Утвержден
приказом Министра
по инвестициям и развитию
Республики Казахстан
от 24 апреля 2017 года № 234

форма

Акт приемки объекта в эксплуатацию

«7» ноября 2024 г.

Заказчик **ТОО «Будан», БИН 010240000494, 040418, Алматинская обл., Енбекшиказахский р-н, с. Балтабай, Д. Қонаев, стр.124**

фамилия, имя, отчество (при наличии) – для физических лиц, наименование организации – для юридических лиц, бин, почтовый индекс, область, город, район, населенный пункт, наименование улицы, номер дома/здания (стационарного помещения)

на основании:

Декларации о соответствии (прилагается) «7» ноября 2024 г.
ТОО "Gulden engineering", БИН 100940017865, г.Алматы, Бостандыкский район, Переулок Баха, д8,кв2 Директор Гуляренко Евгений Алексеевич

дата декларации, наименование подрядной (генподрядной) организации, фамилия, имя, отчество (при наличии) руководителя, юридический адрес

Заключения о качестве строительно-монтажных работ (прилагается) «7» ноября 2024г
ТОО «NG-строй», Республика Казахстан, г.Астана, Мәңгілік Ел, дом № 54, к.169, эксперт Жандильдин Абай Алимжанович, аттестат эксперта № KZ21VJE00064906 от 23.04.2021г, Айтжанов Магжан Жаленович, аттестат эксперта №KZ09VJE00068420; №KZ79VJE00068421 от 26.08.2021

дата заключения, наименование организации, фамилия, имя, отчество (при наличии) экспертов технического надзора, № и дата получения аттестатов

Заключения о соответствии выполненных работ проекту (прилагается) «7» ноября 2024 г.
ТОО «Проектный Институт Казгипроводхоз», БИН 081040000234, Блудов А.Б., аттестат №00499 от 10.08.2017г

дата заключения, наименование организации, фамилия, имя, отчество (при наличии) экспертов авторского надзора, № и дата получения аттестатов

произведя осмотр готовности предъявленного подрядчиком (генеральным подрядчиком) к приемке в эксплуатацию объекта:
«Строительство водоподводящей инфраструктуры к системе капельного орошения сельскохозяйственных культур Енбекшиказахского района Алматинской области», 1-повышенный уровень, технологически сложный

*наименование объекта, вид строительства (**новое**, расширение, реконструкция, техническое перевооружение, модернизация, капитальный ремонт), уровень ответственности, техническая и технологическая сложность*

объекта по адресу: **Республика Казахстан, Алматинская область, Енбекшиказахский район, Тескенсуский с.о., с.Тескенсу**

(область, район, населенный пункт, микрорайон, квартал, улица, номер дома (корпуса)

проверив комплектность исполнительной технической документации, в том числе посредством электронного модуля исполнительной технической документации "__"_____20__ года, дата ознакомления подтверждает, что:

1. Строительство объекта осуществлено на основании:

1) правоустанавливающего документа на земельный участок от **Акимат Енбекшиказахского района Алматинской области;** документ, подтверждающий наступление

юридических фактов (юридических составов), на основании которых возникают, изменяются или прекращаются права на земельный участок, в том числе договоры, решения судов, правовые акты исполнительных органов, свидетельство о праве на наследство, передаточный акт или разделительный баланс при реорганизации негосударственных юридических лиц, владеющих земельным участком на праве собственности или выкупивших право временного возмездного землепользования (аренды) либо решения о реконструкции (перепланировке, переоборудовании) помещений (отдельных частей) существующих зданий от "23"декабрь 2013 год №1614;1610.

наименование органа, вынесшего решение

2) талона о приеме уведомления о начале или прекращении осуществления деятельности или определенных действий:

Государственное учреждение "Управление государственного архитектурно-строительного контроля Алматинской области" KZ73REA00384839 от 19.04.2024.

наименование органа, принявшего уведомление, дата выдачи талона

3) проекта (проектно-сметной документации):

ТОО «Проектный Институт Казгипроводхоз», проект №23/11

наименование проектной организации, номер проекта

утвержденного (й) **ТОО «Будан» , 27.03.2024г**

наименование организации, утвердившей (переутвердившей) проект и дата утверждения

2. Строительно-монтажные работы осуществлены в сроки:
начало работ апрель 2024г.;
месяц, год
окончание работ август 2024г.;
месяц, год
при продолжительности строительства, месяц:4
по норме или по проекту организации строительства, месяц:5;
фактически, месяц: 4;

3. Объект (комплекс) имеет следующие основные технико-экономические показатели (мощность, производительность, производственная площадь, протяженность, вместимость, объем, пропускная способность, провозная способность, число рабочих мест и тому подобное, заполняется по всем объектам (кроме жилых домов) в единицах измерения соответственно целевой продукции или основным видам услуг)

№	Наименование показателя	Ед. изм	Количество
1	Протяженность трубопровода	м	6274,17
2	Трубы PE100 SDR13,6 PN10 Ø250x18,4 мм	м	423,62
3	Трубы PE100 SDR17 PN10 Ø280x16.6 мм	м	401
4	Трубы PE100 SDR13,6 PN10 Ø280x20.6 мм	м	408,76
5	Трубы PE100 SDR17 PN10 Ø315x18.7 мм	м	527
6	Трубы PE100 SDR17 PN10 Ø355x21,1 мм	м	1201,44
7	Трубы PE100 SDR26 PN10 Ø560x21,4 мм	м	2952,35
8	Трубы PE100 SDR21 PN10 Ø560x26,7 мм	м	360

Выпуск продукции (оказания услуг), предусмотренной проектом в объеме, соответствующем нормам освоения проектных мощностей в начальный период

_____

факт начала выпуска продукции с указанием объема

Жилой дом имеет следующие показатели:

Показатели	Единица измерения	По проекту	Фактически
Общая площадь	метр в квадрате (далее – м2)		
Число этажей	этаж		
Общий строительный объем	метр в кубе (далее – м3)		
В том числе подземной части	м3		
Площадь встроенных, встроенно-пристроенных и пристроенных помещений	м2		

Показатели	По проекту			Фактически		
	число квартир	площадь квартир, м2		число квартир	площадь квартир, м2	
		общая	жилая		Общая	жилая
Всего квартир, в том числе: однокомнатных двухкомнатных трехкомнатных четырехкомнатных и более						

4. Технологические и архитектурно-строительные решения по объекту характеризуются следующими данными:

Трубы PE100 SDR13,6 PN10 Ø250x18,4 мм п.м 423,62, Трубы PE100 SDR17 PN10 Ø280x16.6 мм п.м 401, Трубы PE100 SDR13,6 PN10 Ø280x20.6 мм п.м 408,76, Трубы PE100 SDR17 PN10 Ø315x18.7 мм п.м 527, Трубы PE100 SDR17 PN10 Ø355x21,1 мм п.м 1201,44, Трубы PE100 SDR26 PN10 Ø560x21,4 мм п.м 2952,35, Трубы PE100 SDR21 PN10 Ø560x26,7 мм п.м 360

краткие технические характеристики по особенностям его размещения, по основным материалам и конструкциям, инженерному и технологическому оборудованию

5. На объекте установлено предусмотренное проектом оборудование в количестве согласно актам о его приемке после индивидуального испытания и комплексного опробования.

6. Наружные инженерные коммуникации (холодное и горячее водоснабжение, канализация, теплоснабжение, газоснабжение, электроснабжение и связь) обеспечивают нормальную эксплуатацию объекта (здания, сооружения, помещения) и приняты городскими эксплуатационными организациями.

7. Сметная стоимость по утвержденному проекту (проектно-сметной документации): всего 556 081,194 тысяч тенге, в том числе строительно-монтажных работ 501 397,176 тыс.тенге , оборудования, инструмента и инвентаря 9 978,774 тыс.тенге;

8. Сметная стоимость основных фондов, принимаемых в эксплуатацию 398 295, 95 тысяч тенге, в том числе: в том числе строительно-монтажных работ 360 094, 736 тыс.тенге, оборудования, инструмента и инвентаря 9 978,774 тыс.тенге;

9. Доля местного содержания предусмотрена в проектно-сметной документации ____ и фактически применено _____ (на объектах, финансируемых за счет государственных инвестиций и средств квазигосударственного сектора);

10. Класс энергоэффективности здания _____;

11. Объект построен в соответствии с утвержденным проектом (проектно-сметной документацией) и требованиями государственных нормативных документов в области архитектуры, градостроительства и строительства.

РЕШИЛ: «Строительство водоподводящей инфраструктуры к системе капельного орошения сельскохозяйственных культур Енбекшиказахского района Алматинской области»

наименование объекта (комплекса)

принять в эксплуатацию

Заказчик

Сакаулов Нурлан Ирбаевич _____.

фамилия, имя, отчество (при его наличии), подпись руководителя

Место печати (при наличии)

Технический надзор:

1) Жандильдин Абай Алимжанович, аттестат эксперта № KZ21VJE00064906 от 23.04.2021г, в части инженерных сетей

(фамилия, имя, отчество (при его наличии) эксперта, специализация аттестата, подпись, дата)

Место печати (при наличии)

Айтжанов Магжан Жаленович, аттестат эксперта №KZ09VJE00068420; №KZ79VJE00068421 от 26.08.2021, в части несущих и ограждающих конструкций, в части технологического оборудования

(фамилия, имя, отчество (при его наличии) эксперта, специализация аттестата, подпись, дата)

Место печати (при наличии)

2) аккредитованная организация ТОО «NG-строй», Республика Казахстан, г.Астана, Мәңгілік Ел, дом № 54, к.169

Директор Сандибекова Гулим Сандибековна

(наименование организации) имеющей в своем составе аттестованного (-ых) эксперта (-ов), фамилия, имя, отчество (при его наличии) руководителя, подпись, дата

Место печати (при наличии)

_____

фамилия, имя, отчество (при наличии), эксперта, специализация аттестата), должность), подпись, дата

Место печати (при наличии)

Место печати (при наличии)

Авторский надзор:

1) разработчик проекта ТОО «Проектный Институт Казгипроводхоз», главный инженер проекта Блудов А.Б., аттестат №00499 от 10.08.2017г.

(наименование организации, фамилия, имя, отчество (при его наличии), должность, подпись, дата

Место печати (при наличии)

2) организация ТОО «Проектный Институт Казгипроводхоз», Зам.директора Клочко Вадим Юрьевич

(наименование организации) имеющей в своем составе аттестованного (-ых) эксперта (-ов), фамилия, имя, отчество (при его наличии) руководителя, подпись, дата

Место печати (при наличии)

3) аттестованный (-ые) эксперт (-ы)_____

(фамилия, имя, отчество (при его наличии) эксперта, специализация аттестата), подпись, дата

Место печати (при наличии)

Подрядчик (генеральный подрядчик) ТОО "Gulden engineering", директор Гуляренко Евгений Алексеевич _____.

фамилия, имя, отчество (при его наличии), подпись руководителя

Место печати (при наличии)

Приложение 13 к акту приемки
объекта в эксплуатацию

Технические характеристики объекта (сети, водоводы, коллекторы и тому подобное)

№ п/п	Наименование	Единицы измерения	Количество, протяженность	Примечание
1	2	3	4	5
Водопровод				
1	Водоводы (общая протяженность)	м	6274,17	
	1) из стальных труб	м	———	
	2) из чугунных труб	м	———	
	3) из асбестоцементных труб	м	———	
	4) из железобетонных труб	м	———	
	5) из полиэтиленовых труб	м	6274,17	

2	Распределительная сеть (общая протяженность)	м	_____
	1) из стальных труб	м	_____
	2) из чугунных труб	м	_____
	3) из асбестоцементных труб	м	_____
	4) из полиэтиленовых труб	м	_____
	5)	м	_____
3	Прочие устройства		
	Смотровой колодец	шт	14
	Задвижка d-	шт	_____
	" d-	шт	_____
	" d-	шт	_____
	Вентили d-	шт	_____

"	d-	шт	_____	
"	d-	шт	_____	
Кран	d-	шт	1	Кран шаровый стальной фланцевый, стандартнопроходной, для воды, пара, нефтепродуктов, Т до +200°С, PN 16 ГОСТ 21345-2005 DN 100
"	d-	шт	_____	
"	d-	шт	_____	
Гидрант		шт	_____	
Водопроводный ввод		шт	_____	
Водоразборная колонка		шт	_____	
Стальной футляр		шт	1	41 м (Под автодорогу)
Питьевой фонтанчик		шт	_____	

Канализация

	3) из бетонных труб	м	_____
	4) из асбестоцементных труб	м	_____
	5) из железобетонных труб	м	_____
	6)	м	_____
3	Прочие устройства		_____
	Смотровой колодец	шт	_____
	Выпуск	шт	_____

Горизонтальный разрез колодца

Масштаб _1:30_____

Вертикальный разрез колодца

Масштаб _1:30_____

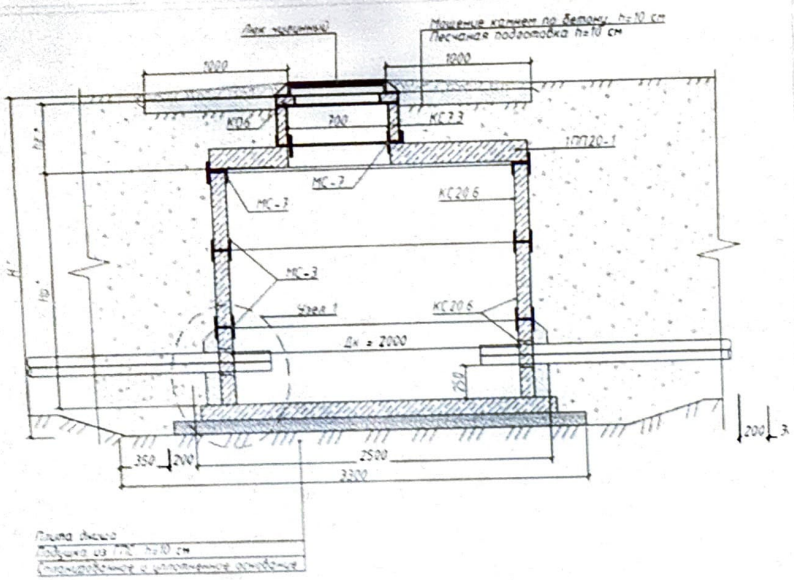
Люк чугунный
Мощение клинкер по бетону h=10 см
Песчаная подготовка h=10 см
1000
1000
КПА
700
КС 3.3
1ПП20-1
МС-3
МС-3
КС 20.6
МС-3
Узел 1
КС 20.6
Dн = 2000
200
200
350
200
2500
3200
Плита днища
Обмазка ОБ ТПС h=0,10 см
Оклеечная гидроизоляция

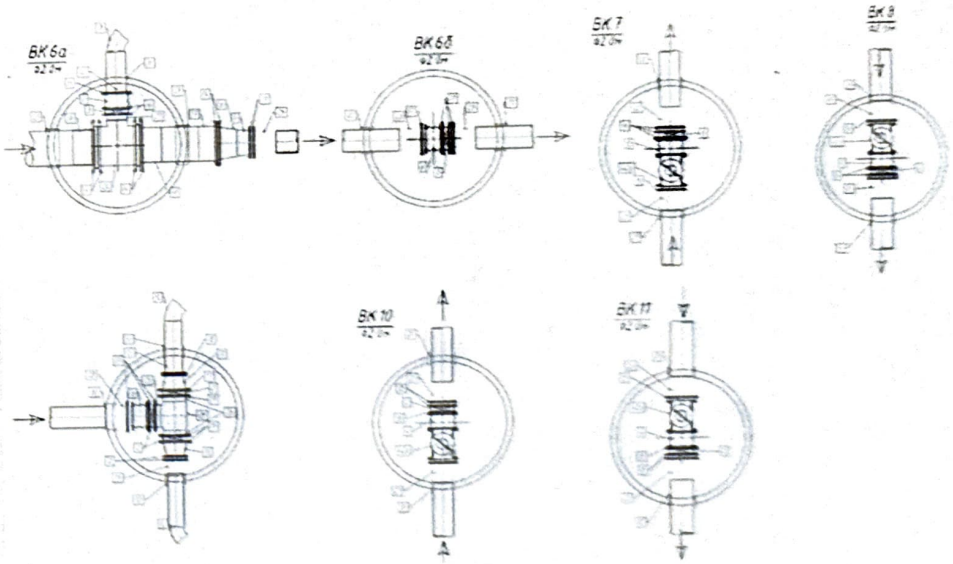
ВК6а
ВК6б
ВК7
ВК8
ВК10
ВК11

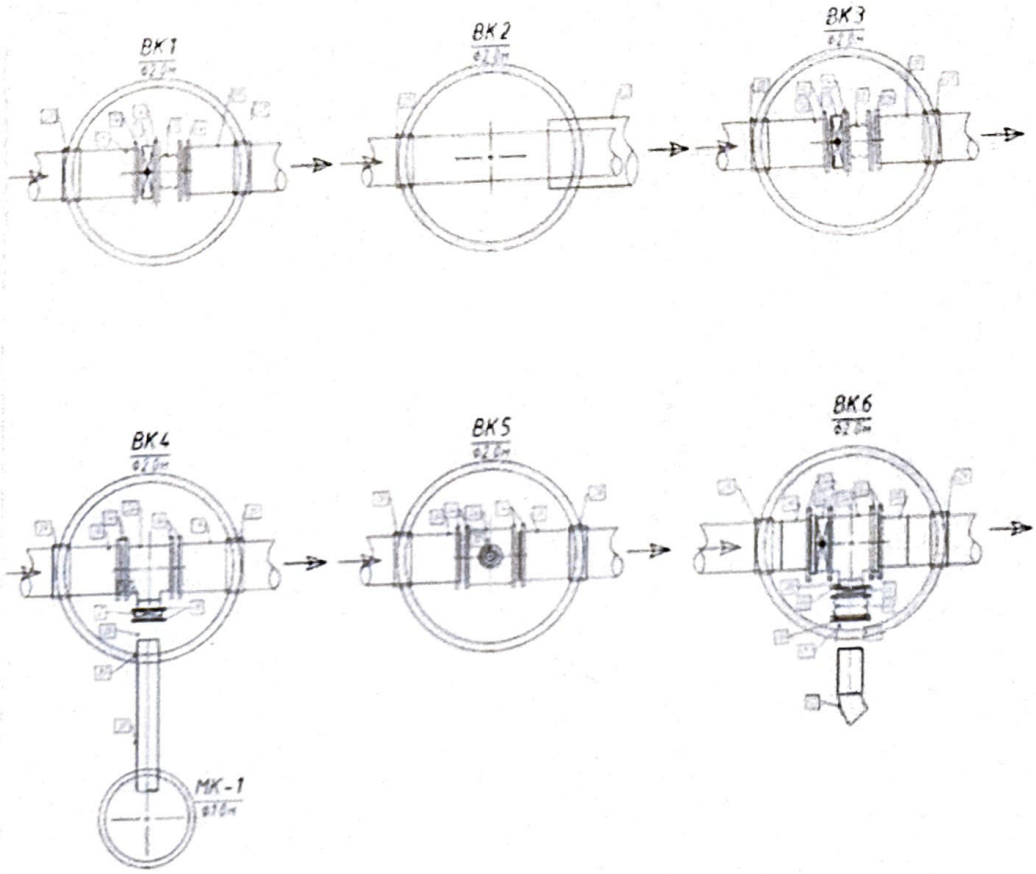
ВК1
ВК2
ВК3
ВК4
ВК5
ВК6
МК-1

Спецификация

№ п/п	Наименование	Марка	Материал	Диаметр (мм) (размеры)	Количество	Примечание
1	Трубы	PE100 SDR13,6 PN10	ПЭ	Ø250x18,4 мм	423,62м	
2	Трубы	PE100 SDR17 PN10	ПЭ	Ø280x16.6 мм	401м	
3	Трубы	PE100 SDR13,6 PN10	ПЭ	Ø280x20.6 мм	408,76м	
4	Трубы	PE100 SDR17 PN10	ПЭ	Ø315x18.7 мм	527м	
5	Трубы	PE100 SDR17 PN10	ПЭ	Ø355x21,1 мм	1201,44м	
6	Трубы	PE100 SDR26 PN10	ПЭ	Ø560x21,4 мм	2952,35	
7	Трубы	PE100 SDR21 PN10	ПЭ	Ø560x26,7 мм	360м	
8	Плита для колодцев	ПН20	ЖБ	Ø2000x100 мм	13шт	
9	Плита для колодцев	1ПП20-1	ЖБ	Ø2200x150 мм	13шт	
10	Кольцо колодцев	КС 20-6	ЖБ	Ø2000x20 мм	13шт	
11	Кольцо колодцев	КС 20-6а	ЖБ	Ø2000x20 мм	26шт	
12	Люк чугунный	А15	Чугун	Ø580x25 мм	14шт	
13	Кольцо колодцев	КС 7-3	ЖБ	Ø580x70 мм	14шт	
14	Кольцо опорное	КО6	ЖБ	Ø580x260 мм	14шт	

Схема привязки колодца к постоянным точкам-ориентирам

Заказчик

Сакаулов Н.И. _____

фамилия, имя, отчество (при его наличии), подпись руководителя

Место печати (при наличии)

Авторский надзор

Блудов А.Б. _____

фамилия, имя, отчество (при его наличии), подпись эксперта

Место печати (при наличии)

Приложение 3 к приказу
Министра по инвестициям и развитию
Республики Казахстан
от 24 апреля 2017 года № 235

Форма
Форма в редакции приказа
Министра индустрии и инфраструктурного
развития РК от 28.03.2023 № 183

Декларация о соответствии

«7» 11 2024г.

Подрядчик (генеральный подрядчик)
ТОО "Gulden engineering" Республика Казахстан, г.Алматы, Бостандыкский район, Переулок Баха, д8, кв2
(наименование организации, юридический адрес)

в лице директора – **Гуляренко Евгений Алексеевич**
(фамилия, имя, отчество (при наличии) руководителя организации)

По объекту: **«Строительство водоподводящей инфраструктуры к системе капельного орошения сельскохозяйственных культур Енбекшиказахского района Алматинской области», Республика Казахстан, Алматинская область, Енбекшиказахский район, Тескенсуский с.о., с.Тескенсу**
(наименование, местонахождения объекта)
Заказчиком которого является:
ТОО «Будан», Генеральный директор Сакаулов Нурлан Ирбаевич
(наименование организации, фамилия, имя, отчество (при наличии) руководителя)

Удостоверяет, что:

1. Строительно-монтажные работы на объекте выполнены в соответствии с утвержденным проектом (проектно – сметной документацией), государственными нормативами в сфере архитектурной, градостроительной и строительной деятельности;

2. Субподрядные организации: **отсутствуют**
(наименование организации)

3. Проект (проектно-сметная документация) **ТОО «Проектный Институт Казгипроводхоз», проект №23/11**
(наименование проектной организации, номер проекта)
утвержден(а) **ТОО «Будан», 27.03.2024г**
(наименование организации, утвердившей (переутвердившей) проект и дата утверждения)

4. Объект (комплекс) имеет следующие основные технико-экономические показатели (мощность, производительность, производственная площадь, протяженность, вместимость, объем, пропускная способность, провозная способность, число рабочих мест и тому подобное, заполняется по всем объектам (кроме жилых домов) в единицах измерения соответственно целевой продукции или основным видам услуг):

№	Наименование показателя	Ед. изм	Количество
1	Протяженность трубопровода	м	6274,17
2	Трубы PE100 SDR13,6 PN10 Ø250x18,4 мм	м	423,62
3	Трубы PE100 SDR17 PN10 Ø280x16.6 мм	м	401

4	Трубы PE100 SDR13,6 PN10 Ø280x20.6 мм	м	408,76
5	Трубы PE100 SDR17 PN10 Ø315x18.7 мм	м	527
6	Трубы PE100 SDR17 PN10 Ø355x21,1 мм	м	1201,44
7	Трубы PE100 SDR26 PN10 Ø560x21,4 мм	м	2952,35
8	Трубы PE100 SDR21 PN10 Ø560x26,7 мм	м	360

Жилой дом имеет следующие показатели:

Показатели	Единица измерения	По проекту	Фактически
Общая площадь	метр в квадрате (далее – м2)		
Число этажей	этаж		
Общий строительный объем	метр в кубе (далее – м3)		
В том числе подземной части	м3		
Площадь встроенных, встроенно-пристроенных и пристроенных помещений	м2		

Жилой дом имеет следующие показатели:

Показатели	По проекту			Фактически		
	число квартир	площадь квартир, м2		число квартир	площадь квартир, м2	
		общая	жилая		общая	жилая
Всего квартир, в том числе: однокомнатных двухкомнатных трехкомнатных четырехкомнатных и более						

5.Технологические и архитектурно-строительные решения по объекту характеризуется следующими данными:

Трубы PE100 SDR13,6 PN10 Ø250x18,4 мм п.м 423,62, Трубы PE100 SDR17 PN10 Ø280x16.6 мм п.м 401, Трубы PE100 SDR13,6 PN10 Ø280x20.6 мм п.м 408,76, Трубы PE100 SDR17 PN10 Ø315x18.7 мм п.м 527, Трубы PE100 SDR17 PN10 Ø355x21,1 мм п.м 1201,44, Трубы PE100 SDR26 PN10 Ø560x21,4 мм п.м 2952,35, Трубы PE100 SDR21 PN10 Ø560x26,7 мм п.м 360

(краткие технические характеристики по особенностям его размещения, по основным материалам и конструкциям, инженерному и технологическому оборудованию)

6. На объекте установлено предусмотренное проектом оборудование в количестве согласно актам о его приемке после индивидуального испытания и комплексного опробования;

7. Мероприятия по охране труда, обеспечению взрывобезопасности, пожаробезопасности, охране окружающей природной среды и антисейсмические мероприятия, предусмотренные проектом, выполнены;

8. Строительно-монтажные работы осуществлены в сроки:

начало работ **апрель 2024 года;**
(месяц, год)

окончание работ **август 2024 года;**
(месяц, год)

при продолжительности строительства, месяц:4

по норме или по проекту организации строительства, месяц;5

фактически, месяц:4

9. Примененные строительные материалы, конструкции, оборудование и изделия соответствуют требованиям проекта и государственных нормативов;

9-1. Доля местного содержания предусмотрена в проектно-сметной документации и фактически применено (на объектах финансируемых за счет государственных инвестиций и средств квазигосударственного сектора);

10. Исполнительная геодезическая съемка фактического положения подземных инженерных сетей и/или зданий (сооружений) выполнена (обязательное приложение к декларации о соответствии);

10-1. Исполнительная техническая документация имеется в полном объеме, в том числе в электронном модуле;

11. Наружные инженерные коммуникации (холодное и горячее водоснабжение, канализация, теплоснабжение, газоснабжение, электроснабжение и связь) обеспечивают нормальную эксплуатацию объекта, что подтверждается поставщиками услуг по инженерному и коммунальному обеспечению.

Поставщики услуг по инженерному и коммунальному обеспечению:

БАК им. Д.Конаева и.о. дир. Арыстанов

наименование организации, фамилия, имя, отчество (при наличии), подпись руководителя, дата

М.П.

12. Шумоизоляция здания соответствует проекту и подтверждается экспертным заключением, выдаваемым государственной организацией, осуществляющей санитарно-эпидемиологическую экспертизу по результатам лабораторных замеров, проведенных аккредитованными испытательными лабораториями (центрами) (экспертное заключение прилагается); **Не требуется**

13. Обеспечен доступ для маломобильных групп населения, что подтверждается органами социальной защиты населения

Не требуется

(фамилия, имя, отчество (при наличии), подпись руководителя, дата, место печати (при наличии)

Подрядчик (генеральный подрядчик) считает объект:

«Строительство водоподводящей инфраструктуры к системе капельного орошения сельскохозяйственных культур Енбекшиказахского района Алматинской области»

(наименование объекта (комплекса))

готовым к приемке и гарантирует качество выполненных строительно-монтажных и специальных работ, и принимает на себя обязательство устранять дефекты, возникшие по его вине при строительстве объекта согласно гарантийному сроку в соответствии с законодательством Республики Казахстан.

Подрядчик (генеральный подрядчик)

Гуляренко Евгений Алексеевич

фамилия, имя, отчество (при наличии) руководителя, подпись, дата

М.П.

Казахстан Республикасы Алматы қаласы
ЖАУАПКЕРШІЛІГІ ШЕКТЕУЛІ СЕРІКТЕСТІГІ
Gulden engineering
БСН/БСН 100940017865
ЖАУАПКЕРШІЛІГІ ШЕКТЕУЛІ СЕРІКТЕСТІГІ
Республика Казахстан город Алматы

Приложение 1
к приказу Министра
по инвестициям и развитию
Республики Казахстан
от 24 апреля 2017 года № 235

форма

Заключение о качестве строительно-монтажных работ

«7» 11 2024 г.

Технический надзор ТОО «NG-строй», директор Сандибекова Гулим Сандибековна, Республика Казахстан, г.Астана, Мәңгілік Ел, дом № 54, к.169

(наименование организации, фамилия, имя, отчество (при наличии) руководителя, юридический адрес)

В лице Жандильдина Абай Алимжановича, аттестат эксперта № KZ21VJE00064906 от 23.04.2021г, Айтжанова Магжана Жаленовича, аттестат эксперта №KZ09VJE00068420; №KZ79VJE00068421 от 26.08.2021

(фамилия, имя, отчество (при наличии) экспертов, № аттестатов, дата получения)

Действующего на основании договора №09-01/24 от 09.01.2024 года

№ договора и дата

По объекту: «Строительство водоподводящей инфраструктуры к системе капельного орошения сельскохозяйственных культур Енбекшиказахского района Алматинской области», Республика Казахстан, Алматинская область, Енбекшиказахский район, Тескенсуский с.о., с.Тескенсу

наименование и местонахождение объекта

Заказчиком, которого является: ТОО «Будан», Генеральный директор Сакаулов Н.И.

(наименование организации, фамилия, имя, отчество (при наличии) руководителя

подтверждает, что:

1. Строительство объекта осуществлялось:

1)подрядчиком (генеральным подрядчиком) ТОО "Gulden engineering" №23020051, 13.09.2023

(наименование организации, № лицензии и дата получения)

в лице Гуляренко Евгений Алексеевич

(фамилия, имя, отчество (при наличии) руководителя

2) субподрядными организациями

(наименование организации, № лицензии и дата получения

2. Строительно-монтажные работы осуществлены в сроки:

начало работ апрель 2024г.;

месяц, год

окончание работ август 2024г.;

месяц, год

при продолжительности строительства, месяц: 4

по норме или по проекту организации строительства, месяц: 5

фактически месяц: 4

3. Сметная стоимость по утвержденному проекту (проектно-сметной документации):

всего 556 081,194 тысяч тенге, в том числе строительно-монтажных работ 501 397,176 тыс.тенге , оборудования, инструмента и инвентаря 9 978,774 тыс. тенге;

4. Сметная стоимость основных фондов, принимаемых в эксплуатацию 398 295,95 тысяч тенге, в том числе: в том числе строительно-монтажных работ 360 094,736 тыс.тенге , оборудования, инструмента и инвентаря 9 978,774 тыс.тенге;

5. Объект построен в соответствии с проектом (проектно-сметной документацией)

ТОО «Проектный Институт Казгипроводхоз», проект №23/11

наименование проектной организации, номер проекта

утвержденным(ой) ТОО «Будан», 27.03.2024г

наименование организации, утвердившей (переутвердившей) проект и дата утверждения

и требованиями государственных нормативных документов в области архитектуры, градостроительства и строительства;

6.Примененные строительные материалы, конструкции, оборудование и изделия соответствуют проекту и требованиям государственных нормативов;

6-1. Доля местного содержания предусмотрена в проектно-сметной документации _____ и фактически применено _____ (на объектах финансируемых за счет государственных инвестиций и средств квазигосударственного сектора);

7.Исполнительная техническая документация имеется в полном объеме;

8.Замечания, выданные техническим надзором в процессе строительства, устранены;

9.Завершенный строительством объект обеспечивает прочность, устойчивость и надежность на протяжении всего срока службы (эксплуатации, использования, применения) и соответствует требованиям государственных нормативов направленных на обеспечение интересов и безопасности собственников (пользователей) и общества в целом.

Технический надзор:

ТОО «NG-строй», директор Сандибекова Гулим Сандибековна;

наименование организации, фамилия, имя, отчество (при наличии) руководителя,

подпись, дата *место печати (при наличии)*

Эксперт(ы) по техническому надзору:

Жандильдин Абай Алимжанович, аттестат эксперта № KZ21VJE00064906 от 23.04.2021г

фамилия, имя, отчество (при наличии) эксперта(экспертов) № аттестатов

подпись, дата *место печати (при наличии)*

Айтжанов Магжан Жаленович, аттестат эксперта №KZ09VJE00068420; №KZ79VJE00068421 от 26.08.2021

подпись, дата *место печати (при наличии)*

Приложение 2
к приказу Министра
по инвестициям и развитию
Республики Казахстан
от 24 апреля 2017 года № 235
форма

ЗАКЛЮЧЕНИЕ О СООТВЕТСТВИИ ВЫПОЛНЕННЫХ РАБОТ ПРОЕКТУ

«7» ноября 2024 года

Авторский надзор **ТОО «Проектный Институт Казгипроводхоз» Заместитель директора Клочко Вадим Юрьевич**
наименование организации, фамилия, имя, отчество (при наличии) руководителя

в лице **Блудов А.Б. аттестат №00499 от 10.08.2017г**
фамилия, имя, отчество (при наличии) экспертов, № аттестатов и дата получения

действующего на основании **№28-04/24 от 28.04.2024 г.**
№ договора и дата

по объекту: **«Строительство водоподводящей инфраструктуры к системе капельного орошения сельскохозяйственных культур Енбекшиказахского района Алматинской области», Республика Казахстан, Алматинская область, Енбекшиказахский район, Тескенсуский с.о., с.Тескенсу**
наименование и местонахождение объекта

Заказчиком которого является **ТОО «Будан», Генеральный директор Сакаулов Нурлан Ирбаевич**
наименование организации, фамилия, имя, отчество (при наличии) руководителя

подтверждает, что:
1. Строительство объекта осуществлялось
1) подрядчиком (генеральным подрядчиком) **ТОО "Gulden engineering" №23020051, 13.09.2023**
наименование организации, № лицензии и дата получения
в лице **директора Гуляренко Евгений Алексеевич**
фамилия, имя, отчество (при наличии) руководителя

2) субподрядными организациями
наименование организации, № лицензии и дата получения
в лице
фамилия, имя, отчество (при наличии) руководителя

2. Строительно-монтажные работы осуществлены в сроки:
начало работ апрель 2024г.;
месяц, год
окончание работ август 2024г.;
месяц, год
при продолжительности строительства, месяц: 4
по норме или по проекту организации строительства месяц;5
фактически месяц; 4

3. Примененные строительные материалы, конструкции, оборудование и изделия соответствуют требованиям проекта;

4. Замечания, выданные авторским надзором в процессе строительства, устранены;

5. Внесенные изменения в проект (проектно-сметную документацию) в процессе строительства выполнены в соответствии с требованиями нормативов в области архитектуры, градостроительства и строительства;

6. Объект построен в соответствии с проектом (проектно-сметной документацией)
ТОО «Проектный Институт Казгипроводхоз» , проект №23/11
наименование проектной организации, номер проекта

утвержденным (ой) **ТОО «Будан», 27.03.2024г**
наименование организации утвердившей (переутвердившей) проект и дата утверждения

Авторский надзор:
Организация **ТОО «Проектный Институт Казгипроводхоз»**
Заместитель директора Клочко Вадим Юрьевич
наименование организации, фамилия, имя, отчество (при наличии) руководителя, подпись, дата
Место печати (при наличии)

эксперт(ы) по авторскому надзору
Блудов А.Б., аттестат №00499 от 10.08.2017г
фамилия, имя, отчество (при наличии) эксперта (экспертов), № аттестатов, подпись, дата
Место печати (при наличии)

Пронумеровано 20 Листов

Прошито 20

Скреплено печатью