Приложение 1
к приказу Министра
индустрии и инфраструктуры развития
Республики Казахстан
от 9 августа 2019 года №632
Приложение 2
к приказу Министра
по инвестициям и развитию
Республики Казахстан
от 8 февраля 2021 года №53
Форма
Приказ Министра индустрии и инфраструктурного
Развития Республики Казахстан от 28 марта 2023 года №183
Зарегистрирован в Министерстве юстиции Республики Казахстан 30 марта 2023 года №32157

Акт приемки объекта в эксплуатацию

«8» апреля 2025 года

Заказчик: **АО «Samruk-Kazyna Construction», БИН 090340012961, в лице Директора департамента строительства по реализации национального проекта Куанышева Эдуарда Табылдеевича, 010000, г.Астана, улица Сығанақ, строение 17/10**
БИН, телефон, почтовый индекс, область, город, район, населенный пункт, наименование улицы, номер дома/здания
на основании:

Декларации о соответствии (прилагается) от «7» апреля **2025 г., ТОО «Каратас Майнинг» (лидер консорциума) г. Туркестан, 9 ул. 19/2 н. п 52, (БИН 081040005136) и ТОО «BI Global» (участник консорциума) г. Астана, ул. Кайым Мухамедханов, здание 5, н.п. 39 (БИН 031240001439), от имени которых выступает лидер консорциума ТОО «Каратас Майнинг», на основании соглашения о совместной деятельности от 20 марта 2023 г., в лице директора, согласно устава, Серик Саята,**
дата декларации, наименование подрядной (генподрядной) организации, фамилия, имя, отчество (при наличии) руководителя, юридический адрес

Заключения о качестве строительно-монтажных работ (прилагается) от «7» апреля **2025 г., в лице Заместителя генерального директора ТОО "САМРУК-КАЗЫНА ДЕВЕЛОПМЕНТ" Айтмуратова М-А. М, БИН 130440032226, Приказ № 05-02/45-1 от 15.03.2024г. , по адресу: г. Астана, район Нура, улица, Кабанбай батыра здание 47/2.**
дата подписания заключения, наименование организации, фамилия, имя, отчество (при его наличии)

экспертов технического надзора:
Дарибаев Шерали Еркинбекович № KZ66VJE00075639 от 28.07.2022г., №KZ28VJE00076129 от 02.09.2022г.,
Қасымбек Ерденбек Асанбекұлы №KZ47VJE00021370 от 06.12.2016г.
дата заключения, наименование организации, фамилия, имя, отчество (при наличии) экспертов технического надзора, № и дата получения аттестатов

Заключения о соответствии выполненных работ проекту (прилагается) **от « » 2025 г., ТОО «Engineering Center LTD», в лице руководителя службы авторского надзора Наумкина Виктор Васильевича (Приказ №32 от 02.09.2023г.) ГСЛ №23014413 от 22.06.2023г.**

Инженера авторского надзора в лице Сарбас Ғабита Нұртайұлы по приказу №5320 от 05.10.2023 г.

дата заключения, наименование организации, фамилия, имя, отчество (при наличии) экспертов авторского надзора, № и дата получения аттестатов

произведя осмотр готовности предъявленного подрядчиком (генеральным подрядчиком) к приемке в эксплуатацию объекта: **«Строительство школы в микрорайоне «Жана Кала» на 2000 обучающихся города Туркестан, Туркестанской области» (без наружных инженерных сетей). Новое строительство. Уровень ответственности здания – I (повышенный).**

наименование объекта и вид строительства (новое, расширение, реконструкция, техническое перевооружение, модернизация, капитальный ремонт)

по адресу: г. Туркестан, микрорайон Жаңа Қала, пересечение улица №24

(область, район, населенный пункт, микрорайон, квартал, улица, номер дома (корпуса)

проверив комплектность исполнительной технической документации, в том числе посредством электронного модуля исполнительной технической документации "__"_____20__ года, дата ознакомления подтверждает, что:

1. Строительство объекта осуществлено на основании:

1) правоустанавливающего документа на земельный участок от 12 июля 2023 года № 19-307-162-613 Выписки из постановления акимата города Туркестан №235 от 26.06.2023 г., №1725 от 12.10.2022 г., №25 от 31.01.2023 г.

наименование органа вынесшего решение либо решения о реконструкции (перепланировке, переоборудовании)

помещений (отдельных частей) существующих зданий

наименование органа вынесшего решение

2) талона о приеме уведомления о начале строительно-монтажных работ: ГУ «Управление по контролю Туркестанской области» **KZ30REA00382606 от 08.04.2024**

наименование органа, принявшего уведомление, дата выдачи талона

3) проекта (проектно-сметной документации):

Генпроектировщик ТОО ««Engineering center ltd», проект 83-24052023

наименование проектной организации, номер проекта

утвержденным(ой):

АО «Samruk-Kazyna Construction» приказом №46-п от 14.02.2024г.

наименование организации, утвердившей (переутвердившей) проект и дата утверждения

2. Строительно-монтажные работы осуществлены в сроки:

начало работ – апрель 2024 год;

(месяц, год)

окончание работ – декабрь 2024 год.

(месяц, год)

при продолжительности строительства, месяц:

по норме или по проекту организации строительства, месяц: 18;

фактически, месяц: 9;

3. Объект (комплекс) имеет следующие основные технико-экономические показатели (мощность, производительность, производственная площадь, протяженность, вместимость,

объем, пропускная способность, провозная способность, число рабочих мест и тому подобное, заполняется по всем объектам (кроме жилых домов) в единицах измерения соответственно целевой продукции или основным видам услуг):

Мощность, производительность и так далее	Ед. изм.	По проекту		Фактически	
		Общая (с учетом ранее принятых)	в том числе пускового комплекса или очереди	общая (с учетом ранее принятых)	в том числе пускового комплекса или очереди
Мощность школы	Мест	2000		2000	
ТП (БКТПН 2х1600 кВА-10/0,4 кВ)	м2	47,25		47,25	
Электроснабжения	кВт	642		642	
Водоснабжение и водоотведение	М3/сутки	81,60		81,60	
Теплоснабжение	Гкал/час	2,098		2,098	
Ливневая канализация	М3/сутки	13,6		13,6	
Слаботочные сети	Мб/с	300-500 мб/с		300-500 мб/с	

Выпуск продукции (оказания услуг), предусмотренной проектом в объеме, соответствующем нормам освоения проектных мощностей в начальный период_____

факт начала выпуска продукции с указанием объема

Показатели	Единица измерения	По проекту	Фактически
Общая площадь	метр в квадрате (далее - $м^2$)	22 433,65	22 433,65
Число этажей	этаж	4+ подвал и техподполья	4+ подвал и техподполья
Общий строительный объем	метр в кубе (далее - $м^3$)	101 854,8	101 854,8
В том числе подземной части	$м^3$	15 884,01	15 884,01
Площадь встроенных, встроенно-пристроенных и пристроенных помещений	$м^2$	82,5	82,5

4. Технологические и архитектурно-строительные решения по объекту характеризуется следующими данными:

Здание представляет собой разноэтажное (от одного до четырех) здание для обучения детей. Размеры в осях 80,80х117м, состоит из 12 блоков.

Главный вход используется учащимися средней и старшей школ, внешними посетителями. Со стороны двора расположены два входа в блоки младшей школы. Технический этаж располагается под всем зданием школы и состоит из трех отсеков (одного помещение подвала и на двух техподполий). В подвале размещаются технические помещения, а именно- насосная, венткамеры, помещение ИТП, склад ТМЦ, кладовая для

хранения использованных ламп. Подвал имеет эвакуационные выхода непосредственно наружу.

В конструктивном решении для учебных блоков принята каркасно-связевая система, где основные несущие конструкции образуются системой горизонтальных плит-перекрытий, балочных систем и вертикальных колонн, и монолитных цокольных стен. Прочность, устойчивость и пространственная жесткость каркасно-связевой системы обеспечивается совместной работой перекрытий, балок и вертикальных конструкций. Все элементы каркаса, соприкасающиеся с грунтом из бетона класса С20/25, W6, F150, остальные элементы каркаса из бетона класса С20/25. Фундаменты для 1-2 блока представлены в виде монолитной железобетонной плиты толщиной 700 мм. Для остальных блоков, фундамент представлен в виде железобетонной плиты меньшего размера, соединенный между собой ленточным фундаментом толщиной 700 мм. Лифтовая шахта представлена в виде кирпичной кладки, Перекрытия - монолитные железобетонные толщиной 200 мм., Лестницы – сборные, состоящие из железобетонных серийных ступенек и металлических косоуров, Тип лестницы - Л1, Кровля - система совмещенной вентилируемой крыши, плоская и скатная, покрытие - рулонное, Перемычки – металлические. Несущие конструкции потолка актового и спортивного залов - фермы металлические с параллельными поясами с пролетом ферм 18,5 м, 18 м и 20,8 м по ГОСТ 27772-2021 стальные конструкции С245. Наружная отделка: цоколь стены гранитная плитка, стены 1,2 этажа и выше – травертин и фиброцементные панели; витражи - алюминиевые, с однокамерным стеклопакетом; Окна – из профиля ПВХ, с однокамерным стеклопакетом; двери – металлические, деревянные, лифт грузоподъёмностью 1150 кг – 1 шт. Крыша – без чердачная, вентилируемая, со сплошной воздушной прослойкой. Кровля – мягкая, покрытие ЭКП, ЭПП.

Мероприятия по защите маломобильных групп населения – в соответствии с СН РК 3.06-01-2011 г. Для обеспечения доступности МГН предусмотрен пандус вдоль главных лестниц. Для перемещения МГН внутри здания предусмотрен лифт в центральном блоке и в боковых блоках на каждом этаже предусмотрены санузлы, оборудованные для обслуживания инвалидов. В центральном блоке предусмотрен доступ на актовый зал, в сенсорную комнату, в кабинет инклюзии и на библиотеку.

Теплоснабжение и отопление, вентиляция. Источником теплоснабжения является автономная котельная, схема теплоснабжения – закрытая. В качестве отопительных приборов приняты стальные панельные радиаторы; в помещениях спортивного зала предусмотрено ограждение отопительных приборов. Для предотвращения потерь тепла в холодный период года для трубопроводов системы отопления принята теплоизоляция из вспененного синтетического каучука.

Вентиляция принята приточно-вытяжной, как с механическим, так и с естественным побуждением. В помещения учебных классов подается механический приток из расчета 20м3/ч на учащегося, вытяжная вентиляция - естественная, организована через вытяжные воздуховоды.

Водоснабжение. Согласно ТУ водоснабжение объекта предусматривается от существующего водопровода диаметром 225 мм. В здании школы предусматривается объединенный хозяйственно-питьевой с противопожарным водопровод. Для учета общего расхода воды на вводе в здание установлен водомерный узел. Для обеспечения требуемого напора в подвале предусмотрены 2 группы насосных станций: 1) насосная станция для хозяйственно-питьевых нужд (2 раб, 1 рез); 2) насосная станция для противопожарных нужд (1 раб, 1 рез). Подводки к сантехническому прибору предусмотрен полипропиленовых труб и стояки хозяйственно-питьевого водопровода предусмотрены из металлических труб.

Канализация хозяйственно-бытовой. Согласно техническим условиям, сброс сточных вод от объекта предусматривается в существующий коллектор. Хозяйственно-бытовой канализации предусмотрена для отвода стоков от санитарно-технических приборов. Сброс сточных вод системы канализации здания предусмотрен в наружные сети канализации. Для прочистки канализационных сетей устанавливаются ревизии и прочистки. Сброс стоков в городские сети канализации предусматривается через жироуловитель.

Электроснабжение. По степени надежности электроснабжения, согласно классификации ПУЭ РК, и в соответствии с СП РК 4.04-106-2013 электроприемники проектируемого здания относятся к первой категории, комплекс электроприемников столовой ко второй категории электроснабжения. Электроснабжение выполняется от вводно-распределительных устройств типа ВРУ-1 индивидуального изготовления, установленных в электрощитовой.

Слаботочные сети. Проектом предусмотрено строительство системы охранно-пожарной сигнализации и автоматики, установленных в комнате охраны с диспетчерским пунктом.

Обеспечение объекта предусмотрено информационно-технической системой. Информационная сеть, соответствует требованиям стандарта TIA/EIA-568 и предусматривает в своем составе наличие- вертикальной, горизонтальной подсистем и подсистемы рабочего места.

Система видеонаблюдения строится на основе сетевого видеорегистратора хранения видеоданных. Все камеры посредством локальной сети видеонаблюдения подключаются к PoE коммутаторам, размещенные в шкафах СКС и связанные с главным серверным кроссом в помещении серверной на первом этаже посредством 4 волоконного оптического кабеля.

Предусмотрена система оповещения и управления эвакуацией для оповещения учеников, а также персонала школы о чрезвычайной ситуации, путем трансляции заранее записанных тревожных сообщений. Запуск системы СОУЭ осуществляется в автоматическом режиме от системы пожарной сигнализации.

краткие технические характеристики по особенностям его размещения, по основным материалам и конструкциям, инженерному и технологическому оборудованию

5. На объекте установлено предусмотренное проектом оборудование в количестве согласно актам о его приемке после индивидуального испытания и комплексного опробования;

6. Наружные инженерные коммуникации (холодное и горячее водоснабжение, канализация, теплоснабжение, электроснабжение и связь) обеспечивают нормальную эксплуатацию объекта (здания, сооружения, помещения) и приняты городскими эксплуатационными организациями;

7. Сметная стоимость по утвержденному проекту (проектно-сметной документации)
всего **11 203 326,912** тысяч тенге,
в том числе строительно-монтажных работ **8 336 583, 754** тысяч тенге,
оборудования, инструмента и инвентаря **2 353 175, 879** тысяч тенге,
прочих работ и затрат **513 567, 279** тысяч тенге;

8. Сметная стоимость основных фондов, принимаемых в эксплуатацию **10 699 729, 891** тысяч тенге, в том числе:
стоимость строительно-монтажных работ **8 109 512,153** тысяч тенге;
стоимость оборудования **2 313 329,761** тысяч тенге;
прочих работ и затрат **276 887, 977** тысяч тенге;

9. Доля местного содержания предусмотрена в проектно-сметной документации 84,16% и фактически применено 84,16% (на объектах финансируемых за счет государственных инвестиций и средств квазигосударственного сектора).
10. Класс энергоэффективности здания В;

11. Объект построен в соответствии с утвержденным проектом (проектно-сметной документацией) и требованиями государственных нормативных документов в области архитектуры, градостроительства и строительства.

РЕШИЛ: **«Строительство школы в микрорайоне «Жана Кала» на 2000 обучающихся города Туркестан, Туркестанской области» (без наружных инженерных сетей), по адресу: г. Туркестан, микрорайон Жаңа Қала, пересечение улиц №7 и №24 административно делового центра г. Туркестан»** **принять в эксплуатацию**

наименование объекта (комплекса)

Заказчик:
Директор департамента строительства по реализации национального проекта Куанышев Эдуард Табылдеевич

фамилия, имя, отчество (при наличии), подпись руководителя

подпись_____ дата _____М.П.

Технический надзор:

Организация: ТОО "САМРУК-КАЗЫНА ДЕВЕЛОПМЕНТ" БИН 130440032226, Заместитель генерального директора Айтмуратов Мухамед-Али Махмутович

фамилия, имя, отчество (при наличии), подпись руководителя

подпись_____ дата _____М.П.

имеющей в своем составе аттестованных экспертов:
Дарибаев Шерали Еркинбекович № KZ66VJE00075639 от 28.07.2022г., в части несущих и ограждающих конструкций

(фамилия, имя, отчество (при его наличии) эксперта, специализация аттестата)

подпись_____ дата _____М.П.

Дарибаев Ш.Е.
№KZ66VJE00075639
«___»_____20___г.

Касымбек Ерденбек Асанбекулы №KZ47VJE00021370 от 06.12.2016г.
в части инженерных сетей

(фамилия, имя, отчество (при его наличии) эксперта, специализация аттестата)

подпись_____ дата _____М.П.

Техникалық қадағалау
эксперті
ҚАСЫМБЕК ЕРДЕНБЕК
KZ47VJE00021370
KZ20VJE00021371 / KZ32VJE00022319

Дарибаев Шерали Еркинбекович №KZ28VJE00076129 от 02.09.2022г.
в части технологических оборудований

(фамилия, имя, отчество (при его наличии) эксперта, специализация аттестата)

подпись_____ дата _____М.П.

Дарибаев Ш.Е.
№KZ66VJE00075639
«___»_____20___г.

Авторский надзор:
Аккредитованная организация ТОО ««Engineering center ltd», руководитель службы авторского надзора Наумкин Виктор Васильевич.

фамилия, имя, отчество (при его наличии) руководителя, подпись, дата

подпись_____ дата _____М.П.

имеющей в своём составе аттестованного инженера:

Сарбас Ғабит Нуртайұлы по приказу №5320 от 05.10.2023 г.

(фамилия, имя, отчество (при его наличии) эксперта, специализация аттестата)

подпись_____ дата _____ М.П.

Генеральный подрядчик:

в лице лидера консорциума ТОО «Каратас Майнинг» действующего на основании соглашения о совместной деятельности от 20.03.2023 г. Серик Саят

фамилия, имя, отчество (при наличии), подпись руководителя М.П.

подпись_____ дата _____ М.П.

Приложение 2 к акту приемки объекта в эксплуатацию

форма

Технические характеристики объекта (многоквартирные жилые дома, промышленные, торговые объекты и тому подобное)

Наименование (многоквартирный жилой дом, промышленные, торговые объекты и т.п.)	Общие сведения									
	количество этажей (этаж)	количество квартир	количество помещений, комнат	площадь застройки ($м^2$)	объем здания ($м^3$)	общая площадь ($м^2$)	жилая площадь ($м^2$)- полезная	площадь не жилых помещений ($м^2$)	площадь парковочных мест ($м^2$)	площадь балкона, лоджии ($м^2$)
1	2	3	4	5	6	7	8	9	10	11
Школа на 2000 мест	4+ подвал и техподполья	-	467	6 720,732	101 854,8 В т.ч. Ниже 0 - 15 884 м3. выше 0 – 85 970,79м3	22 433,65	18792,02			

продолжение таблицы

Описание конструктивных элементов			Вид отопления	Благоустройство				
фундамент	стены	кровля		электроснабжение	водоснабжение	горячее водоснабжение	канализация	газоснабжение
9	10	11	12	13	14	15	16	17
Толщина - 700 мм	Заполнение газоблок, перегородки из кирпича, ГКЛ	Вентилируемая кровля - рулонная ЭКП, ЭПП	БМК-3480кВт	2КТПБ. 1600 кВА. 10 (6) кВ	центральное	Тепловой пункт	центральное	центральное

Нежилые помещения

Площадь (м2)	Жилая площадь в нежилых помещениях	Торговая	Промышленно-производственных зданий и сооружений	Складская	Бытового обслуживания	Гаражи	Организаций и учреждений управления, научных, банковский, общественных и т.п.
1	2	3	4	5	6	7	8
Основная							
Вспомогательная							

продолжение таблицы

Общественного питания	Учреждений образования	Транспортных зданий и сооружений	Здравоохранения, лечебного назначения	Физкультуры и спорта	Учреждений культуры и искусства	Сооружений инженерных сетей	Прочие	Всего
9	10	11	12	13	14	15	16	17
587,45	6074,02		86,91	1797,72	558,73	82,5	11371,13	20558,46

Перечень документов, прилагаемых к техническим характеристикам объекта:

1. Поэтажные планы 5 листах
2. Экспликация к поэтажным планам

Экспликация земельного участка

Общая площадь земельного участка	Застроенная площадь			Незастроенная площадь		
	всего	под основными строениями	под прочими постройками и сооружениями	асфальтовые покрытия	прочие замощения	грунт
1	2	3	4	5	6	7

5,0 га	6 720,732 м2	6 720,732м2	164,49 – ТП/БМК	6720,73 м2			

продолжение таблицы

Незастроенная площадь (м2)									
оборудованные площадки				зеленые насаждения					
					в том числе				
всего	спортивные	детские	Хозяйственные (прочие)	всего	газон с деревьями	плодовый сад	газоны, цветочные клумбы	огород	прочие
8	9	10	11	12	13	14	15	16	17
8457,58	4789,9	2836,4	831,28	6506,95	6506,95		-		

Экспликация к плану объекта

Этаж	Номер помещения, квартиры	Номера частей помещения, квартиры	Назначение частей помещения, квартиры	Площадь по внутреннему обмеру (м2), в том числе			
				Общая	Полезная	Жилая	Нежилая
1	2	3	4	5	6	7	8
подвал	1		Насосная и Тепловой пункт	135,83			
подвал	2		Венткамера	63,47			
подвал	3		Коридор	421,9			
подвал	4		Коридор	1878			
подвал	5		Тех.помещение	25,65			
подвал	6		Тех.помещение	25,02			
подвал	7		Венткамера	79,22			
подвал	8		Венткамера	100,22			
1	101		Тамбур	8,1			
1	102		Тамбур	8,06			
1	103		Тамбур	8,07			
1	104		Тамбур	8,1			
1	105		Комната охраны	16,41			
1	106		Зона ожидания	31,41			
1	107		Вестибюль	647,69			
1	108		Кабинет директора	32,81			
1	109		Приемная	17,26			
1	110		Радиоузел	9,38			
1	111		Серверная	8,33			
1	112		Лестничная клетка	23,41			
1	113		СУ МГН	5,5			
1	114		Умывальная	18,52			
1	115		Умывальная	20,41			
1	116		Обеденный зал столовой для младшей школы на 180 посадочных мест	165,68			
1	117		Обеденный зал столовой на 264 посадочных мест	285,43			
1	118		Электрощитовая	19,34			
1	119		Коридор(рекреация)	51,74			
1	120		Классное помещение на 25 уч. (1 кл.)	67,12			

1	121		Классное помещение на 25 уч. (1 кл.)	62,85			
1	122		Лестничная клетка	21,53			
1	123		Малый спорт зал	162,04			
1	124		Лестничная клетка	21,83			
1	125		Мастерская по разделу "Культура питания" на 25 уч. (5-11 кл.)	63,85			
1	126		Гардероб ср.школы	107,29			
1	127		Кабинет зам руководителя	35,35			
1	128		Бухгалтерия	15,08			
1	129		Кабинет отдела кадров	16,69			
1	130		Кабинет юриста профориентатора	15,22			
1	131		Пост охраны	9,16			
1	132		Малый спортзал	162,39			
1	133		Раздевалка	11,37			
1	134		Раздевалка	12,27			
1	135		С.у.	2,4			
1	136		С.у.	2,67			
1	137		Классное помещение на 25 уч. (1 кл.)	66,98			
1	138		Гардеробная	49,69			
1	139		Классное помещение на 25 уч. (1 кл.)	64,2			
1	140		Кабинет для предшкольных классов на 25 уч.	76,5			
1	141		Тамбур	4,58			
1	142		Гардероб старшей школы	53,4			
1	143		Кабинет для предшкольных классов на 25 уч.	64,72			
1	144		Кабинет для предшкольных классов на 25 уч.	64,96			
1	145		Кабинет для предшкольных классов на 25 уч.	65,91			
1	146		Кабинет для предшкольных классов на 25 уч.	65,96			
1	147		Кабинет для предшкольных классов на 25 уч.	61,87			
1	148		Кабинет для предшкольных классов на 25 уч.	64,21			
1	149		Коридор(рекреация)	99,75			
1	150		Тамбур	2,38			
1	151		Тамбур	2,22			
1	152		Коридор(рекреация)	122,41			
1	153		Тамбур	3,29			

1	154		Игровая предшкольных классов	64,33			
1	155		Тамбур	13,84			
1	156		Тамбур	3,72			
1	157		Мастерская культура дома на 13 уч. (5-11 кл.)	67,3			
1	158		Мастерская дизайн и технологии на 13 уч. (5-9 кл.)	54,84			
1	159		С.у.	2,36			
1	160		Коворкинг средней школы	33,39			
1	161		Сенсорная	20,8			
1	162		к.Охраны	9,52			
1	163		Инструментальная	13,4			
1	164		Тамбур	3,6			
1	165		ПУИ	5,04			
1	166		Коридор(рекреация)	86,13			
1	167		Изолятор	15,05			
1	168		Классное помещение на 25 уч. (1 кл.)	62,66			
1	169		Учебный кабинет НВП на 25 уч. (10-11 кл.)	75,53			
1	170		Процедурная	13,77			
1	171		Кабинет врача	14,39			
1	172		Коридор	5,63			
1	173		Тренерская	12,46			
1	174		ПУИ	8,24			
1	175		Инвентарная	11,61			
1	176		Лифт	5,91			
1	177		Санузел для девочек	7,2			
1	178		Классное помещение на 25 уч. (1 кл.)	72,86			
1	179		Инвентарная	14,08			
1	180		Раздевалка	11,46			
1	181		Раздевалка	11,48			
1	182		С.у.	2,33			
1	183		Гардероб	36,46			
1	184		ЛК	29,59			
1	185		Классное помещение на 25 уч. (2-4 кл.)	62,58			
1	186		Санузел для мальчиков	1,69			
1	187		Санузел для девочек	1,73			
1	188		Санузел для девочек	1,73			
1	189		Коридор(рекреация)	124,03			
1	190		Коридор	19,17			
1	191		Коридор	19,64			
1	192		Коридор	5,08			
1	193		Санузел для мальчиков	1,97			
1	194		Тамбур	12,42			
1	195		Учительская	40,1			

1	196		Фойе	81,38			
1	197		Коридор(рекреация)	75,93			
1	198		Классное помещение на 25 уч. (2-4 кл.)	70,11			
1	199		Санузел для мальчиков	1,75			
1	1000		Санузел для девочек	1,92			
1	1001		Санузел для девочек	3,23			
1	1002		Санузел для мальчиков	1,7			
1	1003		Коридор(рекреация)	81,66			
1	1004		Санузел для мальчиков	7,36			
1	1005		Тамбур	6,89			
1	1006		Лестничная клетка	26,47			
1	1007		Тамбур	3,3			
1	1008		Санузел для МГН	3,21			
1	1009		Санузел для преподавателей	2,06			
1	1010		Санузел для мальчиков	6,85			
1	1011		Санузел для девочек	7,69			
1	1012		Узел связи	3,85			
1	1013		ПУИ	3,52			
1	1014		Санузел для мальчиков	7,15			
1	1015		Санузел для девочек	7,35			
1	1016		С.у. для девочек	3,76			
1	1017		С.у. для мальчиков	3,66			
1	1018		Узел связи	3,71			
1	1019		ПУИ	3,4			
1	1020		Санузел для мальчиков	7,07			
1	1021		Санузел для девочек	7,35			
1	1022		С.у. для девочек	3,76			
1	1023		С.у. для мальчиков	3,62			
1	1024		ПУИ	4,93			
1	1025		Санузел для девочек	7,32			
1	1026		Санузел для мальчиков	10,08			
1	1027		Узел связи	3,62			
1	1028		ПУИ	3,58			
1	1029		Санузел для мальчиков	7,07			
1	1030		Санузел для девочек	7,19			
1	1031		С.у. для девочек	3,56			
1	1032		С.у. для мальчиков	3,62			
1	1033		Склад оружия	9,76			
1	1034		Лестничная клетка	26,28			
1	1035		Тамбур	6,45			
1	1036		Тамбур	6,45			
1	1037		Классное помещение на 25 уч. (1 кл.)	64,14			
1	1038		Соц педагог	15,93			
1	1039		Психолог	19,67			
1	1040		Инклюзия	37,38			
1	1041		Логопед	15,47			

1	1042		С/У для мальчиков	7,5			
1	1043		С/У для девочек	3,31			
1	1044		Моечная оборотной тары	6,3			
1	1045		Кладовая сухих продуктов и напитков	21,24			
1	1046		Помещение для обработки яиц	9,41			
1	1047		ПУИ	3,01			
1	1048		Душевая	3,32			
1	1049		Охлаждаемая камера пищевых отходов	7,1			
1	1050		Тамбур	4,24			
1	1051		Кладовая овощей	14,22			
1	1052		Моечная столовой посуды	31,3			
1	1053		Холодный цех	15,9			
1	1054		Тамбур	2,66			
1	1055		Гардеробная персонала	19,42			
1	1056		Комната персонала	10,38			
1	1057		Цех овощных полуфабрикатов	12,37			
1	1058		Кабинет заведующей столовой	10,68			
1	1059		Помещение для хранения и нарезки хлеба	9,77			
1	1060		Коридор	113,65			
1	1070		Горячий цех	67,59			
1	1071		Цех мучных изделий	13,45			
1	1072		Моечная кухонной посуды	10,61			
1	1073		Цех первичной обработки овощей	14,11			
1	1074		Доготовочный цех мясо-рыбных полуфабрикатов	22,57			
1	1075		Раздаточная	40,47			
1	1076		Охлаждаемая камера (среднетемпературная)	6,87			
1	1077		Охлаждаемая камера мясных и рыбных полуфабрикатов (среднетемпературная)	8,16			
1	1078		Охлаждаемая камера (среднетемпературная)	8,83			
1	1079		Охлаждаемая камера (среднетемпературная)	8,83			
1	1080		Умывальная	22,39			
1	1081		С.у.	4,25			
1	1082		Тамбур	4,47			
1	1083		Сервизная	13,47			
1	1084		Санузел для мальчиков	2			
1	1085		Санузел для мальчиков	1,81			
1	1086		Санузел для девочек	1,48			
1	1087		Санузел для девочек	1,46			
1	1088		Санузел для преп	2,6			

1	1089		Санузел для девочек	0,25			
1	1090		Гардероб Для преподавателей	27,1			
1	1091		Тамбур	3,88			
1	1092		Коворкинг	48,35			
1	1093		С.у.	2,47			
1	1094		С.у.	2,29			
1	1095		Коридор	19,18			
1	1096		Коридор	46,83			
1	1097		Фойе	79,83			
1	1098		Коридор	11,74			
1	1099		Коридор	24,78			
1	1100		Коридор	12,45			
2	201		Лестничная клетка	28,82			
2	202		Лестничная клетка	28,61			
2	203		Лифт	6,1			
2	204		Учебный кабинет истории и основ государства и права на 25 уч. (5-11 кл.)	65,68			
2	205		Учебный кабинет Я2 на 13 уч (5-11 кл.)	46,55			
2	206		Учебный кабинет физики на 25 уч. (5-11 кл.)	92,59			
2	207		Раздевальная	24,26			
2	208		Инвентарная	28			
2	209		Раздевальная	24,26			
2	210		Раздевальная	23,78			
2	211		Учебный зал для уроков физкультуры	672,75			
2	212		Учебный кабинет Я2 на 13 уч (2-4 кл.)	45,57			
2	213		Учебный кабинет Я2 на 13 уч (5-11 кл.)	46,81			
2	214		Учебный кабинет физики 25 уч. (5-11 кл.)	88,24			
2	215		Лестничная клетка	28,57			
2	216		Коридор(рекреация)	222			
2	217		Классное помещение на 25 уч. (2-4 кл.)	63,41			
2	218		Классное помещение на 25 уч. (2-4 кл.)	64,11			
2	219		Лестничная клетка	30,53			
2	220		Коридор(рекреация)	278,63			
2	221		Лестничная клетка	28,49			
2	222		Лаборантская	17,46			
2	223		Санузел для девочек	2,68			
2	224		Санузел для мальчиков	2,68			
2	225		Учебный зал для уроков физкультуры	663,39			
2	226		Учебный кабинет Я2 на 13 уч (5-11 кл.)	44,95			
2	227		Учебный кабинет Я2 на 13 уч (5-11 кл.)	47,6			

2	228		Раздевальная	23,78			
2	229		Душевая	5,2			
2	230		Душевая	5,21			
2	231		Санузел для мальчиков	2,65			
2	232		Душевая	5,15			
2	233		Душевая	5,15			
2	234		Санузел для девочек	2,65			
2	235		Тренерская	14,42			
2	236		ПУИ	7,53			
2	237		Актовый зал на 432 мест	228,27			
2	238		ПУИ	7,53			
2	239		Учебный кабинет Я1 на 25 уч. (5-11 кл.)	62,92			
2	240		Учебный кабинет истории и основ государства и права на 25 уч. (5-11 кл.)	64,98			
2	241		Артистическая	9,8			
2	242		Кладовая декораций	11,65			
2	243		Артистическая	9,78			
2	244		Коридор	27,93			
2	245		Кабинет для проведения уроков цифровой грамотности, информатики и робототехники на 13 уч. (2-4 кл.)	53,38			
2	246		Лаборантская каб.инф.	21,34			
2	247		Инвентарная	29,54			
2	248		Тренерская	14,19			
2	249		Коридор(рекреация)	76,79			
2	250		Кабинет для проведения уроков цифровой грамотности, информатики и робототехники на 13 уч. (2-4 кл.)	54,35			
2	251		Учебный кабинет информатики на 12 уч. (5-11кл.)	51,62			
2	252		Учебный кабинет информатики на 13 уч. (5-11кл.)	52,97			
2	253		Лаборантская	17,19			
2	254		Классное помещение на 25 уч. (2-4 кл.)	62,91			
2	255		Классное помещение на 25 уч. (1 кл.)	62,63			
2	256		Классное помещение на 25 уч. (1 кл.)	67,35			
2	257		Классное помещение на 25 уч. (2-4 кл.)	64,16			
2	258		Классное помещение на 25 уч. (2-4 кл.)	66,62			

2	259		Классное помещение на 25 уч. (2-4 кл.)	62,54			
2	260		Учебный кабинет Я1 на 25 уч. (5-11 кл.)	63,79			
2	261		Коридор(рекреация)	261,06			
2	262		Учебный кабинет химии на 25 уч. (5-11 кл.)	88,77			
2	263		Учебный кабинет химии и нано технологии на 25 уч. (5-11 кл.)	83,38			
2	264		Лаборантская	20,39			
2	265		Учительская	55,58			
2	266		Классное помещение на 25 уч. (2-4 кл.)	66,26			
2	267		Учебный кабинет Я2 на 13 уч (5-11 кл.)	45,47			
2	268		Учебный кабинет Я2/Я3 на 13 уч. (1-4 кл.)	46,68			
2	269		Учебный кабинет Я2 на 13 уч (5-11 кл.)	44,75			
2	270		Коридор(рекреация)	200,42			
2	271		Учебный кабинет Я2 на 13 уч (5-11 кл.)	51,03			
2	272		Коворкинг для средних классов	45,57			
2	273		Санузел для девочек	2,07			
2	274		Помещение тех персонала	19,94			
2	275		Душевая	1,96			
2	276		Кабинет зав.хоза	21,33			
2	277		Учебный кабинет Я2/Я3 на 13 уч. (1-4 кл.)	46,55			
2	278		Лестничная клетка	26,7			
2	279		Санузел для МГН	3,23			
2	280		Санузел для преподавателей	2,07			
2	281		Санузел для мальчиков	6,82			
2	282		Санузел для девочек	6,29			
2	283		Комната личной гигены	1,38			
2	284		Узел связи	3,74			
2	285		ПУИ	3,26			
2	286		Санузел для мальчиков	7,15			
2	287		Санузел для девочек	5,94			
2	288		Комната личной гигены	1,37			
2	289		С.у. для девочек	3,76			
2	290		С.у. для мальчиков	3,66			
2	291		Узел связи	3,74			
2	292		ПУИ	3,43			
2	293		Санузел для мальчиков	7,01			
2	294		Санузел для девочек	7,29			
2	295		С.у. для девочек	3,76			
2	296		С.у. для мальчиков	3,62			
2	297		Узел связи	3,67			
2	298		ПУИ	3,41			

2	299		Санузел для мальчиков	7,95			
2	2000		Санузел для девочек	7,51			
2	2001		С.у. для девочек	3,88			
2	2002		С.у. для мальчиков	4,06			
2	2003		Кладовая декораций	11,44			
2	2004		Лаборантская	19,25			
2	2005		Гардероб для учителей	20,5			
2	2006		ПУИ	4,09			
2	2007		Санузел для девочек	7,6			
2	2008		Санузел для мальчиков	10,79			
2	2009		Санузел для МГН	9,76			
2	2010		Санузел для мальчиков	7,15			
2	2011		Коридор	20,41			
2	2012		Санузел для девочек	6,28			
2	2013		Комната личной гигены	1,37			
2	2014		С.у. для девочек	3,96			
2	2015		С.у. для мальчиков	3,66			
2	2016		Узел.связи	4,92			
2	2017		Коридор(рекреация)	135,6			
2	2018		Коридор	18,88			
2	2019		Коридор	18,86			
2	2020		Коридор(рекреация)	53,52			
2	2021		Коридор	123,32			
2	2022		Гардероб	23,3			
3	301		Лестничная клетка	28,28			
3	302		Лестничная клетка	28,02			
3	303		Коридор	194,17			
3	304		Лифт	6,1			
3	305		Коридор	176,51			
3	306		Учебный кабинет географии на 25 уч. (5-11 кл.)	65,48			
3	307		Учебный кабинет географии на 25 уч. (5-11 кл.)	65,09			
3	308		Учебный кабинет биологии на 25 уч. (5-11 кл.)	84,55			
3	309		Лаборантская	17,81			
3	310		Классное помещение на 25 уч. (2-4 кл.)	64,14			
3	311		Кабинет музыки	62,31			
3	312		Кабинет музыки	73,44			
3	313		Учебный кабинет Я1 на 25 уч. (5-11 кл.)	66,43			
3	314		Учебный кабинет Я1 на 25 уч. (5-11 кл.)	61,94			
3	315		Учебный кабинет Я1 на 25 уч. (5-11 кл.)	64,33			
3	316		Учительская	63,26			
3	317		Классное помещение на 25 уч. (2-4 кл.)	65,19			

3	318		Классное помещение на 25 уч. (2-4 кл.)	62,54			
3	319		Классное помещение на 25 уч. (2-4 кл.)	62,63			
3	320		Классное помещение на 25 уч. (2-4 кл.)	62,94			
3	321		Узел.связи	4,92			
3	322		ПУИ	4,15			
3	323		Санузел для девочек	7,61			
3	324		Санузел для мальчиков	11,39			
3	325		Учебный кабинет биологии на 25 уч. (5-11 кл.)	88,03			
3	326		Лестничная клетка	28,3			
3	327		Классное помещение на 25 уч. (2-4 кл.)	67,34			
3	328		Классное помещение на 25 уч. (2-4 кл.)	65			
3	329		Классное помещение на 25 уч. (2-4 кл.)	68,95			
3	330		Лестничная клетка	28,25			
3	331		Классное помещение на 25 уч. (2-4 кл.)	62,91			
3	332		Санузел для МГН и З.Б.	5,42			
3	333		Коридор	138,12			
3	334		Коридор(рекреация)	176,38			
3	335		Лаборантская	20,14			
3	336		Тамбур	25,78			
3	337		Учебный кабинет Я1 на 25 уч. (5-11 кл.)	63,33			
3	338		Учебный кабинет Я2/Я3 на 13 уч. (1-4 кл.)	49,41			
3	339		Классное помещение Я2/Я3 на 13 уч. (1-4 кл.)	45,59			
3	340		Коворкинг младших классов	51,28			
3	341		Учебный кабинет информатики на 13 уч. (5-11кл.)	51,66			
3	342		Учебный кабинет информатики на 13 уч. (5-11кл.)	53,92			
3	343		Лаборантская	18,88			
3	344		Коворкинг для средних классов	44,79			
3	345		Коридор(рекреация)	275,45			
3	346		Учебный кабинет Я3 на 13 уч (5-11 кл.)	46,8			
3	347		Классное помещение на 25 уч. (2-4 кл.)	62,78			
3	348		Учебный кабинет Я3 на 13 уч. (5-11 кл.)	45,14			
3	349		Зал хореографии	149,67			
3	350		Раздевальная	17,74			
3	351		Раздевальная	17,38			

3	352		Лестничная клетка	28,87			
3	353		Лестничная клетка	29,15			
3	354		Учебный кабинет Я3 на 13 уч (5-11 кл.)	44,75			
3	355		Санузел для МГН	3,23			
3	356		Санузел для преподавателей	2,06			
3	357		Санузел для мальчиков	6,82			
3	358		Санузел для девочек	6,29			
3	359		Комната личной гигены	1,38			
3	360		Узел связи	3,74			
3	361		ПУИ	3,26			
3	362		Санузел для мальчиков	7,14			
3	363		Санузел для девочек	5,53			
3	364		Комната личной гигены	1,38			
3	365		С.у. для девочек	3,76			
3	366		С.у. для мальчиков	3,66			
3	367		Узел связи	3,74			
3	368		ПУИ	3,39			
3	369		Санузел для мальчиков	7			
3	370		Санузел для девочек	5,44			
3	371		К.гиг.д	1,44			
3	372		С.у. для девочек	3,76			
3	373		С.у. для мальчиков	3,62			
3	374		Узел связи	3,67			
3	375		ПУИ	3,41			
3	376		Санузел для мальчиков	7,9			
3	377		Санузел для девочек	6,1			
3	378		К.гиг.д	1,38			
3	379		С.у. для девочек	3,87			
3	380		С.у. для мальчиков	4,06			
3	381		Коридор	95,78			
3	382		Учебный кабинет Я3 на 13 уч (5-11 кл.)	46,59			
3	383		Коридор	20,43			
3	384		Учебный кабинет истории и основ государства и права на 25 уч. (5-11 кл.)	63,46			
3	385		Коридор(рекреация)	45,22			
3	386		Учебный кабинет истории и основ государства и права на 25 уч. (5-11 кл.)	64,28			
3	387		Учебный кабинет истории и основ государства и права на 25 уч. (5-11 кл.)	62,58			
3	388		Коридор	22,09			
3	389		Коридор	35,96			
3	390		Санузел для мальчиков	7,15			
3	391		Санузел для девочек	6,33			
3	392		Комната личной гигены	1,37			
3	393		С.у. для девочек	4			

3	394		С.у. для мальчиков	3,66			
3	395		Учебный кабинет Я2 на 13 уч. (5-11 кл.)	49,63			
3	396		Коридор(рекреация)	234,87			
4	401		Лестничная клетка	28,82			
4	402		Лестничная клетка	28,02			
4	403		Кабинет математики на 25 уч. (5-11 кл.)	64,22			
4	404		Кабинет математики на 25 уч.(5-11кл.)	64,34			
4	405		Учебный кабинет Я3 на 13 уч (5-11 кл.)	49,8			
4	406		Учебный кабинет Я3 на 13 уч (5-11 кл.)	45,4			
4	407		Книгохранилище	88,61			
4	408		Кабинет математики на 25 уч. (5-11 кл.)	64,14			
4	409		Кабинет математики на 25 уч. (5-11 кл.)	65,2			
4	410		Кабинет математики на 25 уч. (5-11 кл.)	64,52			
4	411		Библиотека с книгохранилищем и читальным залом	167,29			
4	412		Узел.связи	4,92			
4	413		Санузел для девочек	7,61			
4	414		Санузел для мальчиков	10,72			
4	415		Санузел для мальчиков	0,18			
4	416		Санузел для МГН	5,42			
4	417		Санузел для преподавателей	10,16			
4	418		Лифт	6,1			
4	419		Коридор	198,65			
4	420		Коридор	215,41			
4	421		Коридор(рекреация)	87,9			
4	422		ПУИ	3,81			
4	423		Учебный кабинет Я3 на 13 уч. (5-11 кл.)	46,54			
4	424		Кабинет математики на 25 уч.(5-11кл.)	63,47			
4	425		Учительская	57,12			
4	426		Визуального искусства	78,3			
4	427		Stem лаборатория	76,83			
4	428		Лестничная клетка	29,21			
4	429		Лестничная клетка	29,18			
4	430		Учебный кабинет Я3 на 13 уч (5-11 кл.)	44,7			
4	431		Санузел для МГН	3,23			
4	432		Санузел для преподавателей	2,07			
4	433		Санузел для мальчиков	6,82			
4	434		Санузел для девочек	5,75			
4	435		Комната личной гигены	0,54			

4	436		Узел связи	3,65			
4	437		ПУИ	3,42			
4	438		Санузел для мальчиков	7,83			
4	439		Санузел для девочек	6,12			
4	440		К.гиг.д	1,38			
4	441		С.у. для девочек	3,87			
4	442		С.у. для мальчиков	4,06			
4	443		К. Робототехники	86,89			
4	444		Коворкинг старших классов	56,03			
4	445		Учительская	57,12			
4	446		Лестничная клетка	26,79			
4	447		Коридор	52,11			
4	448		Коридор	48,86			
4	449		Коридор	63,89			
4	450		Учебный кабинет Я3 на 13 уч (5-11 кл.)	44,7			

продолжение таблицы

Площадь по внутреннему обмеру (м2), в том числе								
В отдельных квартирах	В общежитиях	В гостиницах	Торговая	Промышленно-производственных зданий и сооружений	Складская	Учреждений образования	Предприятий бытового обслуживания	Организаций и учреждений управления, научных, банковских, общественных и т.п.
9	10	11	12	13	14	15	16	17
						6074,02		

Техническое описание конструктивных элементов основного строения

№ п.п.	Наименование конструктивных элементов	Описание конструктивных элементов (материал, отделка и т.д.)
1	2	3
1	Фундамент	фундаментная плита толщиной 700мм
2	1) наружные и внутренние капитальные стены	цокольный этаж – монолитная стена 200мм. с 1 по 4 – газоблок 250мм, кирпич – 250 мм

	2) перегородки			ГКЛ – 100 мм. газоблок – 100мм, кирпич- 120мм
3	Перекрытия	чердачное		монолитная плита 250мм
		междуэтажное		монолитная плита 250мм
4	Крыша			Вентилируемая. гидроизоляция - рулонная мастика ЭКП,ЭПП
5	Полы	1-го этажа		стяжка, поверх линолеум, керамогранит, ковровая плитка. полиуретановый наливной пол
		последующих этажей		
6	Проемы	окна		из профиля ПВХ, с двухкамерным стеклопакетом. Витражи - алюминиевые
		двери		Стальные, деревянные
7	Отделочные работы	внутренние		керамогранит. покраска
		наружные		гранит. ФЦП, травертин
8	Горячее водоснабжение			через тепловой узел (теплообменник)
9	Водопровод			центральное (городской) водоснабжение с магистральной трубы
10	Канализация			центральное (городской) в магистральные трубы
11	Электроосвещение			БКТП
12	Отопление	печное		
13		печное газовое		
14		от ТЭЦ		
15		от АГВ		
16		от индивидуальной отопительной установки	на газе	
17			на твердом топливе	

18		от районной котельной	на газе	
19			на твердом топливе	
20	Разные работы			

Техническое описание внутридворовых сооружений

Наименование сооружений	Размер в метрах				Объем (м 3)	Материал
	длина	ширина	площадь	высота или глубина		
1	2	3	4	5	6	7
БКТП	7,5м	7.5м	56,25 м2	3,35 м	188,44 м3	Стеновые сэндвич-панели с пожаробезопасным заполнением и утеплением толщ.: наружные стены 100 мм , внутренние 50мм с полимерным покрытием

Техническое описание отдельных частей строения (подвалов, полуподвалов, мезонинов, мансард)

Наименование и назначение отдельных частей строения	Заглубление спланированной поверхности земли до пола подвала	Описание элементов					
		стены	перекрытия	полы	внутренняя отделка	крыша	дополнительные устройства
1	2	3	4	5	6	7	8
Подвал	-1,05м	монолит-200мм	монолит-200мм	бетонные	без отделки		
Техподполья	-0,07м	монолит-200мм	монолит-200мм	бетонные	без отделки		

Исчисление площадей и объемов основной и отдельных частей строения (подвалов, полуподвалов, мезонинов, мансард, крыш, пристроек и т.п.)

Наименование частей строения и пристроек	Формула для подсчета площадей по наружному обмеру	Площадь (м 2)	Высота (м)	Объем (м 3)	Наименование частей строения и пристроек	Формула для подсчета площадей по наружному обмеру	Площадь (м 2)	Высота (м)	Объем (м 3)
1	2	3	4	5	6	7	8	9	10

Подвал	сумма площадей помещени и	390,45	2,85	1112,78					
Техподполья	сумма площадей помещени и	5 934,92	2,15	12 760,08					

Заказчик:
Директор департамента строительства по реализации национального проекта Куанышев Эдуард Табылдеевич,

фамилия, имя, отчество (при наличии), подпись руководителя

подпись_____ дата _____ М.П.

Авторский надзор: Сарбас Табит Нұртайұлы

фамилия, имя, отчество (при его наличии), подпись эксперта

подпись_____ дата _____ М.П.

Приложение 3 к акту приемки объекта в эксплуатацию форма

Технические характеристики объекта (линии электропередач)

№ п/п	Наименование	Единица измерения	Количество
1	2	3	4
1	Воздушные ЛЭП низкого напряжения ...	киломерт (далее – км)	-
2	Воздушные ЛЭП Высокого напряжения 10 кВ	км	-
3	Кабельные ЛЭП низкого напряжения 0,4кВ	км	2,74
4	Кабельные ЛЭП высокого напряжения 20кВ	км	
5	Площадь опор	м 2	
6	Опоры:		42
	1) металлические	штук (далее – шт)	42
	2) деревянные с деревянными приставками	шт	
	3) деревянные с железобетонными приставками	шт	
	4) железобетонные	шт	
	5) тросовые подвесы	шт	
7	Провода:		
	1) медные	км	
	2) алюминиевые	км	
	3) сталеалюминиевые	км	
8	Кронштейны для светильников:		46
	1) железобетонные	шт	
	2) металлические	шт	46
9	Арматура уличного освещения:		
	1) светильники с лампами накаливания	шт	
	2) светильники с ртутными лампами	шт	
	3) светильники с люминесцетными лампами (светододные)	шт	46
10	Кабели:		
	1) марки АПвВГнг(А) 4х240 напряжением до 0,4кВ	км	2,74
	2) марки АПвВГнг(А) 4х150 напряжением до 0,4кВ	км	0,087
	3) марки АПвБВнг(А)-LS 3х120/50TAL-20 напряжением до 20кВ	км	
11	Муфты соединительные	шт	4
12	Муфты концевые	шт	28

13	Контуры заземления	м	87
14	Устройства грозозащиты	шт	
15	Дорожные покрытия кабельных сетей:		
	1) асфальтобетонные	м 2	
	2) булыжные	м 2	
	3) тротуары	м 2	

Заказчик:
Директор департамента строительства по реализации национального проекта Куанышев Эдуард Табылдеевич,

фамилия, имя, отчество (при наличии), подпись руководителя

подпись_____ дата _____М.П.

Авторский надзор: Сарбас Ғабит Нұртайұлы

фамилия, имя, отчество (при его наличии), подпись эксперта

подпись_____ дата _____М.П.

Приложение 12 к акту приемки объекта в эксплуатацию

форма

Технические характеристики объекта (зеленые насаждения)

№ п.п.	Наименование	Единица измерение	Количество	Примечание
1	2	3	4	5
1	Длина улицы	м		
2	В том числе озелененная часть	м2		
3	Средняя ширина проезда	м	6	
4	Общая площадь объекта (проезд, сквер, парк, бульвар)	м2		
5	Под зелеными насаждениями, из них			
	под деревьями	м2		
	под кустарниками	м2		
	под цветниками	м2		
	под газонами	м2	6506,95	
	в т.ч. - обыкновенные	м2		
	- партерные	м2		
	- луговые	м2		
6	Под замощением, из них			
	асфальтовое покрытие	м2	6924,97	
	щебеночное покрытие	м2		
	плитами	м2		
	грунтовые улучшенные	м2		
	грунтовые	м2		
7	Под строениями	м2	164,49	
8	Под сооружениями	м2		
9	Под водоемами	м2		
10	Прочие	м2		
11	деревья	шт	215	
12	кусты	шт		
13	кустарники	шт	70	
14	цветники			
15	газоны	м2	6506,95	
16	порода деревьев		Клен, Туя, Ясень	
17	возраст	год	1,7-3м	

Заказчик:

Директор департамента строительства по реализации национального проекта Куанышев Эдуард Табылдеевич,

фамилия, имя, отчество (при наличии), подпись руководителя

подпись_____ дата _____М.П.

Авторский надзор: Сарбас Ғабит Нұртайұлы

фамилия, имя, отчество (при его наличии), подпись эксперта

подпись_____ дата _____М.П.

Приложение 13 к акту приемки объекта в эксплуатацию форма

Технические характеристики объекта (сети, водоводы, коллекторы и тому подобное)

№ п/п	Наименование	Единицы измерения	Количество, протяженность	Примечание
1	2	3	4	5
	Водопровод			
1	Водоводы (общая протяженность)	м	434	
	1) из стальных труб	м	7	Ввод здание
	2) из чугунных труб	м		
	3) из асбестоцементных труб	м		
	4) из железобетонных труб	м		
	5) трубами напорными ПЭ ПЭ – 100 SDR 17 280x16.6. 32x3,0	м	427	
2	Распределительная сеть (общая протяженность)	м		
3	Прочие устройства			
	Смотровой колодец	шт	3	
	Задвижка d- 100	шт	-	
	" d- 200	шт	-	
	Вентили d- 32	шт	-	
	Гидрант	шт	2	
	Водопроводный ввод	шт	-	
	Стальной футляр	шт	-	
	Питьевой фонтанчик	шт		
	Канализация			
1	Коллекторы (общая протяженность)	м		
2	Канализационная сеть (общая протяженность)	м		
	1) из керамических труб	м		
	2) из чугунных труб	м		
	3) из бетонных труб	м		
	4) из асбестоцементных труб	м		
	5) из железобетонных труб	м		
	6) из полиэтилена	м	370	
	жироуловитель	шт	1	
3	Прочие устройства			
	Смотровой колодец	шт	14	
	Выпуск	шт		
	Канализация ливневая			
1	Коллекторы (общая протяженность)	м		
2	Канализационная сеть (общая протяженность)	м		
	1) из керамических труб	м		
	2) из чугунных труб	м		
	3) из бетонных труб	м		
	4) из асбестоцементных труб	м		
	5) из железобетонных труб	м		
3	Прочие устройства			
	Смотровой колодец	шт		

	Выпуск	шт		

Схема привязки колодца к постоянным точкам-ориентирам

Заказчик:
Директор департамента строительства по реализации национального проекта Куанышев Эдуард Табылдеевич,

фамилия, имя, отчество (при наличии), подпись руководителя

подпись_____ дата _____М.П.

Авторский надзор: Сарбас Ғабит Нұртайұлы

фамилия, имя, отчество (при его наличии), подпись эксперта

подпись_____ дата _____М.П.

Приложение 14 к акту приемки
объекта в эксплуатацию
форма

Технические характеристики объекта (тепловая трасса)

№ п/п	Наименование	Единицы измерения	Количество, протяженность	Примечание
1	Протяженность тепловой трассы	м	150	
	Протяженность воздушной прокладки:	м		
	1) на эстакадах	м		
	2) на опорах	м		
	Количество опор	шт		
	Протяженность подземной прокладки:	м		
	1) в проходных каналах	м		
	2) в полупроходных каналах	м		
	3) бесканальная прокладка	м		
2	Количество колодцев (камер)	шт	1	
3	Количество компенсаторов	шт	1	
4	Количество вводов	шт	1	
5	Количество задвижек	шт	2	

Горизонтальный разрез колодца	Вертикальный разрез колодца
Масштаб _____	Масштаб _____
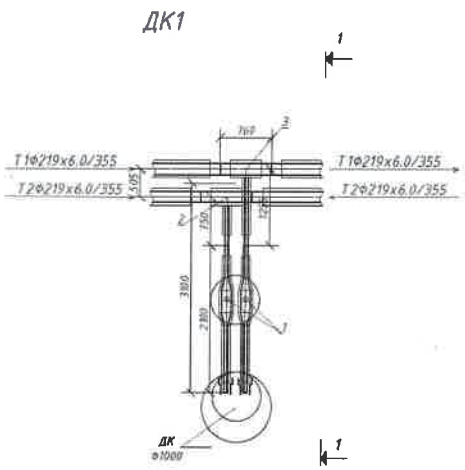	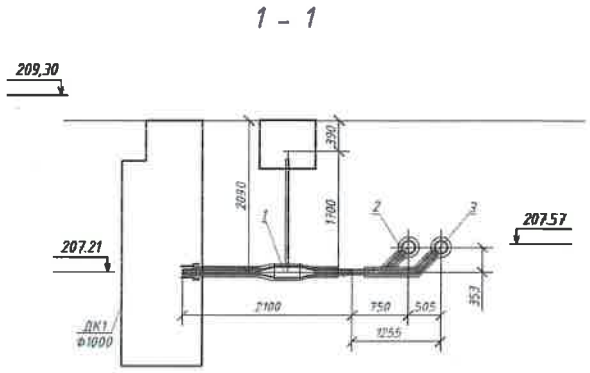

Спецификация

11

Поз	Наименование и техническая характеристика	Тип, марка, обозначение документа, опросного листа	Код продукции	Поставщик	Ед изме-рения	Кол	Масса 1ед. кг	Примечание
1	Теплоизолированная труба (по ГОСТ 30732-06)	Ст 219х6.0-1.ППУ-ПЭ	241.402-0110		м	307.0	46.8	с запасом на обрез: 2*0.4м с фактическим расходом 0.76м
2	Отвод стандартный (по ГОСТ 30732-06)	Ст 219х6.0-90°-1.ППУ-ПЭ	241.405-0110		шт.	16	58.0	
3	Отвод нестандартное L1=500мм, L2=500м. (по ГОСТ 30732-06)	Ст 219х6.0-90°-1.ППУ-ПЭ	241.405-0110		шт.	2	58.0	
4	Отвод стандартное, L1=1000мм, L2=1200м, с металлической заглушкой изоляции и кабелем вывода нагрузки	Ст 219х6.0-90°-2-ППУ-ПЭ-МЭИ-КВТ	241.405-0110		шт.	2	58.0	
5	Концевой элемент трубопровода с кабелем вывода и металлической заглушкой изоляции нагрузки, L1=2200м (по ГОСТ 30732-06)	Ст 219х6.0-1-ППУ-ПЭ-МЭИ-КВТ	241.614-0110		шт	2	65.0	
6	Тройниковое ответвление стандартное с накладной - выдвт (по ГОСТ 30732-06)	Ст 219х6/76х3.5-1.ППУ-ПЭ	241.406-0611		шт	1		ДК1 (150/50)
7	Тройниковое ответвление нестандартное с накладной - выдвт, L1=760мм, L2=1255мм (по ГОСТ 30732-06)	Ст 219х6/76х3.5-1.ППУ-ПЭ	241.406-0611		шт	1		ДК1 (150/50)
8	Кран шаровый трехходовой с металлической заглушкой изоляции. L=1500мм (по ГОСТ 30732-06)	DN65 Ст76х3.5-1.ППУ-ПЭ-ПП-МЭИ Брэнд Белимо х	242-208-0706-0001		шт	2		ДК1 управление Т-образный ключ
9	Универсальный Т-образный ключ 10/27 для шарового крана	S=27 мм			шт	1		
10	Комплект для изоляции стыка с термоусаживаемой муфтой (по ГОСТ 30732-06)	Муфта термоусаживаемая Тип2 160-340мм Печатник 219/159-ППУ-ПЭ	241.408-0110		шт	60		
11	Комплект для изоляции стыка с термоусаживаемой муфтой (по ГОСТ 30732-06)	Муфта термоусаживаемая Тип2 160-340мм Печатник 76/160-ППУ-ПЭ	241.408-0103		шт	2		
12	Полиэтиленовый лист	НПЭ 45*1200*2000			шт	16		
13	Предупредительная табличка на здание			Изг изготовление	шт	2		смотри часть АС
14	Сигнальный столбик			Изг изготовление	шт	1		смотри часть АС
15	Дорожный маркер Красный 2шт			Изг изготовление	шт.	7		смотри часть АС
16	Указательная бирка			Изг изготовление	шт	2		смотри часть АС
17	Кран шаровый для выпуска воздуха 1" Ду25. Ру40	BVR Danfoss 0160-01658	242-206-1505-0001		шт	2		Сервисный установить в тепловом узле в котельной
18	Сигнальная лента		240.101-0600		п.м	325.2		
19	Конструкция прохода теплопроводов через стены зданий и камер				шт	4		смотри лист 8
20								
21								
22								

Примечание
При изготовлении труб и фасонных изделий применяется сталь марки Ст20. ГОСТ 10705-80
Возможна замена марки запорной арматуры при условии соответствии технических параметров и характеристик

Изм.	Кол.уч.	Лист	№док.	Подпись	Дата	03-24052023-ТС.СО		
ГИП		Бондарев			09.23	Спецификация оборудования, изделий и материалов	Стадия	Лист	Листов
ГАП		Тишков			09.23		РП	1	1
Разработал		Камкина			09.23		100 "Engineering Center Ltd"		
Проверил		Борщева Е			09.23				
Н.контроль		Пилипенко			09.23				

Формат А3

Инв. № подл. | Подпись и дата | Взамен инв. №

Заказчик:
Директор департамента строительства по реализации национального проекта Куанышев Эдуард Табылдеевич.

фамилия, имя, отчество (при наличии), подпись руководителя

подпись_____ дата _____ М.П.

Авторский надзор: Сарбас Габит Нұртайұлы

фамилия, имя, отчество (при его наличии), подпись эксперта

подпись_____ дата _____ М.П.

Приложение 16 к акту приемки объекта в эксплуатацию

форма

Технические характеристики объекта (линии связи)

№ п/п	Наименование	Единицы измерения	Количество, протяженность
1	2	3	4
1	Воздушные линии связи, в том числе:	км	
2	Кабельные линии связи, в том числе:	км	
	1) марка	км	
	2) марка	км	
	3) марка	км	
3	Опоры, в том числе:	шт	
4	Колодцы сетевые, в том числе:	шт	
	1) ККС 1	шт	
	2) ККС 2	шт	2
5	Муфты соединительные	шт	
6	Коллекторы коммуникационные, в том числе:		
8	Прочие устройства		

Горизонтальный разрез колодца	Вертикальный разрез колодца
Масштаб _____	Масштаб _____
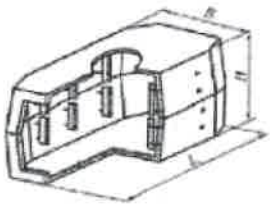	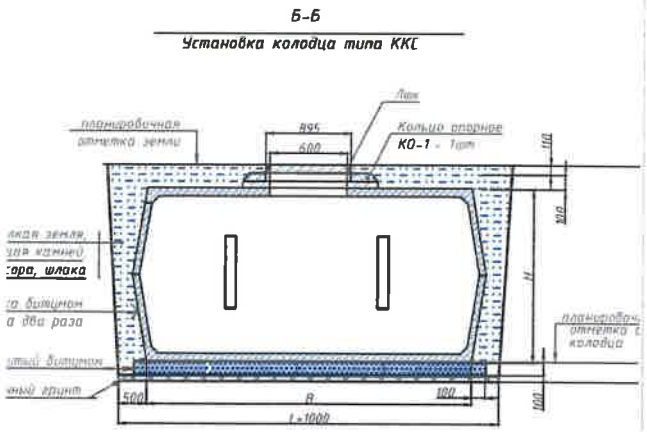

Спецификация:

Позиция	Наименование и техническая характеристика	Тип, марка, обозначение документа, опросного листа	Код оборудования, изделия, материала	Завод-изготовитель	Единица измерения	Количество	Масса единицы, кг	Примечание
	Трубные изделия							
1	Труба полиэтиленовая диаметром 110 мм толщина стены 6,3 мм	ГОСТ 10599-2001	261-204-0709 РСНБ РК 2022		м	101		
2	Труба гладкая жесткая ПВХ диаметром 32 мм	ГОСТ 10599-2001	261-307-0204 РСНБ РК 2022		м	35		
3	Нетрудные							
4	Прогульный грунт	СТ РК 1219-2009	211-201-0101		м²	8,29		
5	Щебень пропитый битумом		211-201-0601		м²	0,96		
6	Распределительная коробка	КМП-030-036	0105-0402-0500 ГСЦ РСНБ РК 2023		шт	5		
7	Болт анкерный с гайкой	М8х60	219-301-0107		шт	71		Установить на каждые 0,5м для труб ø32 мм
8	Хомут стальной 1" (32-37мм)	Хомут стальной 1" (32-37мм)	261-201-0221 РСНБ РК 2022		шт	71		Установить на каждые 0,5м для труб ø32 мм
9	Колодец телефонный типа ККК-2-10	ККК-2-10	225-201-0101		шт	2		
10	Опорные кольца	КО-1	225-301-0208 РСНБ РК 2022		шт	6		
11	Люк чугунный с запорным устройством	МГТС ВЧШТ тип Т (-250 (РТС) 2 Т 8-60	244-202-0102		шт	2		
12	Кронштейн ККП 1-600		261-404-0521 РСНБ РК 2022		шт	4		
13	Труп		261-404-0521 РСНБ РК 2022		шт	0		
14	Консоль 2-х местная с болтом в комплекте	ККК-2	261-404-0436		шт	4		
15	Лента изоляционно-полимерная		261-107-0694		м²	0,24		
16	Оптический распределительный кросс укомплектованный	ПК FCBX24-1U-24LCU109 1U			шт	1		
17	Сплитер оптоволоконный 1х8	PLC A-Optrik 1x8 SC/APC 15m SM			шт	1		

Примечание

Поставщики материалов, принятые в проекте, взяты для ценообразования. Применение материалов и/или аналогов в проекте возможна при соблюдении технических свойств основного материала

Изм	Кол.уч.	Лист	№ док.	Подп.	Дата	03-240520ЭС-ОПСС		
Гип		Бородавкин			09.23	"Строительство школы в микрорайоне "Жана қала" города Туркестан, Туркестанской области"		
Гип		Мазаев			09.23	Наружные сети связи	Стадия	Лист	Листов
Выполнил		Кенжеев Е.			09.23		РП	1	1
Проверил		Бердиев А.			09.23	Ведомость объемов работ	ТОО "Engineering Center Ltd"		
Н.контр.		Тельбаев			09.23				

Инв.№ подл. | Подп. и дата | Взам.инв.№

Записки

Схема привязки колодцев кабельной линии связи и НУП к постоянным точкам-ориентирам

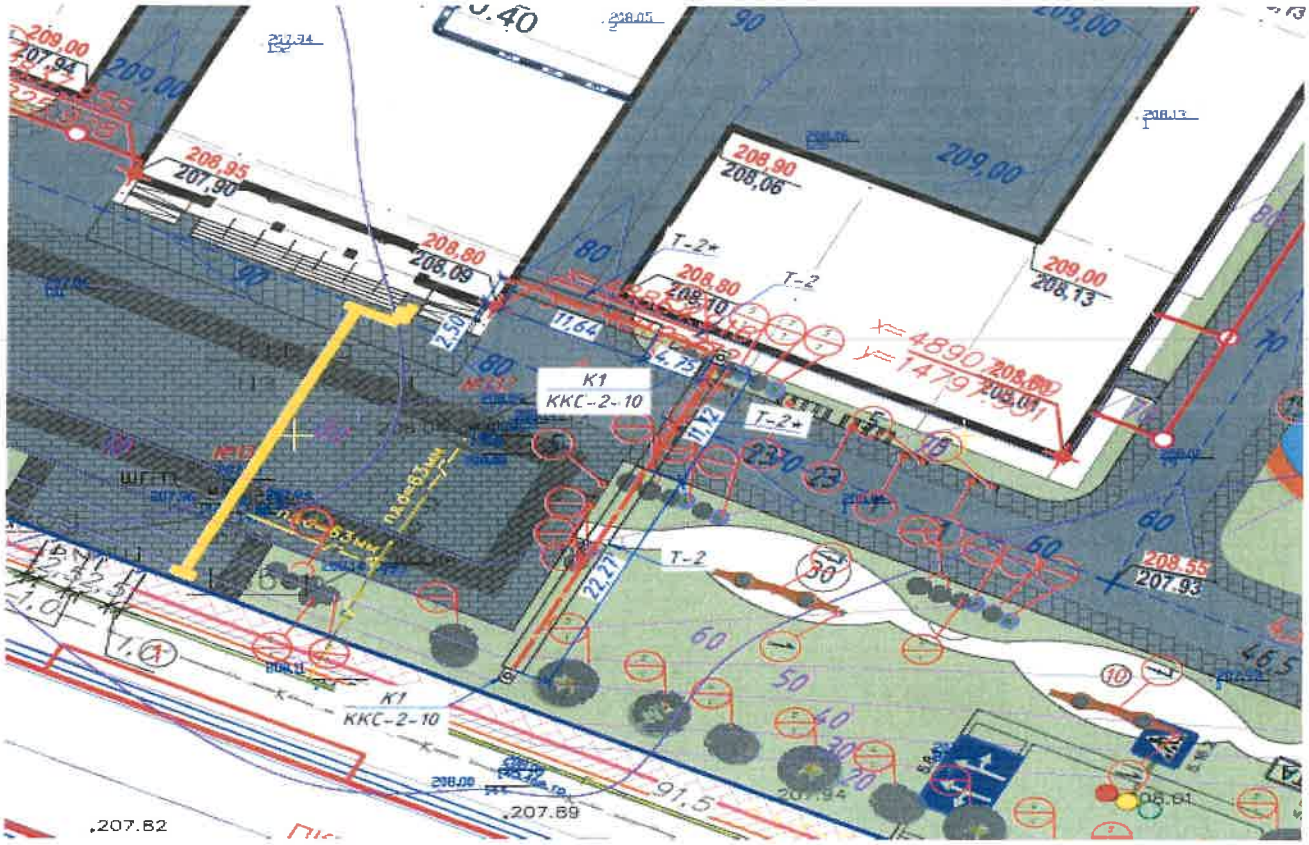

Заказчик:
Директор департамента строительства по реализации национального проекта Куанышев Эдуард Табылдеевич.

фамилия, имя, отчество (при наличии), подпись руководителя

подпись_____ дата_____М.П.

Авторский надзор: Сарбас Габит Нуртайулы

фамилия, имя, отчество (при его наличии), подпись эксперта

подпись_____ дата _____М.П.

Исполнительная съемка

"Строительство школы в микрорайоне "Жана кала" на 2000 обучающихся в городе Туркестан, Туркестанской области"

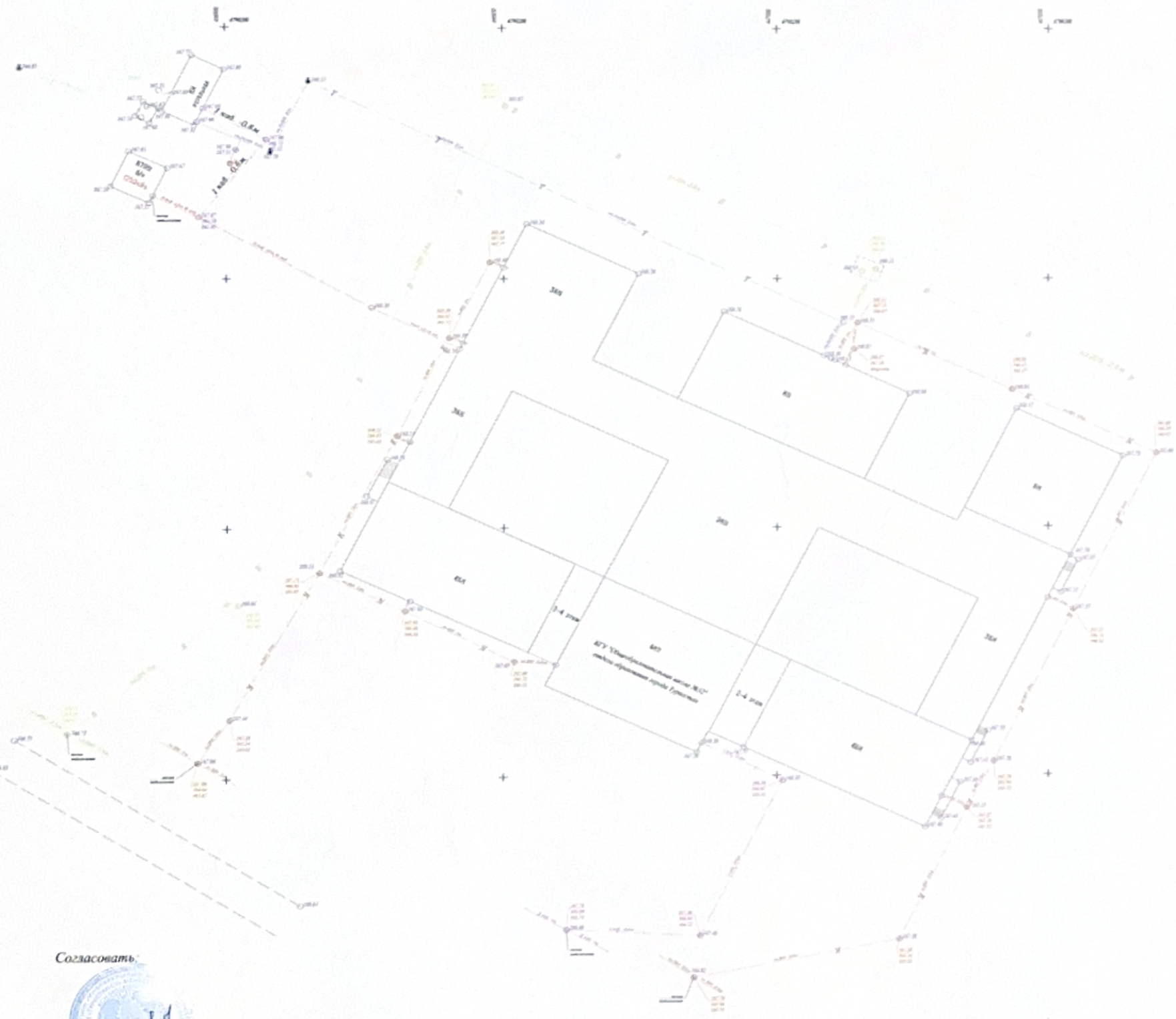
3Ка
3Кб
3Кв
3Кг
3Кд
3Ка
3Кж
3Ки
3Кз
3Ка
3Ка
3Ка

KZ.T.19.2320 TESTING	Аккредаттау аттестаты № KZ. T. 19.2320 «15»04.2020ж. «15»04.2025ж дейін жарамды. 30маусым 2021 өзгертілген күні Аттестат аккредитации №KZ.T.19.2320 от«15».04.2020г. действителен до «15».04.2025года. дата изменения: 30июнь 2021г	Нысанның БҚСЖ бойынша коды Код формы по ОКУД _____ КҰЖЖ бойыншаұйым коды Код организации по ОКПО _____
ҚР ДСМ Санитарлық-эпидемиологиялық бақылау комитетінің «Ұлттық сараптама орталығы» ШЖҚ РМК Түркістан облысы бойынша филиалының Түркістан қалалық бөлімшесі Мекен-жайы: ТО Түркістан қаласы 1м/а, 50А Тел: 87253374045, email: "Turkestan.nce@gmail.com"	Санитарлық-гигиеналық зерттеулер зертханасы Лаборатория санитарно-гигиенических исследований	Қазақстан РеспубликасыныңДенсаулық сақтау министрінің 2021 жылғы «20» тамыздағы № 84 бұйрығымен бекітілген № 037/е нысанды медициналық құжаттама
Филиал РГП на ПХВ «Национального центра экспертизы» Комитета санитарно-эпидемиологического контроля МЗ РК по Туркестанской области Туркестанское городское отделение Адрес: ТО г. Туркестан, 1мкр.50А Тел: 87253374045 email: "Turkestan.nce@gmail.com"		Медицинская документация Форма № 037/у Утверждена приказом Министра здравоохранения Республики Казахстан от «20» августа 2021 года № 84

Шу, дыбысдеңгейлерінің оқшауланыуын өлшеу
ХАТТАМАСЫ
ПРОТОКОЛ
измерения уровней шума, звукоизоляций
№ 2024/795/176
от «10» қазан 2024ж.(г.)

ҚСО ШЖҚ РМК ТОФ (04) Санитариялық-гигиеналық Зертханасы

1.Шаруашылық объектісінің толық атауы, мекен жайы(Полное наименование хозяйствующего объекта, адрес) «№32 жалпы білім беретін мектеп». Түркістан қаласы. Шекті тілеу жолдаяқ батырлар көшесі, құрылыс №27

цех, учаске (цех, участок)

2.Өлшеу мақсаты (Цель измерения) өтініш бойынша

3.Өлшеулер объекті өкілінің қатысуымен жүргізілді (Замеры проводились в присутствии представителя объекта) Серікұлы С

4.Өлшеу құралдары атауы, түрі, инвентарлық нөмірі(Средства измерений наименование, тип, инвентарный номер) Шумомер Октава-110 А

5.Тексеру туралы мәліметтер (Сведения о поверке) сертификат о поверке

6.Куәліктің берілген күні мен нөмірі (дата и номер свидетельства) RK-12-02-23043 BA-12-24-103669 29.08.2021 до 28.08.2025 лейбл:0915329

7.Жүргізілген өлшеулер мына нормативтік құжатқа (НҚ) сай жүргізілді (нормативный документ (НД), в соответствии с которой проводились измерения) ГОСТ23337-2014

8.Негізгі шу көздері мен олар тудыратын шудың сипаты (Основные источники шума и характер создаваемого ими шума) _____

9.Жұмыс істейтін адамдардың саны (Количество работающих человек)_____

10.Шу көзі және микрофондардың (датчиктер) орнатылған орындары мен олардың бағыты тілдермен көрсетілген үй-жайдың кескіні (аумақтың, жұмыс орнының, қол машинасының).Өлшеу нүктелерінің реттік нөмірлері. (Эскиз помещения (территории, рабочего места, ручной машины) с нанесением источника шума и указанием стрелками мест установки и ориентации микрофонов (датчиков). Порядковые номера точек замеров).

Тіркеу нөмірі (Регистрационный номер)	Кескіні бойынша нүкте нөмірі (Номер точки по эскизу)	Өлшеуорны (жабдықтың маркасы, түрі, құжатдеректе рікөрсетілсін) Местозамера (указать марку, тип, паспортне данныеоборудования)	Қосымшамәліметтер (өлшеушарттары, шудыңжұмысауысшаішін дегіәсеріниңұзақтығы) Дополнительныесведения (условиязамера, продолжительностьвоздействияшума в течениерабочейсмены)	Шудың сипаты (Характер шума)					
				СпектрБойынша (По спектру)		Уақытсипаттамаларыбойынша (По временным характеристикам)			
				Кеңқуысты (Широкополосной)	Тонды (Тональный)	Тұрақты (Постоянный)	Толқымалы (Колеблющийся)	Үзілмелі (Прерывистый)	Импульсті (Импульсный)
1	2	3	4	5	6	7	8	9	10
1	1т	Информатика сыныбы					+		
2	2т	Информатика сыныбы					+		
3	3т	Информатика сыныбы					+		
4	4т	Асхана тоңазытқыш					+		
5	5т	Желдеткіш құрылғысынан					+		

11.Үлгілердің (нің) НҚ-ға сәйкестігіне зерттеулер жүргізілді (Исследование проводились на соответствие НД) «Адамға әсер ететін физикалық факторлардың гигиеналық нормативтерін бекіту туралы» ҚРДСМ-нің 16.02.2022ж № 15бұйрығы.

ОктавалықжолақтадБ-менортагеометриялықжиілігіГц-дағыдыбыстыққысымныңдеңгейлері (Уровни звукового давления в дБоктавных полосах сосреднегеометрическими частотами в Гц)														L_Aдыбысдеңгейі (дыбыстыңбаламадеңгейі)/L_A, дБАдыбыстыңеңжоғарғыдеңгейі (Уровень звука L_A (эквивалентныйуровень звука) / Максимальныйуровень звука L_A, дБА)	Норма бойынша L_Aдыбыстыңрұқсатетілетіндеңгейі /L_A, дБА дыбысының ең жоғарғырұқсатберілетіндеңгейі (Допустимыйуровень звука L_A по норме/ Максимальныйдопустимыйуровень звукаL_A,дБА)
1	2	4	8	16	31,5	63	125	250	500	1000	2000	4000	8000		
11	12	13	14	15	16	17	18	19	20	21	22	23	24	25	26
					Расчетвыполнен на 360 отсчетов										
					64	59	57	45	44	38	37	30	35	40	55
					66	59	59	47	43	37	36	30	35	40	55
					64	59	57	45	44	38	37	30	35	40	55
					66	59	59	47	43	37	36	30	35	40	55
					64	59	57	45	44	38	37	30	35	40	55
					66	59	59	47	43	37	36	30	35	40	55
					64	59	57	45	44	38	37	30	35	40	55
					66	59	59	47	43	37	36	30	35	40	55
					70	63	56	50	49	47	40	35	36	55	65
					70	65	62	55	50	49	45	38	37	55	65

Зерттеу жүргізген маманның Т.А.Ә. (Ф.И.О.,специалиста проводившего исследование)

Зертханашы: _____ Ергашева Ф. Сан-эпид қызметінің дәрігері: _____ Қалышова А

Зертханашы: _____ Ордабаева А.

Мөр орны

Место печати

Зертхана меңгерушісі: _____ Кемеров М

Т.А.Ә., қолы (Ф.И.О., подпись)

Хаттама 2 данада толтырылады (Протокол составлен в 2-х экземплярах)

Хаттама берілген күні (Дата выдачи протокола) «10» казан 2024 ж.

Парақтар саны (Количество страниц) 1

Сынау нәтижелері тек қана сыналуғажататын үлгілерге қолданылады/Результаты исследования распространяются только на образцы, подвергнутые испытаниям

Рұқсатсыз хаттаманы жартылай қайта басуға ТЫЙЫМ САЛЫНҒАН/Частичная перепечатка протокола без разрешения ЗАПРЕЩЕНА

Санитариялық дәрігердің немесе гигиенист дәрігердің зерттелген өнімдердің, химиялық заттардың, физикалық және радиациялық факторлардың үлгілері/ сынамалары тур қорытындысы (Заключение санитарного врача или врача-гигиениста по образцам/пробам исследуемой продукции, химических веществ, физических и радиационных факторов): _____

_____

_____

_____

_____

KZ.T.19.2320 TESTING	Аккредаттау аттестаты № KZ. T. 19.2320 «15»04.2020ж. «15»04.2025ж дейін жарамды. 30маусым 2021ж өзгертілген күні Аттестат аккредитации №KZ.T.19.2320 от «15».04.2020г. действителен до «15».04.2025года. дата изменения: 30июнь 2021г дата изменения.	Нысанның БҚСЖ бойынша коды Код формы по ОКУД _____ КҰЖЖ бойыншаұйым коды Код организации по ОКПО _____
ҚР ДСМ Санитарлық-эпидемиологиялық бақылау комитетінің «Ұлттық сараптама орталығы» ШЖҚ РМК Түркістан облысы бойынша филиалының Түркістан қалалық бөлімшесі Мекен-жайы: ТО Түркістан қаласы 1м/а, 50А Тел: 87253374045, email: "Turkestan.nce@gmail.com"	Санитарлық-гигиеналық зерттеулер зертханасы Лаборатория санитарно-гигиенических исследований	Қазақстан РеспубликасынынДенсаулық сақтау министрінің 2021 жылғы «20» тамыздағы № 84 бұйрығымен бекітілген № 038/е нысанды медициналық құжаттама
Филиал РГП на ПХВ «Национального центра экспертизы» Комитета санитарно-эпидемиологического контроля МЗ РК по Туркестанской области Туркестанское городское отделение Адрес: ТО г. Туркестан, 1мкр.50А Тел: 87253374045 email: "Turkestan.nce@gmail.com"		Медицинская документация Форма № 038/у Утверждена приказом Министра здравоохранения Республики Казахстан от «20» августа 2021 года № 84

Электромагниттік өрістің кернеулілігін өлшеу
ХАТТАМАСЫ
ПРОТОКОЛ
измерения электромагнитного поля
№ 2024/795/ 133
от «10» қазан 2024ж.(г.)

ҚСО ШЖҚ РМК ТОФ (04)
Санитариялық-гигиеналық
Зертханасы

1.Шаруашылық жүргізуші нысанның толық атауы, мекен-жайы (Полное наименование хозяйствующего объекта,адрес) «№32 жалпы білім беретін мектеп». Түркістан қаласы. Шекті тілеу жолдаяқ батырлар көшесі, құрылыс №27
2.Өлшеу мақсаты (Цель измерения) өтініш бойынша.
3.Өлшеулер объекті өкілінің қатысуымен жүргізілді (Замеры проводились в присутствии представителя объекта) Серікұлы С
4.Өлшеу құралдары (Средства измерений) Ве-метр АТ-002
атауы, түрі, инвентарлық нөмірі (наименование, тип, инвентарный номер)
5.Тексеру туралы мәліметтер (Сведения о поверке) UI-13-24-918946 08.08.2024-08.08.2025 лейбл 1001187 берілген күні мен куәліктің нөмірі (дата и номер свидетельства)
6.Өлшеулер жүргізу мен санитариялық-эпидемиологиялық қорытынды беру келесі нормативтік-техникалық құжаттамаға сай жүргізілді (Нормативно-техническая документация в соответствии с которой проводились измерения и давалось санитарно-эпидемиологическое заключение) «Адамға әсер ететін физикалық факторлардың гигиеналық нормативтерін бекіту туралы» ҚРДСМ-нің 16.02.2022ж № 15бұйрығы.
атап өтіңіз (перечислить)
7. Өндіруші ұйым нөмірлерімен белгіленген жабдықтардың, электромагниттік сәулелену көздерінің орналасуы көрсетілген және өлшеу нүктелері белгіленген үй-жайдың кескіні (Эскиз помещения с указанием размещения оборудования, источников электромагнитных излучений обозначенных номерами организаций-изготовителей) и нанесением точек замеров)_____

Нөмірі Номер по порядку	Кескіні бойынша нүктенің орны Номер точек по эскизу	Өлшеу орны Место измерения	Сәуле көзінен арақашықтығы, м Расстояние от источника в м.	Еденнен биіктігі, м Высота от пола в м.	Жұмыс кезеңі кезінде ЭМӨ аумағында болу уақыты Время пребывания в зоне ЭМП в течении смены	ЭМӨ кернеулілігі Напряженность ЭМП						Инфрақызыл, ультракүлгін лазерлік сәулелену интенсивтілігі Интенсивность:		Энергия ағысының тығыздығы Вт/м², МкВт/см² Плотность потока энергии Вт/м², МкВт/см²	
						Электрлік құрамы бойынша, кВ/м,В/м По электрической составляющей, кВ/м,В/м		Магнит бойынша А /м, мкТл По магнитной составляющей А /м, мкТл		Электростатикалық өріс кВ/м, Электростатическое поле кВ/м					
						Өлшеулер Измеренное	Рауалы шегі Предельно-допустимое	Өлшеулер Измеренное	Рауалы шегі Предельно-допустимое	Өлшеулер	Рауалы шегі Предельно-допустимое	Өлшеулер Измеренное	Рауалы шегі Предельно-допустимое	р Измеренн	Рауалы шегі
1	2	3	4	5	6	7	8	9	10	11	12	13	14	15	16
1	1т	Компьютер	0,5	1,5	4сағ	2,5	25	0,01	250						
			0,01	1,0		0,3	2,5	0,01	250						
2	2т	Компьютер	0,5	1,5	4сағ	2,5	25	0,01	250						
			0,01	1,0		0,3	2,5	0,01	250						
3	3т	Компьютер	0,5	1,5	4сағ	2,5	25	0,01	250						
			0,01	1,0		0,3	2,5	0,01	250						
4	4т	Компьютер	0,5	1,5	4сағ	2,5	25	0,01	250						
			0,01	1,0		0,3	2,5	0,01	250						
5	5т	Компьютер	0,5	1,5	4сағ	2,5	25	0,01	250						
			0,01	1,0		0,3	2,5	0,01	250						
6	6т	Компьютер	0,5	1,5	4сағ	2,5	25	0,01	250						
			0,01	1,0		0,3	2,5	0,01	250						
7	7т	Компьютер	0,5	1,5	4сағ	2,5	25	0,01	250						
			0,01	1,0		0,3	2,5	0,01	250						
8	8т	Компьютер	0,5	1,5	4сағ	2,5	25	0,01	250						
			0,01	1,0		0,3	2,5	0,01	250						
9	9т	Компьютер	0,5	1,5	4сағ	2,5	25	0,01	250						
			0,01	1,0		0,3	2,5	0,01	250						
10	10т	Компьютер	0,5	1,5	4сағ	2,5	25	0,01	250						
			0,01	1,0		0,3	2,5	0,01	250						
11	11т	Компьютер	0,5	1,5	4сағ	2,5	25	0,01	250						
			0,01	1,0		0,3	2,5	0,01	250						
12	12т	Компьютер	0,5	1,5	4сағ	2,5	25	0,01	250						
			0,01	1,0		0,3	2,5	0,01	250						
13	13т	Компьютер	0,5	1,5	4сағ	2,5	25	0,01	250						
			0,01	1,0		0,3	2,5	0,01	250						
14	14т	Компьютер	0,5	1,5	4сағ	2,5	25	0,01	250						
			0,01	1,0		0,3	2,5	0,01	250						
15	15т	Компьютер	0,5	1,5	4сағ	2,5	25	0,01	250						
			0,01	1,0		0,3	2,5	0,01	250						
16	16т	Компьютер	0,5	1,5	4сағ	2,5	25	0,01	250						
			0,01	1,0		0,3	2,5	0,01	250						
17	17т	Компьютер	0,5	1,5	4сағ	2,5	25	0,01	250						
			0,01	1,0		0,3	2,5	0,01	250						
18	18т	Компьютер	0,5	1,5	4сағ	2,5	25	0,01	250						
			0,01	1,0		0,3	2,5	0,01	250						
19	19т	Компьютер	0,5	1,5	4сағ	2,5	25	0,01	250						
			0,01	1,0		0,3	2,5	0,01	250						
20	20т	Компьютер	0,5	1,5	4сағ	2,5	25	0,01	250						
			0,01	1,0		0,3	2,5	0,01	250						
21	21т	Компьютер	0,5	1,5	4сағ	2,5	25	0,01	250						
			0,01	1,0		0,3	2,5	0,01	250						
22	22т	Компьютер	0,5	1,5	4сағ	2,5	25	0,01	250						
			0,01	1,0		0,3	2,5	0,01	250						
23	23т	Компьютер	0,5	1,5	4сағ	2,5	25	0,01	250						
			0,01	1,0		0,3	2,5	0,01	250						
24	24т	Компьютер	0,5	1,5	4сағ	2,5	25	0,01	250						
			0,01	1,0		0,3	2,5	0,01	250						

25	25т	Компьютер	0,5	1,5	4сағ	2,5	25	0,01	250						
			0,01	1,0		0,3	2,5	0,01	250						
26	26т	Компьютер	0,5	1,5	4сағ	2,5	25	0,01	250						
			0,01	1,0		0,3	2,5	0,01	250						
27	27т	Компьютер	0,5	1,5	4сағ	2,5	25	0,01	250						
			0,01	1,0		0,3	2,5	0,01	250						
28	28т	Компьютер	0,5	1,5	4сағ	2,5	25	0,01	250						
			0,01	1,0		0,3	2,5	0,01	250						
29	29т	Компьютер	0,5	1,5	4сағ	2,5	25	0,01	250						
			0,01	1,0		0,3	2,5	0,01	250						
30	30т	Компьютер	0,5	1,5	4сағ	2,5	25	0,01	250						
			0,01	1,0		0,3	2,5	0,01	250						
31	31т	Компьютер	0,5	1,5	4сағ	2,5	25	0,01	250						
			0,01	1,0		0,3	2,5	0,01	250						
32	32т	Компьютер	0,5	1,5	4сағ	2,5	25	0,01	250						
			0,01	1,0		0,3	2,5	0,01	250						
33	33т	Компьютер	0,5	1,5	4сағ	2,5	25	0,01	250						
			0,01	1,0		0,3	2,5	0,01	250						
34	34т	Компьютер	0,5	1,5	4сағ	2,5	25	0,01	250						
			0,01	1,0		0,3	2,5	0,01	250						
35	35т	Компьютер	0,5	1,5	4сағ	2,5	25	0,01	250						
			0,01	1,0		0,3	2,5	0,01	250						
36	36т	Компьютер	0,5	1,5	4сағ	2,5	25	0,01	250						
			0,01	1,0		0,3	2,5	0,01	250						
37	37т	Компьютер	0,5	1,5	4сағ	2,5	25	0,01	250						
			0,01	1,0		0,3	2,5	0,01	250						
38	38т	Компьютер	0,5	1,5	4сағ	2,5	25	0,01	250						
			0,01	1,0		0,3	2,5	0,01	250						
39	39т	Компьютер	0,5	1,5	4сағ	2,5	25	0,01	250						
			0,01	1,0		0,3	2,5	0,01	250						
40	40т	Компьютер	0,5	1,5	4сағ	2,5	25	0,01	250						
			0,01	1,0		0,3	2,5	0,01	250						
41	41т	Компьютер	0,5	1,5	4сағ	2,5	25	0,01	250						
			0,01	1,0		0,3	2,5	0,01	250						
42	42т	Компьютер	0,5	1,5	4сағ	2,5	25	0,01	250						
			0,01	1,0		0,3	2,5	0,01	250						
43	43т	Компьютер	0,5	1,5	4сағ	2,5	25	0,01	250						
			0,01	1,0		0,3	2,5	0,01	250						
44	44т	Компьютер	0,5	1,5	4сағ	2,5	25	0,01	250						
			0,01	1,0		0,3	2,5	0,01	250						
45	45т	Компьютер	0,5	1,5	4сағ	2,5	25	0,01	250						
			0,01	1,0		0,3	2,5	0,01	250						
46	46т	Компьютер	0,5	1,5	4сағ	2,5	25	0,01	250						
			0,01	1,0		0,3	2,5	0,01	250						
47	47т	Компьютер	0,5	1,5	4сағ	2,5	25	0,01	250						
			0,01	1,0		0,3	2,5	0,01	250						
48	48т	Компьютер	0,5	1,5	4сағ	2,5	25	0,01	250						
			0,01	1,0		0,3	2,5	0,01	250						
49	49т	Компьютер	0,5	1,5	4сағ	2,5	25	0,01	250						
			0,01	1,0		0,3	2,5	0,01	250						
50	50т	Компьютер	0,5	1,5	4сағ	2,5	25	0,01	250						
			0,01	1,0		0,3	2,5	0,01	250						
51	51т	Компьютер	0,5	1,5	4сағ	2,5	25	0,01	250						
			0,01	1,0		0,3	2,5	0,01	250						
52	52т	Компьютер	0,5	1,5	4сағ	2,5	25	0,01	250						
			0,01	1,0		0,3	2,5	0,01	250						
53	53т	Компьютер	0,5	1,5	4сағ	2,5	25	0,01	250						
			0,01	1,0		0,3	2,5	0,01	250						
54	54т	Компьютер	0,5	1,5	4сағ	2,5	25	0,01	250						
			0,01	1,0		0,3	2,5	0,01	250						
55	55т	Компьютер	0,5	1,5	4сағ	2,5	25	0,01	250						
			0,01	1,0		0,3	2,5	0,01	250						

56	56т	Компьютер	0,5	1,5	4сағ	2,5	25	0,01	250						
			0,01	1,0		0,3	2,5	0,01	250						
57	57т	Компьютер	0,5	1,5	4сағ	2,5	25	0,01	250						
			0,01	1,0		0,3	2,5	0,01	250						
58	58т	Компьютер	0,5	1,5	4сағ	2,5	25	0,01	250						
			0,01	1,0		0,3	2,5	0,01	250						
59	59т	Компьютер	0,5	1,5	4сағ	2,5	25	0,01	250						
			0,01	1,0		0,3	2,5	0,01	250						
60	60т	Компьютер	0,5	1,5	4сағ	2,5	25	0,01	250						
			0,01	1,0		0,3	2,5	0,01	250						
61	61т	Компьютер	0,5	1,5	4сағ	2,5	25	0,01	250						
			0,01	1,0		0,3	2,5	0,01	250						
62	62т	Компьютер	0,5	1,5	4сағ	2,5	25	0,01	250						
			0,01	1,0		0,3	2,5	0,01	250						
63	63т	Компьютер	0,5	1,5	4сағ	2,5	25	0,01	250						
			0,01	1,0		0,3	2,5	0,01	250						
64	64т	Компьютер	0,5	1,5	4сағ	2,5	25	0,01	250						
			0,01	1,0		0,3	2,5	0,01	250						
65	65т	Компьютер	0,5	1,5	4сағ	2,5	25	0,01	250						
			0,01	1,0		0,3	2,5	0,01	250						
66	66т	Компьютер	0,5	1,5	4сағ	2,5	25	0,01	250						
			0,01	1,0		0,3	2,5	0,01	250						
67	67т	Компьютер	0,5	1,5	4сағ	2,5	25	0,01	250						
			0,01	1,0		0,3	2,5	0,01	250						
68	68т	Компьютер	0,5	1,5	4сағ	2,5	25	0,01	250						
			0,01	1,0		0,3	2,5	0,01	250						
69	69т	Компьютер	0,5	1,5	4сағ	2,5	25	0,01	250						
			0,01	1,0		0,3	2,5	0,01	250						
70	70т	Компьютер	0,5	1,5	4сағ	2,5	25	0,01	250						
			0,01	1,0		0,3	2,5	0,01	250						
71	71т	Компьютер	0,5	1,5	4сағ	2,5	25	0,01	250						
			0,01	1,0		0,3	2,5	0,01	250						
72	72т	Компьютер	0,5	1,5	4сағ	2,5	25	0,01	250						
			0,01	1,0		0,3	2,5	0,01	250						

Үлгілердің (нің) НҚ-ға сәйкестігіне зерттеулер жүргізілді (Измерение проводилось на соответствие НД)
«Адамға әсер ететін физикалық факторлардың гигиеналық нормативтерін бекіту туралы» ҚРДСМ-нің 16.02.2022ж № 15бұйрығы

ЭМӨ энергиясын шығаратын қондырғылардың тізбелері мен параметрлері (перечни и параметры установок излучающих энергию ЭМП)						
Қондырғының атауы Наименование установки	ЭМС жиілігі Частота ЭМИ	ЭМС көзінің қуаты Мощность источника ЭМИ	Өлшеу кезіндегі Кезіндежұмыс режимі (қуаттылығы) Режим работы (мощность) источника при измерении	Шығарған зауыт нөмірі Заводской номер источника	Шығарылған жылы Год выпуска источника	Ескерту Примечание
17	18	19	20	21	22	23
Aser				-	2024	

Зерттеу жүргізген маманның Т.А.Ә. (Ф.И.О.,специалиста проводившего исследование)
Зертханашы: Ергашева Ф. Сан-эпид қызметінің дәрігері: Қалышова А
Зертханашы: Ордабаева А
Мөр орны
Место печати
Зертхана меңгерушісі: Кемеров М
Т.А. Ә., қолы (Ф.И.О., подпись)
Хаттама 2 данада толтырылады (Протокол составлен в 2-х экземплярах)
Сынау нәтижелері тек қана сыналуға жататын үлгілерге қолданылады/
Результаты исследования распространяются только на образцы, подвергнутые испытаниям
Рұқсатсыз хаттаманы жартылай қайта басуға ТЫЙЫМ САЛЫНҒАН/
Частичная перепечатка протокола без разрешения ЗАПРЕЩЕНА

KZ.T.19.2320 TESTING	Аккредаттау аттестаты № KZ. T. 19.2320 «15»04.2020ж. «15»04.2025ж дейін жарамды. 30 маусым 2021ж өзгертілген күні Аттестат аккредитации №KZ.T.19.2320 от «15».04.2020г. действителен до «15».04.2025года. дата изменения 30 июнь 2021г.	Нысанның БҚСЖ бойынша коды Код формы по ОКУД _____ КҰЖЖ бойыншаұйым коды Код организации по ОКПО _____
ҚР ДСМ Санитарлық-эпидемиологиялық бақылау комитетінің «Ұлттық сараптама орталығы» ШЖҚ РМК Түркістан облысы бойынша филиалының Түркістан қалалық бөлімшесі Мекен-жайы: ТО Түркістан қаласы 1м/а, 50А Тел: 87253374045, email: "Turkestan.nce@gmail.com"	Санитарлық-гигиеналық зерттеулер зертханасы Лаборатория санитарно-гигиенических исследований	Қазақстан Республикасының Денсаулық сақтау министрінің 2021 жылғы «20» тамыздағы № 84 бұйрығымен бекітілген № 072/е нысанды медициналық құжаттама
Филиал РГП на ПХВ «Национального центра экспертизы» Комитета санитарно-эпидемиологического контроля МЗ РК по Туркестанской области Туркестанское городское отделение Адрес: ТО г. Туркестан, 1мкр.50А Тел: 87253374045 email: "Turkestan.nce@gmail.com"		Медицинская документация Форма № 072/у Утверждена приказом Министра здравоохранения Республики Казахстан от «20» августа 2021 года № 84

Жарықты өлшеу
ХАТТАМАСЫ
ПРОТОКОЛ
измерений освещенности
№ 2024/795/326
от «10» қазан 2024ж.(г.)

ҰСО ШЖҚ РМК ТОФ (04)
Санитариялық-гигиеналық
Зертханасы

1.Объектінің атауы, мекен-жайы (Наименование объекта, адрес) «№32 жалпы білім беретін мектеп». Түркістан қаласы. Шекті тілеу жолдаяқ батырлар көшесі, құрылыс №27
цех, учаске, сынып, бөлме, мекен-жайы (цех, участок, класс, комната)
2. Өлшеулер мақсаты (Цель измерения) _өтініш бойынша
3. Өлшеулер тексерілетін объект өкілінің қатысуымен жүргізілді (Измерения проводились в присутствии представителя обследуемого объекта) Серікұлы С
4. Фотоэлектрлік люксметр түрі (Фотоэлектрический люксметр типа) (мүкаммал) (инвентарный)ТКА-люкс 01/3
5. Тексеру туралы деректер(Сведения о поверке) №ВА-1124-978887 15.08.2024 до 15.08.2025 г.лейбл:0132989__
күні мен куәліктің нөмірі (дата и номер свидетельства)
6. Өлшеулер жүргізуге және қорытынды беруге негіз болған НҚ (НД, в соответствии которой проводились измерения) ГОСТ 24940-2016 Здания и сооружения Методы измерения освещенности
«Адамға әсер ететін физикалық факторлардың гигиеналық нормативтерін бекіту туралы» ҚРДСМ-нің 16.02.2022ж № 15бұйрығы.
атап өтіңіз (перечислить)
7.Жабдықтардың, шамдардың орналасуы, жарық беретін құрылғылардың орналасуы (терезе, жарық беретін шамдар) көрсетілген және өлшеу нүктелері енгізілген үй-жайдың кескіні (Эскиз помещения с указанием расстановки оборудования, размещения светильников, расположения светонесущих конструкций (окон, световых фонарей) и нанесением точек замеров)

8. Жасанды жарық өлшеу нәтижелері (Результаты измерения искусственной освещенности)

Тіркеу нөмірі Регист-рационн-ый номер	Эскиз бойын-ша нүктенің нөмірі Номер точки по эскизу	Өлшеу орны Место измерения	Жұмыс разряды кіші разряд Разряд работы Подразряд	Жарықтандыр у жүйесі жалпы, жергілікті,арал ас Система освещения общее,местное , комбинирован ное	Шамның түрі, типі және маркасы Вид, тип и марка ламп	Өлшенген жарықтан дыру люкспен Освещен-ность в люксах	Нормалар бойынша рұқсат етілген Допустимая по нормам, лк
1	2	3	4	5	6	7	8
№326		**1-қабат**					
		101 бастауыш сыныбы		Жалпы	Аралас	400	400
		102 бастауыш сыныбы		Жалпы	Аралас	400	400
		103 бастауыш сыныбы		Жалпы	Аралас	400	400
		104 бастауыш сыныбы		Жалпы	Аралас	400	400
		105 бастауыш сыныбы		Жалпы	Аралас	400	400
		106 бастауыш сыныбы		Жалпы	Аралас	400	400
		107 бастауыш сыныбы		Жалпы	Аралас	400	400
		108 бастауыш сыныбы		Жалпы	Аралас	400	400
		109 бастауыш сыныбы		Жалпы	Аралас	400	400
		110 мектепалды даярлық бөлмесі		Жалпы	Аралас	400	400
		111 мектепалды даярлық бөлмесі		Жалпы	Аралас	400	400
		112 мектепалды даярлық бөлмесі		Жалпы	Аралас	400	400
		113 мектепалды даярлық бөлмесі		Жалпы	Аралас	400	400
		114 мектепалды даярлық бөлмесі		Жалпы	Аралас	400	400
		115 мектепалды даярлық бөлмесі		Жалпы	Аралас	400	400
		116 мектепалды даярлық бөлмесі		Жалпы	Аралас	400	400
		Логопед бөлмесі		Жалпы	Аралас	400	400
		Инклюзив бөлмесі		Жалпы	Аралас	400	400
		Сенсорлық бөлме		Жалпы	Аралас	400	400
		Медициналық бөлме		Жалпы	Аралас	400	400
		Оқшаулау бөлмесі		Жалпы	Аралас	200	200
		Егу бөлмесі		Жалпы	Аралас	500	500
		Асхана					
		Тамақтану залы		Жалпы	Аралас	400	400
		Тамақтану залы		Жалпы	Аралас	400	400
		Ас даярлау бөлмесі		Жалпы	Аралас	400	400

		Көкөніс сақтау қоймасы		Жалпы	Аралас	50	50
		Құрғақ заттарды сақтау қоймасы		Жалпы	Аралас	50	50
		Нан сақтау қоймасы		Жалпы	Аралас	50	50
		Ұн өнімдерін сақтау қоймасы		Жалпы	Аралас	50	50
		Ыдыс жуу бөлмесі		Жалпы	Аралас	200	200
		Сервиз бөлмесі		Жалпы	Аралас	200	200
		Ет,балық өнімдерін дайындау цехы		Жалпы	Аралас	200	200
		Жұмыртқа өңдеуге арналған бөлме		Жалпы	Аралас	200	200
		2-қабат					
		№203 информатика		Жалпы	Аралас	400	400
		№206 информатика		Жалпы	Аралас	400	400
		№204 ағылшын тілі бөлмесі		Жалпы	Аралас	400	400
		№205ағылшын тілі бөлмесі		Жалпы	Аралас	400	400
		№201 орыс тілі		Жалпы	Аралас	400	400
		№215 орыс тілі		Жалпы	Аралас	400	400
		№216 орыс тілі		Жалпы	Аралас	400	400
		№217 орыс тілі		Жалпы	Аралас	400	400
		№218 орыс тілі		Жалпы	Аралас	400	400
		№219 орыс тілі		Жалпы	Аралас	400	400
		№220 информатика		Жалпы	Аралас	400	400
		№222 информатика		Жалпы	Аралас	400	400
		№224 орыс тілі		Жалпы	Аралас	400	400
		№228 орыс тілі		Жалпы	Аралас	400	400
		№221 қазақ тілі		Жалпы	Аралас	400	400
		№223 қазақ тілі		Жалпы	Аралас	400	400
		№225 химия		Жалпы	Аралас	400	400
		№ 226 химия		Жалпы	Аралас	400	400
		№230 тарих		Жалпы	Аралас	400	400
		№231 тарих		Жалпы	Аралас	400	400
		№229 физика		Жалпы	Аралас	400	400
		№227 физика		Жалпы	Аралас	400	400
		№202 бастауыш сыныбы		Жалпы	Аралас	400	400
		№207 бастауыш сыныбы		Жалпы	Аралас	400	400
		№208 бастауыш сыныбы		Жалпы	Аралас	400	400
		№209 бастауыш сыныбы		Жалпы	Аралас	400	400
		№210 бастауыш сыныбы		Жалпы	Аралас	400	400
		№211 бастауыш сыныбы		Жалпы	Аралас	400	400
		№212 бастауыш сыныбы		Жалпы	Аралас	400	400
		№213 бастауыш сыныбы		Жалпы	Аралас	400	400

		№214 бастауыш сыныбы		Жалпы	Аралас	400	400
		3-қабат					
		№317 информатика		Жалпы	Аралас	400	400
		№320 информатика		Жалпы	Аралас	400	400
		№318 тарих		Жалпы	Аралас	400	400
		№321 тарих		Жалпы	Аралас	400	400
		№323 тарих		Жалпы	Аралас	400	400
		№314 орыс тілі		Жалпы	Аралас	400	400
		№319ағылшын тілі		Жалпы	Аралас	400	400
		№324 ағылшын тілі		Жалпы	Аралас	400	400
		№316 ағылшын тілі		Жалпы	Аралас	400	400
		№315 ағылшын тілі		Жалпы	Аралас	400	400
		№322 музыка		Жалпы	Аралас	400	400
		№303 музыка		Жалпы	Аралас	400	400
		№325 қазақ тілі		Жалпы	Аралас	400	400
		№326 қазақ тілі		Жалпы	Аралас	400	400
		№327 қазақ тілі		Жалпы	Аралас	400	400
		№329 қазақ тілі		Жалпы	Аралас	400	400
		№322 география		Жалпы	Аралас	400	400
		№331 география		Жалпы	Аралас	400	400
		№330 биология		Жалпы	Аралас	400	400
		№328 биология		Жалпы	Аралас	400	400
		№304 ағылшын		Жалпы	Аралас	400	400
		№305 ағылшын		Жалпы	Аралас	400	400
		№301 сынып		Жалпы	Аралас	400	400
		№302 сынып		Жалпы	Аралас	400	400
		№306 сынып		Жалпы	Аралас	400	400
		№307 сынып		Жалпы	Аралас	400	400
		№308 сынып		Жалпы	Аралас	400	400
		№309 сынып		Жалпы	Аралас	400	400
		№310 сынып		Жалпы	Аралас	400	400
		№311 сынып		Жалпы	Аралас	400	400
		№312 сынып		Жалпы	Аралас	400	400
		№313 сынып		Жалпы	Аралас	400	400
		4-қабат					
		№402 математика		Жалпы	Аралас	400	400
		№406 математика		Жалпы	Аралас	400	400
		№408 математика		Жалпы	Аралас	400	400
		№409 математика		Жалпы	Аралас	400	400
		№412 математика		Жалпы	Аралас	400	400
		№413 математика		Жалпы	Аралас	400	400
		№407 көрнекі өнер		Жалпы	Аралас	400	400
		№401 ағылшын тілі		Жалпы	Аралас	400	400
		№404 ағылшын тілі		Жалпы	Аралас	400	400
		№405 ағылшын тілі		Жалпы	Аралас	400	400
		№410 ағылшын тілі		Жалпы	Аралас	400	400
		№414 ағылшын тілі		Жалпы	Аралас	400	400
		№403 STEM лаборатория		Жалпы	Аралас	400	400
		№411робототехника		Жалпы	Аралас	400	400
		С-блок					

		АӘД бөлмесі		Жалпы	Аралас	400	400
		Үй шаруашылығы бөлмесі		Жалпы	Аралас	400	400
		Дизаин және тігін бөлмесі		Жалпы	Аралас	400	400
		Үй мәдениеті бөлмесі		Жалпы	Аралас	400	400

Тіркеу нөмірі Регистрационный номер	Кескін бойынша нүкте нөмірі Номер точки по эскизу	Өлшеу орны Место измерения	Зерттеу әдістемесінің НК-ры НД на метод испытаний	Жұмыс разряды Разряд, подразряд работы	Тәулікті өлшеу жүргізілген уақыты Время проведения замеров	Бөлме ішіндегі табиғи жарық Естественная освещенность внутри помещения						Сыртқы жарық Наружная	ТЖК орташа мәні
						Жоғары жарықтану кезінде При верхнем освещении		Бүйірінен жарық түсіру кезінде При боковом освещении		Құрастырылған жарықтану кезінде комбинированном освещении			
						ТЖК Өлшен ген КЕО изме-рен-ное	Норма бойын-ша рұқсат етілген Допус-тимая по нормам	ТЖК өлшен -ген КЕО изме-рен-ное	Норма бойын-ша рұқсат етілген Допус-тимая по нормам	ТЖК өлшен ген КЕО изме-рен-ное	Норма бойын-ша рұқсат етілген Допус-тимая по нормам		
1	2	3	4	5	6	7	8	9	10	11	12	13	14

«Адамға әсер ететін физикалық факторлардың гигиеналық нормативтерін бекіту туралы» ҚРДСМ-нің 16.02.2022ж № 15бұйрығы.

Зертханашы: _____ Ергашева Ф.

Зертханашы: _____ Ордабаева А.

Сан-эпид қызметінің дәрігері: _____ Қалышова А

Мөр орны
Место печати

Зертхана меңгерушісі: _____ Кемеров М

Т.А.Ә., қолы (Ф.И.О., подпись)

Хаттама 2 данада толтырылады (Протокол составлен в 2-х экземплярах)

Сынау нәтижелері тек қана сыналуға жататын үлгілерге қолданылады/

Результаты исследования распространяются только на образцы, подвергнутые испытаниям

Рұқсатсыз хаттаманы жартылай қайта басуға ТЫЙЫМ САЛЫНҒАН/

Частичная перепечатка протокола без разрешения ЗАПРЕЩЕНА

Санитариялық дәрігердің немесе гигиенист дәрігердің зерттелген өнімдердің, химиялық заттардың, физикалық және радиациялық факторлардың үлгілері/ сынамалары тур қорытындысы (Заключение санитарного врача или врача-гигиениста по образцам/пробам исследуемой продукции, химических веществ, физических и радиационных факторов): _____

; KZ.T.19.2320 TESTING	Аккредаттау аттестаты № KZ. T. 19.2320 «15»04.2020ж. «15»04.2025ж дейін жарамды. 30 маусым 2021ж өзгертілген күні Аттестат аккредитации №KZ.T.19.2320 от «15».04.2020г. действителен до «15».04.2025года. дата изменения 30 июнь 2021г	Нысанның БҚСЖ бойынша коды Код формы по ОКУД _____ КҰЖЖ бойыншаұйым коды Код организации по ОКПО _____
ҚР ДСМ Санитарлық-эпидемиологиялық бақылау комитетінің «Ұлттық сараптама орталығы» ШЖҚ РМК Түркістан облысы бойынша филиалының Түркістан қалалық бөлімшесі Мекен-жайы: ТО Түркістан қаласы 1м/а, 50А Тел: 87253374045, email: "Turkestan.nce@gmail.com"	Санитарлық-гигиеналық зерттеулер зертханасы Лаборатория санитарно-гигиенических исследований	Қазақстан Республикасының Денсаулық сақтау министрінің 2021 жылғы «20» тамыздағы № 84 бұйрығымен бекітілген № 073/е нысанды медициналық құжаттама
Филиал РГП на ПХВ «Национального центра экспертизы» Комитета санитарно-эпидемиологического контроля МЗ РК по Туркестанской области Туркестанское городское отделение Адрес: ТО г. Туркестан, 1мкр.50А Тел: 87253374045 email: "Turkestan.nce@gmail.com"		Медицинская документация Форма № 073/у Утверждена приказом Министра здравоохранения Республики Казахстан от «20» августа 2021 года № 84

Метеорологиялық факторларды өлшеу
ХАТТАМАСЫ
ПРОТОКОЛ
измерений метеорологических факторов
№ 2024/795/317
от «10» қазан 2024ж.(г.)

ҮСО ШЖҚ РМК ТОФ (04) Санитариялық-гигиеналық Зертханасы

1.Объектінің атауы, мекенжайы (Наименование объекта, адрес) «№32 жалпы білім беретін мектеп». Түркістан қаласы. Шекті тілеу жолдаяқ батырлар көшесі, құрылыс №27

2. Өлшеу жүргізу орны (Место проведения измерений) оқу бөлмелері,акт зал,спорт зал,медициналық бөлме, асхана,тамақтану зал,көкөніс сақтау қоймасы,құрғақ заттарды сақтау қоймасы,ұн өнімдерін сақтау қоймасы,ыдыс жуу бөлмесі.

(цех, участке,бөлімше, ғимарат және басқалары (цех, участок, отделение, здание и другое)

3.Өлшеулер мақсаты (Цель измерения) өтініш бойынша

4.Өлшеулер тексерілетін объект өкілінің қатысуымен жүргізілді (Измерения проводились в присутствии представителя обследуемого объекта) Серікұлы С .

5.Өлшеулер құралы (Средство измерений) метеометр МЭС-200А

атауы, маркасы, мүкаммал нөмірі (наименование, марка, инвентарный номер)

6.Сәйкестігі туралы деректер (Сведения о поверке) ВХ-10-24-945937 07.08.2024г до 07.08.2025г. күні және куәліктің, анықтаманың нөмірі (дата и номер свидетельства, справки)

7.Өлшеу жүргізгенде және қорытынды бергенде негізге алынған НҚ (НД, в соответствии с которой проводились измерения и давалось заключение) «Адамға әсер ететін физикалық факторлардың гигиеналық нормативтерін бекіту туралы» ҚРДСМ-нің 16.02.2022ж

атап көрсетіңіз (указать)

8.Үй-жайдың сипаттамасы (Характеристика помещения):

а) ауданы (площадь) общий 22400 м^2; көлемі (кубатура) м^3

в) жұмыс істейтін адамдардың саны (Количество работающих человек) 200

г) ылғалды бөлу (влаговыделение): айтарлықтай (значительное), елеусіз (незначительное)

д) шамадан тыс жылу (избытки явного тепла): жоқ (отсутствуют), елеусіз (незначительное),айтарлықтай(значительные)

9.Жабдықтарының орналасуы мен өлшеу нүктелері көрсетілген үй-жай кескені (Эскиз помещения с указанием размещения оборудования и нанесением точек замеров)

10. Атмосфералық ауаның метеорологиялық факторларын өлшеудің нәтижелері(Результаты измерений метеорологических факторов атмосферного воздуха):

а) құрғақ ауа температурасы (температура сухого воздуха) С°, 21,4 ылғал ауаның (влажного) С°

б) салыстырмалы ылғалдылық (относительная влажность) %: 42

в) қысымы мм. сын. бағ. (давление мм. рт. ст.): 742

Тіркеу нөмірі Регистрационный номер	№ точек по эскизу Кескін бойынша нүкте-лердің №	Өлшеу орны Место измерений	Ауырлық бойынша жұмыс санаты Категория работ по тяжести	Зерттеу әдістеменің НҚ-ры НД на метод испытаний	Тәуліктің өлшеу жүргізілген уақыты Время суток проведения измерений	Ауа температурасы ^{0}C Температура воздуха ^{0}C		Ауаның салыстырмалы ылғалдылығы % Относительная влажность воздуха в %	
						өлшенген измеренная	Нормалар бойынша оңтайлы/рұқсат етілген оптимальная/ допустимая по нормам	өлшенген измеренная	Нормалар бойынша оңтайлы/рұқсат етілген оптимальная/ допустимая по нормам
1	2	3	4	5	6	7	8	9	10
№317		**1-қабат**							
		101 бастауыш сыныбы		ГОСТ 30494-2011	күндіз	+21,4^0	18-22^0	42%	40-60
		102 бастауыш сыныбы			күндіз	+21,2^0	18-22^0	42%	40-60%
		103 бастауыш сыныбы			күндіз	+21,5^0	18-22^0	42%	40-60%
		104 бастауыш сыныбы			күндіз	+21,6^0	18-22^0	42%	40-60%
		105 бастауыш сыныбы			күндіз	+21,4^0	18-22^0	42%	40-60
		106 бастауыш сыныбы			күндіз	+21,3^0	18-22^0	42%	40-60%
		107 бастауыш сыныбы			күндіз	+21,5^0	18-22^0	42%	40-60%
		108 бастауыш сыныбы			күндіз	+21,4^0	18-22^0	42%	40-60
		109 бастауыш сыныбы			күндіз	+21,2^0	18-22^0	42%	40-60%
		110 мектепалды даярлық бөлмесі			күндіз	+21,7^0	18-22^0	42%	40-60%
		111 мектепалды даярлық бөлмесі			күндіз	+21,4^0	18-22^0	42%	40-60
		112 мектепалды даярлық бөлмесі			күндіз	+21,4^0	18-22^0	42%	40-60%
		113 мектепалды даярлық бөлмесі			күндіз	+21,3^0	18-22^0	42%	40-60%
		114 мектепалды даярлық бөлмесі			күндіз	+21,2^0	18-22^0	42%	40-60
		115 мектепалды даярлық бөлмесі			күндіз	+21,1^0	18-22^0	42%	40-60%
		116 мектепалды даярлық бөлмесі			күндіз	+21,1^0	18-22^0	42%	40-60%
		Логопед бөлмесі			күндіз	+21,1^0	18-22^0	42%	40-60%
		Инклюзив бөлмесі			күндіз	+21,1^0	18-22^0	42%	40-60%
		Сенсорлық бөлме			күндіз	+21,1^0	18-22^0	42%	40-60%
		Медициналық бөлме			күндіз	+21,1^0	18-22^0	42%	40-60%
		Оқшаулау бөлмесі			күндіз	+21,1^0	18-22^0	42%	40-60%
		Егу бөлмесі			күндіз	+21,1^0	18-22^0	42%	40-60%
		Асхана							
		Тамақтану залы			күндіз	+21,2^0	18-22^0	42%	40-60%
		Тамақтану залы			күндіз	+21,4^0	18-22^0	42%	40-60%
		Ас даярлау бөлмесі			күндіз	+21,5^0	18-22^0	42%	40-60%
		Көкөніс сақтау қоймасы			күндіз	+21,4^0	18-22^0	42%	40-60%

		Құрғақ заттарды сақтау қоймасы			күндіз	+21,5^0	18-22^0	42%	40-60%
		Нан сақтау қоймасы			күндіз	+21,3^0	18-22^0	42%	40-60%
		Ұн өнімдерін сақтау қоймасы			күндіз	+21,4^0	18-22^0	42%	40-60%
		Ыдыс жуу бөлмесі			күндіз	+21,3^0	18-22^0	42%	40-60%
		2-қабат							
		№203 информатика			күндіз	+21,5^0	18-22^0	42%	40-60%
		№206 информатика			күндіз	+21,6^0	18-22^0	42%	40-60%
		№204 ағылшын тілі бөлмесі			күндіз	+21,6^0	18-22^0	42%	40-60%
		№205ағылшын тілі бөлмесі			күндіз	+21,5^0	18-22^0	42%	40-60%
		№201 орыс тілі			күндіз	+21,6^0	18-22^0	42%	40-60%
		№215 орыс тілі			күндіз	+21,4^0	18-22^0	42%	40-60%
		№216 орыс тілі			күндіз	+21,4^0	18-22^0	42%	40-60%
		№217 орыс тілі			күндіз	+21,4^0	18-22^0	42%	40-60%
		№218 орыс тілі			күндіз	+21,4^0	18-22^0	42%	40-60%
		№219 орыс тілі			күндіз	+21,4^0	18-22^0	42%	40-60%
		№220 информатика			күндіз	+21,4^0	18-22^0	42%	40-60%
		№222 информатика			күндіз	+21,4^0	18-22^0	42%	40-60%
		№224 орыс тілі			күндіз	+21,4^0	18-22^0	42%	40-60%
		№228 орыс тілі			күндіз	+21,4^0	18-22^0	42%	40-60%
		№221 қазақ тілі			күндіз	+21,4^0	18-22^0	42%	40-60%
		№223 қазақ тілі			күндіз	+21,4^0	18-22^0	42%	40-60%
		№225 химия			күндіз	+21,4^0	18-22^0	42%	40-60%
		№ 226 химия			күндіз	+21,4^0	18-22^0	42%	40-60%
		№230 тарих			күндіз	+21,4^0	18-22^0	42%	40-60%
		№231 тарих			күндіз	+21,4^0	18-22^0	42%	40-60%
		№229 физика			күндіз	+21,4^0	18-22^0	42%	40-60%
		№227 физика			күндіз	+21,4^0	18-22^0	42%	40-60%
		№202 бастауыш сыныбы			күндіз	+21,4^0	18-22^0	42%	40-60%
		№207 бастауыш сыныбы			күндіз	+21,2^0	18-22^0	42%	40-60%
		№208 бастауыш сыныбы			күндіз	+21,2^0	18-22^0	42%	40-60%
		№209 бастауыш сыныбы			күндіз	+21,4^0	18-22^0	42%	40-60%
		№210 бастауыш сыныбы			күндіз	+21,2^0	18-22^0	42%	40-60%
		№211 бастауыш сыныбы			күндіз	+21,4^0	18-22^0	42%	40-60%
		№212 бастауыш сыныбы			күндіз	+21,3^0	18-22^0	42%	40-60%
		№213 бастауыш сыныбы			күндіз	+21,4^0	18-22^0	42%	40-60%
		№214 бастауыш сыныбы			күндіз	+21,3^0	18-22^0	42%	40-60%
		3-қабат							
		№317 информатика			күндіз	+21,4^0	18-22^0	42%	40-60%
		№320 информатика			күндіз	+21,6^0	18-22^0	42%	40-60%
		№318 тарих			күндіз	+21,5^0	18-22^0	42%	40-60%
		№321 тарих			күндіз	+21,3^0	18-22^0	42%	40-60%
		№323 тарих			күндіз	+21,4^0	18-22^0	42%	40-60%
		№314 орыс тілі			күндіз	+21,2^0	18-22^0	42%	40-60%
		№319ағылшын тілі			күндіз	+21,5^0	18-22^0	42%	40-60%
		№324 ағылшын тілі			күндіз	+21,6^0	18-22^0	42%	40-60%
		№316 ағылшын тілі			күндіз	+21,4^0	18-22^0	42%	40-60%
		№315 ағылшын тілі			күндіз	+21,1^0	18-22^0	42%	40-60%

		№322 музыка			күндіз	+21,5^0	18-22^0	42%	40-60%
		№303 музыка			күндіз	+21,1^0	18-22^0	42%	40-60%
		№325 қазақ тілі			күндіз	+21,4^0	18-22^0	42%	40-60%
		№326 қазақ тілі			күндіз	+21,3^0	18-22^0	42%	40-60%
		№327 қазақ тілі			күндіз	+21,5^0	18-22^0	42%	40-60%
		№329 қазақ тілі			күндіз	+21,3^0	18-22^0	42%	40-60%
		№322 география			күндіз	+21,4^0	18-22^0	42%	40-60%
		№331 география			күндіз	+21,2^0	18-22^0	42%	40-60%
		№330 биология			күндіз	+21,5^0	18-22^0	42%	40-60%
		№328 биология			күндіз	+21,1^0	18-22^0	42%	40-60%
		№304 ағылшын			күндіз	+21,4^0	18-22^0	42%	40-60%
		№305 ағылшын			күндіз	+21,3^0	18-22^0	42%	40-60%
		№301 сынып			күндіз	+21,1^0	18-22^0	42%	40-60%
		№302 сынып			күндіз	+21,2^0	18-22^0	42%	40-60%
		№306 сынып			күндіз	+21,4^0	18-22^0	42%	40-60%
		№307 сынып			күндіз	+21,2^0	18-22^0	42%	40-60%
		№308 сынып			күндіз	+21,5^0	18-22^0	42%	40-60%
		№309 сынып			күндіз	+21,2^0	18-22^0	42%	40-60%
		№310 сынып			күндіз	+21,4^0	18-22^0	42%	40-60%
		№311 сынып			күндіз	+21,1^0	18-22^0	42%	40-60%
		№312 сынып			күндіз	+21,5^0	18-22^0	42%	40-60%
		№313 сынып			күндіз	+21,1^0	18-22^0	42%	40-60%
		4-қабат							
		№402 математика			күндіз	+21,5^0	18-22^0	42%	40-60%
		№406 математика			күндіз	+21,6^0	18-22^0	42%	40-60%
		№408 математика			күндіз	+21,4^0	18-22^0	42%	40-60%
		№409 математика			күндіз	+21,2^0	18-22^0	42%	40-60%
		№412 математика			күндіз	+21,2^0	18-22^0	42%	40-60%
		№413 математика			күндіз	+21,3^0	18-22^0	42%	40-60%
		№407 көрнекі өнер			күндіз	+21,4^0	18-22^0	42%	40-60%
		№401 ағылшын тілі			күндіз	+21,7^0	18-22^0	42%	40-60%
		№404 ағылшын тілі			күндіз	+21,5^0	18-22^0	42%	40-60%
		№405 ағылшын тілі			күндіз	+21,1^0	18-22^0	42%	40-60%
		№410 ағылшын тілі			күндіз	+21,1^0	18-22^0	42%	40-60%
		№414 ағылшын тілі			күндіз	+21,0^0	18-22^0	42%	40-60%
		№403 STEM лаборатория			күндіз	+21,6^0	18-22^0	42%	40-60%
		№411 робототехника			күндіз	+21,4^0	18-22^0	42%	40-60%
		С-блок							
		АӘД бөлмесі			күндіз	+21,5^0	18-22^0	42%	40-60%
		Үй шаруашылығы бөлмесі			күндіз	+21,6^0	18-22^0	42%	40-60%
		Дизаин және тігін бөлмесі			күндіз	+21,4^0	18-22^0	42%	40-60%
		Үй мәдениеті бөлмесі			күндіз	+21,6^0	18-22^0	42%	40-60%

Ауаның қозғалыс жылдамдығы Скорость движения воздуха не более м/с		Жылу шығар Тепловое излучение				Ескертуге Примечание
Өлшенген Измеренная	Нормалар бойынша оңтайлы/рұқсат етілген оптимальная/ допустимая по нормам	Жылу шығару көзінің атауы Наименование источника излучения	Жылу көзінен ара қашықтық, сантиметр мен Расстояние от источника в см	Актинометр көрсеткіші Вт/м ² Показание актинометра Вт/ м ²	Нормалар бойынша рұқсат етілген кВт/ м ² Допустимое по нормам кВт/м ²	
11	12	13	14	15	16	17
0,2	0,15					

Үлгі (нің) НҚ-ға сәйкестігіне зерттеулер жүргізілді (Исследование образцов проводились на соответствие НД) «Адамға әсер ететін физикалық факторлардың гигиеналық нормативтерін бекіту туралы» ҚРДСМ-нің 16.02.2022ж № 15бұйрығы.

Зертханашы: _____ Ергашева Ф. Сан-эпид қызметінің дәрігері: _____ Қалышова А

Зертханашы: _____ Ордабаева А.

Мөр орны

Место печати

Зертхана меңгерушісі: _____ Кемеров М

Т.А.Ә., қолы (Ф.И.О., подпись)

Хаттама 2 данада толтырылады (Протокол составлен в 2-х экземплярах)

Сынау нәтижелері тек қана сыналуға жататын үлгілерге қолданылады/

Результаты исследования распространяются только на образцы, подвергнутые испытаниям

Рұқсатсыз хаттаманы жартылай қайта басуға ТЫЙЫМ САЛЫНҒАН/

Частичная перепечатка протокола без разрешения ЗАПРЕЩЕНА

Санитариялық дәрігердің немесе гигиенист дәрігердің зерттелген өнімдердің, химиялық заттардың, физикалық және радиациялық факторлардың үлгілері/ сынамалары тур қорытындысы (Заключение санитарного врача или врача-гигиениста по образцам/пробам исследуемой продукции, химических веществ, физических и радиационных факторов): _____

KZ.T.19.2320 TESTING	Аккредаттау аттестаты № KZ.T.19.2320 «15» 04.2020 ж. «15» 04.2025ж. дейін жарамды. 30 маусым 2021 ж Өзгертілген күні Аттестат аккредитация № KZ.T.19.2320 от «15» 04.2020 г. действителен до «15» 04.2025года. дата изменения 30 июнь 2021г	Нысанның БКСЖ бойынша коды Код формы по ОКУД_____ ҚҰЖК бойынша ұйым коды Код организация по ОКПО _____
ҚР ДСМ Санитарлық-эпидемиологиялық бақылау комитетінің «Ұлттық сараптама орталығы» ШЖҚ РМК Түркістан облысы бойынша филиалының Түркістан қалалық бөлімшесі Мекен-жайы: ТО Түркістан қаласы 1 м/а. 50А тел: 87253374045 email: **Turkestan.nce@gmail.com**	Санитарлық-гигиеналық зерттеулер зертханасы Лаборатория санитарно-гигиенических исследований	Қазақстан Республикасы Денсаулық сақтау министрінің 2021 жылы «20» тамыздағы № 84 бұйрығымен бекітілген №074/е нысанды медициналық құжаттама
Филиал РГП на ПХВ «Национального центра экспертизы»Комитета санитарно-эпидемиологического контроля МЗ РК по Туркестанской области Туркестанское городское отделение Адрес: ТО г.Туркестан, 1 мкр. 50А тел: 87253374045 email: **Turkestan.nce@gmail.com**		Медицинская документация Форма № 074/у Утверждена приказом Министра здравоохранения Республики Казахстан от « 20 » августа 2021 года № 84

Орталықтандырылған және орталықтандырылмаған
сумен қамтамасыз ету жүйесінің ауыз су үлгілерін зерттеу
ХАТТАМАСЫ
ПРОТОКОЛ
исследования образцов питьевой воды централизованного
и нецентрализованного водоснабжения
№ 2024/765/747

ҚСО ШЖҚ РМК ТОФ (04)
Санитариялық-гигиеналық
Зертханасы

(от) « 30» Қыркүйек 2024(г)

1.Объектінің атауы, мекенжайы (Наименование объекта, адрес)	«Қаратас маининг» ЖШС Түркістан қаласы, Жаңа қала 7-ші көше №24
2.Үлгі алынған орын (Место отбора образца)	№32 жалпы білім беретін мектеп орталықтандырылған ауыз суы.
3.Зерттеу мақсаты (Цель исследования)	ҚР ДСМ № 138 24.11.2022 ж. Өтініш бойынша
4. Іріктелген күні мен уақыты (Дата и время отбора)	25.09.2024ж 12:00
5. Жеткізілген күні мен уақыты (Дата и время доставки)	25.09.2024ж 12:30
6. Мөлшері (Объем)	1,5л
7. Топтама саны (Номер партий)	-
8. Өндірілген мерзімі (Дата выработки)	-
9. Зерттеу күні мен уақыты (Дата и время исследования)	25.09.2024ж. 30.09.2024ж
10. Үлгі алу әдісіне НҚ (НД на метод отбора)	ГОСТ 31862-2012ж
11. Тасымалдау жағдайы (Условия транспортировки)	Автокөлікпен
12. Сақтау жағдайы (Условия хранения)	қалыпты
13. Су үлгілерін консервациялау әдістері (Методы консервации образца воды)	-

14. Зерттеу әдістеменің НҚ-ры (НД на метод испытаний)___ -

Көрсеткіштердің атауы Наименование показателей	Анықталған қанықтық Обнаруженная концентрация	Нормативтік көрсеткіштер Нормативные показатели	Қолданыстағы нормативтік құқықтық актілердің (бұдан әрі –НҚА) атауы Наименование действующих нормативных правовых актов (далее - НПА)
Иісі (запах) 20°С кезіндегі баллдары(балы при 20°С)	0,0	2,0	МСТ 3351-74
Иісі (запах) 60°С кезіндегі баллдары(балы при 60°С)	0,0	2,0	МСТ 3351-74
Дәмі (привкус)20°С кезіндегі баллдары (балы при 20°С)	0,0	2,0	МСТ 3351-74

Түстілігі (цветность) градустар (градусы)	0,0	20 (35)	МСТ 31868-2012
Лайлылығы(мутность) стандарттық шкала бойынша мг/дм³ (по стандартной шкале)	0,0	1,5 (2,0)	МСТ 3351-74
pH	7,4	6-9	МСТ 26449.1-85
Қалдық хлор (остаточный хлор) мг/дм³	-	0,3-0,5	МСТ 18190-72
Еркін хлор (Свободный хлор) мг/дм³	-	0,3-0,5	МСТ 18190-72
Байланыстағы хлор (Связанный хлор) мг/дм³	-	0,8-1,2	МСТ 18190-72
Қалдық озон (Остаточный озон) мг/дм³	-	0,3	МСТ 18301-72
Тотығуы (Окисляемость) мгO_2/дм³	1,1	5,0	МСТ Р 55684-2013
Аммиак азоты (Азот аммиака) мг/дм³	0,0	2,0	МСТ 33045-2014
Нитриттер азоты (Азот нитритов) мг/дм³	0,0	3,0	МСТ 33045-2014
Нитраттар азоты (Азот нитратов) мг/дм³	24,4	45,0	МСТ 33045-2014
Жалпы кермектік (Общая жесткость) ммоль/дм³	4,1	7,0 (10)	МСТ 31954-2012
Құрғақ қалдық (Сухой остаток) мг/дм³	380	1000 (1500)	МСТ 18164-72
Хлоридтер (Хлориды) мг/дм³	17,7	350,0	МСТ 4245-72
Сульфаттар (Сульфаты) мг/дм³	178	500,0	ҚР СТ 1015-2000
Темір (Железо) мг/дм³	0,0	0,3 (1,0)	МСТ 4011-72
*Бериллий (Be 2+) мг/дм³	0,0	0,0002	МСТ 18294-2004
Бор (B) мг/дм³	0,0	0,5	МСТ 31949-2012
Нефтепродукты, мг/дм³	0,0	0,1	М 01- 05 - 2012
Мырыш (Цинк) мг/дм³	-	5,0	МСТ 31870-2012
*Молибден мг/дм³	0,0	0,25	МСТ 18308-72
Фтор мг/дм³	-	1,2-1,5	МСТ 4386-89
Қалдық аллюминий мг/дм³ (Остаточный аллюминий)	0,0	0,5	МСТ 18165-2014
Поверхностно-активное вещества (ПАВ) анионноактивные, мг/л	0,0	0,5	ҚР СТ МСТ Р 51211-2003
Полифосфаттар (Полифосфаты) мг/дм³	0,0	3,5	МСТ 18309-2014
Кальций, мг/дм³	-	-	МСТ 23268.5-78
Магний, мг/дм³	-	-	МСТ 23268.5-78
Гидрокарбонаты, мг/дм³	-	-	МСТ 31957-2012

*/ белгіленген көрсеткіштер облыс аккредитациясына енгізілмеген
*/ Данный показатель не входит в область аккредитации

Үлгі (нің) НҚ-ға сәйкестігіне зерттеулер жүргізілді

(Исследование проб проводились на соответствие НД)
Қазақстан Республикасы Денсаулық сақтау министрінің 2022 жылғы 24 қаращадағы ҚР ДСМ - 138 бұйрығы.
Приказ Министра здравоохранения Республики Казахстан от 24 ноября 2022г № ҚР ДСМ -138
Қазақстан Республикасы Денсаулық сақтау министрінің 2023 жылғы 20 ақпандағы ҚР ДСМ - 26 бұйрығы.
Приказ Министра здравоохранения Республики Казахстан от 20 февраля 2023г № ҚР ДСМ -26
Зерттеу жүргізген маманның Т.А.Ә. (Ф.И.О., специалиста проводившего исследование)

Зертханашы:_____С.Тоянова

Сан-гиг зертханасының зертхана маманы:_____Б.Шарипова

Мөр орны
Место печати

Зертхана меңгерушісі:_____М.А.Кемеров
Т.А.Ә., колы (Ф.И.О., подпись)

Сынама жүргізілген шарттары (Условия проведения испытаний):
Температура ____, ылғалдығы (влажность) ___
Хаттама берілген күні (Дата выдачи протокола) «30». 09. 2024(ж)г
Парактар саны (Количество страниц) ___2__

Сынау нәтижелері тек қана сынауға жататын түсірілген үлгілерге қолданылады/
Результаты исследования распространяются только на образцы, подвергнутые испытаниям
Рұқсатсыз хаттаманы жартылай қайта басуға ТЫЙЫМ САЛЫНҒАН/
Частичная перепечатка протокола без разрешени ЗАПРЕЩЕНА
Санитариялық дәрігердің немесе гигиенист дәрігердің зерттелген өнімдердің, химиялық заттардың, физикалық және радиациялық факторлардың үлгілері / сынамалары туралы корытындысы (Заключение санитарного врача или врача-гигиениста по образцам/пробам исследуемой продукции, химических веществ, физических и радиационных факторов) _____

KZ.T.19.2320 TESTING	Аккредаттау аттестаты № KZ.T.19.2320 «15» 04.2020 ж. «15» 04.2025ж. дейін жарамды. 30Маусым 2021ж өзгертілген күні Аттестат аккредитация № KZ.T.19.2320 от «15» 04.2020 г. действителен до «15» 04.2025года.дата изменения:30 Июнь 2021г	Нысанның БКСЖ бойынша коды Код формы по ОКУД_____ ҚҰЖК бойынша ұйым коды Код организация по ОКПО _____
ҚР ДСМ СЭБК «Ұлттық сараптама орталығы» ШЖҚ РМК Түркістан облысы бойынша филиалының Түркістан қалалық бөлімшесі Мекен-жайы: ТО Түркістан қаласы, 1 м/а, 50А тел: 87253374045 email: Turkestan.nce@gmail.com	Бактериологиялық-паразитологиялық зерттеулер зертханасы Лаборатория бактериология-паразитологических исследований	Қазақстан Республикасының Денсаулық сақтау министрінің 2021 жылғы "20" тамыз № 84 бұйрығымен бекітілген № 024/е нысанды медициналық құжаттама
Филиал РГП на ПХВ «Национального центра экспертизы» КСЭК МЗ РК по Туркестанской области отделение г.Туркестан Адрес: ТО г.Туркестан, 1 мкр. 50А тел: 87253374045 email: Turkestan.nce@gmail.com		Медицинская документация Форма № 024у Утверждена приказом Министра здравоохранения Республики Казахстан от "20" августа 2021 года №84

Суды микробиологиялық зерттеу
ХАТТАМАСЫ
ПРОТОКОЛ
микробиологического исследования воды
№ 590 от " 30" 09 күні 2024 ж. (г.)

1.Объектінің атауы, мекенжайы (Наименование объекта, адрес) **« Қаратас маининг»ЖШС . Түркістан қаласы . Жаңа қала 7-ші көше №24**
2. Үлгі алынған орын (Место отбора образца) №32 жалпы білім беретін мектеп Орталықтандырылған ауыз суы
3. Үлгіні зерттеу мақсаты (Цель исследования образца)өтініш бойынша
4. Алынған күні мен уақыты (Дата и время отбора) 25.09.2024ж. сағ. 12:00
5. Жеткізілген күні мен уақыты (Дата и время доставки) 25.09.2024ж. сағ. 12:30
6. Мөлшері (Объем) 0,5л.
7. Партия нөмері (Номер партий) -
8. Өндірілген мерзімі (Дата выработки) -
9. Зерттеу күні мен уақыты (Дата и время исследования) 25.09.2024ж. сағ. 12:40
10. Үлгі алу әдісіне нормативтік құжат (НҚ) (Нормативный документ (НД) метод отбора) **МЕМСТ 31862-2012, 31942-2012**
11. Тасымалдау жағдайы (Условия транспортировки) **Автоколікпен**
12. Сақтау жағдайы (Условия хранения) **ӘН № 10.05.045.03 №2 бөлім 8 пункт**
13. Сынама әкелген тұлға туралы қосымша мәліметтер (дополнительные сведения о лице, доставившем пробу) _____
14. Зерттеу әдістеріне қолданылған НҚ (НД на метод испытаний) ГОСТ 18963-73

Өлшеу нәтижелері
(Результаты измерений)

	Өлшеу бірлігі Единица измерения	НҚнормасы Норма по НД	Зерттеу нәтижесі Результат испытания	НҚ – әдісіне НД на Методиспытания
1	2	3	4	5
Общее микробное число в 1 мл/ Жалпы микробтық сан 1 мл де	мл	50-ден көп болмау керек /не более 50	16	ГОСТ 18963-73
Общие колиформные бактерии в 100 мл/ Жалпы колиф. бактериялар 100 мл де	мл	Болмау керек/ Отсутствие	Табылмады/ Не обнаружено	ГОСТ 18963-73
Термотелерантные колиформные бактерии в 100 мл /термотолерантты колиформды бактериялар 100 мл де	мл	Болмау керек/ Отсутствие	Табылмады/ Не обнаружено	ГОСТ 18963-73

\

Зерттеу жүргізген маманның Т.А.Ә.
(болған жағдайда) лауазымы
(Ф.И.О.,(при наличии), должность
специалиста проводившего исследование)

Жузбаева А

Қолы (Подпись)

Сан-эпид қызметінің дәрігері Т.А.Ә.
(болған жағдайда)
(Ф.И.О.(при наличии), подпись
Врач сан-эпид службы

Ажибекова И

Қолы (Подпись

Мөр орны

Зертхана меңгерушісі
Т.А.Ә.(болған жағдайда) қолы
заведующий лабораторией
(Ф.И.О.(при наличии), подпись)

Кемеров М

Қолы (Подпись)

Место печати

Хаттама 5 данада толтырылады (Протокол составлен в 2-х экземплярах)
Хаттама берілген күні (Дата выдачи протокола) « 30» 09 2024 (ж) г.
Парактар саны (Количество страниц) 2
Сынау нәтижелері тек қана сынауға түсірілген үлгілерге қолданылады
(Результаты исследования распространяются только на образцы, подвергнутые испытаниям)
Рұқсатсыз хаттаманы жартылай қайта басуға ТЫЙЫМ САЛЫНҒАН
Частичная перепечатка протокола без разрешения ЗАПРЕЩЕНА

Санитарлық дәрігердің немесе гигиенист дәрігердің зерттелген әнімдердің, химиялық заттардың,физикалық жане радиациялық факторлардың үлгілері / сынамалары туралы қорытындысы
(Заключение санитарного врача или врача –гигиениста по образцам / пробам исследуемой продукции, химических веществ, физических и радиационных факторов):