ҚАЗАҚСТАН РЕСПУБЛИКАСЫ
ҚЫЗЫЛОРДА ОБЛЫСЫ
"ШИЕЛІ АУДАНЫНЫҢ
ҚҰРЫЛЫС. СӘУЛЕТ ЖӘНЕ
ҚАЛА ҚҰРЫЛЫСЫ БӨЛІМІ"
КОММУНАЛДЫҚ
МЕМЛЕКЕТТІК МЕКЕМЕСІ
ҚАБЫЛДАУ АКТІЛЕРІ
Тіркеу № 18 «27» 05 2025

Утвержден приказом
Министра по инвестициям и развитию
Республики Казахстан
от 24 апреля 2017 года № 234

Акт приемки объекта в эксплуатацию

Сноска. Форма в редакции приказа Министра индустрии и инфраструктурного развития РК от 08.02.2021 № 53 (вводится в действие по истечении десяти календарных дней после дня его первого официального опубликования).

«____» _____

Заказчик:
Коммунальное Государственное Учреждение "Отдел строительства, архитектуры и градостроительства Шиелийского района" Кызылординская область, Шиелийский район, с.Шиели улица Абдикаримова №11, БИН 020340003533. И.О.Руководителя Данабеков Ж.Т.
(фамилия, имя, отчество (при его наличии) ИИН, телефон – для физических лиц, наименование организации – для юридических лиц, БИН, телефон, почтовый индекс, область, город, район, населенный пункт, наименование улицы, номер дома/здания (стационарного помещения)

на основании:
Декларации о соответствии (прилагается) **« 27 » 12 2024г.**
Товарищество с ограниченной ответственностью " Дос Строй Проект "- Республика Казахстан, Кызылординская область, Жалагашский район, с.Жалагаш, ул. Абая, 35/5. БИН 110440011309. Директор Мырзаев Канат Абуович
(дата подписания декларации, наименование подрядной (генподрядной) организации, фамилия, имя, отчество (при его наличии) руководителя, юридический адрес, БИН, телефон)

Заключения о качестве строительно-монтажных работ (прилагается) **« 27 » 12 2024г.**
Товарищество с ограниченной ответственностью "СтандартСтройСервис LTD" - Республика Казахстан, Кызылординский область, город Кызылорда, Сагымбаев №70. БИН 131140013102. Директор Кадияруулы Серік . Технический надзор: Кадияруулы Серік KZ15VJE00052210; KZ27VJE00043555; KZ54VJE00043554; KZ58VJE00052212;KZ70VJE00043557;KZ85VJE00052211 от 29.12.2018г.,15.01.2020г.
(дата подписания заключения, наименование организации, фамилия, имя, отчество (при его наличии) экспертов технического надзора, № и дата получения аттестатов, БИН, телефон)

Заключения о соответствии выполненных работ по проекту (прилагается) **« 27 » 12 2024г.**
Товарищество с ограниченной ответственностью "АЭS and Limited" - Республика Казахстан, АКМОЛИНСКАЯ ОБЛАСТЬ, КОСШЫ Г.А., Г.КОСШЫ , Баян Сулу , №10/2 , БИН: 100940016554. Директор РАХАТҰЛЫ ҰЛАН.Авторский надзор: Сматов Бағлан Кенжеханович. В соответствии с приказом от 03.12.2024г. № 35
(дата подписания заключения, наименование организации, фамилия, имя, отчество (при его наличии) экспертов авторского надзора, № и дата получения аттестатов, БИН, телефон)

произведя осмотр готовности предъявленного подрядчиком (генеральным подрядчиком) к приемке в эксплуатацию объекта: **«Строительство внутриквартальных газораспределительных сетейн.п. 22-разъезд Шиелийского района Кызылординской области»**
(наименование объекта и вид строительства (новое, расширение, реконструкция, техническое перевооружение, модернизация, капитальный ремонт)

Уровень ответственности- второй– нормальный
уровень ответственности,техническая и технологическая сложность обьекта

по адресу **22-разъезд Шиелийского района Кызылординской области**
(область, район, населенный пункт, микрорайон, квартал, улица, номер дома (корпуса)

проверив комплектность исполнительной технической документации, в том числе посредством электронного модуля исполнительной технической документации
"___"_____2024 год__ года, дата ознакомления подтверждает что:

1. Строительство объекта осуществлено на основании:

1) правоустанавливающего документа на земельный участок от " 14 " 02 2024 года № 32-к «КГУ Аппарат акима Шиелийского района»
документ, подтверждающий наступление юридических фактов (юридических составов), на основании которых возникают, изменяются или прекращаются права на земельный участок, в том числе договоры, решения судов, правовые акты исполнительных органов, свидетельство о праве на наследство, передаточный акт или разделительный баланс при реорганизации негосударственных юридических лиц, владеющих земельным участком на праве собственности или выкупивших право временного возмездного землепользования (аренды).

либо решения о реконструкции (перепланировке, переоборудовании) помещений (отдельных частей) существующих зданий от "___"_____20___года №_____;
наименование органа вынесшего решение

2) талона о приеме уведомления о начале строительно-монтажных работ **КГУ «Управление по контролю Кызылординской области» KZ06REA00435709 от 04.12.2024г.**

наименование органа принявшего уведомление, дата и № принятия талона

3) проекта (проектно-сметной документации) **Товарищество с ограниченной ответственностью «АЭS and Limited» № 18011044 от 01.06.2018г., Рабочий проект**

(наименование проектной организации, номер проекта)

утвержденного(й) **Коммунальное Государственное Учреждение "Отдел строительства, архитектуры и градостроительства Шиелийского района" Кызылординская область № 562 от 10.09.2024г.**

(дата и номер проекта, наименование организации утвердившей (переутвердившей) проект и дата утверждения)

2. Строительно-монтажные работы осуществлены в сроки:

начало работ **09.12.2024года;**

(месяц, год)

окончание работ _____

(месяц, год)

при продолжительности строительства, месяц: _____; по норме или по проекту организации строительства, месяц: _____; фактически, месяц: 1 ;

3. Объект (комплекс) имеет следующие основные технико-экономические показатели (мощность, производительность, производственная площадь, протяженность, вместимость, объем, пропускная способность, провозная способность, число рабочих мест и тому подобное, заполняется по всем объектам (кроме жилых домов) в единицах измерения соответственно целевой продукции или основным видам услуг):

Мощность, производительность и так далее	Единица измерения	По проекту		Фактически	
		общая (с учетом ранее принятых)	в том числе пускового комплекса или очереди	общая (с учетом ранее принятых)	в том числе пускового комплекса или очереди
ГРПШ-07-2У-1 Шкафные газорегуляторные пункты	шт	2		2	
Газопровод среднего и низкого давления PN<0,3 МПа и низкого давления PN-0,003МПа	м	1420,0		1420,0	
ГСД Р=0,3Мпа (ПЭ)	м	10,0		10,0	
ГСД Р=0,003Мпа (ПЭ)	м	1410,0		1410,0	

Выпуск продукции (оказания услуг), предусмотренной проектом в объеме, соответствующем нормам освоения проектных мощностей в начальный период_ **не предусматривается** ;

4. Технологические и архитектурно-строительные решения по объекту характеризуются следующими данными: **Газопровод среднего давления PN-0,3МПа и низкого давления PN-0,003Мпа:**

1.Прокладка газопроводов среднего и низкого давления принята подземной. Подземный газопровод среднего и низкого PN=0,3-0,003 МПа запроектирован из полиэтиленовых труб по СТ РК ГОСТ Р 50838-2011, СТ РК ИСО 4437-2004 типа ПЭ 100 ГАЗ SDR11 Ø63х5.8мм SDR11 с коэффициентом запаса прочности С-3,2.

2.Надземный газопровод низкого давления, в местах выхода из земли и на территории площадок ГРПШ, запроектирован из стальных прямошовных электросварных труб по ГОСТ 10704-91. Сварка полиэтиленового газопровода осуществляется муфтами с закладными нагревателями и встык. Для сварки стального газопровода применять

электроды типа Э42А по ГОСТ 9467-75. Подземный газопровод проложен согласно МСН 4.03-01-2003, СН РК 4.03-01-2011 с заглублением до верха трубы не менее 1,0 м, в местах прохода под автодорогой – 1,4м, до подошвы насыпи, в местах пересечения оросительного канала – 2,0 м ниже дна канала. При пересечении газопроводов с коммуникациями водопровод, канализация, газопровод предусмотрено закладывать в полиэтиленовый футляр.

3.Переходы подземного газопровода через автодороги с капитальным асфальтированным покрытием, оросительные каналы предусмотрены с максимальным использованием метода горизонтально-направленного бурения с устройством приемного и рабочего котлованов, газопровод прокладывается в защитном футляре, с установкой контрольной трубки и выводом ее под ковер. При прохождении внутридворовых, подъездных автодорог и мелких арыков открытым способом с восстановлением разрушенной конструкции. Полиэтиленовые отводы, переходы, тройники, переходы ПЭ/Сталь для подземного газопровода приняты по каталогу изготовителя Казфриапласт, Georg Fischer, Frialen, Fusion, типа ПЭ 100 SDR 11 ГАЗ. Стальные отводы, переходы, заглушки для надземного газопровода приняты по ГОСТ 17375-17379-2001.

(краткие технические характеристики по особенностям его размещения, по основным материалам и конструкциям, инженерному и технологическому оборудованию)

5. На объекте установлено предусмотренное проектом оборудование в количестве согласно актам о его приемке после индивидуального испытания и комплексного опробования;

6. Наружные инженерные коммуникации (холодное и горячее водоснабжение, канализация, теплоснабжение, газоснабжение, электроснабжение и связь) обеспечивают нормальную эксплуатацию объекта (здания, сооружения, помещения) и приняты городскими эксплуатационными организациями;

7. Сметная стоимость по утвержденному проекту (проектной-сметной документации): всего **41435,868тг ;** в том числе строительно-монтажных работ **23087,456тг ;** оборудования, инструмента и инвентаря **5050,658тг;**

8. Сметная стоимость основных фондов, принимаемых в эксплуатацию **33643,354тг;** в том числе: стоимость строительно-монтажных работ **21377,274тг** ; стоимость оборудования, инструмента и инвентаря **5050,658 тг;**

9. Доля местного содержания предусмотрена в проектно-сметной документации _90_% и фактически применено _90_% (на объектах, финансируемых за счет государственных инвестиций и средств квазигосударственного сектора);

10. Класс энергоэффективности здания **не -имеет ;**

11. Объект построен в соответствии с утвержденным проектом (проектно-сметной документацией) и требованиями государственных нормативных документов в области архитектуры, градостроительства и строительства.

РЕШИЛ: «Строительство внутриквартальных газораспредели-тельных сетейн.п. 22-разъезд Шиелийского района Кызылординской области»

(наименование объекта (комплекса)

принять в эксплуатацию.

Заказчик: Коммунальное Государственное Учреждение "Отдел строительства, архитектуры и градостроительства Шиелийского района" Кызылординская область

фамилия, имя, отчество (при наличии), подпись руководителя, место печати (при наличии)

Технический надзор

1) аттестованный (-ые) эксперт (-ы) **Технический надзор: Кадиярулы Серік KZ15VJE00052210; KZ27VJE00043555; KZ54VJE00043554; KZ58VJE00052212;KZ70VJE00043557;KZ85VJE00052211 от 29.12.2018г.,15.01.2020г.**

(фамилия, имя, отчество (при его наличии) эксперта, специализация аттестата, подпись, дата Место печати (при наличии)

2) аккредитованная организация **Товарищество с ограниченной ответственностью "СтандартСтройСервис LTD" БИН 131140013102**

(наименование организации)

Директор Кадиярулы Серік

фамилия, имя, отчество (при его наличии) руководителя, подпись, дата Место печати (при наличии)

имеющей в своем составе аттестованного (-ых) эксперта (-ов)

Товарищество с ограниченной ответственностью "СтандартСтройСервис LTD" БИН 131140013102

(фамилия, имя, отчество (при его наличии) эксперта, специализация аттестата), подпись, дата Место печати (при наличии)

Авторский надзор

разработчик проекта: Товарищество с ограниченной ответственностью "АЭS and Limited" БИН: 100940016554. Директор Рахатұлы Ұлан

1)

(наименование организации, фамилия, имя, отчество (при его наличии), должность, подпись, дата) Место печати (при наличии)

2)организация **Товарищество с ограниченной ответственностью "АЭS and Limited" БИН: 100940016554.**

(наименование организации)

фамилия, имя, отчество (при его наличии) руководителя, подпись, дата Место печати (при наличии)

имеющей в своем составе аттестованного (-ых) экеперта (-ов)

(фамилия, имя, отчество (при его наличии) эксперта, специализация аттестата), подпись, дата

Место печати (при наличии)

аттестованный (-ые) эксперт (-ы) Авторский надзор: Сматов Баглан Кенжеханович. В соответствии с приказом от 03.12.2024г. № 35

(фамилия, имя, отчество (при его наличии) эксперта, специализация аттестата, подпись, дата)

Место печати (при наличии)

Подрядчик (генеральный подрядчик)

ТОО "Дос Строй Проект"- Директор Мырзаев Канат Абуович

фамилия, имя, отчество (при наличии), подпись руководителя, место печати (при наличии)

РЕШИЛ: «Строительство внутриквартальных газораспредели-тельных сетейн.п. 22-разъезд Шиелийского района Кызылординской области»

(наименование объекта (комплекса)

принять в эксплуатацию.

Заказчик: Коммунальное Государственное Учреждение "Отдел строительства, архитектуры и градостроительства Шиелийского района" Кызылординская область И.О.Руководителя Данабеков Ж.Т.

_____

фамилия, имя, отчество (при наличии), подпись руководителя,
место печати (при наличии)

Технический надзор

1) аттестованный (-ые) эксперт (-ы) **Технический надзор: Кадиярулы Серік KZ15VJE00052210; KZ27VJE00043555; KZ54VJE00043554; KZ58VJE00052212;KZ70VJE00043557;KZ85VJE00052211 от 29.12.2018г.,15.01.2020г.**

(фамилия, имя, отчество (при его наличии) эксперта, специализация аттестата, подпись, дата Место печати (при наличии)

2) аккредитованная организация **Товарищество с ограниченной ответственностью "СтандартСтройСервис LTD" БИН 131140013102**

(наименование организации)

Директор Кадиярулы Серік

фамилия, имя, отчество (при его наличии) руководителя, подпись, дата Место печати (при наличии)

имеющей в своем составе аттестованного (-ых) эксперта (-ов) **Товарищество с ограниченной ответственностью "СтандартСтройСервис LTD" БИН 131140013102**

_____

(фамилия, имя, отчество (при его наличии) эксперта, специализация аттестата), подпись, дата Место печати (при наличии)

Авторский надзор

разработчик проекта: Товарищество с ограниченной ответственностью "АЭS and Limited" БИН: 100940016554. Директор Рахатулы Ұлан

1) _____

(наименование организации, фамилия, имя, отчество (при его наличии), должность, подпись, дата) Место печати (при наличии)

2)организация **Товарищество с ограниченной ответственностью "АЭS and Limited" БИН: 100940016554.**

(наименование организации)

_____

фамилия, имя, отчество (при его наличии) руководителя, подпись, дата Место печати (при наличии)

имеющей в своем составе аттестованного (-ых) эксперта (-ов)_____

(фамилия, имя, отчество (при его наличии) эксперта, специализация аттестата), подпись, дата

Место печати (при наличии)

аттестованный (-ые) эксперт (-ы) Авторский надзор: Сматов Баглан Кенжеханович. В соответствии с приказом от 03.12.2024г. № 35

_____

(фамилия, имя, отчество (при его наличии) эксперта, специализация аттестата, подпись, дата)

Место печати (при наличии)

Подрядчик (генеральный подрядчик)

ТОО "Дос Строй Проект"- Директор Мырзаев Канат Абуович

_____

фамилия, имя, отчество (при наличии), подпись руководителя, место печати (при наличии)

ҚАЗАҚСТАН РЕСПУБЛИКАСЫ
ҚЫЗЫЛОРДА ОБЛЫСЫ
"ШИЕЛІ АУДАНЫНЫҢ
ҚҰРЫЛЫС, СӘУЛЕТ ЖӘНЕ
ҚАЛА ҚҰРЫЛЫСЫ БӨЛІМІ"
КОММУНАЛДЫҚ
МЕМЛЕКЕТТІК МЕКЕМЕСІ
ҚАБЫЛДАУ АКТІЛЕРІ
Тіркеу № 8 «27» 03 2025 ж.

Приложение 3
к приказу Министра
по инвестициям и развитию
Республики Казахстан
от 24 апреля 2017 года № 235
форма

Декларация о соответствии

« 27 » 12 2024г.

Подрядчик (генеральный подрядчик): **Товарищество с ограниченной ответственностью " Дос Строй Проект "- Республика Казахстан, Кызылординская область, Жалагашский район, с.Жалагаш, ул. Абая, 35/5. БИН 110440011309**

наименование организации, юридический адрес

в лице **Директор Мырзаев Канат Абуович**

фамилия, имя, отчество (при наличии) руководителя организации

по объекту **«Строительство внутриквартальных газораспредели-тельных сетейн.п. 22-разъезд Шиелийского района Кызылординской области»**

(наименование и местонахождение объекта)

заказчиком которого является **Коммунальное Государственное Учреждение "Отдел строительства, архитектуры и градостроительства Шиелийского района" Кызылординская область БИН 020340003533. И.О.Руководителя Данабеков Ж.Т.**

(наименование организации, фамилия, имя, отчество (при наличии) руководителя)

удостоверяет, что:

1. Строительно – монтажные работы на объекте выполнены в соответствии с утвержденным проектом (проектно – сметной документацией), государственными нормативами в сфере архитектурной, градостроительной и строительной деятельности;

2. Субподрядными организациями:

а) *ТОО «КазЭнергоПроектСтрой» №24008983 от 08.02.2024 года, замдиректор Махатов Н.;*

б) ТОО "Р и А - Сервис ЛТД" № 14017718 от 24.11.2014 года., директор *Алтынбекулы А.;*

в) ТОО "Зәулім Шың" № 24020072 от 30.05.2024г. , директор Бектибаев Н. А.;

г) ТОО "Зангар 2050" № 24021358 от 13.06.2024 года замдиректор Маханов М.;

е) ТОО "Ақбозат LTD" № 18013420 от 09.07.2018 года директор Қантаев Н.Ә.;

(наименование организации, № лицензии и дата получения ,фамилия, имя, отчество (при наличии) руководителя)

3. проекта (проектно-сметной документации) **Товарищество с ограниченной ответственностью «АЭS and Limited» № 18011044 от 01.06.2018г., Рабочий проект**

(наименование проектной организации, номер проекта)

утвержденного(й) **Коммунальное Государственное Учреждение "Отдел строительства, архитектуры и градостроительства Шиелийского района" Кызылординская область № 562 от 10.09.2024г.**

(дата и номер проекта, наименование организации утвердившей (переутвердившей) проект и дата утверждения)

4. Объект (комплекс) имеет следующие основные технико-экономические показатели (мощность, производительность, производственная площадь, протяженность, вместимость, объем, пропускная способность, провозная способность, число рабочих мест и тому подобное, заполняется по всем объектам (кроме жилых домов) в единицах измерения соответственно целевой продукции или основным видам услуг):

Мощность, производительность и так далее	Единица измерения	По проекту		Фактически	
		общая (с учетом ранее принятых)	в том числе пускового комплекса или очереди	общая (с учетом ранее принятых)	в том числе пускового комплекса или очереди
ГРПШ-07-2У-1 Шкафные газорегуляторные пункты	шт	2		2	

Газопровод среднего и низкого давления PN<0,3 МПа и низкого давления PN-0,003МПа	м	1420,0		1420,0	
ГСД Р=0,3Мпа (ПЭ)	м	10,0		10,0	
ГСД Р=0,003Мпа (ПЭ)	м	1410,0		1410,0	

Выпуск продукции (оказания услуг), предусмотренной проектом в объеме, соответствующем нормам освоения проектных мощностей в начальный период **не предусматривается**

5. Технологические и архитектурно-строительные решения по объекту характеризуется следующими данными: **Газопровод среднего давления PN-0,3МПа и низкого давления PN-0,003Мпа:**

1.Прокладка газопроводов среднего и низкого давления принята подземной. Подземный газопровод среднего и низкого PN=0,3-0,003 МПа запроектирован из полиэтиленовых труб по СТ РК ГОСТ Р 50838-2011, СТ РК ИСО 4437-2004 типа ПЭ 100 ГАЗ SDR11 Ø63х5.8мм SDR11 с коэффициентом запаса прочности С-3,2.

2.Надземный газопровод низкого давления, в местах выхода из земли и на территории площадок ГРПШ, запроектирован из стальных прямошовных электросварных труб по ГОСТ 10704-91. Сварка полиэтиленового газопровода осуществляется муфтами с закладными нагревателями и встык. Для сварки стального газопровода применять электроды типа Э42А по ГОСТ 9467-75. Подземный газопровод проложен согласно МСН 4.03-01-2003, СН РК 4.03-01-2011 с заглублением до верха трубы не менее 1,0 м, в местах прохода под автодорогой – 1,4м, до подошвы насыпи, в местах пересечения оросительного канала – 2,0 м ниже дна канала. При пересечении газопроводов с коммуникациями водопровод, канализация, газопровод предусмотрено закладывать в полиэтиленовый футляр.

3.Переходы подземного газопровода через автодороги с капитальным асфальтированным покрытием, оросительные каналы предусмотрены с максимальным использованием метода горизонтально-направленного бурения с устройством приемного и рабочего котлованов, газопровод прокладывается в защитном футляре, с установкой контрольной трубки и выводом ее под ковер. При прохождении внутридворовых, подъездных автодорог и мелких арыков открытым способом с восстановлением разрушенной конструкции. Полиэтиленовые отводы, переходы, тройники, переходы ПЭ/Сталь для подземного газопровода приняты по каталогу изготовителя Казфриапласт, Georg Fischer, Frialen, Fusion, типа ПЭ 100 SDR 11 ГАЗ. Стальные отводы, переходы, заглушки для надземного газопровода приняты по ГОСТ 17375-17379-2001.

краткие технические характеристики по особенностям его размещения, по основным материалам и конструкциям, инженерному и технологическому оборудованию

6. На объекте установлено предусмотренное проектом оборудование в количестве согласно актам о его приемке после индивидуального испытания и комплексного опробования;

7. Мероприятия по охране труда, обеспечению взрывобезопасности, пожаробезопасности, охране окружающей природной среды и антисейсмические мероприятия, редусмотренные проектом выполнены;

8. Строительно-монтажные работы осуществлены в сроки:

начало работ **09.12.2024года;**

(месяц, год)

окончание работ _____

(месяц, год)

при продолжительности строительства, месяц: _____;по норме или по проекту организации строительства, месяц:_____;фактически, месяц:__1_____;

9. Примененные строительные материалы, конструкции, оборудование и изделия соответствуют требованиям проекта и государственных нормативов;

9-1. Доля местного содержания предусмотрена в проектно-сметной документации 90__% и фактически применено _90__% (на объектах финансируемых за счет государственных инвестиций и

средств квазигосударственного сектора);

10. Исполнительная геодезическая съемка фактического положения подземных инженерных сетей и/или зданий (сооружений) выполнена (обязательное приложение к декларации о соответствии);

10-1. Исполнительная техническая документация имеется в полном объеме, в том числе в электронном модуле;

11. Наружные инженерные коммуникации (холодное и горячее водоснабжение, канализация, теплоснабжение, газоснабжение, электроснабжение и связь) обеспечивают нормальную эксплуатацию объекта, что подтверждается поставщиками услуг по инженерному и коммунальному обеспечению.

Поставщики услуг по инженерному и коммунальному обеспечению:

_____

наименование организации, фамилия, имя, отчество(при наличии), подпись руководителя, дата Место печати(при наличии)

_____

наименование организации, фамилия, имя, отчество(при наличии), подпись руководителя, дата Место печати(при наличии)

12. Шумоизоляция здания соответствует проекту и подтверждается экспертным заключением выдаваемым государственной организацией осуществляющей санитарно-эпидемиологическую экспертизу по результатам лабораторных замеров проведенных аккредитованными испытательными лабораториями (центрами) (экспертное заключение прилагается);

13. Обеспечен доступ для маломобильных групп населения, что подтверждается органами социальной защиты населения_____**не требуется**_____;

фамилия, имя, отчество (при наличии), подпись руководителя, дата Место печати (при наличии)

Подрядчик (генеральный подрядчик) считает объект: **«Строительство внутриквартальных газораспредели-тельных сетейн.п. 22-разъезд Шиелийского района Кызылординской области»**

наименование объекта (комплекса)

готовым к приемке в эксплуатацию,и гарантирует качество выполненных строительно-монтажных и специальных работ, и принимает на себя обязательство устранять дефекты, возникшие по его вине при строительстве объекта согласно гарантийного срока в соответствии с законодательством Республики Казахстан.

Подрядчик (генеральный подрядчик)

Товарищество с ограниченной ответственностью " Дос Строй Проект"

Директор Мырзаев Канат Абуович

_____

фамилия, имя, отчество (при наличии) руководителя, подпись, дата *Место печати (при наличии)*

Жауапкершілігі шектеулі серіктестігі «Дос Строй Проект» Товарищество с ограниченной ответственностью Қазақстан Республикасы Қызылорда қаласы город Кызылорда Республика Казахстан

ҚАЗАҚСТАН РЕСПУБЛИКАСЫ
ҚЫЗЫЛОРДА ОБЛЫСЫ
"ШИЕЛІ АУДАНЫНЫҢ
ҚҰРЫЛЫС, СӘУЛЕТ ЖӘНЕ
ҚАЛА ҚҰРЫЛЫСЫ БӨЛІМІ"
КОММУНАЛДЫҚ
МЕМЛЕКЕТТІК МЕКЕМЕСІ
ҚАБЫЛДАУ АКТІЛЕРІ
Тіркеу № 11 «27» 03 25

Приложение 1
к приказу Министра
по инвестициям и развитию
Республики Казахстан
от 24 апреля 2017 года № 235

Заключение о качестве строительно-монтажных работ

« 27 » 12 2024г.

Технический надзор: **Товарищество с ограниченной ответственностью "СтандартСтройСервис LTD" -Республика Казахстан, Кызылординский область, город Кызылорда, Сагымбаев №70. БИН 131140013102. Директор Кадиярұлы Серік .**
(наименование организации, фамилия, имя, отчество (при наличии) руководителя, юридический адрес)

в лице **Технический надзор: Кадиярұлы Серік KZ15VJE00052210; KZ27VJE00043555; KZ54VJE00043554; KZ58VJE00052212;KZ70VJE00043557;KZ85VJE00052211 от 29.12.2018г.,15.01.2020г.**
(фамилия, имя, отчество (при наличии) экспертов, № аттестатов, дата получения)

действующего на основании договора _____
(№ договора и дата)

по объекту **«Строительство внутриквартальных газораспредели-тельных сетейн.п. 22-разъезд Шиелийского района Кызылординской области»**
(наименование и местонахождение объекта)

заказчиком которого является **Коммунальное Государственное Учреждение "Отдел строительства, архитектуры и градостроительства Шиелийского района" Кызылординская область БИН 020340003533. И.О.Руководителя Данабеков Ж.Т.**
(наименование организации, фамилия, имя, отчество (при наличии) руководителя)

подтверждает, что:

1. Строительство объекта осуществлялось ; подрядчиком (генеральным подрядчиком)
ТОО "Дос Строй Проект " № 18023298 от 26.12.2018 года.
(наименование организации, № лицензии и дата получения)

в лице **директор *Мырзаев К.***
(фамилия, имя, отчество (при наличии) руководителя

а) субподрядными организациями:
а) *ТОО «КазЭнергоПроектСтрой» №24008983 от 08.02.2024 года, замдиректор Махатов Н.;*
б) ТОО "Р и А - Сервис ЛТД" № 14017718 от 24.11.2014 года., директор *Алтынбекұлы А.;*
в) ТОО "Зәулім Шың" № 24020072 от 30.05.2024г. , директор Бектибаев Н. А.;
г) ТОО "Зангар 2050" № 24021358 от 13.06.2024 года замдиректор Маханов М.;
е) ТОО "Ақбозат LTD" № 18013420 от 09.07.2018 года директор Қантаев Н.Ә.;
(наименование организации, № лицензии и дата получения ,фамилия, имя, отчество (при наличии) руководителя)

2. Строительно-монтажные работы осуществлены в сроки:
начало работ **09.12.2024года;**
(месяц, год)
окончание работ _____
(месяц, год)
при продолжительности строительства, месяц: _____;по норме или по проекту организации строительства, месяц:_____;фактически, месяц:__1_____;

3. Сметная стоимость по утвержденному проекту (проектной-сметной документации): всего **41435,868тг ;** в том числе строительно-монтажных работ **23087,456тг ;** оборудования, инструмента и инвентаря **5050,658тг;**

4. Сметная стоимость основных фондов, принимаемых в эксплуатацию **33643,354тг;** в том числе: стоимость строительно-монтажных работ **21377,274тг** ; стоимость оборудования, инструмента и инвентаря **5050,658 тг;**

5. Объект построен в соответствии с проектом (проектно-сметной документацией) **Товарищество с ограниченной ответственностью «AЭS and Limited» № 18011044 от 01.06.2018г., Рабочий проект**
(наименование проектной организации, номер проекта)

утвержденного(й) **Коммунальное Государственное Учреждение "Отдел строительства,**

архитектуры и градостроительства Шиелийского района" Кызылординская область № 562 от 10.09.2024г.

(дата и номер проекта, наименование организации утвердившей (переутвердившей) проект и дата утверждения)

и требованиями государственных нормативных документов в области архитектуры, градостроительства и строительства;

6. Примененные строительные материалы, конструкции, оборудование и изделия соответствуют проекту и требованиям государственных нормативов;

6-1. Доля местного содержания предусмотрена в проектно-сметной документации _90_____% и фактически применено _90_____% (на объектах финансируемых за счет государственных инвестиций и средств квази государственного сектора);

7. Исполнительная техническая документация имеется в полном объеме;

8. Замечания, выданные техническим надзором в процессе строительства устранены;

9. Завершенный строительством объект обеспечивает прочность, устойчивость и надежность на протяжении всего срока службы (эксплуатации, использования, применения) и соответствует требованиям государственных нормативов направленных на обеспечение интересов и безопасности собственников (пользователей) и общества в целом.

Технический надзор:

организация **Товарищество с ограниченной ответственностью "СтандартСтройСервис LTD" БИН 131140013102. Директор Кадиярулы Серік**

(наименование организации, фамилия, имя, отчество (при наличии) руководителя,)

М.П. «СтандартСтройСервис LTD» _____ *подпись*

эксперт по техническому надзору: **Технический надзор: Кадиярулы Серік KZ15VJE00052210; KZ27VJE00043555; KZ54VJE00043554; KZ58VJE00052212; KZ70VJE00043557;KZ85VJE00052211 от 29.12.2018г.,15.01.2020г.**

(фамилия, имя, отчество (при наличии) эксперта (экспертов) № аттестатов, подпись, дата)

М.П. _____ *подпись*

«СтандартСтройСервис LTD»

Приложение 15 к акту приемки
объекта в эксплуатацию

форма

Технические характеристики объекта
«Строительство внутриквартальных газораспредели-тельных сетейн.п. 22-разъезд Шиелийского района Кызылординской области»

Горизонтальный (колодца)	разрез	скважины	Вертикальный (колодца)	разрез	скважины

№ п/п	Наименование	Единицы измерения	Количество, протяженность	Примечание
1	Протяженность трубопровода	м	36,0	
	Протяженность воздушной прокладки:	м		
	1) на эстакадах	м		
	2) на опорах	м		
	3) безопорная прокладка	м		
	Количество опор	шт	---	
	Протяженность подземной прокладки:	м	1420,0	
	1) в проходных каналах	м		
	2) в полупроходных каналах	м		
	3) бесканальная прокладка	м		
2	Количество колодцев (камер)	шт		
3	Количество компенсаторов	шт		
4	Количество вводов	шт		
5	Количество задвижек d =	шт		
	d =50	шт	4	
6	Вентили (клапан) d =15	шт		
	d =25	шт		
7	Кран шаровой d =63	шт		
8	Сифоны (гидрозатворы)	шт		
9	Переходники d =110x90	шт		
	Переходники d =90x63	шт		
	Переход d =63x50	шт		
10	Затворы поворотные	шт		
11	Регуляторы давления	шт		
12	Скважины	шт		
13	Станки - качалки (тип _____ , марка ____)	шт		
	-//- (тип____, марка ____)	шт		
	-//- (тип____, марка ____)	шт		

Масштаб _____ Масштаб _____

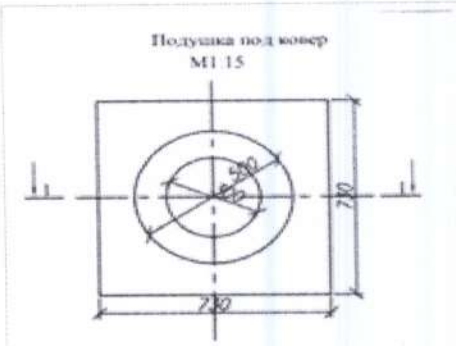

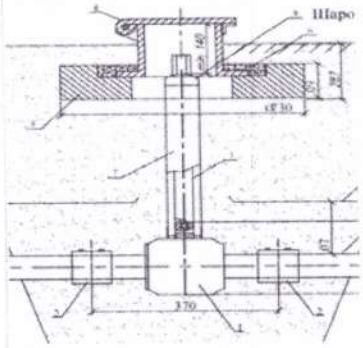

Спецификация

№ п/п	Наименование	Марка	Материал	Диаметр (мм) (размеры)	Коли-чество	Примечание
1	Труба	18599-2001	Труба полиэтиленовая для водоснабжения	63х5,8 мм	1420,0м	PE 100 SDR 11

Заказчик _____ **Коммунальное Государственное Учреждение "Отдел строительства, архитектуры и градостроительства Шиелийского района" Кызылординская область**

фамилия, имя, отчество (при наличии), подпись руководителя, место печати (при наличии)

Авторский надзор _____

Авторский надзор: Сматов Баглан Кенжеханович. В соответствии с приказом от 03.12.2024г. № 35

фамилия, имя, отчество (при его наличии), подпись эксперта, место печати (при наличии)

ҚАЗАҚСТАН РЕСПУБЛИКАСЫ
ҚЫЗЫЛОРДА ОБЛЫСЫ
"ШИЕЛІ АУДАНЫНЫҢ
ҚҰРЫЛЫС, СӘУЛЕТ ЖӘНЕ
ҚАЛА ҚҰРЫЛЫСЫ БӨЛІМІ"
КОММУНАЛДЫҚ
МЕМЛЕКЕТТІК МЕКЕМЕСІ
ҚАБЫЛДАУ АКТІСІ
Тіркеу № 18 «27» 03 2025ж.

Приложение 2
к приказу Министра
по инвестициям и развитию
Республики Казахстан
от 24 апреля 2017 года № 235

Заключение о соответствии выполненных работ проекту

« 27 » 12 2024г.

Авторский надзор: **Товарищество с ограниченной ответственностью "АЭS and Limited" - Республика Казахстан, АКМОЛИНСКАЯ ОБЛАСТЬ, КОСШЫ Г.А., Г.КОСШЫ , Баян Сулу , №10/2 , БИН: 100940016554. Директор РАХАТҰЛЫ ҰЛАН.Авторский надзор: Сматов Баглан Кенжеханович. В соответствии с приказом от 03.12.2024г. № 35**

(наименование организации, фамилия, имя, отчество (при наличии) руководителя)

действующего на основании_____

(№ договора и дата)

по объекту **«Строительство внутриквартальных газораспредели-тельных сетейн.п. 22-разъезд Шиелийского района Кызылординской области»**

(наименование и местонахождение объекта)

заказчиком которого является **Коммунальное Государственное Учреждение "Отдел строительства, архитектуры и градостроительства Шиелийского района" Кызылординская область БИН 020340003533. И.О.Руководителя Данабеков Ж.Т.**

(наименование организации, фамилия, имя, отчество (при наличии) руководителя)

подтверждает, что:

1. Строительство объекта осуществлялось

а) подрядчиком (генеральным подрядчиком)

ТОО "Дос Строй Проект " № 18023298 от 26.12.2018 года.

(наименование организации, № лицензии и дата получения)

в лице **директор *Мырзаев К.***

(фамилия, имя, отчество (при наличии) руководителя)

а) субподрядными организациями:

а) *ТОО «КазЭнергоПроектСтрой» №24008983 от 08.02.2024 года, замдиректор Махатов Н.;*

б) ТОО "Р и А - Сервис ЛТД" № 14017718 от 24.11.2014 года., директор *Алтынбекулы А.;*

в) ТОО "Зәулім Шың" № 24020072 от 30.05.2024г. , директор Бектибаев Н. А.;

г) ТОО "Зангар 2050" № 24021358 от 13.06.2024 года замдиректор Маханов М.;

е) ТОО "Ақбозат LTD" № 18013420 от 09.07.2018 года директор Қантаев Н.Ә.;

(наименование организации, № лицензии и дата получения ,фамилия, имя, отчество (при наличии) руководителя)

2. Строительно-монтажные работы осуществлены в сроки:

начало работ **09.12.2024года;**

(месяц, год)

окончание работ _____

(месяц, год)

при продолжительности строительства, месяц: _____;по норме или по проекту организации строительства, месяц:_____;фактически, месяц:__1_____;

3. Примененные строительные материалы, конструкции, оборудование и изделия соответствуют требованиям проекта;

4. Замечания, выданные авторским надзором в процессе строительства, устранены;

5. Внесенные изменения в проект (проектно-сметную документацию) в процессе строительства выполнены в соответствии с требованиями нормативов в области архитектуры, градостроительства и строительства;

6. Объект построен в соответствии с проектом (проектно-сметной документацией) **Товарищество с ограниченной ответственностью «АЭS and Limited» № 18011044 от 01.06.2018г., Рабочий проект**

(наименование проектной организации, номер проекта)

утвержденного(й) **Коммунальное Государственное Учреждение "Отдел строительства,**

архитектуры и градостроительства Шиелийского района" Кызылординская область № 562 от 10.09.2024г.

(дата и номер проекта, наименование организации утвердившей (переутвердившей) проект и дата утверждения)

Авторский надзор:

организация **Товарищество с ограниченной ответственностью "АЭS and Limited" - БИН: 100940016554. Директор РАХАТҰЛЫ ҰЛАН**

(наименование организации, фамилия, имя, отчество (при наличии) руководителя,)

М.П. _____ *подпись, дата*

эксперт(ы) по авторскому надзору **Авторский надзор: Сматов Баглан Кенжеханович. В соответствии с приказом от 03.12.2024г. № 35**

(фамилия, имя, отчество (при наличии) эксперта (экспертов), № аттестатов, подпись, дата)

М.П. _____ *подпись, дата*