Рентгеновская инспекционная система

Модель:: SPX-6040

Рентгенотелевизионная установка SPX-6040 использует мультиэнергетическую технологию рентгенографического сканирования для досмотра ручной клади и багажа на предмет наличия в них оружия, взрывчатых веществ, наркотиков и других запрещенных веществ и предметов. Интроскоп SPX-6040 осуществляет разделение материалов по атомным весам с выделение органики, неорганики и смешанных материалов различными цветами. Функция «Внедрение опасных предметов» (TIP) позволяет следить за качеством работы операторов. Имеет интуитивно понятный интерфейс и удобную клавиатуру с тачпадом.

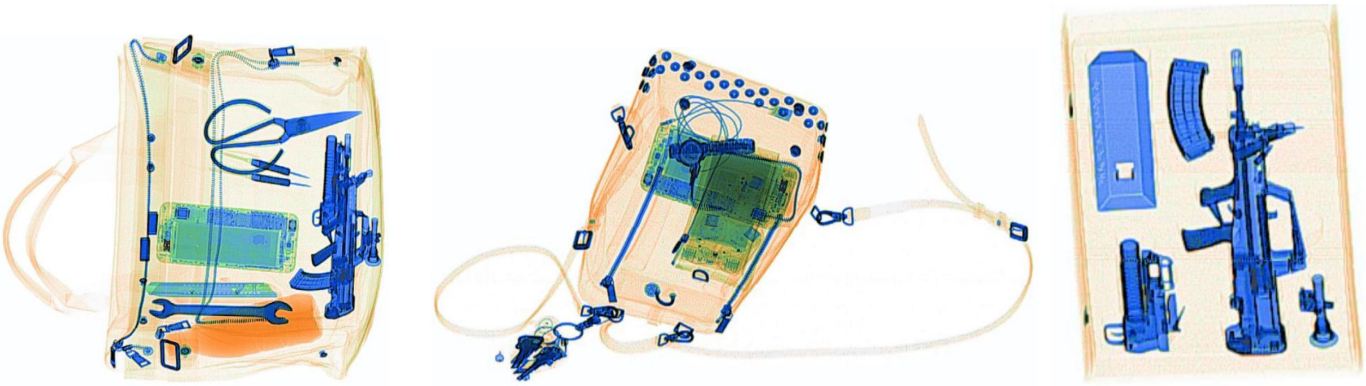

Преимущества особенности:

1) Мощная способность работать с изображениями;
2) Точная маркировка Z7, Z8, Z9 для взрывчатых веществ и наркотиков;
3) Windows 7, 64-битная операционная система ;
4) Save автоматическое сохранение отсканированного изображения;
5) System дружественная система управления;
6) Надежная работа.

- система проникновения энергии дуэли;
- программа TIP;
- четкое и четкое изображение;
- отсканированные изображения могут увеличить до 64 раз;
- Zoom Частичное увеличение до 3 раз;
- Kinds 13 видов функций обработки изображений и 6 видов псевдоцвета;
- Генератор рентгеновских лучей KV: 160KV

Модель:: SPX-6040

◆ Technical Parameters:

Размер:	1880(L)*858(W)*1256(H) мм
Размер туннеля:	ширина 620 мм, высота 420 мм
Скорость конвейера:	0.20m/s, двунаправленное сканирование
Высота конвейера:	665 мм
Тяговая сила конвейера:	170 кг
Вес в упаковке:	450 кг
Разрешающая способность:	38 AWG гарантия, 40AWG типичный
Пространственное разрешение	Вертикальный: диаметр1.0мм，горизонтальный: диаметр1.0мм
Конструкция:	Стальной каркас с панелями
Проникающая способность (в стали):	35мм стандартный; 38мм типовой
Фильм безопасности:	Гарантия ISO 1600 (33 DIN) Фильм
монитор	21.5’’ светодиодный монитор，Высокое разрешение1280*1024
Помогите проверить взрывчатку и наркотики	Отдельно покажите три разных уровня атомного номера для точной маркировки подозрительных: Z7 Z8 Z9
Атомный номер	Сохраненное изображение может показать атомный номер, чтобы идентифицировать другой материал
Защита клавиатуры:	IP43
Защита машины:	IP20
Анодное напряжение/ Ток источника:	160кВ , 0.6 мА
Направление пучка:	Диагональный вверх
Источник излучения:	Герметичная, необслуживаемая колба
Рабочий цикл:	100%
Охлаждение:	герметичная масляная ванна
Рентгеновский детектор:	L-образная фотодиодная линейка
Число уровней серого цвета:	4096
Функции обработки изображений:	черно-белое, цветное, избыточной энергии, переменного поглощения, выделение органики, выделение не-органики, супер-усиление, реверсивный цвет, высокоэнергетическое проникновение, низкоэнергетическое проникновение, усиление изображения, осветление изображения, уменьшение затемнения, Поворот изображения на 90 градусов, органическая / неорганическая очистка
Обработка изображений:	24-битная, в реальном времени
Увеличить	Переменный зум до X64, поддержка непрерывного увеличения
проверка предыдущего хранилища	Непрерывная проверка предыдущего сохраненного изображения в основном программном интерфейсе
Емкость накопителя	Может хранить более 100,000 изображений
Утечка рентгеновского	< 1μSv/ч (на расстоянии 5 см от внешний корпус)

излучения:	
Системная функция	F1,F2,F3 программируемый ключ,меню, проверка напряжения питания, отображение даты/времени, автоматический подсчет обнаруженных объектов, номер лицензии оператора, ведение записи, система запуска рентгеновского генератора, таймер времени работы рентгеновского генератора, индикатор режима работы
Функция «Внедрение опасных предметов» (TIP)	программа TIP с регулируемой частотой вставляет цифровые изображения опасных предметов в обычный багаж. Служит для оценки работы и повышения квалификации операторов
сигнализация высокой плотности	Система сигнализации: Если машина не в состоянии проникнуть в конкретный элемент, затем визуальный сигнал тревоги будет генерироваться, чтобы уведомить оператора
защита паролем	машина защищена паролем, чтобы избежать авторизации использования человеком
Рабочий диапазон температур/Влажность:	от 0° до +40°C /от 5% до 95%, без конденсации
Температура при хранении/Влажность при хранении:	от -40° до +60°C/ от 5% до 95%, без конденсации
Электропитание:	187-240VAC, 50/60Hz
Потребляемая мощность:	0,8 кВт
Уровень шума:	< 54дБ
защитный стандарт	Класс пылевлагозащищенности клавиатуры IP43 Класс пылевлагозащищенности установки IP20
Компьютер	· Процессор: Inter Core i5-4200U CPU @1.6Ghz · Память: 4 Гб · Жесткий диск: 512 Гб SSD · ОС: Windows 7 Pro · Источник бесперебойного питания (вариант)
Сертификат:	ISO9001, CE, FCC, RoHS, Radiation Safety License
Дополнительная функция	Дополнительный рольганги из нержавеющей стали (опция) UPS (источник бесперебойного питания) (опция) Система видеонаблюдения,

- Область применения: железнодорожные станции; Станция метро; Тюремный Дом; Посольство; Пограничные пункты пропуска; Развлекательные центры; Достопримечательности; Офисные здания; Торговые центры; Заводы и т.д .;
- Подходит для проверки безопасности портфеля, ручной клади, почтовых посылок и других мелких

Модель:: SPX-6040
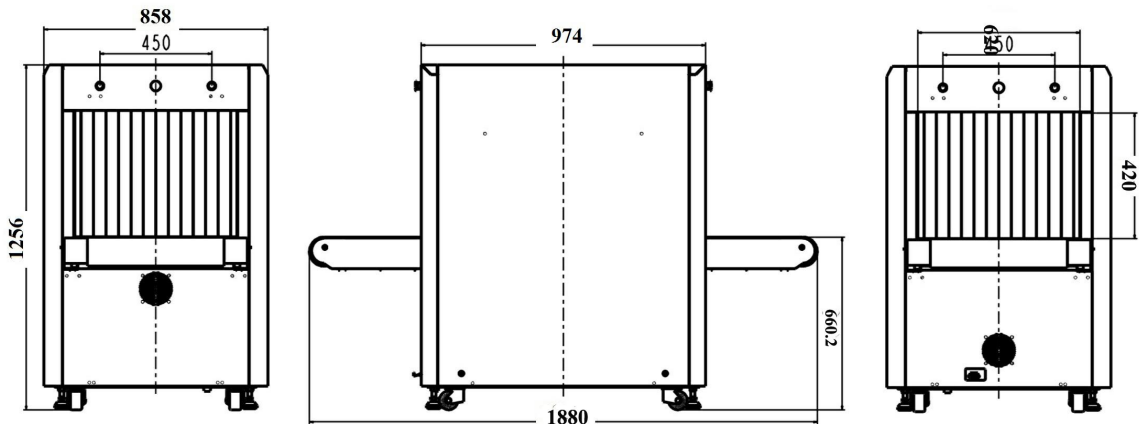
Габаритные размеры :