Arh-Building

ТОО «Arh-Building»

Гослицензия ГСЛ №0011259 13.07.2023 года

Заказ: № 03-2023
Заказчик: ГУ «Управление строительства, архитектуры и градостроительства Атырауской области»

РАБОЧИЙ ПРОЕКТ

"Корректировка проектно-сметной документации на строительство физкультурно-оздоровительного комплекса на 150 мест в с. Ортакшыл Махамбетского района Атырауской области"

Том 2. Рабочие чертежи.

Альбом 2 . Архитектурно-планировочные решения

г. Шымкент - 2024 г.

ТОО «Arh-Building»

Гослицензия ГСЛ №0011259 13.07.2023 года

Заказ: № 03-2023
Заказчик: ГУ «Управление строительства, архитектуры и градостроительства Атырауской области»

РАБОЧИЙ ПРОЕКТ

"Корректировка проектно-сметной документации на строительство физкультурно-оздоровительного комплекса на 150 мест в с. Ортакшыл Махамбетского района Атырауской области"

Том 2. Рабочие чертежи.
Альбом 2 . Архитектурно-планировочные решения

Директор ТОО «Arh-Building» Абдуллаев Ш.
Главный архитектор проекта Абдуллаев Ш.

г. Шымкент - 2024 г.

Ведомость рабочих чертежей.

Лист	Наименование	Примечание
АР–1	Ведомость рабочих чертежей	
АР–2	Общие данные (начало)	
АР–3	Общие данные (продолжение)	
АР–4	Общие данные (продолжение)	
АР–5	Свободен	
АР–6	Фасад в осях 1–12	
АР–7	Фасад в осях 12–1	
АР–8	Фасад в осях А–П	
АР–9	Фасад в осях П–А	
АР–10	Кладочный план на отм. 0,000	
АР–11	Кладочный план трибуны на отм. +1.350	
АР–12	Кладочный план на отм. +5.500	
АР–13	План кровли (блок А)	
АР–13.1	Схема крепления водосточной трубы	
АР–14	План кровли (блок Б)	
АР–14.1	Схема крепления водосточной трубы	
АР–15	Разрез 1–1	
АР–16	Разрез 2–2	
АР–17	План на отм. 0,000	
АР–18	План трибуны на отм. +1.350	
АР–19	Экспликация полов. Спецификация элементов заполнения дверных проемов. Спецификация элементов заполнения оконных проемов	
АР–20	Ведомость отделки помещений	
АР–21	Перегородки в санузлах	
АР–22	Фрагмент санузла для МГН	
АР–23	Спецификация элементов	

Согласовано

Взам. инв. N

Подп. и дата

Инв. N подл.

№03-2023

«Корректировка проектно-сметной документации на строительство физкультурно-оздоровительного комплекса на 150 мест в с. Ортакшыл Махамбетского района Атырауской области»

Изм.	Кол.уч.	Лист	№ док.	Подпись	Дата
ГИП		Абдуллаев Ш.			
Проверил		Алтынбек А.			
Разработал		Серикбай О.			
Норм.контр.		Абдуллаев Ш.			

Стадия	Лист	Листов
РП	1	

Ведомость рабочих чертежей

ТОО "Arh-Building"
г. Шымкент - 2024 г.

Копировал

Формат А3

Ведомость ссылочных и прилагаемых документов

Обозначение	Наименование	Примечание
СН РК 2.02-01-2014	Пожарная безопасность зданий и сооружений	
СП РК 2.02-101-2014	Пожарная безопасность зданий и сооружений	
СН РК 3.02-07-2014	Общественные здания и сооружения	
СП РК 3.02-107-2014	Общественные здания и сооружения	
СП РК 3.02-118-2013	Закрытые спортивные залы	
СН РК 3.02-18-2013	Закрытые спортивные залы	
СП РК 3.06-101-2012	Проектирование зданий и сооружений с учетом доступности	
	для маломобильных групп населения. Общие положения	
ГОСТ 30674-99	Блоки оконные из поливинилхлоридных профилей	
ГОСТ 21519-2003	Блоки оконные из алюминиевых сплавов	
Серия 2.244-1 в.6	Детали полов общественных зданий	
	Прилагаемые документы:	
	Инженерно-геологический отчет	
	Топографическая съемка	

Схема блокировки

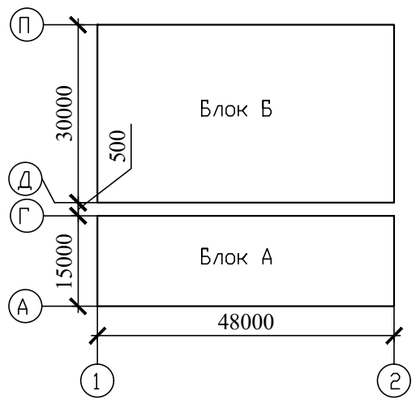

Рабочий проект разработан в соответствии с действующими на территории Республики Казахстан нормами и правилами и предусматривает мероприятия обеспечивающие взрыво-пожаро-безопасность, исключающие вредные воздействия на окружающую среду и воздушный бассейн, а так же предупреждающие чрезвычайные ситуации природного и техногенного характера

Главный архитектор проекта: _____ Абдуллаев Ш.

Обьемно-планировочные показатели (Блок А)

N п/п	Наименование	Кол-во, м2
1	Площадь застройки	784,30
2	Общая площадь	671,43
3	Полезная площадь	671,43
4	Расчетная площадь	736.76
5	Строительный обьем выше отм. 0.000, м3	5380.0

Обьемно-планировочные показатели (Блок Б)

N п/п	Наименование	Кол-во, м2
1	Площадь застройки	1483,30
2	Общая площадь	1405,69
3	Полезная площадь	1405,69
4	Расчетная площадь	1405,69
5	Строительный обьем выше отм. 0.000, м3	15302,14

Согласовано

Взам. инв. N°

Подп. и дата

Инв. N° подл.

Изм.	Кол.уч.	Лист	№ док.	Подпись	Дата
ГИП		Абдуллаев Ш.			
Проверил		Алтынбек А.			
Разработал		Серикбай О.			
Норм.контр.		Абдуллаев Ш.			

№03-2023

«Корректировка проектно-сметной документации на строительство физкультурно-оздоровительного комплекса на 150 мест в с. Ортакшыл Махамбетского района Атырауской области»

Стадия	Лист	Листов
РП	2	

Общие данные (начало)

ТОО "Arh-Building"
г. Шымкент - 2024 г.

Согласовано

Взам. инв. N

Подпись и дата

Инв. N подл.

Общая часть

Рабочий проект разработан на основании:

– Архитектурно–планировочного задания на проектирование за номером 7763 от 02.04.2020года выданное ГУ "Отдел архитектуры и градостроительства Махамбетского района"

– задание на проектирование, утвержденное начальником ГУ «Управление строительства Атырауской области» от 05.05.2022года;

– отчет об инженерно–геологических условиях площадки, выполненный ТОО ««АстанаГеоПроект»» в сентябре 2022 года.

Характеристика здания

Уровень ответственности – II
Категория пожароопасности – Д
Степень огнестойкости – II

Природно–климатические условия района:

Климатический район –IV–Г. (СП РК 2.04–01–2017г).
Снеговая нагрузка –I район, 0,8 кПа (80 кгс/м2
).
Ветровой напор –III район, 0,56 кПа (56 кгс/м2
). (НТП РК 01–01–3.1 (4.1)–2017).
Район по толщине стенки гололеда –II, 5мм.

Физико–механические свойства грунтов

В результате анализа частных значений показателей физико–механических свойств грунтов, определенных лабораторными и полевыми методами, с учетом данных о геологическом строении и литологических особенностях грунтов, в пределах изученной толщи грунтов до глубины 10,0м (сверху вниз) выделены четыре инженерногеологических элемента (ИГЭ), описание которых приводится ниже:

(ИГЭ–1а) Почвенно–растительный слой, твердый. Мощность 0,2м.
(ИГЭ–2) Суглинок четвертичный тяжёлый, коричневый, светло–коричневый. Консистенция – твердый. Грунт слабозасоленный, содержит карбонаты. Мощность от 4,3м до 4,5м
(ИГЭ–3) Супесь четвертичная. Супесь коричневого, серого и серо–бурового цвета, песчанистая. Консистенция – твердая. Мощность от 1,3м до 1,5м.
(ИГЭ–4) Песок мелкий крупности серовато–коричневого цвета, насыщенный водой, с редкими глинистыми прослойками.

Гидрогеологические условия

Грунтовые воды в проектируемый участке на исследуемую глубину 10,0м вскрыты на глубине 4,5–5,4м. По данным многолетних наблюдений максимальный уровень устанавливается в апреле–мае. Амплитуда весеннего подъема уровня грунтовых вод зависит от обьема весеннего половодья в р. Баксай и от удаленности участка работ от реки и составляет от 0,5–1,0 до 2,0–3,0 метров.
Грунтовые воды – сильнозасоленые. Характер засоления – хлоридно–натриевый.
Степень агрессивности грунтовых вод для сооружений при марке бетонов W4–W8 следующая:

– по содержанию сульфатов – для бетонов марок W4 на сульфатостойких цементах – слабоагрессивная;
– по содержанию хлоридов – слабоагрессивная к арматуре железобетонных конструкций при постоянном погружении, и сильноагресивная – при периодическом смачивании.

Сейсмичность площадки

Сейсмичность района (СП РК 2.03–30–2017), оценивается в 5 баллов (ОСЗ–2475). Тип грунтовых условий по сейсмическим свойствам –III. Уточненное значение сейсмичности площадки 6 баллов.

Конструктивные решения

Конструктивная схема блока А запроектировано в жесткой конструктивной схеме, с продольными несущими стенами из кирпича, монолитными железобетонными сердечниками и металлическими фермами покрытия.
Ферма из парных уголков из стали С255,С345;
Прогоны из прокатных швеллеров;
Основанием для фундаментов служит грунтовая подушка из галечникового грунта с песчано–гравийным заполнителем до 25 % толщиной 2000 мм.
Фундаменты – под железобетонные стойки рам – монолитные, железобетонные, столбчатые из бетона класса С12/15 на сульфатостойких цементах, под стены – ленточные, монолитные из бетона класса С12/15 на сульфатостойких цементах.
Отмостка – бетонная кл. В7.5, шириной 1,5м, толщиной 100мм с уклоном 0,03 от здания.
Горизонтальная гидроизоляция стен – цементно–песчаный раствор 2:1, на отметке –0.100.
Стены наружные и внутренние – из керамического, рядового, полнотелого, одинарного кирпича марки КОРПо 1НФ/100/2,0/50 ГОСТ 530–2012 на смешанных цементных растворах марки М50 со специальными добавками, повышающими сцепление раствора с кирпичом. Внутренние и наружные стены – толщиной 380 мм. Кладка стен с однорядной цепной системой перевязки.
Колонны – монолитные железобетонные из бетона класса С20/25.
Перегородки – из керамического, рядового, полнотелого, одинарного кирпича марки КР-р-по 250х120х65 1НФ/100/2,0/50/ ГОСТ 530-2012 на смешанных цементных растворах марки М50 со специальными добавками, повышающими сцепление раствора с кирпичом.
Перемычки – монолитные железобетонные из бетона класса С12/15 на всю ширину стены.
Окна и витражи – из поливинилхлоридных профилей, индивидуального изготовления, с заполнением однокамерными стеклопакетами по ГОСТ 30674–99.
Подоконные доски – пластиковые, по типу серии 1.136.5–24
Двери – деревянные по ГОСТ 6629–88, ПВХ по ГОСТ 30970–2002.
Полы – по серии 2.244–1 вып.6 (спортивное покрытие, линолеум, керамогранитные, бетонные).
Крыша – без чердачная двухскатная из сэндвич панелей толщ–120 мм по металлическим фермам с наружным организованным водостоком.
Утеплитель наружных стен – плита минеральной ваты ПЖ–175 обьемным весом 175кг/м3 толщиной 100мм по ГОСТ 9573–2013.
Конструктивная схема блока Б запроектировано в жесткой конструктивной схеме, с продольными несущими стенами из кирпича, монолитными железобетонными сердечниками и металлическими фермами покрытия.
Ферма из парных уголков из стали С255,С345;
Прогоны из прокатных швеллеров;
Фундаменты под колонны – монолитные железобетонные столбчатые из бетона кл.В15 на сульфатостойких цементах по ГОСТ 22266–94
Фундаменты под стены – монолитные железобетонные ленточные из бетона кл.В12,5 на сульфатостойких цементах по ГОСТ 22266–94
Трибуны выполнить из монолитного железобетона;
Наружные стены – из керамического, рядового, полнотелого, одинарного кирпича марки КР-р-по 250х120х65 1НФ/100/2,0/50/ ГОСТ 530-2012 на смешанных цементных растворах марки М50 со специальными добавками, повышающими сцепление раствора с кирпичом. Наружные стены – толщиной 380 мм. Кладка стен с однорядной цепной системой перевязки.
Перемычки – монолитные железобетонные из бетона кл. В15.
Отмостка – бетонная кл. В7.5, шириной 1,5м, толщиной 100мм с уклоном 0,03 от здания.
Крыша – без чердачная двухскатная из сэндвич панелей толщ–120 мм по металлическим фермам с наружным организованным водостоком.
Утеплитель наружных стен – плита минеральной ваты ПЖ–175 обьемным весом 175кг/м3 толщиной 100мм по ГОСТ 9573–2013.

						№03-2023
						«Корректировка проектно-сметной документации на строительство физкультурно-оздоровительного комплекса на 150 мест в с. Ортакшыл Махамбетского района Атырауской области»
Изм.	Кол.уч.	Лист	№ док.	Подпись	Дата	
ГИП		Абдуллаев Ш.				Стадия: РП; Лист: 3; Листов:
Проверил		Алтынбек А.				
Разработал		Серикбай О.				Общие данные (продолжение)
Норм.контр.		Абдуллаев Ш.				ТОО "Arh-Building" г. Шымкент - 2024 г.

Наружная отделка фасада.

Цоколь здания – плитки керамогранитные шлифованные 600х600х10мм на металлическом каркасе.
Крыльца, пандусы – плитка керамогранитная с шероховатой поверхностью.
Наружные поверхности стен – фасадные кассеты толщ. 0,7мм., линеарная панель.
Цветовое решение фасадов дано в эскизном проекте, согласованном с заказчиком.

Внутренняя отделка

Внутренняя отделка помещений – улучшенная штукатурка кирпичных стен и перегородок цементно–известковым раствором с последующим сплошным выравниванием. Все стены и перегородки окрашиваются акриловой краской, устройством панелей из масляной краски и керамической плитки, согласно назначению помещений. Отделка бетонных поверхностей стен подвала – цементно–песчаный раствор с последующей известковой побелкой.
Полы – по серии 2.244–1 вып.6 (спортивное покрытие, линолеум, керамогранитные, бетонные).

Мероприятия для доступности здания маломобильными группами населения

Проект разработан в соответствии с требованиями СП РК 3.06–101–2012 "Проектирование зданий и сооружений с учетом доступности для маломобильных групп населения. Общие положения". Для маломобильных групп населения проектом предусмотрено беспрепятственное посещение и перемещение внутри здания. Ширина дверей в здании в свету составляет 1000–1500 мм. Предусмотрены санузлы оборудованные поручнями. На входе в здание предусмотрен пандус с уклоном 8%.

Инсоляция, солнцезащита и ориентация помещений по сторонам света

Инсоляция помещений достигается обеспечением ежедневного непрерывного 3–х часового облучения прямыми солнечными лучами через оконные проемы. Для искусственного освещения используются лампы светодиодные, люминесцентные и энергосберегающие. Общее искусственное освещение предусматривается во всех помещениях.

Противопожарные мероприятия

Противопожарные мероприятия предусмотрены в соответствии с требованиями СН РК 2.02–01–2014. «Пожарная безопасность зданий и сооружений».
Несущие и ограждающие конструкции здания обеспечивают необходимую степень огнестойкости. До ввода в эксплуатацию объект должен быть обеспечен первичными средствами пожаротушения.
Для противопожарной защиты деревянных конструкций следует использовать использовать состав комплексного действия ТХЭФ, обладающим биозащитными и огнезащитными свойствами. Состав ТХЭФ – это раствор трихлорэтилфосфата в четыреххлористом углероде в следующем соотношении по массе:
трихлорэтилфосфат ТУ 6–05–1611–78 – 40%,
четыреххлористый углерод ГОСТ 4–05 – 60%

Антикоррозионные мероприятия

Антикоррозийная защита строительных конструкций разработана согласно СН РК 2.01–01–2013 «Защита строительных конструкций от коррозии».
Защитные слои арматуры монолитных железобетонных конструкций приняты согласно СНиП РК 5.03–34–2005 «Бетонные и железобетонные конструкции».
Антикоррозийную защиту всех металлических элементов производить эмалью ПФ–115 ГОСТ 6465–76 за 2 раза по грунтовке ГФ 021 ГОСТ 25129–82.
Поверхности стальных конструкций перед нанесением защитных лакокрасочных покрытий зачищают от окислов (окалины, ржавчины, шлаковых включений) до 3 степени очистки согласно ГОСТ 9.402–2004 «Подготовка металлических поверхностей перед окрашиванием».
Нарушенное в процессе электросварочных работ лакокрасочное покрытие зачищается согласно ГОСТ 9.402–2004 «Подготовка металлических поверхностей перед окрашиванием» и восстанавливается.
Для биологической защиты деревянные конструкции обработать согласно требовании СП РК 2.01–101–2013, антисептической пастой МЮО с нанесением пасты на поверхность древесины краскопультом. При этом расход сухой соли антисептика (фтористый натрий) должен не менее 100 г/м2 обрабатываемой поверхности.
Все бетонные и железобетонные конструкций, соприкасающиеся с грунтом выполнить по марки водонепраницаемости W4, морозостойкости F50.
Боковые поверхности наружных стен техподполья железобетонных конструкций, соприкасающиеся грунтом обмазать горячим битумом за 2 раза.

Антипросадочные мероприятия

Антипросадочные мероприятия в проекте выполнены в соответствии с требованиями СН РК 5.01–02–2013 – «Основания зданий и сооружений». Планировка территории предусмотрена с учетом сложившегося рельефа местности с отводом поверхности вод от здания. Согласно разбивочного чертежа и плана фундаментов выносятся оси здания на площадке строительства.
Отметка верха уплотненной подушки –2.000 (32.0). Производится отрывка котлована до отм. –4.800 (29.2). Котлован отрывается шире на 2.0м от оси фундамента в каждую сторону.
Отрывку котлована и послойное уплотнение производить при минимальном уровне подземных вод.
После устройства котлована и составления акта освидетельствования дна котлована. По периметру котлована бросают валуны до отказа толщиной не менее 0.8м. С верху для устранения просадочных свойств грунта в основании фундаментов выполнить грунтовую подушку галечникового грунта с песчано–гравийным заполнителем до 25 % толщиной 2000 мм.
Устройство подушки из галечникового грунта производить слоями толщиной 15–20 см с послойной укаткой катком или большегрузным транспортом (6–8 ездок по одному следу). при оптимальной влажности грунта WO=Wp–2%=17,5%. Принять на уплотненный галечниковый грунт р–2.28г/см3 е). После уплотнения галечниковой подушки подушки должна обладать следующими показателями прочностных и деформационных свойств (в числителе γ1, ϕ1, С1 приведены значения при доверительной вероятности α=0,85, в знаменателе γ11, ϕ11, С11 – при α=0,95)

удельный вес грунта γ1/γ11, кН/м3	13,7/14,2
угол внутреннего трения ϕ1/ϕ11,град.	18,1/21
удельное сцепление С1/С11, кПа	18,7/28
модуль деформации Е, мПа	17,0

Согласовано

Согласовано

Взам. инв. N

Подпись и дата

Инв. N подл.

Изм.	Кол.уч.	Лист	№ док.	Подпись	Дата
ГИП		Абдуллаев Ш.			
Проверил		Алтынбек А.			
Разработал		Серикбай О.			
Норм.контр.		Абдуллаев Ш.			

№03-2023

«Корректировка проектно-сметной документации на строительство физкультурно-оздоровительного комплекса на 150 мест в с. Ортакшыл Махамбетского района Атырауской области»

Стадия	Лист	Листов
РП	4	

Общие данные (продолжение)

ТОО "Arh-Building"
г. Шымкент - 2024 г.

Фасад в осях 1-12

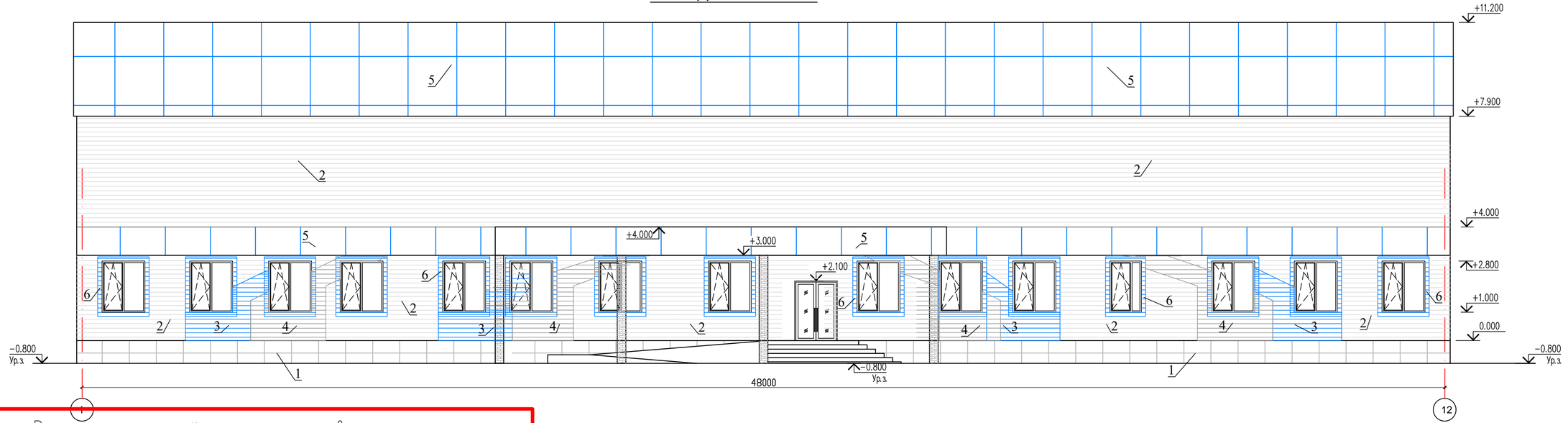

Ведомость наружной отделки фасадов

Позиция	Элемент фасада	Тип отделки	Цвет	Площадь м2	Примечание
1	Цоколь	плиты из гранита облицовочные пиленые полированные, толщина 10 мм ГОСТ 9480–2012 на металлическом каркасе	RAL 7036 Серый	156.00м2	
2	Наружние стены	Наружная облицовка – линеарная панель	RAL 9003 Белый	910.00м2	
3	Наружние стены	Наружная облицовка – линеарная панель	RAL 5012 Синий	83.00м2	
4	Наружние стены	Наружная облицовка – линеарная панель	RAL 7036 Серый	106.00м2	
5	Наружние стены	Фасадные кассеты толщ. 0.7мм	RAL 5012 Синий	820.00м2	
6	Обрамление окон	Оцинкованный крашенный лист, толщ. 0,7мм	RAL 5012 Синий	71.00м2	
	Оконные откосы	Оцинкованный крашенный лист, толщ. 0,7мм	RAL 5012 Синий	115.00м2	
	Оконный слив	Оцинкованный крашенный лист, толщ. 0,7мм	RAL 5012 Синий	23.00м2	
7	Покрытие крылец	Керамогранит с шероховатой поверхностью	RAL 7036 Серый		
8	Покрытие пандуса	Керамогранит с шероховатой поверхностью	RAL 7036 Серый		
9	Окна	профиль ПВХ	RAL 9003 Белый		
10	Двери	Металлические			

Согласовано

Взам. инв. N

Подп. и дата

Инв. N подл.

Изм.	Кол.уч.	Лист	№ док.	Подпись	Дата
ГИП		Абдуллаев Ш.			
Проверил		Алтынбек А.			
Разработал		Серикбай О.			
Норм.контр.		Абдуллаев Ш.			

№03-2023

«Корректировка проектно-сметной документации на строительство физкультурно-оздоровительного комплекса на 150 мест в с. Ортакшыл Махамбетского района Атырауской области»

Стадия	Лист	Листов
РП	6	

Фасад в осях 1–12

ТОО "Arh-Building"
г. Шымкент - 2024 г.

Копировал

Формат А4–3

Фасад в осях 12-1

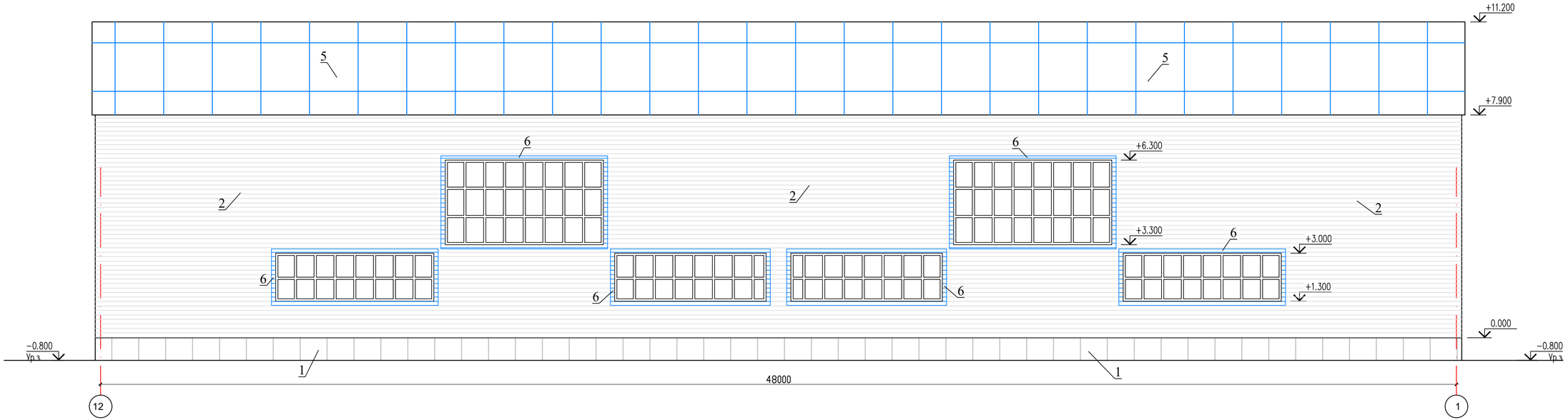

Согласовано

Взам. инв. N

Подп. и дата

Инв. N подл.

Изм.	Кол.уч.	Лист	№ док.	Подпись	Дата
ГИП		Абдуллаев Ш.			
Проверил		Алтынбек А.			
Разработал		Серикбай О.			
Норм.контр.		Абдуллаев Ш.			

№03-2023

«Корректировка проектно-сметной документации на строительство физкультурно-оздоровительного комплекса на 150 мест в с. Ортакшыл Махамбетского района Атырауской области»

Стадия	Лист	Листов
РП	7	

Фасад в осях 12-1

ТОО "Arh-Building"
г. Шымкент - 2024 г.

Копировал

Формат А4-3

Фасад в осях А-П

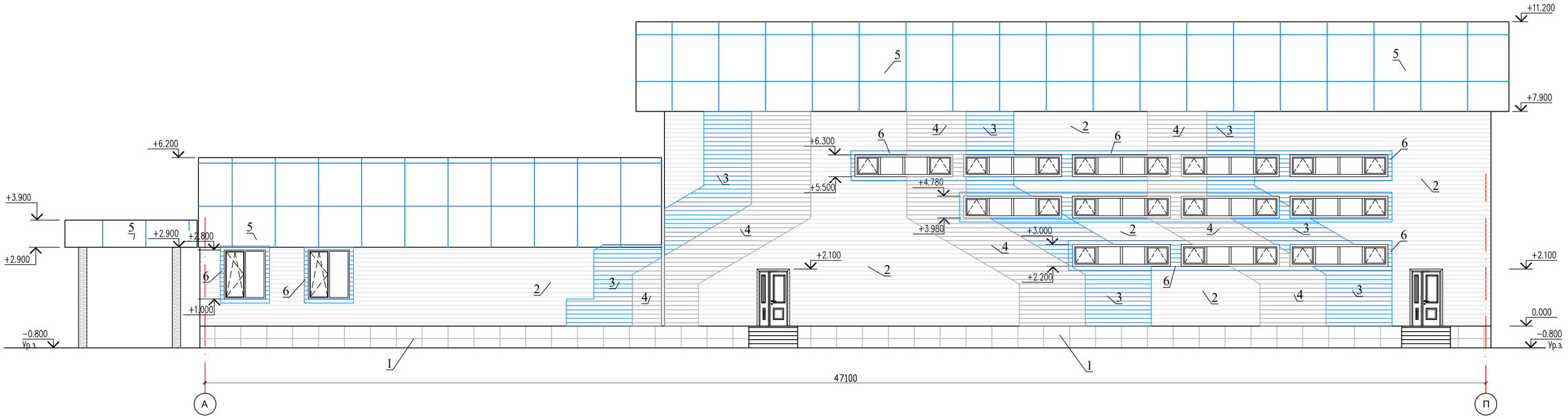

Согласовано

Взам. инв. N

Подп. и дата

Инв. N подл.

Изм.	Кол.уч.	Лист	№ док.	Подпись	Дата
ГИП		Абдуллаев Ш.			
Проверил		Алтынбек А.			
Разработал		Серикбай О.			
Норм.контр.		Абдуллаев Ш.			

№03-2023

«Корректировка проектно-сметной документации на строительство физкультурно-оздоровительного комплекса на 150 мест в с. Ортакшыл Махамбетского района Атырауской области»

Стадия	Лист	Листов
РП	8	

Фасад в осях А-П

ТОО "Arh-Building"
г. Шымкент - 2024 г.

Копировал

Формат А4-3

Фасад в осях П-А

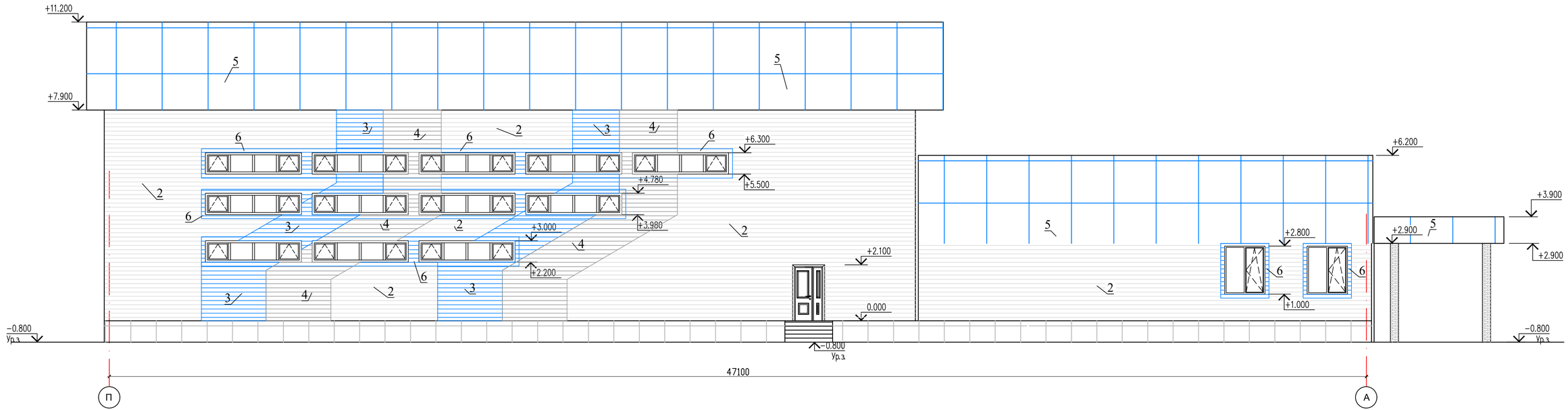

Согласовано

Взам. инв. N

Подп. и дата

Инв. N подл.

Изм.	Кол.уч.	Лист	№ док.	Подпись	Дата
ГИП		Абдуллаев Ш.			
Проверил		Алтынбек А.			
Разработал		Серикбай О.			
Норм.контр.		Абдуллаев Ш.			

№03-2023

«Корректировка проектно-сметной документации на строительство физкультурно-оздоровительного комплекса на 150 мест в с. Ортакшыл Махамбетского района Атырауской области»

Стадия	Лист	Листов
РП	9	

Фасад в осях П-А

ТОО "Arh-Building"
г. Шымкент - 2024 г.

Копировал

Формат А4-3

Кладочный план на отм. 0,000

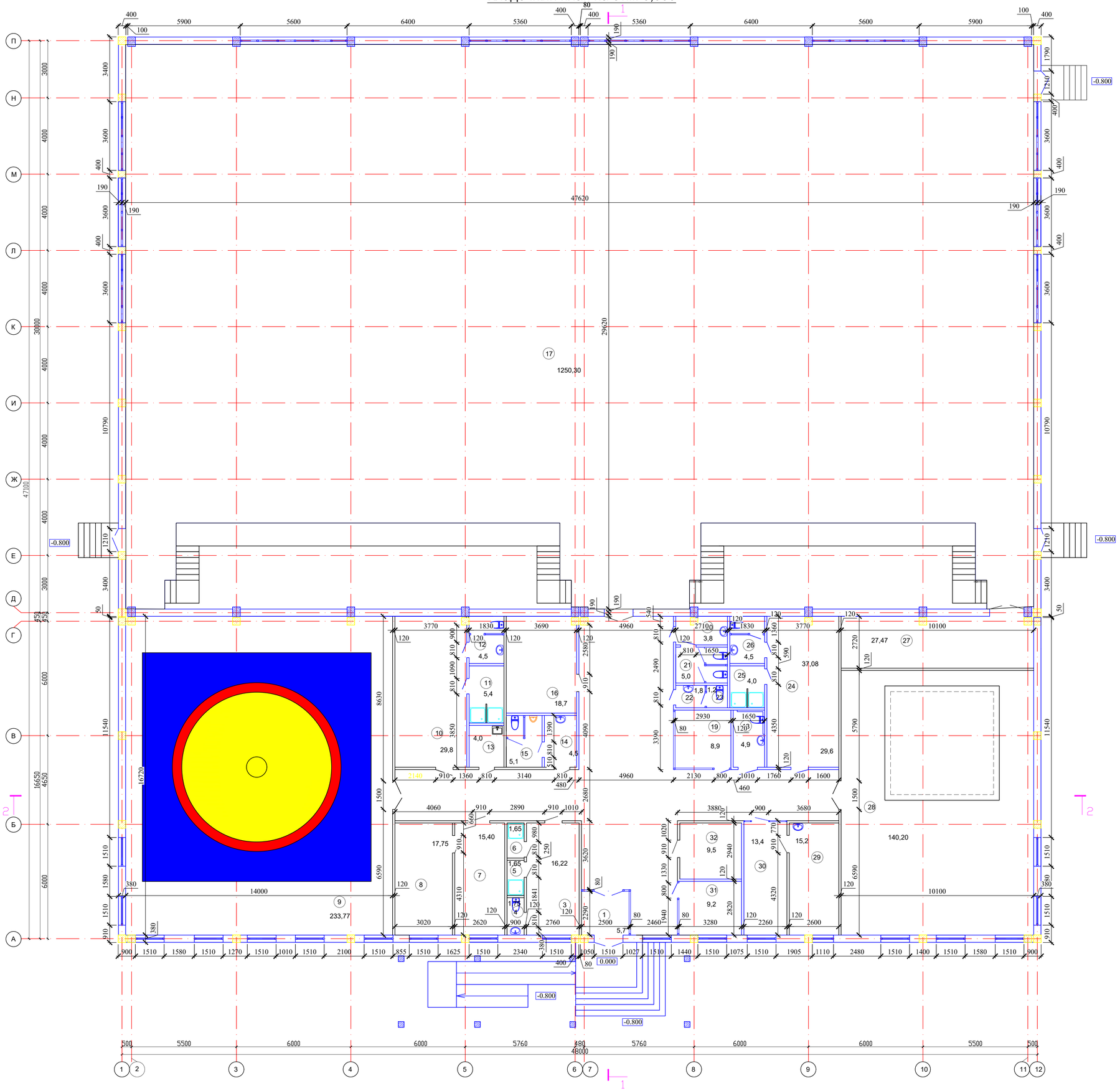

Экспликация помещений

№ помещ.	Наименование	Площадь м2	Кат. пом.
1	Тамбур	4,22	
2	Вестибюль	126,7	
3	Тренерская	16,22	
4	Санузел для тренеров	1,75	
5	Душевая женская	1,65	
6	Душевая мужская	1,65	
7	Приемная	15,40	
8	Кабинет директора	17,75	
9	Борцовский зал	233,77	
10	Раздевальная женская	29,8	
11	Душевая	5,4	
12	Санузел	4,5	
13	Уборочная инвентаря	4,0	
14	Умывальная муж. для зрителей	4,5	
15	Санузел муж. для зрителей	5,1	
16	Венткамера	18,7	
17	Спортзал	1250,30	
18	Санузел для МГН	4,9	
19	Гардероб	8,9	
20	Умывальная жен. для зрителей	3,8	
21	Санузел жен. для зрителей	5,0	
22	Умывальная для персонала	1,8	
23	Санузел для персонала	1,2	
24	Раздевальная мужская	29,6	
25	Душевая	4,0	
26	Санузел в шлюзе	4,5	
27	Снарядная	27,47	
28	Боксерский зал	140,20	
29	Кабинет врача	15,2	
30	Ожидальная	13,4	
31	Комната охраны	9,2	
32	Электрощитовая	9,5	
	Итого:	2022.44	

Изм.	Колуч.	Лист	№ док.	Подпись	Дата
ГИП		Абдуллаев Ш.			
Проверил		Алтынбек А.			
Разработал		Серикбай О.			
Норм.контр.		Абдуллаев Ш.			

№03-2023

«Корректировка проектно-сметной документации на строительство физкультурно-оздоровительного комплекса на 150 мест в с. Ортакшыл Махамбетского района Атырауской области»

Стадия	Лист	Листов
РП	10	

Кладочный план на отм. 0,000

ТОО "Arh-Building"
г. Шымкент - 2024 г.

Копировал

Формат А1

Согласовано

Согласовано

Взам. инв. N

Подп. и дата

Инв. N подл.

Кладочный план трибуны на отм. +1.350

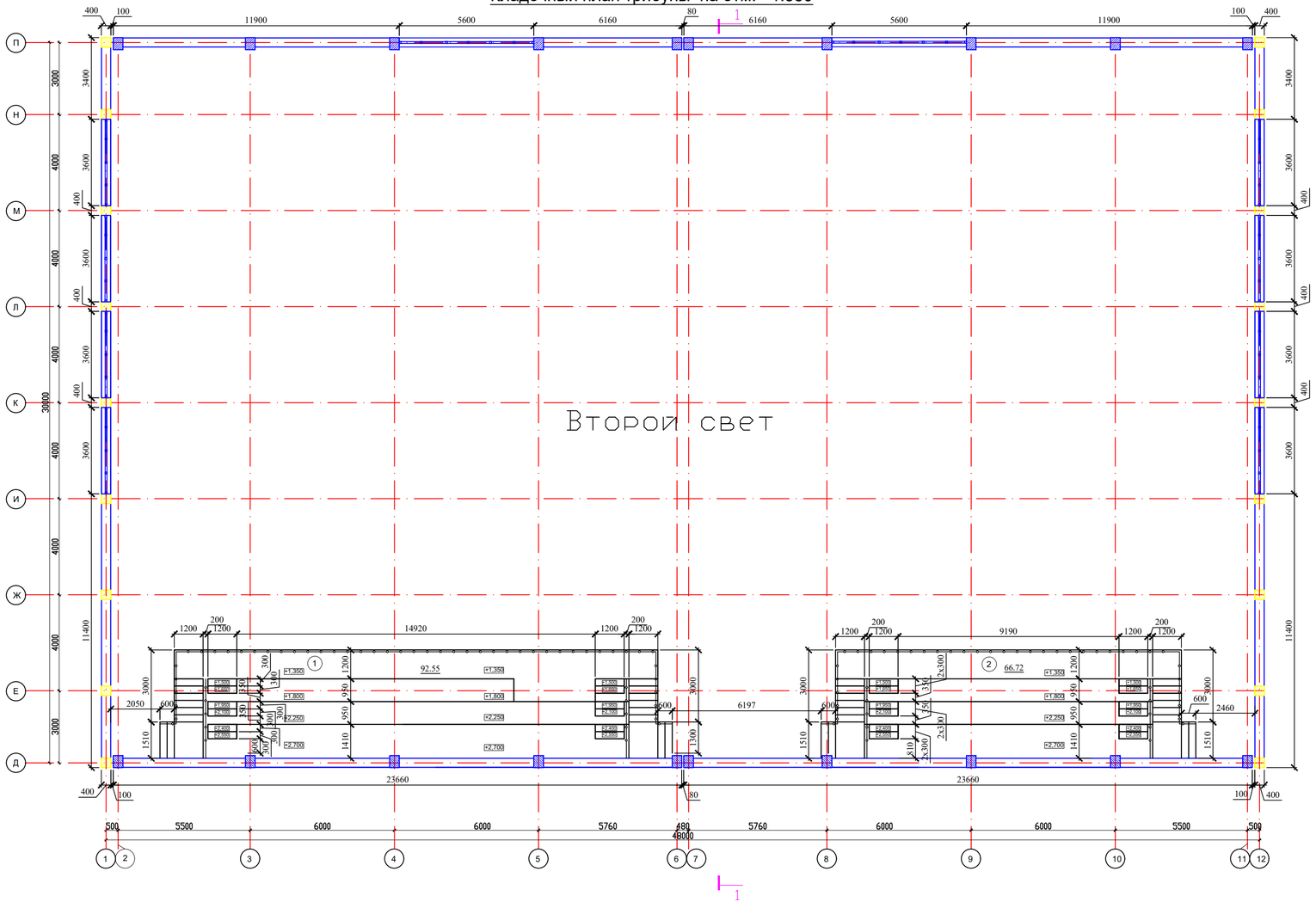

Экспликация помещений

№ помещ.	Наименование	Площадь м2	Кат. пом.
1	Трибуна на 92 места	92.55	
2	Трибуна на 57 мест	66.72	
	Всего:	159.27	

Изм.	Кол.уч.	Лист	№ док.	Подпись	Дата	№03-2023
						«Корректировка проектно-сметной документации на строительство физкультурно-оздоровительного комплекса на 150 мест в с. Ортакшыл Махамбетского района Атырауской области»
ГИП	Абдуллаев Ш.					Стадия: РП; Лист: 11; Листов:
Проверил	Алтынбек А.					
Разработал	Серикбай О.					
Норм.контр.	Абдуллаев Ш.					Кладочный план трибуны на отм. +1.350
						ТОО "Arh-Building" г. Шымкент - 2024 г.

Копировал | Формат А3-3

Согласовано | Согласовано | Взам. инв. N | Подп. и дата | Инв. N подл.

Кладочный план на отм. +5.500

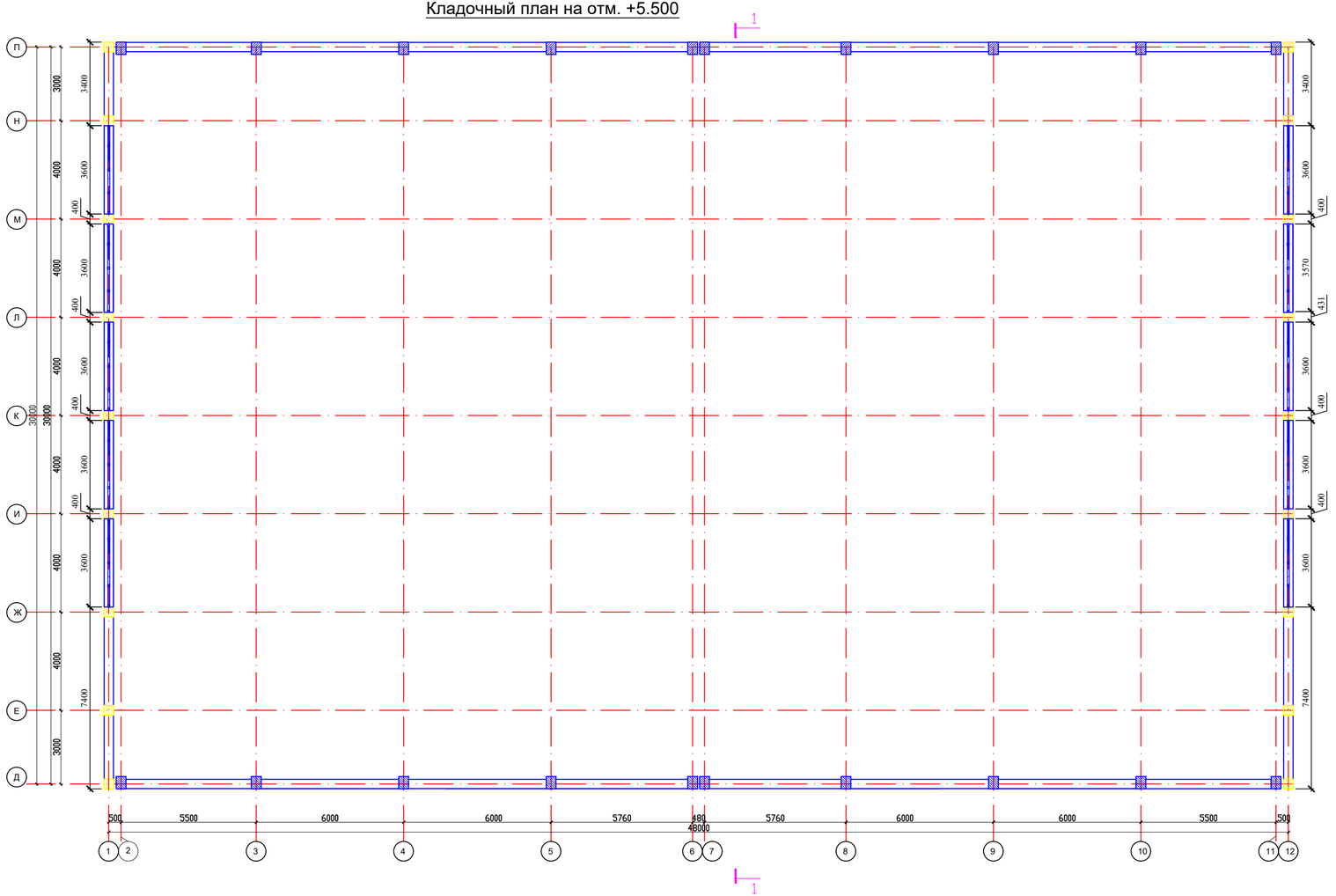

Экспликация помещений

№ помещ.	Наименование	Площадь м2	Кат. пом.
1	Чердак	390,27	
2	Чердак	396,08	
	Всего:	786.35	

Согласовано

Согласовано

Взам. инв. N

Подп. и дата

Инв. N подл.

Изм.	Кол.уч.	Лист	№ док.	Подпись	Дата

№03-2023

«Корректировка проектно-сметной документации на строительство физкультурно-оздоровительного комплекса на 150 мест в с. Ортакшыл Махамбетского района Атырауской области»

ГИП	Абдуллаев Ш.		
Проверил	Алтынбек А.		
Разработал	Серикбай О.		
Норм.контр.	Абдуллаев Ш.		

Стадия	Лист	Листов
РП	12	

Кладочный план на отм. +5.500

ТОО "Arh-Building"
г. Шымкент - 2024 г.

Копировал

Формат А3-3

План кровли (блок А)

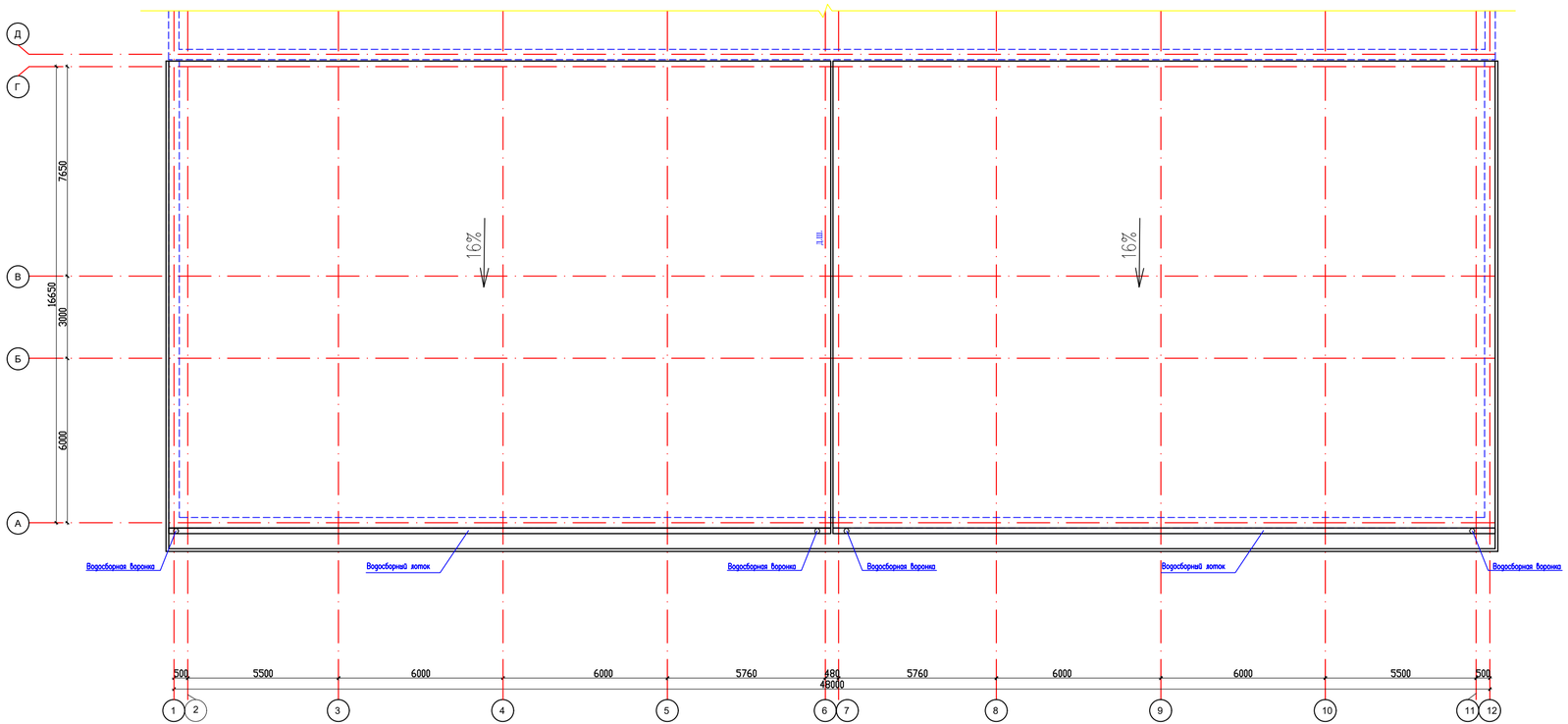

Согласовано

Взам. инв. N

Подп. и дата

Инв. N подл.

							№03-2023
							«Корректировка проектно-сметной документации на строительство физкультурно-оздоровительного комплекса на 150 мест в с. Ортакшыл Махамбетского района Атырауской области»
Изм.	Кол.уч.	Лист	№ док.	Подпись	Дата		
ГИП		Абдуллаев Ш.				Стадия: РП	Лист: 13	Листов:
Проверил		Алтынбек А.					
Разработал		Серикбай О.					
Норм.контр.		Абдуллаев Ш.				План кровли (блок А)	ТОО "Arh-Building" г. Шымкент - 2024 г.

Копировал

Формат А3-3

Схема крепления водосточной трубы

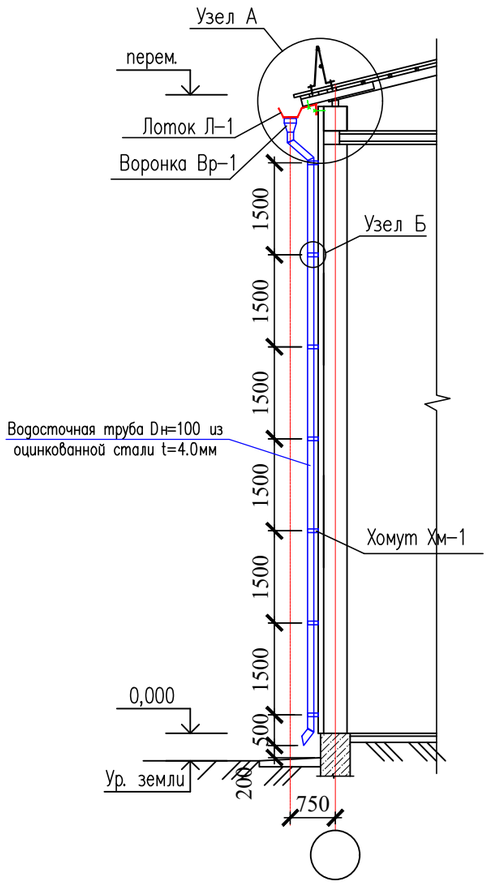

Хомут Хм-1

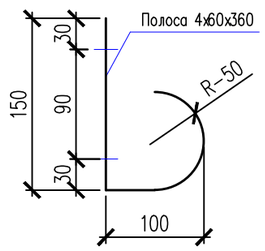

Узел "Б"

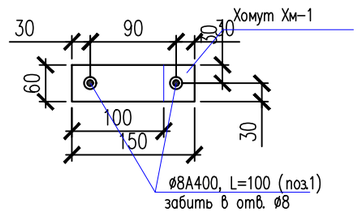

Узел "А"

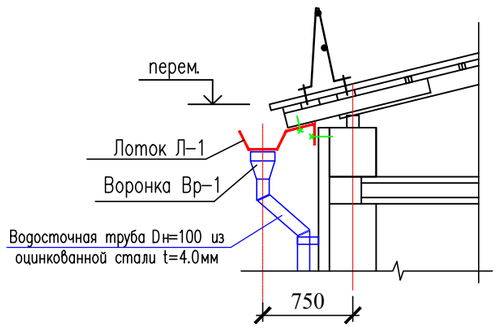

Лоток Л-1

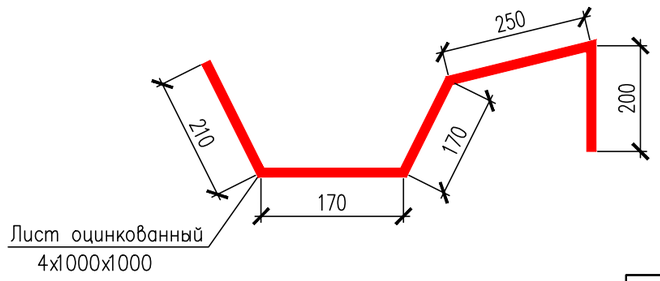

Спецификация материалов

Поз.	Обозначение	Наименование	Кол.	Масса ед., кг.	Примеч.
Л-1	ГОСТ 14918-80	Лист оцинкованный 4х1000х1000 п.м. 48.6	3.07		149.2
Хм-1	ГОСТ 103-2006	Полоса 60х4 ГОСТ 103-2006 / Вст3кп ГОСТ 380-2005 L=360	24	0.68	16.32
	ГОСТ 14918-80	Водосточная труба Dн=100 из оцинкованной стали t=4.0мм п.м.	22.2	3.07	68.16
Вр-1	ГОСТ 14918-80	Лист оцинкованный 4х1000х1000 шт. 6	3.07		18.42
1	ГОСТ 34028-2016	ø8А400 L=100	48	0.04	1.92

Воронка Вр-1

Вид А

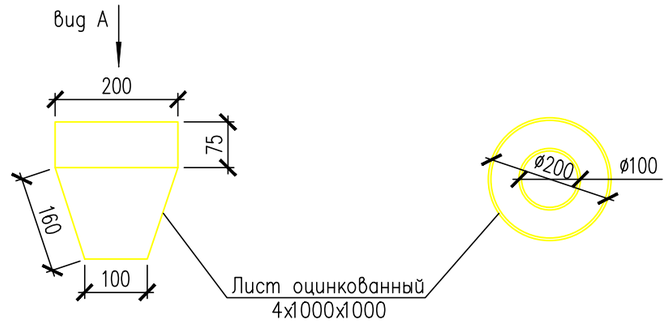

Изм.	Кол.уч.	Лист	№ док.	Подпись	Дата
ГИП		Абдуллаев Ш.			
Проверил		Алтынбек А.			
Разработал		Серикбай О.			
Норм.контр.		Абдуллаев Ш.			

№03-2023

«Корректировка проектно-сметной документации на строительство физкультурно-оздоровительного комплекса на 150 мест в с. Ортакшыл Махамбетского района Атырауской области»

Стадия	Лист	Листов
РП	13.1	

Схема крепления водосточной трубы

ТОО "Arh-Building"
г. Шымкент - 2024 г.

Копировал

Формат А3

Согласовано

Взам. инв. N

Подп. и дата

Инв. N подл.

План кровли (блок Б)

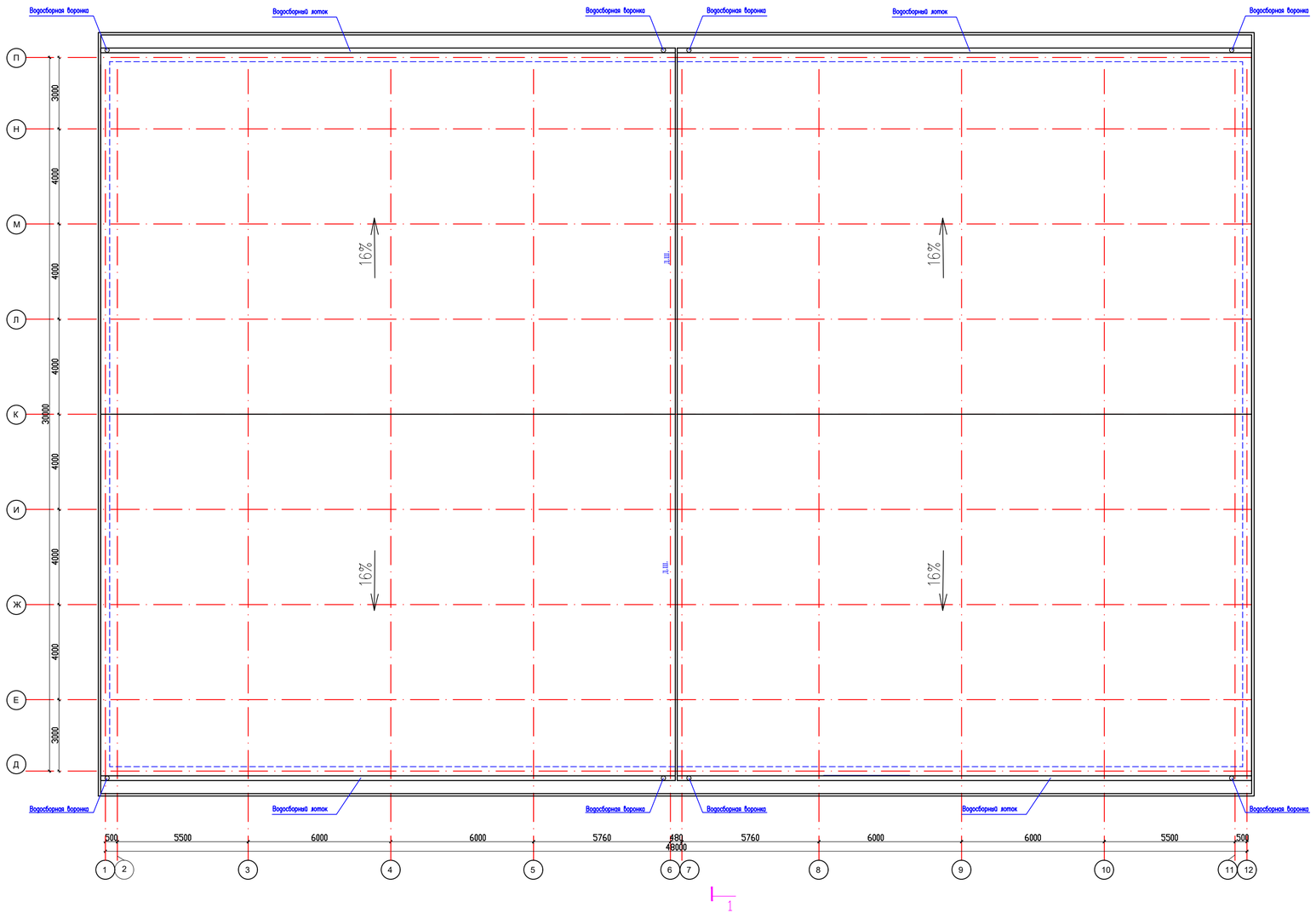

Изм.	Кол.уч.	Лист	№ док.	Подпись	Дата
ГИП		Абдуллаев Ш			
Проверил		Алтынбек А.			
Разработал		Серикбай О.			
Норм.контр.		Абдуллаев Ш			

№03-2023

«Корректировка проектно-сметной документации на строительство физкультурно-оздоровительного комплекса на 150 мест в с. Ортакшыл Махамбетского района Атырауской области»

Стадия	Лист	Листов
РП	14	

План кровли (блок Б)

ТОО "Arh-Building"
г. Шымкент - 2024 г.

Копировал

Формат А3-3

Согласовано
СС.ПС Мамиров
ГСН Ибрагимов С.

Согласовано
ВК Шекербеков
ОВ Токарев
ЭОМ Шульц

Инв. N подл. | Подп. и дата | Взам. инв. N

Схема крепления водосточной трубы

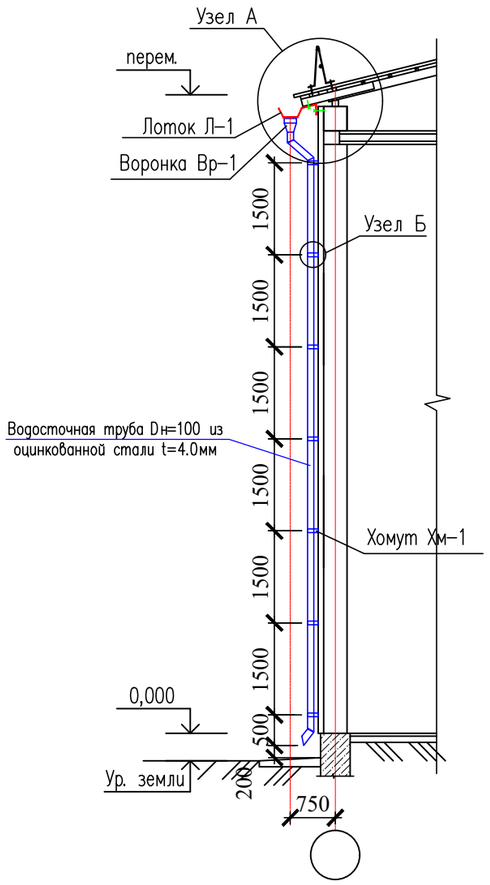

Хомут Хм-1

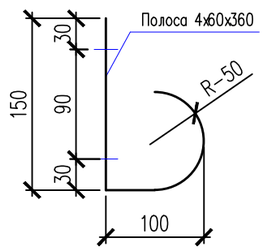

Узел "Б"

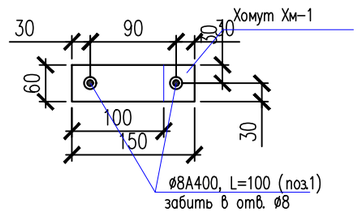

Узел "А"

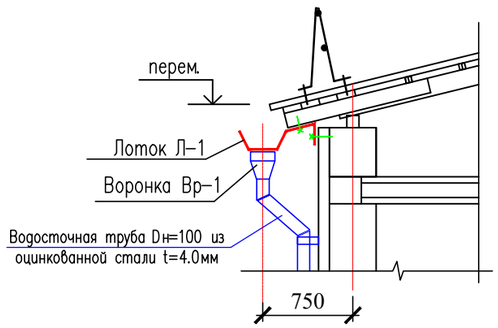

Лоток Л-1

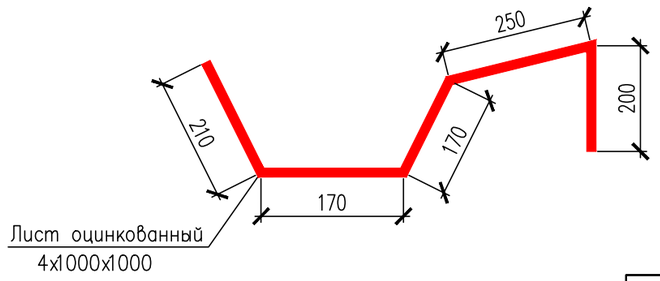

Спецификация материалов

Поз.	Обозначение	Наименование	Кол.	Масса ед., кг.	Примеч.
Л-1	ГОСТ 14918-80	Лист оцинкованный 4х1000х1000 п.м. 97.2	3.07		298.4
Хм-1	ГОСТ 103-2006	Полоса 60х4 ГОСТ 103-2006 / Вст3кп ГОСТ 380-2005 L=360	168	0.68	114.24
	ГОСТ 14918-80	Водосточная труба Dн=100 из оцинкованной стали t=4.0мм п.м.	106.8	3.07	327.88
Вр-1	ГОСТ 14918-80	Лист оцинкованный 4х1000х1000 шт. 12	3.07		36.84
1	ГОСТ 34028-2016	ø8А400 L=100	336	0.04	13.44

Воронка Вр-1

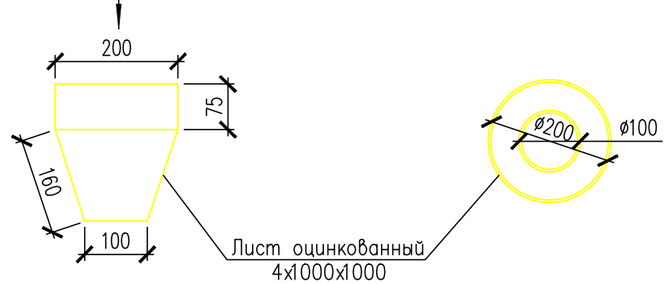

Вид А

Изм.	Кол.уч.	Лист	№ док.	Подпись	Дата
ГИП		Абдуллаев Ш.			
Проверил		Алтынбек А.			
Разработал		Серикбай О.			
Норм.контр.		Абдуллаев Ш.			

№03-2023

«Корректировка проектно-сметной документации на строительство физкультурно-оздоровительного комплекса на 150 мест в с. Ортакшыл Махамбетского района Атырауской области»

Стадия	Лист	Листов
РП	14.1	

Схема крепления водосточной трубы

ТОО "Arh-Building"
г. Шымкент - 2024 г.

Копировал

Формат А3

Согласовано

Взам. инв. N

Подп. и дата

Инв. N подл.

Разрез 1-1

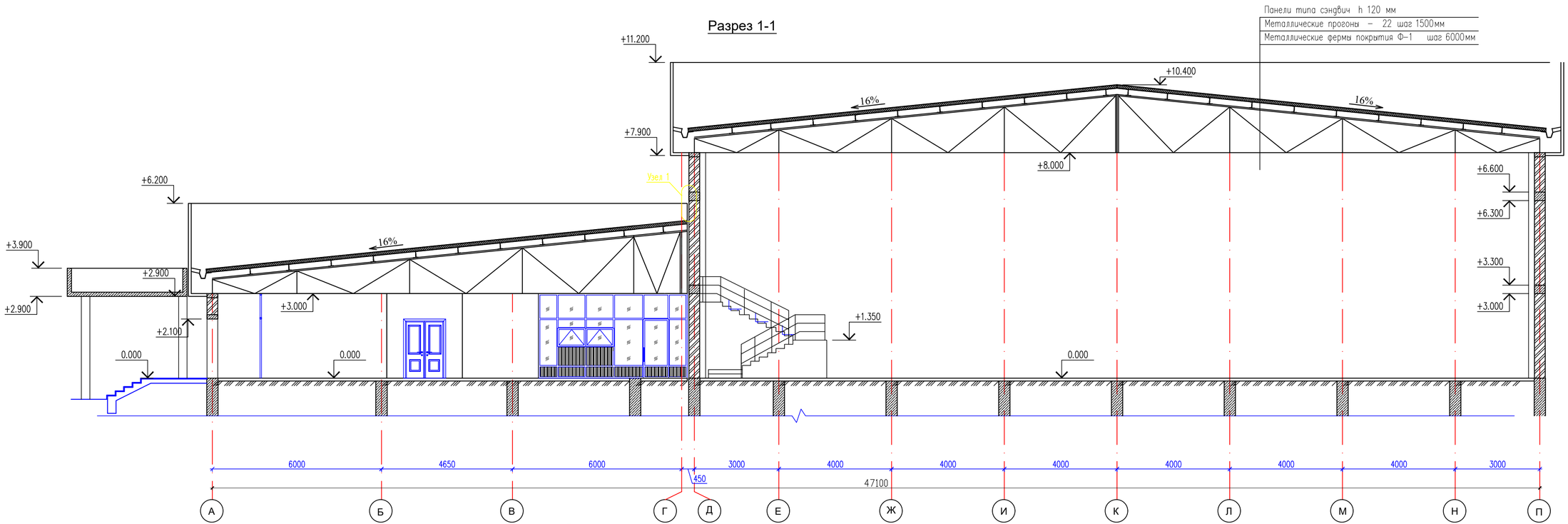

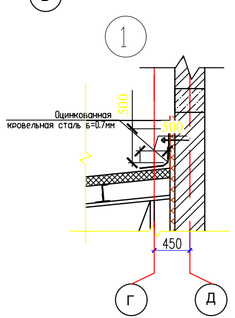

Расход материала на узел "1"

– Фартук из оцинкованной кровельной стали б=0,7 мм, б=1000 мм, 50.0м2 по ГОСТ 14918-80.

Изм.	Кол.уч.	Лист	№ док.	Подпись	Дата	№03-2023		
						«Корректировка проектно-сметной документации на строительство физкультурно-оздоровительного комплекса на 150 мест в с. Ортакшыл Махамбетского района Атырауской области»		
ГИП		Абдуллаев Ш.					Стадия	Лист	Листов
Проверил		Алтынбек А.					РП	15	
Разработал		Серикбай О.				Разрез 1–1	ТОО "Arh-Building" г. Шымкент - 2024 г.		
Норм.контр.		Абдуллаев Ш.							

Согласовано

Взам. инв. N

Подп. и дата

Инв. N подл.

Копировал

Формат А4–3

Разрез 2-2

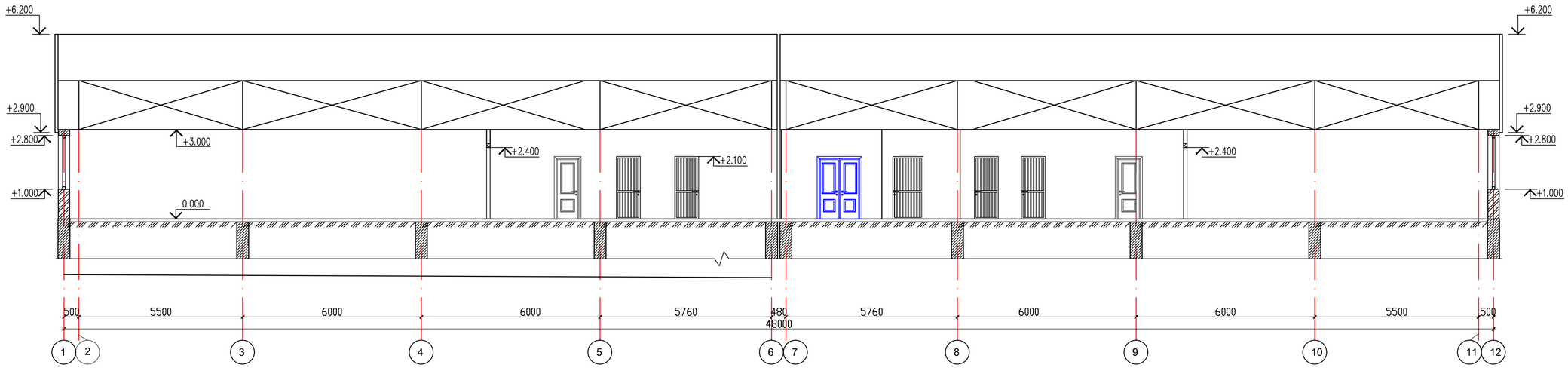

Согласовано

Взам. инв. N

Подп. и дата

Инв. N подл.

Изм.	Кол.уч.	Лист	№ док.	Подпись	Дата
ГИП		Абдуллаев Ш.			
Проверил		Алтынбек А.			
Разработал		Серикбай О.			
Норм.контр.		Абдуллаев Ш.			

№03-2023

«Корректировка проектно-сметной документации на строительство физкультурно-оздоровительного комплекса на 150 мест в с. Ортакшыл Махамбетского района Атырауской области»

Стадия	Лист	Листов
РП	16	

Разрез 2-2

ТОО "Arh-Building"
г. Шымкент - 2024 г.

Копировал

Формат А4-3

Деталь устройства подвесного потолка в зрительном зале

Слой рубероида РПП–350Б ГОСТ 10923–93
Минераловатные плиты γ=75кг/м³ –150мм
Слой рубероида РПП–350Б ГОСТ 10923–93
Настил из досок–40мм обработанные огнезащитным
составом – антипиреном
Прогон швеллер N16 – 160мм
Устройство подшивного потолка:
направляющий алюминиевый профиль – 50мм;
Подшивной потолок из ГКЛ с классом пожарной опасности КМ1

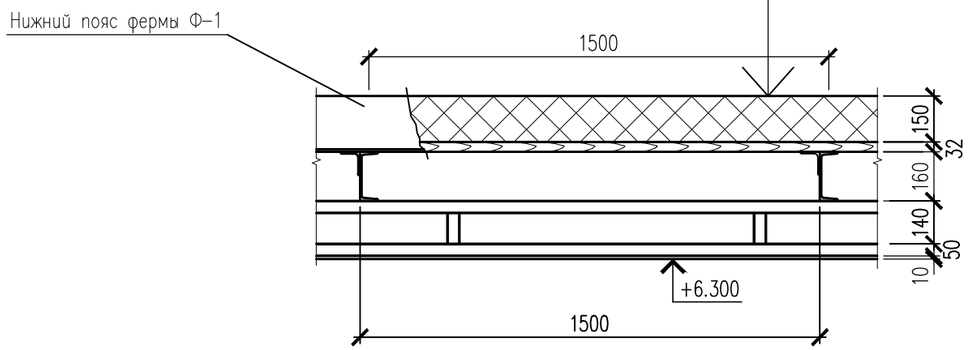

Спецификация материалов на подвесной потолок

Марка поз.	Обозначение	Наименование	Кол–во	Масса, ед. кг.	Примеч.
1	ГОСТ 10923–93	Рубероид марки РПП–350Б м²	4041.92		
2		Минераловатные плиты γ=75кг/м³ –150мм м²	2020.96		303.15 м³
3	ГОСТ 8486–86*Е	Доска шириной 200–250 мм, толщ. 40мм м²	2020.96		80.84 м³
4	СТ РК 971–93	Гипсокартон толщ. 10 мм м²	2020.96		

1. Данный лист смотреть совместно с листами КМ–.

Согласовано

Взам. инв. N

Подп. и дата

Инв. N подл.

Изм.	Кол.уч.	Лист	№ док.	Подпись	Дата
ГИП		Абдуллаев Ш.			
Проверил		Алтынбек А.			
Разработал		Серикбай О.			
Норм.контр.		Абдуллаев Ш.			

№03-2023

«Корректировка проектно-сметной документации на строительство физкультурно-оздоровительного комплекса на 150 мест в с. Ортакшыл Махамбетского района Атырауской области»

Стадия	Лист	Листов
РП	16.1	

Деталь устройства подвесного потолка

ТОО "Arh-Building"
г. Шымкент - 2024 г.

Копировал

Формат А3

Кладочный план на отм. 0,000

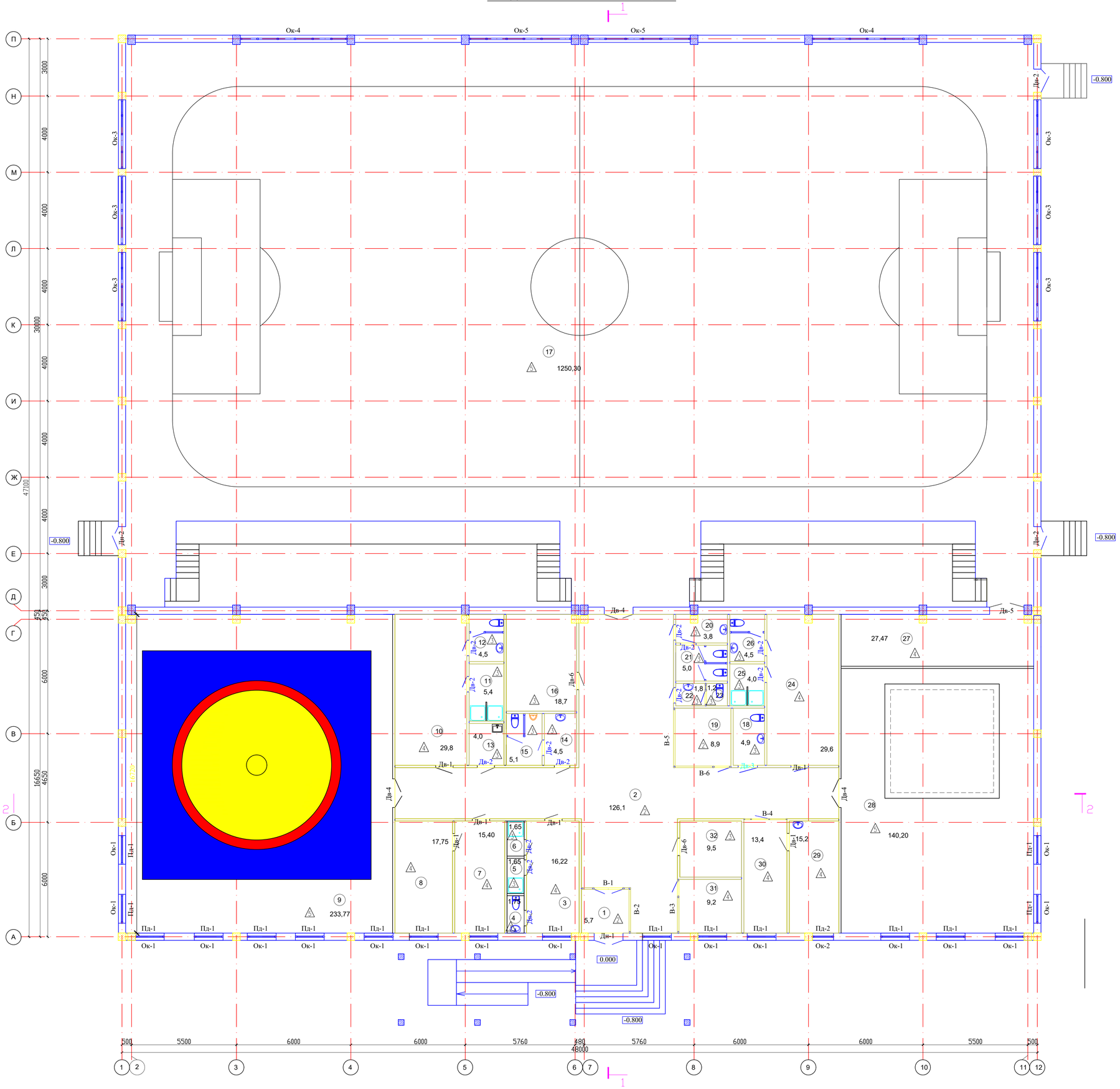

Экспликация помещений

№ помещ.	Наименование	Площадь м2	Кат. пом.
1	Тамбур	5,7	
2	Вестибюль	126,1	
3	Тренерская	16,22	
4	Санузел для тренеров	1,75	
5	Душевая женская	1,65	
6	Душевая мужская	1,65	
7	Приемная	15,40	
8	Кабинет директора	17,75	
9	Борцовский зал	233,77	
10	Раздевальная женская	29,8	
11	Душевая	5,4	
12	Санузел	4,5	
13	Уборочная инвентаря	4,0	
14	Умывальная муж. для зрителей	4,5	
15	Санузел муж. для зрителей	5,1	
16	Венткамера	18,7	
17	Спортзал	1250,30	
18	Санузел для МГН	4,9	
19	Гардероб	8,9	
20	Умывальная жен. для зрителей	3,8	
21	Санузел жен. для зрителей	5,0	
22	Умывальная для персонала	1,8	
23	Санузел для персонала	1,2	
24	Раздевальная мужская	29,6	
25	Душевая	4,0	
26	Санузел в шлюзе	4,5	
27	Снарядная	27,47	
28	Боксерский зал	140,20	
29	Кабинет врача	15,2	
30	Ожидальная	13,4	
31	Комната охраны	9,2	
32	Электрощитовая	9,5	
	Итого:	2020.96	

Согласовано

Согласовано

Взам. инв. N

Подп. и дата

Инв. N подл.

Изм.	Колуч.	Лист	№ док.	Подпись	Дата
ГИП		Абдуллаев Ш.			
Проверил		Алтынбек А.			
Разработал		Серикбай О.			
Норм.контр.		Абдуллаев Ш.			

№03-2023

«Корректировка проектно-сметной документации на строительство физкультурно-оздоровительного комплекса на 150 мест в с. Ортакшыл Махамбетского района Атырауской области»

Стадия	Лист	Листов
РП	10	

Кладочный план на отм. 0,000

ТОО "Arh-Building"
г. Шымкент - 2024 г.

Копировал

Формат А1

План трибуны на отм. +1.350

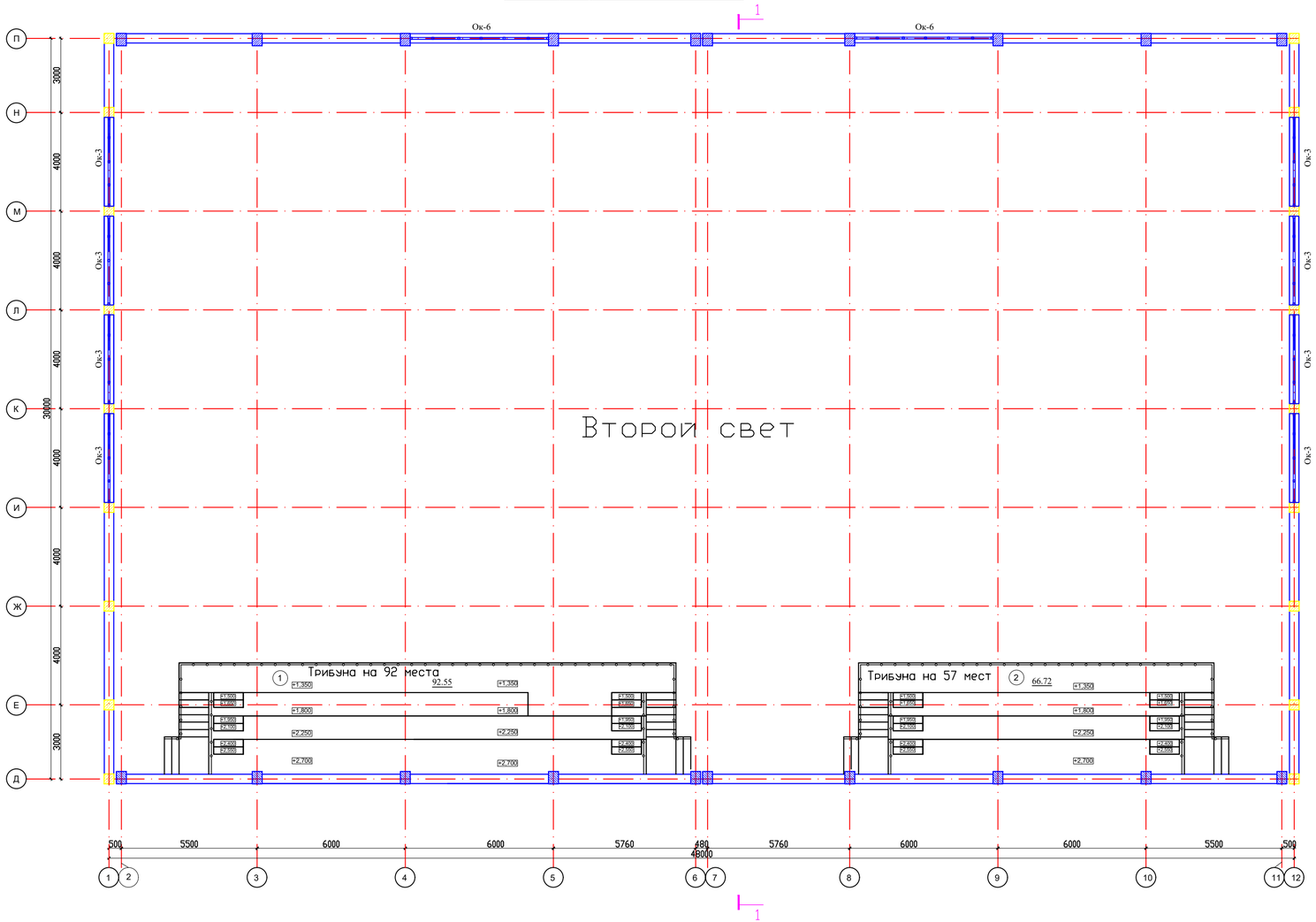

Экспликация помещений

№ помещ.	Наименование	Площадь м2	Кат. пом.
1	Трибуна на 92 места	92.55	
2	Трибуна на 57 мест	66.72	
	Всего:	159.27	

Согласовано

Согласовано

Взам. инв. N

Подп. и дата

Инв. N подл.

Изм.	Кол.уч.	Лист	№ док.	Подпись	Дата

№03-2023

«Корректировка проектно-сметной документации на строительство физкультурно-оздоровительного комплекса на 150 мест в с. Ортакшыл Махамбетского района Атырауской области»

ГИП	Абдуллаев Ш.	
Проверил	Алтынбек А.	
Разработал	Серикбай О.	
Норм.контр.	Абдуллаев Ш.	

Стадия	Лист	Листов
РП	18	

План трибуны на отм. +1.350

ТОО "Arh-Building"
г. Шымкент - 2024 г.

Копировал

Формат А3-3

Экспликация полов

Номер помещ.	Тип пола	Номер узла по серии 2.244-1 в.6	Данные элементов пола (наименование, толщ., основание и др.), мм	Площ. м²
на отм. 0.000				
1,2,19	2	по типу узела 400	Покрытие- из керамогранита с шероховатой поверхностью- 10мм. Прослойка и заполнение швов из цем.-песч.р-ра М150 -15мм. Стяжка из цементно-песчаного раствора М150 -20мм. Гидроизоляционный слой: 2 слой изола на битумной мастике. Стяжка из цементно-песчаного раствора М150 по уклону -20мм. Подстилающий слой: бетон кл. В7.5 -80мм. Грунт основания с втрамбованным щебнем крупностью 40-60мм	140.70
			Плинтус полированный керамогранитный 72 х 600мм по СТ РК 1954-2010.	101.6п.м.
4,5,6,11,12,13, 14,15,16,18,19,20, 21,22,23,25,26, 27,32	3	Узел 400	Керамические плитки ГОСТ 6787-2001 -10мм. Прослойка и заполнение швов из цем.-песч.р-ра М150 -15мм. Стяжка из цементно-песчаного раствора М150 -20мм. Гидроизоляционный слой: 2 слой изола на битумной мастике. Стяжка из цементно-песчаного раствора М150 по уклону -20мм. Подстилающий слой: бетон кл. В7.5 -80мм. Грунт основания с втрамбованным щебнем крупностью 40-60мм	81.95
			Плинтус полированный керамогранитный 72 х 600мм по СТ РК 1954-2010.	145.0п.м.
3,7,8,10,24, 29,30,31	4	Узел 531	Линолеум на теплоизолирующей подоснове ГОСТ 18108-80-3,6мм. Прослойка из клеящей мастики. Стяжка из цементно-песчаного раствора М150 - 20мм. Подстилающий слой: бетон кл. В7.5 -80мм. Грунт основания с втрамбованным щебнем крупностью 40-60мм	146.57
			Плинтус поливинилхлоридный.	145.6п.м.
9,17,28	5	Индивид.	1. Спортивное покрытие на клее Taraflex R SPORT B - 6,5 мм 2. Грунтовка 3. Самонивелирующий слой - 15 мм 4. Цемен-песч. стяжка М 150 - 25 мм 5. Армированная бетонная подготовка В15 по сетке 5Вр1/100х100 (1м²/1,1кг) - 150 мм 6. Утрамбованный грунт	1624.27
				282.0п.м.

Спецификация элементов заполнения оконных проемов

Поз.	Обозначение	Наименование	1 эт.	Всего	Масса ед., кг.	Примечание
		Окна				
Ок-1	ГОСТ 30674-99	ОПВ2 1500х1800 (4М 1-16Ar-К4)	18	18		ПВХ
Ок-2	ГОСТ 30674-99	ОПВ2 1100х1800 (4М 1-16Ar-К4)	1	1		ПВХ
Ок-3	ГОСТ 30674-99	ОПВ2 3600х800 (4М 1-16Ar-К4)	24	24		ПВХ
Ок-4	ГОСТ 30674-99	ОПВ2 5600х1700 (4М 1-16Ar-К4)	2	2		ПВХ
Ок-5	ГОСТ 30674-99	ОПВ2 5360х1700 (4М 1-16Ar-К4)	2	2		ПВХ
Ок-6	ГОСТ 30674-99	ОПВ2 5600х3000 (4М 1-16Ar-К4)	2	2		ПВХ
ПД-1	ГОСТ 30673-2013	Доска подоконная ПВХ b=250 мм, L=1600мм	18	18		ПВХ
ПД-2	ГОСТ 30673-2013	Доска подоконная ПВХ b=250 мм, L=1200мм	1	1		ПВХ
		Витражи				
В-1	ГОСТ 21519-2003	Витраж - 2580х3000мм 7,74 м² СПО 4М1-16Kr-4М1 ГОСТ 24866-2014	1	1		алюминиевые
В-2	ГОСТ 21519-2003	Витраж - 2380х3000мм 7,14 м² СПО 4М1-16Kr-4М1 ГОСТ 24866-2014	1	1		алюминиевые
В-3	ГОСТ 21519-2003	Витраж - 2820х3000мм 8,46 м² СПО 4М1-16Kr-4М1 ГОСТ 24866-2014	1	1		алюминиевые
В-4	ГОСТ 21519-2003	Витраж - 2260х3000мм 6,78 м² СПО 4М1-16Kr-4М1 ГОСТ 24866-2014	1	1		алюминиевые
В-5	ГОСТ 21519-2003	Витраж - 3120х3000мм 9,36 м² СПО 4М1-16Kr-4М1 ГОСТ 24866-2014	1	1		алюминиевые
В-6	ГОСТ 21519-2003	Витраж - 3010х3000мм 9,03 м² СПО 4М1-16Kr-4М1 ГОСТ 24866-2014	1	1		алюминиевые

Спецификация элементов заполнения дверных проемов

Поз.	Обозначение	Наименование	1 эт.	Всего	Масса ед., кг.	Примечание
		Двери				
Дн-1	ГОСТ 23747-2015	Дверь ДАВ О Блр Дб Р 2100х1500	1	1		Алюминиевая
Дн-2	ГОСТ 31173-2003	ДСН ДПН 1-2-2 М2 У 2100-1210 (С заполнением мин- ватой марки 100)	3	3		Металлическая
Дв-1	ГОСТ 6629-88	Дверь ДГ 21-9 Г	6	6		Деревянная
Дв-2	ГОСТ 30970-2014	Дверь ДПВ Г Б 2100-800	13	13		ПВХ профиль
Дв-3	ГОСТ 30970-2014	Дверь ДПВ Г Б 2100-1000	1	1		ПВХ профиль
Дв-4	ГОСТ 30970-2014	Дверь ДПВ Г Б 2100-1500	3	3		ПВХ профиль
Дв-5	ГОСТ 23747-2015	Дверь ДАВ О Блр Дб Р 2400х1800	1	1		Алюминиевая
Дв-6	ГОСТ 31173-2003	Дверной блок ДСН Н 21-09	2	2		Металлическая

Ок-4

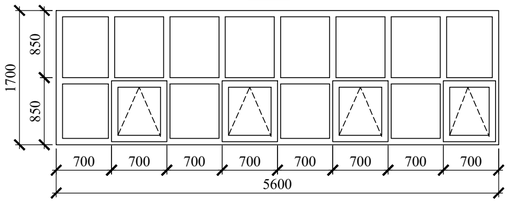

Ок-1

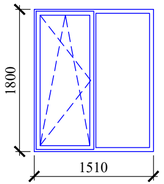

Ок-5

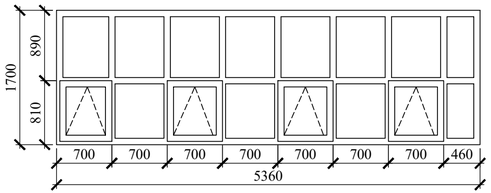

Ок-2

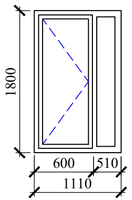

Ок-6

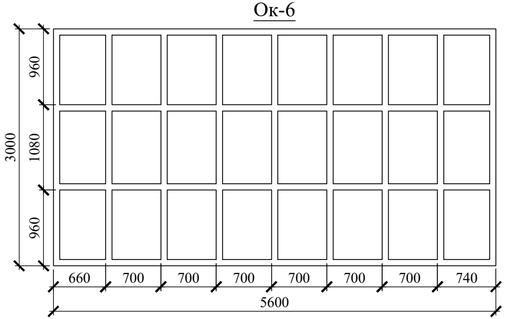

Дв-1

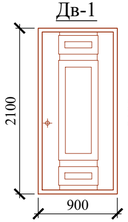

Дн-2

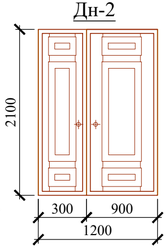

Дн-1

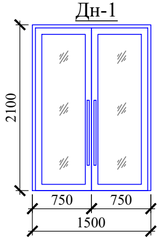

Дв-2

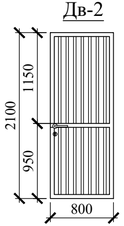

Дв-3

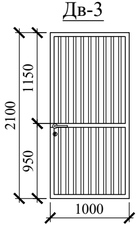

Дв-4

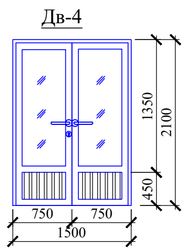

Ок-3

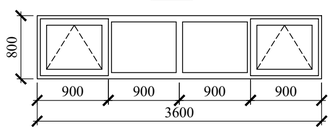

Дв-5

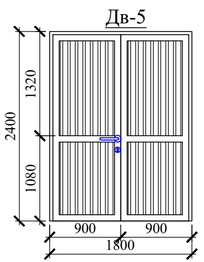

Согласовано

Взам. инв. N

Подп. и дата

Инв. N подл.

Изм.	Кол.уч.	Лист	№ док.	Подпись	Дата
ГИП		Абдуллаев Ш.			
Проверил		Алтынбек А.			
Разработал		Серикбай О.			
Норм.контр.		Абдуллаев Ш.			

№03-2023

«Корректировка проектно-сметной документации на строительство физкультурно-оздоровительного комплекса на 150 мест в с. Ортакшыл Махамбетского района Атырауской области»

Стадия	Лист	Листов
РП	19	

Экспликация полов. Спецификация элементов заполнения дверных проемов. Спецификация элементов заполнения оконных проемов

ТОО "Arh-Building"
г. Шымкент - 2024 г.

Копировал

Формат А4-3

Ведомость отделки помещений

Наименование или номер помещения	Вид отделки элементов интерьера				Примечание
	Потолок	Площ. м2	Стены или перегородки	Площ. м2	
на отм. 0.000;					
3,7,8,10,24, 29,30,31	Сплошное выравнивание δ=3мм Акриловая окраска ВД-АК-111, СТ РК ГОСТ Р 52020-2007	146.57	улучшенная штукатурка-15мм Сплошное выравнивание сухими смесями на гипсовой основе δ=3мм Акриловая окраска ВД-АК-111, СТ РК ГОСТ Р 52020-2007 за 2 раза	447.0	
4,5,6,11,12,13, 14,15,16,18,19,20, 21,22,23,25,26, 27,32	Сплошное выравнивание δ=3мм Акриловая окраска ВД-АК-111, СТ РК ГОСТ Р 52020-2007	81.95	улучшенная штукатурка-15мм Сплошное выравнивание сухими смесями на гипсовой основе δ=3мм Акриловая окраска ВД-АК-111, СТ РК ГОСТ Р 52020-2007 за 2 раза	150.0	
			выравнивающий слой штукатурки из цементно- песчаного раствора - 6мм керамическая плитка 8 мм на клеевой смеси типа СЭТ-302	295.0	H=2100
1,2,19	Сплошное выравнивание δ=3мм Акриловая окраска ВД-АК-111, СТ РК ГОСТ Р 52020-2007	140.70	улучшенная штукатурка-15мм	315.0	
			Сплошное выравнивание сухими смесями на гипсовой основе δ=3мм	315.0	
			Акриловая окраска ВД-АК-111, СТ РК ГОСТ Р 52020-2007 за 2 раза	105.0	H=900
			Масляная покраска за 2 раза	210.0	H=2100
17	Сплошное выравнивание δ=3мм Акриловая окраска ВД-АК-111, СТ РК ГОСТ Р 52020-2007	1250,30	улучшенная штукатурка-15мм	1092.18	
			Сплошное выравнивание сухими смесями на гипсовой основе δ=3мм	1092.18	
			Акриловая окраска ВД-АК-111, СТ РК ГОСТ Р 52020-2007 за 2 раза	792,81	H=5900
			Масляная покраска за 2 раза	299,37	H=2100

Согласовано

Взам. инв. N

Подп. и дата

Инв. N подл.

Изм.	Кол.уч.	Лист	№ док.	Подпись	Дата
ГИП		Абдуллаев Ш.			
Проверил		Алтынбек А.			
Разработал		Серикбай О.			
Норм.контр.		Абдуллаев Ш.			

№03-2023

«Корректировка проектно-сметной документации на строительство физкультурно-оздоровительного комплекса на 150 мест в с. Ортакшыл Махамбетского района Атырауской области»

Стадия	Лист	Листов
РП	20	

Ведомость отделки помещений

ТОО "Arh-Building"
г. Шымкент - 2024 г.

Копировал

Формат А3

Фрагмент санузлана

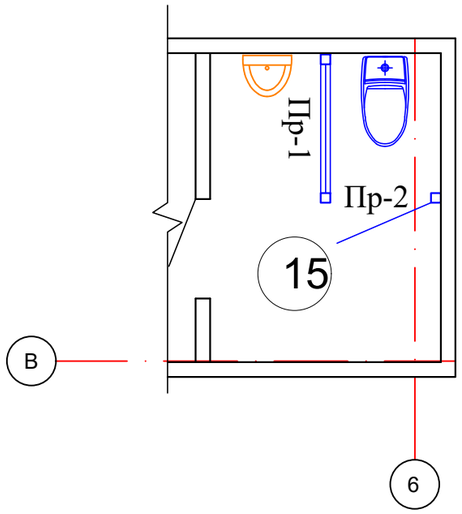

Фрагмент душевой

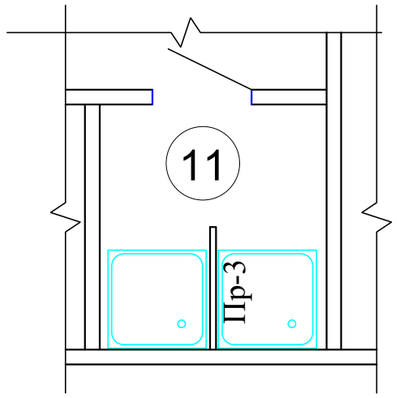

Спецификация перегородок в санузлах

Поз.	Обозначение	Наименование	1 эт.	Масса ед., кг.	Примечание
		Перегородки			
ПР-1	ГОСТ 30970-2002	Перегородка 2.0х0.59м	5		ПВХ
ПР-2	ГОСТ 30970-2002	Дверь 2.0х0.86м	6		ПВХ
ПР-3	ГОСТ 30970-2002	Перегородка 2.0х0.59м	2		ПВХ

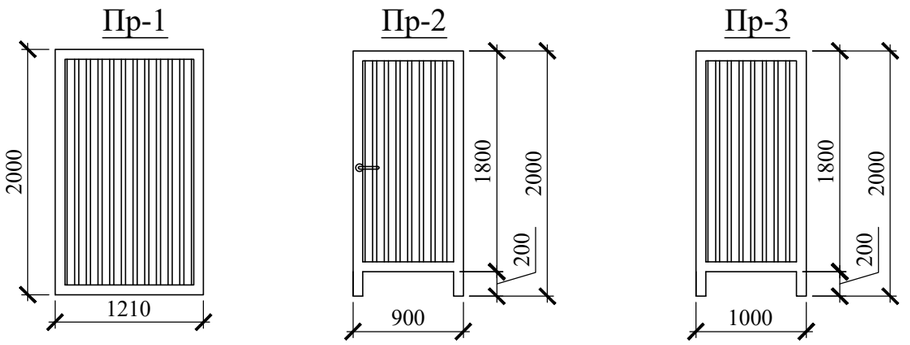

Фрагмент душевой

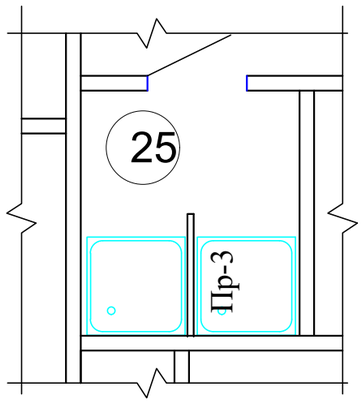

Согласовано

Взам. инв. N

Подп. и дата

Инв. N подл.

Изм.	Кол.уч.	Лист	№ док.	Подпись	Дата	№03-2023		
						«Корректировка проектно-сметной документации на строительство физкультурно-оздоровительного комплекса на 150 мест в с. Ортакшыл Махамбетского района Атырауской области»		
ГИП		Абдуллаев Ш.					Стадия	Лист	Листов
Проверил		Алтынбек А.					РП	21	
Разработал		Серикбай О.				Перегородки в санузлах	ТОО "Arh-Building" г. Шымкент - 2024 г.		
Норм.контр.		Абдуллаев Ш.							

Копировал

Формат А3

Фрагмент санузла для МГН на отм. 0.000.

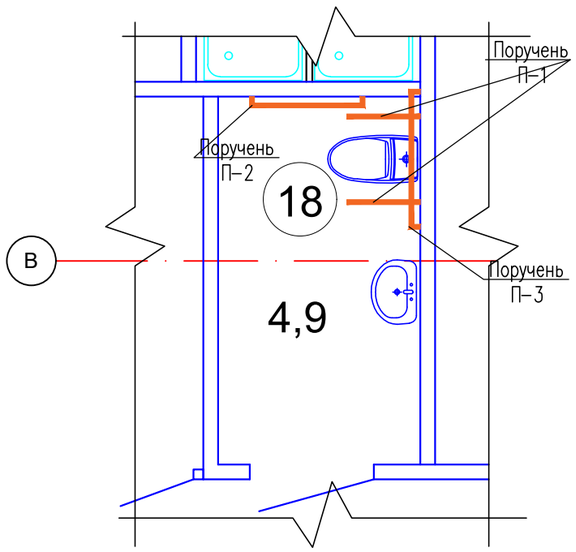

Поручень П-1

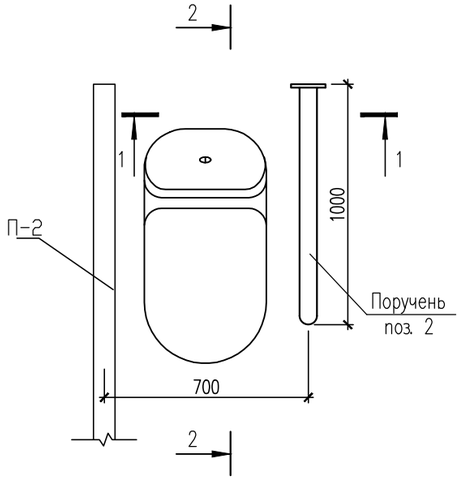

1 – 1

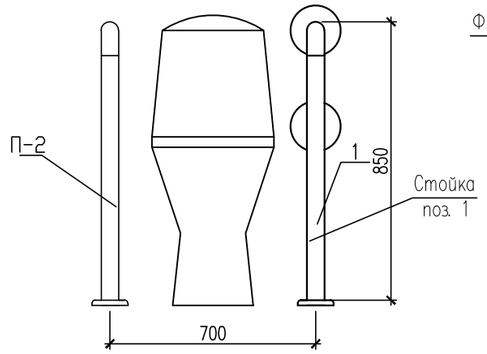

2 – 2

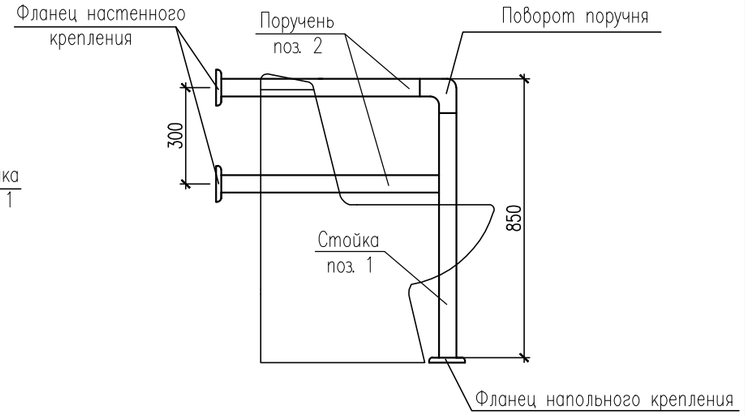

Поручень П-2

3–3

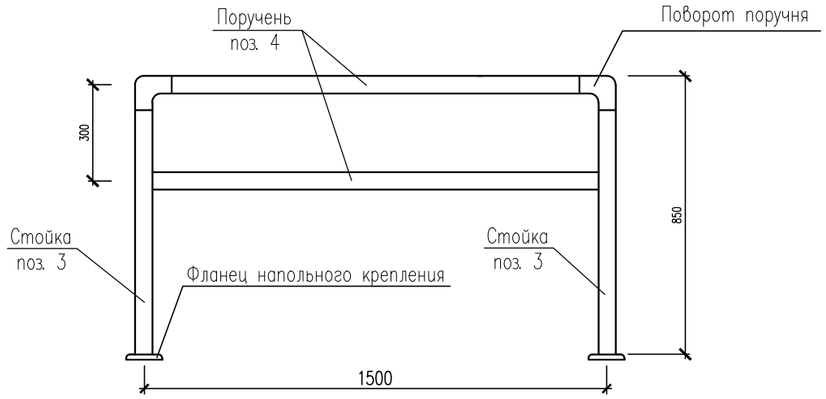

4–4

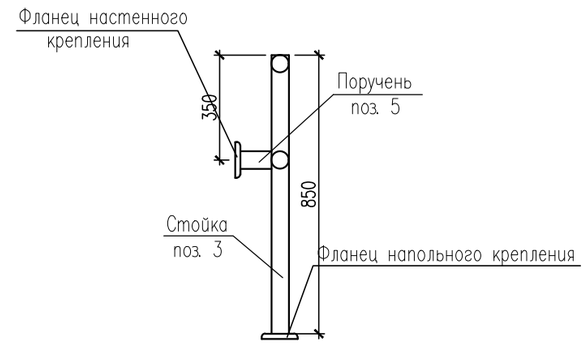

Поручень П-3

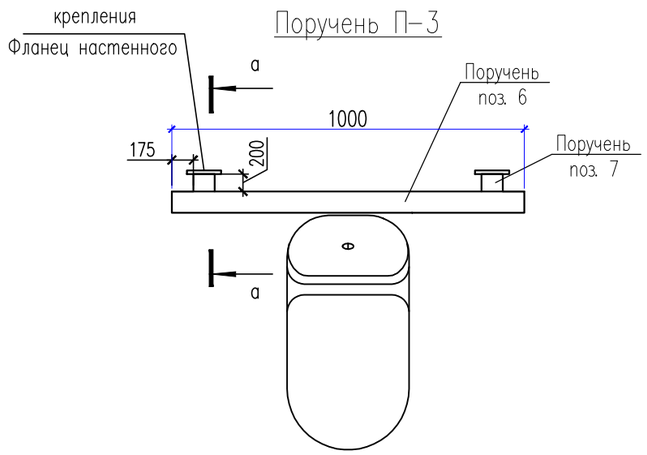

а–а

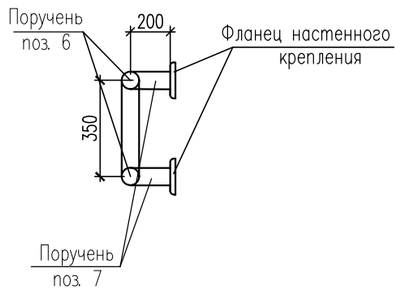

Согласовано

ВК	Рысдаулетов	
ОВ	Умешова	
ЭЛ	Исламов	

Взам. инв. N

Подп. и дата

Инв. N подл.

Изм.	Кол.уч.	Лист	№ док.	Подпись	Дата
ГИП		Абдуллаев Ш.			
Проверил		Алтынбек А.			
Разработал		Серикбай О.			
Норм.контр.		Абдуллаев Ш.			

№03-2023

«Корректировка проектно-сметной документации на строительство физкультурно-оздоровительного комплекса на 150 мест в с. Ортакшыл Махамбетского района Атырауской области»

Стадия	Лист	Листов
РП	22	

Фрагмент санузла для МГН

ТОО "Arh-Building"
г. Шымкент - 2024 г.

Копировал

Формат А3

Спецификация материалов

Поз.	Обозначение	Наименование	Кол.	Масса ед., кг.	Примечание
		Поручень П-1	2		
		Стойка			
1	ГОСТ 9941-81	Труба 51х2 ГОСТ 10704-91 / 12Х18Н10Т ГОСТ 5632-72 м.п.	1.70	2.42	4.12
		Фланец напольного крепления	2		
		Декоративная крышка ø51мм	2		
		Поручень			
2	ГОСТ 9941-81	Труба 51х2 ГОСТ 10704-91 / 12Х18Н10Т ГОСТ 5632-72 м.п.	2.0	2.42	9.68
		Поворот поручня ø51мм	1		
		Фланец настенного крепления	2		
		Декоративная крышка ø51мм	2		
		Поручень П-2	1		
		Стойка			
3	ГОСТ 9941-81	Труба 51х2 ГОСТ 10704-91 / 12Х18Н10Т ГОСТ 5632-72 м.п.	1.70	2.42	4.12
		Фланец напольного крепления	2		
		Декоративная крышка ø51мм	2		
		Поручень			
4	ГОСТ 9941-81	Труба 51х2 ГОСТ 10704-91 / 12Х18Н10Т ГОСТ 5632-72 м.п.	3.0	2.42	7.26
		Поворот поручня ø51мм	2		
		Поручень			
5	ГОСТ 9941-81	Труба 51х2 ГОСТ 10704-91 / 12Х18Н10Т ГОСТ 5632-72 м.п.	0.20	2.42	9.68
		Фланец настенного крепления	2		
		Декоративная крышка ø51мм	2		
		Поручень П-3	1		
		Поручень			
6	ГОСТ 9941-81	Труба 51х2 ГОСТ 10704-91 / 12Х18Н10Т ГОСТ 5632-72 м.п.	2.5	2.42	6.05
		Поручень			
7	ГОСТ 9941-81	Труба 51х2 ГОСТ 10704-91 / 12Х18Н10Т ГОСТ 5632-72 м.п.	0.8	2.42	1.94
		Фланец настенного крепления	4		
		Декоративная крышка ø51мм	4		

Согласовано

Взам. инв. N

Подп. и дата

Инв. N подл.

Изм.	Кол.уч.	Лист	№ док.	Подпись	Дата
ГИП		Абдуллаев Ш.			
Проверил		Алтынбек А.			
Разработал		Серикбай О.			
Норм.контр.		Абдуллаев Ш.			

№03-2023

«Корректировка проектно-сметной документации на строительство физкультурно-оздоровительного комплекса на 150 мест в с. Ортакшыл Махамбетского района Атырауской области»

Стадия	Лист	Листов
РП	23	

Спецификация элементов

ТОО "Arh-Building"
г. Шымкент - 2024 г.

Копировал

Формат А3