Товарищество с ограниченной ответственностью «BAITAU ARCHITECTS»
Гослицензия ГСЛ № 0001455 от 01.08.2022 года. Категория I.

Заказ: 15-2024
Заказчик: ГУ «Управление строительства, архитектуры и градостроительства Атырауской области»

Р А Б О Ч И Й П Р О Е К Т

«Разработка ПСД на реконструкцию детской спортивной школы с пристройкой в с. Сагыз Кызылкогинского района»

Альбом I.

Архитектурно-строительные решения.
Пристройка.

г. Шымкент 2024 г.

Товарищество с ограниченной ответственностью «BAITAU ARCHITECTS»
Гослицензия ГСЛ № 0001455 от 01.08.2022 года. Категория I.

Заказ: 15-2024
Заказчик: ГУ «Управление строительства, архитектуры и градостроительства Атырауской области»

Р А Б О Ч И Й П Р О Е К Т

«Разработка ПСД на реконструкцию детской спортивной школы с пристройкой в с. Сагыз Кызылкогинского района»

Альбом I.

Архитектурно-строительные решения.
Пристройка.

Директор ТОО «BAITAU ARCHITECTS» Оспанова Г.

Главный инженер проекта Нышанов А.

г. Шымкент 2024 г.

Ведомость рабочих чертежей основного комплекта АС

(начало)

Лист	Наименование	Примечание
ВЧ-1	Ведомость рабочих чертежей основного комплекта АС (начало)	
ВЧ-2	Ведомость рабочих чертежей основного комплекта АС (окончание)	
ПЗ-1	Общие данные (начало).	
ПЗ-2	Общие данные (продолжение).	
ПЗ-3	Общие данные (продолжение).	
ПЗ-4	Общие данные (окончание).	
АС-1	Фасад 1-8; Ведомость отделки фасадов	
АС-2	Фасад 8-1	
АС-3	Фасад А-Л	
АС-4	Фасад Л-А	
АС-5	Узлы наружной отделки	
АС-6	План на отм. 0,000.	
АС-7	План на отм. +4,200	
АС-8	Разрез 1-1	
АС-9	Для маломобильных груп населения	
АС-10	План монолитных перемычек, сердечников, рам на отм. 0,000	
АС-11	План монолитных перемычек, сердечников, рам на отм. +4,200	
АС-12	Спецификация к плану на отм. 0,000	
АС-13	Ведомость отделки помещений	
АС-14	Экспликация полов	
АС-15	Перемычки монолитные	
АС-16	Спецификация монолитных перемычек.	
АС-17	Крепление перегородки к перекрытию. Крепление перегородки к стенам	
АС-18	Фрагмент плана № 1.	
АС-19	Фрагмент плана № 2; Сечение 1-1	
АС-20		
АС-21	Узлы крепления спортивного инвентаря	
АС-22	Металлические изделия	
АС-23	Развертка стены по оси "А"	
АС-24	Развертка стены по оси "Л"	
АС-25	Антисейсмопояс; Обвязочный пояс ОП-1; Обвязочный пояс ОП-2	
АС-26	Карниз К-1; Сечение А-А;	

(продолжение)

АС-27	Развертка стены по оси "1".	
АС-28	Развертка стены по оси "8".	
АС-29	Опалубочный чертеж колонны К-1.	
АС-30	Колонна К-1 Узлы "А,Б"	
АС-31	Узлы "В,Г"	
АС-32	Опалубочный чертеж колонны К-2.	
АС-33	Колонна К-2 Узлы "А,Б"	
АС-34	Ригель монолитный РМ-1	
АС-35	Ригель монолитный РМ-2	
АС-36	Ригель монолитный РМ-3	
АС-37	Ригель монолитный РМ-4	
АС-38	Ригель монолитный РМ-5	
АС-39	Ригель монолитный РМ-6	
АС-40	Ригель монолитный РМ-7	
АС-41	План плит перекрытия на отм. +4,200.	
АС-42	Узлы плит перекрытия	
АС-43		
АС-44	Лестница Л-1; Разрез 1-1 - 4-4	
АС-45	Узлы 1, 2, 3	
АС-46	Косоуры К-1, К-1н, К-2, К-2н; Узлы А, Б, В	
АС-47	Ступень С-1; Зд-1	
АС-48	План входного тамбура.	
АС-49	Схема расположения стоек, балок и прогонов покрытия тамбура.	
АС-50	Спецификация конструктивных элементов	
АС-51	План фундамента входного тамбура.	
АС-52	Схема расположения прогонов и связей по нижним поясам ферм	

Взам. инв. N

Подпись и дата

Инв. N подл.

Изм.	Кол.	Лист	Nдок	Подпись	Дата
Разработал		Тогалиев С.			10.2024
Проверил		Нышанов А.			10.2024
Н.контроль		Оспанова Г.			10.2024

15-2024 ВЧ

Разработка ПСД на реконструкцию детской спортивной школы с пристройкой в с.Сагыз Кызылкогинского района

Физкультурно-оздоровительный комплекс.

стадия	лист	листов
РП	1	2

Ведомость рабочих чертежей основного комплекта АС (начало)

ТОО "BAITAU ARCHITECTS"
Шымкент - 2024 год

(продолжение)

АС-53	Схема расположения прогонов и связей по верхним поясам ферм	
АС-54	Разрез 1-1	
АС-55	Разрез 3-3; Разрез 4-4; Разрез 2-2	
АС-56	Спецификация к схеме расположения ферм, вертикальных и горизонтальных связей	
АС-57	Узлы А, Б	
АС-58	Геометрическая схема фермы ФМ-1; Монтажная схема фермы ФМ-1	
АС-59	Узлы 1, 2, 3	
АС-60	Узлы 4, 5, 6	
АС-61	Спецификация конструктивных элементов ФМ-1, ФМ-2	
АС-62	Геометрическая схема фермы ФМ-2; Монтажная схема фермы ФМ-2	
АС-63	Вертикальные связи ВС-1, ВС-2, ВС-3; Узлы В, Г, Д, Е	
АС-64	Спецификация конструктивных элементов	
АС-65	Узел Ж, И; Спецификация конструктивных элементов	
АС-66	План чердака; Ходовой мостик	
АС-67	Вентшахта ВШ-1	
АС-68	Вентшахта ВШ-2	
АС-69	План кровли; Узлы 1, 2, 3	
АС-70	Козырек К-1	
АС-71	План фундаментов.	
АС-72	Фундамент монолитный ФМ-1. Спецификация элементов монолитных фундаментов.	
АС-73	Фундамент монолитный ФМ-2. Спецификация элементов монолитных фундаментов.	
АС-74	Фундамент монолитный ФМ-3. Спецификация элементов монолитных фундаментов.	
АС-75	Фундамент монолитный ФМ-4. Спецификация элементов монолитных фундаментов.	
АС-76	Фундамент монолитный ФМ-5. Спецификация элементов монолитных фундаментов.	
АС-77	Сечения по фундаментам. Сетки С-10, С-15	
АС-78	Крыльцо Кр-1	
АС-79	Крыльцо Кр-2	
АС-80	Крыльцо Кр-3	
АС-81	План котлована	
АС-82	Разрез 1-1,2-2	

Взам. инв. N

Подпись и дата

Инв. N подл.

Изм.	Кол.	Лист	Nдок	Подпись	Дата
Разработал		Тогалиев С.			10.2024
Проверил		Нышанов А.			10.2024
Н.контроль		Оспанова Г.			10.2024

15-2024 ВЧ

Разработка ПСД на реконструкцию детской спортивной школы с пристройкой в с.Сагыз Кызылкогинского района

Физкультурно-оздоровительный комплекс.

стадия	лист	листов
РП	2	

Ведомость рабочих чертежей основного комплекта АС (окончание)

ТОО "BAITAU ARCHITECTS"
Шымкент - 2024 год

Ведомость ссылочных и прилагаемых документов

Обозн.	Наименование	Примечание
ГОСТ 6629-88	Двери деревянные внутренние для жылых и общественных зданий	
ГОСТ 30970-2002	Блоки дверные из поливинилхлоридных профилей	
ГОСТ 30674-99	Окно из ПВХ с двойным остеклением для жылых и общественных зданий	
Серия 2.244-1 вып.6	Детали полов общественных зданий	
СП РК 3.02-137-2013	Крыши и кровли	
СП РК 5.01-102-2013	Основания зданий и сооружений	
СН РК 3.06-01-2011	Доступность зданий и сооружений для маломобильных групп	
СН РК 2.01-01-2013	Защита строительных конструкций от коррозии	
Серия 2.140-5с в.1	Перекрытия из многопустотных панелей в кирпичных зданий	
СП РК 2.02-101-2014	Пожарная безопасность зданий и сооружений	
СН РК 1.03-05-2011	Охрана труда и техника безопасности в строительстве	
СП РК 3.04-102-2014	Бетонные и железобетонные конструкции	
СН РК 3.02-07-2014	Общественный здания и сооружения	
СП РК 2.03-30-2017	Строительство в сейсмических районах.	
ГОСТ 5264-80	Ручная дуговая сварка	
ГОСТ 14098-91	Соединения сварные арматуры и закладных деталей.	
СП РК 5.03-107-2013	Несущие и ограждающие конструкции	
СН РК 2.04-03-2011	Защита от шума	

Объемно-планировочные показатели

п/п	Наименование	Ед. изм.	Показатели
1	Количество этажей	эт.	2
2	Общая площадь здания	м2	1915,16
3	Полезная площадь здания	м2	2190,09
4	Расчетная площадь здания	м2	2098,91
5	Площадь застройки	м2	2219,05
6	Строительный объем здания	м3	21545,55

Схема блокировки

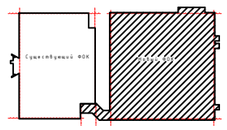

Рабочий проект: "Строительство физкультурно-оздоровительного комплекса в г.Сарыагаш, Сарыагашского района, ЮКО" разработан в соответствии с действующими на территории Республики Казахстан нормами и правилами и предусматривает мероприятия, мероприятия,обеспечивающие взрыво-пожаро- безопасность, исключающие вредные воздействия на окружающую среду и воздушный бассейн, а также предупреждающие чрезвычайные ситуации природного и техногенного характера.

Взам. инв. N

Подпись и дата

Инв. N подл.

Изм.	Кол.уч.	Лист	№док	Подпись	Дата
Разработал		Тогалиев С.			10.2024
Проверил		Нышанов А.			10.2024
Н.контроль		Оспанова Г.			10.2024

15-2024 ПЗ

Разработка ПСД на реконструкцию детской спортивной школы с пристройкой в с.Сагыз Кызылкогинского района

Физкультурно-оздоровительный комплекс.

Стадия	Лист	Листов
РП	1	4

Общие данные (начало)

ТОО "BAITAU ARCHITECTS"
Шымкент - 2024 год

1. Общая часть

Проект Разработка ПСД на реконструкцию детской спортивной школы с пристройкой в с.Сагыз Кызылкогинского района Атырауской области разработан на основании:

- - Гос акта на земельный участок кадастровым номером №04-062-012-1634
- АПЗ за номером KZ11VUA01160874 20 июнь 2024 года
- договора на создание проектно-сметной документации №94 от 10 мая 2024 года.

Вид строительства - новое строительство.
Источник финансирования - бюджетные средства.
Заказчик - ГУ "Управление строительства, архитектуры и градостроительства Атырауской области",
Уровень ответственности здания - 2

2. Характеристика района строительства

Инженерно - геологические изыскания по объекту
Разработка ПСД на реконструкцию детской спортивной школы с пристройкой в с.Сагыз Кызылкогинского района Атырауской области выполнялись
ТОО «TheLabSurvey» в июле 2024 г.

Климатические условия:
Климатический подрайон - III - В.
Район по весу снегового покрова - II
Район по давлению ветра -IV
Температура наружного воздуха :
абсолютная максимальная + 41 градусов
абсолютная минимальная -30 градусов
наиболее холодной пятидневки - 17 градусов
Нормативная глубина промерзания для суглинка - 0,38м
Глубина проникновения 0 град.в грунт для суглинка - 0,48м

Согласно инженерно-геологическим изысканиям, выполненных ТОО «TheLabSurvey» в пределах площадки по номенклатурному виду , просадочным и по деформационным свойствам выделено два инженерно- геологических элемента(ИГЭ):

- первый ИГЭ - Супесь песчанистая, коричневого цвета, твердой консистенции, известковая, слабозагипсованная, слабозасоленная. Мощность слоя – 3,0-3,7м.

Тип грунтовых условий по просадочности - первый.

- второй ИГЭ -Песок средней крупности, желтовато-коричневого цвета, влажный, средней плотности, слабозасоленный. Мощность слоя – 2,3-3,0м.

Подземные воды, пройденными выработками глубиной 0,5-0,7м от поверхности земли.

По содержанию сульфатов в пересчете на ионы, грунты площадки до глубины 3,0м, на бетон марки W4 по водонепроницаемости на портландцементе по ГОСТ 10178-85 - неагрессивные . Содержание - SO4=273 мг/кг.

По содержанию хлоридов в пересчете на ионы, грунты площадки для бетонов на портландцементе, шлакопортландцементе по ГОСТ 10178-85 и на сульфатостойких цементах по ГОСТ 22266-94 - неагрессивные. Содержание - Cl=112 мг/кг.

Грунты по содержанию легко- и среднерастворимых солей до глубины 2,0м не засолены. Величина сухого остатка составляет 0,047-0,056%.

Сейсмичность площадки строительства - 7 баллов, категория грунтов по сейсмическим свойствам - II (таб.4.1 СНиП 2.03-30-2006 «Строительство в сейсмических районах»).

3. Объемно-планировочное решение

Спорткомплекс представляет собой двухэтажное здание без подвала, прямоугольной формы в плане, с размерами в осях 43,0х42,0м.

Высота помещений от пола до потолка 1-го этажа составляет 4,20 м, 2-го этажа - 4,20 м, спортзала - 8,10м.

На первом этаже размещены следующие помещения: спортзал, инвентарная, тренажерный зал, кладовая инвентаря,вестибюль, гардероб верхней одежды, комната охранника, душевые, раздевальные, санузел для инвалидов, санузлы, тепловой узел, венткамера, электрощитовая, кладовая уборочного инвентаря.

На втором этаже размещены следующие помещения: холл, кабинет тренера, кабинет врача, комната отдыха, комната сотрудников, комната завхоза, раздевальные для тренеров, раздевальные, душевые, санузлы, кладовая.

4. Конструктивные решения.

Конструктивная схема спортзала - двухэтажное каркасное здание в виде стоек, защемленных в фундаментах и шарнирно сопряженных со стропильными конструкциями с наружными кирпичными стенами, участвующими в работе каркаса.

Заполнение - стены из ракушечного блока 500 мм и внутренние стены 400 мм перегородки 200и 130 мм.

Покрытие - металлические фермы из прокатных профилей.

Кровля - из стального профилированного настила Н60-845-07 по ГОСТ 24045-86 по металлическим прогонам.

Утеплитель кровли - жесткие плиты из стекловолокна " MISOT " с объемным весом Y=150 кг/м3, толщиной 120мм.

Фундаменты - монолитные ленточные под стены из бетона кл. В12,5, монолитные столбчатые под стойки из бетона кл В15 .

Взам. инв. N	Подпись и дата	Инв. N подл.

Изм.	Кол.уч.	Лист	№док	Подпись	Дата	15-2024 ПЗ		
						Разработка ПСД на реконструкцию детской спортивной школы с пристройкой в с.Сагыз Кызылкогинского района		
						Физкультурно-оздоровительный комплекс.	Стадия	Лист	Листов
							РП	2	
Разработал		Тогалиев С.			10.2024				
Проверил		Нышанов А.			10.2024	Общие данные (**продолжение**).	ТОО "BAITAU ARCHITECTS" Шымкент - 2024 год		
Н.контроль		Оспанова Г.			10.2024				

Здание 2-х этажной пристройки решено в каркасной конструктивной схеме - рамные со всеми жесткими узлами сопряжений ригелей (продольных и поперечных) с колоннами.

Каркас здания - монолитный ж/б с жесткими рамными узлами. Заполнение - кирпичная кладка- жестко связано со стойками монолитных рам арматурными сетками СГ-1, заведенными в тело монолитных рам и сердечников.

Самонесущие стены выполнить из кирпича марки КОРПо 1НФ / 100 /2.0 / 50/ ГОСТ 530-2007 на цементно - песчаном растворе М 50 с добавлением поливинилацетатной дисперсии (ПВА) до 15% массы цемента.

Значение временного сопротивления кладки осевому растяжению по неперевязанным швам должно быть более Rш=120кПа согласно СНиП РК 2.03-30-2006 " Строительство в сейсмических районах".

Толщина наружных стен - 380 мм.

Утеплитель наружных стен -жесткие плиты из стекловолокна "MISOT" ПТЭ - 150 толщиной 60мм

В узлах сопряжения кирпичных стен с монолитными сердечниками и стойками монолитных рам в горизонтальных швах укладываются арматурные сетки СГ-1 с шагом 675 мм по высоте длиной 1500мм в обе стороны.

Продольная арматура сеток должна проходить насквозь через тело монолитных сердечников и стоек монолитных рам с перепуском за грань стоек на 1500 мм.

Кирпичные перегородки - из пустотелого обожженного кирпича марки КУРПу 1,4НФ/100/1,2/50 по ГОСТ 530-2007 толщиной 120 мм ,армированные сетками.

Перемычки - монолитные ж/бетонные из бетона кл.В15.

Рамы - монолитные ж/бетонные из бетона кл.В 20.

Сердечники - монолитные ж/бетонные из бетона кл.В15.

Перекрытие - сборные железобетонные плиты по серии 1.141.1-40с.

Покрытие - металлические фермы из прокатных профилей.

Кровля - из стального профилированного настила Н60-845-07 по ГОСТ 24045-86 по металлическим прогонам.

Утеплитель кровли - жесткие плиты из стекловолокна " MISOT " с объемным весом Y=150 кг/м3, толщиной 120мм.

Окна и витражи - из ПВХ профиля по ГОСТ 30674-99.

Двери - внутренние по ГОСТ 6629-88, наружные по ГОСТ 30674-99.

Полы - деревянные реечные,керамическая плитка, бетонные.

Отделка внутренняя- выполнена в соответствии с назначением помещений и требованиями санитарных норм.

Фундаменты - монолитные ленточные под стены из бетона кл. В12,5, монолитные столбчатые под стойки из бетона кл В15 .

Отмостка - асфальтобетонная шириной 1500 мм толщиной 180мм по уплотненному грунту.

5. Антисейсмические мероприятия.

Антисейсмические мероприятия разработаны в соответствии с требованиями СНиП РК2.03-30-2006 "Строительство в сейсмических районах".

Проектом предусмотрен комплекс мероприятий,обеспечивающих сейсмостойкость здания при расчетной сейсмичности 7 баллов:

-между смежными зданиями выполнены антисейсмические швы, разделяющие здания по всей высоте(кроме фундаментов).

-Кирпичные стены армируются сетками СГ-1(по серии 2.130-1с в.1) с шагом 675мм. по высоте кладки.

-Размеры элементов стен приняты в соответствии с требованиями таблицы 4.6.2 СНИП.

-Кирпичные перегородки армируются сетками СГ-2 в горизонтальных швах кладки, с шагом 675мм по высоте кладки. Сетки укладываются по всей длине перегородок.

-Рабочую арматуру монолитных ж/б рам и сердечников приварить к каркасам, выпускам из фундаментов и завести в антисейсмический пояс.

-Перемычки монолитные устраиваются на всю толщину стен и заделываются в кирпичную кладку не менее 250мм в каждую сторону при ширине проема менее1500мм, и не менее 350мм при ширине проема более 1500мм.

-Кирпичная кладка стен с Rnt >120 кПа. Для увеличения сцепления модуля деформаций, предела прочности и упругой характеристики кладки, рекомендуется добавка в кладочный раствор пластификатор-поливинилацетатной дисперсии ПВА по ГОСТ 18992-80 и мыльного щелока.

-Горизонтальная гидроизоляция выполняется на отметке -0,050м из слоя цементно-песчаного раствора состава 1:2 с уплотняющими добавками.

6. Защита строительных конструкций от коррозии.

Защита строительных конструкций от коррозии разработана в соответствии с требованиями СНиП РК 2.01.19-2004 «Защита строительных конструкций от коррозии».

Деревянные конструкции и столярные изделия обрабатываются специальными составами для защиты от гниения и возгорания.

Все металлические элементы окрашиваются масляными красками и антикоррозийными эмалями. Окрашиваемая поверхность должна быть предварительно очищена от ржавчины, окалины и грязи.

Закладные детали покрыть слоем цементно-песчаного раствора толщиной 10мм. Защитный слой арматуры монолитных конструкций соответствует требованиям СНиП 2.03.01-85* «Бетонные и железобетонные конструкции».

Взам. инв. N	
Подпись и дата	
Инв. N подл.	

Изм.	Кол.уч.	Лист	№док	Подпись	Дата
Разработал		Тогалиев С.			10.2024
Проверил		Нышанов А.			10.2024
Н.контроль		Оспанова Г.			10.2024

15-2024 ПЗ

Разработка ПСД на реконструкцию детской спортивной школы с пристройкой в с.Сагыз Кызылкогинского района

Физкультурно-оздоровительный комплекс.

Стадия	Лист	Листов
РП	3	

Общие данные (продолжение).

ТОО "BAITAU ARCHITECTS" Шымкент - 2024 год

7. Противопожарные мероприятия

Противопожарные мероприятия в проекте предусмотрены в соответствии с требованиями СНиП РК 3.02.02-2001 "Общественные здания и сооружения", СНиП РК 2.02-05-2002 "Пожарная безопасность зданий и сооружений",СНиП РК 3.02-25-2004*"Общеобразовательные учреждения"
Количество и ширина эвакуационных выходов соответствует нормам.
Двери открываются наружу по ходу эвакуации.
Отделочные материалы, применяемые в проекте, предусмотрены несгораемые и трудносгораемые.
Деревянные элементы подлежат антисептированию, окраске влагостойким антипиреновым составом в соответствии с требованиями СНиП РК 5.03-37-2005 " Несущие и ограждающие конструкции"
Проектируемый объект должен быть оборудован первичными средствами пожаротушения-огнетушителями.
Металлические несущие конструкции кровли окрасить огнезащитной краской типа"ЭКРАН".

8. Антипросадочные мероприятия.

Антипросадочные мероприятия выполнены в соответствии с требованиями СНиП РК 5.01-01-2002 "Основания зданий и сооружений".

По периметру здания выполнена асфальтобетонная отмостка шириной 1,5м с уклоном 0,03. Отметка бровки отмостки принята на 50мм выше планировочной.

Для устранения просадочных свойств грунтов предусмотрено устройство подушки из местного суглинка высотой 1,5м.

Подготовка основания под фундаменты произведена в следующей последовательности: срезается растительный слой грунта толщиной 0,2м и отрывается котлован с уширением за грани фундамента на 1,0м.

Подушка из местного суглинка выполнена путем послойного (слоями не более 40см) укатывания катками и с доведением плотности подушки в сухом состоянии до 1,7-1,75 г/см3.

9 . Мероприятия по охране окружающей среды

При разработке рабочего проекта спорткомплекса учтены шумозащитные мероприятия в соответствии с требованиями СНиП II-12-77 "Защита от шума", СНиП РК 3.02-25-2004 Общеобразовательные учреждения".

На территории комплекса озеленение предусмотрено разбивкой цветников и посадкой деревьев. Проектом предусмотрены мероприятия по восстановлению /рекультивации/ и использования плодородного слоя почвы. Уровень шума не должен превышать допустимый уровень шума, разрешенный санитарными нормами. Уборка мусора с территории комплекса осуществляется в урны с последующим выносом в мусороконтейнеры, с последующим вывозом в специально отведенные места.

В проектируемом объекте -"Строительство физкультурно-оздоровительного комплекса в городе Сарыагаш Сарыагашского района, ЮКО" вредные технологические процессы отсутствуют.

Взам. инв. N	
Подпись и дата	
Инв. N подл.	

Изм.	Кол.уч.	Лист	№док	Подпись	Дата
Разработал		Тогалиев С.			10.2024
Проверил		Нышанов А.			10.2024
Н.контроль		Оспанова Г.			10.2024

15-2024 ПЗ

Разработка ПСД на реконструкцию детской спортивной школы с пристройкой в с.Сагыз Кызылкогинского района

Физкультурно-оздоровительный комплекс.

Стадия	Лист	Листов
РП	4	

Общие данные (окончание).

ТОО "BAITAU ARCHITECTS"
Шымкент - 2024 год

Фасад 1-8

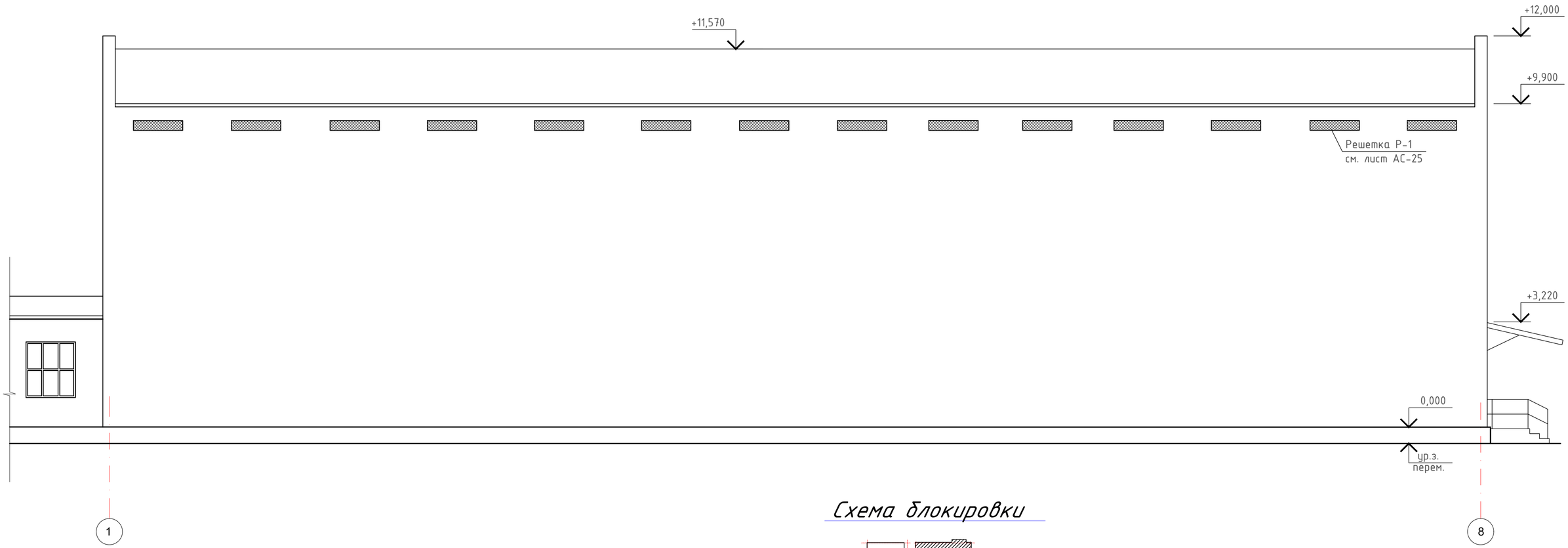

Схема блокировки

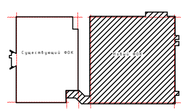

Ведомость отделки фасадов

Поз.	Элементы фасада	Вид отделки	Цвет	Примечание
1	Стены	Сайдинг	Белый	1672,20 м2
2	Цоколь	Сайдинг	Коричневый	90,00 м2
3	Крыльцо	Облицовка керамогранитом	Бежевый	26.00 м2
4	Окна и двери	Пластиковые, деревянные, металлические	Белый	

Изм.	Кол.	Лист	Nдок	Подпись	Дата
Разработал		Тогалиев С.			10.2024
Проверил		Нышанов А.			10.2024
Н.контроль		Оспанова Г.			10.2024

15-2024 АС

Разработка ПСД на реконструкцию детской спортивной школы с пристройкой в с.Сагыз Кызылкогинского района

Физкультурно-оздоровительный комплекс.

стадия	лист	листов
РП	1	

Фасад 1-8; Ведомость отделки фасадов

ТОО "BAITAU ARCHITECTS"
Шымкент – 2024 год

Фасад 8-1

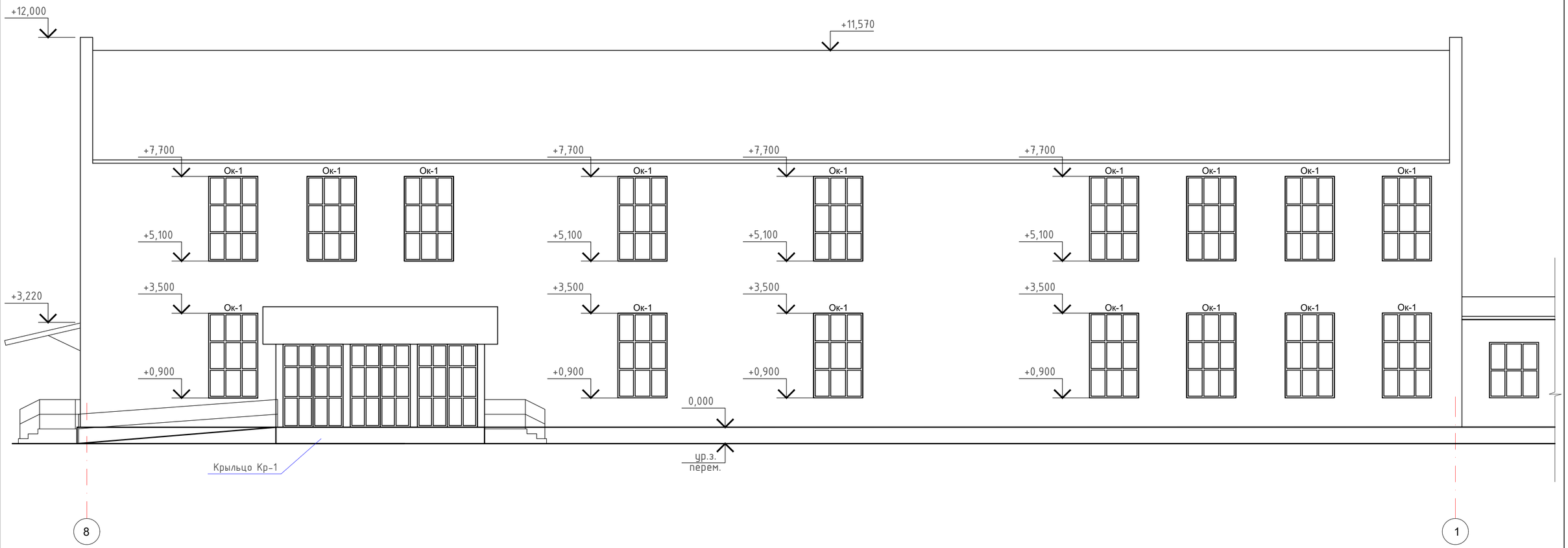

Схема блокировки

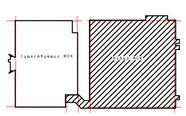

Изм.	Кол.	Лист	Nдок	Подпись	Дата
Разработал		Тогалиев С.			10.2024
Проверил		Нышанов А.			10.2024
Н.контроль		Оспанова Г.			10.2024

15-2024 АС

Разработка ПСД на реконструкцию детской спортивной школы с пристройкой в с.Сагыз Кызылкогинского района

Физкультурно-оздоровительный комплекс.

стадия	лист	листов
РП	2	

Фасад 8-1

ТОО "BAITAU ARCHITECTS"
Шымкент - 2024 год

Фасад А-Л

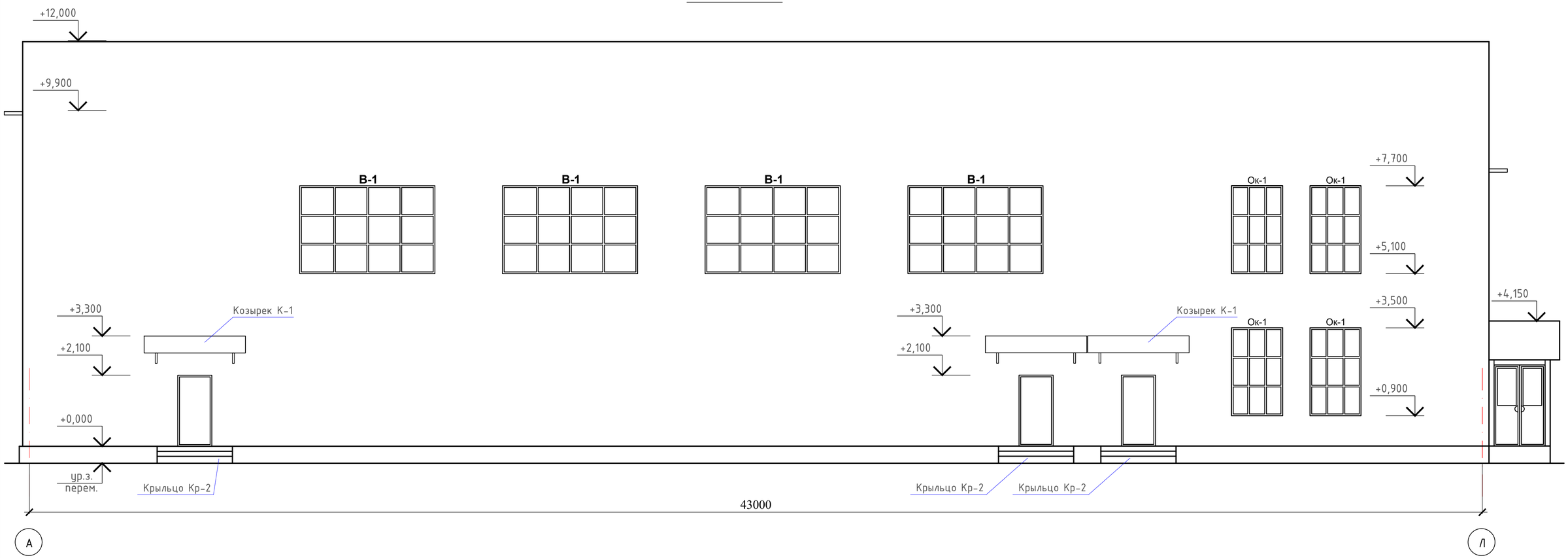

Изм.	Кол.	Лист	Nдок	Подпись	Дата
Разработал		Тогалиев С.			10.2024
Проверил		Нышанов А			10.2024
Н.контроль		Оспанова Г.			10.2024

15-2024 АС

Разработка ПСД на реконструкцию детской спортивной школы с пристройкой в с.Сагыз Кызылкогинского района

Физкультурно-оздоровительный комплекс.

стадия	лист	листов
РП	3	

Фасад А-Л

ТОО "BAITAU ARCHITECTS"
Шымкент - 2024 год

Фасад Л-А

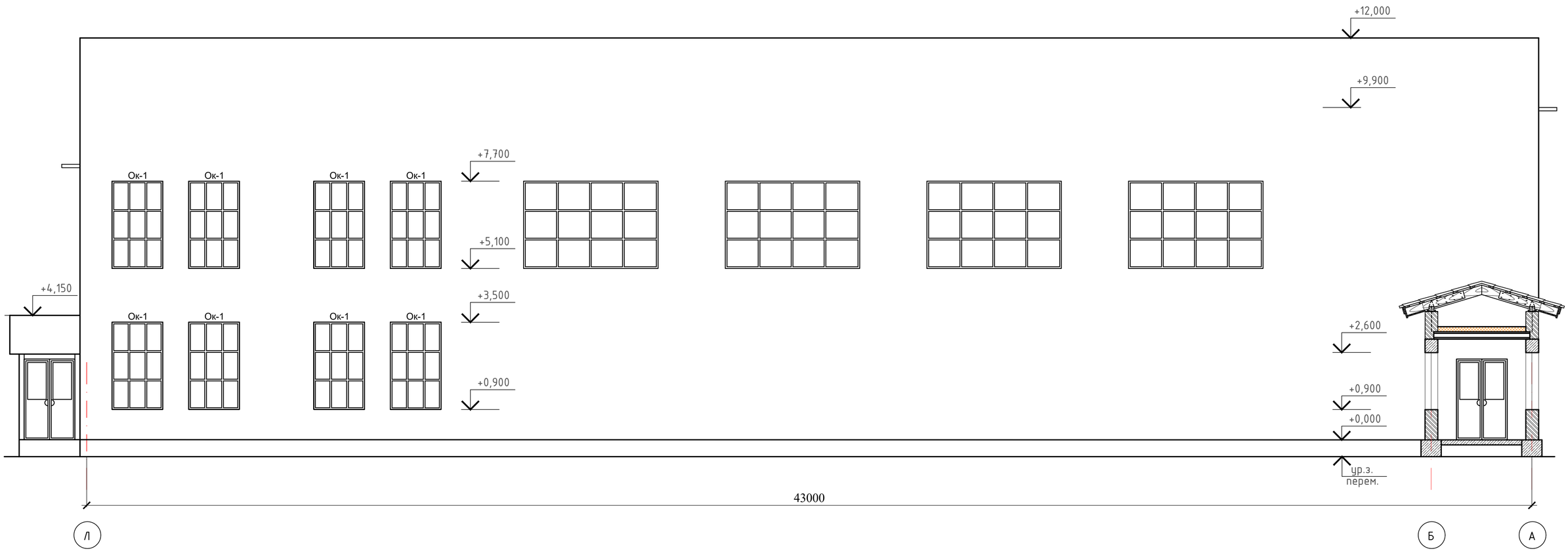

Изм.	Кол.	Лист	Nдок	Подпись	Дата	15-2024 АС		
						Разработка ПСД на реконструкцию детской спортивной школы с пристройкой в с.Сагыз Кызылкогинского района		
						Физкультурно-оздоровительный комплекс.	стадия	лист	листов
Разработал		Тогалиев С.			10.2024		РП	4	
Проверил		Нышанов А.			10.2024	**Фасад Л-А**	ТОО "BAITAU ARCHITECTS" Шымкент – 2024 год		
Н.контроль		Оспанова Г.			10.2024				

Узлы крепления сайдинга (вертикальные направляющие) Цоколь

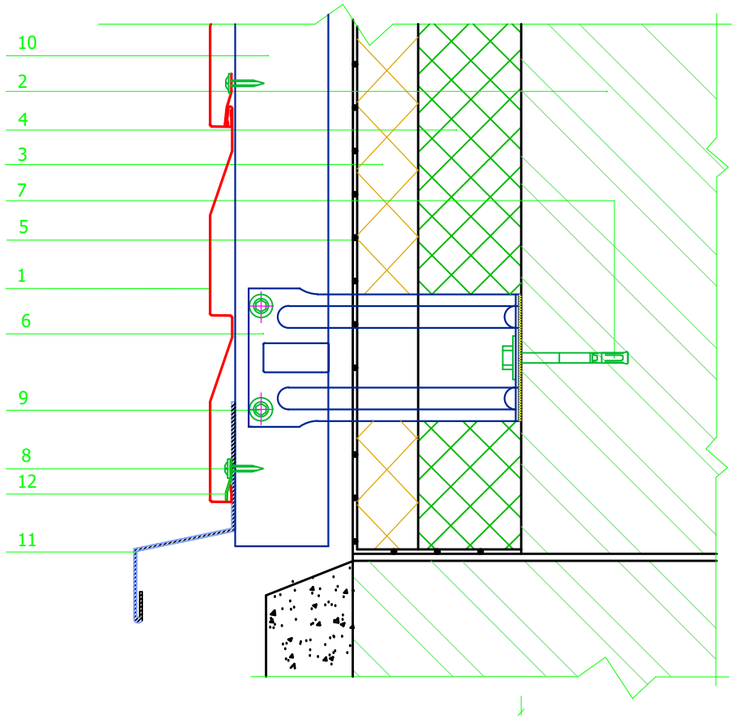

1. Сайдинг МП СК-14*226
2. Несущая стена
3. Теплоизоляция плотностью от 30 кг/м³, толщина 50 мм
4. Теплоизоляция базальтовая плотностью от 80 кг/м³, толщина 100 мм
5. Гидроветрозащитная плёнка
6. Кронштейн ККУ-Lx80 с шайбой и паронитовой прокладкой
7. Анкер
8. Саморез 4,2х16 оц. с пресс-шайбой
9. Саморез 4,8х28 с прокладкой из ЭПДМ-резины
10. Горизонтальная направляющая КПГ-60х44х3000
11. Слив цоколя (оц.сталь с полимерным покрытием, t=0.5-1.2 мм)
12. Начальная планка для сайдинга

Узлы крепления сайдинга (вертикальные направляющие) Низ окна

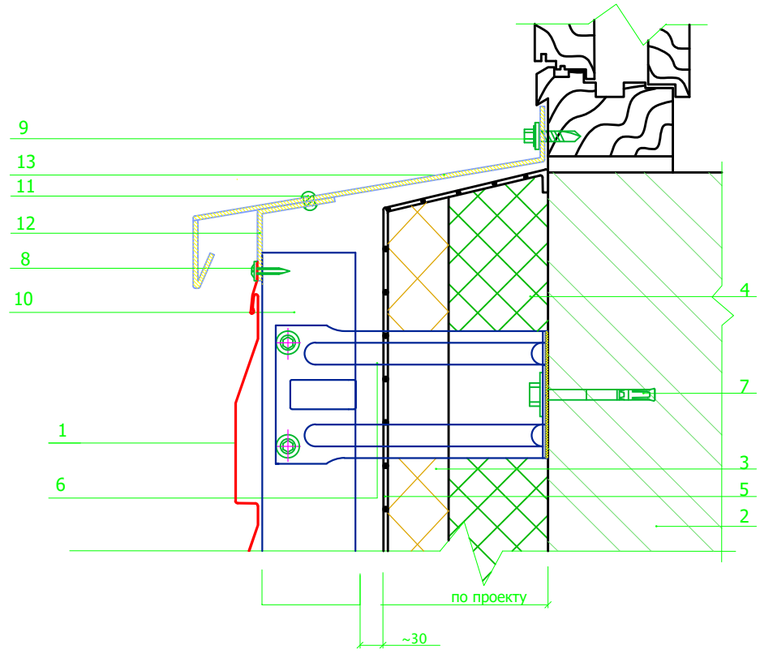

1. Сайдинг МП СК-14*226
2. Несущая стена
3. Теплоизоляция плотностью от 30 кг/м³, толщина 50 мм
4. Теплоизоляция базальтовая плотностью от 80 кг/м³, толщина 100 мм
5. Гидроветрозащитная плёнка
6. Кронштейн ККУ-Lx80 с шайбой и паронитовой прокладкой
7. Анкер
8. Саморез 4,2х16 оц. с пресс-шайбой
9. Саморез 4,8х28 с прокладкой из ЭПДМ-резины и цветной головкой
10. Горизонтальная направляющая КПГ-60х44х3000
11. Заклепка стальная
12. Костыль
13. Отлив оконный (оц.сталь с полимерным покрытием, t=0.5-1.2 мм)

Узлы крепления сайдинга (вертикальные направляющие) Наружный угол

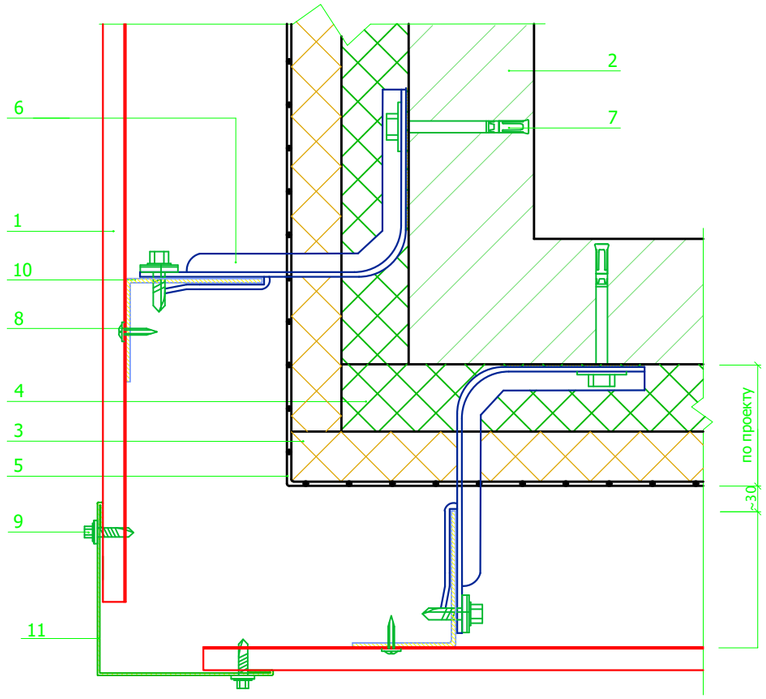

1. Сайдинг МП СК-14*226
2. Несущая стена
3.Теплоизоляция плотностью от 30 кг/м³, толщина 50 мм
4. Теплоизоляция базальтовая плотностью от 80 кг/м³, толщина 100 мм
5. Гидроветрозащитная плёнка
6. Кронштейн ККУ-Lx80 с шайбой и паронитовой прокладкой
7. Анкер
8. Саморез 4,2х16 оц. с пресс-шайбой
9. Саморез 4,8х28 с прокладкой из ЭПДМ-резины и цветной головкой
10. Горизонтальная направляющая КПГ-60х44х3000
11. Планка угла наружного ПУН-LxLx2000

Данный лист смотреть совместно с листом АС-1, 2, 3, 4.

Согласовано:

Инв. № подл. | Подп. и дата | Взам. инв. №

Изм.	Кол.	Лист	Nдок	Подпись	Дата	15-2024 АС		
						Разработка ПСД на реконструкцию детской спортивной школы с пристройкой в с.Сагиз Казылкогинского района		
						Физкультурно-оздоровительный комплекс.	стадия	лист	листов
							РП	5	
Разработал		Тогалиев С.			10.2024	Узлы наружной отделки	ТОО "BAITAU ARCHITECTS" Шымкент - 2024 год	
Проверил		Нышанов А.			10.2024			
Н.контроль		Оспанова Г.			10.2024			

Формат

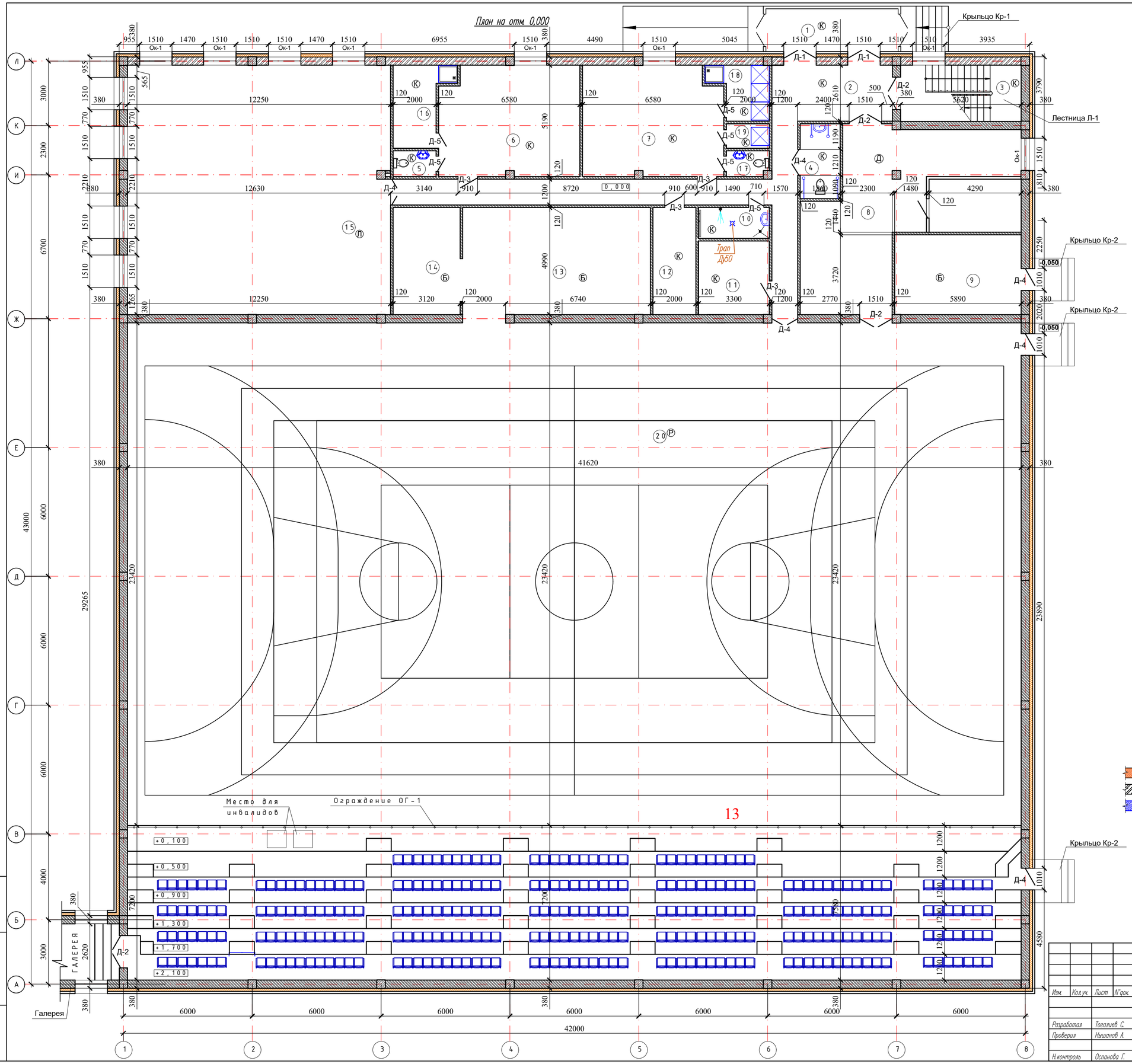

Экспликация помещений

Номер помещения	Наименование	Площадь м2
1	Тамбур	12,30
2	Коридор	46,96
3	Лестничная клетка	14,48
4	Санузел для инвалидов	6,12
5	Санузел	2,30
6	Раздевальная	33,18
7	Раздевальная	33,18
8	Тренажерный зал	48,18
9	Тепловой пункт	21,90
10	Кладовая уборочного инвентаря	4,61
11	Венткамера	11,32
12	Электрощитовая	10,00
13	Инвентарная	41,12
14	Кладовая инвентаря	18,10
15	Борцовский зал	140,25
16	Душевая	8,59
17	Санузел	2,40
18	Душевая	6,10
19	Душевая	2,28
20	Многоцелевой спортзал	1274,0
21	Серверная	10,60
	Итого	1750,69

Условные обозначения

- утеплитель из минеральной ваты толщиной 150 мм;
- стена из пескоблока М75, толщиной 200 мм;
- монолитные железобетонные колонны

Схема блокировки

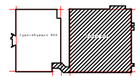

Изм.	Кол.уч.	Лист	N'док.	Подпись	Дата	15-2024 АС
						Разработка ПСД на реконструкцию детской спортивной школы с пристройкой в с.Сагиз Казыгуртинского района
Разработал	Тогалиев С.				10.2024	Здание ФОК — Стадия: РП; Лист: 6; Листов:
Проверил	Нышанов А.				10.2024	
Н.контроль	Оспанова Г.				10.2024	План на отм. ±0.000 — ТОО "BAITAU ARCHITECTS" Шымкент - 2024 год

Взамен инв.№ | Подпись и дата | Инв.№ подл.

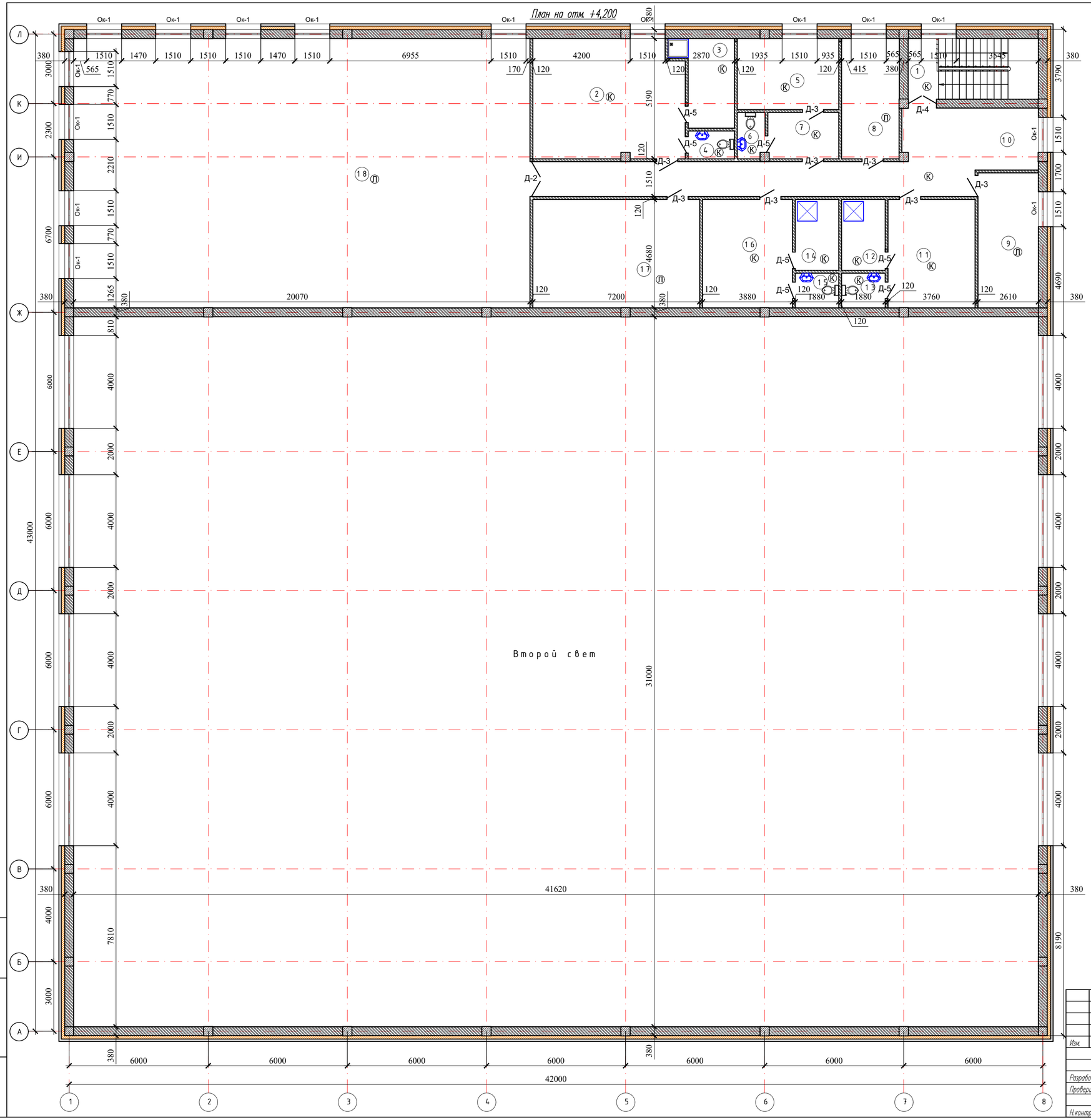

Экспликация помещений

Номер помещения	Наименование	Площадь м²
1	Лестничная клетка	14,48
2	Раздевальная	33,18
3	Душевая	8,59
4	Санузел	2,30
5	Кабинет врача	13,22
6	Санузел	2,30
7	Тамбур	6,0
8	Кабинет тренера	13,67
9	Кабинет тренера	15,20
10	Холл	44,22
11	Раздевальная для тренеров	17,60
12	Душевая	5,75
13	Санузел	2,72
14	Душевая	5,75
15	Санузел	2,72
16	Раздевальная для тренеров	18,16
17	Кладовая	33,70
18	Боксерский зал	228,80
	Итого	468,36

Условные обозначения

- утеплитель из минеральной ваты толщиной 150 мм;
- стена из пескоблока М75, толщиной 200 мм;
- монолитные железобетонные колонны

Схема блокировки

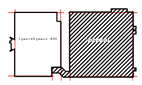

Изм.	Кол.уч.	Лист	N°док.	Подпись	Дата	15-2024 АС
						Разработка ПСД на реконструкцию детской спортивной школы с пристройкой в с.Сагыз Казыгуртинского района
Разработал	Тогалиев С.				10.2024	Здание ФОК — Стадия: РП; Лист: 7; Листов:
Проверил	Нышанов А.				10.2024	План на отм. ±4.200 — ТОО "BAITAU ARCHITECTS" Шымкент – 2024 год
Н.контроль	Оспанова Г.				10.2024	

Взамен инв.№ | Подпись и дата | Инв.№ подл.

Разрез 1-1

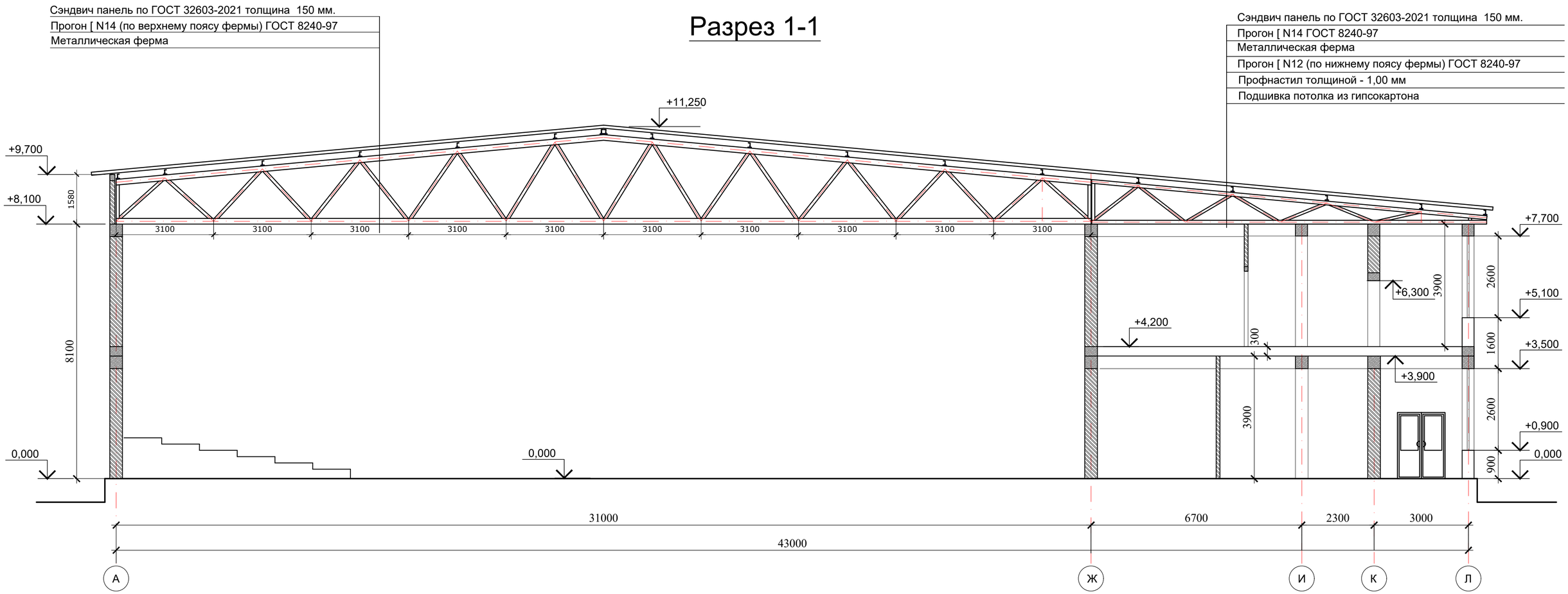

Данный лист смотреть совместно с л. АС - 6,7.

Схема блокировки

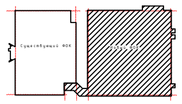

Изм.	Кол.уч	Лист	Nдок.	Подпись	Дата
Разработал		Тогалиев С.			10.2024
Проверил		Нышанов А.			10.2024
Н.контроль		Оспанова Г.			10.2024

15-2024 АС

Разработка ПСД на реконструкцию детской спортивной школы с пристройкой в с.Согиз Казылкогинского района

Физкультурно-оздоровительный комплекс.	Стадия	Лист	Листов
	Р	8	

Разрез 1-1.

ТОО "BAITAU ARCHITECTS"
Шымкент – 2024 год

Спецификация материалов

Поз.	Обозначение	Наименование	Кол.	Масса ед., кг.	Примечание
		Поручень П-1	2		
		Стойка			
1	ГОСТ 9941-81	Труба 51х2 ГОСТ 9941-81 / 12Х18Н10Т ГОСТ 5632-72 м.п.	1.70	2.42	4.12
		Держатель поручня ⌀51мм	2		
		Фланец напольного крепления	2		
		Декоративная крышка ⌀51мм	2		
		Поручень			
2	ГОСТ 9941-81	Труба 51х2 ГОСТ 9941-81 / 12Х18Н10Т ГОСТ 5632-72 м.п.	5,5	2.42	13,31
		Поворот поручня ⌀51мм	2		
		Держатель поручня ⌀51мм	4		
		Фланец напольного крепления	4		
		Декоративная крышка ⌀51мм	4		
		Поручень П-2	2		
		Стойка			
1	ГОСТ 9941-81	Труба 51х2 ГОСТ 9941-81 / 12Х18Н10Т ГОСТ 5632-72 м.п.	1.50	2.42	3,63
		Держатель поручня ⌀51мм	2		
		Фланец напольного крепления	2		
		Декоративная крышка ⌀51мм	2		
		Поручень			
2	ГОСТ 9941-81	Труба 51х2 ГОСТ 9941-81 / 12Х18Н10Т ГОСТ 5632-72 м.п.	5,2	2.42	12,58
		Поворот поручня ⌀51мм	2		
		Держатель поручня ⌀51мм	4		
		Фланец напольного крепления	4		
		Декоративная крышка ⌀51мм	4		
		Поручень П-3			
3	ГОСТ 9941-81	Труба 51х2 ГОСТ 9941-81 / 12Х18Н10Т ГОСТ 5632-72 м.п.	4,00	2.42	9,68
		Поворот поручня ⌀51мм	5		
		Держатель поручня ⌀51мм	6		
		Фланец напольного крепления	6		
		Декоративная крышка ⌀51мм	6		

Поручень П-1

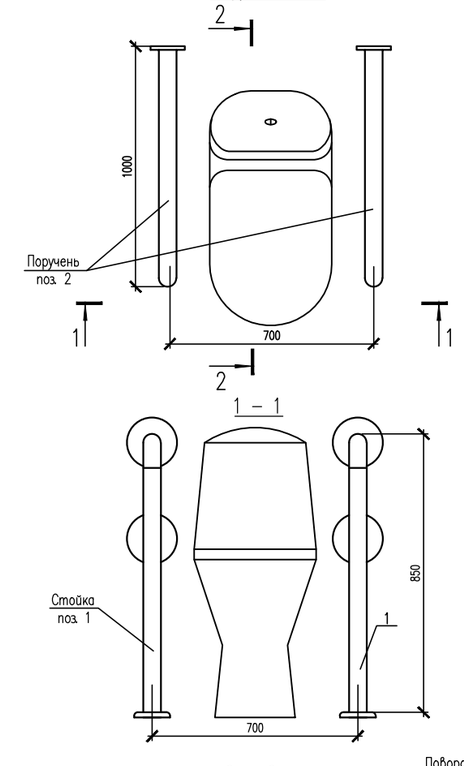

Поручень П-2

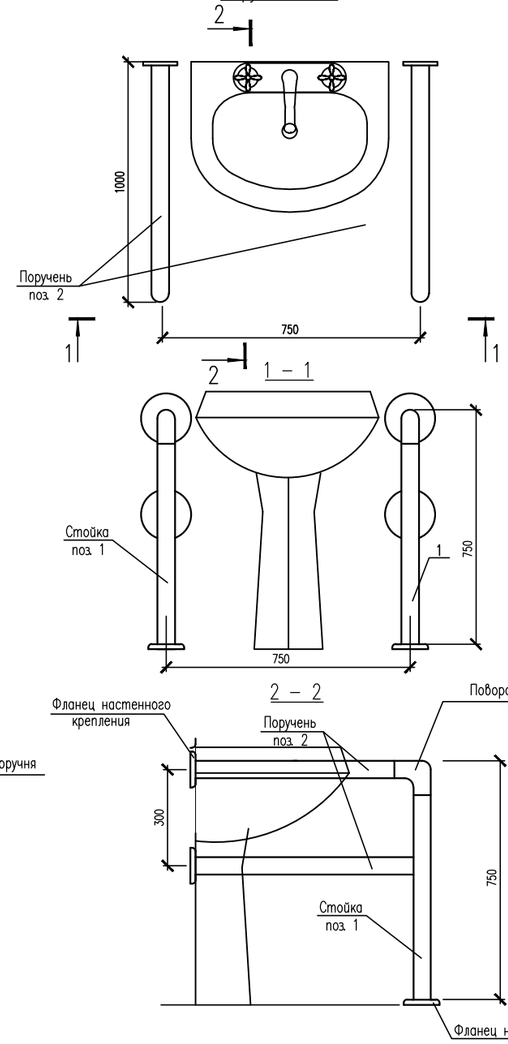

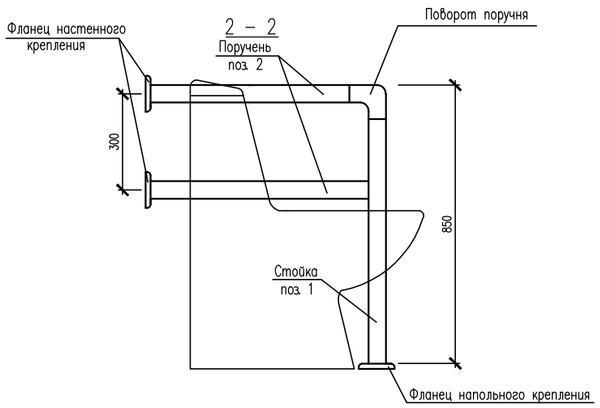

Взам. инв. N | Подпись и дата | Инв. N подл.

Изм.	Кол.уч	Лист	Nдок.	Подпись	Дата
Разработал		Тогалиев С.			10.2024
Проверил		Нышанов А.			10.2024
Н.контроль		Оспанова Г.			10.2024

15-2024 АС

Разработка ПСД на реконструкцию детской спортивной школы с пристройкой в с.Сагыз Кызылкогинского района

Физкультурно-оздоровительный комплекс.

для маломобильных груп населения

Стадия	Лист	Листов
Р	9	

ТОО "BAITAU ARCHITECTS"
Шымкент - 2024 год

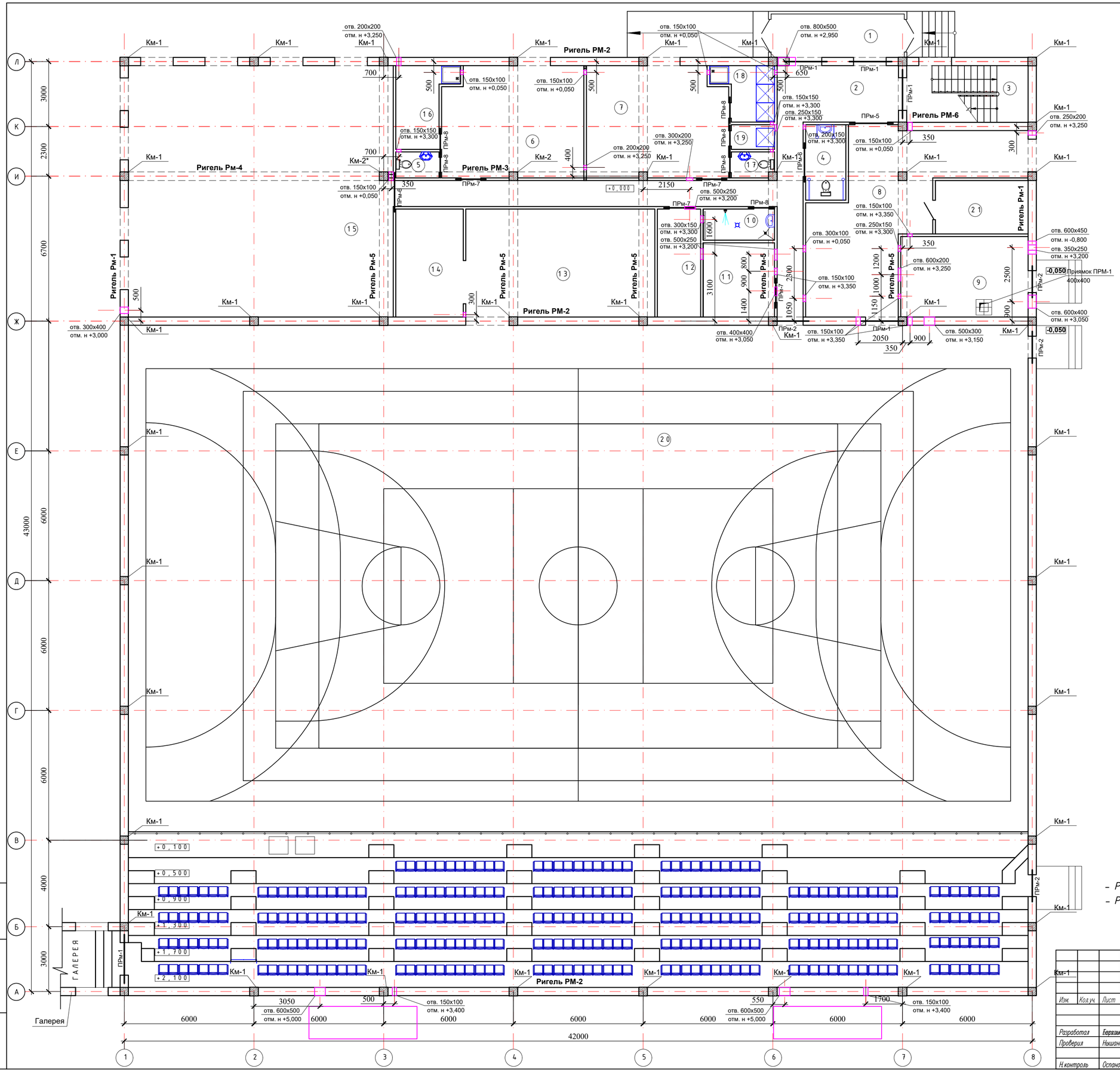

Схема блокировки

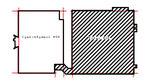

- Расход пескоблока 500 $м^3$ - толщиной 200 мм;
- Расход пескоблока 200 $м^3$ - толщиной 100 мм;

						15-2024 АС		
Изм.	Кол.уч.	Лист	N'док.	Подпись	Дата	Разработка ПСД на реконструкцию детской спортивной школы с пристройкой в с.Сагиз Казыгуринского района		
Разработал	Бекмашев Д.Г.				10.2024	Здание ФОК	Стадия: РП	Лист: 10 / Листов:
Проверил	Нышанов А				10.2024	План монолитных перемычек, сердечников, рам на отм. +0,000	ТОО "BAITAU ARCHITECTS" Шымкент - 2024 год	
Н.контроль	Оспанова Г.				10.2024			

Взамен инв.№ | Подпись и дата | Инв.№ подл.

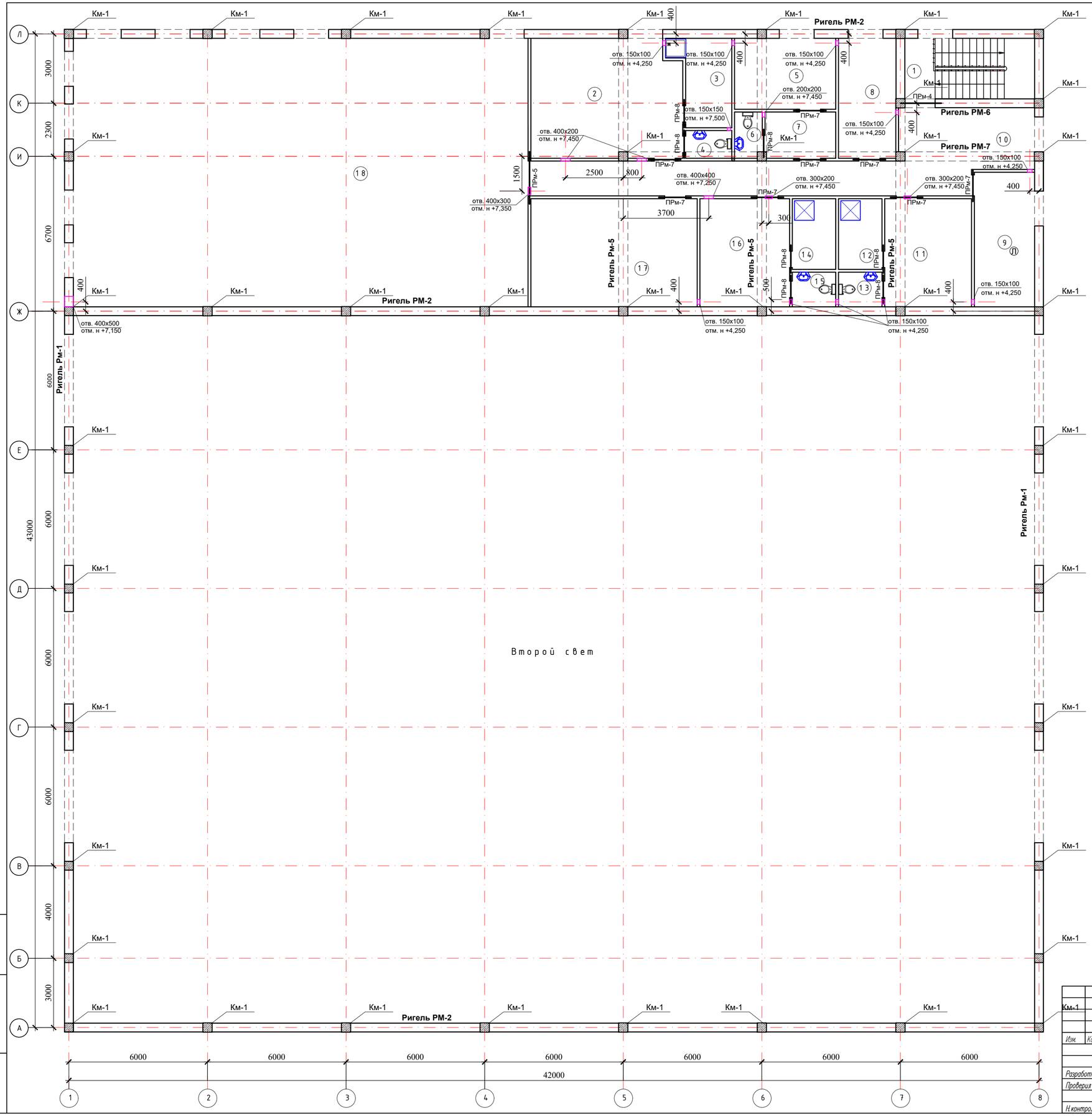

Экспликация помещений

Номер помещения	Наименование	Площадь м²
1	Лестничная клетка	14,48
2	Раздевальная	33,18
3	Душевая	8,59
4	Санузел	2,30
5	Кабинет врача	13,22
6	Санузел	2,30
7	Тамбур	6,0
8	Кабинет тренера	13,67
9	Кабинет тренера	15,20
10	Холл	44,22
11	Раздевальная для тренеров	17,60
12	Душевая	5,75
13	Санузел	2,72
14	Душевая	5,75
15	Санузел	2,72
16	Раздевальная для тренеров	18,16
17	Кладовая	33,70
18	Боксерский зал	228,80
	Итого	468,36

Схема блокировки

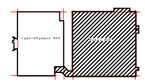

Изм.	Кол.уч.	Лист	N°док.	Подпись	Дата
Разработал		Ергазиев С.Г.			10.2024
Проверил		Нышанов А.			10.2024
Н.контроль		Оспанова Г.			10.2024

15-2024 АС

Разработка ПСД на реконструкцию детской спортивной школы с пристройкой в с.Сагыз Казыгурт районе

Здание ФОК

Стадия	Лист	Листов
РП	11	

План монолитных перемычек, сердечников, рам на отм. +4,200

ТОО "BAITAU ARCHITECTS"
Шымкент – 2024 год

Взамен инв.№ | Подпись и дата | Инв.№ подл.

Спецификация к плану

Марка поз.	Обозначение	Наименование	Кол. шт	Масса ед.кг	Приме-чание
		Оконные блоки			
Ок-1	ГОСТ 30674-99	ОП В2 (h)2600х1500 3 элементное с 1-й открыв.створк.	28		
Пд-1	ГОСТ 30673-99	400х1650	28		
В-1	Индивидуальное изготовление	Витраж с размерами 4000-2600(Н)	8		
Пд-2	ГОСТ 30673-99	400х4150	8		
	ГОСТ 14918-80*	Устройство сливов из оцинкованной кровельной стали толщ. 7мм, шир.200мм	79,40		пог.м
		Дверные блоки			
Д-1	ГОСТ 24698-81	ДН 24-15	1		
Д-2	ГОСТ 24698-81	ДВ 21-15	1		
Д-3	ГОСТ 24698-81	ДВ 21-9	1		
Д-4	ГОСТ 24698-81	ДВ 21-12	2		
Д-5	ГОСТ 6629-88*	ДГ 21-7	6		
		Монолитные перемычки			
ПРм-1	АС -17	ПРм-1	5		
ПРм-2	АС -18	ПРм-2	3		
ПРм-3	АС -17	ПРм-3	1		
ПРм-4	АС -18	ПРм-4	1		
ПРм-5	АС - 18	ПРм-5	2		
ПРм-6	АС - 17	ПРм-6	2		
ПРм-7	АС - 17	ПРм-7	11		
ПРм-8	АС - 17	ПРм-8	13		

Марка поз.	Обозначение	Наименование	Кол. шт	Масса ед.кг	Приме-чание
		Колонны монолитные			
Км-1	АС-33	Колонна монолитная Км-1	41		
Км-2	АС-33	Колонна монолитная Км-2	1		
Км-2*	АС-33	Колонна монолитная Км-2*	1		
		Ригели монолитные			
Рм-1	АС-39	Ригель монолитный Рм-1	4		
Рм-2	АС-39	Ригель монолитный Рм-2	6		
Рм-3	АС-39	Ригель монолитный Рм-3	1		
Рм-4	АС-39	Ригель монолитный Рм-4	1		
Рм-5	АС-39	Ригель монолитный Рм-5	8		
Рм-6	АС-39	Ригель монолитный Рм-6	2		
Рм-7	АС-39	Ригель монолитный Рм-7	1		
		Ограждение ОГ-1			
	инд. изготовление	Декоративные перила из нержавеющей стали высотой 1000мм			71,50 п.м.

Взамен инв. №

Подпись и дата

Инв № подл.

Изм.	Кол.	Лист	№док	Подпись	Дата
Разработал		Тогалиев С.			10.2024
Проверил		Нышанов А.			10.2024
Н.контроль		Оспанова Г.			10.2024

15-2024 АС

Разработка ПСД на реконструкцию детской спортивной школы с пристройкой в с.Сагыз Кызылкогинского района

Физкультурно-оздоровительный комплекс.

Стадия	Лист	Листов
Р	12	

Спецификация к плану

ТОО "BAITAU ARCHITECTS"
Шымкент - 2024 год

Ведомость отделки помещений

(начало)

Наименование или номер помещения	Потолок		Стены и перегородки		Низ стен и перегородок		
	Площадь м2	Вид отделки	Площадь м2	Вид отделки	Площадь м2	Вид отделки	Высота мм
Первый этаж							
20			1170,29 1170,29 1170,29	Ул.штукатурка цементно-песчан. раствором Шпатлевка "Алинекс" Водоэмульсионная окраска за 2 раза			
2,3,8,9,11,12, 13,14,15	365,63 365,63 365,63	Затирка цементно-песч. раствором Шпатлевка "Алинекс" Водоэмульсионная окраска за 2 раза	1009,12 1009,12 1009,12	Ул.штукатурка цементно-песчан. раствором Шпатлевка "Алинекс" Водоэмульсионная окраска за 2 раза			
4,5,6,7,10, 16,17,18,19	98,76 98,76 98,76	Затирка цементно-песч. раствором Шпатлевка "Алинекс" Водоэмульсионная окраска за 2 раза	433,91 433,91	Ул.штукатурка цементно-песчан. раствором Плитка керамическая для внутренней облицовки стен, глазурованная, гладкая,цветная (однотонная) на клею			
Общий расход на этаж	483,0	Промазка и расшивка швов панелей цементно-песчаным раствором М-100					

(окончание)

Второй этаж							
1,2,5,7,8,9,10,11, 16,17,18	440,95 440,95 440,95	Подшивка потолка гипсокартоном Шпатлевка "Алинекс" Водоэмульсионная окраска за 2 раза	1077,92 1077,92 1077,92	Ул.штукатурка цементно-песчан. раствором Шпатлевка "Алинекс" Водоэмульсионная окраска за 2 раза			
3,4,6,12,13,14,15	27,41 27,41 27,41	Подшивка потолка гипсокартоном Шпатлевка "Алинекс" Водоэмульсионная окраска за 2 раза	119,64 119,64	Ул.штукатурка цементно-песчан. раствором Плитка керамическая для внутренней облицовки стен, глазурованная, гладкая,цветная (однотонная) на клею			

1. Данный лист см. совместно с листом АС-6, 7.
2. Все внутрение отделочные работы выдержать в одной цветовой гамме светлых тонов.
3. Стояки ВК обшить в короба размером 250х250мм гипсокартоном.

Изм.	Кол.уч	Лист	Nдок.	Подпись	Дата
Разработал		Тогалиев С.			10.2024
Проверил		Нышанов А.			10.2024
Н.контроль		Оспанова Г.			10.2024

15-2024 АС

Разработка ПСД на реконструкцию детской спортивной школы с пристройкой в с.Сагыз Кызылкогинского района

Физкультурно-оздоровительный комплекс.

Стадия	Лист	Листов
Р	13	

Ведомость отделки помещений

ТОО "BAITAU ARCHITECTS" Шымкент - 2024 год

Взам. инв. N

Подпись и дата

Инв. N подл.

Экспликация полов

(начало)

Номер помещения	Тип пола	Схема пола или тип пола по серии - 2.244-1 выпуск 6	Данные элементов пола (наимен, толщина, мм)	Площадь м2
1-ый этаж				
20	Р	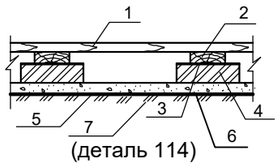 (деталь 114)	1. Рейки 55х55 2. Лага 100х50 (пролет лаг 1000мм) 3. Прокладка из доски 150х25х200 по 2 слоям толя 4. Кирпичный столбик 250х150х250 на цементно-песчаном растворе 25 5. Подстилающий слой из гравия 6. Утрамбованный грунт основания	1274,00
1,2,3,4,5,6,7,8 10,11,12,16,17 18,19	К	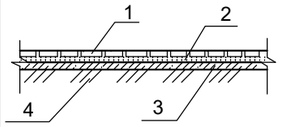 (узел 240)	1. Плитка керамическая с шероховатой поверхностью с многоцветным рисунком -10мм 2. Прослойка и заполнение швов из цементно-песчаного раствора марки М150 -15мм 3. Подстилающий слой: бетон кл. В7,5 - - 80мм 4. Утрамбованный грунт основания	195,72
8	Д	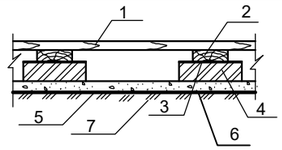 (деталь 112)	1. Доски 35мм 2. Лага 100х50 (пролет лаг 1000мм) 3. Прокладка из доски 150х25х200 по 2 слоям толя 4. Кирпичный столбик 250х150х250 на цементно-песчаном растворе 25 5. Подстилающий слой из гравия 6. Гидроизоляция наливная-асфальтобетон ГОСТ9128-84 7. Утрамбованный грунт основания	59,60
9,13,14	Б	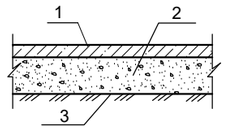 (деталь 740)	1. Покрытие - бетон кл. В15 - 20мм 2. Подстилающий слой из бетона кл. В7,5 - 80мм 3. Утрамбованный грунт основания	81,12
15	Л	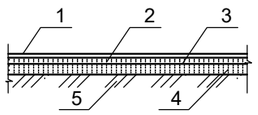 (по типу узла 529)	1. Покрытие-коммерческий линолеум "Таркетт"-2мм 2. Прослойка из быстротвердеющей мастики на водостойких вяжущих 3. Стяжка из цементно-песчаного раствора марки М150 -20мм 4. Подстилающий слой: бетон кл. В7,5 - - 80мм 5. Утрамбованный грунт основания	140,25

(окончание)

поз. 3, 1 (общ. расх)			Облицовка лестничных маршей, керамогранитом светлых тонов с шероховатой поверхностью	
			проступи	15,60
			подступенки	8,6
			площадки	13,64
2-ой этаж				
8,9,17,18	Л	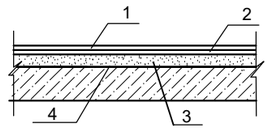 (деталь 481)	1. Покрытие-коммерческий линолеум "Таркетт"-2мм 2. Прослойка из быстротвердеющей мастики на водостойких вяжущих 3. Стяжка из цементно-песчаного раствора марки М150 -20мм 5. Ж/б плита перекрытия	291,37
1,2,3,4,5,6,7, 10,11,12,13, 14,15,16	К	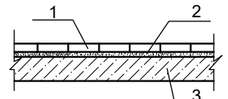 (деталь 351)	1. Покрытие - керамическая плитка, рельефная -10мм (неглазурованная с шероховатой поверхностью) 2. Прослойка и заполнение швов из цементно-песчаного раствора марки М150 -15мм 3. Стяжка из ц/п р-ра М150 - 55мм 4. Железобетонная плита перекрытия	176,99

1. Данный лист см. совместно с листом АС-10, 11.
2. Полы выполнить с плинтусами.
3. Отметка пола в санузлах и душевых должна быть на 2см ниже уровня пола.

Взам. инв. N | Подпись и дата | Инв. N подл.

Изм.	Кол.уч	Лист	Nдок.	Подпись	Дата
Разработал		Тогалиев С.			10.2024
Проверил		Нышанов А			10.2024
Н.контроль		Оспанова Г.			10.2024

15-2024 АС

Разработка ПСД на реконструкцию детской спортивной школы с пристройкой в с.Сагыз Кызылкогинского района

Физкультурно-оздоровительный комплекс.

Стадия	Лист	Листов
Р	14	

Экспликация полов

ТОО "BAITAU ARCHITECTS" Шымкент - 2024 год

Монолитные перемычки

(ПРм-1, ПРм-2, ПРм-3,Прм-4)

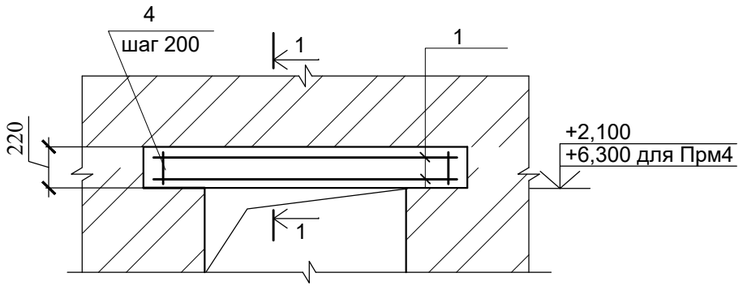

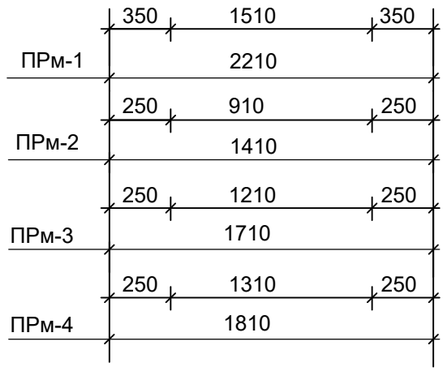

1 - 1

(ПРм-1, ПРм-2, ПРм-3,Прм-4)

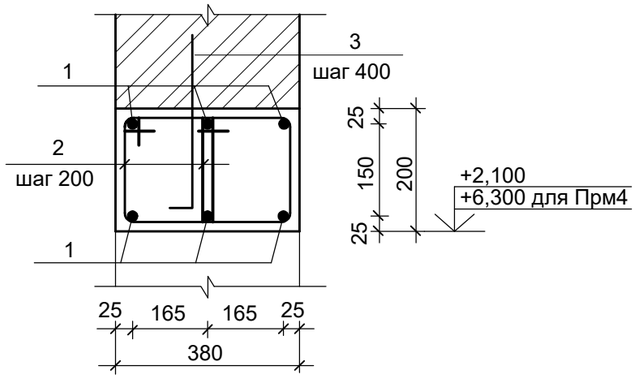

Монолитные перемычки

(ПРм-5 -- ПРм-8)

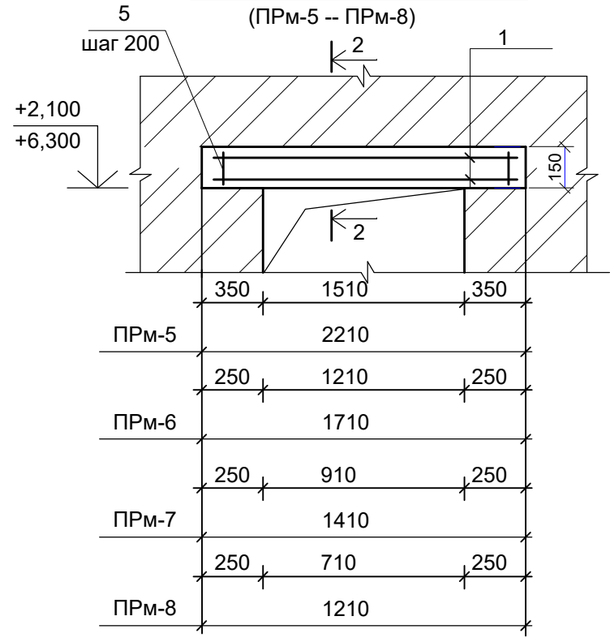

3 - 3

(ПРм-5 -- ПРм-8)

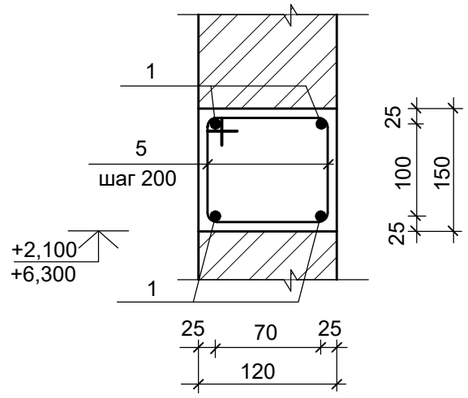

Ведомость деталей

Поз.	Эскиз
2	185, 100, 100, 180, 180, 185; L= 930
3	30, 400; L= 430
4	185, 100, 100, 200, 200, 185; L= 970
5	80, 100, 100, 110, 110, 80; L= 580

Бетонирование монолитных конструкций производить в соответствии с требованиями СНиП РК 5.03-37-2005 "Несущие и ограждающие конструкции".

Железобетонные конструкции армируются отдельными стержнями или плоскими каркасами, сетками.

Перед установкой в опалубку отдельные стержни объединить в каркас хомутами вязальной проволокой.

В вязаных каркасах концы хомутов необходимо загнуть вокруг стержня продольной арматуры и завести внутрь ядра не менее, чем на 100мм.

Снятие несущей опалубки произвести после достижения бетоном 70% проектной мощности.

Арматурные сетки и каркасы изготовлять при помощи контактно-точечной сварки по ГОСТ 14098-91.

Перемычки для окон марки ОК-1 (в спортзале) на отм. +6,300 совмещены с антисейсмическим поясом.

Данный лист смотреть совместно с листами АС-10, 11.

Взам. инв. N	Подпись и дата	Инв. N подл.

Изм.	Кол.уч	Лист	Nдок.	Подпись	Дата
Разработал		Тогалиев С.			10.2024
Проверил		Нышанов А.			10.2024
Н.контроль		Оспанова Г.			10.2024

15-2024 АС

Разработка ПСД на реконструкцию детской спортивной школы с пристройкой в с.Сагыз Кызылкогинского района

Физкультурно-оздоровительный комплекс.

Стадия	Лист	Листов
Р	15	

Перемычки монолитные

ТОО "BAITAU ARCHITECTS"
Шымкент - 2024 год

Спецификация конструктивных элементов

Марка, поз.	Обозначение	Наименование	Кол-шт.	Масса ед., кг	Примечан.
		ПРм-1			
1	ГОСТ 34028-2016	Ø 14А500 L=2170мм	6	2,63	15,78
2	ГОСТ 34028-2016	Ø 6А500 L=930мм	22	0,21	4,64
3	ГОСТ 34028-2016	Ø 6А500 L=430мм	6	0,095	0,57
		Бетон кл. С 12/15			0,168м3
		ПРм-2			
1	ГОСТ 34028-2016	Ø 12А500 L=1370мм	6	1,216	7,3
4	ГОСТ 34028-2016	Ø 6А500 L=970мм	14	0,215	3,01
		Бетон кл. С 12/15			0,118м3
		ПРм-3			
1	ГОСТ 34028-2016	Ø 14А500 L=1670мм	6	2,021	12,13
2	ГОСТ 34028-2016	Ø 6А500 L=970мм	16	0,215	3,584
		Бетон кл. С 12/15			0,143м3
		ПРм-4			
1	ГОСТ 34028-2016	Ø 14А500 L=1770мм	6	2,021	12,13
2	ГОСТ 34028-2016	Ø 6А500 L=970мм	16	0,215	3,584
		Бетон кл. С 12/15			0,149м3

Марка, поз.	Обозначение	Наименование	Кол-шт.	Масса ед., кг	Примечан.
		ПРм-5			
1	ГОСТ 34028-2016	Ø 12А500 L=2170мм	4	1,93	7,72
4	ГОСТ 34028-2016	Ø 6А500 L=580мм	11	0,129	1,419
		Бетон кл. С 12/15			0,04м3
		ПРм-6			
1	ГОСТ 34028-2016	Ø 12А500 L=1670мм	4	1,483	5,93
4	ГОСТ 34028-2016	Ø 6А500 L=580мм	8	0,129	1,032
		Бетон кл. С 12/15			0,031м3
		ПРм-7			
1	ГОСТ 34028-2016	Ø 10А500 L=1370мм	4	0,845	3,38
4	ГОСТ 34028-2016	Ø 6А500 L=580мм	7	0,129	0,903
		Бетон кл. С 12/15			0,025м3
		ПРм-8			
1	ГОСТ 34028-2016	Ø 10А500 L=1170мм	4	0,722	2,888
4	ГОСТ 34028-2016	Ø 6А500 L=580мм	6	0,129	0,774
		Бетон кл. С 12/15			0,0218м3

Данный лист смотреть совместно с л. АС-16.

Взам. инв. N

Подпись и дата

Инв. N подл.

Изм.	Кол.уч	Лист	Nдок.	Подпись	Дата
Разработал		Тогалиев С.			10.2024
Проверил		Нышанов А			10.2024
Н.контроль		Оспанова Г.			10.2024

15-2024 АС

Разработка ПСД на реконструкцию детской спортивной школы с пристройкой в с.Сагыз Кызылкогинского района

Физкультурно-оздоровительный комплекс.

Стадия	Лист	Листов
Р	16	

Спецификация монолитных перемычек.

ТОО "BAITAU ARCHITECTS"
Шымкент - 2024 год

Крепление перегородки к перекрытию

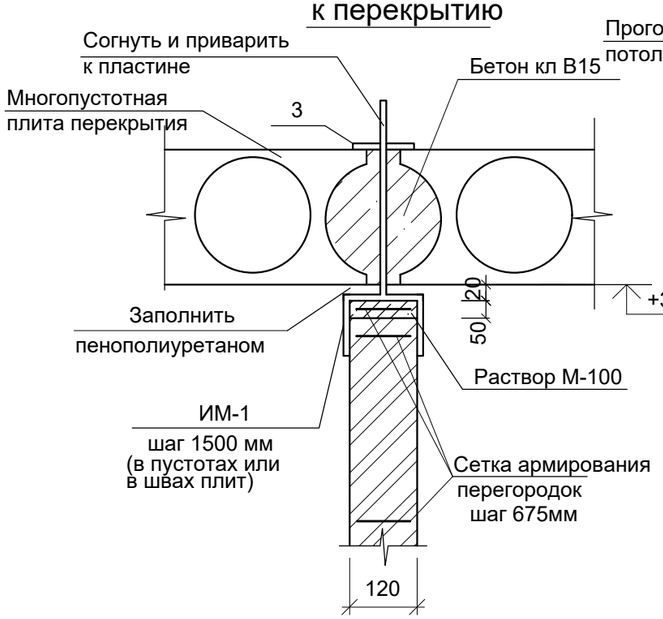

Крепление перегородки к фермам покрытия

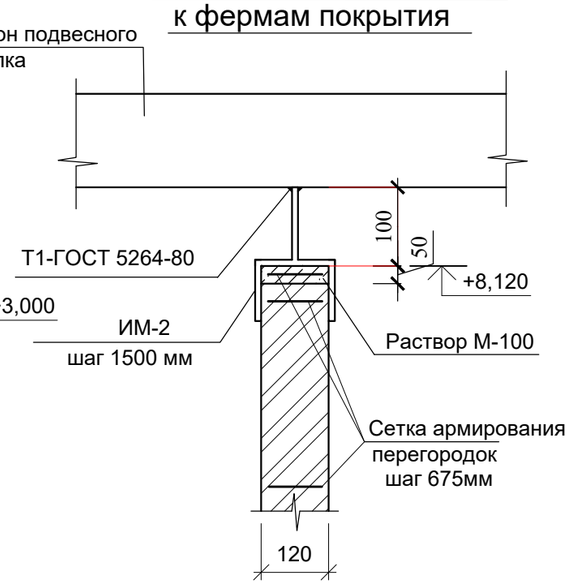

Крепление перегородки к стенам

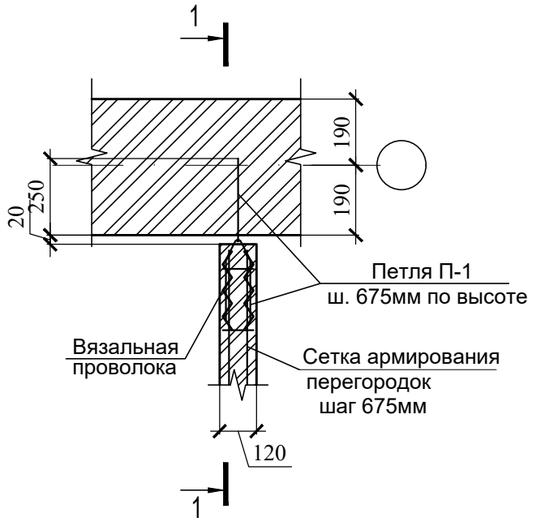

Крепление перегородки к фермам покрытия

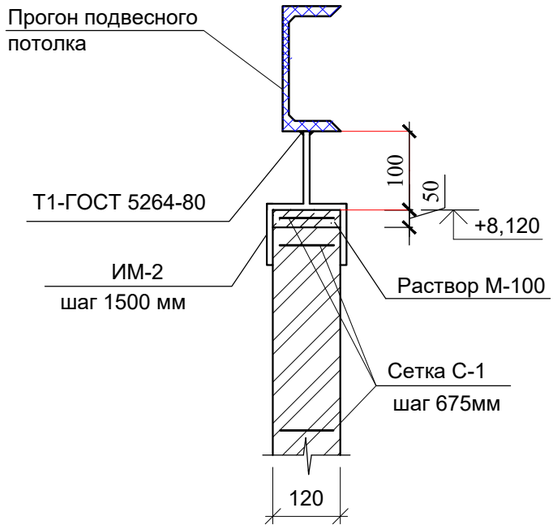

Спецификация конструктивных элементов

Марка, поз.	Обозначение	Наименование	Кол.	Масса кг ед.	Примеч.
		Деталь крепления кирпичной перегородки к плите перекрытия			
		ИМ-1	60	0,755	45,30кг
1	ГОСТ 103-2006	-4х50 L=230	1	0,362	
2	ГОСТ 103-2006	-4х50 L=100	1	0,157	
3	ГОСТ 103-2006	-4х50 L=150	1	0,236	
		Материалы:			
		Бетон кл. В15			0,35м3
		Раствор М-100			1,0м3
		Пенополиуретан			0,35м3
		Деталь крепления кирпичной перегородки к фермам покрытия			
		ИМ-2	150	0,314	9,11кг
1	ГОСТ 103-2006	-4х50 L=100	1	0,157	
2	ГОСТ 103-2006	-4х50 L=100	1	0,157	
П-1		Петля П-1	245	0.51	124,95кг.
	ГОСТ 34028-2016	Ø8А500 L=1290мм	1	0.510	0.51
	(расход на 1узел)	Деформационный шов	6		
	ГОСТ 14918-80*	Оцинков. кров. сталь, б=0,8мм, м2	7,0	6,28	
	ГОСТ 12394-86	Полиэтиленовая пленка, м2	7,0		

Проектируемые армокирпичные перегородки выполняются из обожженого кирпича марки КОРПо 1НФ/100/2,0/50 ГОСТ 530-2007 на растворе М50 с добавлением поливинилацетатной дисперсии (ПВА) по ГОСТ 18922-80 до 15% от массы цемента, и армируются продольными стержнями 2Ø5Вр- I и поперечными стержнями Ø3 Вр I с шагом 300 мм через 675 мм по высоте кладки.

Перегородки крепить к стенам, а при длине более 3,0 м и к перекрытиям.

Данный лист смотри совместно с л. АС-7, 8.

Изделие металлическое ИМ-1

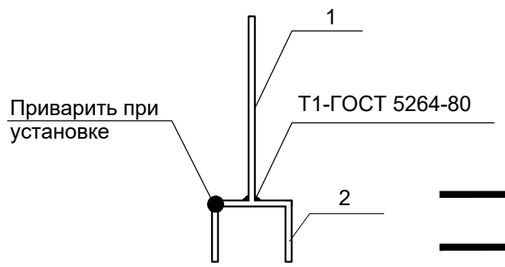

Петля П-1

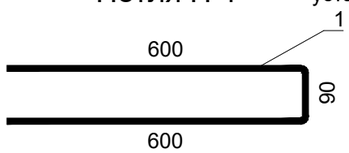

Изделие металлическое ИМ-2

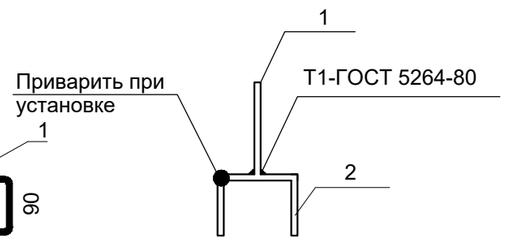

Изм.	Кол.уч	Лист	Nдок.	Подпись	Дата
Разработал		Тогалиев С.			10.2024
Проверил		Нышанов А.			10.2024
Н.контроль		Оспанова Г.			10.2024

15-2024 АС

Разработка ПСД на реконструкцию детской спортивной школы с пристройкой в с.Сагыз Кызылкогинского района

Физкультурно-оздоровительный комплекс.

Стадия	Лист	Листов
Р	17	

Крепление перегородки к перекрытию. Крепление перегородки к стенам

ТОО "BAITAU ARCHITECTS" Шымкент - 2024 год

Взамен инв.N | Подпись и дата | инв.Nподл.

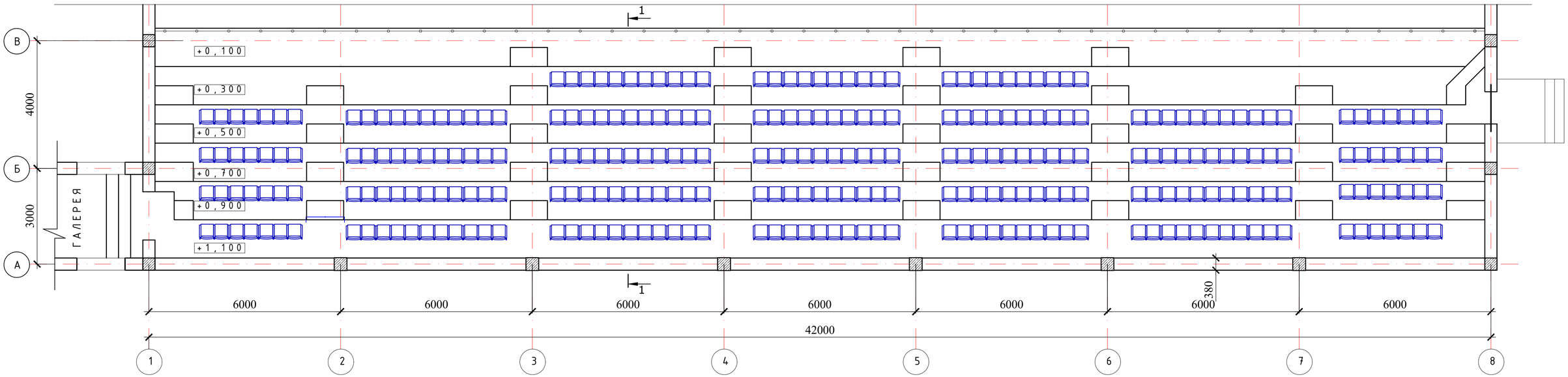

Схема блокировки

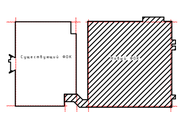

1. Данный лист см. совместно с листом АС-10.

Изм.	Кол.	Лист	Nдок	Подпись	Дата				
						15-2024АС АС			
						Разработка ПСД на реконструкцию детской спортивной школы с пристройкой в с.Сагыз Кызылкогинского района			
Разработал		Тогалиев С.			10.2024	Физкультурно-оздоровительный комплекс.	стадия	лист	листов
							РП	18	
Проверил		Нышанов А.			10.2024	Фрагмент плана N2; Сечение 1-1	ТОО "BAITAU ARCHITECTS" Шымкент – 2024 год		
Н.контроль		Оспанова Г.			10.2024				

Разрез 1 - 1

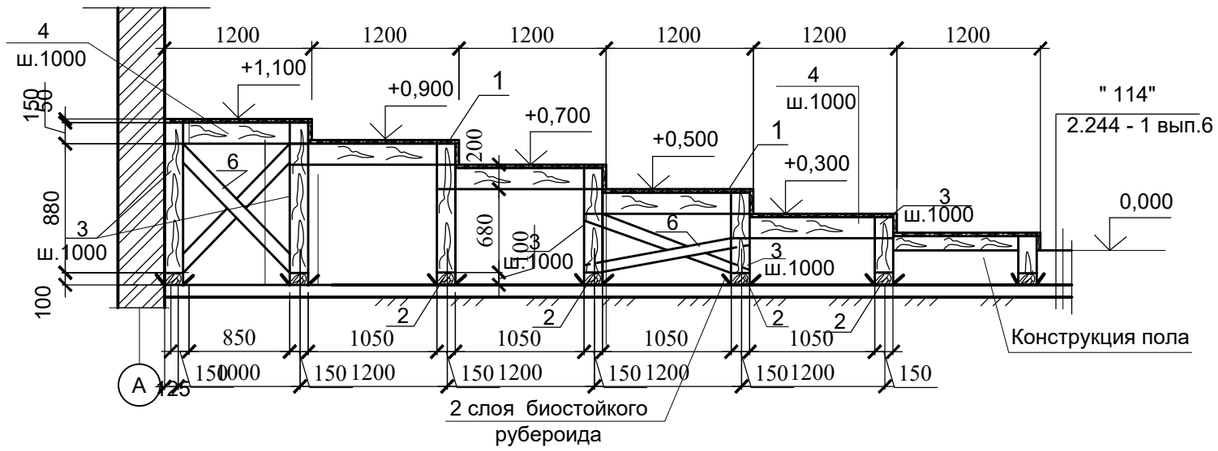

Спецификация конструктивных элементов

Поз.	Обозначение	Наименование	Кол.	Масса ед.,кг.	Приме-чание
		Элементы пола спортзала			
1	Настил из досок	доски толщ. 50 мм $м^3$			16,0
2	Лежень	150 х 100 мм. пог. м	251,50		3,77
3	Брус	60 х 150мм пог.м	208,20		1,874
4	Брус	150 х 150 мм. пог. м	261,0		5,87
5	Накладки	40 х 150 L = 300	520,0		1,0
6	Подкосы	40 х 150мм пог.м	175,0		1,05

1. Деревянные элементы пола выполнить из древесины хвойных пород 2 категории влажностью не выше 20%, обработанных антисептиками и антипиренами согласно требований СНиП. РК 2.01-19-2004. Качество огнезащитной обработки должно быть таким, чтобы потеря массы огнезащищенной древесины при испытании по СТ СЭВ 4686 - 84 не превышала 25%.
2. Для крепления деревянных элементов между собой использовать специальные оцинкованные гвозди 3,0 - 4,0мм и длиной 50 - 100мм по ГОСТ 4023 - 63, ГОСТ 4030 - 63. и болты по ГОСТ 7798 - 78
3. Данный лист смотреть совместно с л.АС-
4. Деревянные поверхности сцены окрасить масляной краской за 2 раза.

Изм.	Кол.уч.	Лист	№док	Подпись	Дата
Разработал		Тогалиев С.			10.2024
Проверил		Нышанов А.			10.2024
Н.контроль		Оспанова Г.			10.2024

15-2024 АС

Разработка ПСД на реконструкцию детской спортивной школы с пристройкой в с.Сагыз Кызылкогинского района

Физкультурно-оздоровительный комплекс.

Стадия	Лист	Листов
Р	19	

Фрагмент плана № 1.
Сечение 1 - 1

ТОО "BAITAU ARCHITECTS"
Шымкент – 2024 год

А

Узел крепления стойки для волейбольной сетки

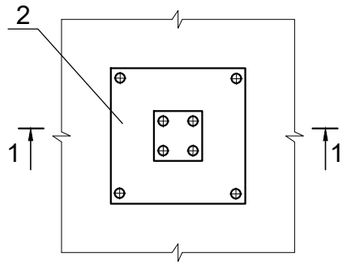

1 - 1

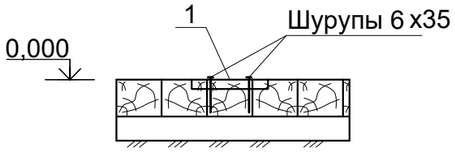

Крепление гимнастической стенки (1 блок-4 секций)

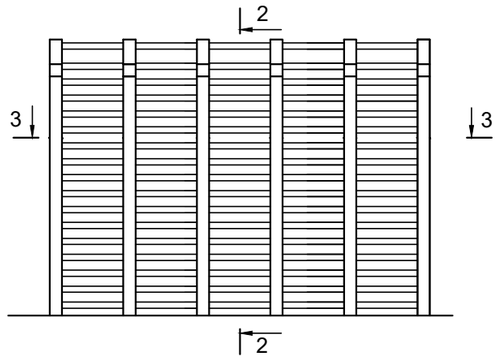

3 - 3

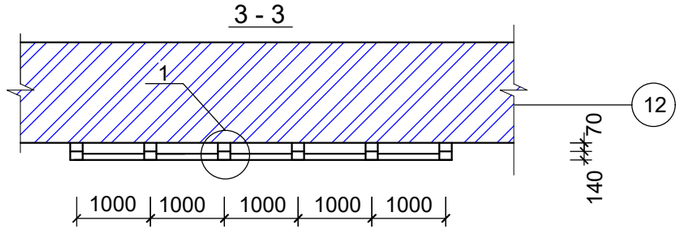

2 - 2

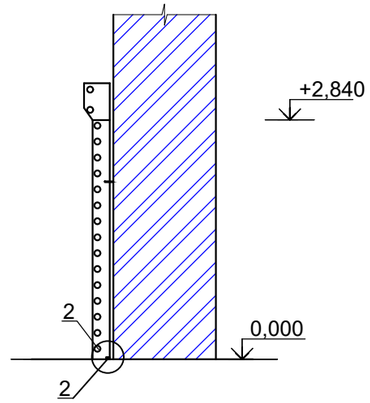

Б

Узел крепления баскетбольного щита

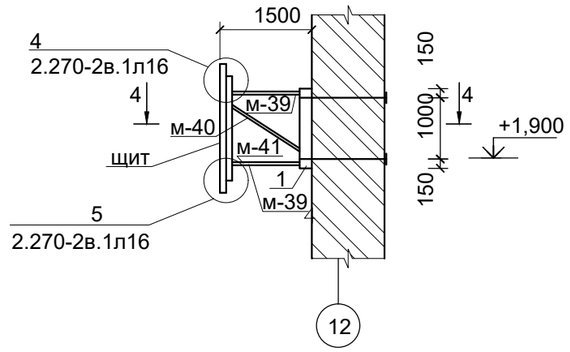

4 - 4

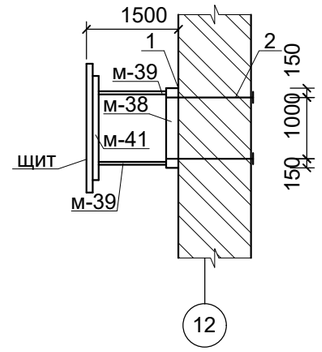

1

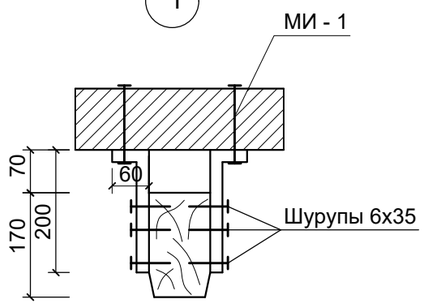

2

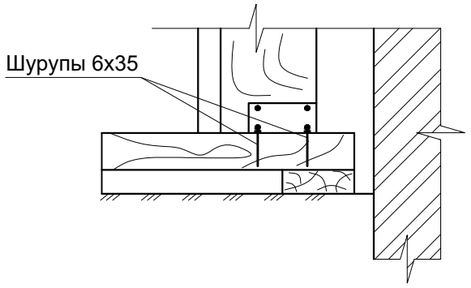

В

Узел крепления гимнастического каната

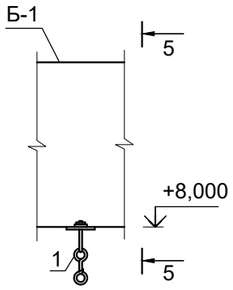

5 - 5

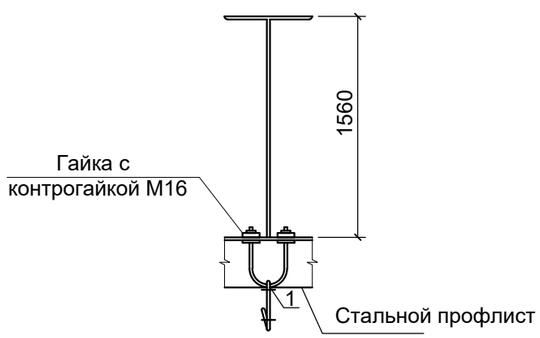

Капроновая сетка для защиты окон в спортивном зале - 5х3 м, 8 штук, - 120 м2

1. Данный лист смотреть совместно с л. АС-10, 23.

Изм.	Кол.уч	Лист	Nдок.	Подпись	Дата
Разработал		Тогалиев С.			10.2024
Проверил		Нышанов А.			10.2024
Н.контроль		Оспанова Г.			10.2024

15-2024 АС

Разработка ПСД на реконструкцию детской спортивной школы с пристройкой в с.Сагыз Кызылкогинского района

Физкультурно-оздоровительный комплекс.

Стадия	Лист	Листов
Р	21	

Узлы крепления спортивного инвентаря

ТОО "BAITAU ARCHITECTS" Шымкент – 2024 год

Взамен инв.№

Подпись и дата

Инв № подл.

Металлическое изделие МИ1

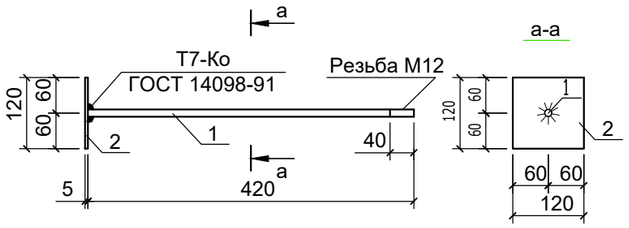

Металлическое изделие МИ2

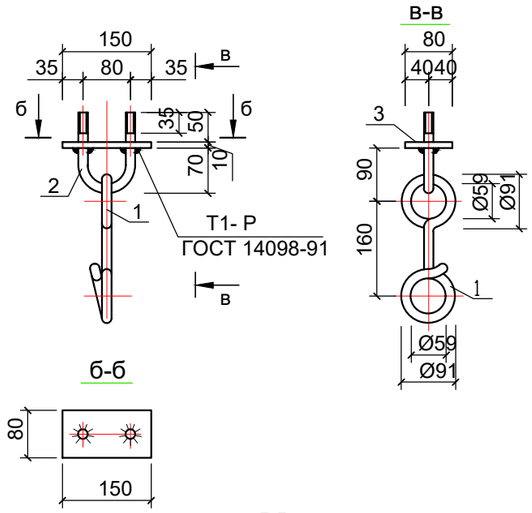

Металлическое изделие МИ3

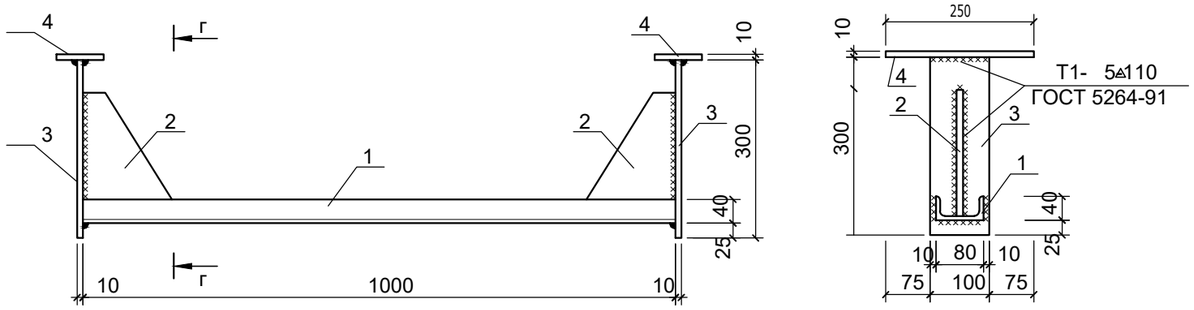

1. Данный лист смотри совместно с листами ТХ,АС-22.
2. Расход шурупов 6х35 (ГОСТ 1144-90) - 100 шт. (вес - 0,82кг)
   6х50 (ГОСТ 1144-90) - 20 шт. (вес - 0,2 кг)

(продолжение)

		Металлическое изделие МИ1		1,06 кг.
1	ГОСТ 34028-2016	Ф 12 А500 L=550	1	0,49 кг.
2	ГОСТ 19903-82*	Сталь листовая d=5 (120х120)	1	0,57 кг.
		Металлическое изделие МИ2		2,38 кг.
1	ГОСТ 34028-2016	⌀ 16 А500 L=600	1	0,95 кг.
2	ГОСТ 34028-2016	⌀ 16 А500 L=310	1	0,49 кг.
		Сталь листовая d=5 (120х120)	1	0,94 кг.
		Металлическое изделие МИ3		20.07 кг.
1	ГОСТ 8240-97	[8 L =1000	1	7,05 кг.
2	ГОСТ 19903-90	Сталь листовая d=10 (220х150)	2	2,59 кг.
3	ГОСТ 19903-90	Сталь листовая d=10 (300х100)	2	2,35 кг.
4	ГОСТ 19903-90	Сталь листовая d=10 (250х80)	2	1,57 кг.

Спецификация конструктивных элементов

(начало)

Поз.	Обозначение	Наименование	Кол. шт.	Примеч.
		Крепление гимнастической стенки	4	
		Узел 1	8	
1	ГОСТ 103-2006	- 40х6 L=260	2	0,49 кг
		Узел 2	8	
2	ГОСТ 8509-93	∟ 70х5 L= 100	2	0,54 кг
		Крепление стойки для волейбольной сетки		
		Узел А	6	
1	ГОСТ 19903-90	Сталь листовая d=10 (120х120)	1	1,13 кг
		Узел Б		
		Крепление баскетбольного щита	1	
М38	2.270-2. в.1	Обойма М38	1	18.08 кг.
М39	2.270-2. в.1	Консоль горизонтальный М39	4	7,50 кг.
М40	2.270-2. в.1	Подкос консоли М40	2	9,23 кг.
М41	2.270-2. в.1	Рама крепления щита М41	1	37,6 кг.
	2.270-2. в.1	Стяжные болты М42	8	0,72 кг.
	2.270-2. в.1	Стяжные болты М43	2	0,86 кг.
	2.270-2. в.1	Болты высокопрочные М29	12	0,13 кг.
	2.270-2. в.1	Крепление к щиту М9	4	0,19 кг.
1	ГОСТ 8509-2006	∟ 70х5 L= 1300	2	7,0 кг.
2	АС -	Металлическое изделие МИ1	4	1,06 кг.
		Узел В		
		Крепление гимнастического каната	1	
1	АС -	Металлическое изделие МИ2	1	2.38кг
		Крепление гимнастического кольца	1	
1	ГОСТ 5781-92	⌀12AI L=970	2	0.86кг
2	АС -	Металлическое изделие МИ3		20.07 кг.

Изм.	Кол.уч	Лист	Nдок.	Подпись	Дата
Разработал		Тогалиев С.			10.2024
Проверил		Нышанов А.			10.2024
Н.контроль		Оспанова Г.			10.2024

15-2024 АС

Разработка ПСД на реконструкцию детской спортивной школы с пристройкой в с.Сагыз Кызылкогинского района

Физкультурно-оздоровительный комплекс.

Стадия	Лист	Листов
Р	22	

Металлические изделия.

ТОО "BAITAU ARCHITECTS"
Шымкент - 2024 год

Взам. инв.№ | Подп. и дата | Инв.№ подл.

Развертка стены по оси "А"

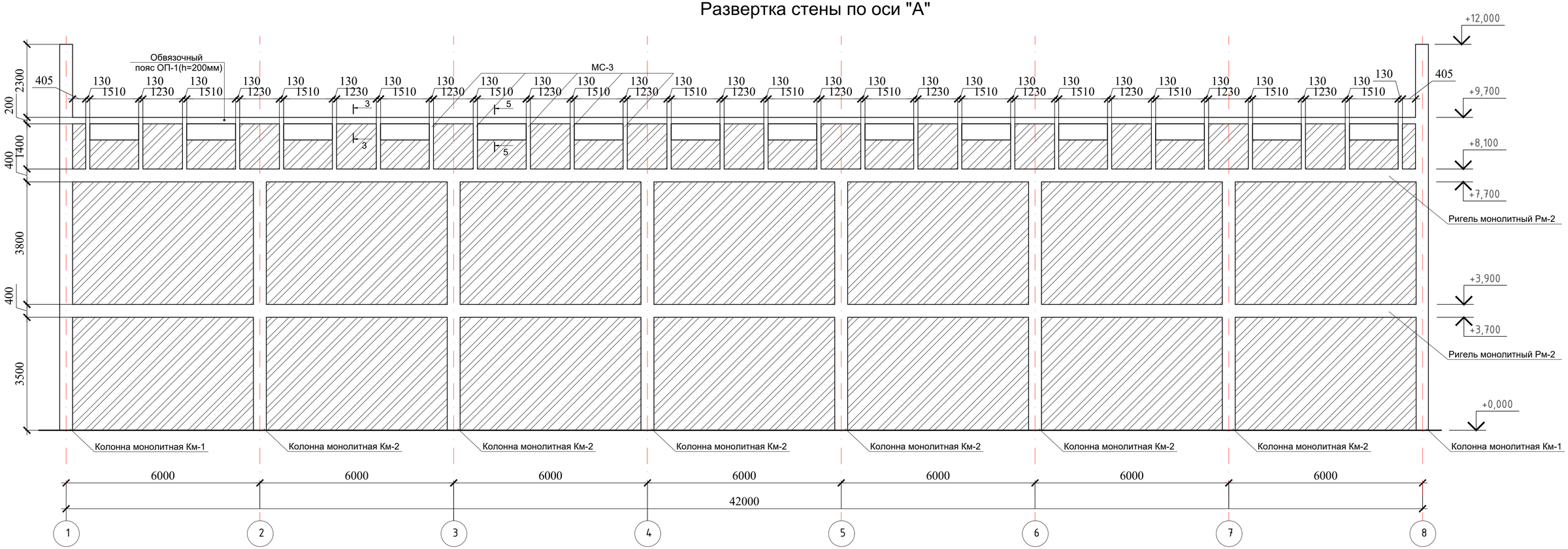

Схема блокировки

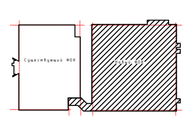

Данный лист смотри совместно с листом АС-10,11,18,26.

Изм.	Кол.уч	Лист	Nдок.	Подпись	Дата
Разработал		Тогалиев С.			10.2024
Проверил		Нышанов А.			10.2024
Н.контроль		Оспанова Г.			10.2024

15-2024 АС

Разработка ПСД на реконструкцию детской спортивной школы с пристройкой в с.Согиз Кызылкогинского района

Физкультурно-оздоровительный комплекс.

Стадия	Лист	Листов
Р	23	

Развертка стены по оси "А"

ТОО "BAITAU ARCHITECTS" Шымкент - 2024 год

Взам. инв. N

Подпись и дата

Инв. N подл.

1 - 1

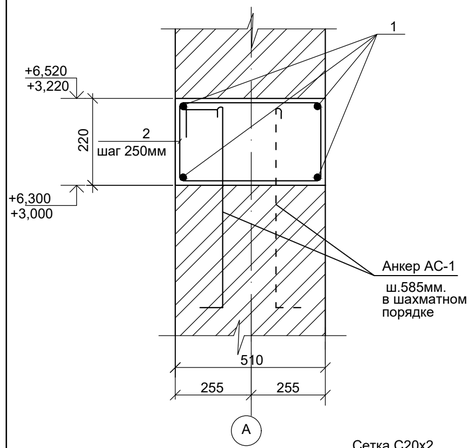

2 - 2

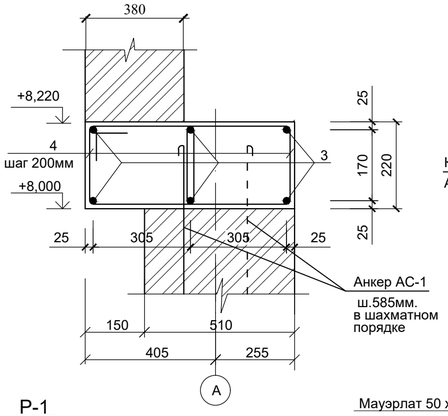

Обвязочный пояс ОП-1

3 - 3

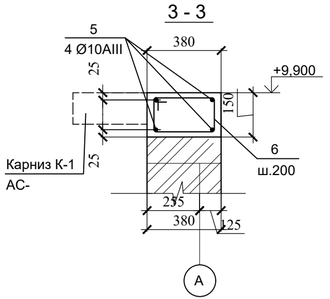

Обвязочный пояс ОП-2

4 - 4

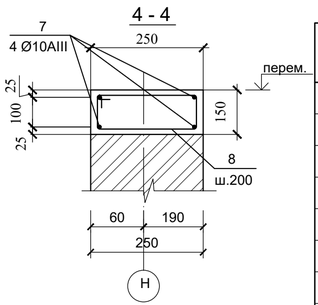

Р-1

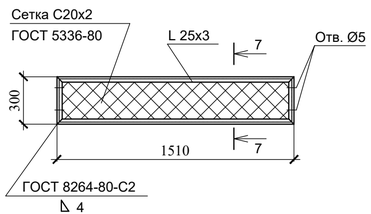

5 - 5

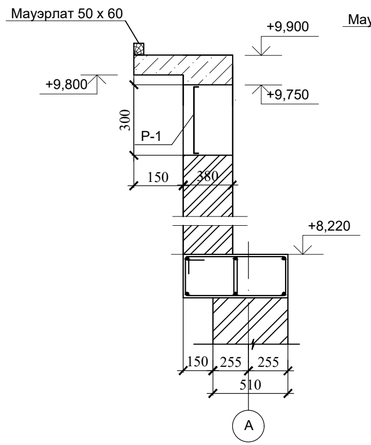

6 - 6

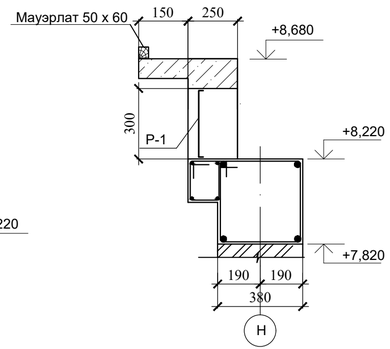

7 - 7

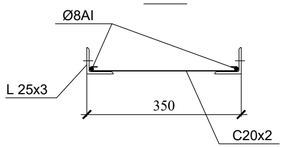

Спецификация конструктивных элементов

Марка поз.	Обозначение	Наименование	Кол.	Масса ед. кг.	Примеч.
	см.л. АС-	Обвязочный пояс ОП-1			
5	ГОСТ 34028-2016	Ф10 А500 пм.	384,0	0,617	
6	ГОСТ 34028-2016	Ф6 А500 L=1060	480	0,236	
		Бетон кл. С 12/15 $м^3$	5,47		
	см.л. АС-	Обвязочный пояс ОП-2			
7	ГОСТ 34028-2016	Ф10 А500 пм.	681,0	0,617	
8	ГОСТ 34028-2016	Ф6 А500 L=800	852	0,18	
		Бетон кл. С 12/15 $м^3$	6,39		
		Анкер АС-1			
АС-1	ГОСТ 34028-2016	Ф8 А400 L=808	560	0,319	
		Решетка Р-1	14	6,65	
	ГОСТ 8509-93	L25х3 пм	3,62	1.12	
	ГОСТ 34028-2016	Ф8 А500 пм	3,62	0.395	
	ГОСТ 5336-80	Сетка С20х2 $м^2$	0,44	2.66	

Ведомость деталей

Поз.	Эскиз
2	80, 80, 180, 470
4	80, 80, 180, 265
6	80, 80, 110, 340
8	80, 80, 110, 210

Взамен инв.N

Подпись и дата

инв.Nподл.

Сопряжение обвязочных поясов усиляются дополнительными арматурными стержнями, поз. 3, 4, по типу узла 29 серии 2.140-5с в.1.

Данный лист смотреть совместно с л. АС-24,25,27.

Бетонирование поясов производить в соответствии с указаниями СНиП 3.03.01-87 "Несущие и ограждающие конструкции. Правила производства работ".

Решетки Р-1 до установки окрасить масляными красками за 2 раза.

Изм.	Кол.уч	Лист	Nдок.	Подпись	Дата
Разработал		Тогалиев С.			10.2024
Проверил		Нышанов А.			10.2024
Н.контроль		Оспанова Г.			10.2024

15-2024 АС

Разработка ПСД на реконструкцию детской спортивной школы с пристройкой в с.Сагиз Кызылкогинского района

Физкультурно-оздоровительный комплекс.

Стадия	Лист	Листов
Р	25	

Антисейсмопояс; Обвязочный пояс ОП-1; Обвязочный пояс ОП-2

ТОО "BAITAU ARCHITECTS"
Шымкент - 2024 год

Карниз К-1
(условно на 1,0 п.м.)

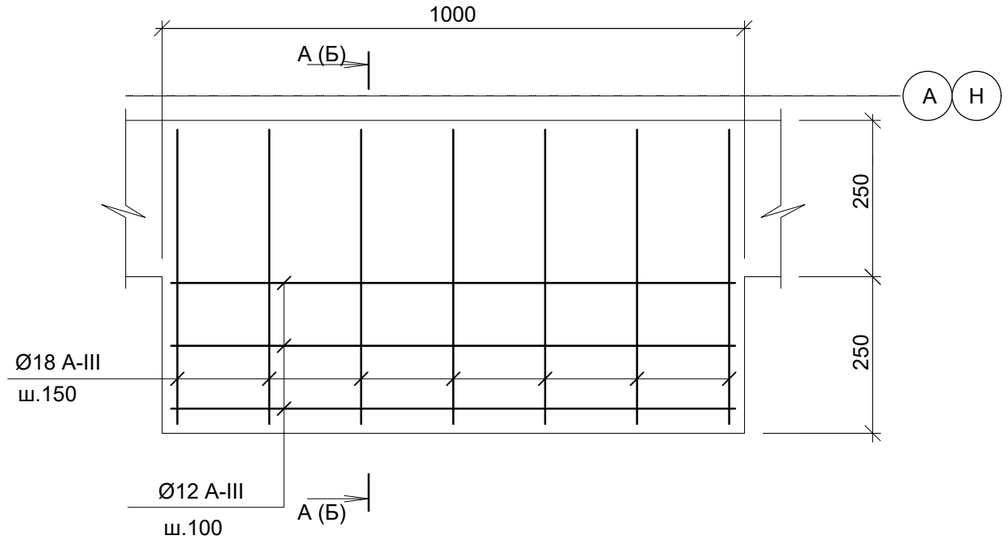

Сечение А-А(Б-Б)

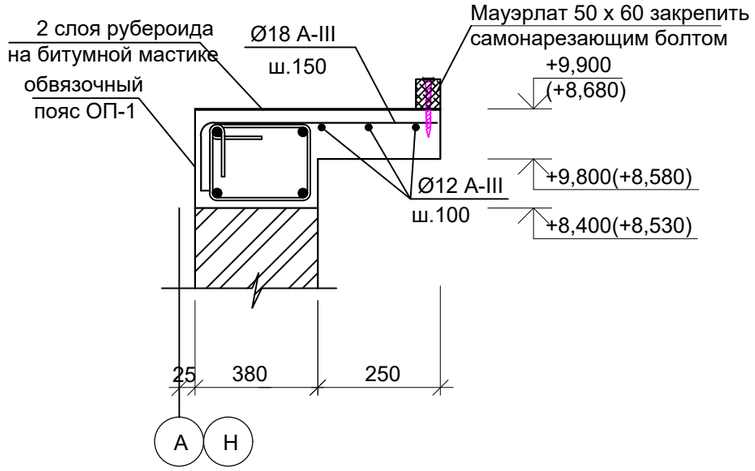

Спецификация конструктивных элементов

Марка поз.	Обозначение	Наименование	Кол. шт.	Масса ед.кг	Примеч.
	(на 1пог.м)	Карниз К-1 п.м	96,0		
	ГОСТ 34028-2016	Ф18 А500 L=600мм	7	1,20	
	ГОСТ 34028-2016	Ф12 А500 L=1000мм	3	0.888	
		Бетон кл. С12/15			0,07м3
	Марка РПП-350Б	2 слоя рубероида м2 на битумной мастике	38,4		
	ГОСТ 8486-84*Е	Мауэрлат 50х60 п.м	96,0		0,29м3

Данный лист смотреть совместно с листами АС-26.

Взамен инв.№

Подпись и дата

Инв № подл.

Изм.	Кол.уч	Лист	Nдок.	Подпись	Дата
Разработал		Тогалиев С.			10.2024
Проверил		Нышанов А.			10.2024
Н.контроль		Оспанова Г.			10.2024

15-2024 АС

Разработка ПСД на реконструкцию детской спортивной школы с пристройкой в с.Сагыз Кызылкогинского района

Физкультурно-оздоровительный комплекс.

Стадия	Лист	Листов
Р	26	

Карниз К-1; Сечение А-А;

ТОО "BAITAU ARCHITECTS"
Шымкент - 2024 год

Схема блокировки

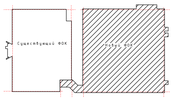

Развертка стены по оси "1"

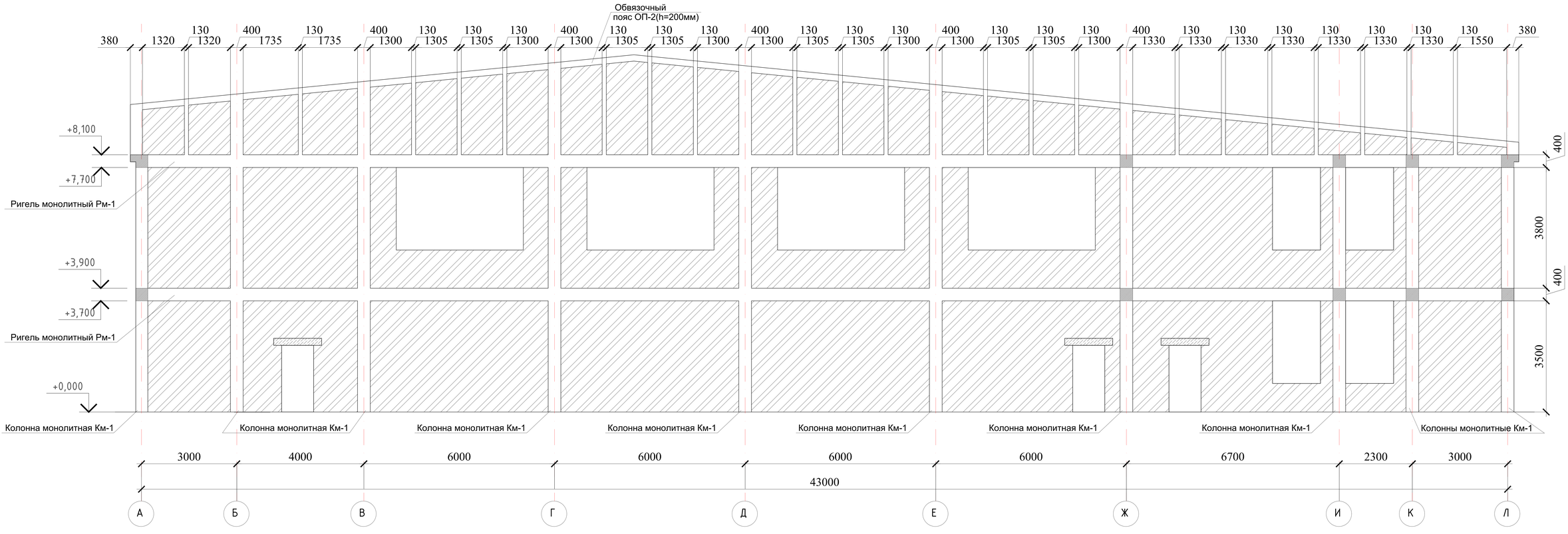

Закладная деталь ЗД-1

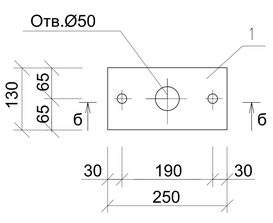

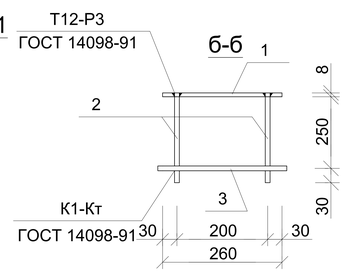

Спецификация конструктивных элементов

Марка поз.	Обозначение	Наименование	Кол. шт.	Масса ед.кг	Примеч.
		Закладная деталь ЗД-1	70	2,56	
1	ГОСТ 103-87	-8х130 L=250	1	2,041	
2	ГОСТ 34028-2016	Ø10 А500 L=288	2	0,178	
3	ГОСТ 34028-2016	Ø10 А500 L=260	1	0,16	

Данный лист смотри совместно с листом АС-10,11,18.

Изм.	Кол.уч	Лист	N док.	Подпись	Дата
Разработал		Тогаалиев С.			10.2024
Проверил		Нышанов А.			10.2024
Н.контроль		Оспанова Г.			10.2024

15-2024 АС

Разработка ПСД на реконструкцию детской спортивной школы с пристройкой в с.Сагыз Кызылкогинского района

Физкультурно-оздоровительный комплекс.

Стадия	Лист	Листов
Р	27	

Развертка стены по оси "1".

ТОО "BAITAU ARCHITECTS" Шымкент – 2024 год

Взам. инв. N

Подпись и дата

Инв. N подл.

Развертка стены по оси "8"

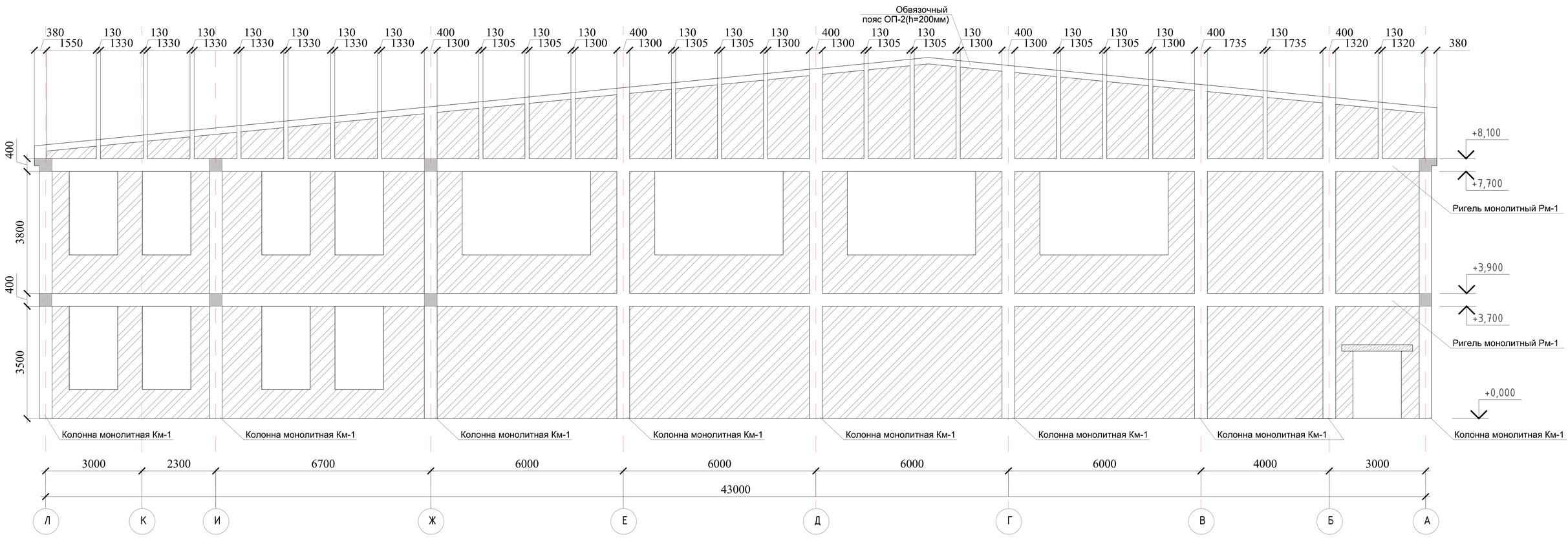

Данный лист смотри совместно с листом АС-10,11,18.

Схема блокировки

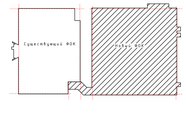

Взам. инв. N	
Подпись и дата	
Инв. N подл.	

Изм.	Кол.уч	Лист	N док.	Подпись	Дата
Разработал		Тогалиев С.			10.2024
Проверил		Нышанов А.			10.2024
Н.контроль		Оспанова Г.			10.2024

15-2024 АС

Разработка ПСД на реконструкцию детской спортивной школы с пристройкой в с.Согыз Кызылкогинского района

Физкультурно-оздоровительный комплекс.	Стадия	Лист	Листов
	Р	28	
Развертка стены по оси "8".	ТОО "BAITAU ARCHITECTS" Шымкент - 2024 год		

Опалубочный чертеж колонны Км-1

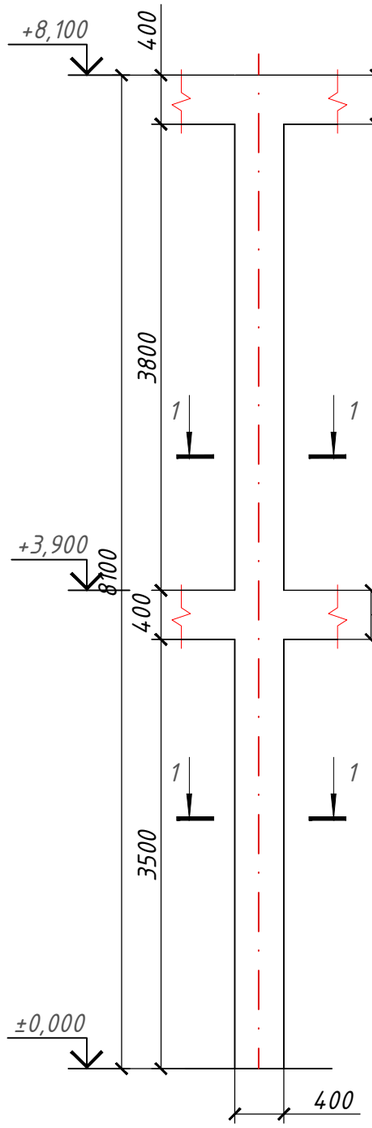

Схема армирования Колонны Км-1

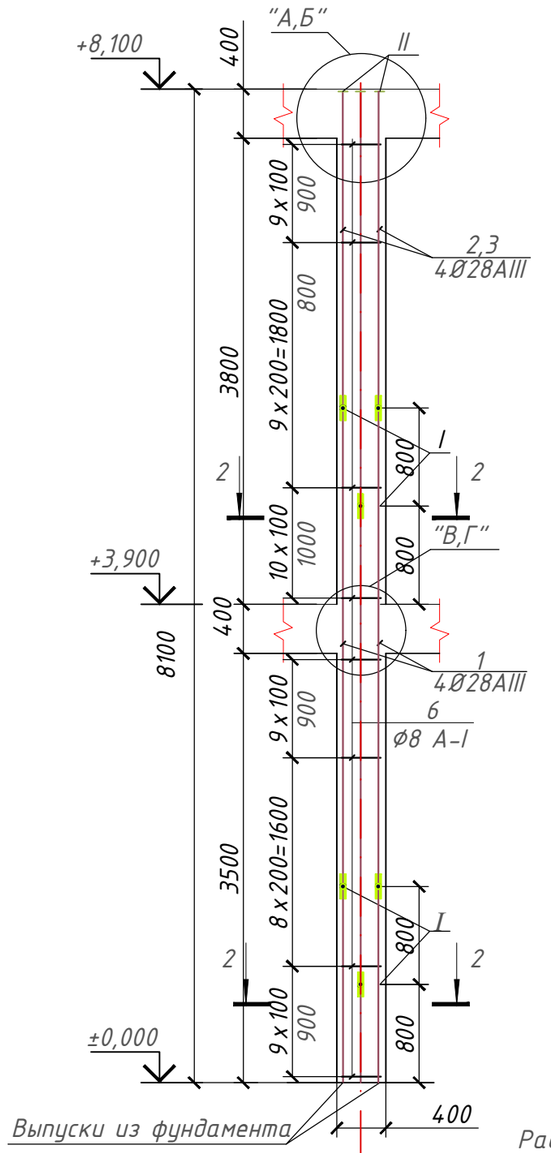

Спецификация элементов

Поз.	Обозначение	Наименование		Кол.	Масса ед.,кг.	
		Колонна Км-1				
1	ГОСТ 34028-2016	Ø28А500	L=4200	4	20,29	81,16
2	ГОСТ 34028-2016	Ø28А500	L=3400	2	16,42	32,84
3	ГОСТ 34028-2016	Ø28А500	L=2600	2	12,56	25,12
4	ГОСТ 34028-2016	Ø28А500	L=250	16	1,20	19,20
5	ГОСТ 34028-2016	Ø25А500	L=4200	4	16,17	64,68
6	ГОСТ 34028-2016	Ø25А500	L=3400	2	13,09	26,18
7	ГОСТ 34028-2016	Ø25А500	L=2600	2	10,01	20,02
8	ГОСТ 34028-2016	Ø25А500	L=250	16	0,962	15,40
9	ГОСТ 103-91	-16х80	L=80	8	0.8	6,40
10	ГОСТ 34028-2016	Ø8А500	L=1500	56	0,59	33,04
11	ГОСТ 34028-2016	Ø8А500	L=1100	56	0,43	24,08
12	ГОСТ 34028-2016	Ø10А500	L=450	32	0,28	8,96
	Материал	Бетон кл. С 20-25			1,30	м3

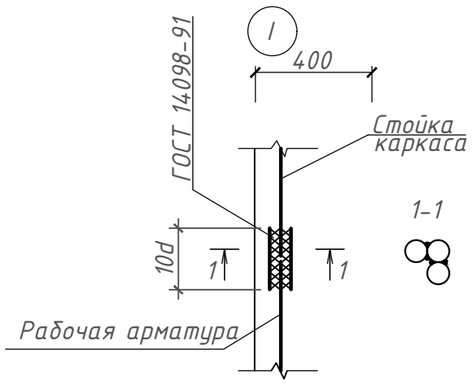

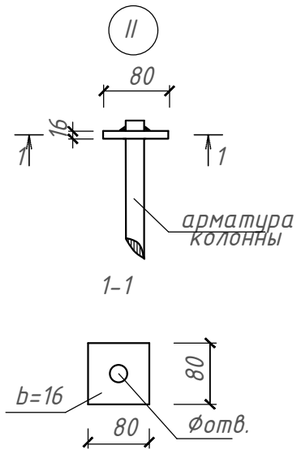

Ведомость деталей

Поз.	Эскиз
поз.10 L=1500мм	420 / 420 / 330 / 330
поз.11 L=1100мм	320 / 320 / 230 / 230

1 - 1

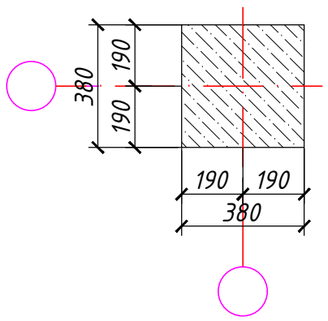

2 - 2

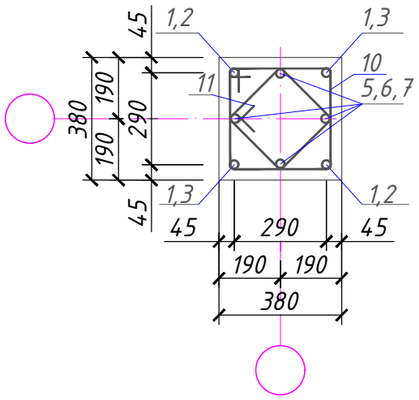

Согласовано:

Взам. инв. N

Подпись и дата

Инв. N подл.

Изм	Кол.уч	Лист	N док	Подпись	Дата
Разработал		Тогалиев С.			10.2024
Проверил		Нышанов А.			10.2024
Н.контроль		Оспанова Г.			10.2024

15-2024 АС

Разработка ПСД на реконструкцию детской спортивной школы с пристройкой в с.Сагыз Кызылкогинского района

Физкультурно-оздоровительный комплекс.

Стадия	Лист	Листов
	29	

Опалубочный чертеж колонны Км-1. Схема армирования Колонны Км-1. 1-1. 2-2. Спецификация.

ТОО "BAITAU ARCHITECTS" Шымкент - 2024 год

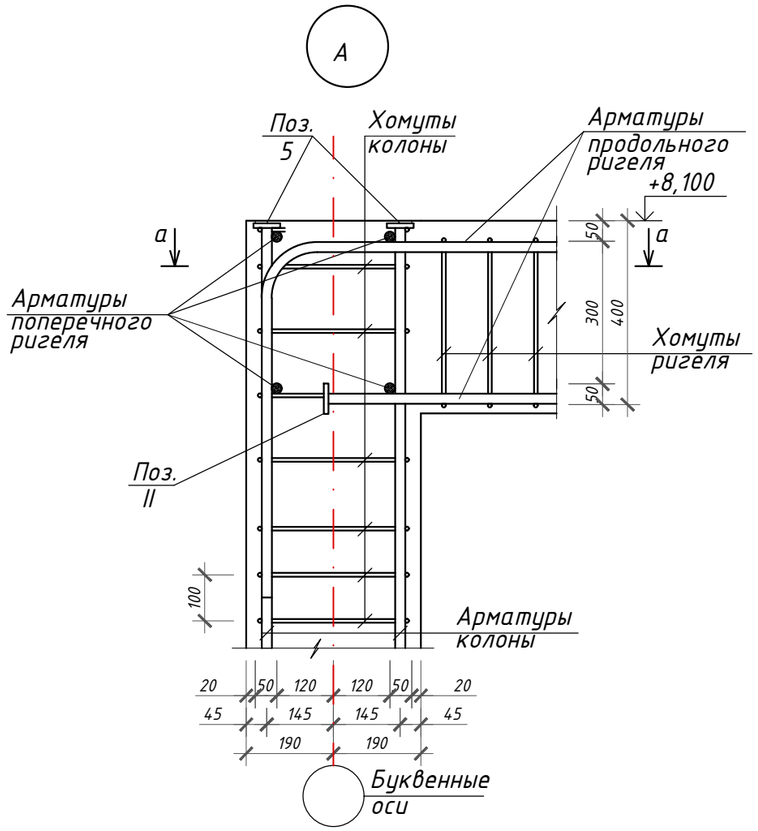

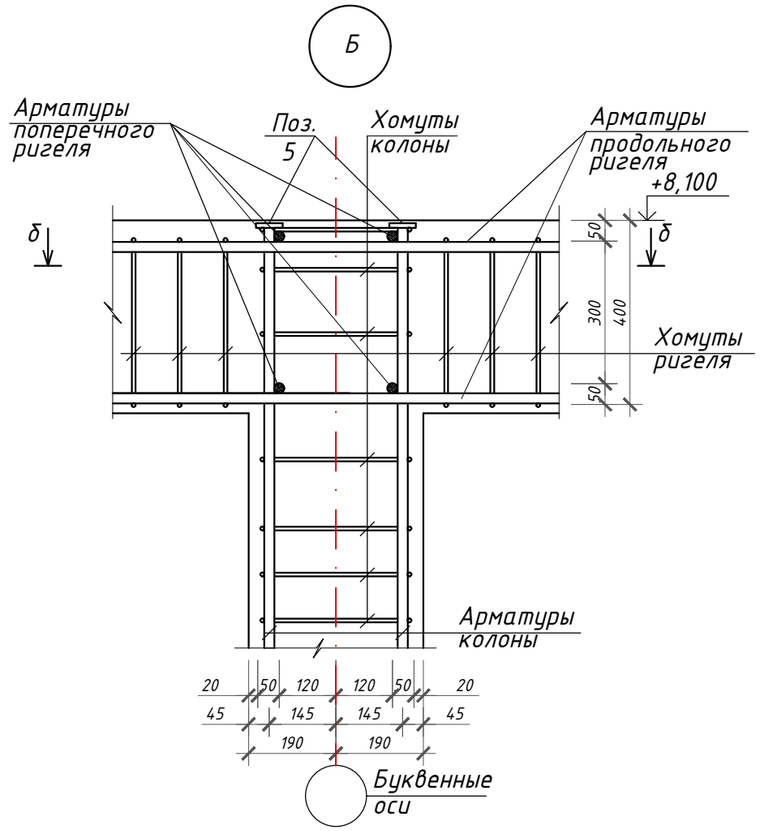

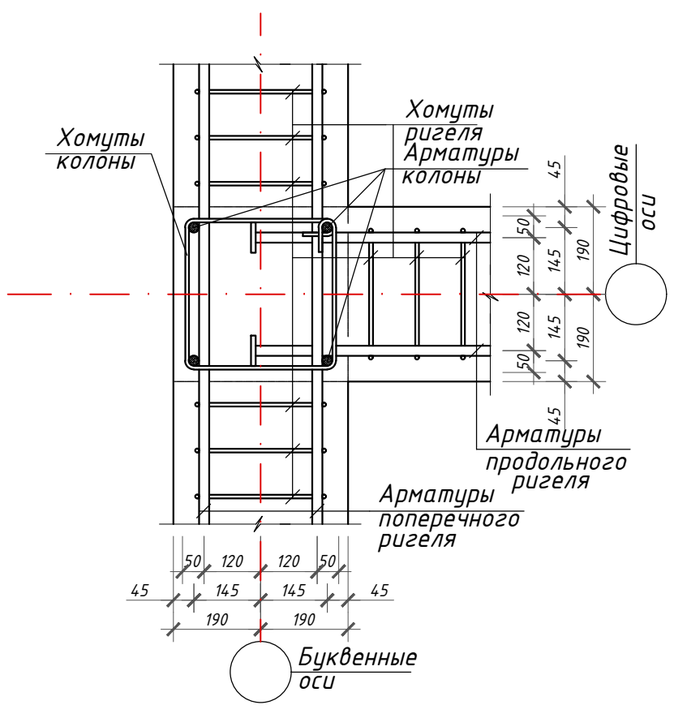

						15-2024 АС		
						Разработка ПСД на реконструкцию детской спортивной школы с пристройкой в с.Сагыз Кызылкогинского района		
Изм.	Кол.уч	Лист	N док.	Подпись	Дата			
						Физкультурно-оздоровительный комплекс.	Стадия	Лист	Листов
								30	
Разработал		Тогалиев С.			10.2024				
Проверил		Нышанов А.			10.2024	Колонна К-1 Узлы "А,Б" Сечение а-а	ТОО "BAITAU ARCHITECTS" Шымкент - 2024 год		
Н.контроль		Оспанова Г.			10.2024				

Инв. Nподл.	Подпись и дата	ВзаменинвN

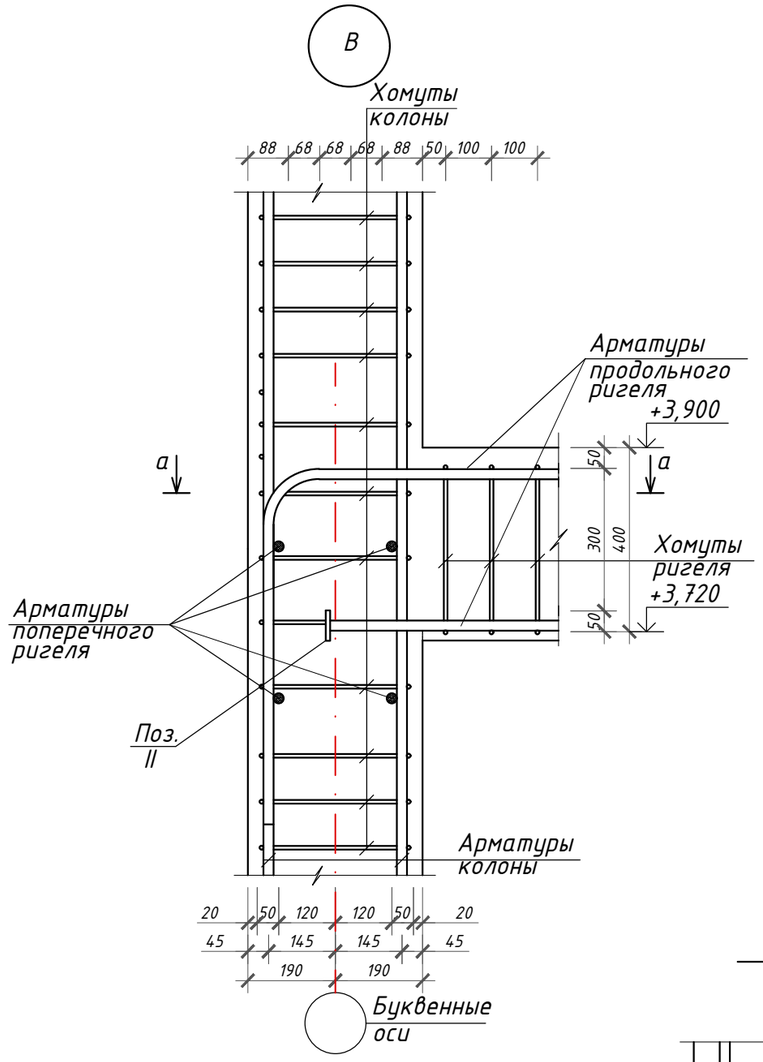

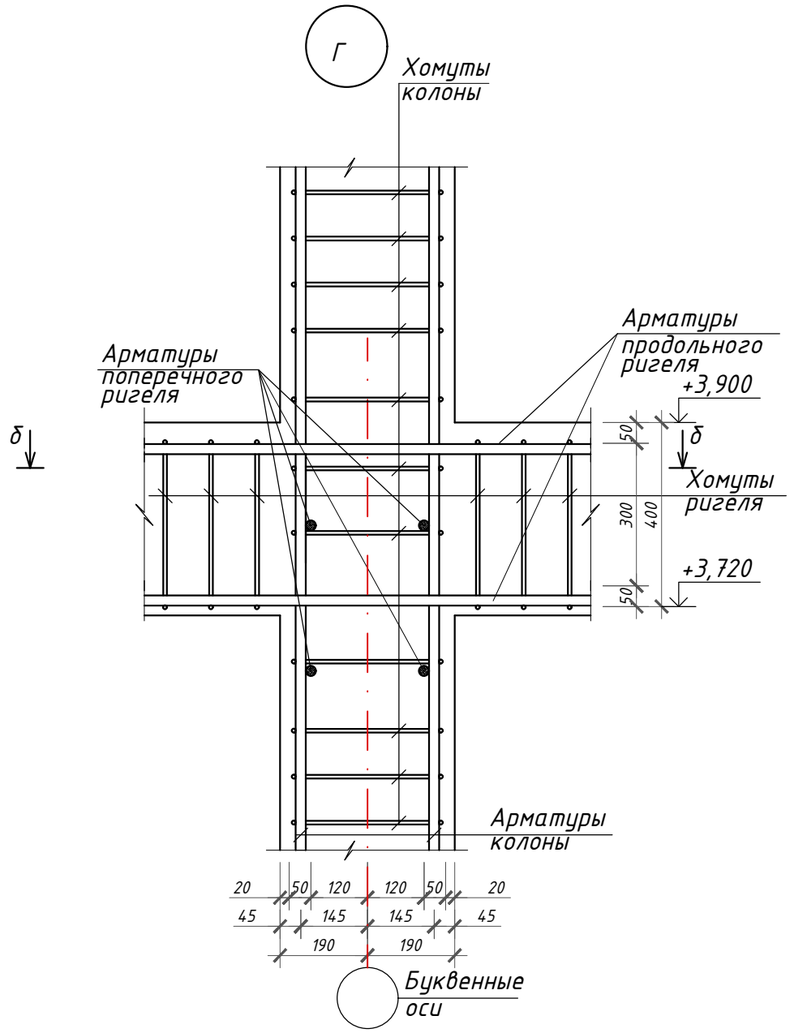

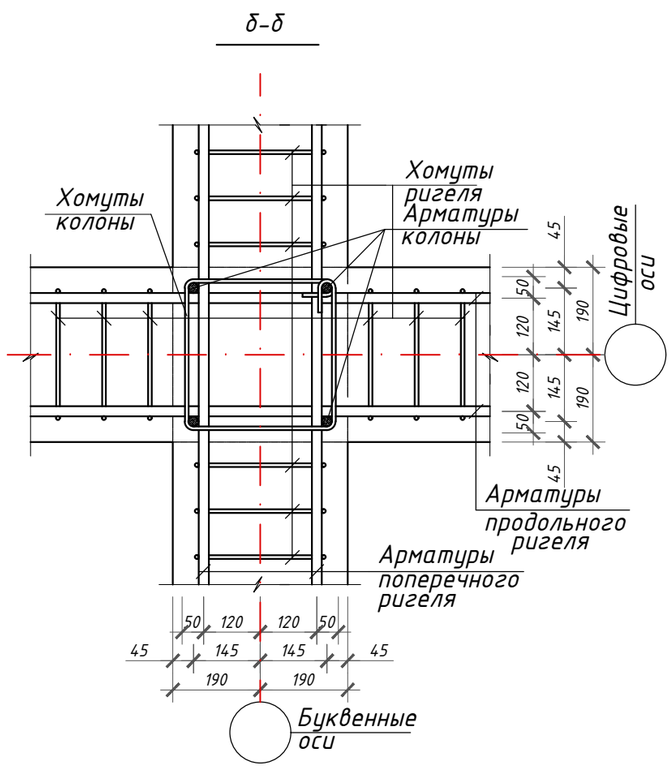

						15-2024 АС		
						Разработка ПСД на реконструкцию детской спортивной школы с пристройкой в с.Сагыз Кызылкогинского района		
Изм.	Кол.уч	Лист	N док.	Подпись	Дата			
						Физкультурно-оздоровительный комплекс.	Стадия	Лист	Листов
								31	
Разработал		Тогалиев С.			10.2024	Узлы "В,Г" Сечение б-б	ТОО "BAITAU ARCHITECTS" Шымкент - 2024 год		
Проверил		Нышанов А.			10.2024				
Н.контроль		Оспанова Г.			10.2024				

Инв. Nподл.	Подпись и дата	ВзаменинвN

Опалубочный чертеж колонны К-2

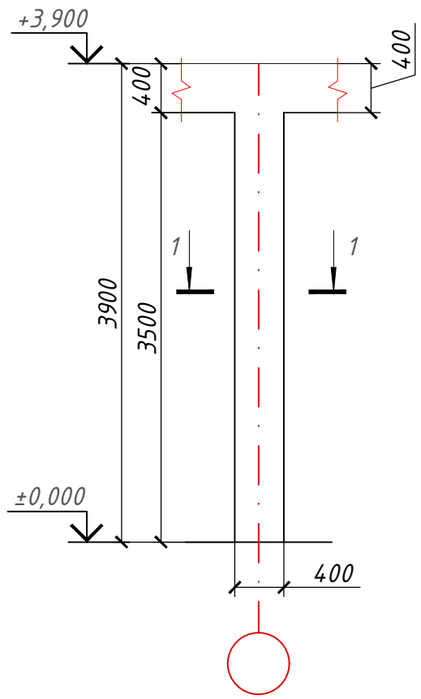

Схема армирования Колонны К-2

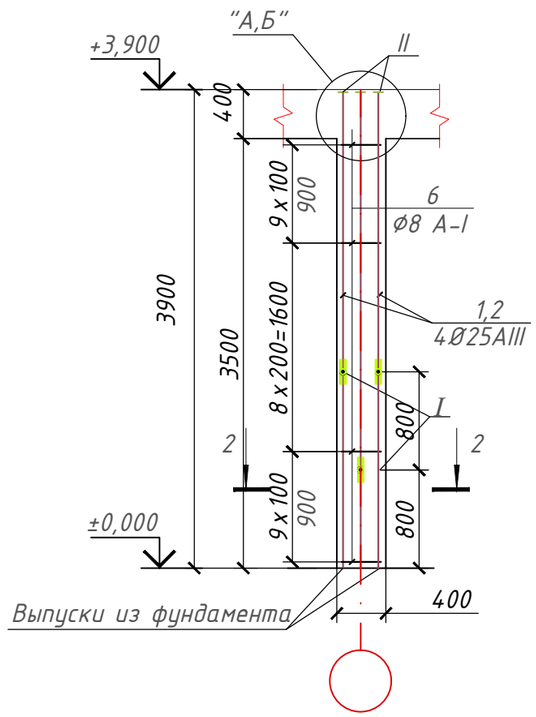

Спецификация элементов

Поз.	Обозначение	Наименование	Кол.	Масса ед.,кг.	
		Колонна К-2			
1	ГОСТ 34028-2016	Ø25А500 L=3100	2	11,94	23,88
2	ГОСТ 34028-2016	Ø25А500 L=2300	2	8,85	17,70
3	ГОСТ 34028-2016	Ø18А500 L=3100	2	6,20	12,40
4	ГОСТ 34028-2016	Ø18А500 L=2300	2	4,60	9,20
5	ГОСТ 34028-2016	Ø25А500 L=250	16	0,962	15,40
6	ГОСТ 103-91	-16х80 L=80	4	0.8	3.2
7	ГОСТ 34028-2016	Ø8А500 L=1500	28	0,59	16,57
8	ГОСТ 34028-2016	Ø8А500 L=1100	28	0,43	12,04
9	ГОСТ 34028-2016	Ø10А500 L=450	16	0,28	4,48
	Материал	Бетон кл. С 20-25		0,65	м3

1 - 1

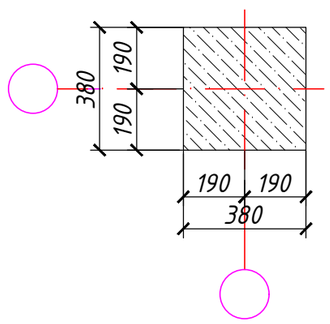

2 - 2

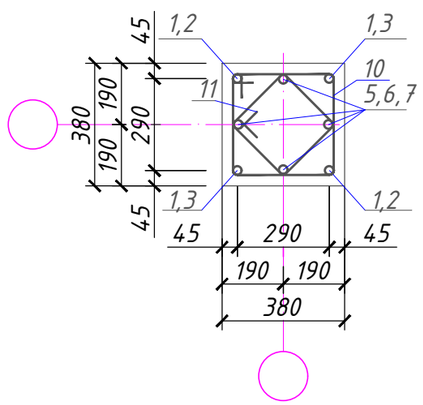

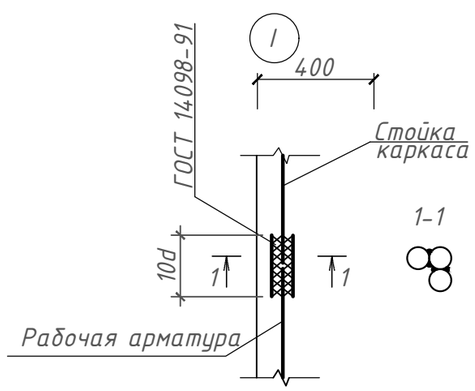

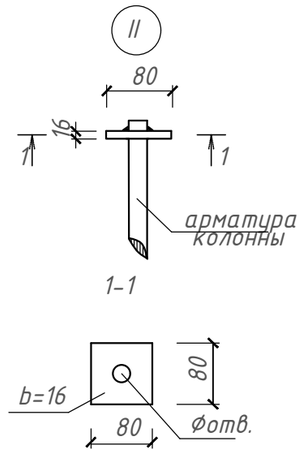

Ведомость деталей

Поз.	Эскиз
поз.10 L=1500мм	420 / 420 / 330 / 330
поз.11 L=1100мм	320 / 320 / 230 / 230

Согласовано:

Взам. инв. N

Подпись и дата

Инв. N подл.

Изм	Кол.уч	Лист	N док	Подпись	Дата
Разработал		Тогалиев С.			10.2024
Проверил		Нышанов А.			10.2024
Н.контроль		Оспанова Г.			10.2024

15-2024 АС

Разработка ПСД на реконструкцию детской спортивной школы с пристройкой в с.Сагыз Кызылкогинского района

Физкультурно-оздоровительный комплекс.

Стадия	Лист	Листов
	32	

Опалубочный чертеж колонны К-2. Схема армирования Колонны К-2. 1-1. 2-2. Спецификация.

ТОО "BAITAU ARCHITECTS" Шымкент - 2024 год

Опалубочный чертеж колонны К-2*

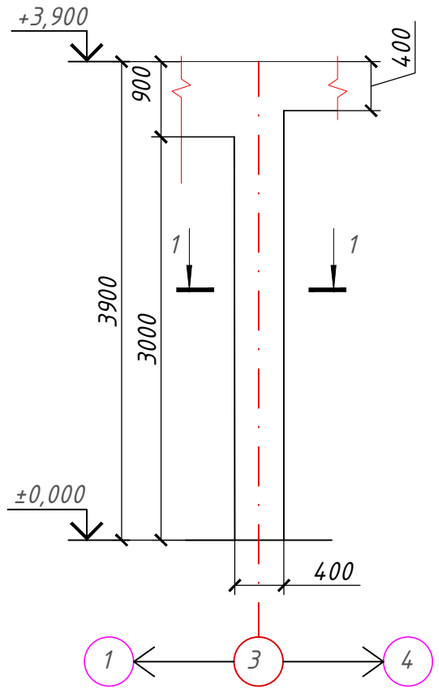

Схема армирования Колонны К-2*

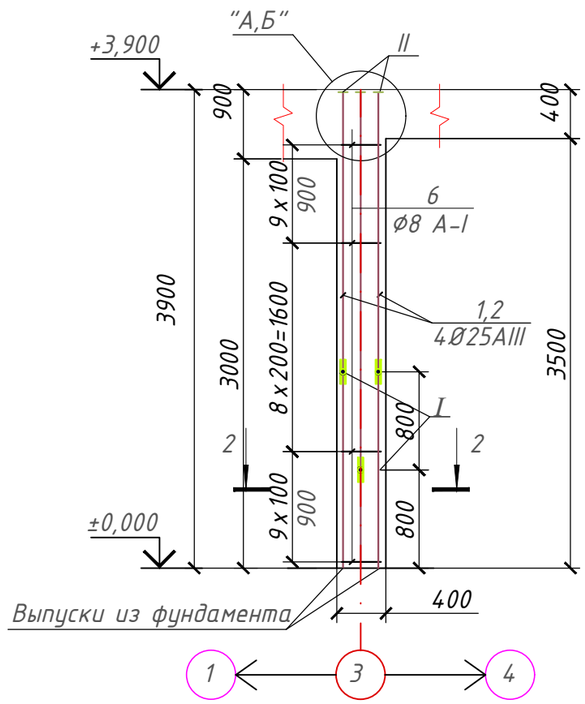

Спецификация элементов

Поз.	Обозначение	Наименование	Кол.	Масса ед.,кг.	
		Колонна К-2			
1	ГОСТ 34028-2016	Ø28А500 L=3100	2	14,97	29,94
2	ГОСТ 34028-2016	Ø28А500 L=2300	2	11,11	22,22
3	ГОСТ 34028-2016	Ø25А500 L=3100	2	11,94	23,88
4	ГОСТ 34028-2016	Ø25А500 L=2300	2	8,85	17,70
5	ГОСТ 34028-2016	Ø25А500 L=250	16	0,962	15,40
6	ГОСТ 103-91	-16х80 L=80	4	0.8	3.2
7	ГОСТ 34028-2016	Ø8А500 L=1500	28	0,59	16,57
8	ГОСТ 34028-2016	Ø8А500 L=1100	28	0,43	12,04
9	ГОСТ 34028-2016	Ø10А500 L=450	16	0,28	4,48
	Материал	Бетон кл. С 20-25		0,65	м3

1 - 1

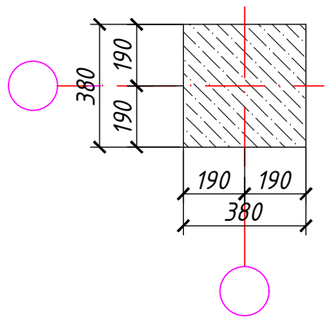

2 - 2

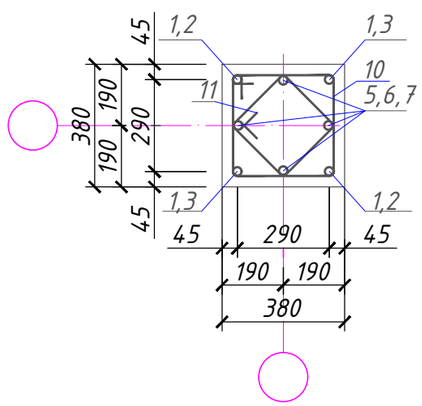

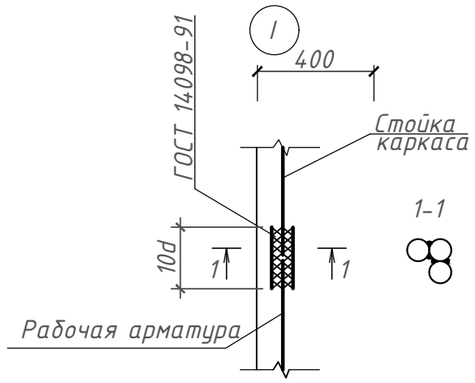

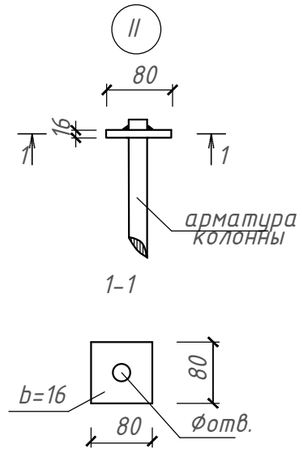

Ведомость деталей

Поз.	Эскиз
поз.10 L=1500мм	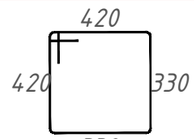
поз.11 L=1100мм	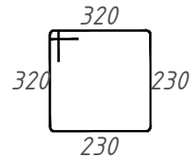

Согласовано:

Взам. инв. N

Подпись и дата

Инв. N подл.

Изм	Кол.уч	Лист	N док	Подпись	Дата
Разработал		Тогалиев С.			10.2024
Проверил		Нышанов А.			10.2024
Н.контроль		Оспанова Г.			10.2024

15-2024 АС

Разработка ПСД на реконструкцию детской спортивной школы с пристройкой в с.Сагыз Кызылкогинского района

Физкультурно-оздоровительный комплекс.

Стадия	Лист	Листов
	33	

Опалубочный чертеж колонны К-2*. Схема армирования Колонны К-2*. 1-1. 2-2. Спецификация.

ТОО "BAITAU ARCHITECTS" Шымкент - 2024 год

Ригель монолитный РМ-1

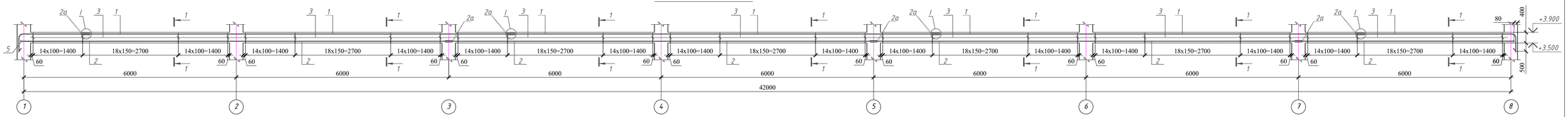

1-1

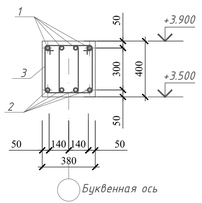

Стык угловых стержней

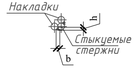

Узел стыка Ш – 1

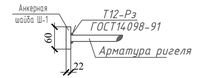

Спецификация элементов РМ-1

марка поз.	Обозначение	Наименование	Кол. шт.	Масса ед.кг.	Примеч.
		Ригель			
1	ГОСТ 34028-2016	ф25А500 м/пог	170	3.85	654,50кг
2	ГОСТ 34028-2016	ф25А500 м/пог	168	3.85	646,80кг
2а	ГОСТ 34028-2016	ф25А500 L=280	48	1.08	51.84 кг
3	ГОСТ 34028-2016	ф8А500 L=1480	658	0.59	388,22кг
5	ГОСТ 103-76	-60х60х10	8	0.28	2.24 кг
		Материалы:			
		Бетон кл. С20/25			6,29 м3

1. Монолитную железобетонную раму выполнить согласно с требованиями СНиП РК 5.03-34-2005 "Бетонные и железобетонные конструкции".
2. Снятие опалубки производить после достижения бетоном 70% проектной прочности.
3. Всех арматуру рамы связать между собой как единый каркас.
4. Соединение арматурных изделий выполнить согласно ГОСТ 10922-2012.

						15-2024 АС			
Изм	Кол.уч	Лист	N док	Подпись	Дата	Разработка ПСД на реконструкцию детской спортивной школы с пристройкой в с.Сатка Казыгуринского района			
						Физкультурно-оздоровительный комплекс.	Стадия	Лист	Листов
Разработал	Тогалиев. С.				10.2024			34	
Проверил	Нышанов. А.				10.2024	Ригель монолитный РМ-1	ТОО "BAITAU ARCHITECTS" Шымкент - 2024 год		
Н.контроль	Останова Г.				10.2024				

Ригель монолитный РМ-2

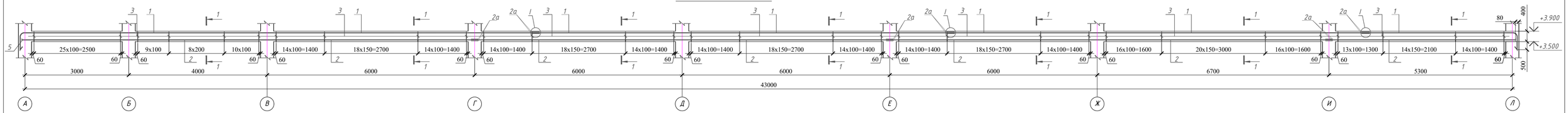

1-1

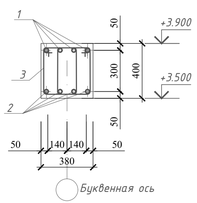

Стык угловых стержней

Узел стыка Ш - 1

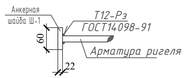

Спецификация элементов РМ-2

марка поз.	Обозначение	Наименование	Кол. шт.	Масса ед.кг.	Примеч.
		Ригель			
1	ГОСТ 34028-2016	ф25А500 м/пог	174	3.85	669,90кг
2	ГОСТ 34028-2016	ф25А500 м/пог	172	3.85	662,20кг
2а	ГОСТ 34028-2016	ф25А500 L=280	48	1.08	51.84 кг
3	ГОСТ 34028-2016	ф8А500 L=1480	674	0.59	397,66кг
5	ГОСТ 103-76	-60х60х10	8	0.28	2,24 кг
		Материалы:			
		Бетон кл. С20/25			6,88 м3

1. Монолитную железобетонную раму выполнить согласно с требованиями СНиП РК 5.03-34-2005 "Бетонные и железобетонные конструкции".
2. Снятие опалубки производить после достижения бетоном 70% проектной прочности.
3. Всех арматуру рамы связать между собой как единый каркас.
4. Соединение арматурных изделий выполнить согласно ГОСТ 10922-2012.

15-2024 АС

Разработка ПСД на реконструкцию детской спортивной школы с пристройкой в с.Сагиз Казыкоагинского района

Изм.	Кол.уч.	Лист	N док.	Подпись	Дата
Разработал	Тоглиев С.				10.2024
Проверил	Ишонов А.				10.2024
Н.контроль	Осипова Г.				10.2024

Физкультурно-оздоровительный комплекс.

Стадия	Лист	Листов
	35	

Ригель монолитный РМ-2

ТОО "BAITAU ARCHITECTS"
Шымкент - 2024 год

Ригель монолитный РМ-3

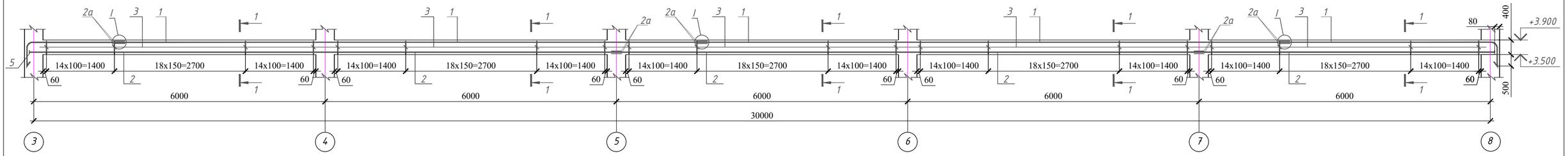

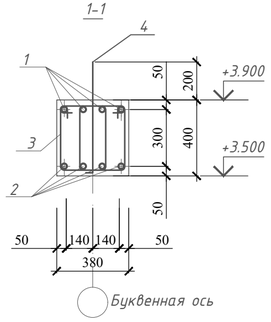

Стык угловых стержней

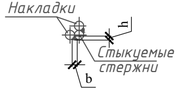

Узел стыка Ш - 1

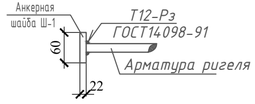

Спецификация элементов РМ-3

марка поз.	Обозначение	Наименование		Кол. шт.	Масса ед.кг.	Примеч.
		Ригель				
1	ГОСТ 34028-2016	ф25А500	м/пог	146	3.85	562,10кг
2	ГОСТ 34028-2016	ф25А500	м/пог	144	3.85	554,40кг
2а	ГОСТ 34028-2016	ф25А500	L=280	36	1.08	38,88 кг
3	ГОСТ 34028-2016	ф8А500	L=1480	470	0.59	277,30кг
5	ГОСТ 103-76	-60х60х10		8	0.28	2.24 кг
		Материалы:				
		Бетон кл. С20/25				4,80 м3

1. Монолитную железобетонную раму выполнить согласно с требованиями СНиП РК 5.03-34-2005 "Бетонные и железобетонные конструкции".
2. Снятие опалубки производить после достижения бетоном 70% проектной прочности.
3. Всех арматуру рамы связать между собой как единый каркас.
4. Соединение арматурных изделий выполнить согласно ГОСТ 10922-2012.

Изм	Кол.уч	Лист	N док	Подпись	Дата	15-2024 АС		
						Разработка ПСД на реконструкцию детской спортивной школы с пристройкой в с.Сагаз Кызылкогинского района		
						Физкультурно-оздоровительный комплекс.	Стадия	Лист	Листов
Разработал		Тогалиев С.			10.2024			36	
Проверил		Нышанов А.			10.2024	Ригель монолитный РМ-3	ТОО "BAITAU ARCHITECTS" Шымкент - 2024 год	
Н.контроль		Оспанова Г.			10.2024			

Ригель монолитный РМ-4

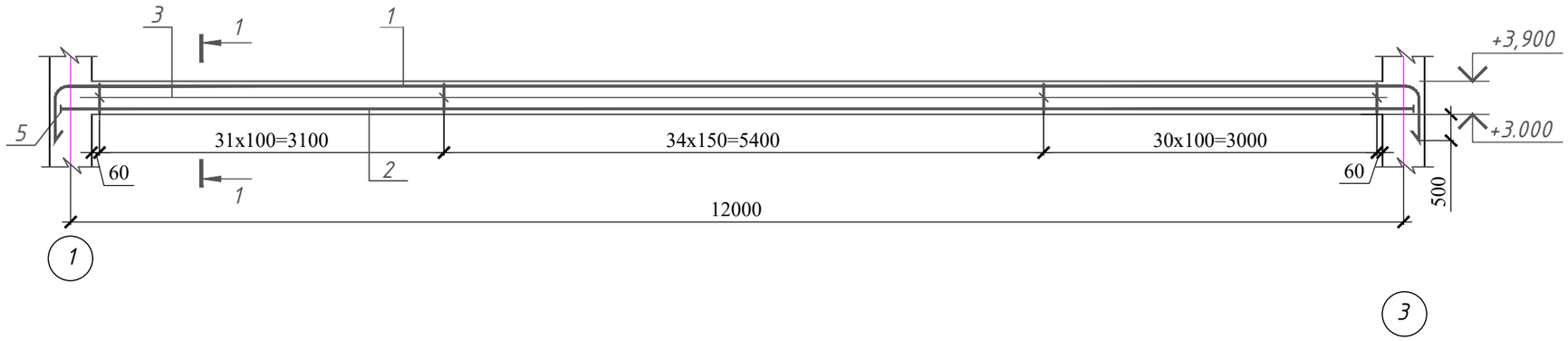

1-1

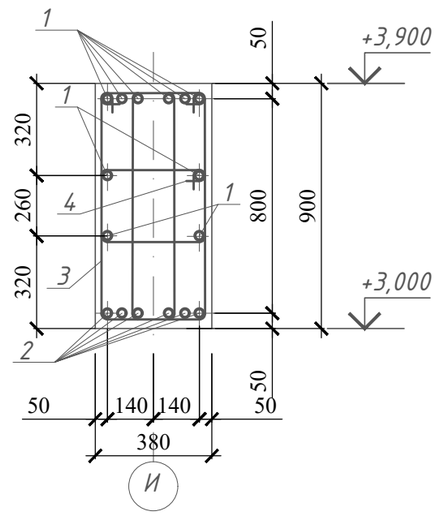

Узел стыка Ш - 1

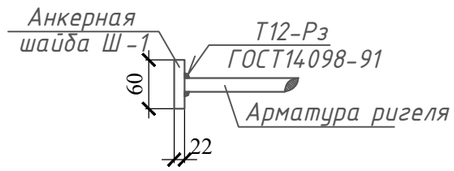

Спецификация элементов РМ-4

марка поз.	Обозначение	Наименование		Кол. шт.	Масса ед.кг.	Примеч.
		Ригель				
1	ГОСТ 34028-2016	ф28А500	м/пог	120	4,83	579,60кг
2	ГОСТ 34028-2016	ф28А500	м/пог	72	4,83	347,04кг
3	ГОСТ 34028-2016	ф8А500	L=2480	192	0.98	188,16кг
4	ГОСТ 34028-2016	ф8А500	L=1480	96	0.59	56,64кг
5	ГОСТ 103-76	-60х60х10		8	0.28	2.24 кг
		Материалы:				
		Бетон кл. С 20/25				4,10 м3

ВзамениванN | Подпись и дата | Инв, Nподл.

Изм.	Кол.уч	Лист	N док	Подпись	Дата
Разработал		Тогалиев С.			10.2024
Проверил		Нышанов А.			10.2024
Н.контроль		Оспанова Г.			10.2024

15-2024 АС

Разработка ПСД на реконструкцию детской спортивной школы с пристройкой в с.Сагыз Кызылкогинского района

Физкультурно-оздоровительный комплекс.

Стадия	Лист	Листов
	37	

Ригель монолитный РМ-4

ТОО "BAITAU ARCHITECTS"
Шымкент - 2024 год

Ригель монолитный РМ-5

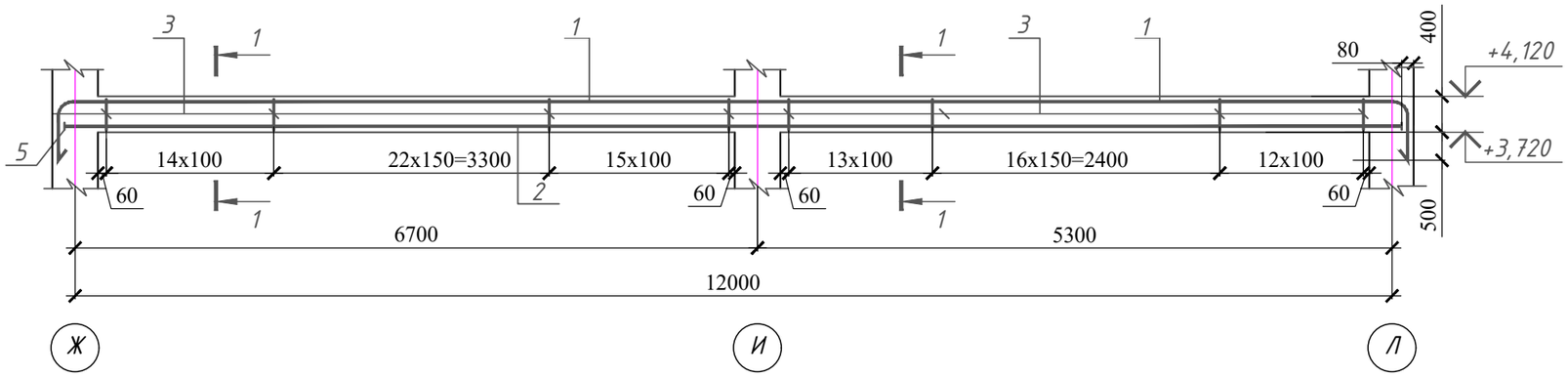

1-1

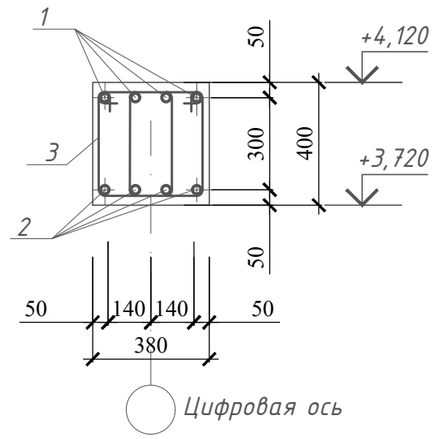

Узел стыка Ш – 1

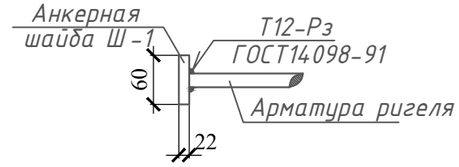

Спецификация элементов РМ-5

марка поз.	Обозначение	Наименование	Кол. шт.	Масса ед.кг.	Примеч.
		Ригель			
1	ГОСТ 34028-2016	ф20А500 м/пог	50	2,47	123,50кг
2	ГОСТ 34028-2016	ф20А500 м/пог	48	2,47	118,56кг
3	ГОСТ 34028-2016	ф8А500 L=1480	186	0.59	109,74кг
5	ГОСТ 103-76	-60х60х10	8	0.28	2.24 кг
		Материалы:			
		Бетон кл. С20/25			1,92 м3

Согласовано:

Взам. инв. N

Подпись и дата

Инв. N подл.

Изм	Кол.уч	Лист	N док	Подпись	Дата
Разработал		Тогалиев С.			10.2024
Проверил		Нышанов А.			10.2024
Н.контроль		Оспанова Г.			10.2024

15-2024 АС

Разработка ПСД на реконструкцию детской спортивной школы с пристройкой в с.Сагыз Кызылкогинского района

Физкультурно-оздоровительный комплекс.

Стадия	Лист	Листов
	38	

Ригель монолитный РМ-5

ТОО "BAITAU ARCHITECTS"
Шымкент – 2024 год

1-1

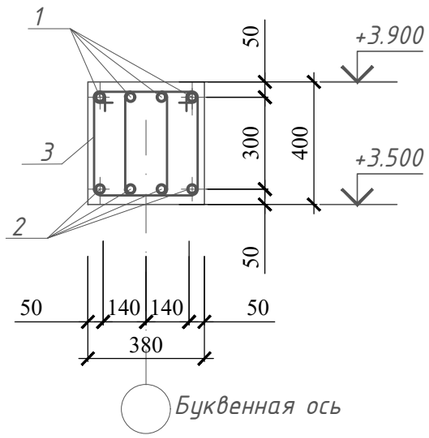

Стык угловых стержней

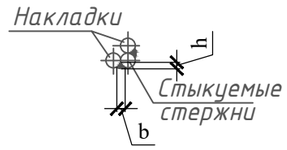

Узел стыка Ш - 1

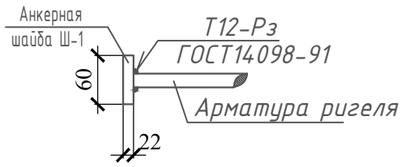

Ригель монолитный РМ-6

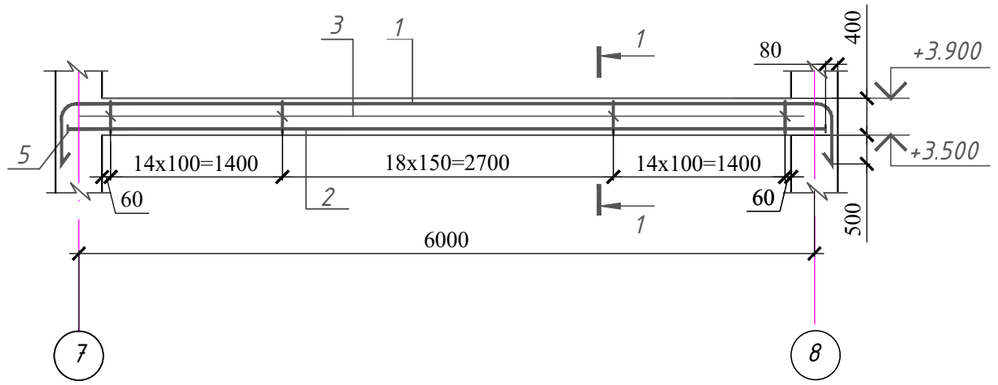

Спецификация элементов РМ-6

марка поз.	Обозначение	Наименование	Кол. шт.	Масса ед.кг.	Примеч.
		Ригель			
1	ГОСТ 34028-2016	ф25А500 м/пог	32	3.85	123,20кг
2	ГОСТ 34028-2016	ф25А500 м/пог	24	3.85	92,40кг
3	ГОСТ 34028-2016	ф8А500 L=1480	94	0.59	55,46кг
5	ГОСТ 103-76	-60х60х10	8	0.28	2.24 кг
		Материалы:			
		Бетон кл. С20/25			0,96 м3

1. Монолитную железобетонную раму выполнить согласно с требованиями СНиП РК 5.03-34-2005 "Бетонные и железобетонные конструкции".
2. Снятие опалубки производить после достижения бетоном 70% проектной прочности.
3. Всех арматуру рамы связать между собой как единый каркас.
4. Соединение арматурных изделий выполнить согласно ГОСТ 10922-2012.

Согласовано:

Взам. инв. N

Подпись и дата

Инв. N подл.

Изм	Кол.уч	Лист	N док	Подпись	Дата
Разработал		Тогалиев С.			10.2024
Проверил		Нышанов А.			10.2024
Н.контроль		Оспанова Г.			10.2024

15-2024 АС

Разработка ПСД на реконструкцию детской спортивной школы с пристройкой в с.Сагыз Кызылкогинского района

Физкультурно-оздоровительный комплекс.

Стадия	Лист	Листов
	39	

Ригель монолитный РМ-6

ТОО "BAITAU ARCHITECTS"
Шымкент - 2024 год

Ригель монолитный РМ-7

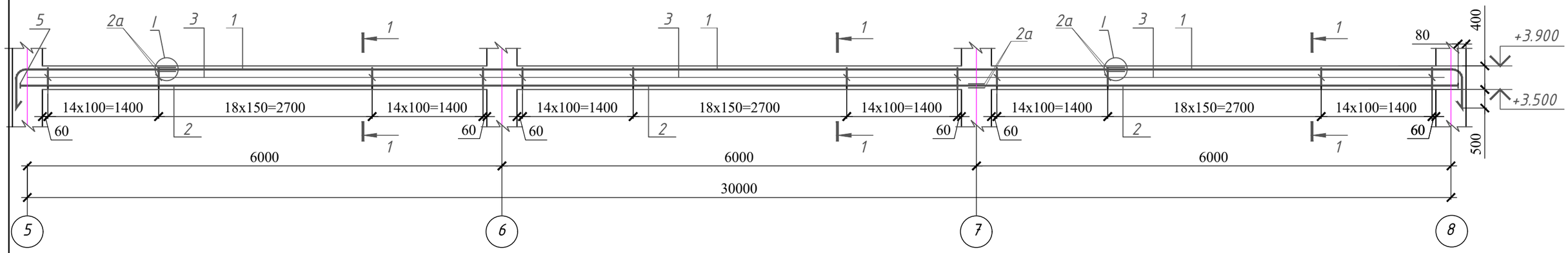

1-1

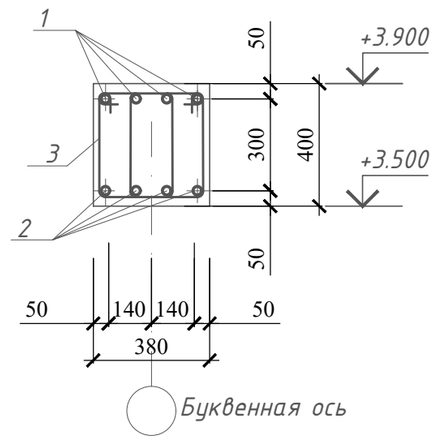

Стык угловых стержней

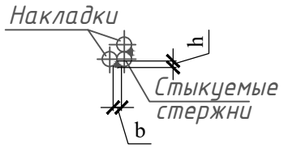

Узел стыка Ш – 1

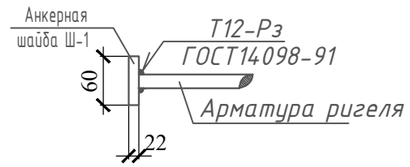

Спецификация элементов РМ-7

марка поз.	Обозначение	Наименование	Кол. шт.	Масса ед.кг.	Примеч.
		Ригель			
1	ГОСТ 34028-2016	ф25А500 м/пог	80	3.85	308,00кг
2	ГОСТ 34028-2016	ф25А500 м/пог	72	3.85	277,20кг
2а	ГОСТ 34028-2016	ф25А500 L=280	18	1.08	19,44 кг
3	ГОСТ 34028-2016	ф8А500 L=1480	282	0.59	166,38кг
5	ГОСТ 103-76	-60х60х10	8	0.28	2.24 кг
		Материалы:			
		Бетон кл. С20/25			2,90 м3

1. Монолитную железобетонную раму выполнить согласно с требованиями СНиП РК 5.03-34-2005 "Бетонные и железобетонные конструкции".
2. Снятие опалубки производить после достижения бетоном 70% проектной прочности.
3. Всех арматуру рамы связать между собой как единый каркас.
4. Соединение арматурных изделий выполнить согласно ГОСТ 10922-2012.

Согласовано:

Взам. инв. N

Подпись и дата

Инв. N подл.

Изм.	Кол.уч	Лист	N док	Подпись	Дата
Разработал		Тогалиев С.			10.2024
Проверил		Нышанов А.			10.2024
Н.контроль		Оспанова Г.			10.2024

15-2024 АС

Разработка ПСД на реконструкцию детской спортивной школы с пристройкой в с.Сагыз Кызылкогинского района

Физкультурно-оздоровительный комплекс.

Стадия	Лист	Листов
	40	

Ригель монолитный РМ-7

ТОО "BAITAU ARCHITECTS" Шымкент – 2024 год

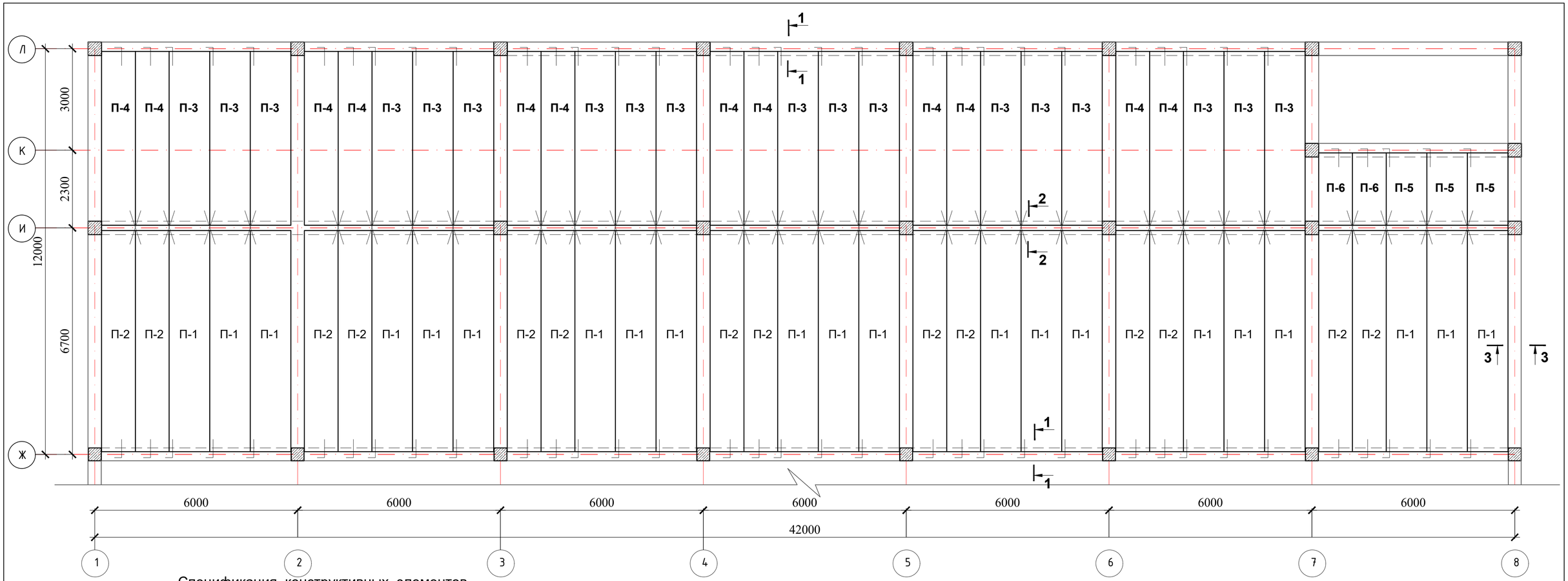

Спецификация конструктивных элементов

Марка поз.	Обозначение	Наименование	Кол. шт.	Объем ед.изм, м3	Общий объем, м3
П-1	ГОСТ 9561-2016	ПБ 68.12-8AmVm	21	2170	
П-2	ГОСТ 9561-2016	ПБ 68.10-8AmVm	14	1915	
П-3	ГОСТ 9561-2016	ПБ 60.12-8AmVm	18	2070	
П-4	ГОСТ 9561-2016	ПБ 60.10-8AmVm	12	1715	
П-5	ГОСТ 9561-2016	ПБ 30.12-8AmVm	3	1070	
П-6	ГОСТ 9561-2016	ПБ 30.10-8AmVm	2	915	
		Соединительные элементы			
А-1	ГОСТ 34028-2016	ф10 (А240) L= 1210 мм	64	0,75	
А-2	ГОСТ 34028-2016	ф10 (А240) L= 1010 мм	80	0,62	

Взамен инв.№

Подпись и дата.

Инв.№ подл.

Изм.	Кол.уч.	Лист	N°док.	Подпись	Дата
Разработал		Тогалиев С.			10.2024
Проверил		Нышанов А.			10.2024
Н.контроль		Оспанова Г.			10.2024

15-2024 АС

Разработка ПСД на реконструкцию детской спортивной школы с пристройкой в с.Сагыз Кызылкогинского района

Физкультурно-оздоровительный комплекс.

Стадия	Лист	Листов
РП	41	

План плит перекрытия на отм. +4,200.

ТОО "BAITAU ARCHITECTS"
Шымкент - 2024 год

Соединительный элемент А-1

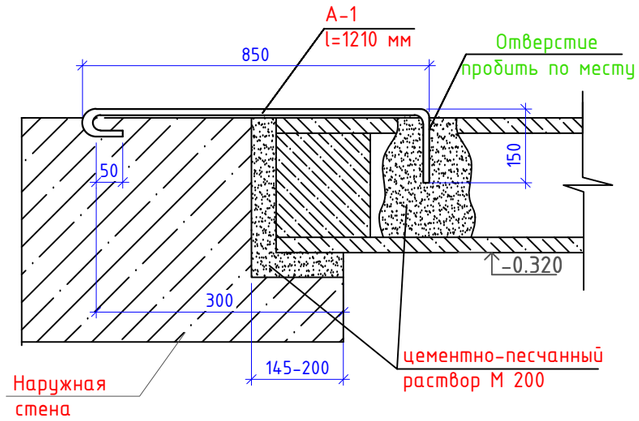

Соединительный элемент А-2

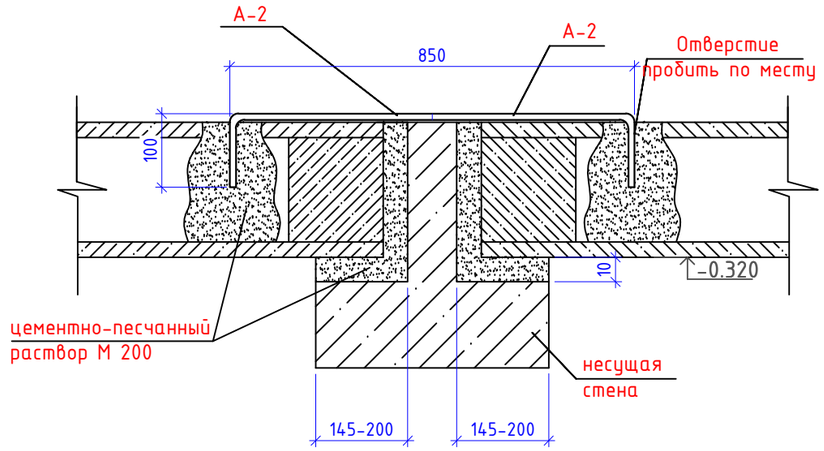

Деталь устройства шва между плитами

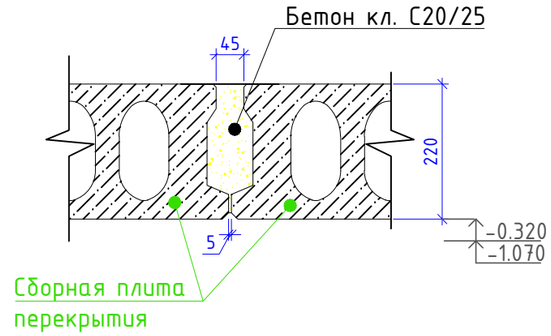

Общие указания к устройству плит покрытия

1. Плит перекрытия укладывать по выровненному слою цементного раствора М200.
2. Швы между плитами перекрытия тщательно заполнять цементным раствором М200.
3. Пустоты в плитах на опорных участках заполнить бетоном кл. С12/15 на глубину 150мм.
4. Отверстия меньше 150 мм в плитах пробивать по месту,не нарушая рабочей арматуры ребер.
5. Зазоры между торцами продольных ребер панелей перекрытия должны быть заделаны на всю высоту ребер.
6. Продольные участки плит перекрытия вдоль стен попадание в кирпичную кладку должны быть заделаны цементно-песчанным раствором М 100.
7. Анкера закрепить с монтажными петлями панелей с натягом при помощи сварки электродами типа Э-42 по ГОСТ 9467-75*, высота сварного шва 6мм.
8. На плане указаны отметки низа плиты перекрытия +3,900

Взамен инв.№	
Подпись и дата	
Инв № подл.	

Изм.	Кол.уч	Лист	Nдок.	Подпись	Дата
Разработал		Тогалиев С.			10.2024
Проверил		Нышанов А.			10.2024
Н.контроль		Оспанова Г.			10.2024

15-2024 АС

Разработка ПСД на реконструкцию детской спортивной школы с пристройкой в с.Сагыз Кызылкогинского района

Физкультурно-оздоровительный комплекс.	Стадия	Лист	Листов
	Р	42	
Узлы плит перекрытия	ТОО "BAITAU ARCHITECTS" Шымкент – 2024 год		

Лестница Л-1

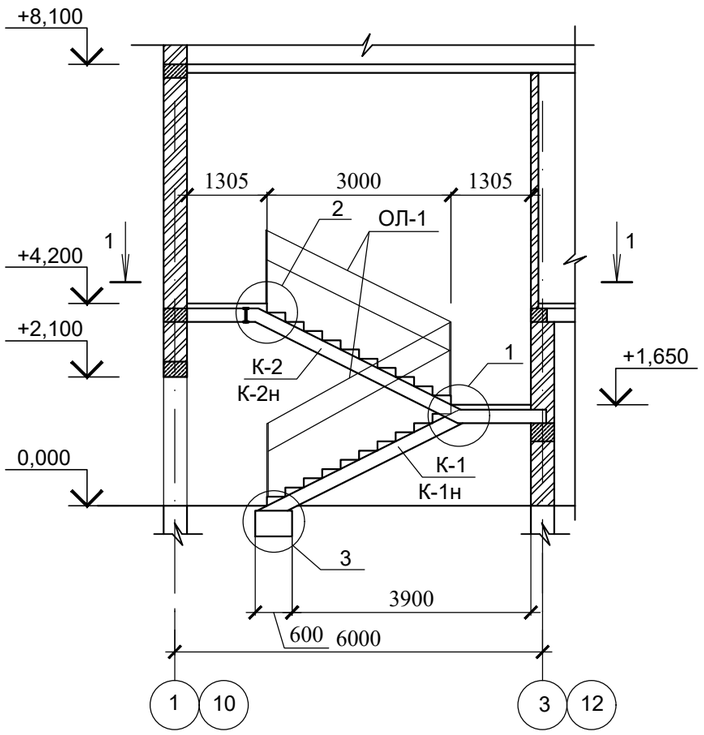

1 - 1

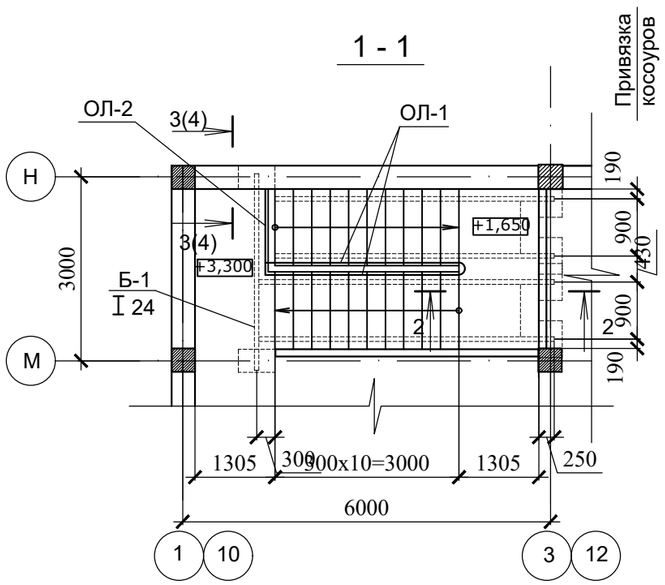

2 - 2

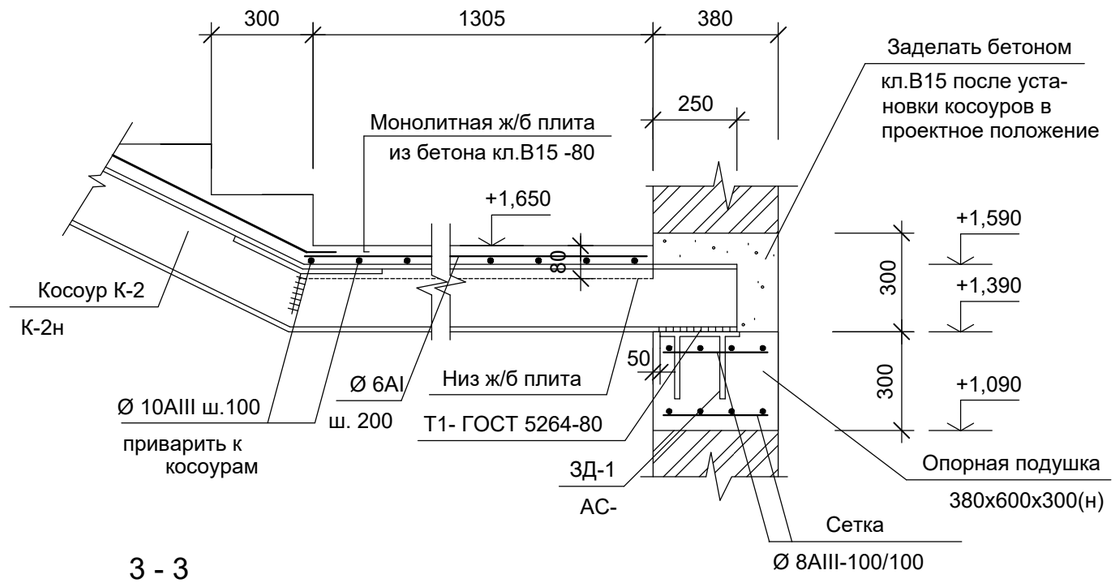

3 - 3

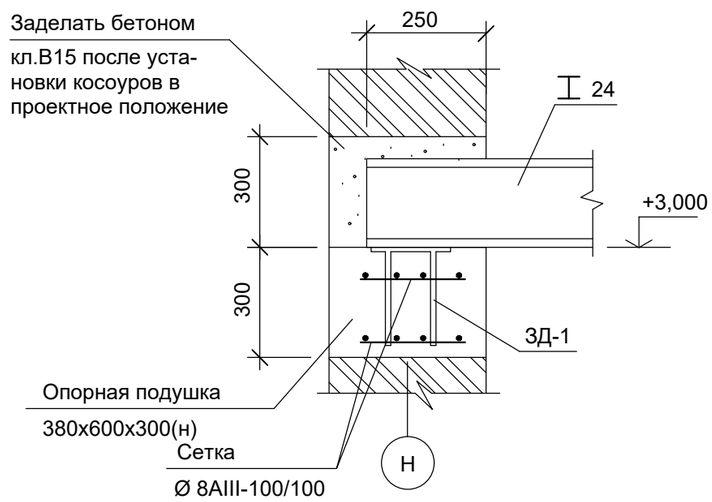

4 - 4

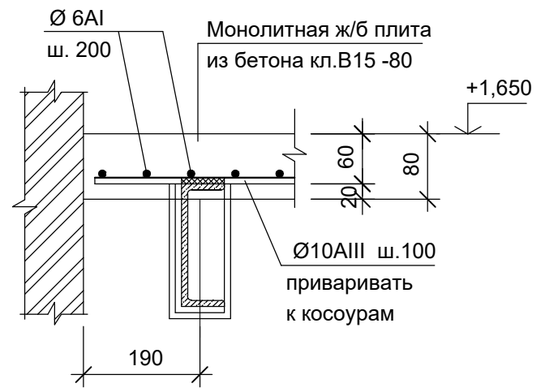

Данный лист смотри совместно с л. АС- 6,7,52,53,54.

Изм.	Кол.уч	Лист	Nдок.	Подпись	Дата
Разработал		Тогалиев С.			10.2024
Проверил		Нышанов А.			10.2024
Н.контроль		Оспанова Г.			10.2024

15-2024 АС

Разработка ПСД на реконструкцию детской спортивной школы с пристройкой в с.Сагыз Кызылкогинского района

Физкультурно-оздоровительный комплекс.

Стадия	Лист	Листов
Р	44	

Лестница Л-1; Разрез 1-1 - 4-4

ТОО "BAITAU ARCHITECTS"
Шымкент - 2024 год

Взамен инв.№

Подпись и дата

Инв № подл.

1

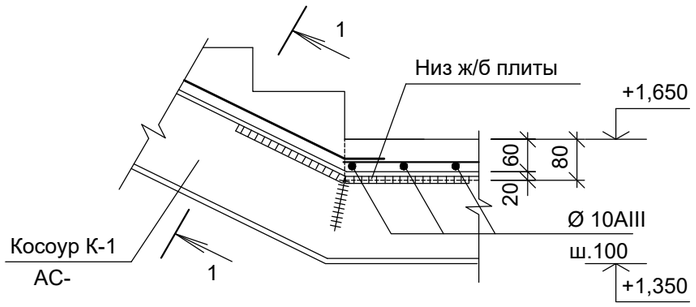

2

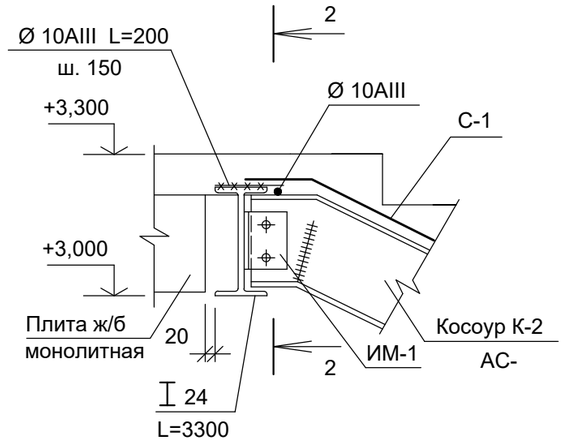

3

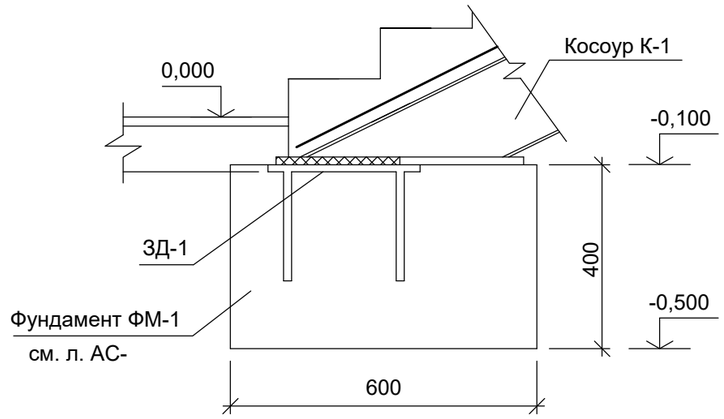

1 - 1

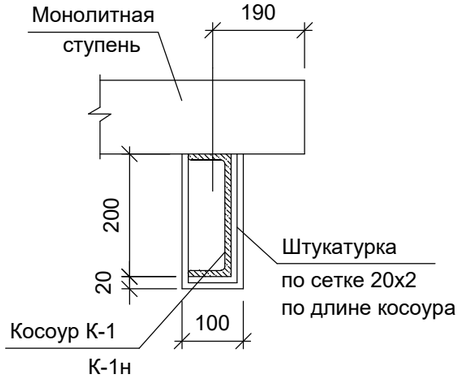

2-2

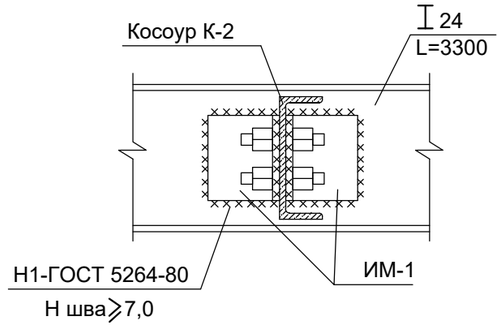

ИМ-1

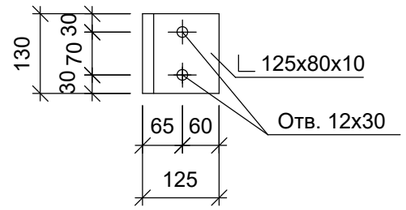

Данный лист смотри совместно с л. АС- 51,53,54.

Изм.	Кол.уч	Лист	Nдок.	Подпись	Дата
Разработал		Тогалиев С.			10.2024
Проверил		Нышанов А.			10.2024
Н.контроль		Оспанова Г.			10.2024

15-2024 АС

Разработка ПСД на реконструкцию детской спортивной школы с пристройкой в с.Сагыз Кызылкогинского района

Физкультурно-оздоровительный комплекс.

Стадия	Лист	Листов
Р	45	

Узлы 1, 2, 3

ТОО "BAITAU ARCHITECTS"
Шымкент - 2024 год

Взамен инв.№

Подпись и дата

Инв № подл.

Косоуры К-1, (К-1н)

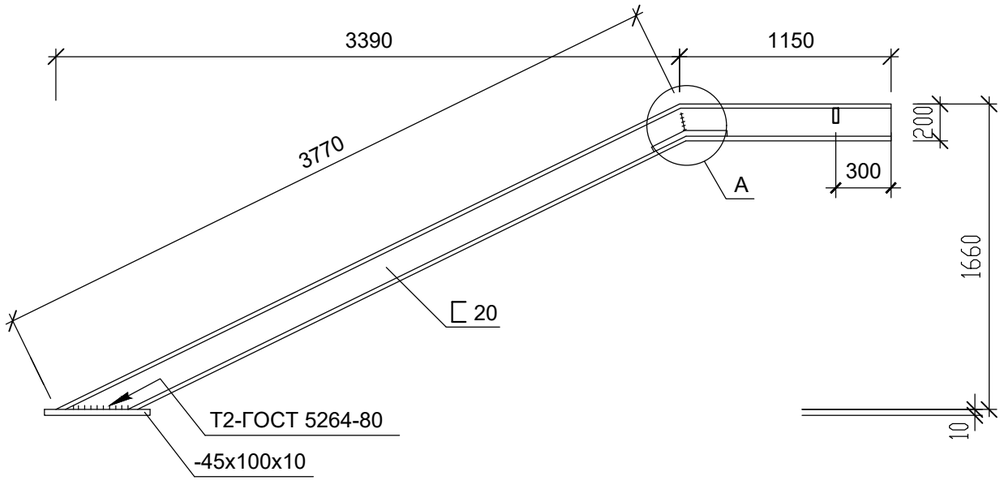

Б

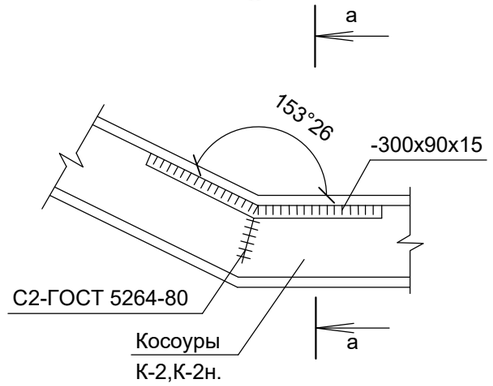

а-а

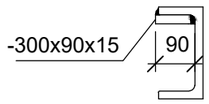

В

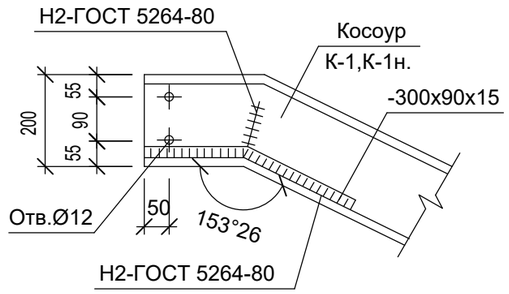

Г

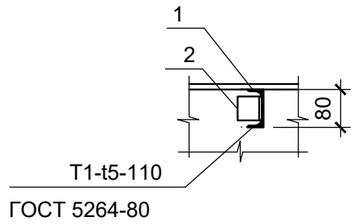

Косоуры К-2, (К-2н)

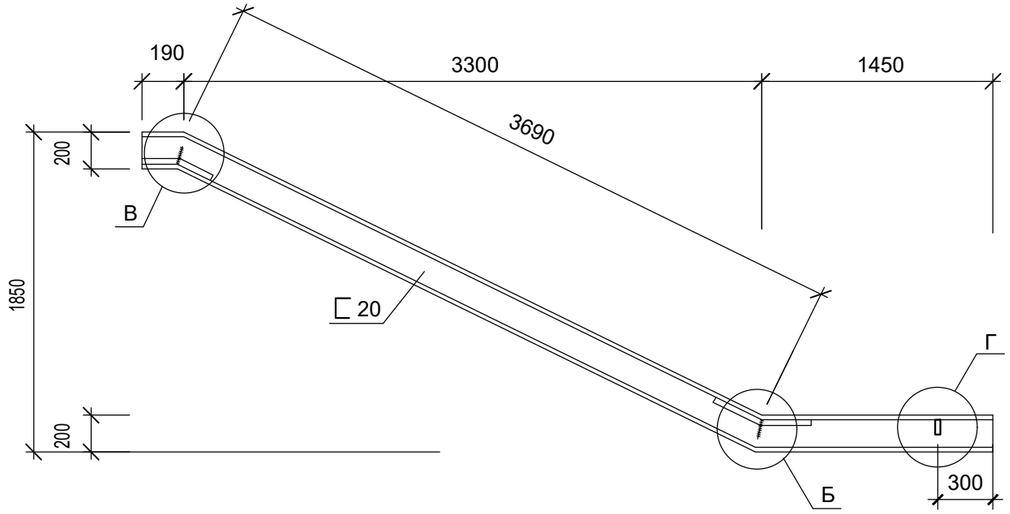

Сварку металлических элементов между собой, монтажных узлов производить электродами Э42А ГОСТ 9467-75*, Н шва⩾6мм.

Для крепления косоуров К-2 к металлической балке 24 применяются временно болты м10 длинной 60мм и гайки.

Металлические косоуры и балка штукатурятся по сетке 20х2 ГОСТ 5336-80.

Данный лист смотри совместно с л. АС- 51,52,54.

А

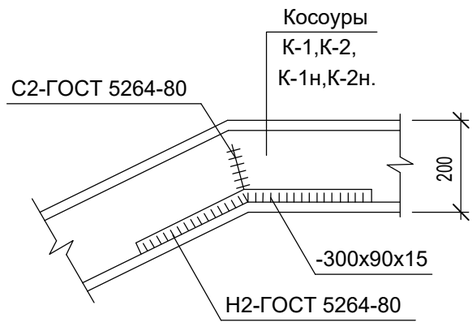

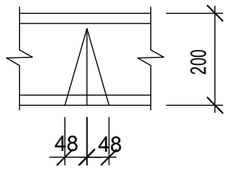

Изм.	Кол.уч	Лист	Nдок.	Подпись	Дата
Разработал		Тогалиев С.			10.2024
Проверил		Нышанов А.			10.2024
Н.контроль		Оспанова Г.			10.2024

15-2024 АС

Разработка ПСД на реконструкцию детской спортивной школы с пристройкой в с.Сагыз Кызылкогинского района

Физкультурно-оздоровительный комплекс.

Стадия	Лист	Листов
Р	46	

Косоуры К-1, К-1н, К-2, К-2н; Узлы А, Б, В

ТОО "BAITAU ARCHITECTS"
Шымкент - 2024 год

Взамен инв.№

Подпись и дата

Инв № подл.

Ступень С-1

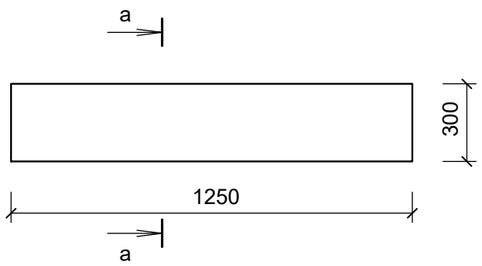

а-а

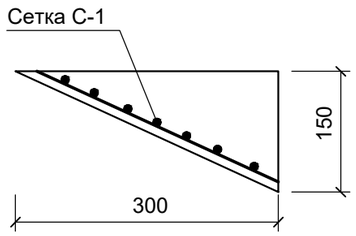

б-б

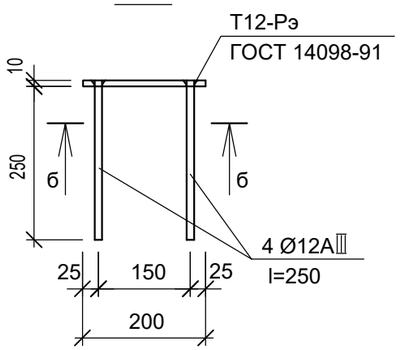

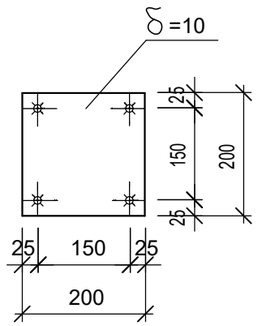

Спецификация на лестницу Л-1(расход на 1 шт)

(окончание)

Марка поз.	Обозначение	Наименование	Кол.	Масса ед. кг.	Примеч.
		Железобетонные ступени			
С-1	ГОСТ 8472-87*	Сетка С5ВрI 100/100 1300,L=4,0м	2	10,96	
		Бетон кл. С20-25 м3	0,60		
		Опорные подушки			
	ГОСТ 6727-80	Сетка С 8AIII-100/100 350х570	12	1.75	
ЗД-1		Изделие закладное ЗД-1	6	4.06	
		Бетон кл. В15, м 3	0,55		
		Бетон кл. В15, м 3	0,43		заделка м/у косоурами
		Фундамент под косоуры ФМ-1			
ЗД-1		Изделие закладное ЗД-1	2	4,06	
		Бетон кл. С20-25 м3	0,30		
		ЗД-1			
	ГОСТ 103-2006	-200х200х10	1	3,14	
	ГОСТ 34028-2016	Ø 12А500 l=260	4	0,23	

Спецификация на лестницу Л-1(расход на 1 шт)

Марка поз.	Обозначение	Наименование	Кол.	Масса ед. кг.	Примеч.
	ГОСТ 8239-97	Балка I 24 l=3120	1	85,18	
К-1	ГОСТ 8240-97	[20 L=4920	1	90.53	
К-1н	ГОСТ 8240-97	[20 L=4920	1	90.53	
К-2	ГОСТ 8240-97	[20 L=5330	1	98.07	
К-2н	ГОСТ 8240-97	[20 L=5330	1	98.07	
	ГОСТ 103-2006	-300х90х15	8	3.18	
	ГОСТ 103-2006	-450х100х10	2	3.53	
1	ГОСТ 8240-97	[8 L=855	2	6,03	
2	ГОСТ 8509-93	L50х5 L=50	4	0,19	
	ГОСТ 8509-93	∟40х4 L=140	4	0.34	
ИМ-1	ГОСТ 8510-93	∟125х80х10 L=130	4	2.02	
	ГОСТ 5336-80	Сетка 20х2, м 2	12.3	2.66	
		Ограждения лестниц			
ОЛ-1	инд. изготовление	Декоративные перила из нержавеющей стали высотой 900мм			7,0 п.м.
ОЛ-2	инд. изготовление	Декоративные перила из нержавеющей стали высотой 900мм			3,0 п.м.
		Переходная площадка			
	ГОСТ 34028-2016	Ар-ра Ф10А500, пм	36,0	0.617	
	II	Ар-ра Ф6А500, пм	20,0	0.222	
	II	Ф10А500 L=200	19	0.123	
		Бетон кл. С20-25 м3	0,27		

Металлические элементы лестниц и лестничных площадок окрасить масляной краской за 2 раза.

Данный лист смотри совместно с л. АС- 51,52,53.

Изм.	Кол.уч	Лист	Nдок.	Подпись	Дата
Разработал		Тогалиев С.			10.2024
Проверил		Нышанов А.			10.2024
Н.контроль		Оспанова Г.			10.2024

15-2024 АС

Разработка ПСД на реконструкцию детской спортивной школы с пристройкой в с.Сагыз Кызылкогинского района

Физкультурно-оздоровительный комплекс.

Стадия	Лист	Листов
Р	47	

Ступень С-1. ЗД-1.

ТОО "BAITAU ARCHITECTS"
Шымкент - 2024 год

Взамен инв.№

Подпись и дата

Инв № подл.

План входного тамбура .

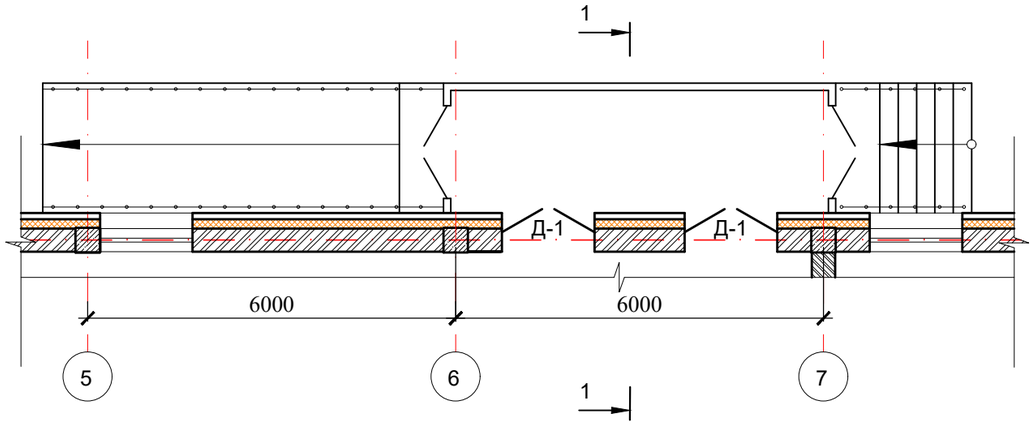

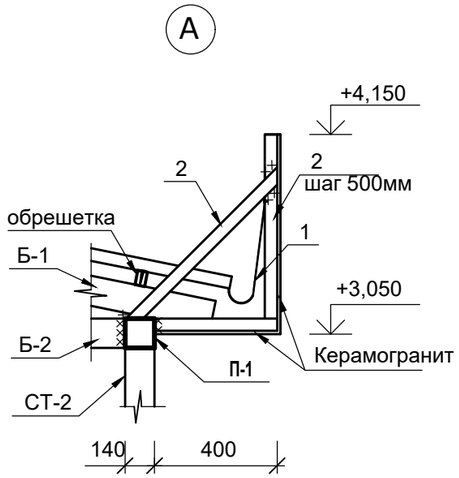

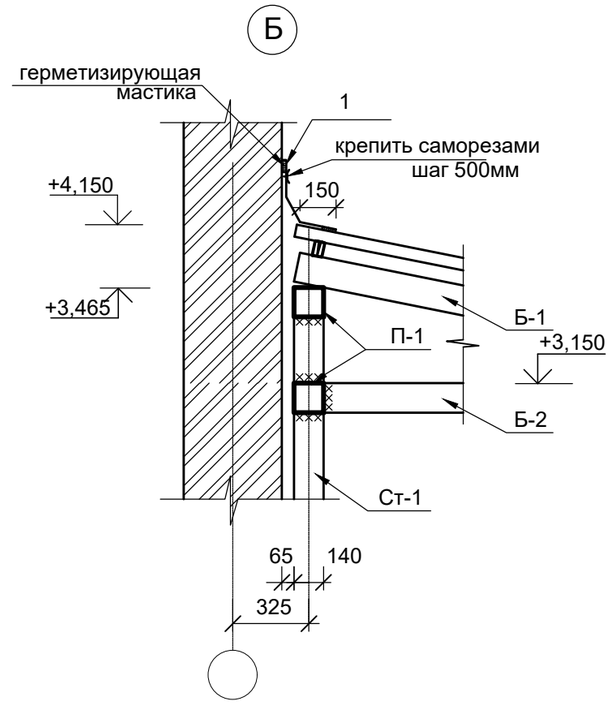

Разрез 1-1

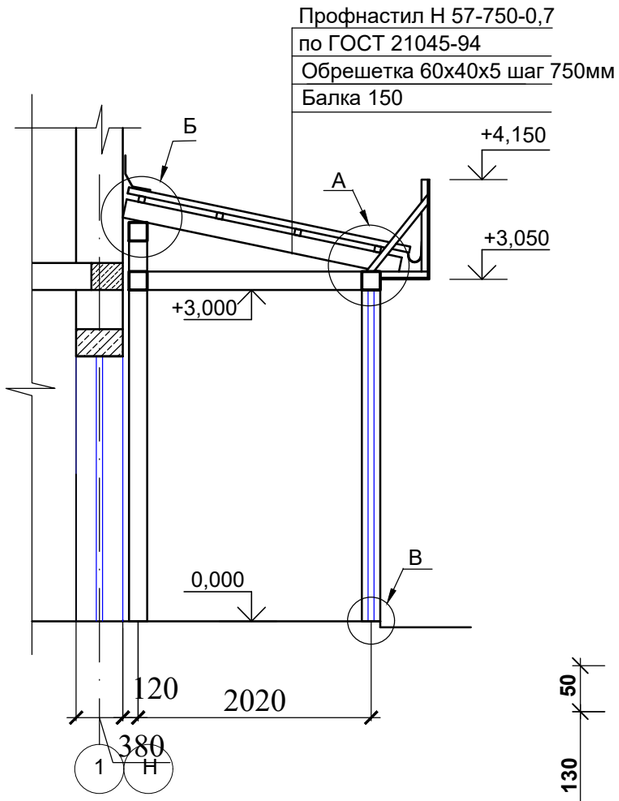

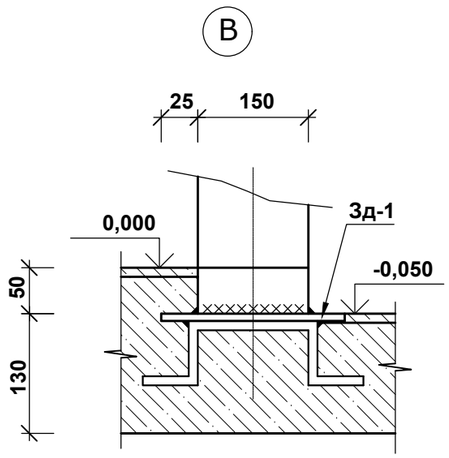

1. Изготовление конструкций производить в соответствии с требованиями СНиП РК 5.04-23-2002 "Стальные конструкции".

2. Соединение металлических элементов между собой производить ручной электродуговой сваркой электродами Э-42 ГОСТ 9467-75*, Н=6мм.

3. Длину сварных швов элементов каркаса принимать по длине контактных поверхностей стыкуемых элементов. Высоту сварных швов принимать минимальной толщине стыкуемых элементов.

4. Защиту металлических изделий от коррозии выполнить масляными красками после окончания всех сварочных работ.

5. Даный лист смотреть совместно с л. АС-6,56,57,58.

Взам. инв. N	Подпись и дата	Инв. N подл.

Изм.	Кол.уч.	Лист	№док	Подпись	Дата	15-2024 АС		
						Разработка ПСД на реконструкцию детской спортивной школы с пристройкой в с.Сагыз Кызылкогинского района		
						Физкультурно-оздоровительный комплекс.	Стадия	Лист	Листов
Разработал		Тогалиев С.			10.2024		Р	48	
Проверил		Нышанов А.			10.2024	План входного тамбура .	ТОО "BAITAU ARCHITECTS" Шымкент - 2024 год	
Н.контроль		Оспанова Г.			10.2024			

Схема расположения стоек,балок и прогонов покрытия тамбура.

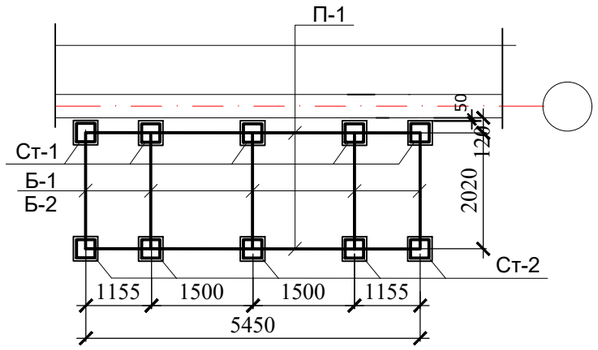

План кровли тамбура .

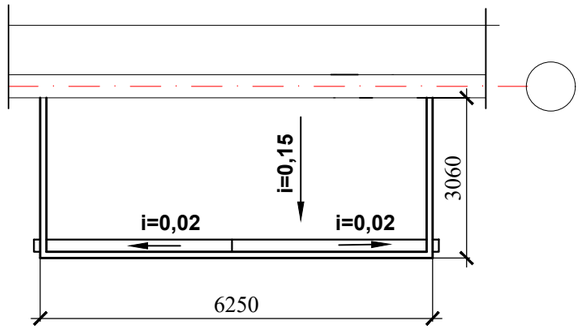

Деталь устройства потолка

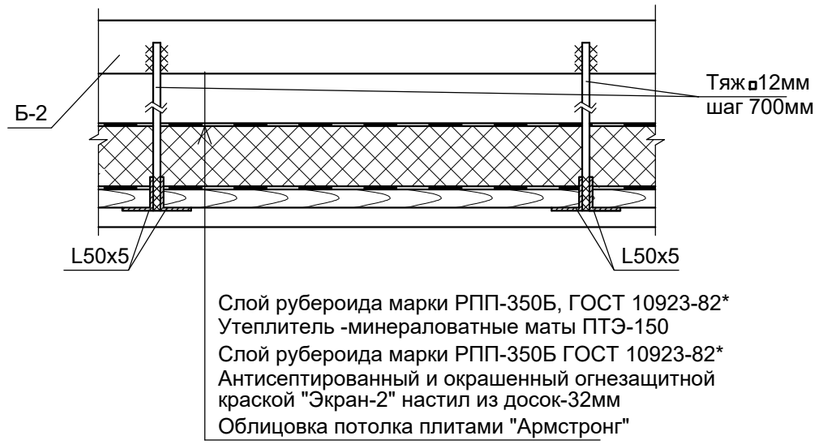

ЗД-1

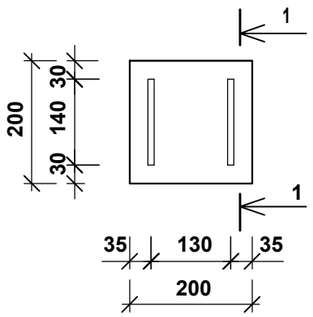

1-1

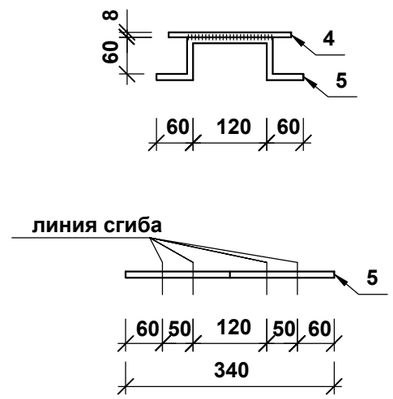

Даный лист смотреть совместно с л. АС-55,57,58.

Взам. инв. N	Подпись и дата	Инв. N подл.

Изм.	Кол.уч.	Лист	№док	Подпись	Дата
Разработал		Тогалиев С.			10.2024
Проверил		Нышанов А.			10.2024
Н.контроль		Оспанова Г.			10.2024

15-2024 АС

Разработка ПСД на реконструкцию детской спортивной школы с пристройкой в с.Сагыз Кызылкогинского района

Физкультурно-оздоровительный комплекс.

Стадия	Лист	Листов
Р	49	

Схема расположения стоек,балок и прогонов покрытия тамбура.

ТОО "BAITAU ARCHITECTS"
Шымкент - 2024 год

Спецификация конструктивных элементов

Поз.	Обозначение	Наименование	Кол.	Масса ед.,кг.	Приме-чание
		Входной тамбур			
		Металлические стойки			
Ст-1	**ГОСТ 30245-94**	**□ 140х5 L=3315**	**5**	**69,95**	
Ст-2	**ГОСТ 30245-94**	**□ 140х5 L=3000**	**5**	**63,30**	
		Металлический прогон			
П-1	**ГОСТ 30245-94**	**□ 140х5, Lобщ=16,0п.м.**		**21,10**	
		Металлические балки			
Б-1	**ГОСТ 30245-94**	**□ 140х5 L=2200**	**5**	**46,42**	
Б-2	**ГОСТ 30245-94**	**□ 140х5 L=2160**	**5**	**45,58**	
		Обрешетка			
	ГОСТ 30245-94	**□ 60х40х5 L=15,0п.м.**		**6,70**	
	ГОСТ 21045-94	**Профнастил Н57-750-0,7**	**20,0**		**м2**
1	**ГОСТ 14918-80***	**Желоб из оцинкованной кровельной стали шир. 500мм**	**4,0**		**м2**
		Парапет			
2	**ГОСТ 30245-94**	**□ 50х5 Lобщ=55,0пм**		**8,0**	
3		**Керамогранит**	**50,0**		**м2**
		Закладная деталь Зд-1	**10**	**2,93**	
4	**ГОСТ 103-94**	**Пластина -200х8 L=200мм**	**1**	**2,512**	
5	**ГОСТ 34028-2016**	**Ф10 А500 L=340мм**	**2**	**0,210**	
		Подвесной потолок			
	ГОСТ 10923-82*	**Рубероид марки РПП-350Б**			**10,0м2**
		Минераловатная плита g=150кг/м3 толщ. -100мм			**10,0м3**
		Антисептированный и окрашенный огнезащитной краской "Экран-2" настил из досок-32мм			**0,25м3**
	ГОСТ 8509-93	**L50х5 Lобщ=16,0пм**		**3,77**	
	ГОСТ 34028-2016	**D12мм А500. L=200**	**24**	**0,23**	

Даный лист смотреть совместно с л. АС-55,56,58.

Взамен инв.№

Подпись и дата

Инв № подл.

Изм.	Кол.	Лист	№док	Подпись	Дата
Разработал		Тогалиев С.			10.2024
Проверил		Нышанов А.			10.2024
Н.контроль		Оспанова Г.			10.2024

15-2024 АС

Разработка ПСД на реконструкцию детской спортивной школы с пристройкой в с.Сагыз Кызылкогинского района

Физкультурно-оздоровительный комплекс.

Стадия	Лист	Листов
	50	

Спецификация конструктивных элементов

ТОО "BAITAU ARCHITECTS" Шымкент - 2024 год

Формат А3:100

План фундамента входного тамбура .

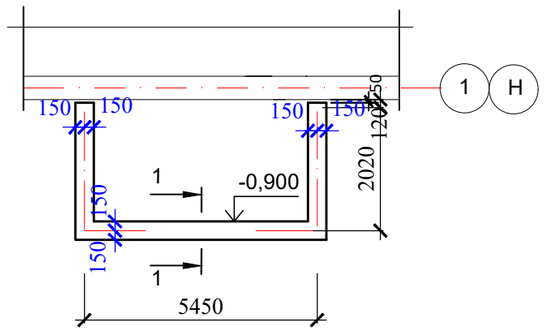

1-1

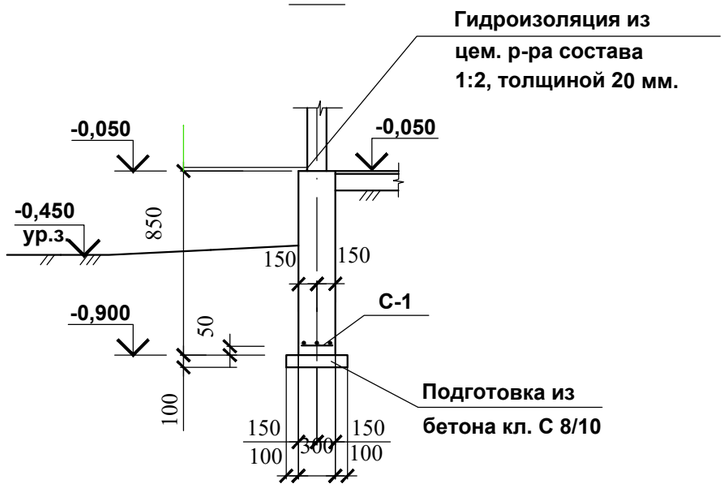

Спецификация конструктивных элементов

Поз.	Обозначение	Наименование	Кол.	Масса ед.,кг.	Приме-чание
		Монолитные фундаменты			
		Сетки			
С - 1	См. лист АС -58	С - 1 пог. м	10,2	2,091	
		Бетон кл. С12/15 ; $м^3$	3,03		
		Бетон кл. С8/10 ; $м^3$	0,50		
	На 1 пог. м	Сетка С - 1 , пог.м			
1	ГОСТ 34028-2016	Ф 10 А500 L=1000 мм	3	0,617	
2	ГОСТ 34028-2016	Ф 6 А500, L=270 мм	4	0,06	

Сетка С-1

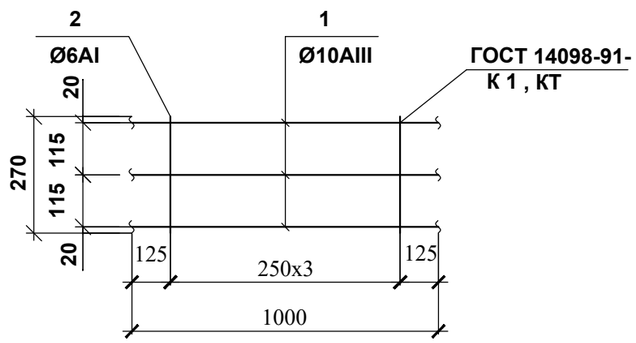

Даный лист смотреть совместно с л. АС-55.

Изм.	Кол.уч.	Лист	№док	Подпись	Дата
Разработал		Тогалиев С.			10.2024
Проверил		Нышанов А.			10.2024
Н.контроль		Оспанова Г.			10.2024

15-2024 АС

Разработка ПСД на реконструкцию детской спортивной школы с пристройкой в с.Сагыз Кызылкогинского района

Физкультурно-оздоровительный комплекс.

Стадия	Лист	Листов
Р	51	

План фундамента входного тамбура .

ТОО "BAITAU ARCHITECTS"
Шымкент - 2024 год

Взам. инв. N

Подпись и дата

Инв. N подл.

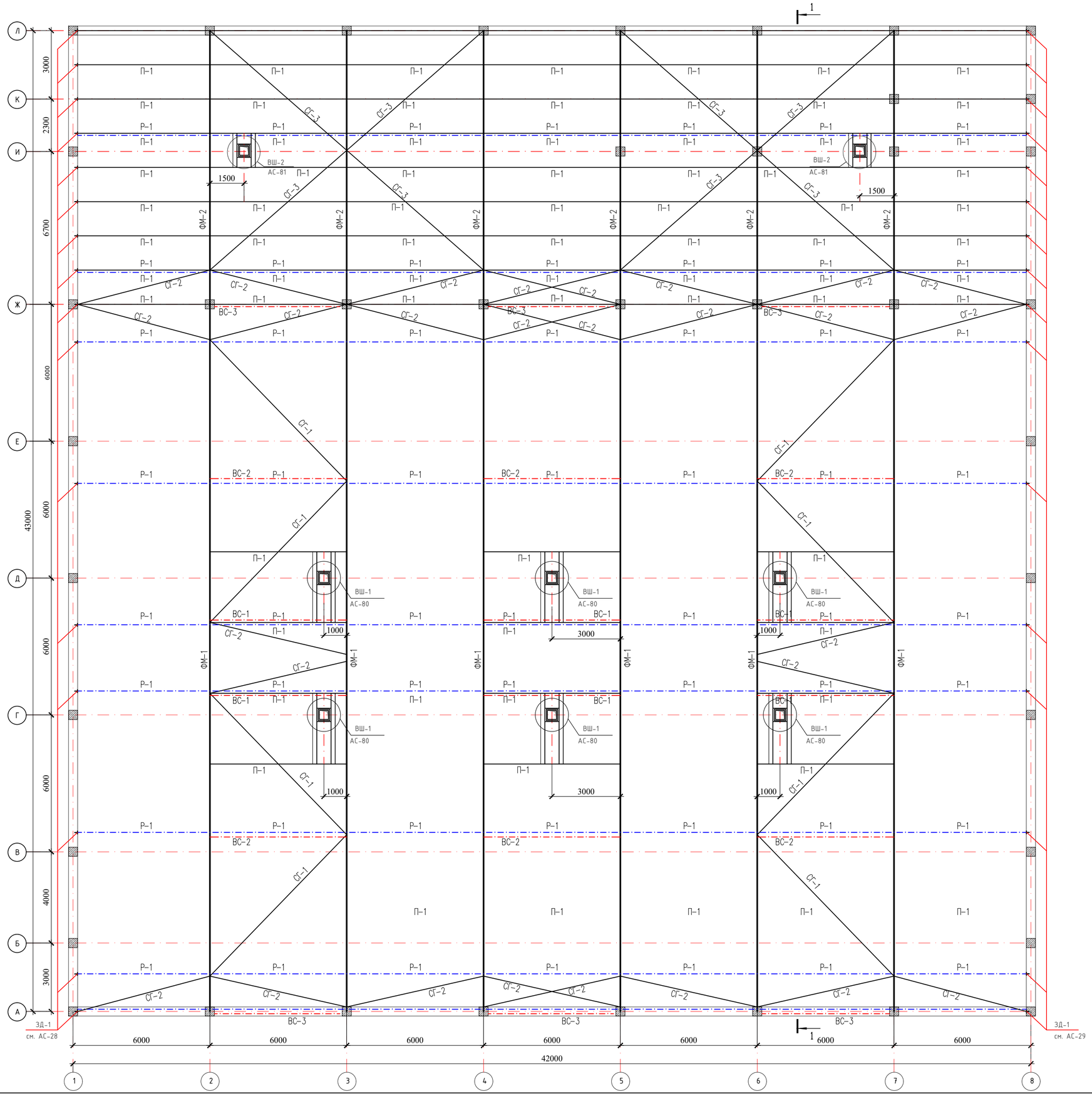

Схема блокировки

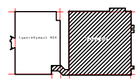

Данный лист смотреть совместно с листами АС-60 ; 78.

Изм.	Кол.	Лист	Nдок	Подпись	Дата
Разработал		Тогалиев С.			10.2024
Проверил		Нышанов А.			10.2024
Н.контроль		Оспанова Г.			10.2024

15-2024 АС

Разработка ПСД на реконструкцию детской спортивной школы с пристройкой в с.Сагиз Казыгуртинского района

Физкультурно-оздоровительный комплекс.

стадия	лист	листов
РП	52	

Схема расположения прогонов и связей по нижним поясам ферм

ТОО "BAITAU ARCHITECTS"
Шымкент – 2024 год

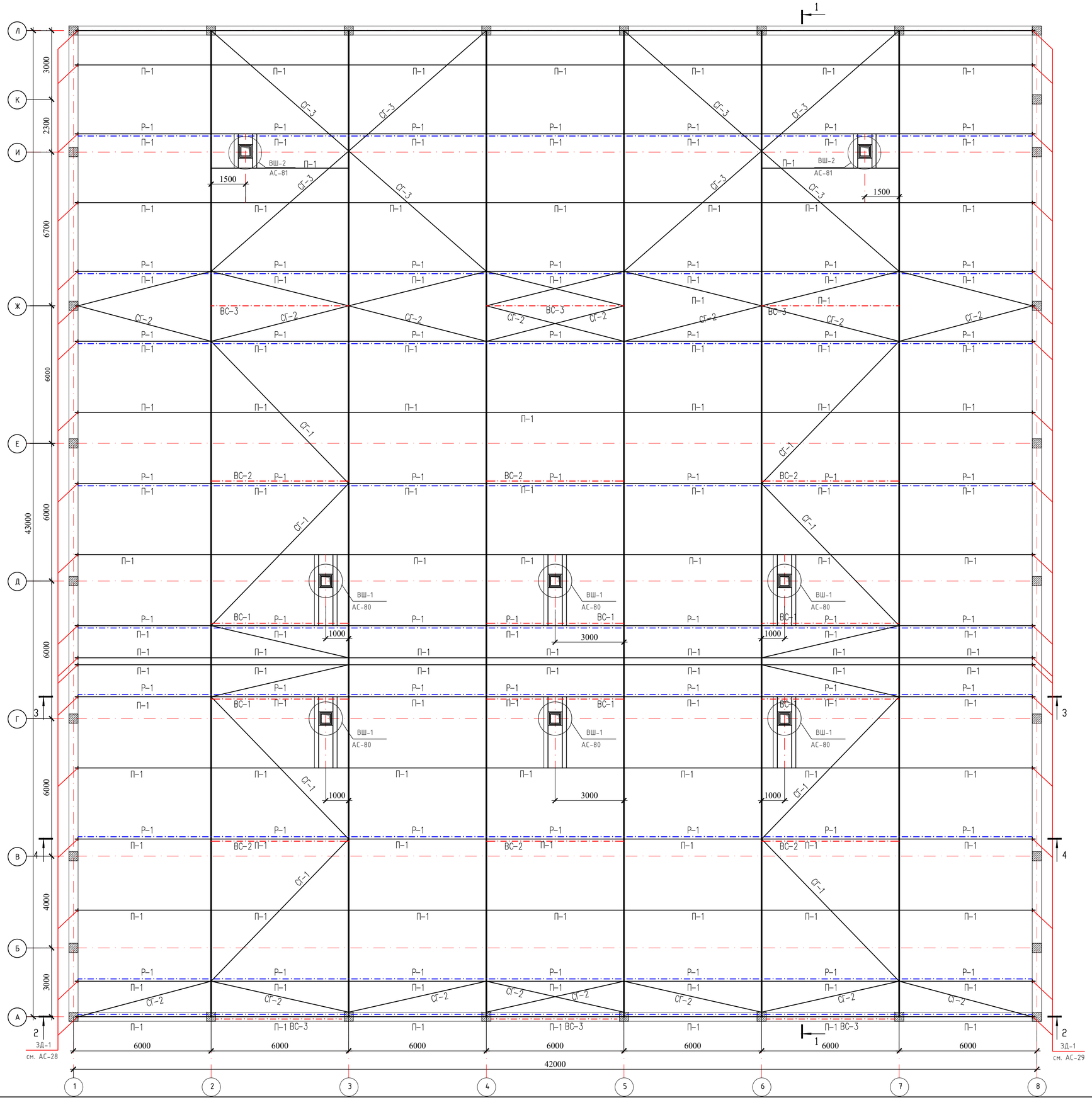

Схема блокировки

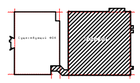

Данный лист смотреть совместно с листами АС-60 ÷ 78.

Изм.	Кол.	Лист	Nдок	Подпись	Дата
Разработал		Тогалиев С.			10.2024
Проверил		Нышанов А.			10.2024
Н.контроль		Оспанова Г.			10.2024

15-2024 АС

Разработка ПСД на реконструкцию детской спортивной школы с пристройкой в с.Сагиз Казыгуртинского района

Физкультурно-оздоровительный комплекс.

стадия	лист	листов
РП	53	

Схема расположения прогонов и связей по верхним поясам ферм

ТОО "BAITAU ARCHITECTS"
Шымкент – 2024 год

Разрез 1-1

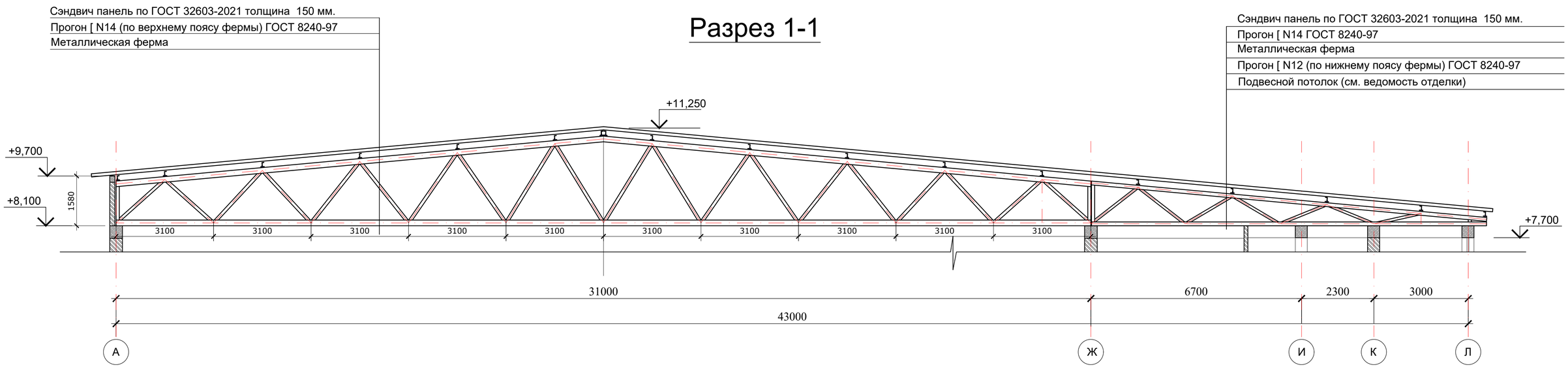

Данный лист смотреть совместно с листами АС-59, 60.

Схема блокировки

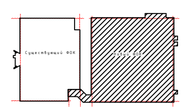

Изм.	Кол.	Лист	Nдок	Подпись	Дата	15-2024 АС		
						Разработка ПСД на реконструкцию детской спортивной школы с пристройкой в с.Сагыз Казылкогинского района		
						Физкультурно-оздоровительный комплекс.	стадия	лист	листов
							РП	54	
Разработал		Тогалиев С.			10.2024				
Проверил		Нышанов А.			10.2024	**Разрез 1-1**	ТОО "BAITAU ARCHITECTS" Шымкент - 2024 год		
Н.контроль		Оспанова Г.			10.2024				

Разрез 2-2

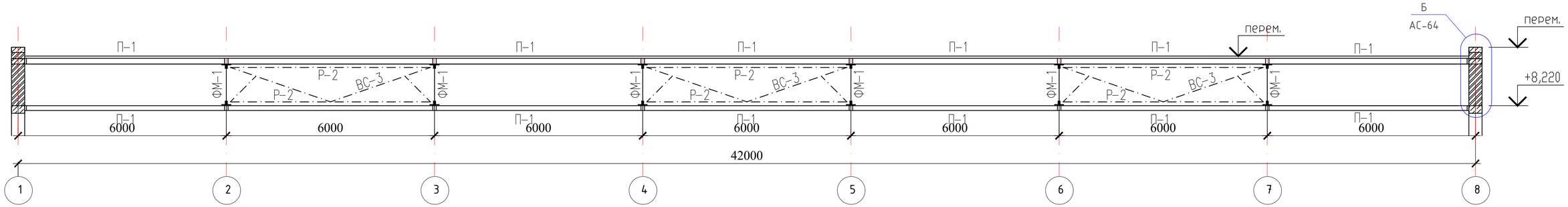

Разрез 3-3

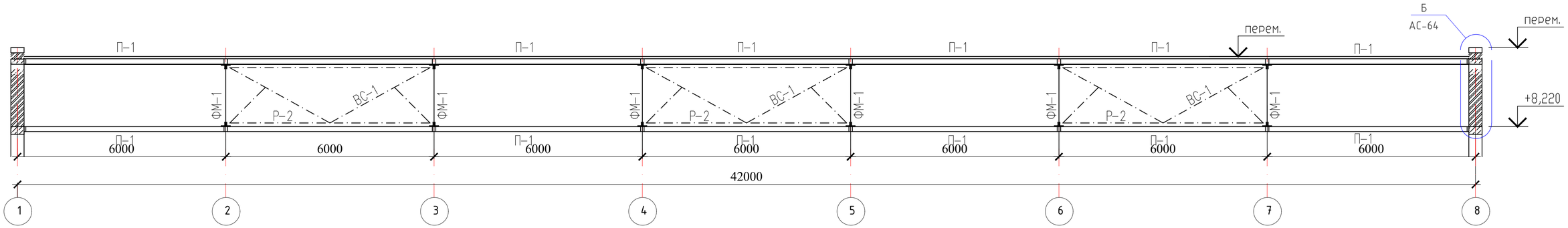

Разрез 4-4

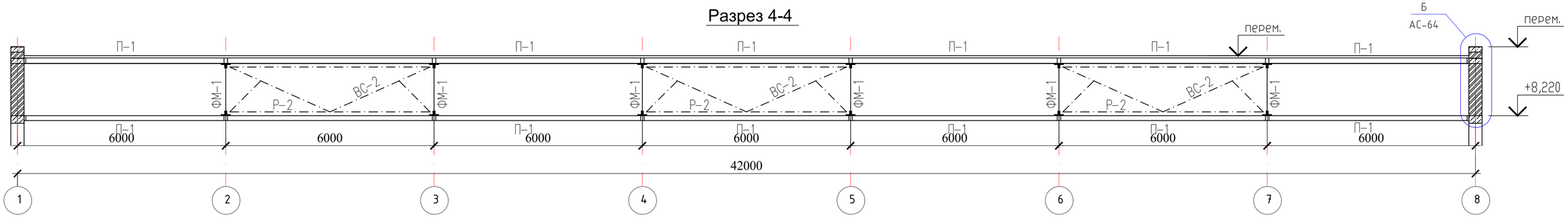

Данный лист смотреть совместно с листами АС-59, 60.

Изм.	Кол.	Лист	Nдок	Подпись	Дата
Разработал		Тогалиев С.			10.2024
Проверил		Нышанов А.			10.2024
Н.контроль		Оспанова Г.			10.2024

15-2024 АС

Разработка ПСД на реконструкцию детской спортивной школы с пристройкой в с.Сагыз Кызылкогинского района

Физкультурно-оздоровительный комплекс.

стадия	лист	листов
РП	55	

Разрез 3-3; Разрез 4-4; Разрез 2-2

ТОО "BAITAU ARCHITECTS"
Шымкент – 2024 год

Взамен инв.N

Подпись и дата

инв.Nподл.

Спецификация к схеме расположения ферм, вертикальных и горизонтальных связей

(начало)

марка поз.	Обозначение	Наименование	Кол.	Масса ед.кг.	Примечание
ФМ-1	лист АС-65	Ферма металлическая ФМ-1	6	3483,03	34830,30кг
ФМ-2	лист АС-70	Ферма металлическая ФМ-2	6	697,06	5576,48кг
ВС-1	лист АС-73	Связь вертикальная ВС-1	8	112,67	901,36кг
ВС-2	лист АС-73	Связь вертикальная ВС-2	8	103,43	827,44кг
ВС-3	лист АС-73	Связь вертикальная ВС-3	4	40,76	163,04кг
СГ-1	лист АС-75	Связь горизонтальная СГ-1	16	240,27	3844,32кг
СГ-2	лист АС-75	Связь горизонтальная СГ-2	16	153,75	2460,0кг
СГ-3	лист АС-76	Связь горизонтальная СГ-3	8	144,84	1158,72кг
Р-1	лист АС-77	Распорка Р-1	56	111,72	6256,32кг
Р-2	лист АС-77	Распорка Р-2	16	94,44	1511,04кг
П-1	лист АС-77	Прогон П-1	84	86,80	7291,20кг
Б-1	лист АС-77	Балка Б-1			362,46кг

1. Металлопрокат, применяемый в проекте, соответствует "Сокращенному сортаменту металлопроката для применения в строительных стальных конструкциях.
2. Марки стали применяемого металлопрката оговорены в технической спецификации стали и приняты согласно СНиП II-23-81* изд 1990г. "Стальные конструкции. Нормы проектирования" (приложение 2 табл. 55).
3. Изготовление металлоконструкций следует СНиП III-18-75 "Правила производства и приемки работ металлических конструкций", монтаж конструкций - в соответствии с указаниями СНиП 3.03.01-87 "Несущие и ограждающие конструкции".
4. Все заводские соединения - сварные, монтажные на болтах класса В (нормальной точности) и монтажной сварке. Заводские угловые швы предпочтительно выполнять полуавтоматической сваркой в среде углекислого газа проволокой сплошного сечения диаметром 2мм в нижнемположении. Монтажные швы выполняются ручной электродуговой сваркойв любом пространственном положении для монтажных болтовых соединений предусмотренны болты М16, М20 класса точности В, с обязательной установкой пружинных шайб или контргаек. Отверстия для болтов М16, М20 19мм и 23мм соответственно. Сварку производить электродами типа Э-42 по ГОСТ 9467-75. Катет неоговоренных швов h=6мм.
5. Степень очистки поверхности стальных конструкций - II по ГОСТ 9.402-80.
6. Антикоррозийная защита разработана в соответствии со СНиП РК 2.01-19-2004 "Защита строительных конструкций от коррозии". Окраску производить двумя слоями эмали ПФ -1189-2 слоя (толщина 50÷60мкм) по грунтовке ГФ-020 - 1 слой.
7. В целях увеличения предела огнестойкости до 0,75 часа (СНиП 2.08.01-89 п.1.39) по поверхности металлических элементов каркаса нанести огнезащитное покрытие ВПМ-2 по ГОСТ 25131-82 за 2 раза.
8. Акты на скрытые работы должны быть составлены по форме, приведенной в приложении 6 СНиП РК 1.03-06-2002 "Организация строительного производства".
Акты промежуточной приемки ответственных конструкций должны быть составлены по форме, приведенной в приложении 7. СНиП РК 1.03-06-2002

Взамен инв.№

Подпись и дата

Инв № подл.

Изм.	Кол.	Лист	Nдок	Подпись	Дата
Разработал		Тогалиев С.			10.2024
Проверил		Нышанов А.			10.2024
Н.контроль		Оспанова Г.			10.2024

15-2024 АС

Разработка ПСД на реконструкцию детской спортивной школы с пристройкой в с.Сагыз Кызылкогинского района

Физкультурно-оздоровительный комплекс.

стадия	лист	листов
РП	56	

Спецификация к схеме расположения ферм, вертикальных и горизонтальных связей

ТОО "BAITAU ARCHITECTS"
Шымкент - 2024 год

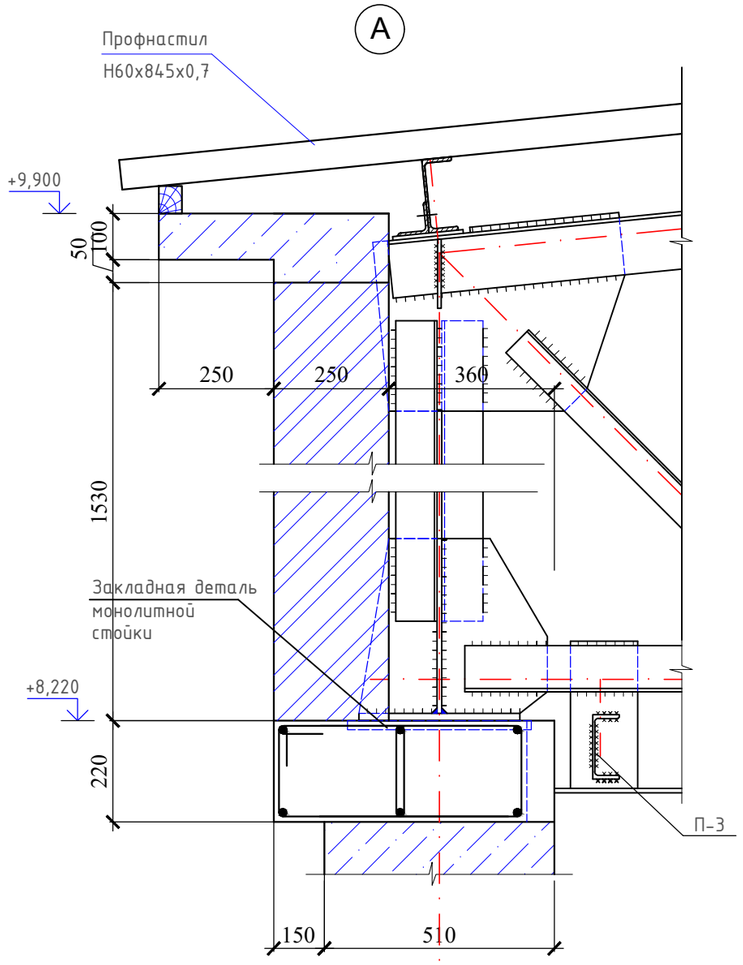

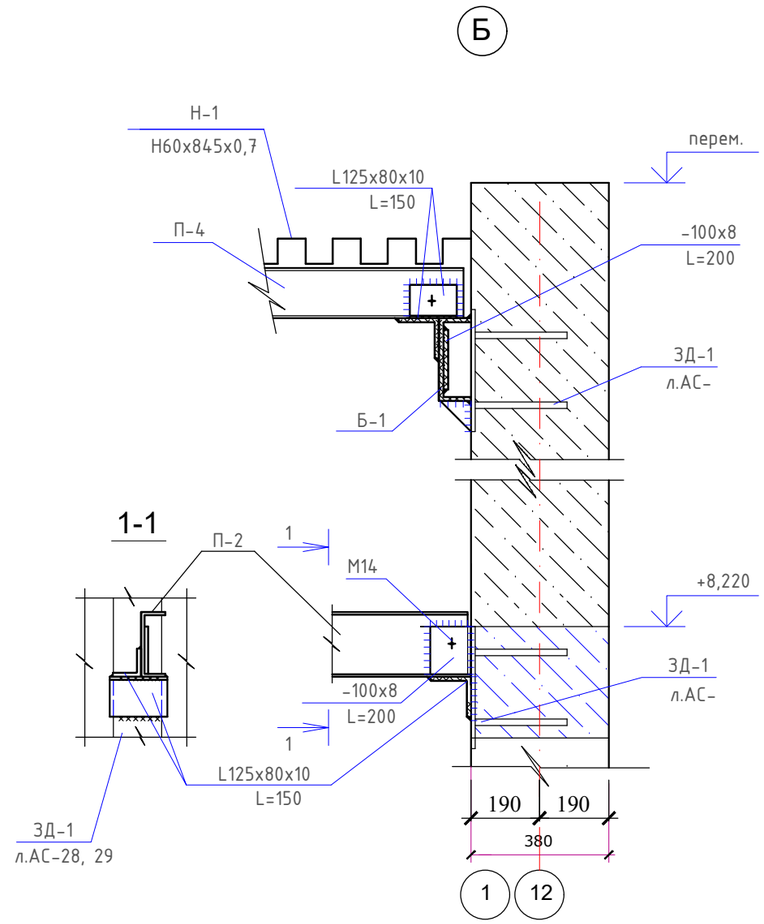

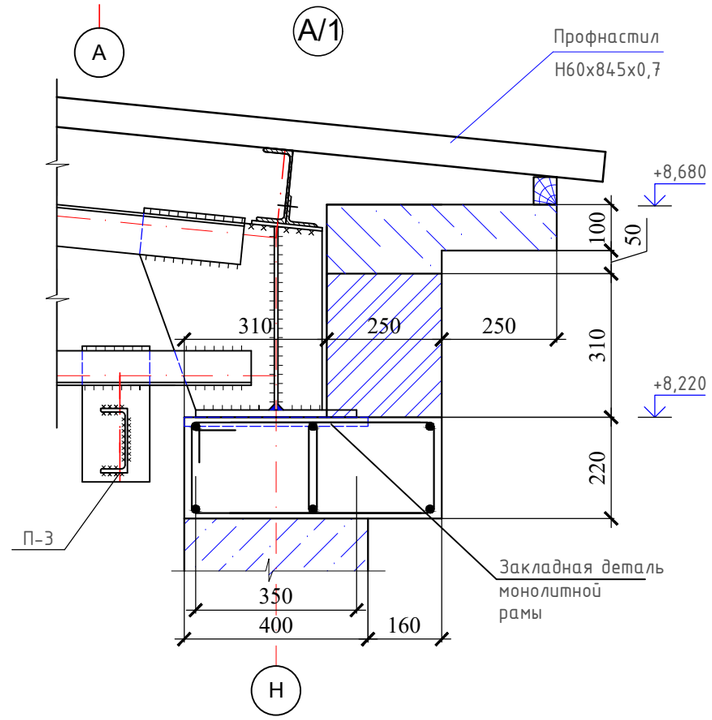

1. Данный лист см. совместно с листами АС – 61, 62.

Изм.	Кол.	Лист	Nдок	Подпись	Дата
Разработал		Тогалиев С.			10.2024
Проверил		Нышанов А			10.2024
Н.контроль		Оспанова Г.			10.2024

15-2024 АС

Разработка ПСД на реконструкцию детской спортивной школы с пристройкой в с.Сагыз Кызылкогинского района

Физкультурно-оздоровительный комплекс.

стадия	лист	листов
РП	57	

Узлы А, Б

ТОО "BAITAU ARCHITECTS"
Шымкент – 2024 год

Взамен инв.№

Подпись и дата

Инв № подл.

Геометрическая схема фермы ФМ-1

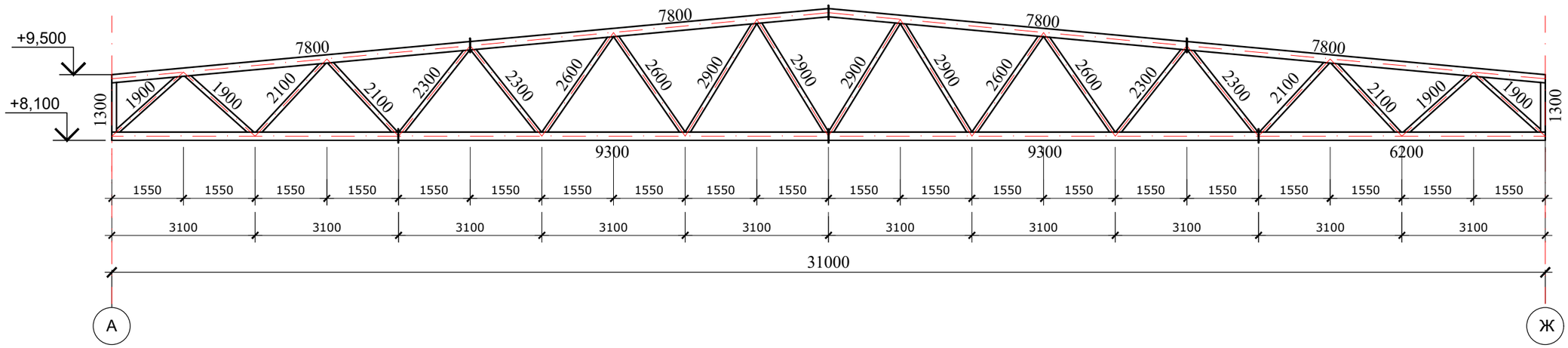

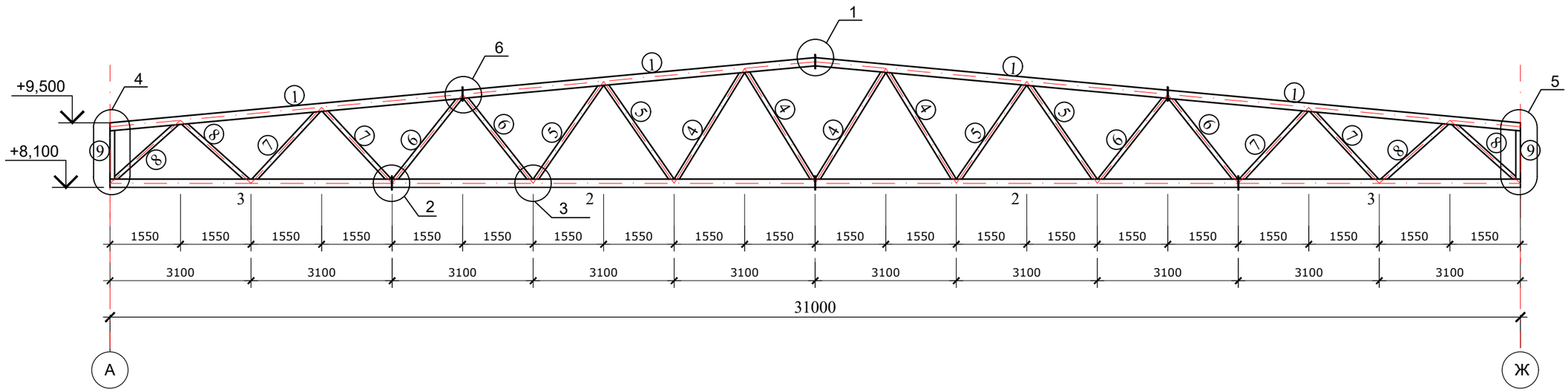

1. Данный лист см. совместно с листами АС – 61, 62.

Изм.	Кол.	Лист	Nдок	Подпись	Дата
Разработал		Тогалиев С.			10.2024
Проверил		Нышанов А.			10.2024
Н.контроль		Оспанова Г.			10.2024

15-2024 АС

Разработка ПСД на реконструкцию детской спортивной школы с пристройкой в с.Сагыз Кызылкогинского района

Физкультурно-оздоровительный комплекс.

стадия	лист	листов
РП	58	

Геометрическая схема фермы ФМ-1; Монтажная схема фермы ФМ-1

ТОО "BAITAU ARCHITECTS"
Шымкент – 2024 год

Взамен инв.№

Подпись и дата

Инв № подл.

1

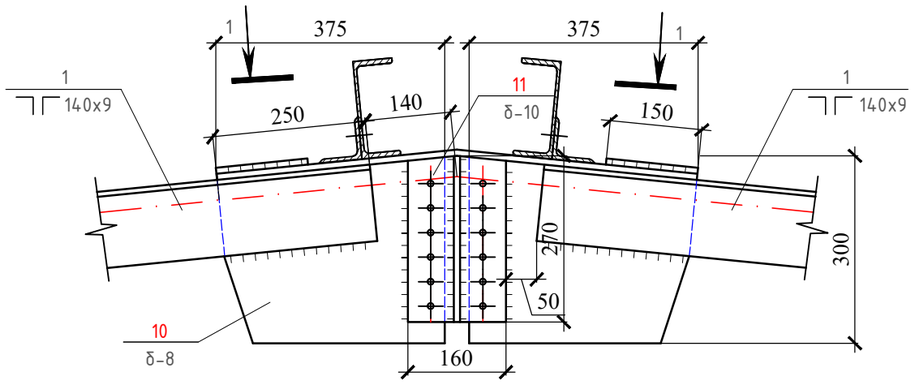

2

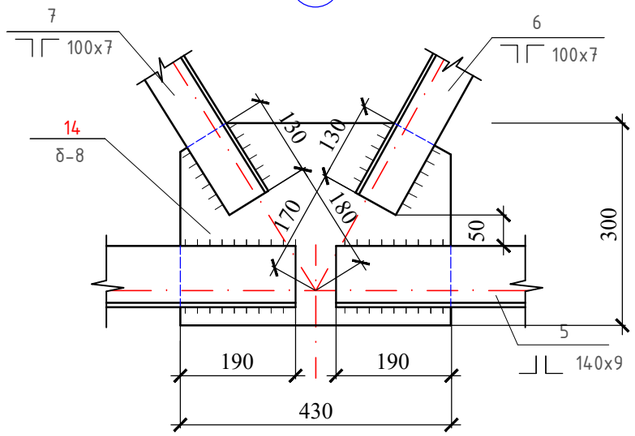

1-1

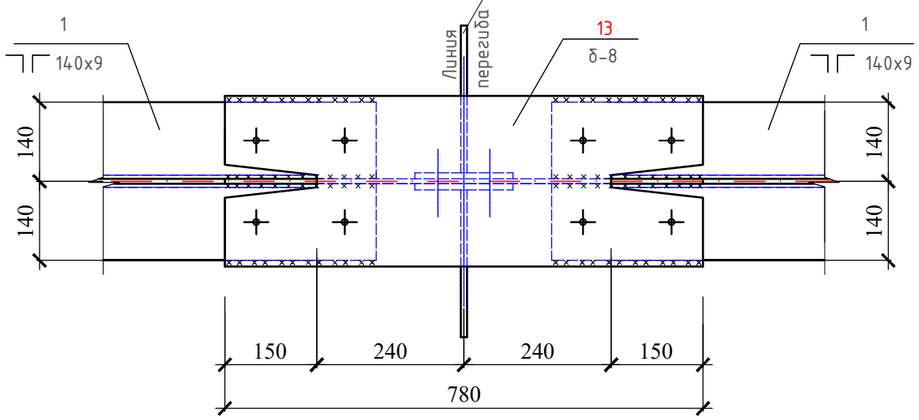

3

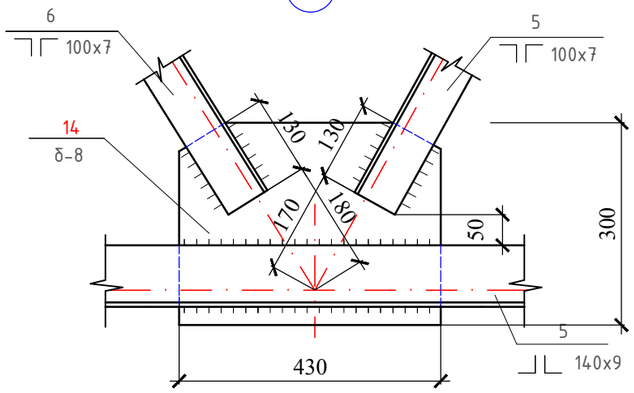

1. Общие указания смотри лист АС-63.
2. Сварку элементов конструкций производить по ГОСТ 5264-80* электродами типа Э46А ПО ГОСТ9467-75*.
3. Сварные швы принять в соответствии с таб, 39 СНиП РК5.04-23-2002.
4. Данный лист см. совместно с листами АС - 65.

Изм.	Кол.	Лист	Nдок	Подпись	Дата	15-2024 АС		
						Разработка ПСД на реконструкцию детской спортивной школы с пристройкой в с.Сагыз Кызылкогинского района		
Разработал		Тогалиев С.			10.2024	Физкультурно-оздоровительный комплекс.	стадия	лист	листов
Проверил		Нышанов А.			10.2024		РП	59	
Н.контроль		Оспанова Г.			10.2024	Узлы 1, 2, 3	ТОО "BAITAU ARCHITECTS" Шымкент - 2024 год		

Взамен инв.№

Подпись и дата

Инв № подл.

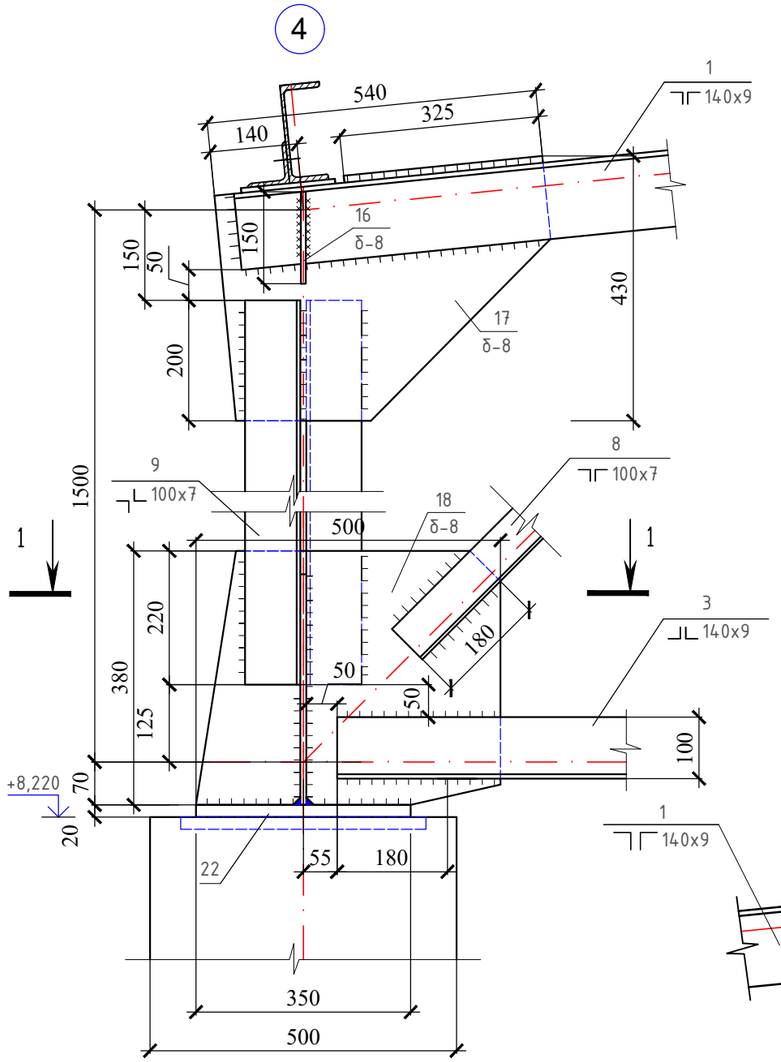

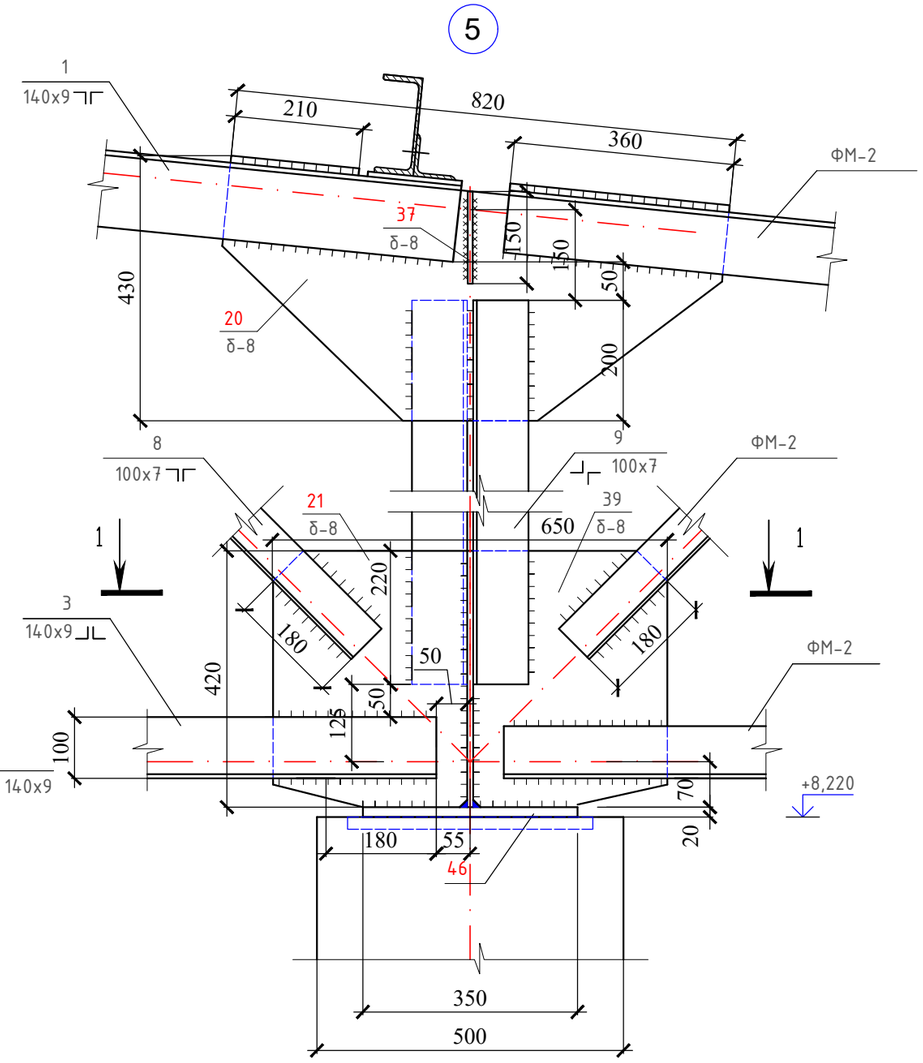

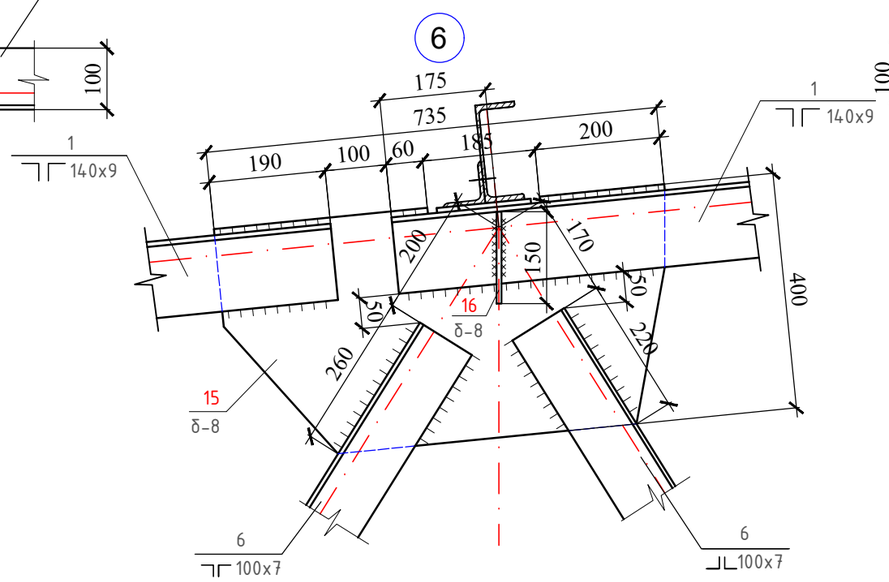

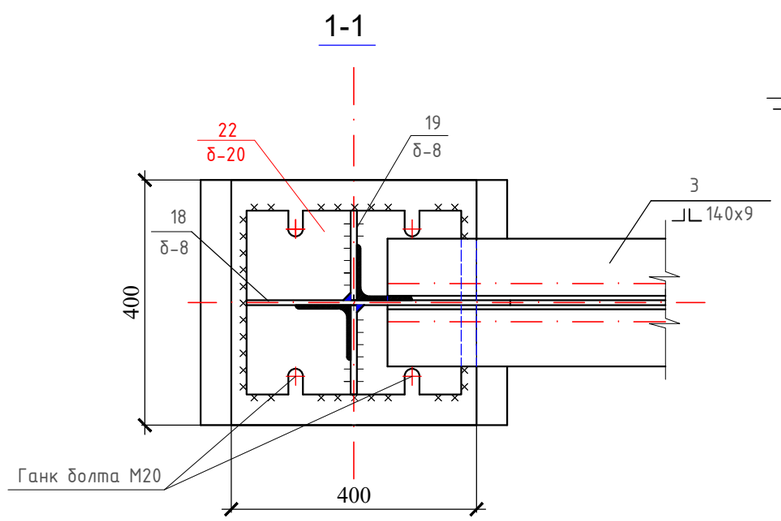

1. Общие указания смотри лист АС-63.
2. Сварку элементов конструкций производить по ГОСТ 5264-80* электродами типа Э46А ПО ГОСТ9467-75*.
3. Сварные швы принять в соответствии с таб, 39 СНиП РК5.04-23-2002.
4. Данный лист см. совместно с листами АС - 65.

Изм.	Кол.	Лист	Nдок	Подпись	Дата	15-2024 АС		
						Разработка ПСД на реконструкцию детской спортивной школы с пристройкой в с.Сагыз Кызылкогинского района		
						Физкультурно-оздоровительный комплекс.	стадия	лист	листов
							РП	60	
Разработал		Тогалиев С.			10.2024	**Узлы 4, 5, 6**	ТОО "BAITAU ARCHITECTS" Шымкент - 2024 год		
Проверил		Нышанов А.			10.2024				
Н.контроль		Оспанова Г.			10.2024				

Взамен инв.№

Подпись и дата

Инв № подл.

Спецификация конструктивных элементов ФМ-1

(начало)

марка поз.	Обозначение	Наименование		Кол.	Масса ед.кг.	Примечание
1	ГОСТ 8509-93	⌉⌈ 140x9	L=7800	4	302,64	1210,56
2	ГОСТ 8509-93	⌉⌈ 140x9	L=9300	2	360,84	721,68
3	ГОСТ 8509-93	⌉⌈ 140x9	L=6200	2	240,56	481,12
4	ГОСТ 8509-93	⌋⌊ 100x7	L=2900	4	62,64	250,56
5	ГОСТ 8509-93	⌋⌊ 100x7	L=2600	4	52,16	224,64
6	ГОСТ 8509-93	⌋⌊ 100x7	L=2300	4	49,68	198,72
7	ГОСТ 8509-93	⌋⌊ 100x7	L=2100	4	45,36	181,44
8	ГОСТ 8509-93	⌋⌊ 100x7	L=1900	4	41,04	164,16
9	ГОСТ 8509-93	⌋⌊ 100x7	L=1300	2	28,08	56,16
10	ГОСТ 103-87	-400x8	L=540	2	13,57	27,14
11	ГОСТ 103-87	-160x8	L=270	2	2,71	5,42
12	ГОСТ 103-87	-240x8	L=270	2	4,07	8,14
13	ГОСТ 103-87	-280x8	L=780	1	13,72	13,72
14	ГОСТ 103-87	-430x8	L=510	10	13,77	137,70
15	ГОСТ 103-87	-400x8	L=735	8	23,08	184,64
16	ГОСТ 103-87	-150x8	L=200	8	1,88	15,04
17	ГОСТ 103-87	-430x8	L=540	1	14,58	14,58
18	ГОСТ 103-87	-380x8	L=410	1	9,79	9,79
19	ГОСТ 103-87	-150x8	L=380	4	3,58	14,32
20	ГОСТ 103-87	-430x8	L=610	1	16,47	16,47
21	ГОСТ 103-87	-380x8	L=470	1	11,22	11,22
22	ГОСТ 103-87	-300x20	L=350	2	16,49	32,98
	Всего:					3448,54кг.
	Вес наплавленного металла 1%					34,49кг.
	Всего:					3483,03кг.

1. Данный лист смотреть совместно с л. АС-65.

Спецификация конструктивных элементов ФМ-2

марка поз.	Обозначение	Наименование		Кол.	Масса ед.кг.	Примечание
1	ГОСТ 8509-93	⌉⌈ 90x6	L=12000	2	258,96	517,92
2	ГОСТ 8509-93	⌉⌈ 50x5	L=1800	2	13,57	27,14
3	ГОСТ 8509-93	⌉⌈ 50x5	L=1600	2	12,06	24,12
4	ГОСТ 8509-93	⌉⌈ 50x5	L=1400	2	10,56	21,12
5	ГОСТ 8509-93	⌉⌈ 50x5	L=1200	2	9,05	18,10
6	ГОСТ 103-87	-320x8	L=560	1	11,25	11,25
7	ГОСТ 103-87	-100x8	L=150	4	0,94	3,76
8	ГОСТ 103-87	-330x8	L=480	1	9,95	9,95
9	ГОСТ 103-87	-150x8	L=330	2	3,11	6,22
10	ГОСТ 103-87	-300x16	L=350	2	13,19	26,38
11	ГОСТ 103-87	-390x8	L=440	1	10,78	10,78
12	ГОСТ 103-87	-150x8	L=400	2	3,77	7,54
13	ГОСТ 103-87	-320x8	L=535	4	10,75	43,0
14	ГОСТ 103-87	-420x8	L=470	5	12,40	62,0
15	ГОСТ 103-87	-310x8	L=390	1	7,59	7,59
16	ГОСТ 103-87	-270x8	L=490	1	8,31	8,31
17	ГОСТ 103-87	-150x8	L=160	8	1,51	12,08
18	ГОСТ 103-87	-150x8	L=300	3	2,83	8,49
	Итого:					690,16кг
	Вес наплавленного металла 1%					6,90кг.
	Всего:					697,06кг.

Взамен инв.№

Подпись и дата

Инв № подл.

Изм.	Кол.	Лист	Nдок	Подпись	Дата
Разработал		Тогалиев С.			10.2024
Проверил		Нышанов А.			10.2024
Н.контроль		Оспанова Г.			10.2024

15-2024 АС

Разработка ПСД на реконструкцию детской спортивной школы с пристройкой в с.Сагыз Кызылкогинского района

Физкультурно-оздоровительный комплекс.

стадия	лист	листов
РП	61	

Спецификация конструктивных элементов ФМ-1, ФМ-2

ТОО "BAITAU ARCHITECTS"
Шымкент - 2024 год

Геометрическая схема фермы ФМ-2

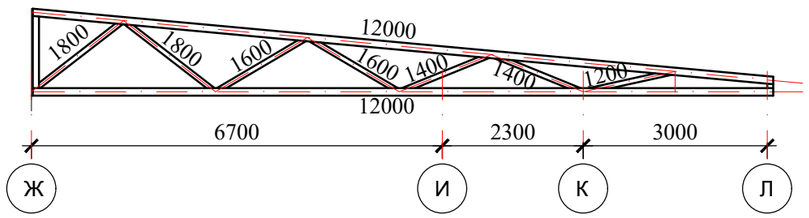

Монтажная схема фермы ФМ-2

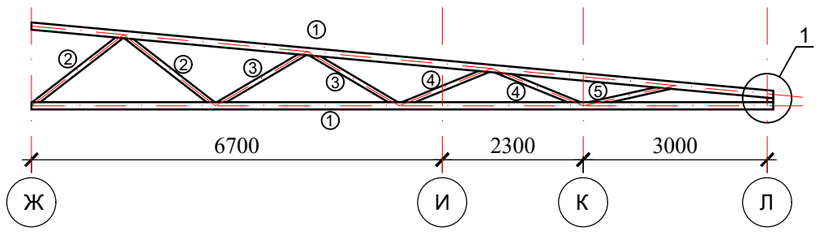

1

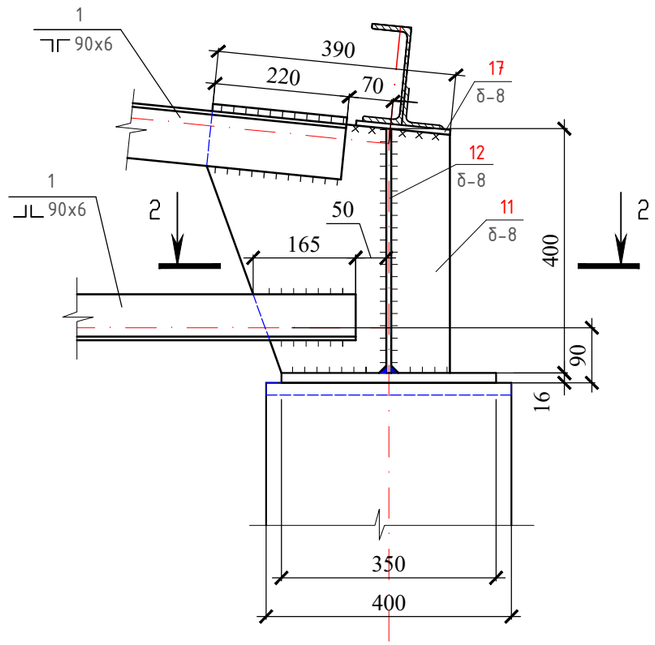

2-2

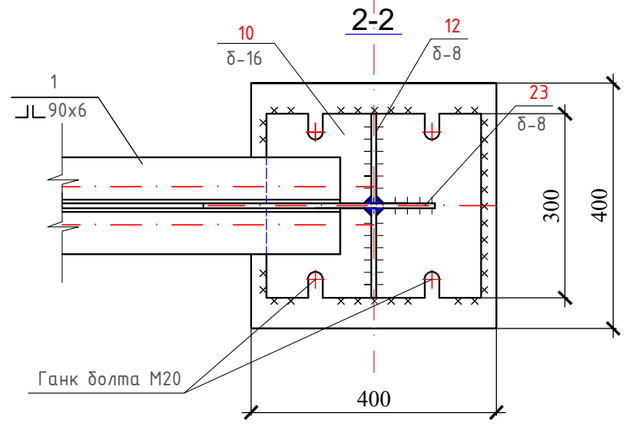

Данный лист смотреть совместно с листами АС-71, 72.

Изм.	Кол.	Лист	Nдок	Подпись	Дата
Разработал		Тогалиев С.			10.2024
Проверил		Нышанов А.			10.2024
Н.контроль		Оспанова Г.			10.2024

15-2024 АС

Разработка ПСД на реконструкцию детской спортивной школы с пристройкой в с.Сагыз Кызылкогинского района

Физкультурно-оздоровительный комплекс.

стадия	лист	листов
РП	62	

Геометрическая схема фермы ФМ-2; Монтажная схема фермы ФМ-2

ТОО "BAITAU ARCHITECTS"
Шымкент - 2024 год

Взамен инв.N

Подпись и дата

инв.Nподл.

ВС-1

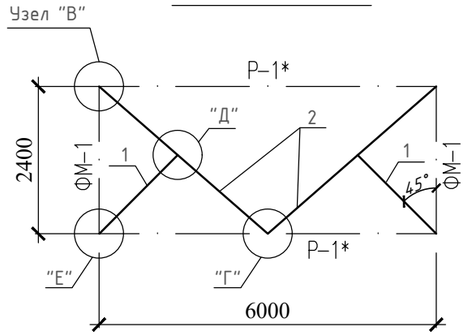

ВС-2

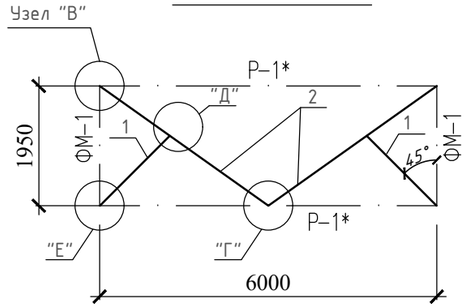

ВС-3

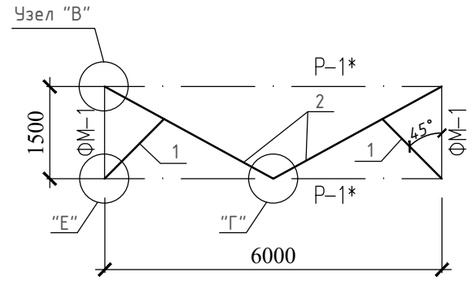

В

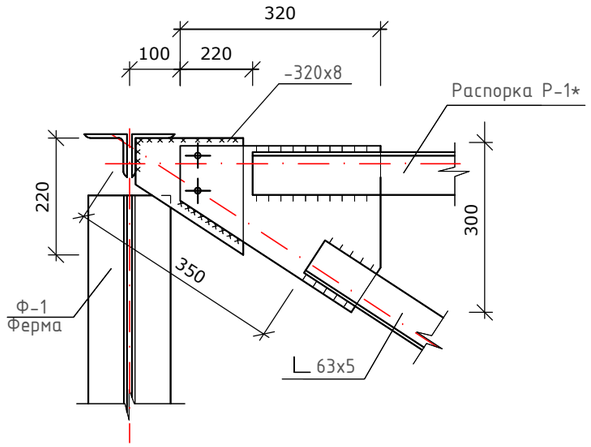

Д

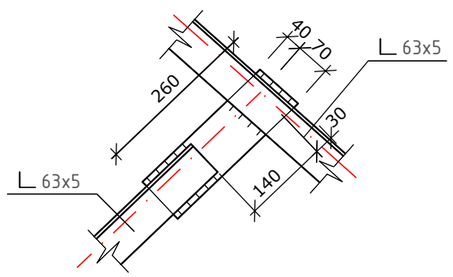

Е

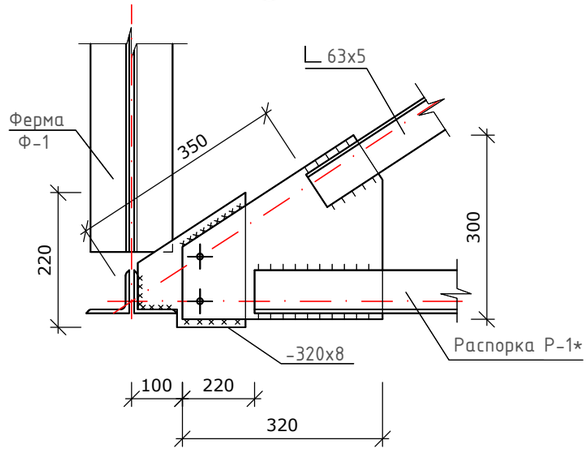

Г

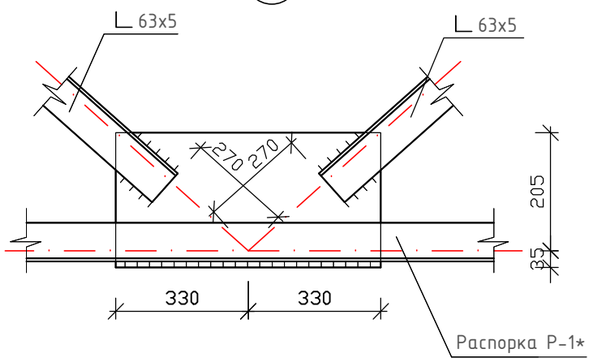

Данный лист см. совместно с листами АС - 74.

Изм.	Кол.	Лист	Nдок	Подпись	Дата
Разработал		Тогалиев С.			10.2024
Проверил		Нышанов А.			10.2024
Н.контроль		Оспанова Г.			10.2024

15-2024 АС

Разработка ПСД на реконструкцию детской спортивной школы с пристройкой в с.Сагыз Кызылкогинского района

Физкультурно-оздоровительный комплекс.

стадия	лист	листов
РП	63	

Вертикальные связи ВС-1, ВС-2, ВС-3, Узлы В, Г, Д, Е

ТОО "BAITAU ARCHITECTS"
Шымкент - 2024 год

Взамен инв.№

Подпись и дата

Инв № подл.

Спецификация конструктивных элементов

(начало)

Марка поз.	Обозначение	Наименование	Кол. шт	Масса ед.кг	Примеч.
		Связь вертикальная ВС-1		112,67кг	
1	ГОСТ 8509-93	∟63х5 L=1810	2	8,71	17,42кг
2	ГОСТ 8509-93	∟63х5 L=3650	2	17,56	35,12кг
	ГОСТ 103-76	-240х8 L=660	1	9,69	9,69кг
	ГОСТ 103-76	-300х8 L=320	4	6,03	24,12кг
	ГОСТ 103-76	-220х8 L=320	4	4,42	17,68кг
	ГОСТ 103-76	-260х8 L=110	2	1,80	3,60кг
	ГОСТ 103-76	-100х8 L=100	8	0,63	5,04кг
		Связь вертикальная ВС-2		112,67кг	
1	ГОСТ 8509-93	∟63х5 L=1590	2	7,65	15,30кг
2	ГОСТ 8509-93	∟63х5 L=3390	2	16,30	32,60кг
	ГОСТ 103-76	-240х8 L=660	1	9,69	9,69кг
	ГОСТ 103-76	-300х8 L=320	4	6,03	24,12кг
	ГОСТ 103-76	-220х8 L=320	4	4,42	17,68кг
	ГОСТ 103-76	-260х8 L=110	2	1,80	3,60кг
	ГОСТ 103-76	-100х8 L=100	8	0,63	5,04кг
		Связь вертикальная ВС-3		103,43кг	
1	ГОСТ 8509-93	∟63х5 L=1370	2	6,59	13,18кг
2	ГОСТ 8509-93	∟63х5 L=3130	2	15,06	30,12кг
	ГОСТ 103-76	-240х8 L=660	1	9,69	9,69кг
	ГОСТ 103-76	-300х8 L=320	4	6,03	24,12кг
	ГОСТ 103-76	-220х8 L=320	4	4,42	17,68кг
	ГОСТ 103-76	-260х8 L=110	2	1,80	3,60кг
	ГОСТ 103-76	-100х8 L=100	8	0,63	5,04кг

Спецификация конструктивных элементов

(начало)

Марка поз.	Обозначение	Наименование	Кол. шт	Масса ед.кг	Примеч.
		Связь горизонтальная СГ-1		244,50кг	
	ГОСТ 8509-93	┐L 110х7 L=8540	1	197,96	197,96кг
	ГОСТ 103-76	-340х8 L=340	2	7,26	14,52кг
	ГОСТ 103-76	-320х8 L=250	2	5,02	10,04кг
	ГОСТ 103-76	-100х8 L=250	14	1,57	21,98кг
		Связь горизонтальная СГ-2		141,92кг	
	ГОСТ 8509-93	┐L 90х6 L=6000	1	99,96	99,96кг
	ГОСТ 103-76	-340х8 L=340	2	7,26	14,52кг
	ГОСТ 103-76	-320х8 L=250	2	5,02	10,04кг
	ГОСТ 103-76	-100х8 L=230	12	1,45	17,40кг
		Связь горизонтальная СГ-3		256,99кг	
	ГОСТ 8509-93	┐L 110х7 L=8850	1	210,45	210,45кг
	ГОСТ 103-76	-340х8 L=340	2	7,26	14,52кг
	ГОСТ 103-76	-320х8 L=250	2	5,02	10,04кг
	ГОСТ 103-76	-100х8 L=250	14	1,57	21,98кг

Данный лист см. совместно с листами АС - 73.

1. Данный лист смотреть совместно с л. АС-76.
2. Сварку элементов конструкций производить по ГОСТ 5264-80* электродами типа Э46А ПО ГОСТ9467-75*.
3. Сварные швы принять в соответствии с таб, 39 СНиП РК5.04-23-2002.

Взамен инв.№

Подпись и дата

Инв № подл.

Изм.	Кол.	Лист	Nдок	Подпись	Дата
Разработал		Тогалиев С.			10.2024
Проверил		Нышанов А.			10.2024
Н.контроль		Оспанова Г.			10.2024

15-2024 АС

Разработка ПСД на реконструкцию детской спортивной школы с пристройкой в с.Сагыз Кызылкогинского района

Физкультурно-оздоровительный комплекс.

стадия	лист	листов
РП	64	

Спецификация конструктивных элементов

ТОО "BAITAU ARCHITECTS"
Шымкент - 2024 год

Спецификация конструктивных элементов

(начало)

Марка поз.	Обозначение	Наименование	Кол. шт	Масса ед.кг	Примеч.
		Прогон П-1			
	ГОСТ 8240-97	[16 L=6000	1	85,20	85,20кг
	ГОСТ 8509-93	L 70х6 L=250	1	1,60	1,60кг
		Балка Б-1			362,46кг
	ГОСТ 8240-97	[18 L=21,0 п.м.		16,3	342,30кг
	ГОСТ 103-76	-100х8 L=200	16	1,26	20,16кг
		Распорка Р-1		111,72кг	
	ГОСТ 8509-93	┐L 90х6 L=6000	1	99,96	99,96кг
	ГОСТ 103-76	-250х8 L=125	2	1,96	3,92кг
	ГОСТ 103-76	-260х8 L=240	2	3,92	7,84кг

Узел крепления прогонов к нижнему поясу фермы

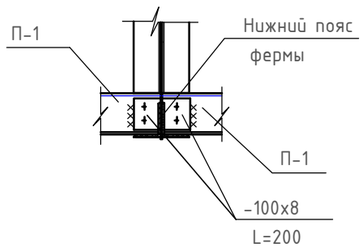

Деталь крепления подвесного потолка

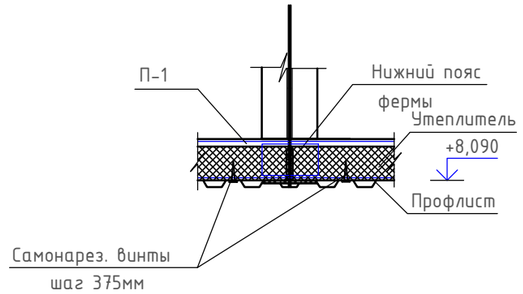

Ж

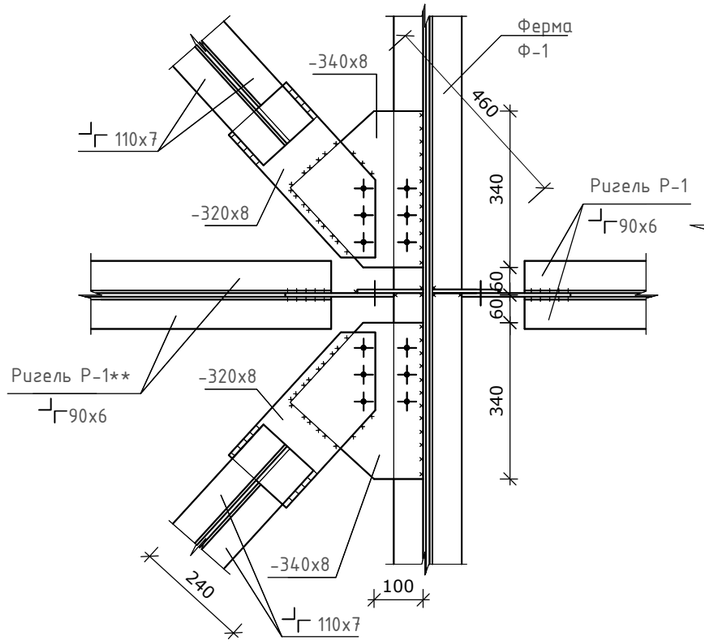

И

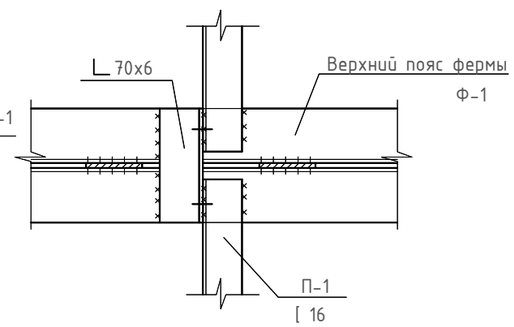

1. Данный лист смотреть совместно с л. АС-59, 60.
2. Сварку элементов конструкций производить по ГОСТ 5264-80* электродами типа Э46А ПО ГОСТ9467-75*.
3. Сварные швы принять в соответствии с таб, 39 СНиП РК5.04-23-2002.

Изм.	Кол.	Лист	Nдок	Подпись	Дата
Разработал		Тогалиев С.			10.2024
Проверил		Нышанов А.			10.2024
Н.контроль		Оспанова Г.			10.2024

15-2024 АС

Разработка ПСД на реконструкцию детской спортивной школы с пристройкой в с.Сагыз Кызылкогинского района

Физкультурно-оздоровительный комплекс.

стадия	лист	листов
РП	65	

Узел Ж, И; Спецификация конструктивных элементов

ТОО "BAITAU ARCHITECTS"
Шымкент – 2024 год

Взамен инв.№

Подпись и дата

Инв № подл.

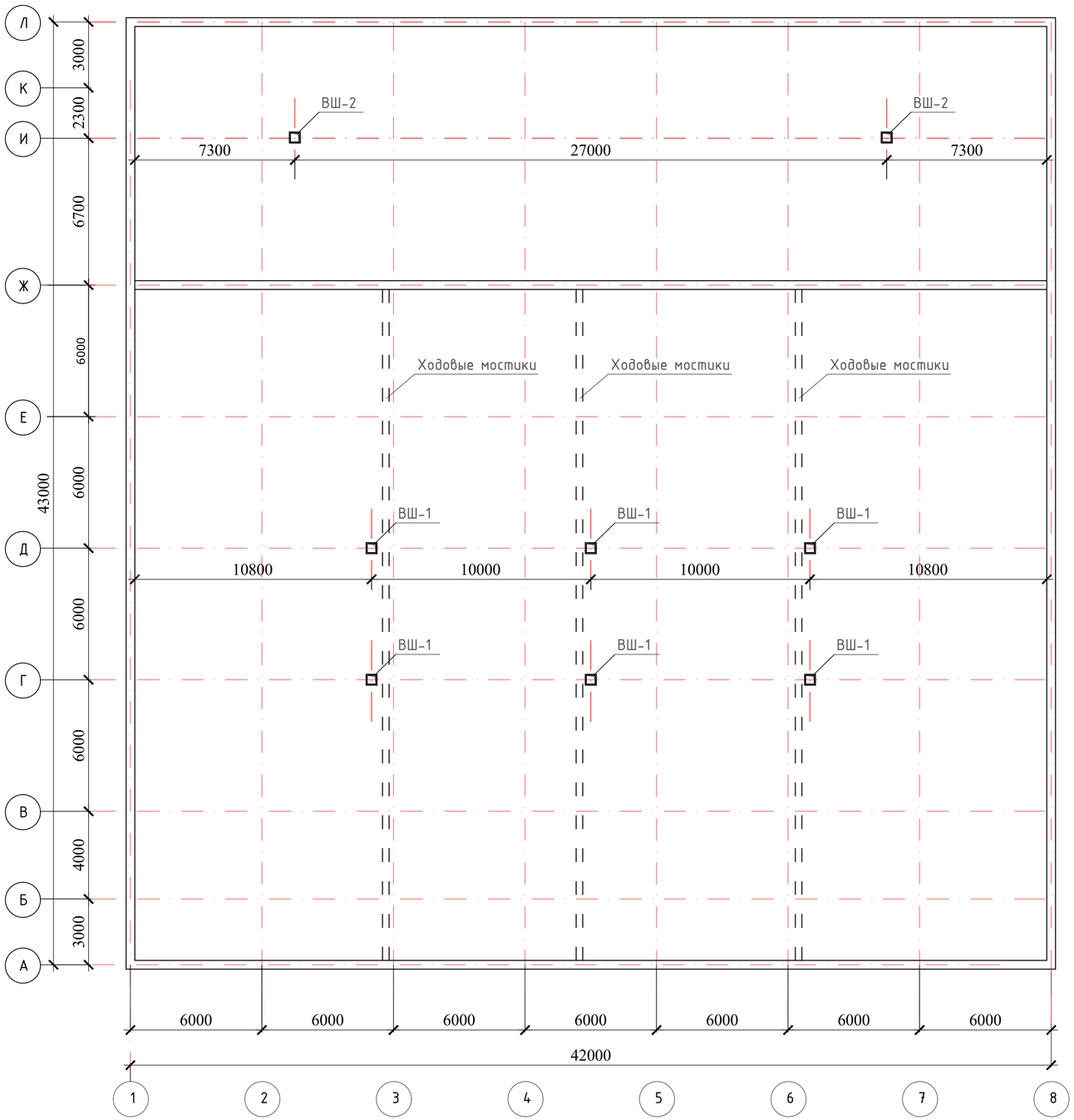

Спецификация конструктивных элементов

Поз.	Обозначение	Наименование	Кол.	Масса ед.,кг.	Примеч.
		Ходовой мостик (расход дан на 5,0м)	18	0,066	
1	ГОСТ 24454 -80	Доска 50х200, L=5000мм	2		0,048
2	ГОСТ 24454 -80	Брусок 50х100, L= 300мм	17		0,018
	ГОСТ 283 -75	Гвозди Ф 3х80мм			

Ходовой мостик

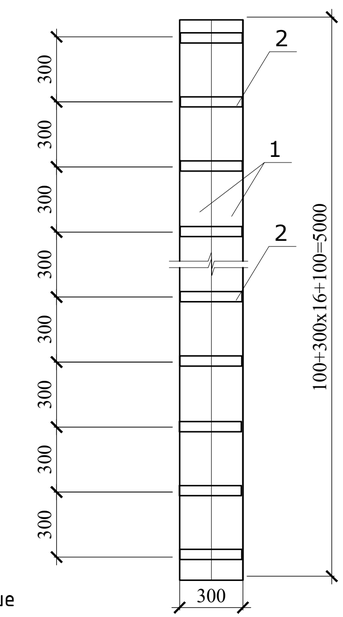

Примечание

1. Ходовые мостики выполнить из досок 32х150, ширина мостика должна быть не менее 300мм.
2. Конструкции покрыть антисептиками за два раза.
3. Длина мостиков может быть откорректирована по длине досок.

Изм.	Кол.	Лист	Nдок	Подпись	Дата
Разработал		Тогалиев С.			10.2024
Проверил		Нышанов А.			10.2024
Н.контроль		Оспанова Г.			10.2024

15-2024 АС

Разработка ПСД на реконструкцию детской спортивной школы с пристройкой в с.Сагиз Кызылкогинского района

Физкультурно-оздоровительный комплекс.

стадия	лист	листов
РП	66	

План чердака; Ходовой мостик

ТОО "BAITAU ARCHITECTS" Шымкент - 2024 год

Взамен инв.№

Подпись и дата

Инв № подл.

Вентшахта ВШ-1
Общий вид

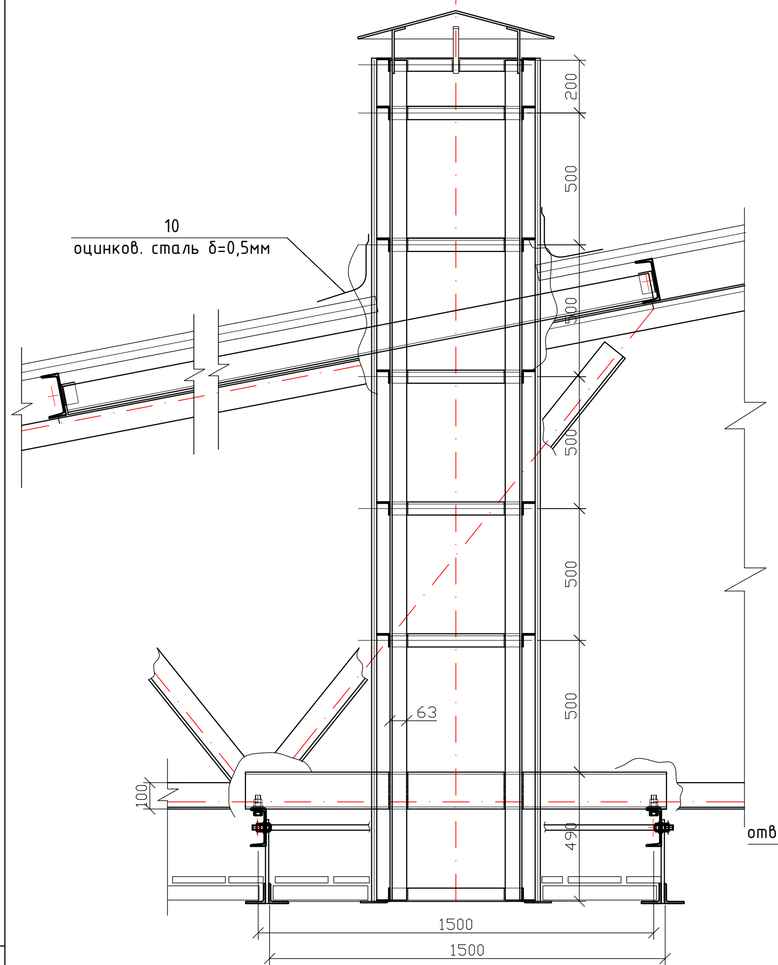

Вентшахта ВШ-1

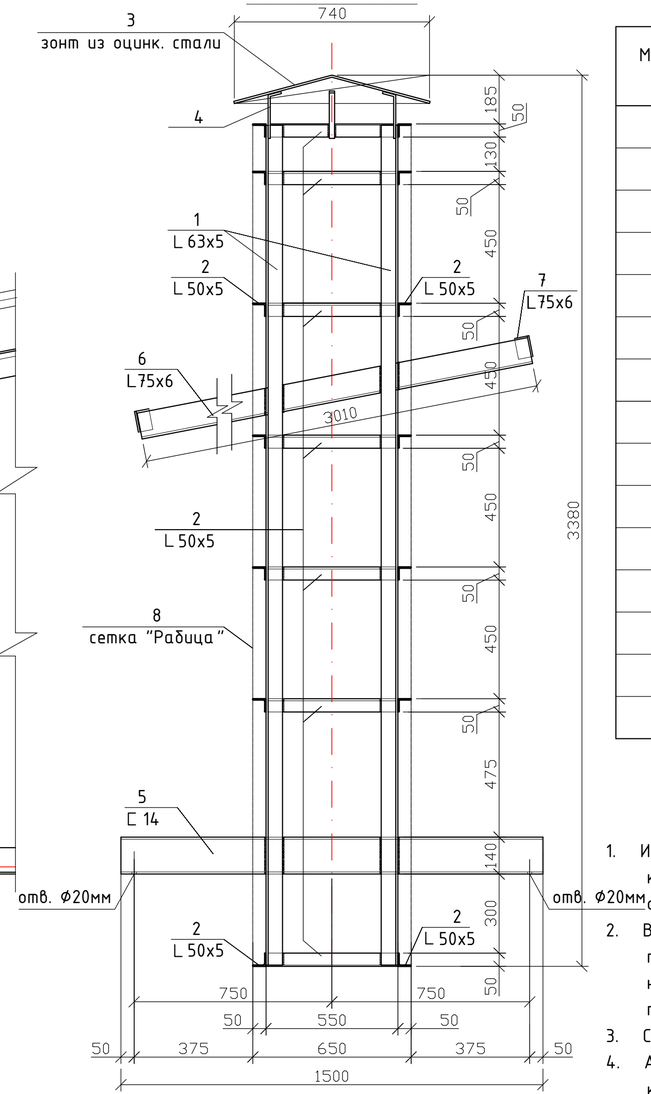

Спецификация расхода материалов на вентшахту ВШ-1

Марка поз.	Обозначение	Наименование	Кол-во	Масса, ед. кг.	Примеч.
		Вентшахта ВШ-1	6	241,66	кг.
1	ГОСТ 8509-93	L 63x5, L=3380	4	16,26	65,04 кг
2	ГОСТ 8509-93	L 50x5, п.м.	16,80	3,77	63,36 кг
3	ГОСТ 14918-80*	Оцинк. лист -δ=0,50мм, $м^2$	0,5	3,93	1,97 кг.
4	ГОСТ 103-87	- 20x4, L=430	4	0,27	1,08 кг.
5	ГОСТ 8240-97	C 14У, L=1600	2	19,68	39,36 кг
6	ГОСТ 8509-93	L 75x6, L=3010	2	20,74	41,48 кг
7	ГОСТ 8509-93	L 75x6, L=100	2	0,69	1,38 кг
8	ГОСТ 5335-80*	Сетка стальная 15x15x1,2 $м^2$	8,12	1,51	12,26 кг
9	ГОСТ 14918-80*	Оцинк. лист - δ=0,50мм, $м^2$	3,5	3,93	13,76 кг.
10	ГОСТ 14918-80*	Оцинк. лист - δ=0,50мм, $м^2$	0,5	3,93	1,97 кг.
11		Утеплитель полужесткие минватные плиты 125кг/$м^3$ толщ. 50мм., $м^2$	7,48		
12		Самонарезающиеся винты - 35x4мм	56		
		Цементно-песчаный раствор М100, $м^3$	0,18		

1. Изготовление металлоконструкций следует производить по СНиП РК 5.04-18-2002 "Металлические конструкции", монтаж конструкций - в соответствии с указаниями СНиП 3.03.01-87 "Несущие и ограждающие конструкции".
2. Все заводские и монтажные соединения - сварные. Заводские угловые швы предпочтительно выполнять полуавтоматической сваркой в среде углекислого газа проволокой сплошного сечения диаметром 2мм в нижнем положении. Монтажные швы выполняются ручной электродуговой сваркой в любом пространственном положении. Сварку производить электродами типа Э-42 по ГОСТ 9467-75. Катет неоговоренных швов h=4мм.
3. Степень очистки поверхности стальных конструкций - II по ГОСТ 9.402-80.
4. Антикоррозийная защита разработана в соответствии со СНиП РК 2.01-19-2004 "Защита строительных конструкций от коррозии". Окраску производить двумя слоями эмали ПФ -1189-2 слоя (толщина 50-60мкм) по грунтовке ГФ-020 - 1 слой.

1-1

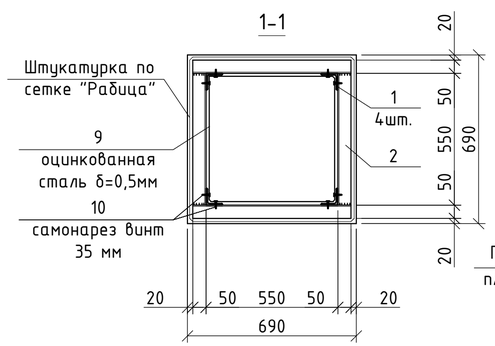

Узел 1

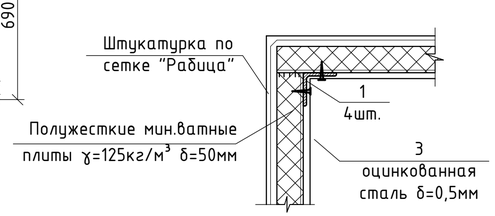

Деталь поз. 4

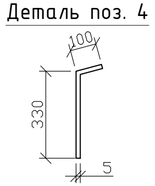

Изм.	Кол.	Лист	Nдок	Подпись	Дата
Разработал		Тогалиев С.			10.2024
Проверил		Нышанов А.			10.2024
Н.контроль		Оспанова Г.			10.2024

15-2024 АС

Разработка ПСД на реконструкцию детской спортивной школы с пристройкой в с.Сагыз Кызылкогинского района

Физкультурно-оздоровительный комплекс.

стадия	лист	листов
РП	67	

Вентшахта ВШ-1

ТОО "BAITAU ARCHITECTS" Шымкент - 2024 год

Взам. инв. N

Подпись и дата

Инв. N подл.

Вентшахта ВШ-2
Общий вид

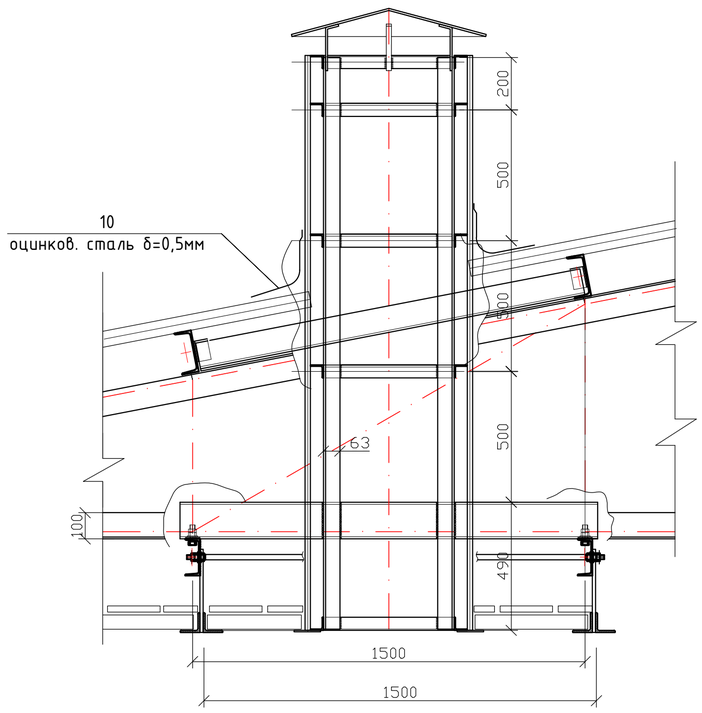

Вентшахта ВШ-2

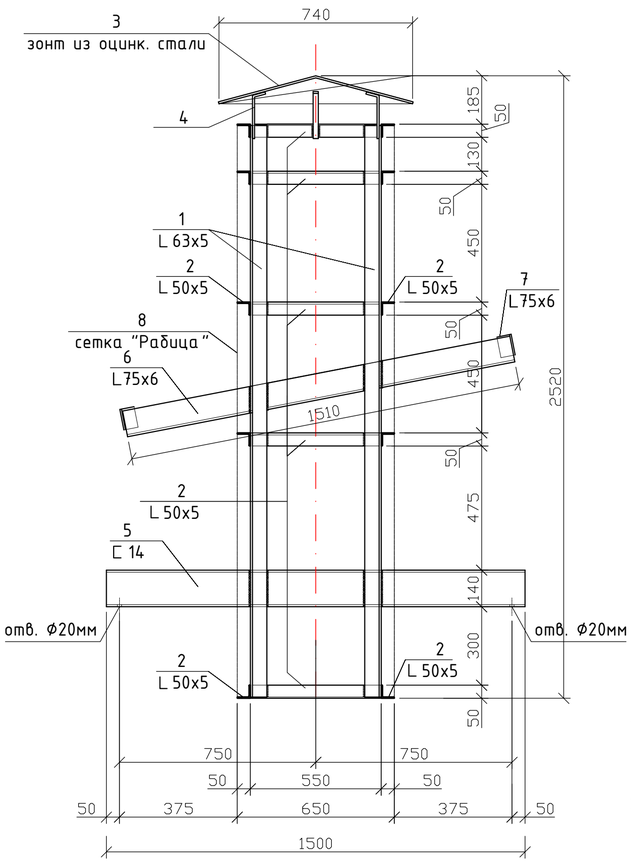

1-1

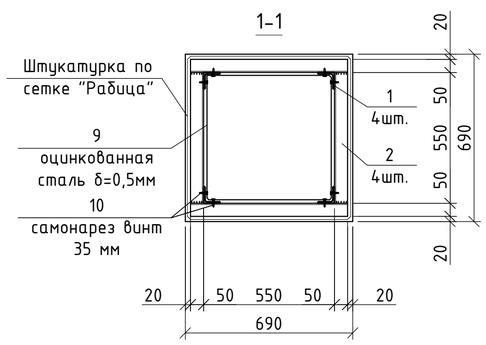

Узел 1

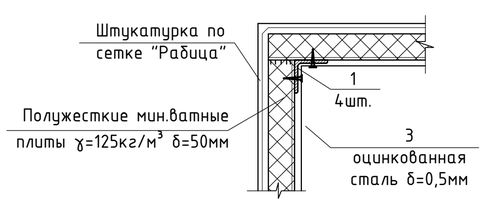

Деталь поз. 4

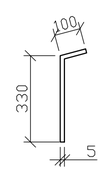

Спецификация расхода материалов на вентшахту ВШ-1

Марка поз.	Обозначение	Наименование	Кол-во	Масса, ед. кг.	Примеч.
		Вентшахта ВШ-2	2	181,12	
1	ГОСТ 8509-93	L 63x5, L=2520	4	12,12	48,48 кг
2	ГОСТ 8509-93	L 50x5, п.м.	12,0	3,77	45,24 кг
3	ГОСТ 14918-80*	Оцинк. лист -δ=0,50мм, м²	0,50	3,93	1,97 кг.
4	ГОСТ 103-87	- 20x4, L=430	4	0,27	1,08 кг.
5	ГОСТ 8240-97	C 14У, L=1600	2	19,68	39,36 кг
6	ГОСТ 8509-93	L 75x6, L=1510	2	10,40	20,8 кг
7	ГОСТ 8509-93	L 75x6, L=100	2	0,69	1,38 кг
8	ГОСТ 5335-80*	Сетка стальная 15x15x1,2 м²	6,95	1,51	10,50 кг
9	ГОСТ 14918-80*	Оцинк. лист - δ=0,50мм, м²	2,63	3,93	10,34 кг.
10	ГОСТ 14918-80*	Оцинк. лист - δ=0,50мм, м²	0,5	3,93	1,97 кг.
11		Утеплитель полужесткие минватные плиты 125кг/м³ толщ. 50мм., м²	5,60		
12		Самонарезающиеся винты - 35x4мм	42		
		Цементно-песчаный раствор М100, м³	0,18		

1. Изготовление металлоконструкций следует производить по СНиП РК 5.04-18-2002 "Металлические конструкции", монтаж конструкций - в соответствии с указаниями СНиП 3.03.01-87 "Несущие и ограждающие конструкции".
2. Все заводские и монтажные соединения - сварные. Заводские угловые швы предпочтительно выполнять полуавтоматической сваркой в среде углекислого газа проволокой сплошного сечения диаметром 2мм в нижнем положении. Монтажные швы выполняются ручной электродуговой сваркой в любом пространственном положении. Сварку производить электродами типа Э-42 по ГОСТ 9467-75. Катет неоговоренных швов h=4мм.
3. Степень очистки поверхности стальных конструкций - II по ГОСТ 9.402-80.
4. Антикоррозийная защита разработана в соответствии со СНиП РК 2.01-19-2004 "Защита строительных конструкций от коррозии". Окраску производить двумя слоями эмали ПФ -1189-2 слоя (толщина 50-60мкм) по грунтовке ГФ-020 - 1 слой.

Изм.	Кол.	Лист	Nдок	Подпись	Дата
Разработал		Тогалиев С.			10.2024
Проверил		Нышанов А.			10.2024
Н.контроль		Оспанова Г.			10.2024

15-2024 АС

Разработка ПСД на реконструкцию детской спортивной школы с пристройкой в с.Согиз Казыгорынского района

Физкультурно-оздоровительный комплекс.

стадия	лист	листов
РП	68	

Вентшахта ВШ-2

ТОО "BAITAU ARCHITECTS"
Шымкент - 2024 год

Взам. инв. N
Подпись и дата
Инв. N подл.

План кровли

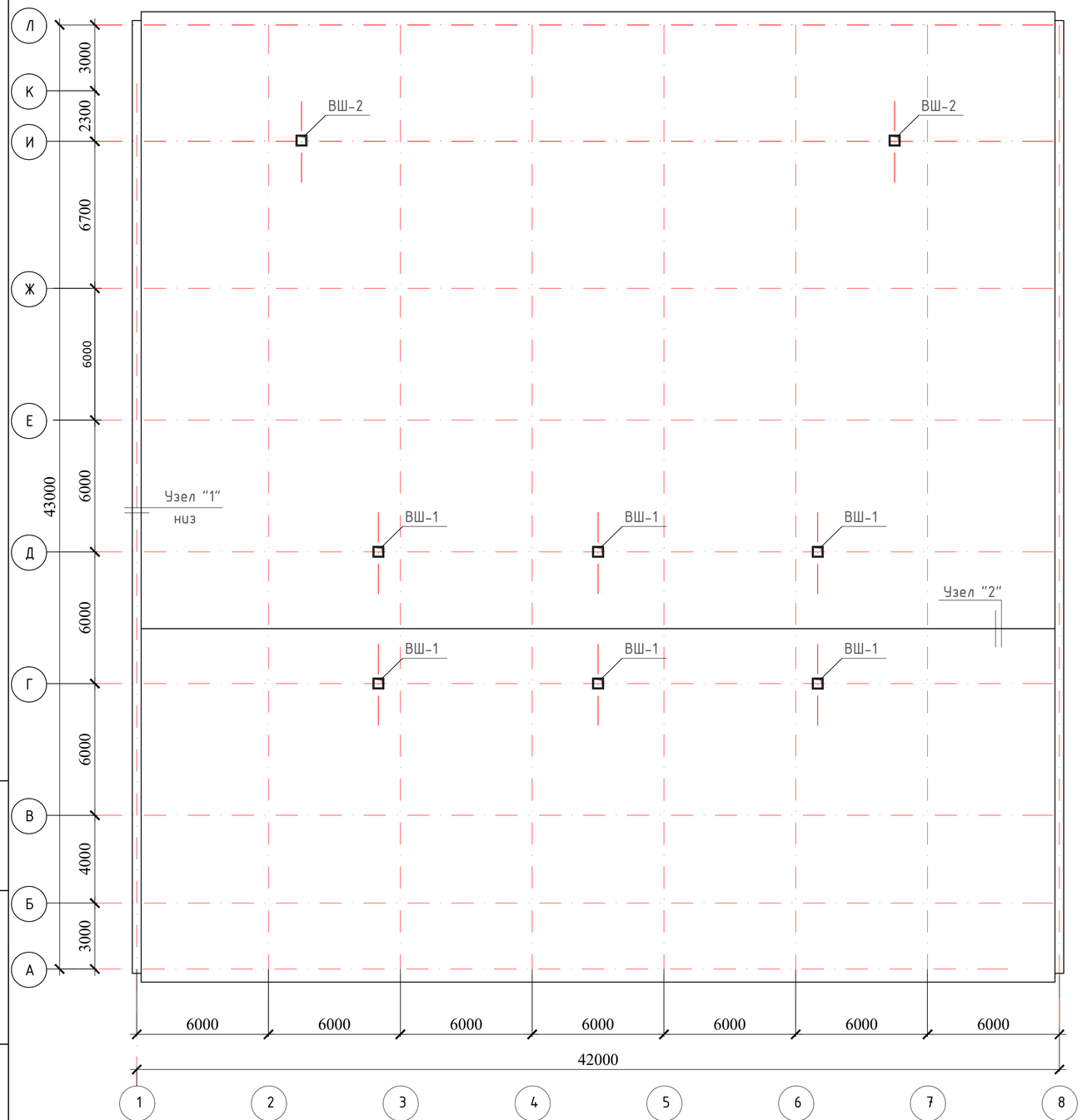

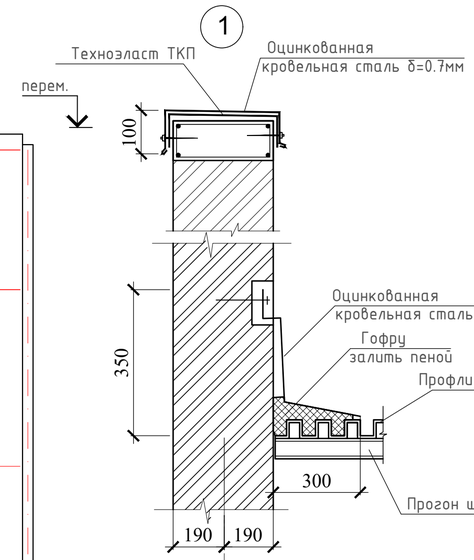

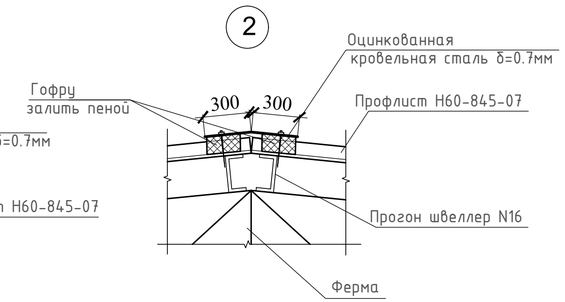

1 8 зеркально

Спецификация конструктивных элементов

Поз.	Обозначение	Наименование	Кол.	Масса ед.,кг.	Примеч.
	ГОСТ 32603-2021	Сэндвич панель толщиной 150 мм	2100,0		
		Расход по узлам 1, 2, 3			
	ТУ 5774-003-00287852-99	Техноэласт ТКП, м2	52,0		
	ГОСТ 14918-80	Оцинков.кров.сталь t=0.7мм, м2	108,0		

Взамен инв.№

Подпись и дата

Инв № подл.

Изм.	Кол.	Лист	Nдок	Подпись	Дата
Разработал		Тогалиев С.			10.2024
Проверил		Нышанов А.			10.2024
Н.контроль		Оспанова Г.			10.2024

15-2024 АС

Разработка ПСД на реконструкцию детской спортивной школы с пристройкой в с.Сагыз Кызылкогинского района

Физкультурно-оздоровительный комплекс.

стадия	лист	листов
РП	69	

План кровли; Узлы 1, 2

ТОО "BAITAU ARCHITECTS"
Шымкент – 2024 год

Схема расположения элементов козырька К-1

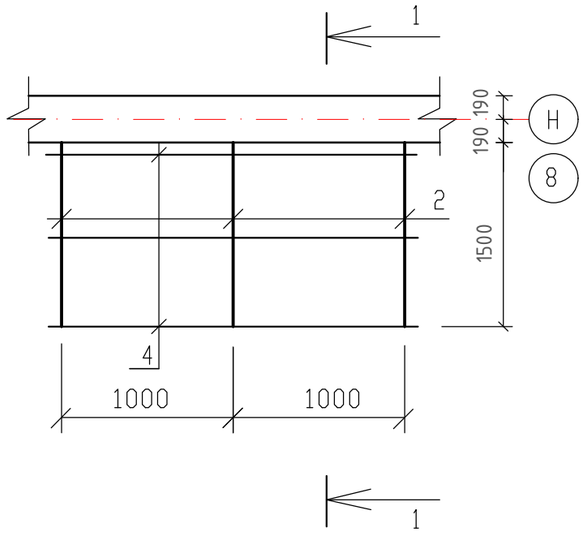

Спецификация конструктивных элементов

Марка поз.	Обозначение	Наименование	Кол.	Масса ед.кг.	Примеч.
		Козырек К-1	2	шт.	
1	ГОСТ 8509-93	L 63х5 L=500мм	2	2,41	4,82кг
2	ГОСТ 8240-97	L̄ 12 L=1535мм	3	15,96	47,88кг
3	ГОСТ 8509-93	L 63х5 L=995мм	2	4,79	9,58кг
4	ГОСТ 8509-93	L 63х5 L=2000мм	2	9,62	19,24кг
5	ГОСТ 103-76	-200х8 L=150мм	6	1,88	11,28кг
6	ГОСТ 7805-70*	Болт М-14-6gх45.58 L=450мм	4	0,771	3,10кг
7	ГОСТ 11371-78	Шайба 16.01.08кп.0.16	8	0,0113	0,10кг
8	ГОСТ 11371-70	Гайка м14-6Н.5	8	0,024	0,19кг
9	ГОСТ 8486-86*Е	Обрешетка 100х32 п.м	11,0		0,035м3
10	ГОСТ 14918-80*	Фартук из оцинков.кровельной стали толщ. 0.7 м2	1,0		
11	ГОСТ 24045-94	Профлист Н60-845-07, м2	3,25		м2
12		Асфальтобетон толщ. 15мм			0,3м2

1-1

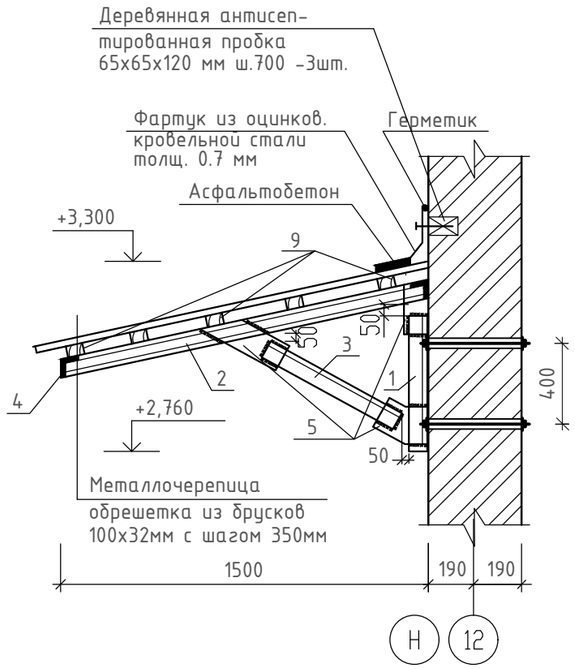

1. Данный лист смотреть совместно с листом АС-1, 2, 3, 4.
2. Металлоконструкции запроектированы в соответствий с требованиями СНиП 2.01.07-85 "Нагрузки и воздействия", Р.К. 5.04-23-2002 "Стальные конструкций. Нормы проектирования", СНиП РК 2.01-19-2004 "Защита строительных конструкций от коррози".
3. Сварку элементов производить электродами типа Э42А, по ГОСТ 9467-75*. Сварные швы принять по наименьшей толщине свариваемых элементов.
4. Металлические поверхности окрасить масляной краской за 2 раза.

Изм.	Кол.	Лист	Nдок	Подпись	Дата	15-2024 АС		
						Разработка ПСД на реконструкцию детской спортивной школы с пристройкой в с.Сагыз Кызылкогинского района		
						Физкультурно-оздоровительный комплекс.	стадия	лист	листов
							РП	70	
Разработал		Тогалиев С.			10.2024	**Козырек К-1**	ТОО "BAITAU ARCHITECTS" Шымкент - 2024 год		
Проверил		Нышанов А.			10.2024				
Н.контроль		Оспанова Г.			10.2024				

Согласовано

Взам. инв.N

Подп. и дата

Инв.N подл.

План фундаментов

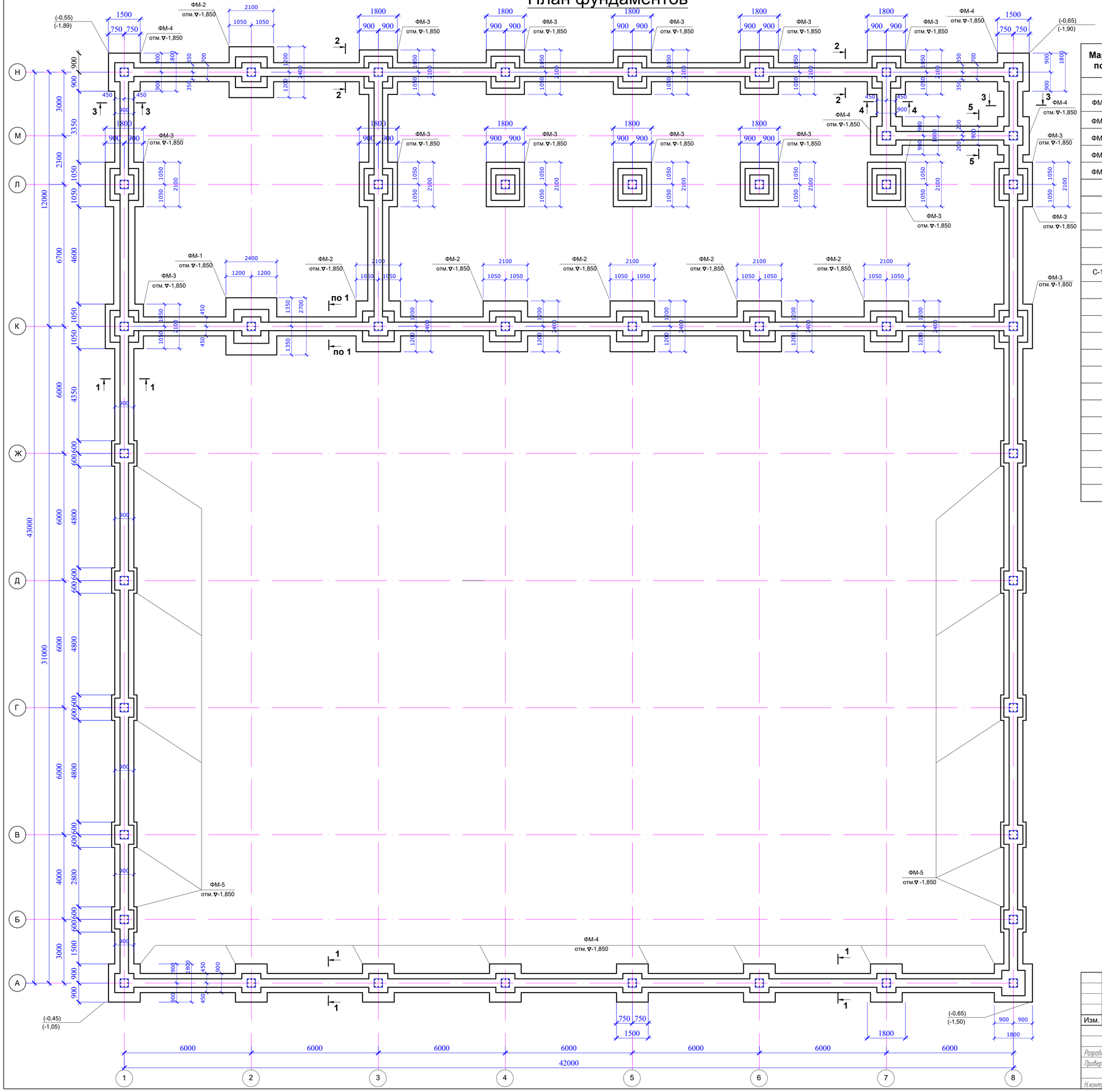

Спецификация монолитных фундаментов

Марка поз.	Обозначение	Наименование	Кол.	Ед. изм.	Приме - чание.
		Фундаменты монолитные столбчатые			
ФМ-1	АС-72	Фундамент монолитный ФМ-1	1	шт	
ФМ-2	АС-73	Фундамент монолитный ФМ-2	6	шт	
ФМ-3	АС-74	Фундамент монолитный ФМ-3	14	шт	
ФМ-4	АС-75	Фундамент монолитный ФМ-4	12	шт	
ФМ-5	АС-76	Фундамент монолитный ФМ-5	10	шт	
	АС-77	Фундаменты монолитные ленточные			
С-10		Сетка С-10 п.м.	192,0	5,80	
		Бетон кл. С12/15 м3			167,04м3
		Бетон кл. С 8/10 м3			21,12 м3
		Фундаменты под перегородки			
		Сетка С-15 п.м.	150,0	2,127	
		Бетон кл. С 10/12 м3			10,50м3
		Арматура над отверстиями			
	ГОСТ 34028-2016	Ø12 А-III, L=14,0п.м		0,888	12,43кг.

Указания по устройству фундаментов

1. За относительную отметку 0.000 принят уровень чистого пола помещений первого этажа, что соответствует абсолютной отметке по ГП - пол первого этажа.

2. Устройство основания фундаментов см. АС-.

3. **Для устранения просадочных свойств грунта под всем зданием в основании фундаментов предусмотрена уплотненная грунтовая подушка из сулинка толщиной 3м, с уширением от граней фундаментов на 1,0 м в каждую сторону с послойным уплотнением катками до Е≥14,1 мПа. Грунтовая подушка выполняется с послойным уплотнением самоходными катками.**

4. Сейсмичность района строительства согласно "Карте общего сейсмического районирования Республики Казахстан", СНиП РК 2.03-30-2006, (Приложения №№2,3)-составляет семь баллов. Категория грунтов по сейсмическим свойствам - вторая.

5. Фундаменты запроектированы ленточные монолитные из бетона кл. В12.5 и столбчатые под колонны из бетона В15.
В углах и местах пересечения фундаментов сетки укладывать с нахлестом на всю ширину фундаментов в обоих направлениях.

6. Под фундаментами выполнить бетонную подготовку толщиной 100мм, из бетона кл. В3,5.

7. По обрезу фундаментов на отметке -0.050 выполнить гидроизоляцию толщиной 20мм из цем. раствора состава 1 : 2.

8. Обратную засыпку пазух фундаментов и подготовку под полы выполнить местным грунтом оптимальной влажности с послойным уплотнением. Уплотнение производить ручными трамбовками. Плотность уплотняемого грунта довести до 1.70 г/см^3 .

9. По периметру здания, по уплотненному основанию, выполнить асфальтобетонную отмостку шириной 1500мм с уклоном от здания не менее чем 0.03.

11. Работы по выполнению земляных работ и устройству фундаментов вести в соответствии с указаниями СНиП РК 5.01-01- 2002 "Основания зданий и сооружений" СНиП РК 1.03-05-2001 " Охрана труда и техника безопасности в строительстве", СНиП РК 5.03-37-2005 " Несущие и ограждающие конструкции".

Схема блокировки

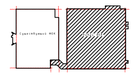

Изм.	Кол.уч	Лист	Nдок.	Подпись	Дата
Разработал		Гогалиев С.			10.2024
Проверил		Ньшанов А.			10.2024
Н.контроль		Оспанова Г.			10.2024

15-2024 АС

Разработка ПСД на реконструкцию детской спортивной школы с пристройкой в с.Сагиз Казыгуртского района

Физкультурно-оздоровительный комплекс.

Стадия	Лист	Листов
Р	71	

План фундаментов

ТОО "BAITAU ARCHITECTS"
Шымкент - 2024 год

Фундамент ФМ-1

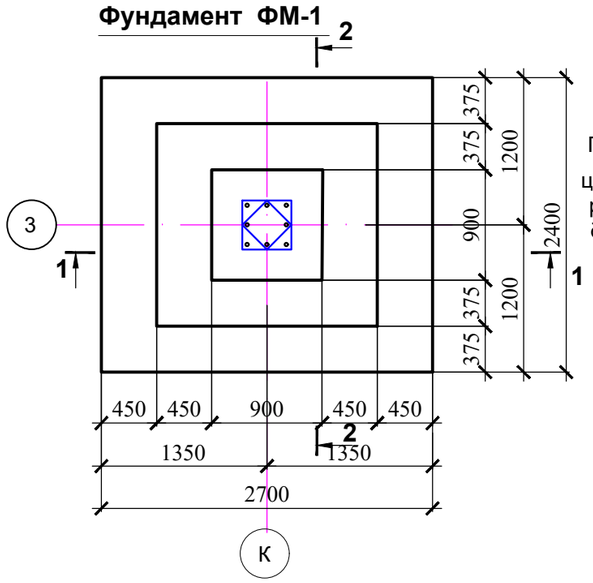

2 - 2

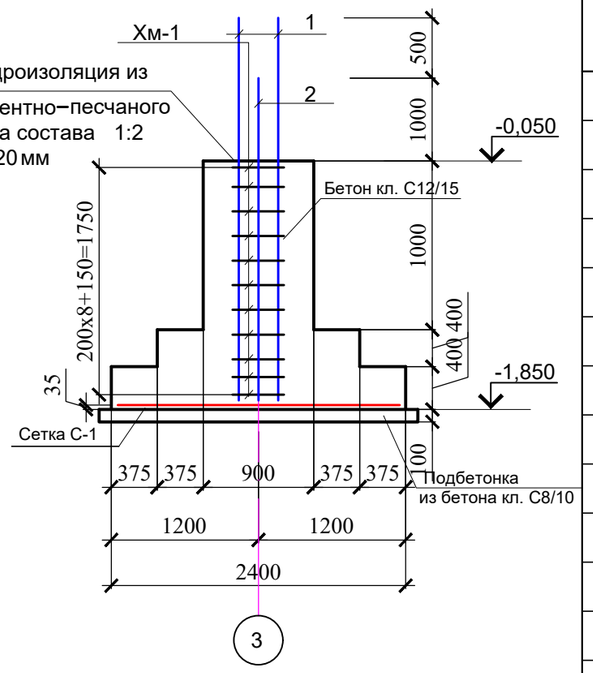

1 - 1

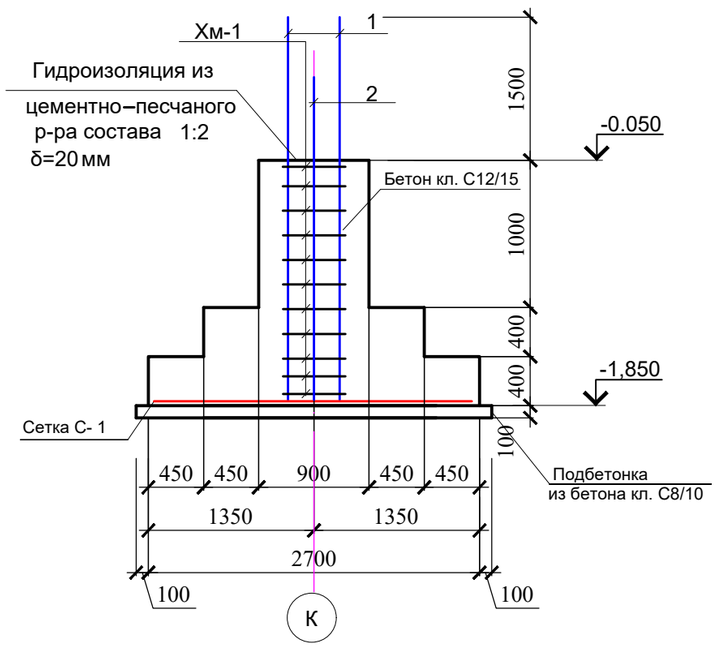

Спецификация элементов монолитных фундаментов

Марка поз.	Обозначение	Наименование	Кол.	Масса ед. кг.	Приме - чание.
		Фундамент монолитный ФМ -1			
1	ГОСТ 34028-2016	Ф28 А500 L=3300	4	15,94	63,76
2	ГОСТ 34028-2016	Ф25 А500 L=2800	4	10,78	43,12
Хм-1	ГОСТ 34028-2016	Ф8 А500 L= 1100	10	0,59	5,90
Хм-2	ГОСТ 34028-2016	Ф8 А500 L= 1100	10	0,43	4,30
С-1		Сетка арматурная С-1	1	75,38	
1	ГОСТ 34028-2016	Ø 12 А500, L=2360	18	2,09	37,62
2	ГОСТ 34028-2016	Ø 12 А500, L=2660	16	2,36	37,76
		Материалы:			
		Бетон кл. С12/15 м3	4,60		
		Подбетонка			
		Бетон кл. С8/10 м3	0,75		

Сетка С-1

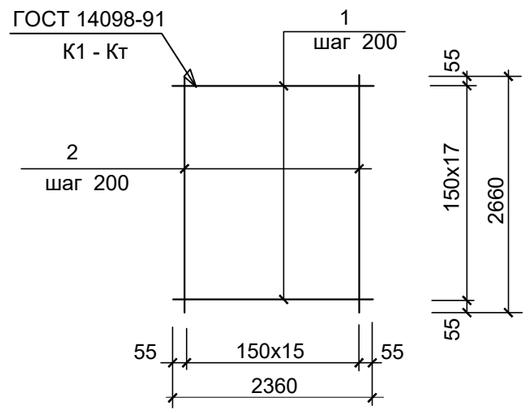

1. Данный лист см. совместно с АС-71.

Ведомость деталей

Поз.	Эскиз
Хм-1	420; 330; 330; 420; L=1500

Ведомость деталей

Поз.	Эскиз
Хм-2	320; 230; 230; 320; L=1100

Изм.	Кол.уч	Лист	Nдок.	Подпись	Дата
Разработал		Тогалиев С.			10.2024
Проверил		Нышанов А.			10.2024
Н.контроль		Оспанова Г.			10.2024

15-2024 АС

Разработка ПСД на реконструкцию детской спортивной школы с пристройкой в с.Сагыз Кызылкогинского района

Физкультурно-оздоровительный комплекс.

Стадия	Лист	Листов
Р	72	

Фундамент монолитный ФМ-1. Спецификация элементов монолитных фундаментов.

ТОО "BAITAU ARCHITECTS" Шымкент – 2024 год

Взам. инв. N

Подпись и дата

Инв. N подл.

Фундамент ФМ-2

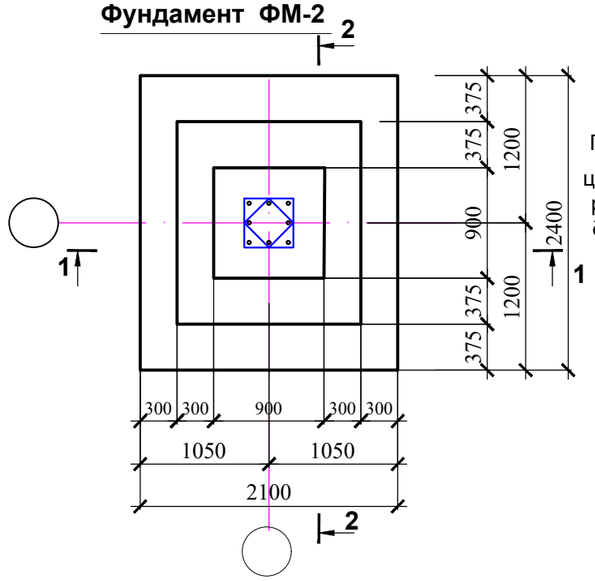

2 - 2

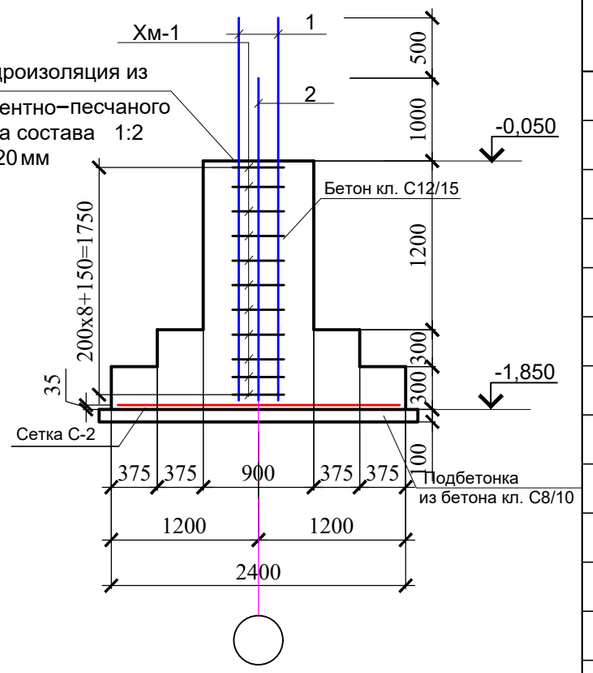

1 - 1

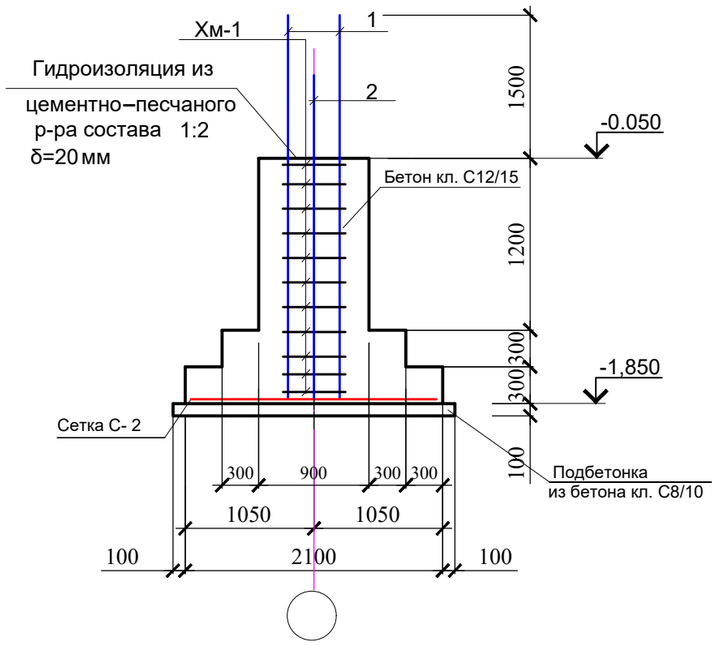

Спецификация элементов монолитных фундаментов

Марка поз.	Обозначение	Наименование	Кол.	Масса ед. кг.	Приме - чание.
		Фундамент монолитный ФМ -2			
1	ГОСТ 34028-2016	Ф28 А500 L=3300	4	15,94	63,76
2	ГОСТ 34028-2016	Ф25 А500 L=2800	4	10,78	43,12
Хм-1	ГОСТ 34028-2016	Ф8 А500 L= 1100	10	0,59	5,90
Хм-2	ГОСТ 34028-2016	Ф8 А500 L= 1100	10	0,43	4,30
С-1		Сетка арматурная С-2	1	58,54	
1	ГОСТ 34028-2016	Ø 12 А500, L=2360	14	2,09	29,26
2	ГОСТ 34028-2016	Ø 12 А500, L=2060	16	1,83	29,28
		Материалы:			
		Бетон кл. С12/15 м3	3,22		
		Подбетонка			
		Бетон кл. С8/10 м3	0,60		

Сетка С-2

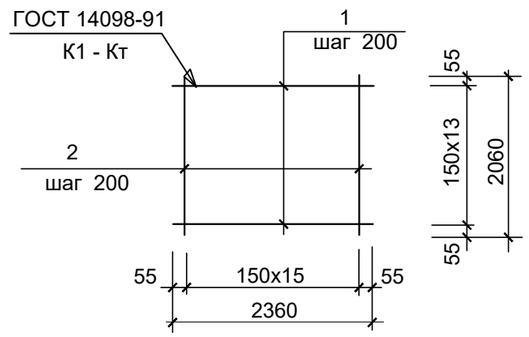

1. Данный лист см. совместно с АС-71.

Ведомость деталей

Поз.	Эскиз
Хм-1	420; 330; 330; 420; L=1500

Ведомость деталей

Поз.	Эскиз
Хм-2	320; 230; 230; 320; L=1100

Изм.	Кол.уч	Лист	Nдок.	Подпись	Дата
Разработал		Тогалиев С.			10.2024
Проверил		Нышанов А.			10.2024
Н.контроль		Оспанова Г.			10.2024

15-2024 АС

Разработка ПСД на реконструкцию детской спортивной школы с пристройкой в с.Сагыз Кызылкогинского района

Физкультурно-оздоровительный комплекс.

Стадия	Лист	Листов
Р	73	

Фундамент монолитный ФМ-2. Спецификация элементов монолитных фундаментов.

ТОО "BAITAU ARCHITECTS" Шымкент – 2024 год

Взам. инв. N

Подпись и дата

Инв. N подл.

Фундамент ФМ-3

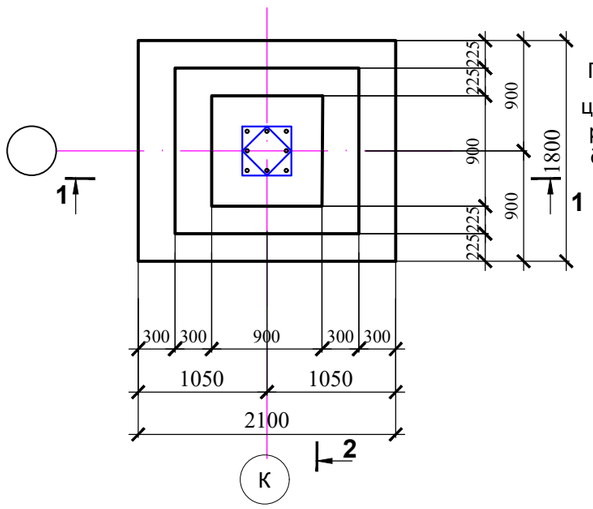

2 - 2

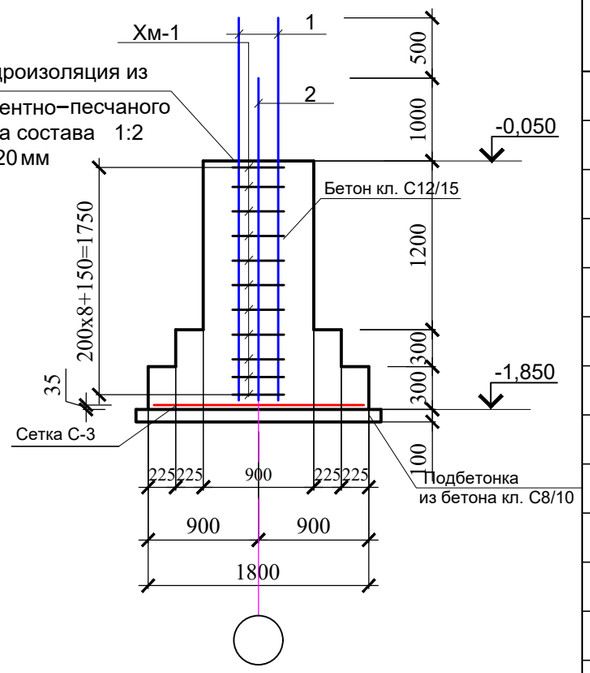

1 - 1

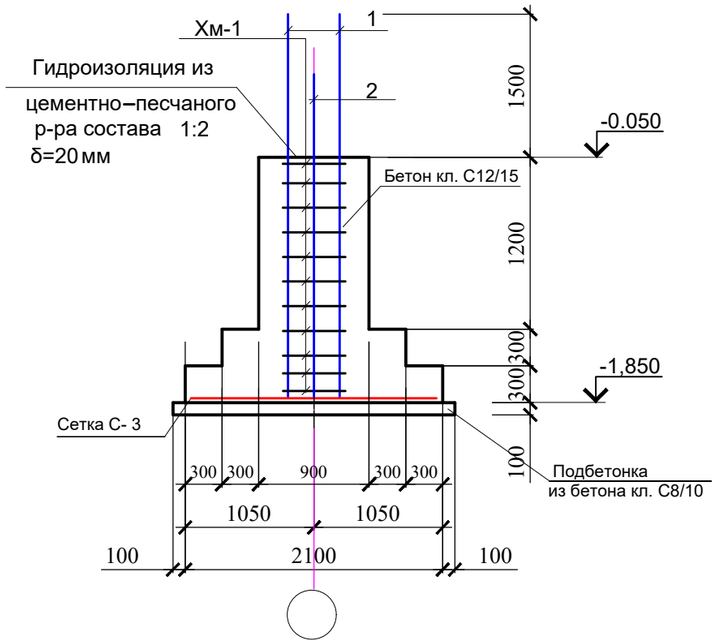

Спецификация элементов монолитных фундаментов

Марка поз.	Обозначение	Наименование	Кол.	Масса ед. кг.	Приме - чание.
		Фундамент монолитный ФМ -3			
1	ГОСТ 34028-2016	Ф28 А500 L=3300	4	15,94	63,76
2	ГОСТ 34028-2016	Ф25 А500 L=2800	4	10,78	43,12
Хм-1	ГОСТ 34028-2016	Ф8 А500 L= 1100	10	0,59	5,90
Хм-2	ГОСТ 34028-2016	Ф8 А500 L= 1100	10	0,43	4,30
С-1		Сетка арматурная С-3	1	43,80	
1	ГОСТ 34028-2016	Ø 12 А500, L=1760	14	1,56	21,84
2	ГОСТ 34028-2016	Ø 12 А500, L=2060	12	1,83	21,96
		Материалы:			
		Бетон кл. С12/15 м3	2,72		
		Подбетонка			
		Бетон кл. С8/10 м3	0,46		

Сетка С-3

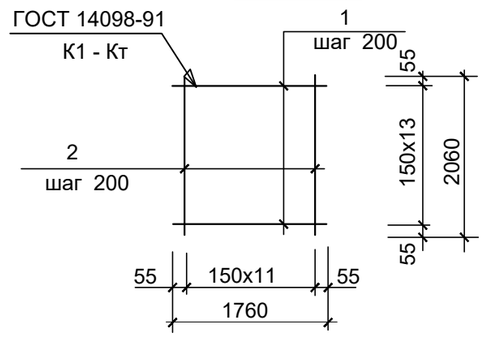

1. Данный лист см. совместно с АС-71.

Ведомость деталей

Поз.	Эскиз
Хм-1	420; 330; 330; 420; L=1500

Ведомость деталей

Поз.	Эскиз
Хм-2	320; 230; 230; 320; L=1100

Изм.	Кол.уч	Лист	Nдок.	Подпись	Дата
Разработал		Тогалиев С.			10.2024
Проверил		Нышанов А.			10.2024
Н.контроль		Оспанова Г.			10.2024

15-2024 АС

Разработка ПСД на реконструкцию детской спортивной школы с пристройкой в с.Сагыз Кызылкогинского района

Физкультурно-оздоровительный комплекс.

Стадия	Лист	Листов
Р	74	

Фундамент монолитный ФМ-3. Спецификация элементов монолитных фундаментов.

ТОО "BAITAU ARCHITECTS" Шымкент – 2024 год

Взам. инв. N

Подпись и дата

Инв. N подл.

Фундамент ФМ-4

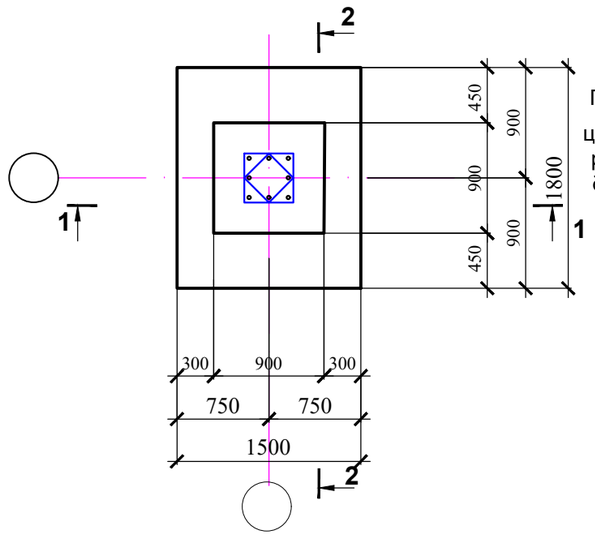

2 - 2

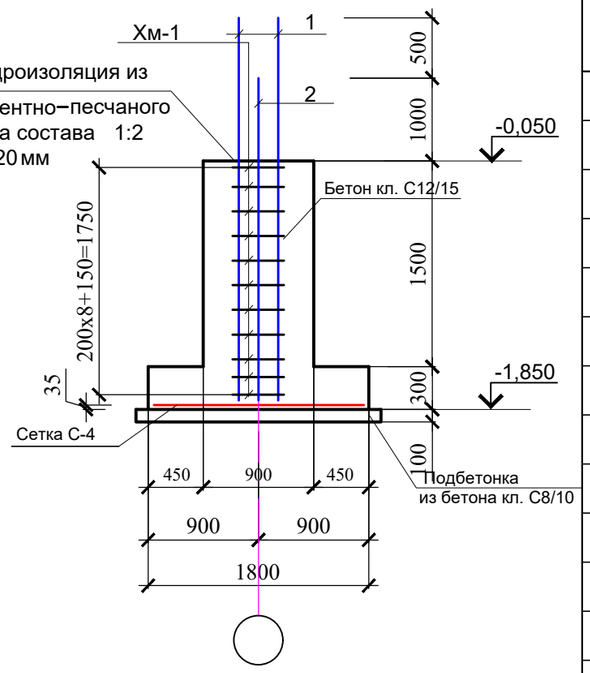

1 - 1

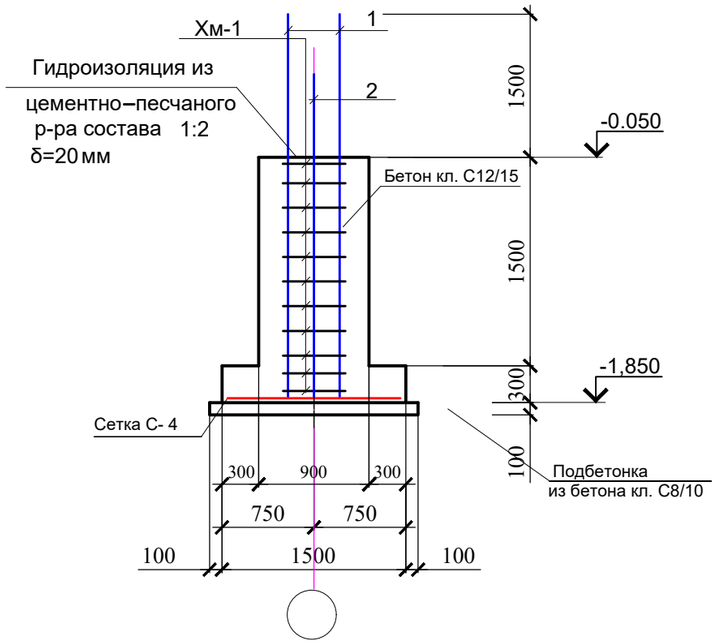

Спецификация элементов монолитных фундаментов

Марка поз.	Обозначение	Наименование	Кол.	Масса ед. кг.	Приме - чание.
		Фундамент монолитный ФМ -4			
1	ГОСТ 34028-2016	Ф28 А500 L=3300	4	15,94	63,76
2	ГОСТ 34028-2016	Ф25 А500 L=2800	4	10,78	43,12
Хм-1	ГОСТ 34028-2016	Ф8 А500 L= 1100	10	0,59	5,90
Хм-2	ГОСТ 34028-2016	Ф8 А500 L= 1100	10	0,43	4,30
С-1		Сетка арматурная С-4	1	31,20	
1	ГОСТ 34028-2016	Ø 12 А500, L=1760	10	1,56	15,60
2	ГОСТ 34028-2016	Ø 12 А500, L=1460	12	1,30	15,60
		Материалы:			
		Бетон кл. С12/15 м3	2,02		
		Подбетонка			
		Бетон кл. С8/10 м3	0,34		

Сетка С-4

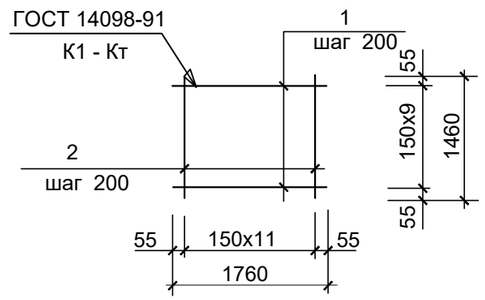

1. Данный лист см. совместно с АС-71.

Ведомость деталей

Поз.	Эскиз
Хм-1	420; 330; 330; 420; L=1500

Ведомость деталей

Поз.	Эскиз
Хм-2	320; 230; 230; 320; L=1100

Изм.	Кол.уч	Лист	Nдок.	Подпись	Дата
Разработал		Тогалиев С.			10.2024
Проверил		Нышанов А.			10.2024
Н.контроль		Оспанова Г.			10.2024

15-2024 АС

Разработка ПСД на реконструкцию детской спортивной школы с пристройкой в с.Сагыз Кызылкогинского района

Физкультурно-оздоровительный комплекс.

Стадия	Лист	Листов
Р	75	

Фундамент монолитный ФМ-4. Спецификация элементов монолитных фундаментов.

ТОО "BAITAU ARCHITECTS" Шымкент – 2024 год

Взам. инв. N

Подпись и дата

Инв. N подл.

Фундамент ФМ-5

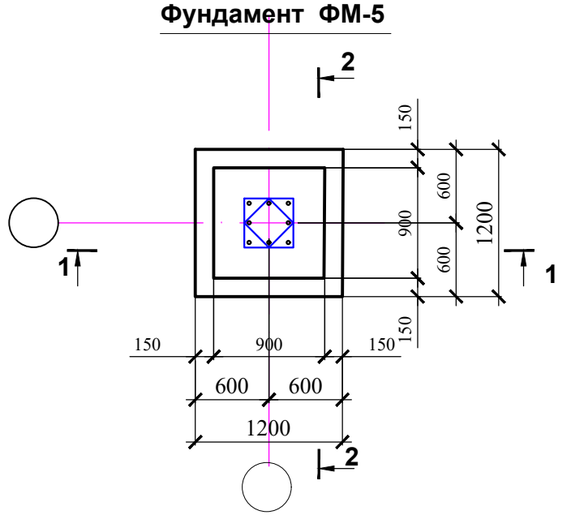

2 - 2

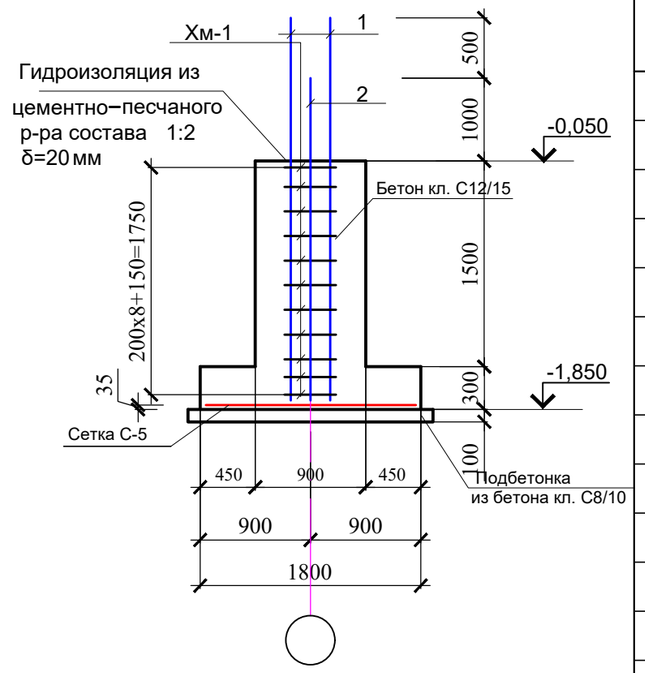

1 - 1

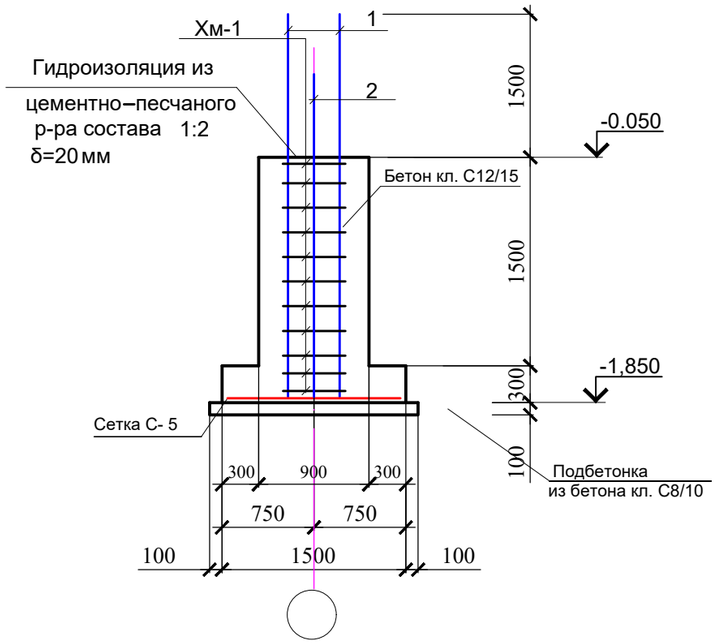

Спецификация элементов монолитных фундаментов

Марка поз.	Обозначение	Наименование	Кол.	Масса ед. кг.	Приме - чание.
		Фундамент монолитный ФМ -4			
1	ГОСТ 34028-2016	Ф28 А500 L=3300	4	15,94	63,76
2	ГОСТ 34028-2016	Ф25 А500 L=2800	4	10,78	43,12
Хм-1	ГОСТ 34028-2016	Ф8 А500 L= 1100	10	0,59	5,90
Хм-2	ГОСТ 34028-2016	Ф8 А500 L= 1100	10	0,43	4,30
С-1		Сетка арматурная С-5	1	16,48	
1	ГОСТ 34028-2016	Ø 12 А500, L=1160	8	1,03	8,24
2	ГОСТ 34028-2016	Ø 12 А500, L=1160	8	1,03	8,24
		Материалы:			
		Бетон кл. С12/15 м3	1,40		
		Подбетонка			
		Бетон кл. С8/10 м3	0,20		

Сетка С-5

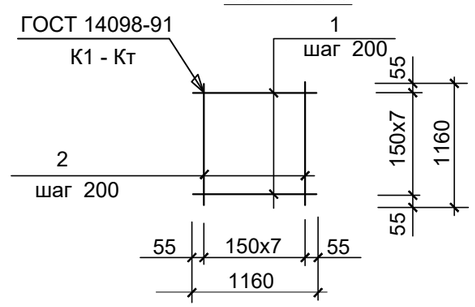

1. Данный лист см. совместно с АС-71.

Ведомость деталей

Поз.	Эскиз
Хм-1	420; 330; 330; 420; L=1500

Ведомость деталей

Поз.	Эскиз
Хм-2	320; 230; 230; 320; L=1100

Изм.	Кол.уч	Лист	Nдок.	Подпись	Дата
Разработал		Тогалиев С.			10.2024
Проверил		Нышанов А.			10.2024
Н.контроль		Оспанова Г.			10.2024

15-2024 АС

Разработка ПСД на реконструкцию детской спортивной школы с пристройкой в с.Сагыз Кызылкогинского района

Физкультурно-оздоровительный комплекс.

Стадия	Лист	Листов
Р	76	

Фундамент монолитный ФМ-5. Спецификация элементов монолитных фундаментов.

ТОО "BAITAU ARCHITECTS" Шымкент – 2024 год

Взам. инв. N

Подпись и дата

Инв. N подл.

1 - 1

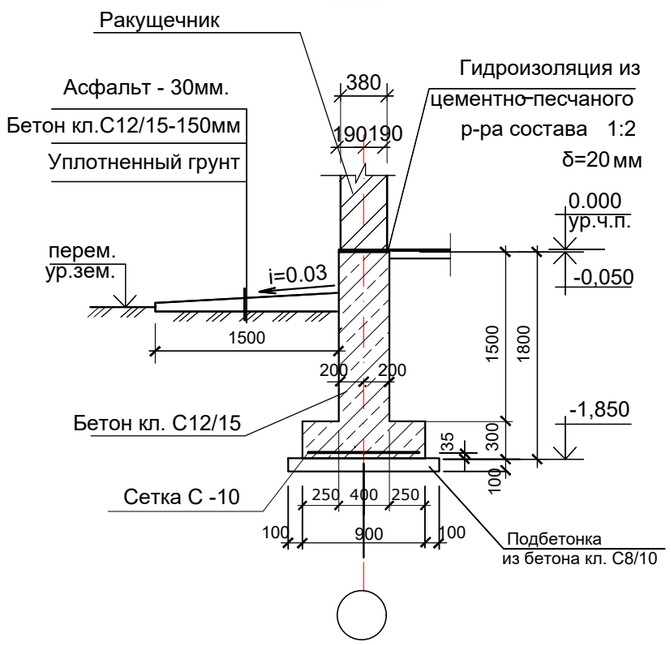

Фундаменты под перегородку

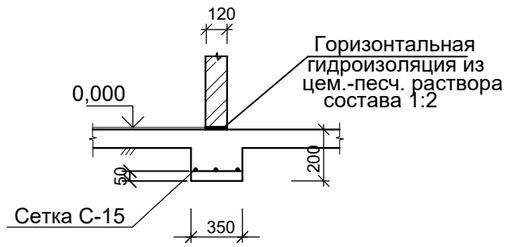

1 - 1

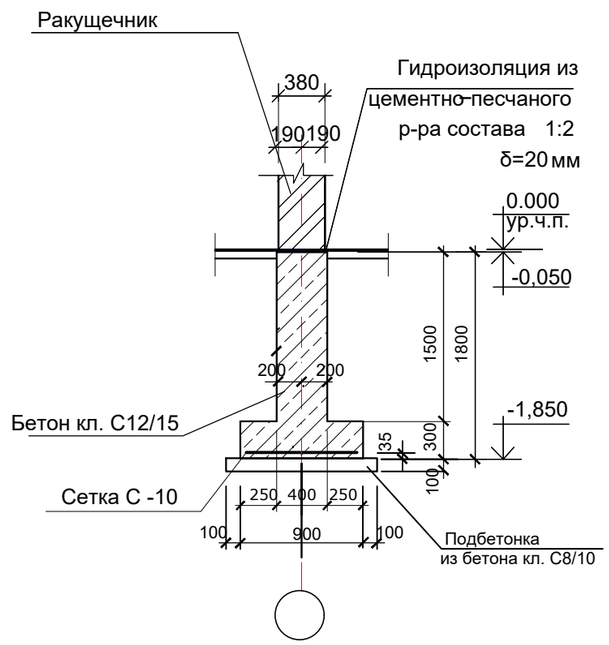

Сетка С - 10

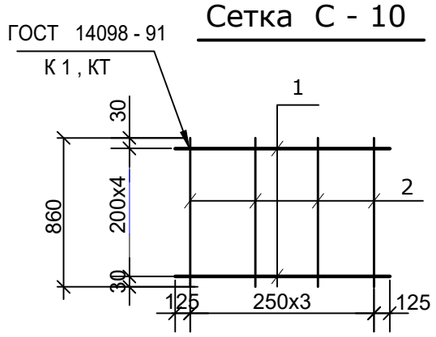

Сетка С-15

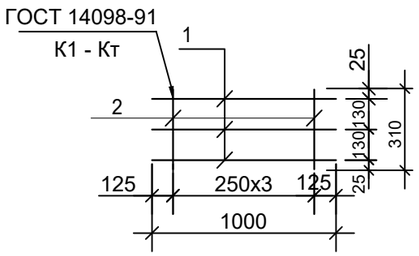

Поз.	Обозначение	Наименование	Кол.	Масса ед.,кг.	Приме-чание
	На 1 пог. м	Сетка С - 10 , пог.м		5,80	
1	ГОСТ 34028-2016	Ф 12 А500 L=1000 мм	5	0,888	4,44
2	ГОСТ 34028-2016	Ф 8 А500 L=860 мм	4	0,34	1,36
	На 1 пог. м	Сетка С - 15 , пог.м		2,127	
1	ГОСТ 34028-2016	Ф 10 А500 L=1000 мм	3	0,617	1,851
2	ГОСТ 34028-2016	Ф 6 А500 L=310 мм	4	0,069	0,276

Изм.	Кол.уч	Лист	Nдок.	Подпись	Дата
Разработал		Тогалиев С.			10.2024
Проверил		Нышанов А.			10.2024
Н.контроль		Оспанова Г.			10.2024

15-2024 АС

Разработка ПСД на реконструкцию детской спортивной школы с пристройкой в с.Сагыз Кызылкогинского района

Физкультурно-оздоровительный комплекс.

Стадия	Лист	Листов
Р	77	

Сечения по фундаментам.
Сетки С-10,С-15

ТОО "BAITAU ARCHITECTS"
Шымкент - 2024 год

Взам. инв. N

Подпись и дата

Инв. N подл.

Крыльцо Кр-1

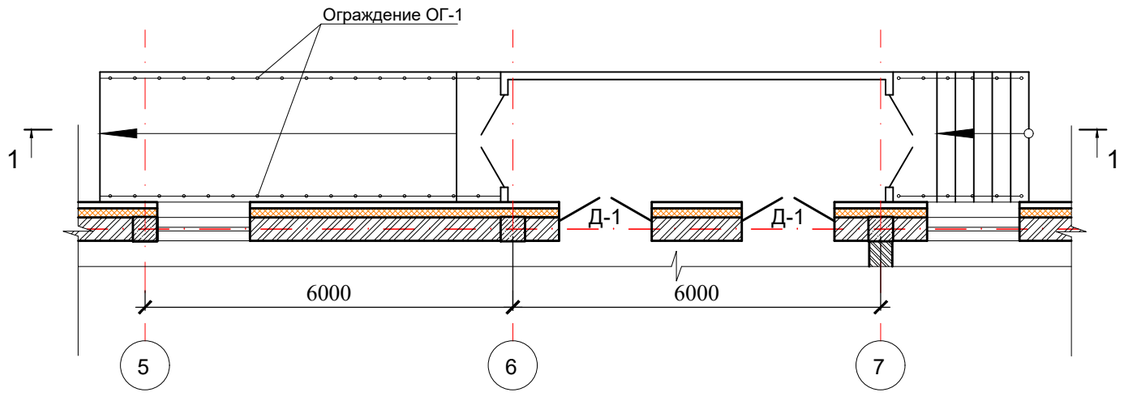

Спецификация конструктивных элементов

Поз.	Обозначение	Наименование	Кол.	Масса ед.,кг	Приме-чание
	(на 1 шт)	Крыльцо Кр-1	2		
С-1	ГОСТ 8478-92	5Вр| 150/150, м2	11,3	2,16	
С-2	ГОСТ 8478-92	5Вр| 150/150, м2	7,8	2,16	
		Материалы:			
		Бетон кл. С12/15 м3	3,5		
		Керамогранит темных тонов	18,8		
ОГ-1	Инд. изготовление.	Декоративные перила из нержавеющей стали, h=0.9м	12,6		пм

1 - 1

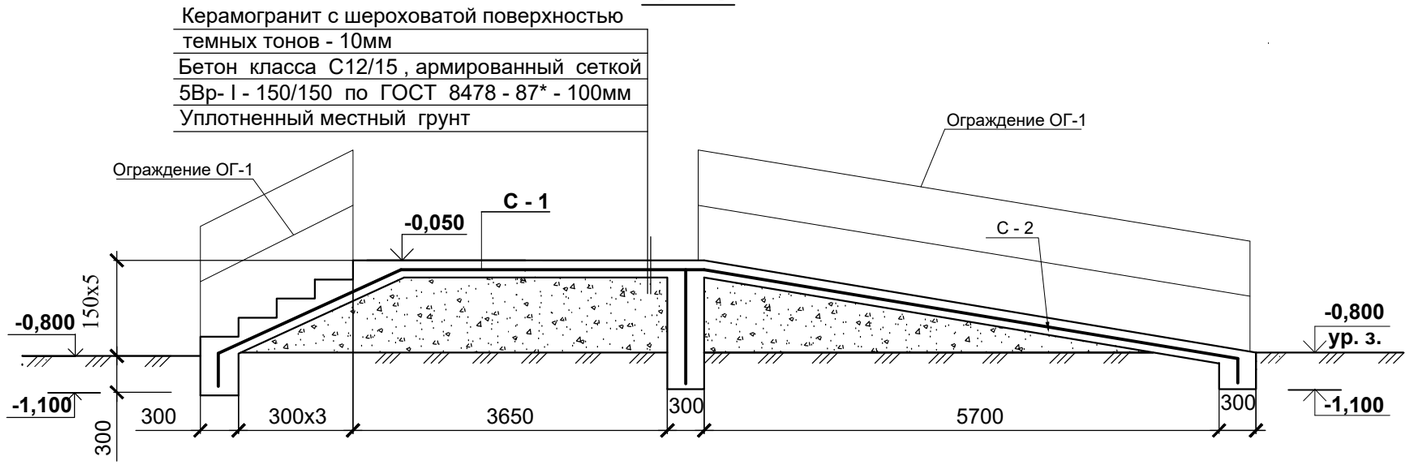

Изм.	Кол.уч.	Лист	№док	Подпись	Дата
Разработал		Тогалиев С.			10.2024
Проверил		Нышанов А.			10.2024
Н.контроль		Оспанова Г.			10.2024

15-2024 АС

Разработка ПСД на реконструкцию детской спортивной школы с пристройкой в с.Сагыз Кызылкогинского района

Физкультурно-оздоровительный комплекс.

Стадия	Лист	Листов
Р	78	

Крыльцо Кр-1

ТОО "BAITAU ARCHITECTS"
Шымкент - 2024 год

Взам. инв. N

Подпись и дата

Инв. N подп.

Крыльцо Кр-2

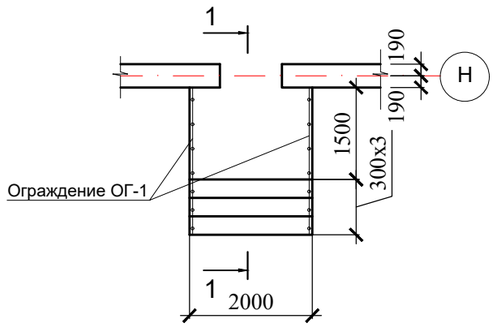

1 - 1

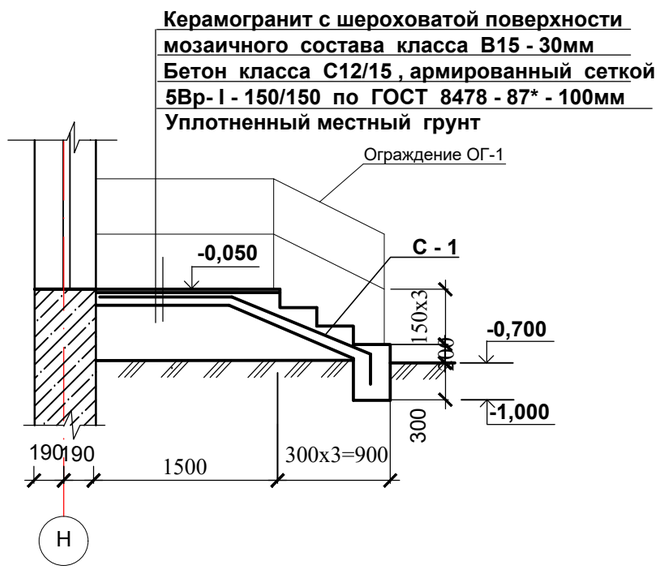

Спецификация конструктивных элементов

Поз.	Обозначение	Наименование	Кол.	Масса ед.,кг	Приме-чание
		Крыльцо Кр-2	1		
С-1	**ГОСТ 8478-92**	**5ВрI 150/150, м2**	11,0	2,16	23,76
		Материалы:			
		Бетон кл. С12/15 м3	2,33		
		Керамогранит темных тонов	9,0		
ОГ-1	Инд. изготовление.	Декоративные перила из нержавеющей стали, h=0.9м	5,0		пм

Взам. инв. N

Подпись и дата

Инв. N подл.

Изм.	Кол.уч.	Лист	№док	Подпись	Дата
Разработал		Тогалиев С.			10.2024
Проверил		Нышанов А.			10.2024
Н.контроль		Оспанова Г.			10.2024

15-2024 АС

Разработка ПСД на реконструкцию детской спортивной школы с пристройкой в с.Сагыз Кызылкогинского района

Физкультурно-оздоровительный комплекс.

Стадия	Лист	Листов
Р	79	

Крыльцо Кр-2

ТОО "BAITAU ARCHITECTS"
Шымкент - 2024 год

Крыльцо Кр-3

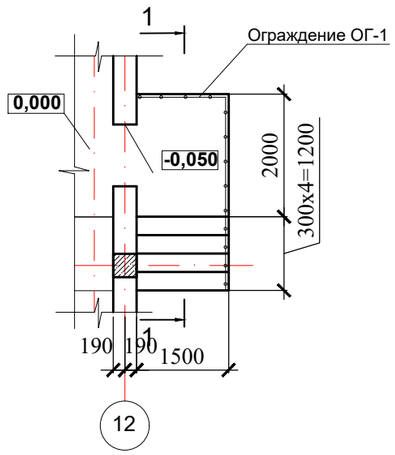

1 - 1

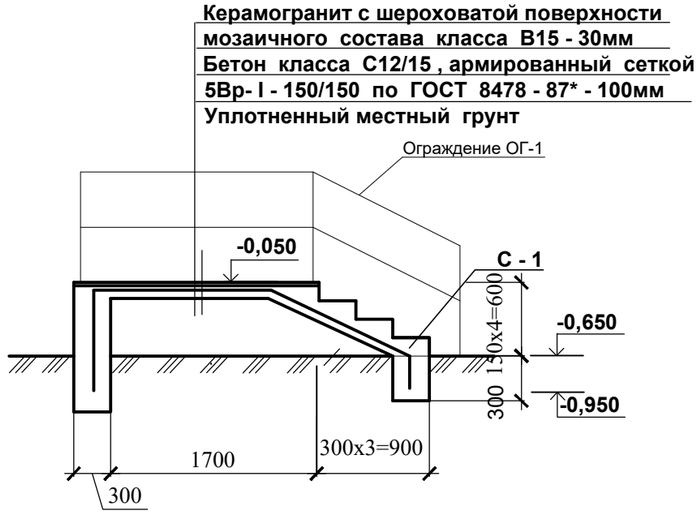

Спецификация конструктивных элементов

Поз.	Обозначение	Наименование	Кол.	Масса ед.,кг	Приме-чание
		Крыльцо Кр-3	2		
С-1	**ГОСТ 8478-92**	**5ВрI 150/150, м2**	11,5	2,16	25,92
		Материалы:			
		Бетон кл. С12/15 м3	2,10		
		Керамогранит темных тонов	9,20		
ОГ-1	Инд. изготовление.	Декоративные перила из нержавеющей стали, h=0.9м	4,80		пм

Изм.	Кол.уч.	Лист	№док	Подпись	Дата
Разработал		Тогалиев С.			10.2024
Проверил		Нышанов А.			10.2024
Н.контроль		Оспанова Г.			10.2024

15-2024 АС

Разработка ПСД на реконструкцию детской спортивной школы с пристройкой в с.Сагыз Кызылкогинского района

Физкультурно-оздоровительный комплекс.

Стадия	Лист	Листов
Р	80	

Крыльцо Кр-3

ТОО "BAITAU ARCHITECTS"
Шымкент – 2024 год

Взам. инв. N

Подпись и дата

Инв. N подл.

План котлована

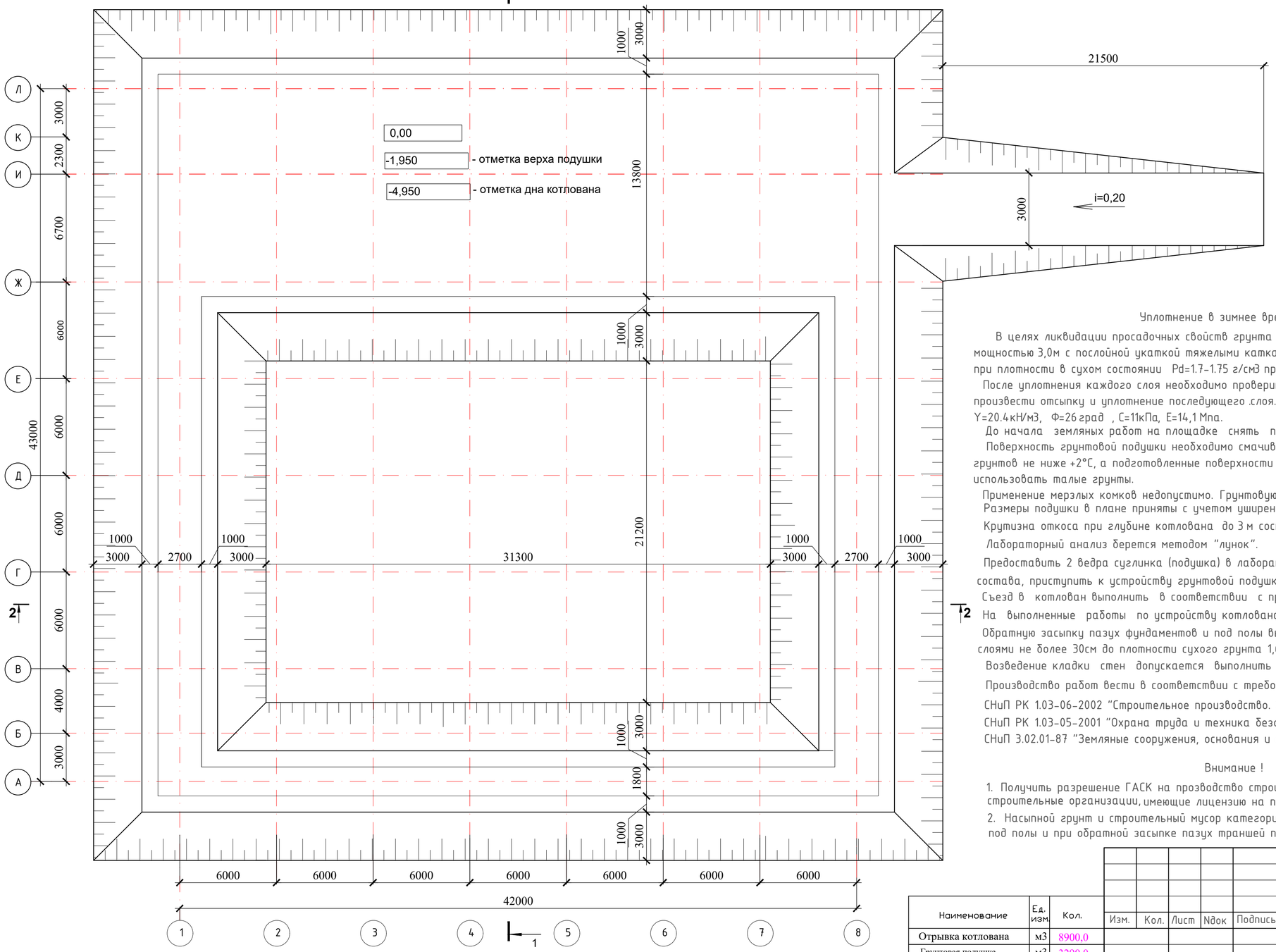

Схема блокировки

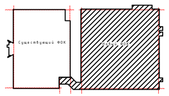

Уплотнение в зимнее время вести быстро и заканчивать при температуре

В целях ликвидации просадочных свойств грунта основания котлована выполнить грунтовую подушку из суглинка мощностью 3,0м с послойной укаткой тяжелыми катками. Толщина уплотняемого слоя должна быть не более 40см. при плотности в сухом состоянии Pd=1.7-1.75 г/см3 при влажности W=Wp-2%.

После уплотнения каждого слоя необходимо проверить качество выполненных работ и при обеспечении проектной плоскости произвести отсыпку и уплотнение последующего .слоя. Характеристики уплотненного слоя должны быть Y=20.4кН/м3, Ф=26 град , С=11кПа, Е=14,1 Мпа.

До начала земляных работ на площадке снять почвенно-растительный слой 0,1м.

Поверхность грунтовой подушки необходимо смачивать.

грунтов не ниже +2°С, а подготовленные поверхности предохранять от замораживания (накрывать матами и пр.). Для подсыпки использовать талые грунты.

Применение мерзлых комков недопустимо. Грунтовую подушку необходимо предохранять от увлажнения.

Размеры подушки в плане приняты с учетом уширения ее за наружные грани фундаментных подушек на 1,0м.

Крутизна откоса при глубине котлована до 3 м составляет 1: 0,5;

Лабораторный анализ берется методом "лунок".

Предоставить 2 ведра суглинка (подушка) в лабораторию для рассеивания. После заключения лаборатории о соответствии состава, приступить к устройству грунтовой подушки.

Съезд в котлован выполнить в соответствии с проектом производства работ.

На выполненные работы по устройству котлована необходимо составить акты на скрытые работы.

Обратную засыпку пазух фундаментов и под полы выполнить из местного суглинка с послойным уплотнением слоями не более 30см до плотности сухого грунта 1,60т/м3.

Возведение кладки стен допускается выполнить после выполнения обратной засыпки.

Производство работ вести в соответствии с требованиями:

СНиП РК 1.03-06-2002 "Строительное производство. Организация строительства предприятий, зданий и сооружений".

СНиП РК 1.03-05-2001 "Охрана труда и техника безопасности в строительстве".

СНиП 3.02.01-87 "Земляные сооружения, основания и фундаменты".

Внимание !

1. Получить разрешение ГАСК на прозводство строительных работ. К строительным работам допускаются строительные организации, имеющие лицензию на право осуществления строительства в сейсмических районах
2. Насыпной грунт и строительный мусор категорически запрещено использовать в качестве подготовки под полы и при обратной засыпке пазух траншей под фундамент

Наименование	Ед. изм.	Кол.
Отрывка котлована	м3	8900,0
Грунтовая подушка	м3	3290,0
Обратная засыпка	м3	2350,0
засыпка под полы	м3	1210,0
Въезд и выезд в котлован	м2	800,0
Площадь котлована	м2	2052,58

Изм.	Кол.	Лист	Nдок	Подпись	Дата
Разработал		Тогалиев С.			10.2024
Проверил		Нышанов А.			10.2024
Н.контроль		Оспанова Г.			10.2024

15-2024 АС

Разработка ПСД на реконструкцию детской спортивной школы с пристройкой в с.Сагиз Кизилкогинского района

Физкультурно-оздоровительный комплекс.

стадия	лист	листов
РП	81	

План котлована

ТОО "BAITAU ARCHITECTS"
Шымкент - 2024 год

Разрез 1-1

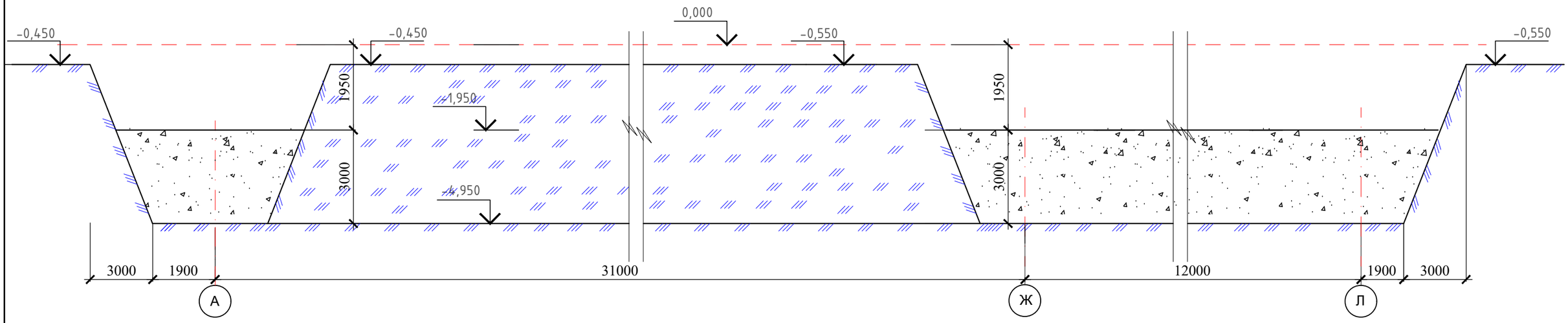

Разрез 2-2

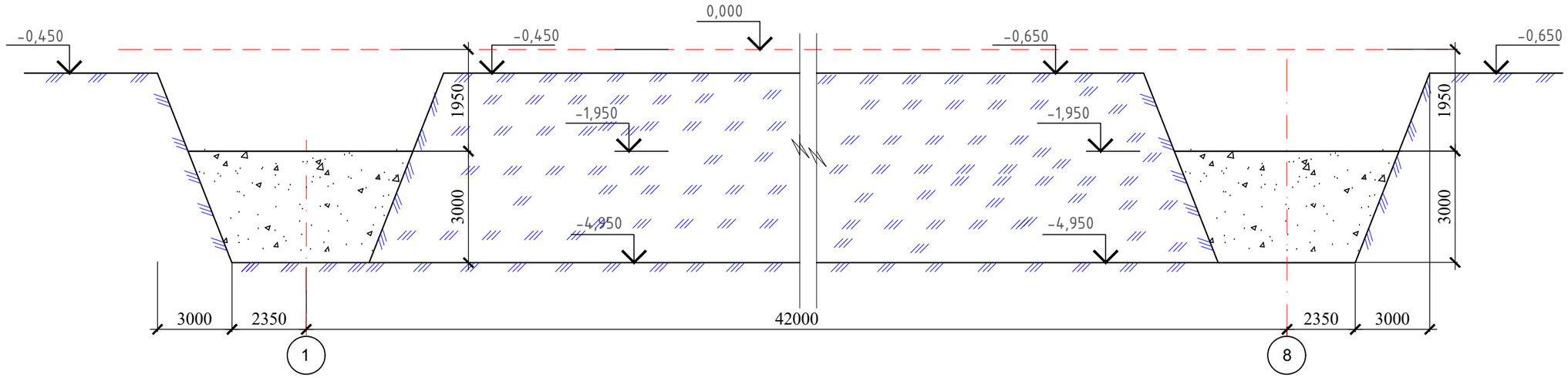

Взам. инв. N	
Подпись и дата	
Инв. N подл.	

Изм.	Кол.уч.	Лист	№док	Подпись	Дата
Разработал		Тогалиев С.			10.2024
Проверил		Нышанов А.			10.2024
Н.контроль		Оспанова Г.			10.2024

15-2024 АС

Разработка ПСД на реконструкцию детской спортивной школы с пристройкой в с.Сагыз Кызылкогинского района

Физкультурно-оздоровительный комплекс.

Стадия	Лист	Листов
Р	82	

Разрез 1-1,2-2

ТОО "BAITAU ARCHITECTS"
Шымкент – 2024 год