Товарищество с ограниченной ответственностью «BAITAU ARCHITECTS»
Гослицензия ГСЛ № 0001455 от 01.08.2022 года. Категория I.

Заказ: 15-2024
Заказчик: ГУ «Управление строительства, архитектуры и градостроительства Атырауской области»

Р А Б О Ч И Й П Р О Е К Т

«Разработка ПСД на реконструкцию детской спортивной школы с пристройкой в с. Сагыз Кызылкогинского района»

Альбом II.

Архитектурно-строительные решения.

Существующее здание.

г. Шымкент 2024 г.

Товарищество с ограниченной ответственностью «BAITAU ARCHITECTS»
Гослицензия ГСЛ № 0001455 от 01.08.2022 года. Категория I.

Заказ: 15-2024
Заказчик: ГУ «Управление строительства, архитектуры и градостроительства Атырауской области»

Р А Б О Ч И Й П Р О Е К Т

«Разработка ПСД на реконструкцию детской спортивной школы с пристройкой в с. Сагыз Кызылкогинского района»

Альбом II.

Архитектурно-строительные решения.

Существующее здание.

Директор ТОО «BAITAU ARCHITECTS» Оспанова Г.

Главный инженер проекта Нышанов А.

г. Шымкент 2024 г.

Ведомость рабочих чертежей основного комплекта

Лист	Наименование	Примечание
1	Общие данные (начало)	
2	Общие данные (продолжение)	
2.1	Общие данные (окончание)	
3	Фасад в осях 1-6, 6-1 (До капремонта)	
4	Фасад в осях А-Е, Е-А (До капремонта)	
5	План на отм. 0.000 (До капремонта)	
6	План на отм. 3.300 (До капремонта)	
7	План кровли (До капремонта)	
8	1 - 1 (До капремонта)	
9	Фасад в осях 1-6, 6-1. (Демонтажные работы)	
10	Фасад в осях А-Е, Е-А. (Демонтажные работы)	
11	План на отм. 0.000. (Демонтажные работы)	
12	План на отм. 3.300. (Демонтажные работы)	
13	План кровли. (Демонтажные работы)	
14	1 - 1. (Демонтажные работы)	
15	Ведомость внутренней отделки (Демонтажные работы),Ведомость проемов (Демонтажные работы)	
16	Крыльцо - 1 (Демонтажные работы)	
17	Крыльцо - 2,3 (Демонтажные работы)	
18	Фасад в осях 1-6, 6-1 (После капремонта)	
19	Фасад в осях А-Е, Е-А. (После капремонта)	
20	Узлы наружной отделки	
21	План на отм. 0.000. (После капремонта)	
22	План на отм. 3.300. (После капремонта)	
23	План кровли. (После капремонта)	
24	1 - 1. (После капремонта)	
25	Ведомость внутренней отделки (После капремонта),Ведомость проемов ((После капремонта)	
26	Вр-1, ОК-1, ОК-2, ОК-3, ОК-4	
27	План фрагмента-1(После капремонта)	
28	План фрагмента-2(После капремонта)	
29	Крыльцо Кр - 1 (После капремонта)	
29.1	ОГ-1, ОГ-2	
30	Крыльцо Кр- 2 (После капремонта)	
31	Решетка для ограждения окон РШ-1, РШ-2.(После капремонта)	
32	План на отм. 0.000. 1 - 1, 2 - 2	
33	План котлована. 1 - 1.	
34	План фундаментов	
35	Схема расположения монолитных рам. Монолитная рама Рм-1	
36	Монолитная рама Рм-2	
37	Ведомость внутренней отделки, Ведомость проемов, Экспликация полов на отм. 0.000.	
38	Схема расположения элемнтов плит перекрытия на отм. +3.000	
39	План кровли, Схема расположения элемнтов кровли, 1 - 1.	
40	2 - 2,3 - 3, Узел 1,2,3	
41	Узел 4,5. Спецификация материалов	
42	Козырек К-1	
43	Крыльцо КР-3 .Разрез 1-1. Спецификация на крыльцо	

Ведомость основных ссылочных документов

Обозначение	Наименование	Примечание
СН РК 1.03-16-2013	Инструкция по разработке проектов организации и проектов	
	производства работ по капитальному ремонту жилых зданий	
СП РК 1.04-101-2012	Обследование и оценка технического состояния	
	зданий и сооружений	
СН РК 1.04-26-2022	Реконструкция, капитальный и текущий ремонт жилых	
	зданий и объектов коммунального и социально	
	культурного назначения.	
СП РК 1.04-102-2012	Правила оценки физического износа зданий и	
	сооружений.	

Согласовано:

в части АС	Беркинбай Г.	
в части ОВ	Камбеков Н.	
в части ВК	Мурсайтова	

Взам. инв. N

Подп. и дата

Инв. N подл.

Настоящий проект разработан в соответствие с действующими на территории Республики Казахстан нормами и правилами и предусматривает мероприятия, обеспечивающие взрыво- пожаро- безопасность и исключающие вредные воздействия на окружающую среду и воздушный бассейн, а также предупреждающие чрезвычайные ситуации природного и техногенного характера.

Главный инженер проекта Нышанов А.С.

Изм.	Кол.уч	Лист	N док.	Подпись	Дата
ГИП		Нышанов А.С			11.24
Проверил		Тогалиев С.Б			11.24
Испол.		Досыбек О.			11.24
Н. контроль		Оспанова Г.			11.24

03-24 АС

Разработка ПСД на реконструкцию детской спортивной школы с пристройкой в с. Сагыз Кызылкогинского района

Стадия	Лист	Листов
РП	1	

Общие данные (начало)

ТОО"BAITAU ARCHITECTS" г. Шымкент 2024 г.

1. Общая часть.

Рабочий проект : "Разработка ПСД на реконструкцию детской спортивнойшколы с пристройкой в с. Сагыз Кызылкогинского района"

-задания на проектирование

- АПЗ Номер: KZ11VUA01160874 Дата выдачи: 20.06.2024 г.

Отметка, принятая в рабочих чертежах условно за нулевую, соответствует абсолютной отметке генплана и равна 54.90

Дефектный акт

Вид строительства- капитальный ремонт.

Источник финансирования - бюджетные средства

2. Обследование существующег "Разработка ПСД на реконструкцию детской спортивнойшколы с пристройкой в с. Сагыз Кызылкогинского района

Обследование существующего здания выполнено июле 2023 г.
группой проектировщиков ТОО "Adal Stroy Engineering".

3. Объемно-планировочные и конструктивные решение

Существующие здание ФОК одноэтажное в плане имеет
прямоугольную форму с размерами в осях42.7х30.7м высотой этажа 3.00 и 7.00 метра
Несущей конструкцией является стены из кирпича толщиной 510, 380мм. на которую опираются ж/б плиты и ферма.
Кровля - из сендвич панелей и профлиста.
Крыша - стропильная,ферма.
Окна - ПВХ
Двери - металлические, деревянные, ПВХ.
Полы - керамические плитки, деревянные покрытые.

Здание пристройки в плане имеет прямоугольную форму с размерами в осях 7.1х9.1м. Несущей конструкцией является ЖБ рама и стены из кирпича толщиной 380мм. на которую опирается ж/б плиты. Кровля из профлиста, крыша стропильная, окна из ПВХ, двери деревянные, полы из бетона

4.Техническое состояние по визуальному обследованию :

Существующее здание "Капитальный ремонт здание спортивной школы, расположеенного по адресу: РК, Атырауская обл., Кызылкогинский р-он, с. Сагиз, ул Аширов Абдикарим, №8.
Наружные стены из обожженого глиняного кирпича, тощ. 380мм., внутренние - 120 мм.
Состояние стен и перегородок - удовлетворительное, наблюдается отслоение и осыпание отделки. Трещин при обследовании не обнаружено.
Отделка фасадов в неудовлетворительном состоянии.
Полы всех помещениях в неудовлетворительном состоянии.
Двери - деревянные в плохом состоянии.

- Уровень ответственности здания - II;
- Степень огнестойкости здания - II ;
- Категория здания по врзыропожарной и пожарной опасности - Д;
- Класс конструктивной пожарной опасности здания - С1 ;
- Класс функциональной пожарной опасности здания - Ф2.1;
- Класс пожарной опасности строительных конструкций - К1 ;

Технико-экономические показатели.

N п.п.	Наименование	Ед. изм.	Показатели
1	Общая площадь	м2	1223.39
2	Полезная площадь	м2	1112.30
3	Площадь застройки	м2	1312.63
4	Строительный объем	м3	8867,93
	Строительный объем (сущ. здания)	м3	8532,19
	Строительный объем (пристройки)	м3	335.74
5	Этажность		1

Выводы :

Фундамент:

Заделка и расшивка трешин, устройство облицовки цоколя. С целью обустроить дефектную отмоску с определённым уклоном и обеспечить отвод дождевой воды от здания, разобрать старое покрытие, грунт на глубину 400мм. после чего по глубине подготовленной выемки восстановить все слои покрытия с устройством гидроизоляции и последующей заливкой бетоном с уклоном. Произвести устройство облицовки цоколя.

Стены наружные и внутренние:

В отдельных частях стен обнаружены следы увлажнения, данные дефекты вызваны из-за падением отмосферных осадков на поверхность стен в местах отсутствия сливов с кровли. Ремонт поврежденных участков стен, карнизов, перемычек. Произвести ремонтные работы по восстановлению штукатурного покрытия, после чего рекомендуется произвести полное обновление отделки внутренних стен помещений, применяя современные материалы.

Перекрытие и покрытие (потолки):

Провести ремонт перекрытия и покрытия, частично выровняв поверхность потолков.
Произвести отделку и покраску поверхностей потолков. По техническому заданию Заказчика проектной организации предусмотреть устройство навесных потолков по современным технологиям.

Крыша, кровля:

Произвести реконструкцию кровельный системы с полной заменой стального профильного листа и конструкций обрешетки. Произвести устройство системы организованного водостока.

Полы:

Требуется полная замена покрытия полов. Полы обустроить согласно функциональному назначению каждого помещения. Высотная отметка покрытия полов во всех помещениях должно быть строго на одной отметке, без порогов в дверных проемах, для повышения уровня доступности маломобильных групп населения.

Окна и двери:

Заменит дефектные участки оконных блоков из ПВХ с аналогичным дизайном, а также заменить герметичные резиновые прокладки и сломанные фурнитуры окон. Полностью заменить существующие сборно-деревянные двери ДГЛ из ДВП, на однотипные массивно-деревянные двери или мезанитные внутренние двери, также требуется провести капитальный ремонт откосов проемов окон и дверей. Заменить наружные деревянные и металлические двери на новые металлические утепленные, для входных проемов маломобильных групп предусмотреть двери двухстворчатого исполнения.

Внутренняя отделка:

Обновить штукатурку стен и потолков всех помещений здания. Внутренней отделке
необходимо придать обновленный вид и провести капитальный ремонт сохраняя требования согласно санитарным норм.

Согласовано:
в части АС Беркинбай Г.
в части ОВ Камбеков Н.
в части ВК Мурсайтова

Взам. инв. N
Подп. и дата
Инв. N подл.

Изм.	Кол.уч	Лист	N док.	Подпись	Дата
ГИП		Нышанов А.С			11.24
Проверил		Тогалиев С.Б			11.24
Испол.		Досыбек О.			11.24
Н. контроль		Оспанова Г.			11.24

03-24 АС

Разработка ПСД на реконструкцию детской спортивной школы с пристройкой в с. Сагыз Кызылкогинского района

Стадия	Лист	Листов
РП	2	

Общие данные (продолжение)

ТОО"BAITAU ARCHITECTS"
г. Шымкент 2024 г.

Климатические условия :

Климатический подрайон - IV-Г.
Ветровой район - III
Нормативное ветровое давление 0.56 кПа (38кг/м2); по НТП РК 01-01-3.1
Снеговой район - I
Вес снегового покрова - 0,8 кПа (80кг/м2); по НТП РК 01-01-3.1
Температура наружного воздуха наиболее холодной пятидневки - 25 С
Нормативная глубина сезонного промерзания грунта составляет - 1,20м.

Антипросадочные мероприятия.

Антипросадочные мероприятия в проекте выполняются в соответствии с требованиями. СП РК 5.01-102-2013 « Основания зданий и сооружений."

В целях ликвидации просадочных свойств грунтов под зданием ФОКа:

- срезается насыпной грунт;
- выбирается первый ИГЭ.

Противопожарные мероприятия.

Планировка помещений и пути эвакуации решены в соответствии с требованиями СП РК 2.02-101-2014 « Пожарная безопасность зданий и сооружений», СП РК 3.02.107-2014 «Общественные здания и сооружения». СП РК 3.02-118-2013 "Закрытые спортивные залы".

Расчетное количество эвакуационных выходов соответствует требованиям СП по их ширине и расстоянию от наиболее удаленной точки эвакуации, а также по времени эвакуации, исходя из расчетного количества максимально находящихся в здании людей.

Двери открывается по ходу эвакуации из здания.

К здания обеспечен подъезд пожарных машин.

Электропроводка во всех помещениях предусматривается скрытой под слоем штукатурки. Розетки заземлены.

Антикоррозионные мероприятия.

Проект разработан в соответствии с требованиями СП РК 2.01-101-2013 « Защита строительных конструкций от коррозии»

Деревянные конструкции полов и столярных изделий обрабатываются специальными составами для защиты от гниения и возгорания.

Все металлические элементы окрашиваются масляными красками и антикоррозийными эмалями. Окрашиваемая поверхность должна быть предварительно очищена от ржавчины, окалины и грязи.

Закладные детали покрываются слоем цементно-песчаного раствора.

Защитный слой арматуры монолитных конструкции соответствует требованиям СП и СН «Бетонные и железобетонные конструкции»

Мероприятия по охране окружающей среды и защита от шума.

При разработке генплана спорткомплекса были учтены шумозащитные мероприятия в соответствии с требованиями СП 51-13330-2011 «Защита от шума», СП РК 3.02-118-2013 "Закрытые спортивные залы".

Территория спорткомплекса максимально озеленяется.

Проектом предусмотрены мероприятия по восстановлению и использования плодородного слоя почвы, выполненные в соответствии со СанПИН 42-128-4690-88. Уборка мусора с территории спорткомплекса осуществляется в существующие урны с последующим выносом в мусороконтейнер, а затем на свалку.

Ситуационная схема

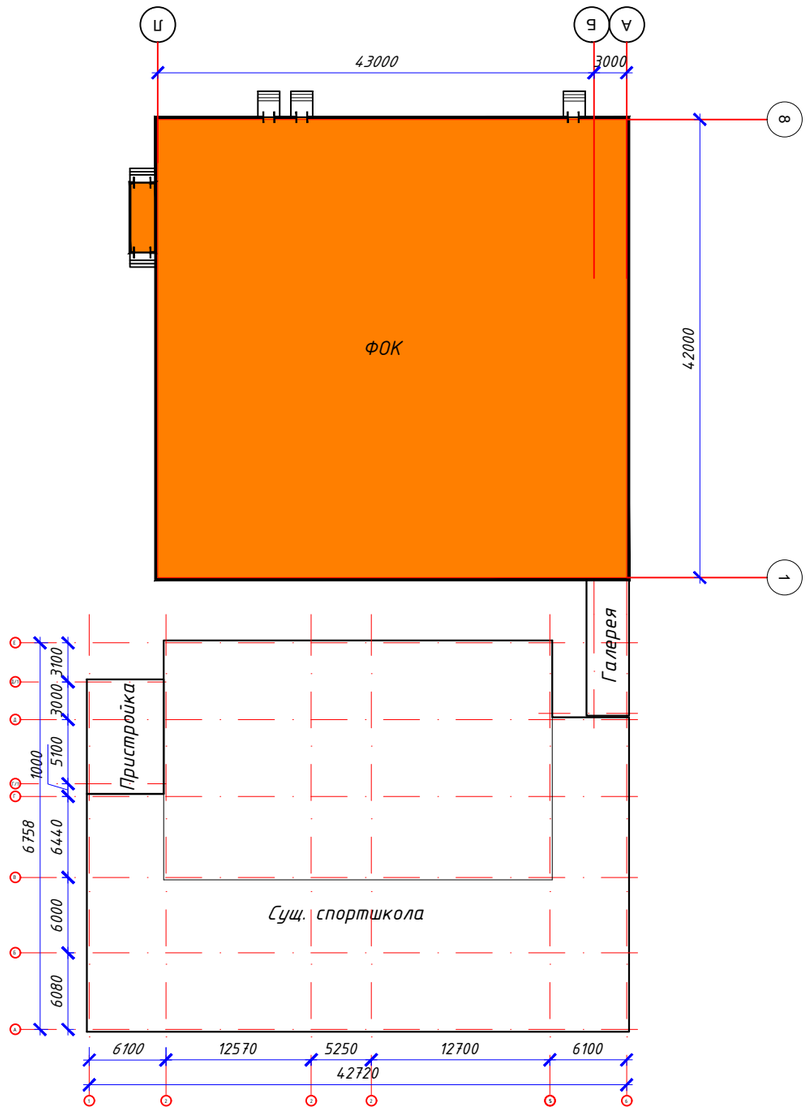

Согласовано:

в части АС	Беркинбай Г.	
в части ОВ	Камбеков Н.	
в части ВК	Мурсайтова	

Взам. инв. N | Подп. и дата | Инв. N подл.

Изм.	Кол.уч	Лист	N док.	Подпись	Дата
ГИП		Нышанов А.С			11.24
Проверил		Тогалиев С.Б			11.24
Испол.		Досыбек О.			11.24
Н. контроль		Оспанова Г.			11.24

03-24 АС

Разработка ПСД на реконструкцию детской спортивной школы с пристройкой в с. Сагыз Кызылкогинского района

Стадия	Лист	Листов
РП	2.1	

Общие данные (окончание)

ТОО"BAITAU ARCHITECTS"
г. Шымкент 2024 г.

Формат

Фасад в осях 1-6
(До капремонта)

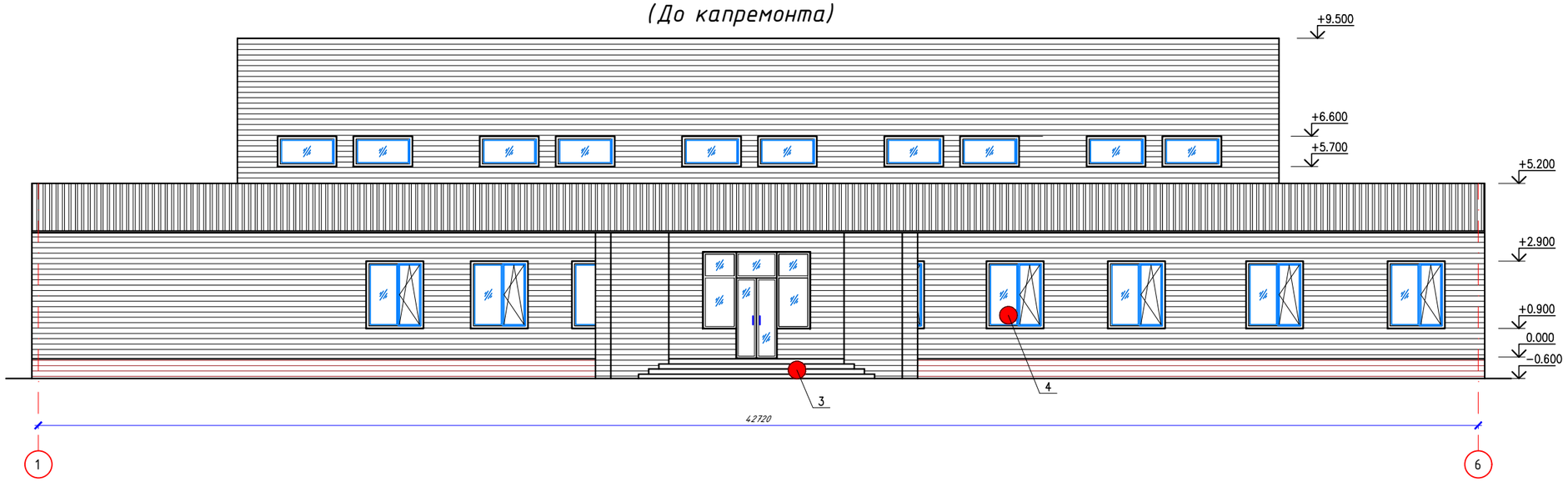

Фасад в осях 6-1
(До капремонта)

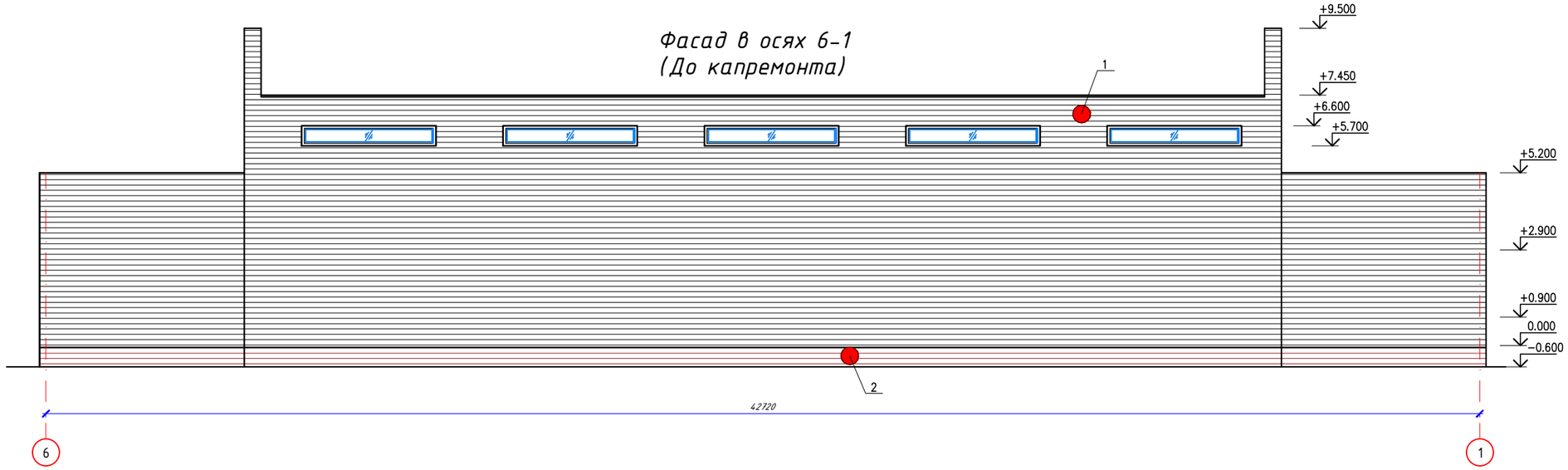

Ведомость отделки фасадов

Поз.	Элементы фасада	Вид отделки	Цвет	Примечание
1	Стены	Металлосайдинг	Белый	1025.05 м2
2	Цоколь	Металлосайдинг	Коричневый	80.24 м2
3	Крыльцо	Облицовка керамогранитом	Бежевый	26.00 м2
4	Окна и двери	Пластиковые, деревянные, металлические	Белый	

1. Данный лист смотреть совместно с листом АС-4.

Изм.	Кол.уч	Лист	N док	Подпись	Дата
ГИП		Нышанов А.С			11.24
Проверил		Тогалиев С.Б			11.24
Испол.		Досыбек О.			11.24
Н. контроль		Оспанова Г.			11.24

03-24 АС

Разработка ПСД на реконструкцию детской спортивной школы с пристройкой в с. Сагыз Кызылкогинского района

Стадия	Лист	Листов
РП	3	

Фасад в осях 1-6, 6-1
(До капремонта)

ТОО"BAITAU ARCHITECTS"
г. Шымкент 2024 г.

Согласовано:
в части АС Беркинбай Т.
в части ОВ Комбеков Н.
в части ВК Мурсалтова

Инв. N подл. | Подп. и дата | Взам. инв. N

Формат

Фасад в осях А-Е
(До капремонта)

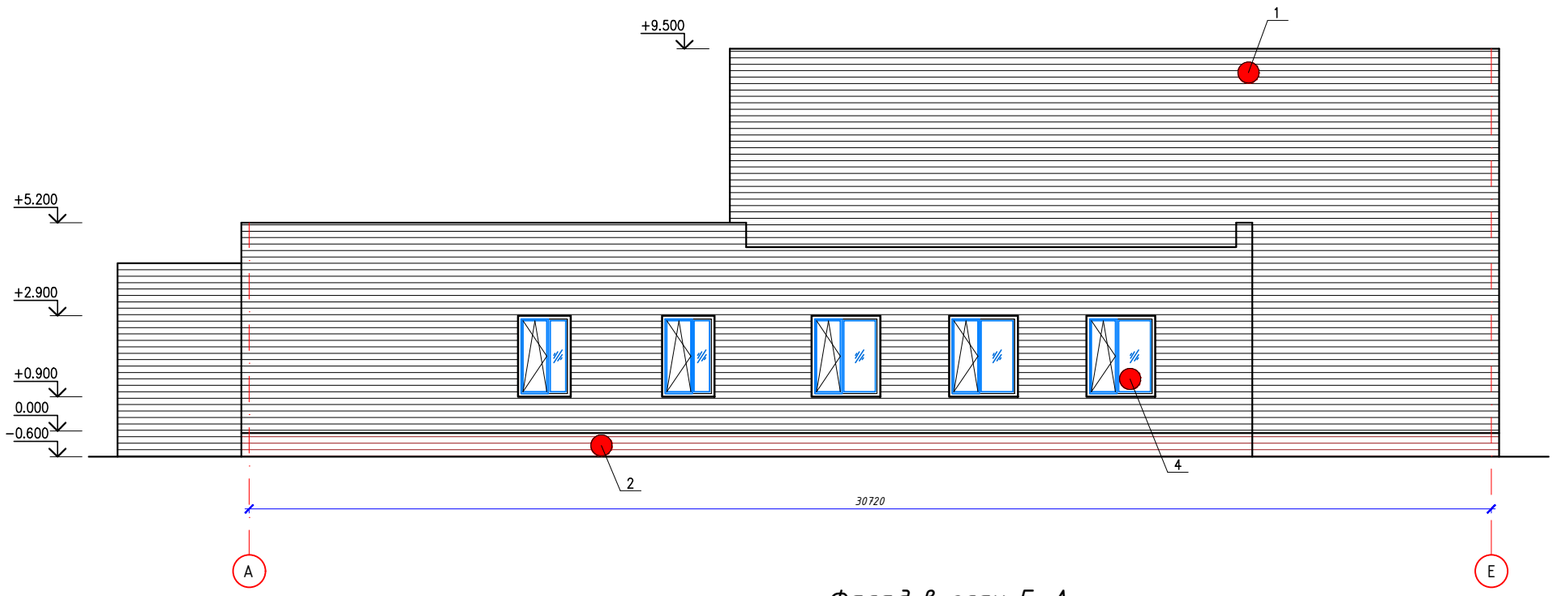

Фасад в осях Е-А
(До капремонта)

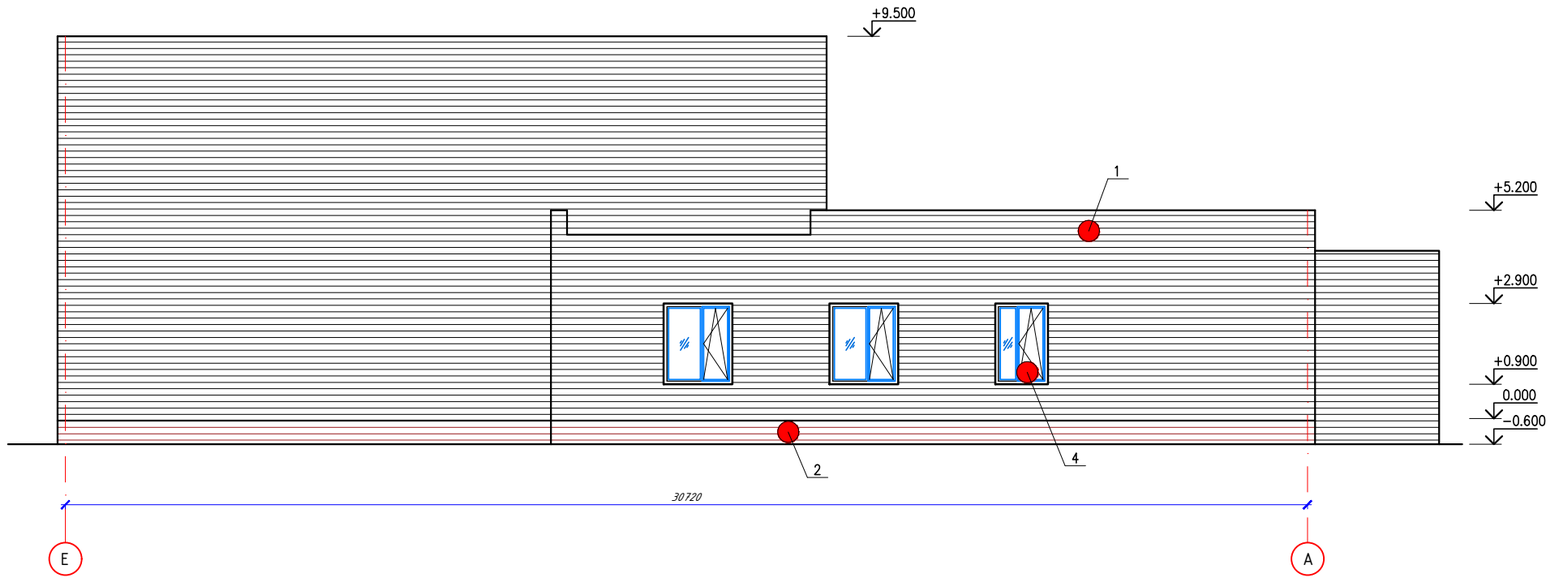

1. Данный лист смотреть совместно с листом АС-3.

						03-24 АС
						Разработка ПСД на реконструкцию детской спортивной школы с пристройкой в с. Сагыз Кызылкогинского района
Изм.	Кол.уч	Лист	N док	Подпись	Дата	
ГИП		Нышанов А.С			11.24	Стадия: РП; Лист: 4; Листов:
Проверил		Тогалиев С.Б			11.24	
Испол.		Досыбек О.			11.24	
						Фасад в осях А-Е, Е-А (До капремонта)
Н. контроль		Оспанова Г.			11.24	ТОО"BAITAU ARCHITECTS" г. Шымкент 2024 г.

Согласовано:
в части АС Берикбай Т.
в части ОВ Камбеков Н.
в части ВК Мурсайтова

Взам. инв. N
Подп. и дата
Инв. N подл.

Формат

Схема блокировки

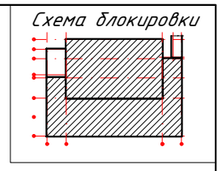

План на отм. 0.000
(До капремонта)

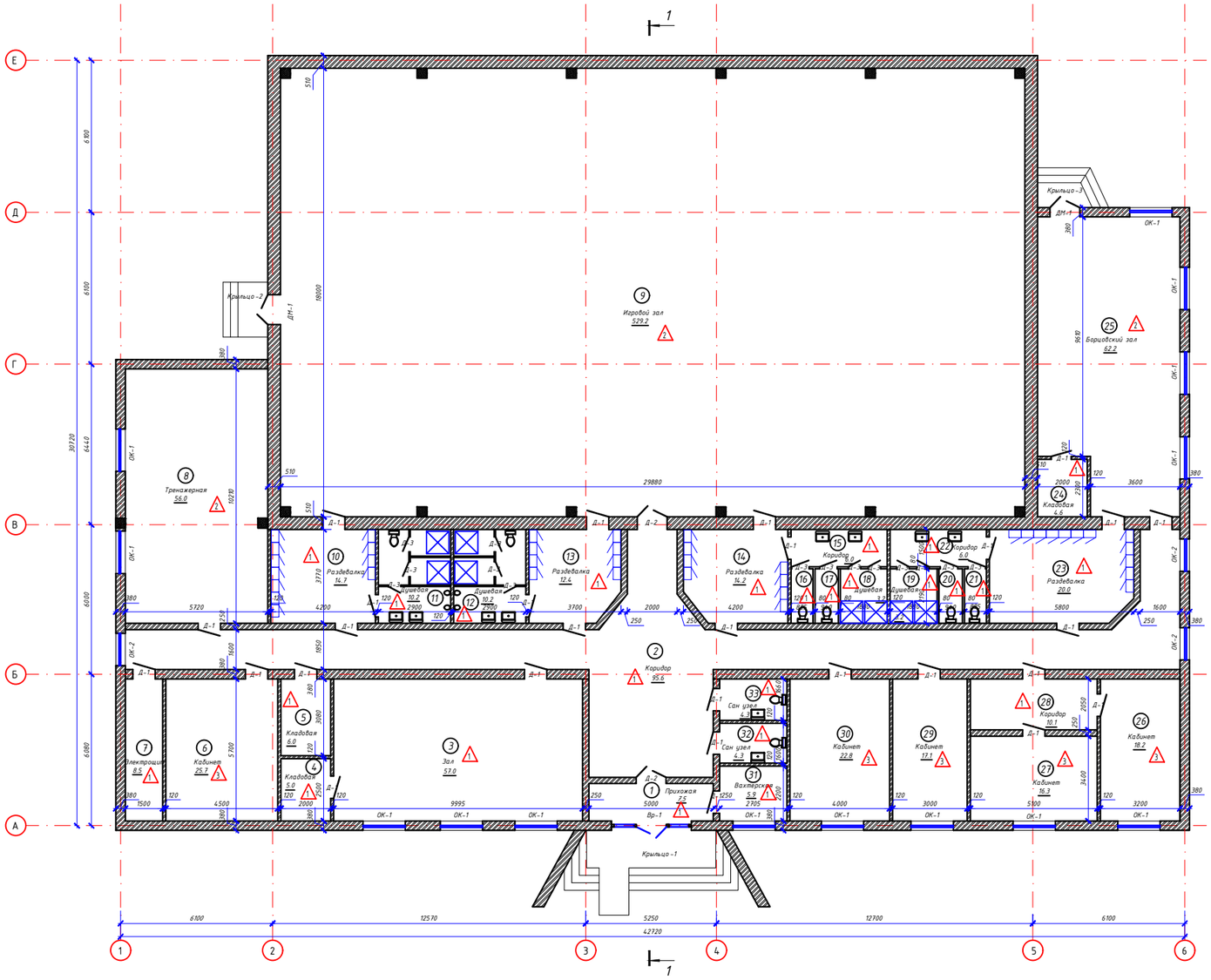

Экспликация помещений

№	Экспликация	Площадь м²	Категр. помещ.
1	Прихожая	7.5	Г
2	Коридор	95.6	Д
3	Зал	57.0	Г
4	Кладовая	5.0	Г
5	Кладовая	6.0	Г
6	Кабинет	25.7	Д
7	Электрощит	8.5	Г
8	Тренажерная	56.0	Г
9	Игровой зал	529.2	Г
10	Раздевалка	14.7	Г
11	Душевая	10.2	Д
12	Душевая	10.2	Д
13	Раздевалка	12.4	Г
14	Раздевалка	14.2	Г
15	Коридор	6.0	Д
16	Туалет	1.9	Д
17	Туалет	1.9	Д
18	Душевая	3.2	Д
19	Душевая	1.9	Д
20	Туалет	1.9	Д
21	Туалет	3.2	Д
22	Коридор	6.0	Д
23	Раздевалка	20.0	Г
24	Кладовая	4.6	Д
25	Борцовский зал	62.2	Г
26	Кабинет	18.2	Д
27	Кабинет	16.3	Д
28	Коридор	10.1	Д
29	Кабинет	17.1	Д
30	Кабинет	22.8	Д
31	Вахтерская	5.9	Д
32	Сан узел	4.3	Д
33	Сан узел	4.3	Д
Всего		1064.0	

Согласовано:
в части АС Беркинбай А.
в части ОВ Камбаров Н.
в части ВК Мусалтова

Инв. N подл. | Подп. и дата | Взам. инв. N

Изм.	Кол.уч.	Лист	N док.	Подпись	Дата
ИП		Ыкыжнов А.С.			11.24
Проверил		Тогалиев С.Б.			11.24
Испол.		Досыбек О.			11.24
Н. контроль		Оспанова Г.			11.24

03-24 АС

Разработка ПСД на реконструкцию детской спортивной школы с пристройкой в с. Сагыз Кызылкогинского района

Стадия	Лист	Листов
РП	5	

План на отм. 0.000
(До капремонта)

ТОО "BAITAU ARCHITECTS"
г. Шымкент 2024 г.

Формат

Схема блокировки

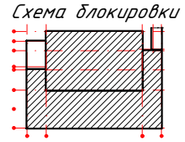

План на отм. +3.300
(До капремонта)

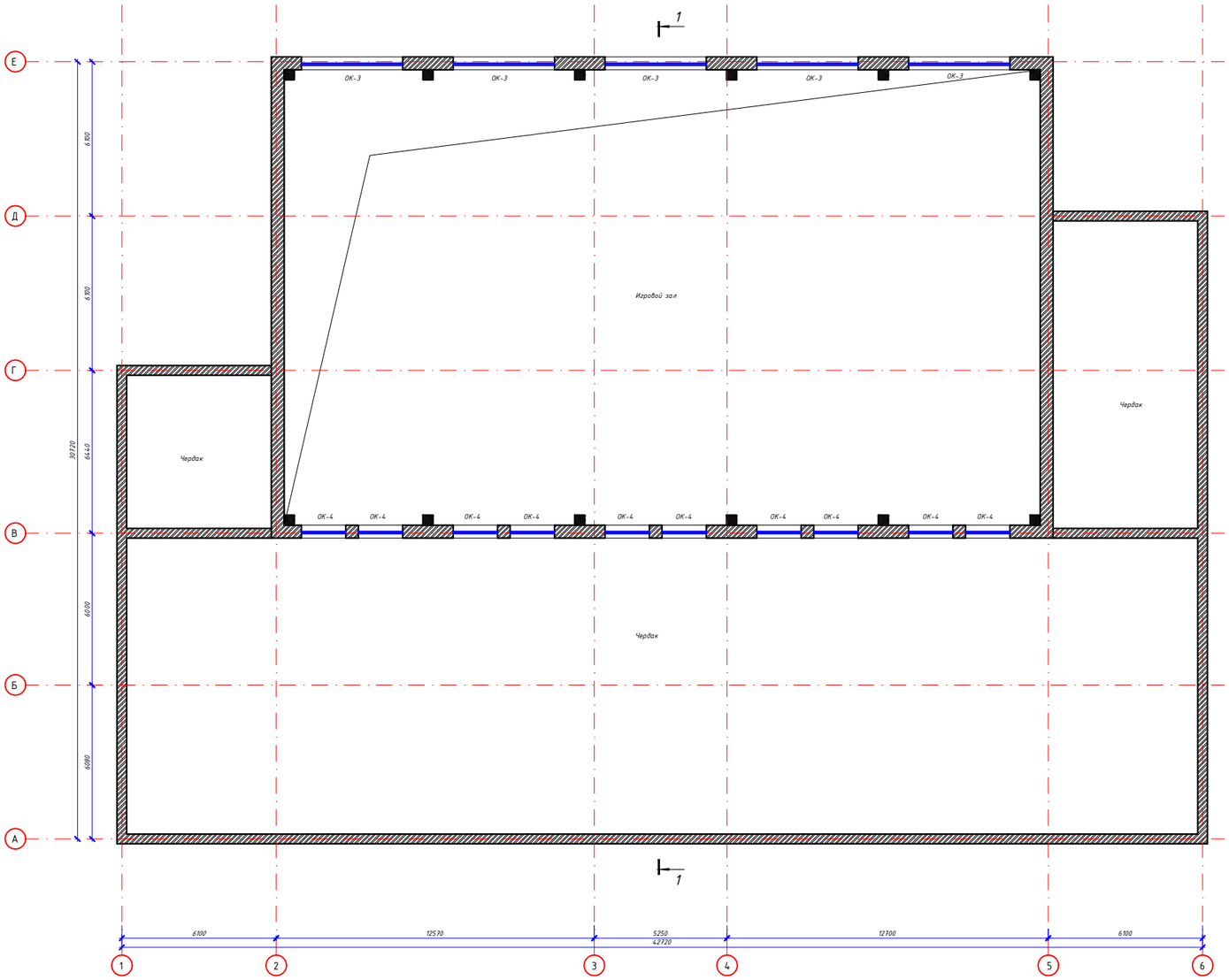

Согласовано:

в части АС	Гаркинбой	
в части ОВ	Комбенов	
в части ВК	Мурсалитова	

Инв. N подл. | Подп. и дата | Взам. инв. N

Изм.	Кол.уч.	Лист	N док.	Подпись	Дата
ГИП		Ыныжнов А.С.			11.24
Проверил		Тогалиев С.В.			11.24
Испол.		Досыбек О.			11.24
Н. контроль		Оспанова Г.			11.24

03-24 АС

Разработка ПСД на реконструкцию детской спортивной школы с пристройкой в с. Сагыз Кызылкогинского района

Стадия	Лист	Листов
РП	6	

План на отм. 3.300
(До капремонта)

ТОО"BAITAU ARCHITECTS"
г. Шымкент 2024 г.

Формат

Схема блокировки

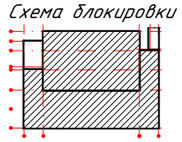

План кровли
(До капремонта)

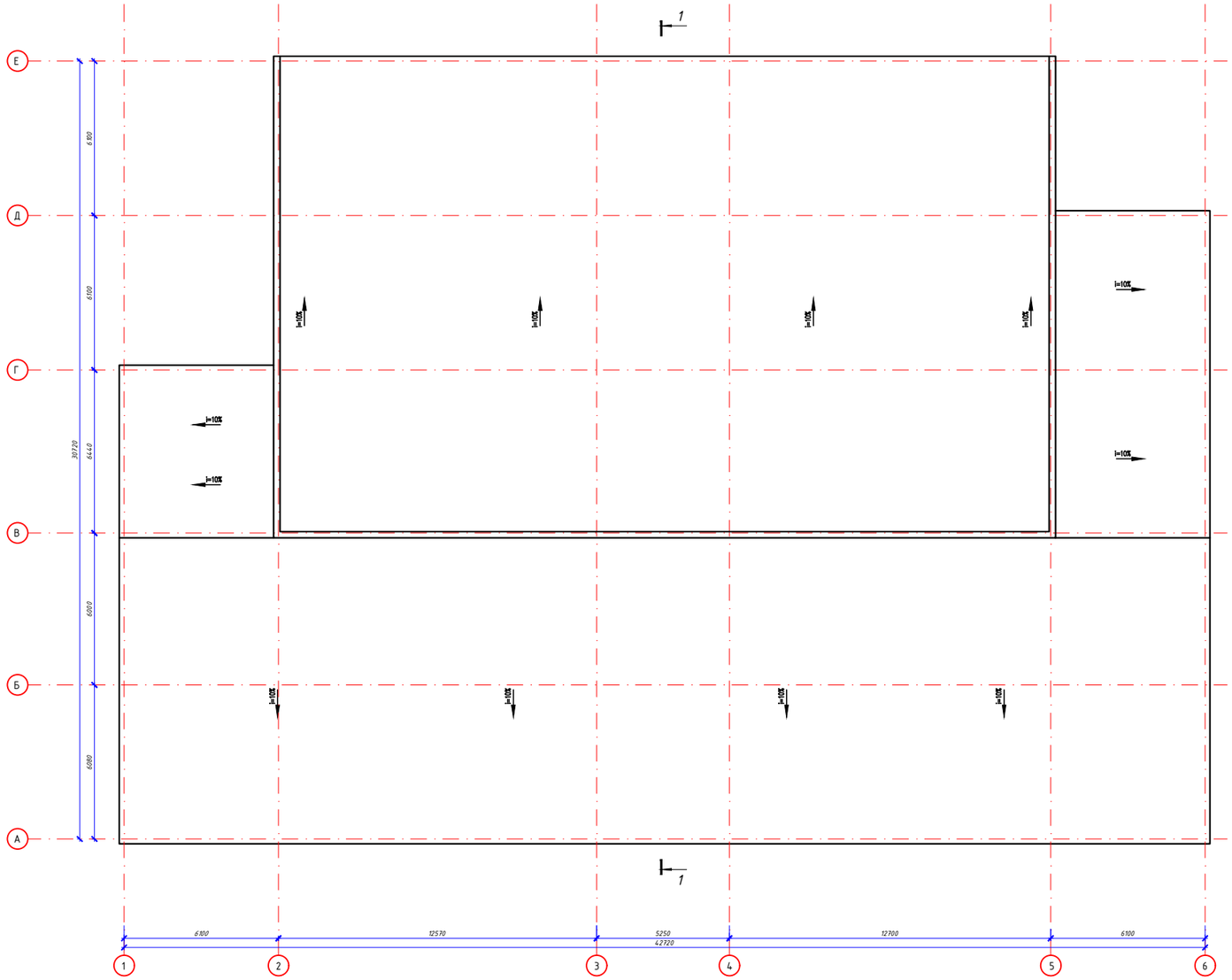

Согласовано:

в части АС	Бермінбай А.	
в части ОВ	Комбиков Т.	
в части ВК	Мурсайтова	

Взам. инв. №

Подп. и дата

Инв. № подл.

Ведомость демонтажных работ

Поз.	Элемент	Вид отделки	Цвет	Примечание
1	Кровля	Сендвич панель	-	587.7 м2
2	Кровля	Профлист	-	641.06 м2
3	Кровля	Деревянные обрешетки	-	-

Изм.	Кол.уч.	Лист	N док.	Подпись	Дата
ГИП		Ныжанов А.С.			11.24
Проверил		Тогалиев С.Б.			11.24
Испол.		Досыбек О.			11.24
Н. контроль		Оспанова Г.			11.24

03-24 АС

Разработка ПСД на реконструкцию детской спортивной школы с пристройкой в с. Сагыз Кызылкогинского района

Стадия	Лист	Листов
РП	7	

План кровли
(До капремонта)

ТОО"BAITAU ARCHITECTS"
г. Шымкент 2024 г.

Формат

1 - 1

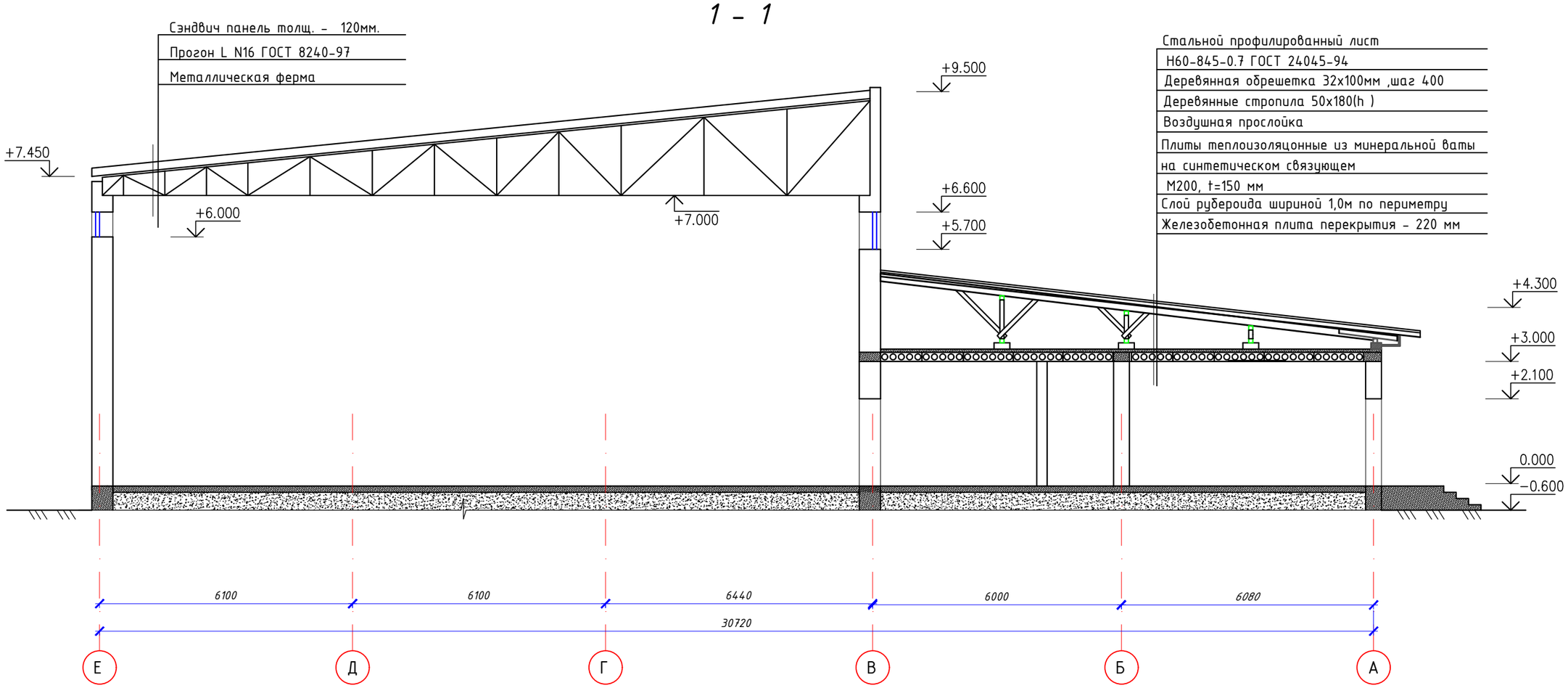

Согласовано:

в части АС	Беркинбай Г.
в части ОВ	Камбеков Н.
в части ВК	Мурсайтова

Взам. инв. N

Подп. и дата

Инв. N° подл.

Изм.	Кол.уч	Лист	N док	Подпись	Дата
ГИП		Нышанов А.С			11.24
Проверил		Тогалиев С.Б			11.24
Испол.		Досыбек О.			11.24
Н. контроль		Оспанова Г.			11.24

03-24 АС

Разработка ПСД на реконструкцию детской спортивной школы с пристройкой в с. Сагыз Кызылкогинского района

Стадия	Лист	Листов
РП	8	

1 - 1
(До капремонта)

ТОО"BAITAU ARCHITECTS"
г. Шымкент 2024 г.

Формат

Фасад в осях 1-6
(Демонтажные работы)

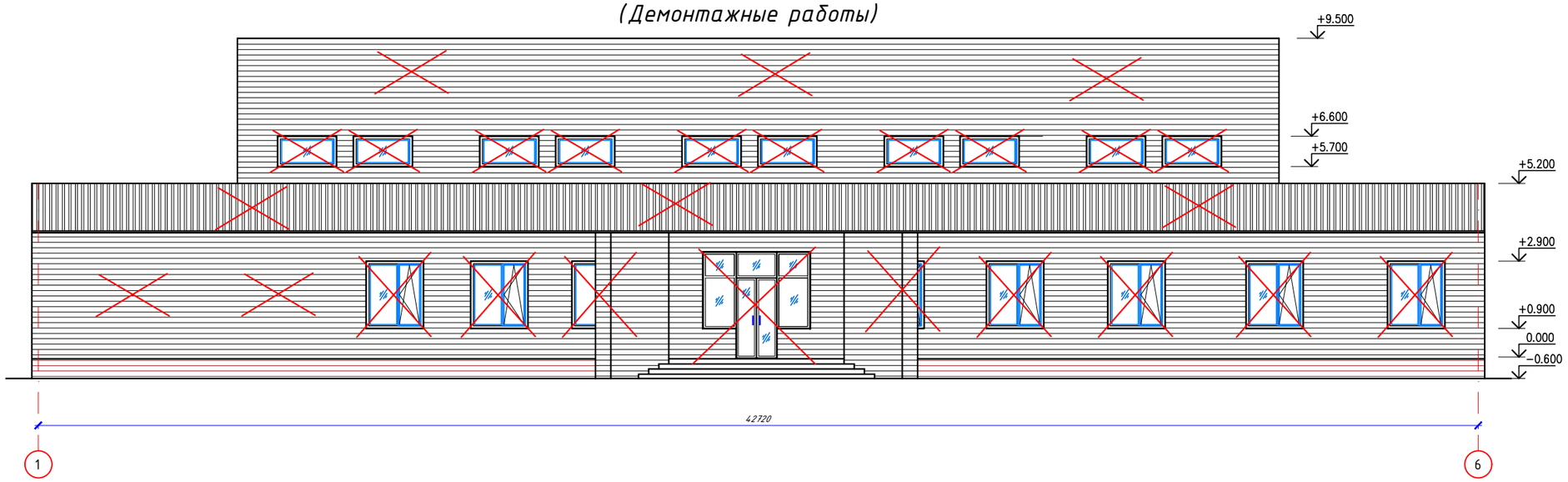

Фасад в осях 6-1
(Демонтажные работы)

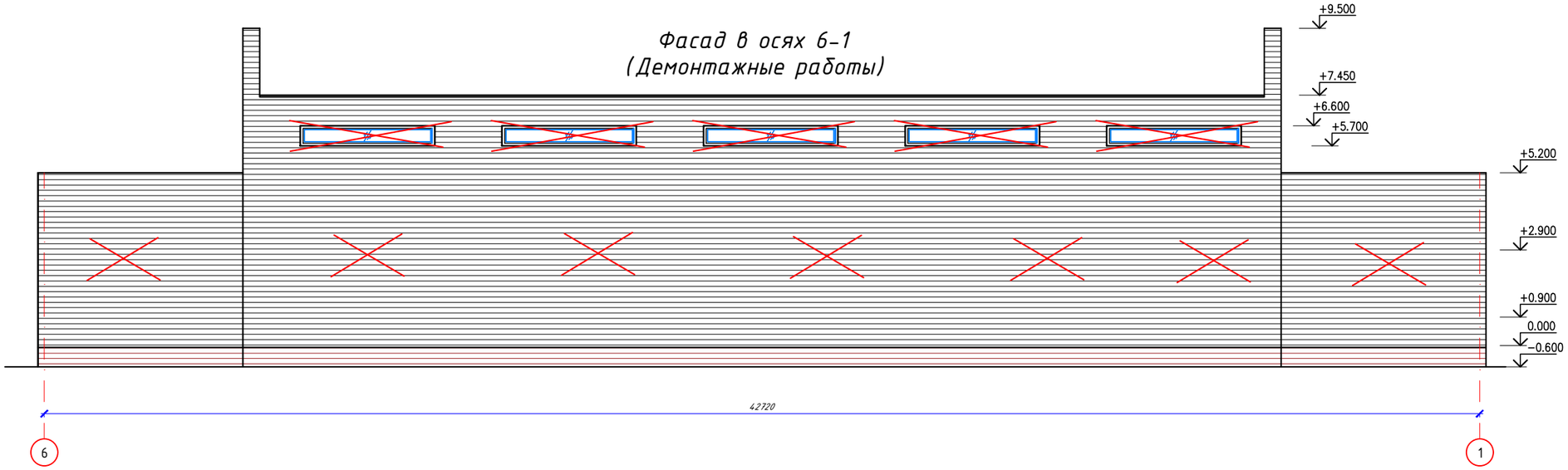

Ведомость отделки фасадов (Демонтажные работы)

Поз.	Элементы фасада	Вид отделки	Цвет	Примечание
1	Стены	Металлосайдинг (демонтаж)	Белый	1025.05 м2
2	Цоколь	Металлосайдинг (демонтаж)	Коричневый	80.24 м2
3	Крыльцо	Облицовка керамогранитом (демонтаж)	Бежевый	26.00 м2
4	Окна и двери	Пластиковые, деревянные, металлические (демонтаж)	Белый	
	Стены,цоколь	Утеплитель плотн. 80 кг/м3, толщ.-100мм (демонтаж)		1105.29 м2

1. Данный лист смотреть совместно с листом АС-10.

Изм.	Кол.уч	Лист	N док	Подпись	Дата
ГИП		Нышанов А.С			11.24
Проверил		Тогалиев С.Б			11.24
Испол.		Досыбек О.			11.24
Н. контроль		Оспанова Г.			11.24

03-24 АС

Разработка ПСД на реконструкцию детской спортивной школы с пристройкой в с. Сагыз Кызылкогинского района

Стадия	Лист	Листов
РП	9	

Фасад в осях 1-6, 6-1 (Демонтажные работы)

ТОО"BAITAU ARCHITECTS" г. Шымкент 2024 г.

Согласовано:
в части АС Беркинбай Т.
в части ОВ Комбеков Н.
в части ВК Мурсалтова

Взам. инв. N
Подп. и дата
Инв. N подл.

Формат

Фасад в осях А-Е
(Демонтажные работы)

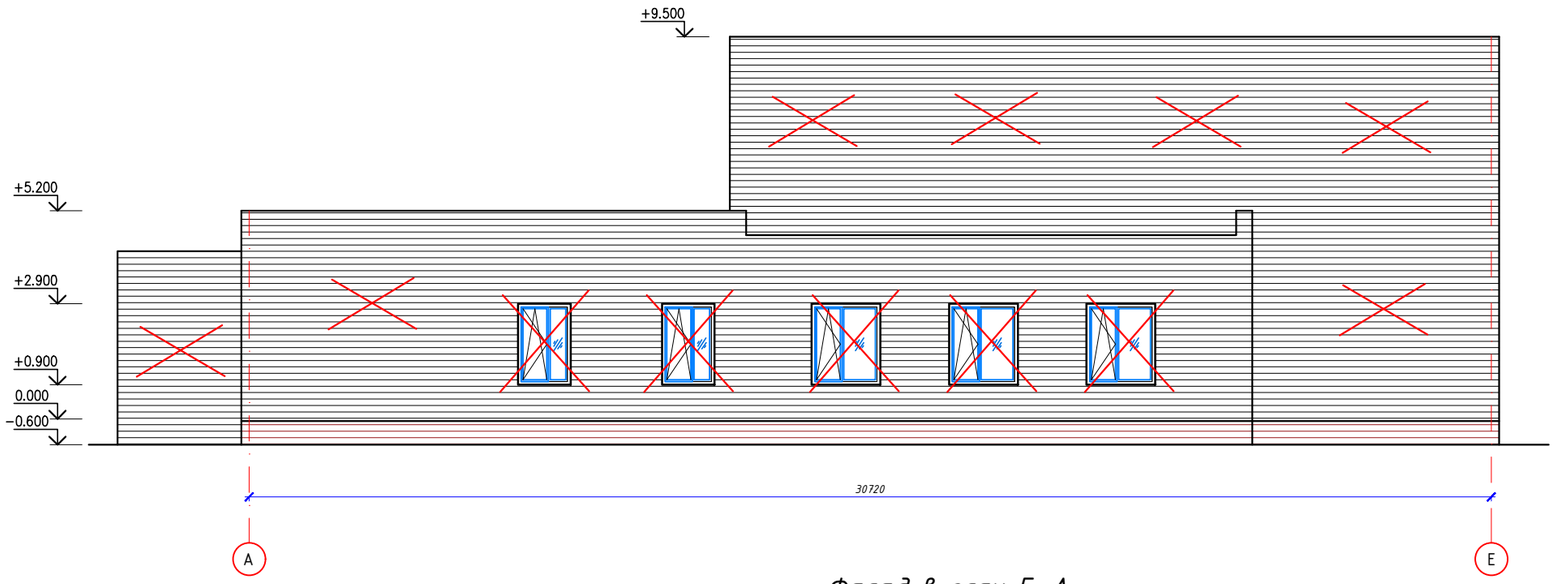

Фасад в осях Е-А
(Демонтажные работы)

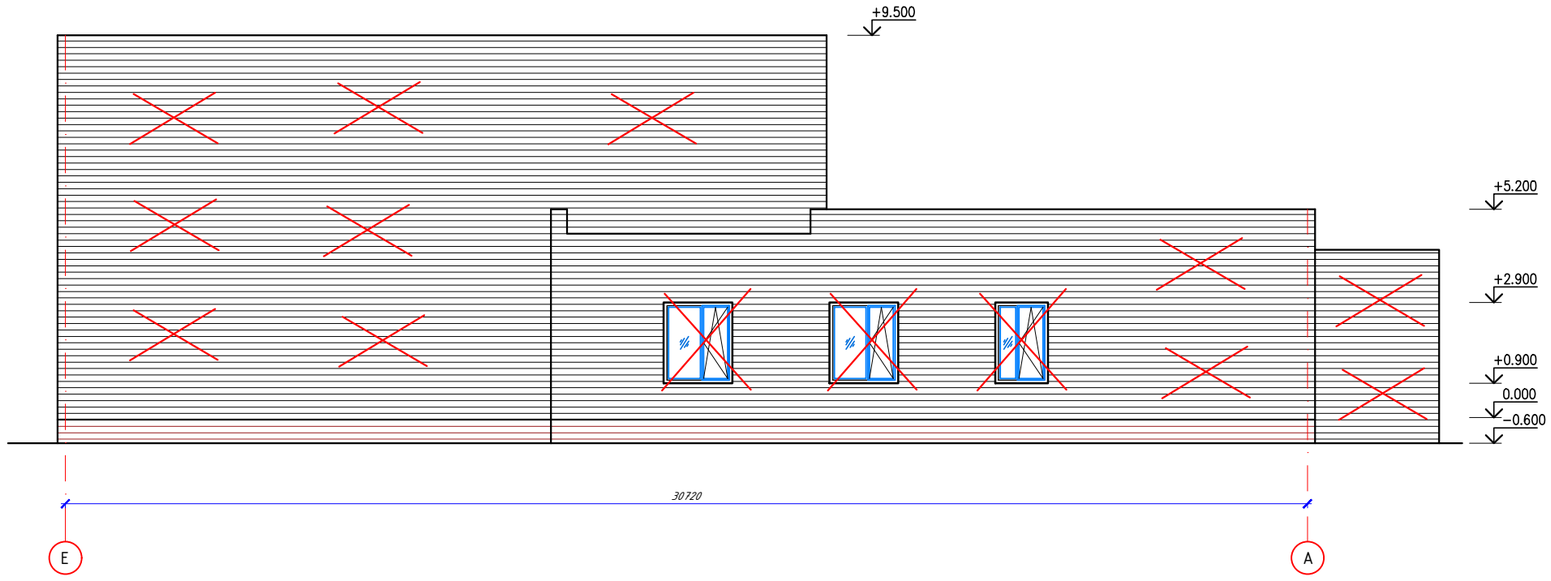

1. Данный лист смотреть совместно с листом АС-9.

Согласовано:

в части АС	Берикбай Т.	
в части ОВ	Камбеков Н.	
в части ВК	Мурсайтова	

Взам. инв. N | Подп. и дата | Инв. N подл.

Изм.	Кол.уч	Лист	N док.	Подпись	Дата	03-24 АС		
						Разработка ПСД на реконструкцию детской спортивной школы с пристройкой в с. Сагыз Кызылкогинского района		
ГИП		Нышанов А.С			11.24		Стадия	Лист	Листов
Проверил		Тогалиев С.Б.			11.24		РП	10	
Испол.		Досыбек О.			11.24				
Н. контроль		Оспанова Г.			11.24	Фасад в осях А-Е, Е-А (Демонтажные работы)	ТОО"BAITAU ARCHITECTS" г. Шымкент 2024 г.		

Формат

Схема блокировки

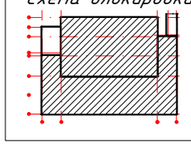

План на отм. 0.000

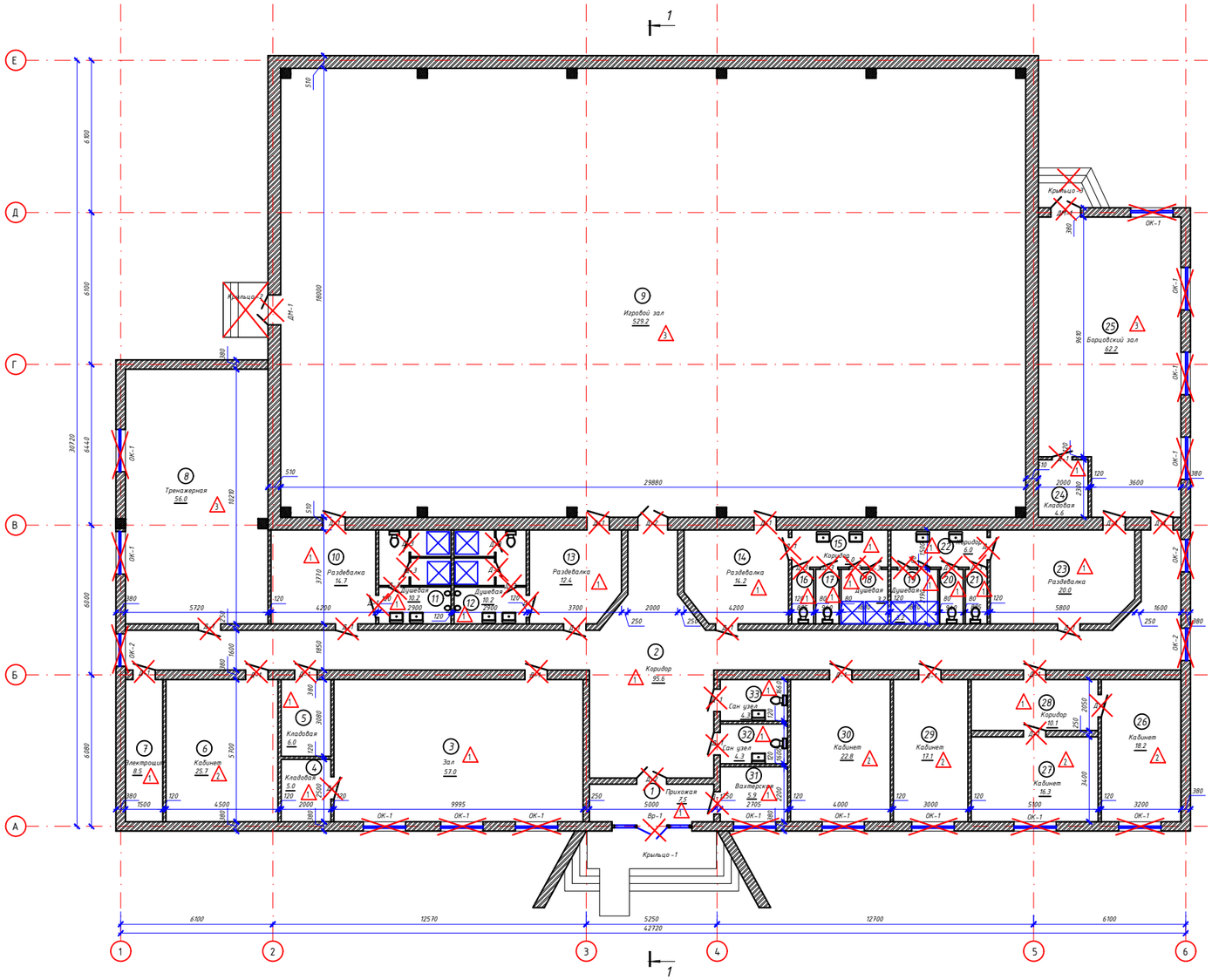

Экспликация помещений

№	Экспликация	Площадь м²	Категр. помещ.
1	Прихожая	7.5	Г
2	Коридор	95.6	Д
3	Зал	57.0	Г
4	Кладовая	5.0	Г
5	Кладовая	6.0	Г
6	Кабинет	25.7	Д
7	Электрощит	8.5	Г
8	Тренажерная	56.0	Г
9	Игровой зал	529.2	Г
10	Раздевалка	14.7	Г
11	Душевая	10.2	Д
12	Душевая	10.2	Д
13	Раздевалка	12.4	Г
14	Раздевалка	14.2	Г
15	Коридор	6.0	Д
16	Туалет	1.9	Д
17	Туалет	1.9	Д
18	Душевая	3.2	Д
19	Душевая	1.9	Д
20	Туалет	1.9	Д
21	Туалет	3.2	Д
22	Коридор	6.0	Д
23	Раздевалка	20.0	Г
24	Кладовая	4.6	Д
25	Борцовский зал	62.2	Г
26	Кабинет	18.2	Д
27	Кабинет	16.3	Д
28	Коридор	10.1	Д
29	Кабинет	17.1	Д
30	Кабинет	22.8	Д
31	Вахтерская	5.9	Д
32	Сан узел	4.3	Д
33	Сан узел	4.3	Д
Всего		1064.0	

1. Данный лист смотреть совместно с листом АС-15.

Изм.	Кол.уч.	Лист	N док.	Подпись	Дата
ГИП		Ыкыжанов А.С.			11.24
Проверил		Тогалиев С.Б.			11.24
Испол.		Досыбек О.			11.24
Н. контроль		Оспанова Г.			11.24

03-24 АС

Разработка ПСД на реконструкцию детской спортивной школы с пристройкой в с. Сагыз Кызылкогинского района

Стадия	Лист	Листов
РП	11	

План на отм. 0.000 (Демонтажные работы)

ТОО "BAITAU ARCHITECTS" г. Шымкент 2024 г.

Согласовано:
в части АС Бержанбай А.
в части ОВ Камбаров Н.
в части ВК Мурсалтов

Инв. N подл. | Подп. и дата | Взам. инв. N

Формат

Схема блокировки

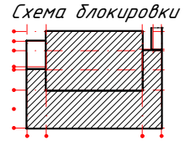

План на отм. +3.300
(Демонтажные работы)

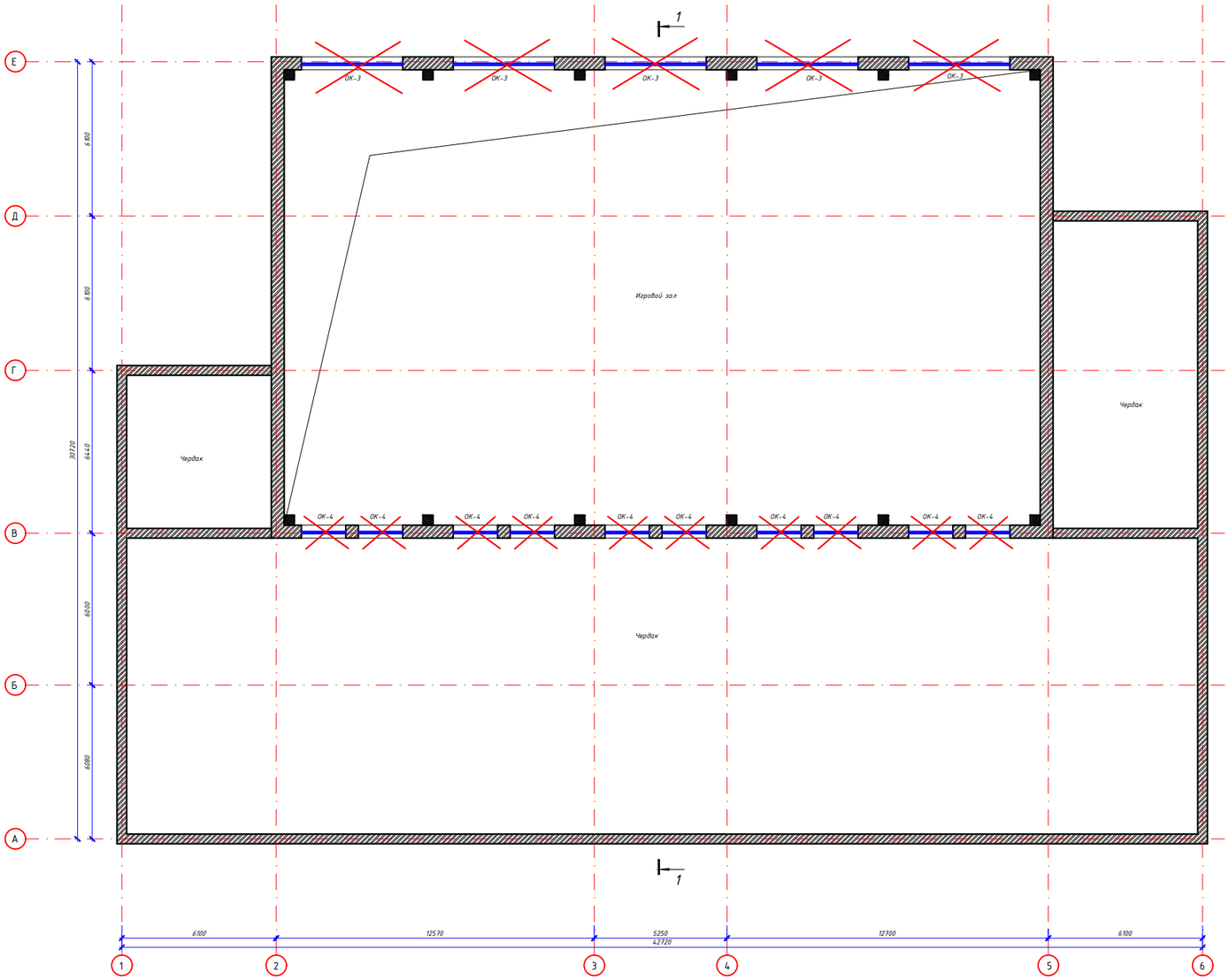

1. Данный лист смотреть совместно с листом АС-15.

Изм.	Кол.уч.	Лист	N док.	Подпись	Дата	03-24 АС
ГИП		Ыкыжнов А.С.			11.24	Разработка ПСД на реконструкцию детской спортивной школы с пристройкой в с. Сагыз Кызылкогинского района
Проверил		Тогалиев С.В.			11.24	Стадия: РП; Лист: 12; Листов:
Испол.		Досыбек О.			11.24	
Н. контроль		Оспанова Г.			11.24	План на отм. 3.300 (Демонтажные работы)
						ТОО"BAITAU ARCHITECTS" г. Шымкент 2024 г.

Формат

Согласовано:
в части АС Гаркинбой
в части ОВ Комбенов
в части ВК Мурсалитова

Инв. N подл. | Подп. и дата | Взам. инв. N

Схема блокировки

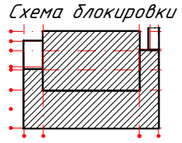

План кровли
(Демонтажные работы)

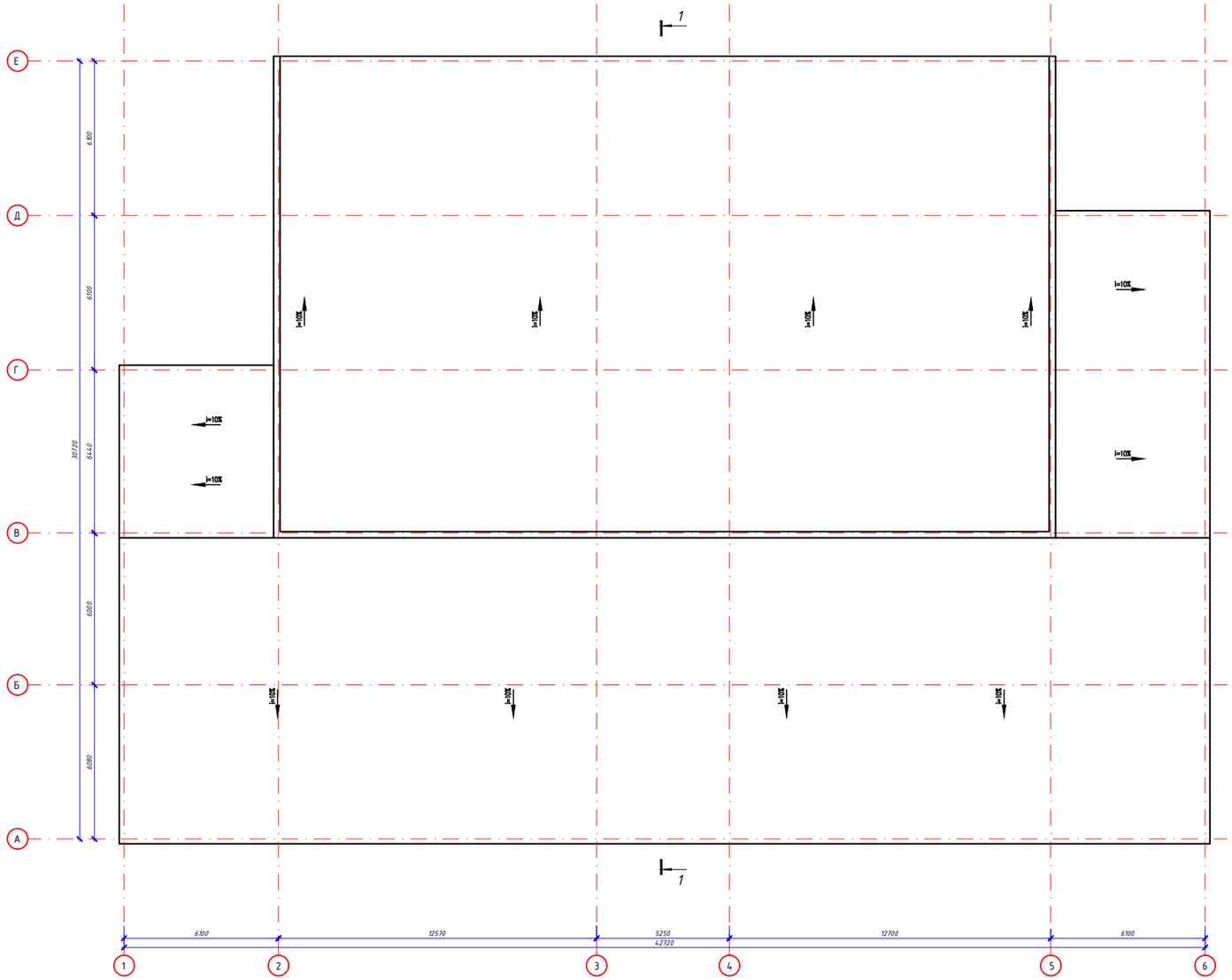

Согласовано:

в части АС	Бермінбай А.	
в части ОВ	Комбиков Т.	
в части ВК	Мирзайтова	

Взам. инв. N | Подп. и дата | Инв. N подл.

Ведомость демонтажных работ

Поз.	Элемент	Вид отделки	Цвет	Примечание
1	Кровля	Сендвич панель	-	587.7 м2
2	Кровля	Профлист	-	641.06 м2
3	Кровля	Деревянные обрешетки	-	-

Изм.	Кол.уч.	Лист	N док.	Подпись	Дата
ГИП		Ныжанов А.С.			11.24
Проверил		Тогалиев С.Б.			11.24
Испол.		Досыбек О.			11.24
Н. контроль		Оспанова Г.			11.24

03-24 АС

Разработка ПСД на реконструкцию детской спортивной школы с пристройкой в с. Сагыз Кызылкогинского района

Стадия	Лист	Листов
РП	13	

План кровли
(Демонтажные работы)

ТОО"BAITAU ARCHITECTS"
г. Шымкент 2024 г.

Формат

1 - 1
(Демонтажные работы)

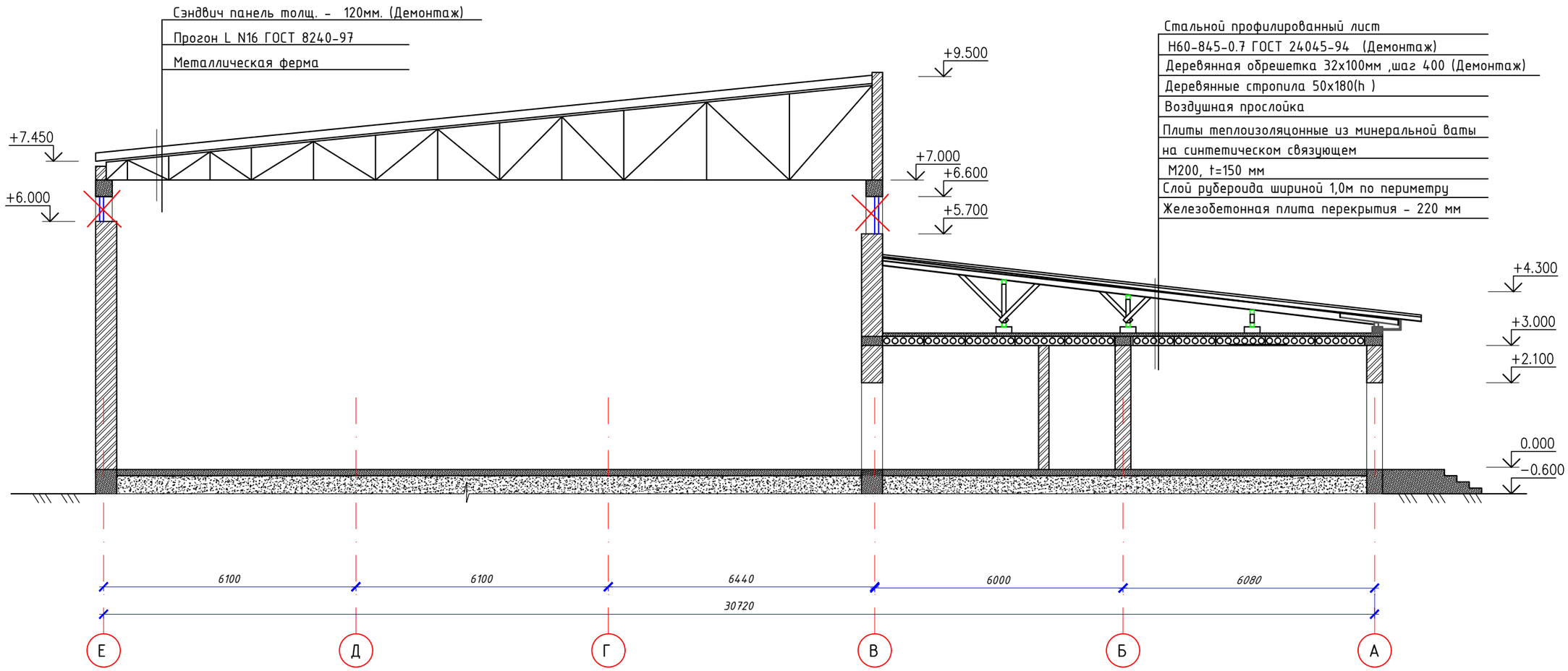

Согласовано:

в части АС	Беркинбай Г.
в части ОВ	Камбеков Н.
в части ВК	Мурсайтова

Взам. инв. N

Подп. и дата

Инв. N подл.

Изм.	Кол.уч	Лист	N док	Подпись	Дата
ГИП		Нышанов А.С			11.24
Проверил		Тогалиев С.Б			11.24
Испол.		Досыбек О.			11.24
Н. контроль		Оспанова Г.			11.24

03-24 АС

Разработка ПСД на реконструкцию детской спортивной школы с пристройкой в с. Сагыз Кызылкогинского района

Стадия	Лист	Листов
РП	14	

1 - 1
(Демонтажные работы)

ТОО"BAITAU ARCHITECTS"
г. Шымкент 2024 г.

Формат

Ведомость внутренней отделки (Демонтажные работы)

№	Экспликация	Площадь $м^2$	Стены,м2			Потолок,м2		Очистка помещения,м2
			Демонтаж штукатурки35%	Снятие набело 65%	Снятие керамической плитки 100%	Снятие набело с потолка 65%	Подвесной потолок 100%	
1	Прихожая	7.5	22.47	22.47		7.5		7.5
2	Коридор	95.6	318.42	318.42		95.6		95.6
3	Зал	57.0	171	171		57.0		57.0
4	Кладовая	5.0	15	15		5.0		5.0
5	Кладовая	6.0	18	18		6.0		6.0
6	Кабинет	25.7	77.1	77.1		25.7		25.7
7	Электрощит	8.5	25.5	25.5		8.5		8.5
8	Тренажерная	56.0	168	168		56.0		56.0
9	Игровой зал	529.2	3704.4	3704.4		–		529.2
10	Раздевалка	14.7	44.1	44.1		14.7		14.7
11	Душевая	10.2			30.6		10.2	10.2
12	Душевая	10.2			30.6		10.2	10.2
13	Раздевалка	12.4	37.2	37.2		12.4		12.4
14	Раздевалка	14.2	42.6	42.6		14.2		14.2
15	Коридор	6.0	18	18		6.0		6.0
16	Туалет	1.9			5.7		1.9	1.9
17	Туалет	1.9			5.7		1.9	1.9
18	Душевая	3.2			9.6		3.2	3.2
19	Душевая	1.9			5.7		1.9	1.9
20	Туалет	1.9			5.7		1.9	1.9
21	Туалет	3.2			9.6		3.2	3.2
22	Коридор	6.0	18	18		6.0		6.0
23	Раздевалка	20.0	60	60		20.0		20.0
24	Кладовая	4.6	13.8	13.8		4.6		4.6
25	Борцовский зал	62.2	186.6	186.6		62.2		62.2
26	Кабинет	18.2	54.6	54.6		18.2		18.2
27	Кабинет	16.3	48.9	48.9		16.3		16.3
28	Коридор	10.1	30.3	30.3		10.1		10.1
29	Кабинет	17.1	51.3	51.3		17.1		17.1
30	Кабинет	22.8	68.4	68.4		22.8		22.8
31	Вахтерская	5.9	17.7	17.7		5.9		5.9
32	Сан узел	4.3	12.9	12.9		4.3		4.3
33	Сан узел	4.3	12.9	12.9		4.3		4.3
	Всего	1064.00	5237.19	5237.19	103.20	500.40	34.40	1064.00

Ведомость проемов (Демонтажные работы)

Поз.	Обозначение	Наименование	Кол.	Масса ед.,кг.	Примечание
		Дверные блоки			
ДМ-1	(метал., инд. изготов.(наруж.)	размерами 1200х2100(h)	2		
Д-1	(дерев., инд. изготов.(внутр.)	размерами 900х2100(h)	26		
Д-2	(дерев., инд. изготов.(внутр.)	размерами 1200х2100(h)	2		
Д-3	(ПВХ., инд. изготов.(внутр.)	размерами 700х2100(h)	14		
		Оконные блоки			
ОК-1	(ПВХ., инд. изготов)	размерами 1700х2000(h) с подоконными досками (Демонтаж)	14		
	ГОСТ 14918-80*	Сталь оцинкованная 0,7мм 350х1700мм (Демонтаж) м2	14	3.39	47.48
ОК-2	(ПВХ., инд. изготов)	размерами 1300х2000(h) с подоконными досками (Демонтаж)	3		
	ГОСТ 14918-80*	Сталь оцинкованная 0,7мм 350х1700мм (Демонтаж) м2	3	2.59	7.78
ОК-3	(ПВХ., инд. изготов)	размерами 4000х600(h) с подоконными досками (Демонтаж)	5		
	ГОСТ 14918-80*	Сталь оцинкованная 0,7мм 350х1700мм (Демонтаж) м2	5	7.98	39.9
ОК-4	(ПВХ., инд. изготов)	размерами 1750х900(h) с подоконными досками (Демонтаж)	10		
	ГОСТ 14918-80*	Сталь оцинкованная 0,7мм 350х1700мм (Демонтаж) м2	10	3.49	34.9
		Витражи			
Вр-1	(ПВХ., инд. изготов)	размерами 3200х3200(h) (Демонтаж)	1		

Экспликация полов (Демонтажные работы)

Наименование или номер помещения по проекту	Тип пола по проекту	Схема пола или номер узла по серии	Элементы пола и их толщина	Площадь пола, м2
1,2,3,6,7,10,11,12 13,14,15,16,17,18 19,20,21,22,23,24, ,28,31,32,33	1	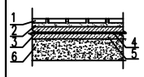	1.Керамическая плитка ГОСТ 6787-89. 100% 2.Прослойка и заполнение швов из цементно-песчаного раствора М150 t=15мм.(сущ) 3.Стяжка из цементно-песчаного раствора М150.(сущ) 4.Гидроизоляционный слой.(сущ) 5.Подстилающий слой из бетона кл. С8/10-80мм.(сущ) 6.Грунт основания с втрамбованным щебнем.(сущ)	316.50
8,9,25	2	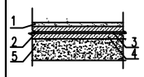	1.Покрытие из спортивного линолеума - 8мм. 100% 2.Покрытие из бетона кл.С12/15 - 20мм.(сущ) 3.Гидроизоляционный слой.(сущ) 4.Подстилающий слой из бетона С8/10 - 80мм.(сущ) 5.Грунт основания с втрамбованным щебнем.(сущ)	647.40
6,26,27,29,30	3	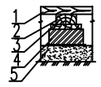	1. Доски ГОСТ 8242-88 t=35мм.100% 2. Лага 100х50 (пролет лаг 1000мм).(сущ) 3. Прокладка из доски 150х25х200 по 2слоям толя.(сущ) 4. Кирпичный столбик 250х150х250 на ЦПР. марки М25.100% 5. Подстилающий слой.(сущ)	100.10

Согласовано:
в части АС Беркинбай Н.
в части ОВ Камбеков Н.
в части ВК Мурсайтова

Взам. инв. N | Подп. и дата | Инв. N подл.

Изм.	Кол.уч	Лист	N док	Подпись	Дата
ГИП		Нышанов А.С			11.24
Проверил		Тогалиев С.Б.			11.24
Испол.		Досыбек О.			11.24
Н. контроль		Оспанова Г.			11.24

03-24 АС

Разработка ПСД на реконструкцию детской спортивной школы с пристройкой в с. Сагыз Кызылкогинского района

Стадия	Лист	Листов
РП	15	

Ведомость внутренней отделки (Демонтажные работы),Ведомость проемов (Демонтажные работы)

ТОО"BAITAU ARCHITECTS" г. Шымкент 2024 г.

Формат

Крыльцо - 1

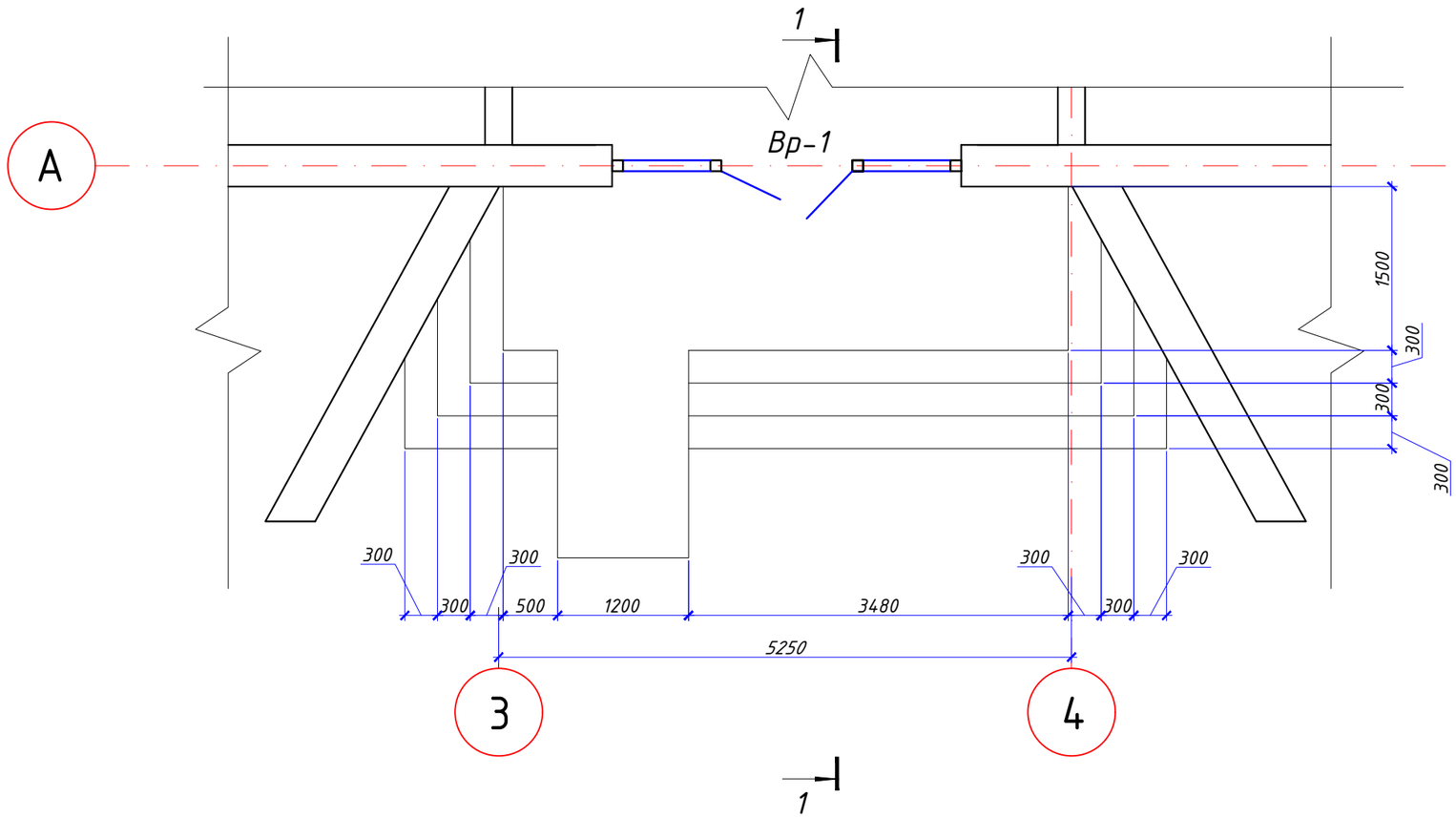

Керамогранит - 10 мм (Демонтаж)
Бетон класс С12/15 - 50 мм
Сетка 5Вр1 100/100 ГОСТ 8478 - 81*
Бетон (сущ)
Уплотненный местный грунт (сущ)

1 - 1

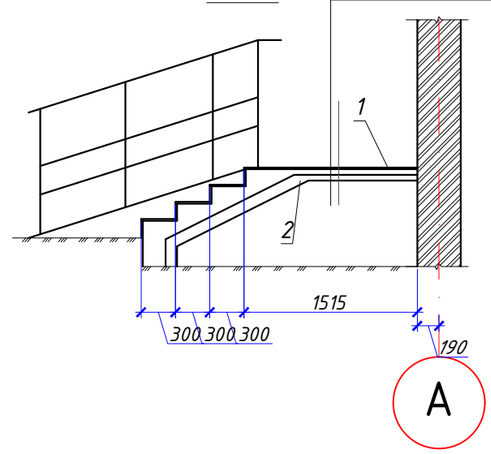

Спецификация демонтажа элементов

Марка поз.	Обозначение	Наименование	Кол.	Масса ед. кг	Приме-чание
		Крыльцо - 2			
1	ГОСТ-6787-2001	Керамогранит нешлифованный м2	16.56		
2		Бетон кл. С12/15 м3	8.63		

Согласовано:
в части АС Беркинбай Г.
в части ОВ Камбеков Н.
в части ВК Мурсайтова

Инв. N подл. | Подп. и дата | Взам. инв. N

Изм.	Кол.уч	Лист	N док.	Подпись	Дата
ГИП		Нышанов А.С			11.24
Проверил		Тогалиев С.Б			11.24
Испол.		Досыбек О.			11.24
Н. контроль		Оспанова Г.			11.24

03-24 АС

Разработка ПСД на реконструкцию детской спортивной школы с пристройкой в с. Сагыз Кызылкогинского района

Стадия	Лист	Листов
РП	16	

Крыльцо - 1
(Демонтажные работы)

ТОО"BAITAU ARCHITECTS"
г. Шымкент 2024 г.

Формат

Крыльцо - 2

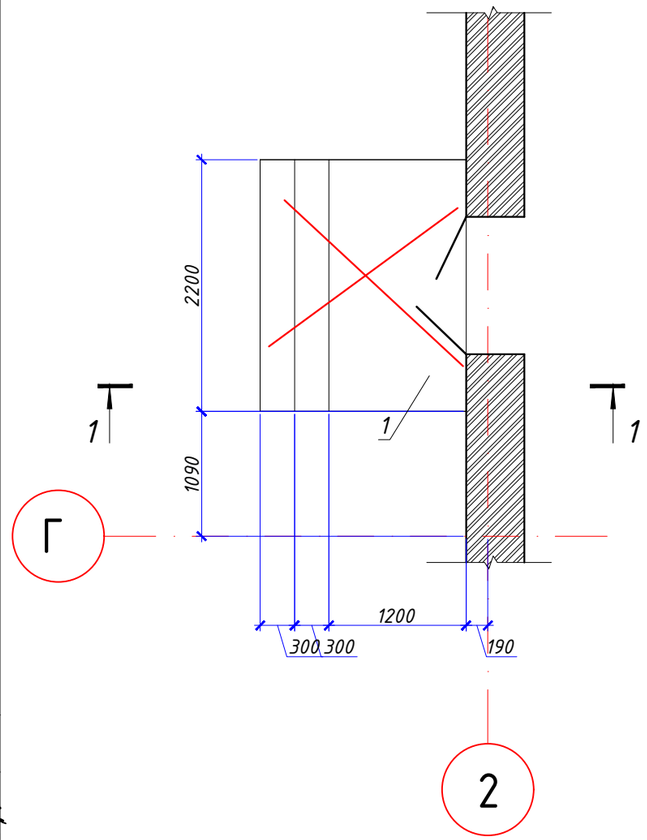

Крыльцо - 3

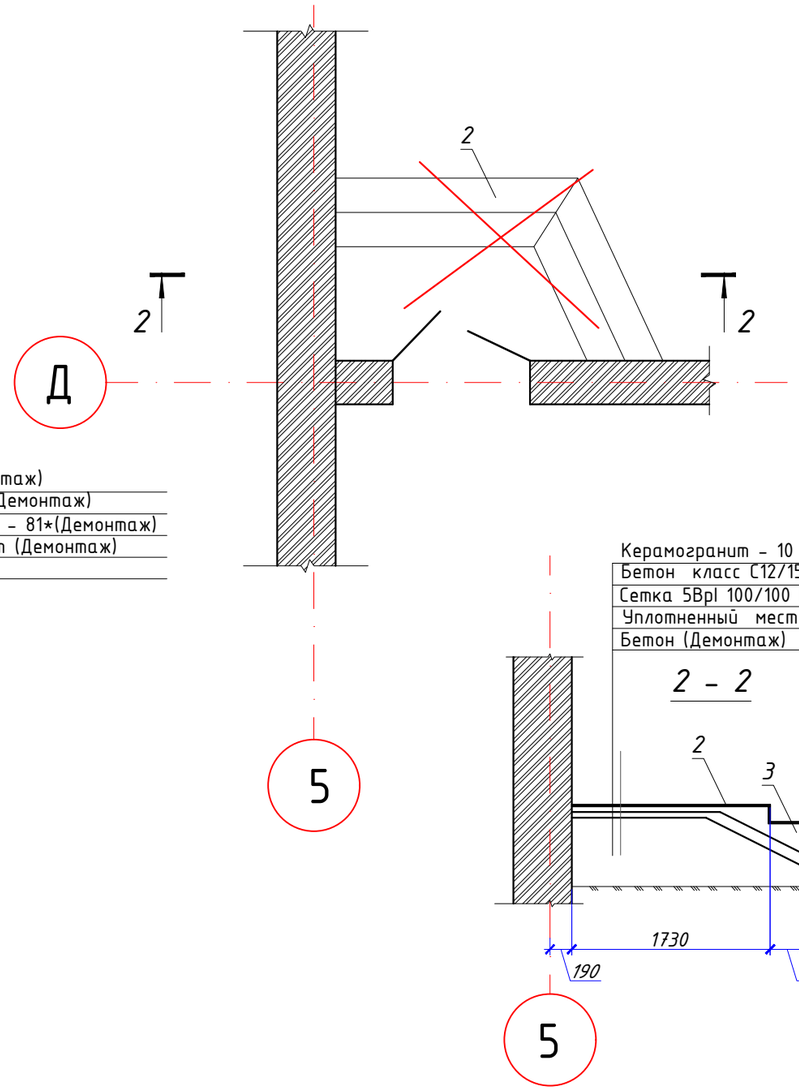

1 - 1

Керамогранит - 10 мм (Демонтаж)
Бетон класс С12/15 - 50 мм(Демонтаж)
Сетка 5Вр1 100/100 ГОСТ 8478 - 81*(Демонтаж)
Уплотненный местный грунт (Демонтаж)
Бетон (Демонтаж)

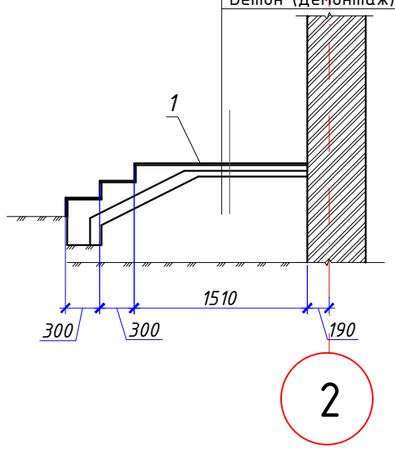

Керамогранит - 10 мм (Демонтаж)
Бетон класс С12/15 - 50 мм(Демонтаж)
Сетка 5Вр1 100/100 ГОСТ 8478 - 81*(Демонтаж)
Уплотненный местный грунт (Демонтаж)
Бетон (Демонтаж)

2 - 2

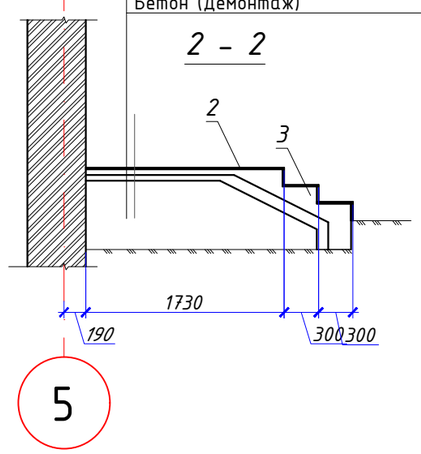

Спецификация демонтажа элементов

Марка поз.	Обозначение	Наименование		Кол.	Масса ед. кг	Приме-чание
		Крыльцо - 2				
1	ГОСТ-6787-2001	Керамогранит нешлифованный	м2	2.64		
3		Бетон кл. С12/15	м3	0,96		
		Крыльцо - 3				
2	ГОСТ-6787-2001	Керамогранит нешлифованный	м2	4.2		
3		Бетон кл. С12/15	м3	1.71		

Согласовано:

в части АС	Беркинбай Г.
в части ОВ	Камбеков Н.
в части ВК	Мурсайтова

Взам. инв. N

Подп. и дата

Инв. N подл.

Изм.	Кол.уч	Лист	N док	Подпись	Дата
ГИП		Нышанов А.С			11.24
Проверил		Тогалиев С.Б			11.24
Испол.		Досыбек О.			11.24
Н. контроль		Оспанова Г.			11.24

03-24 АС

Разработка ПСД на реконструкцию детской спортивной школы с пристройкой в с. Сагыз Кызылкогинского района

Стадия	Лист	Листов
РП	17	

Крыльцо - 2,3
(Демонтажные работы)

ТОО"BAITAU ARCHITECTS"
г. Шымкент 2024 г.

Формат

Фасад в осях 1-6
(После капремонта)

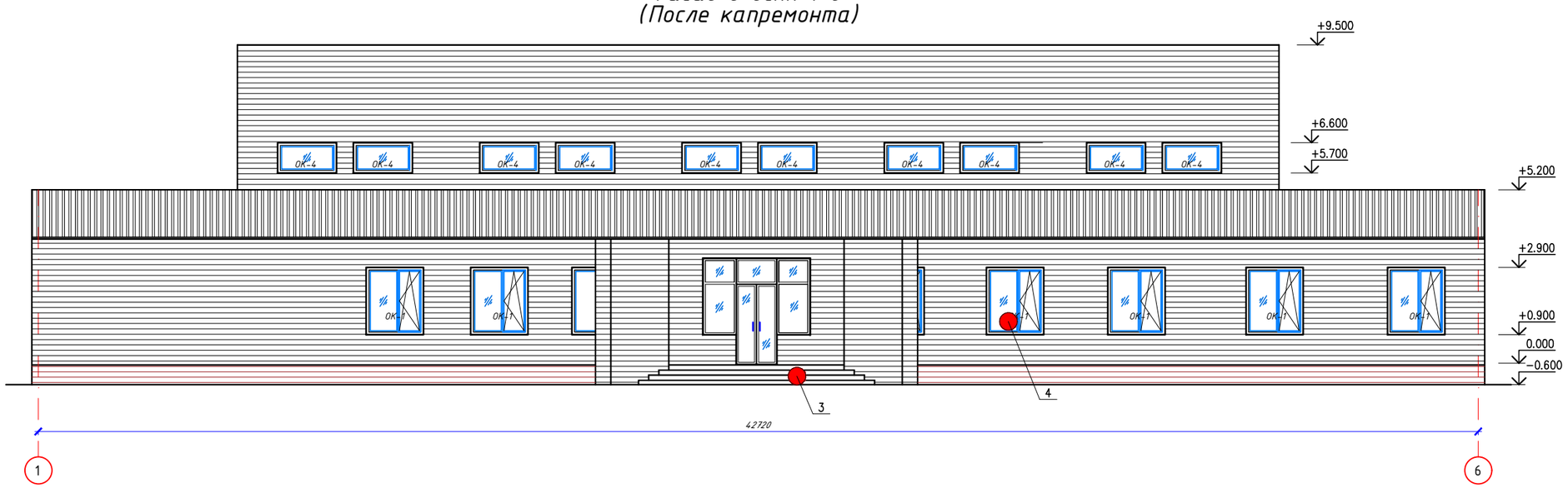

Фасад в осях 6-1
(После капремонта)

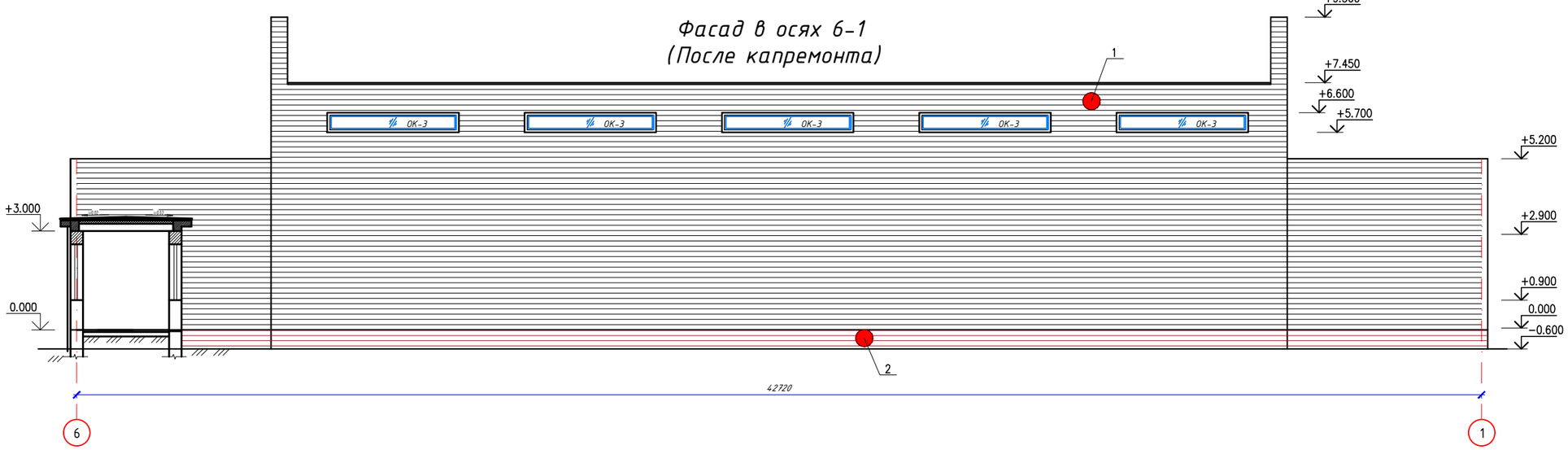

Ведомость отделки фасадов (Монтажные работы)

Поз.	Элементы фасада	Вид отделки	Цвет	Примечание
1	Стены	Металлосайдинг	Белый	1079,22 м2
2	Цоколь	Металлосайдинг	Коричневый	87,25 м2
3	Крыльцо	Облицовка керамогранитом	Бежевый	26.00 м2
4	Окна и двери	Пластиковые, деревянные, металлические	Белый	
	Стены,цоколь	Утеплитель плотн. 100 кг/м3, толщ.-80мм		1166.47 м2

1. Данный лист смотреть совместно с листом АС-19.

Изм.	Кол.уч	Лист	N док	Подпись	Дата
ГИП		Нышанов А.С			11.24
Проверил		Тогалиев С.Б			11.24
Испол.		Досыбек О.			11.24
Н. контроль		Оспанова Г.			11.24

03-24 АС

Разработка ПСД на реконструкцию детской спортивной школы с пристройкой в с. Сагыз Кызылкогинского района

Стадия	Лист	Листов
РП	18	

Фасад в осях 1-6, 6-1 (После капремонта)

ТОО"BAITAU ARCHITECTS" г. Шымкент 2024 г.

Согласовано:
в части АС Беркинбай Т.
в части ОВ Комбеков Н.
в части ВК Мурсалтова

Взам. инв. N
Подп. и дата
Инв. N подл.

Формат

Фасад в осях А-Е
(После капремонта)

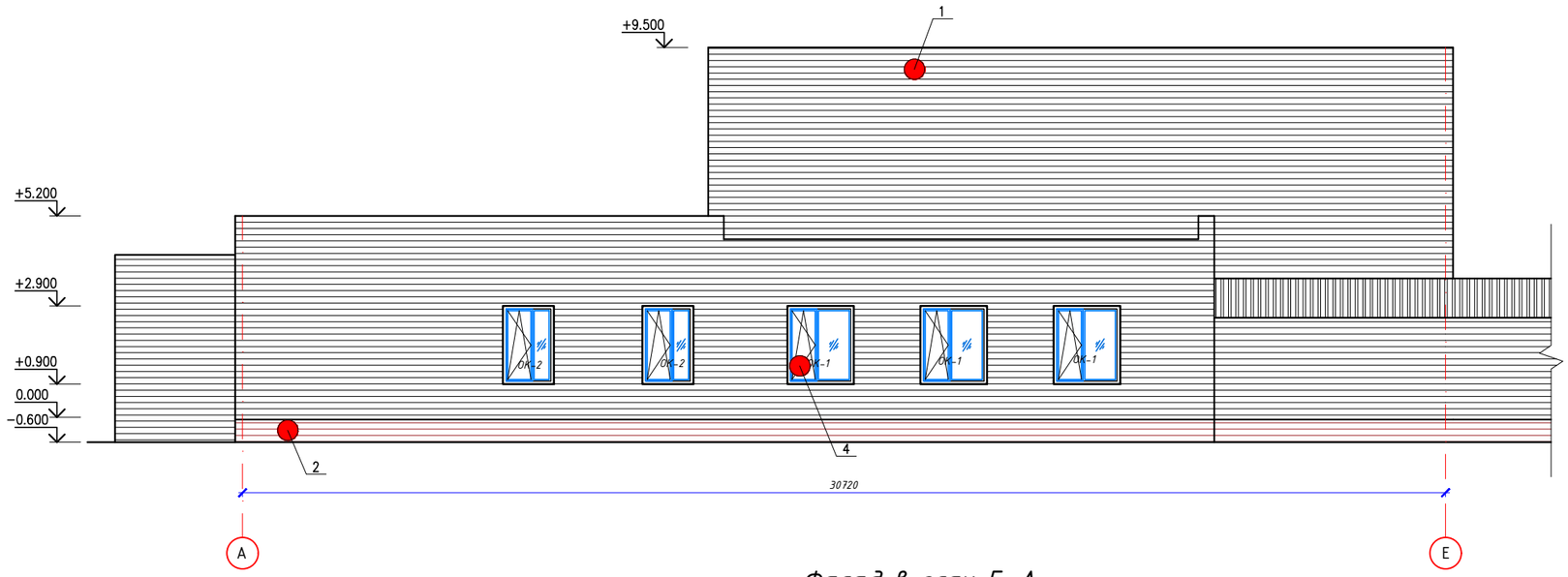

Фасад в осях Е-А
(После капремонта)

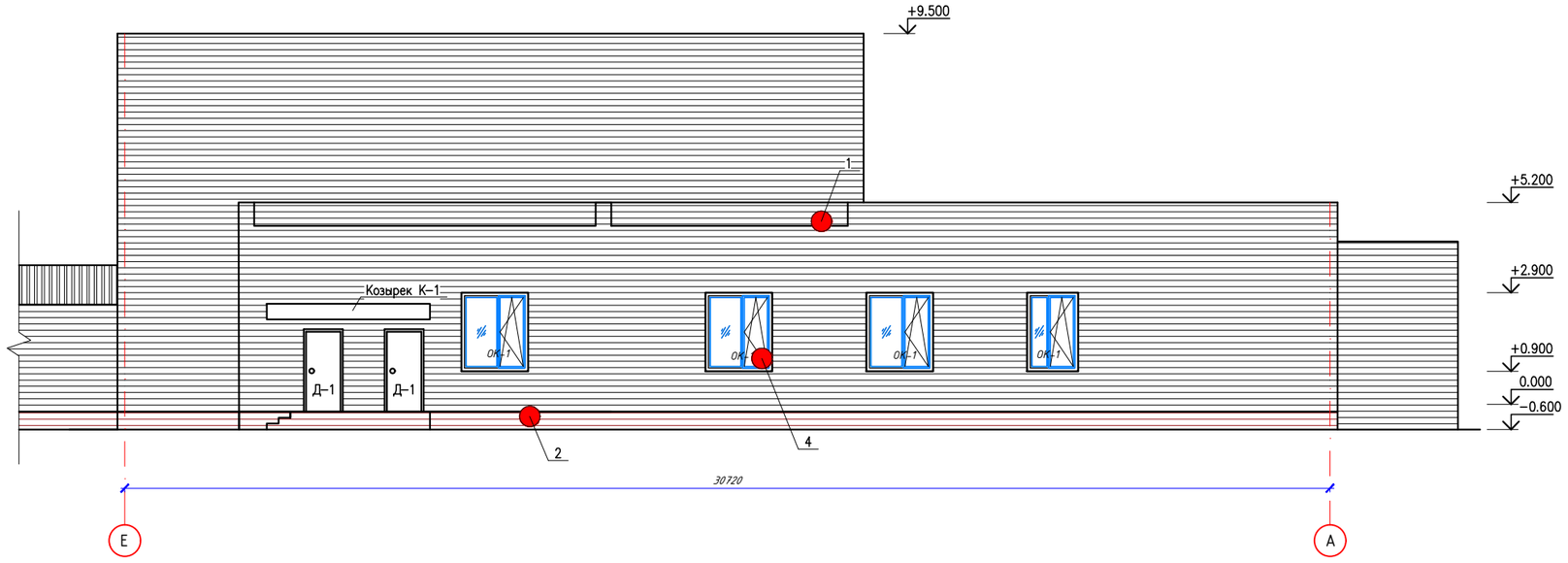

1. Данный лист смотреть совместно с листом АС-18.

Изм.	Кол.уч.	Лист	N док.	Подпись	Дата	03-24 АС
						Разработка ПСД на реконструкцию детской спортивной школы с пристройкой в с. Сагыз Кызылкогинского района
ГИП		Нышанов А.С			11.24	Стадия: РП; Лист: 19; Листов:
Проверил		Тогалиев С.Б.			11.24	
Испол.		Досыбек О.			11.24	
Н. контроль		Оспанова Г.			11.24	Фасад в осях А-Е, Е-А (После капремонта)
						ТОО "BAITAU ARCHITECTS" г. Шымкент 2024 г.

Формат

Согласовано:
в части АС Беркинбай
в части ОВ Камбеков Н.
в части ВК Мурсайтова

Взам. инв. N | Подп. и дата | Инв. N подл.

Узлы крепления сайдинга (вертикальные направляющие) Цоколь

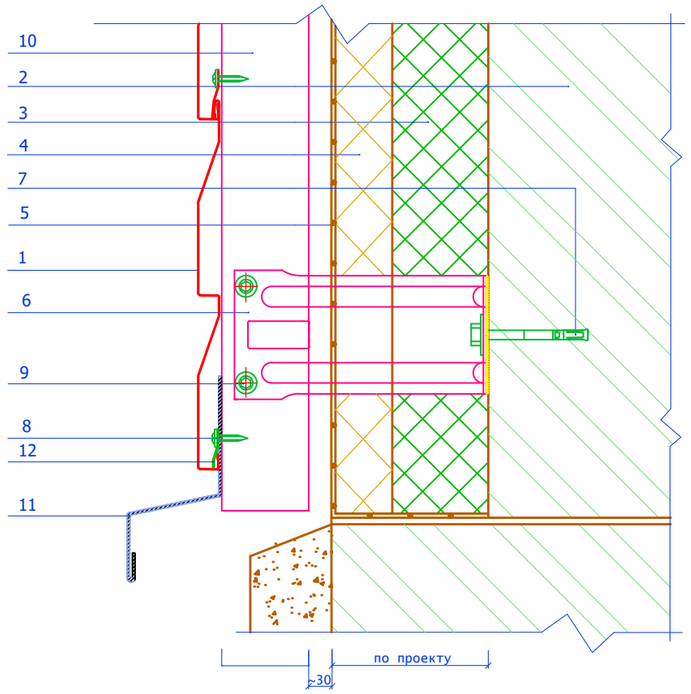

1. Сайдинг МП СК-14*226
2. Несущая стена
3. Теплоизоляция плотностью от 30 кг/м³
4. Теплоизоляция базальтовая плотностью от 80 кг/м³
5. Гидроветрозащитная плёнка
6. Кронштейн ККУ-Lx80 с шайбой и паронитовой прокладкой
7. Анкер
8. Саморез 4,2x16 оц. с пресс-шайбой
9. Саморез 4,8x28 с прокладкой из ЭПДМ-резины
10. Горизонтальная направляющая КПГ-60x44x3000
11. Слив цоколя (оц.сталь с полимерным покрытием, t=0.5-1.2 мм)
12. Начальная планка для сайдинга

Узлы крепления сайдинга (вертикальные направляющие) Наружный угол

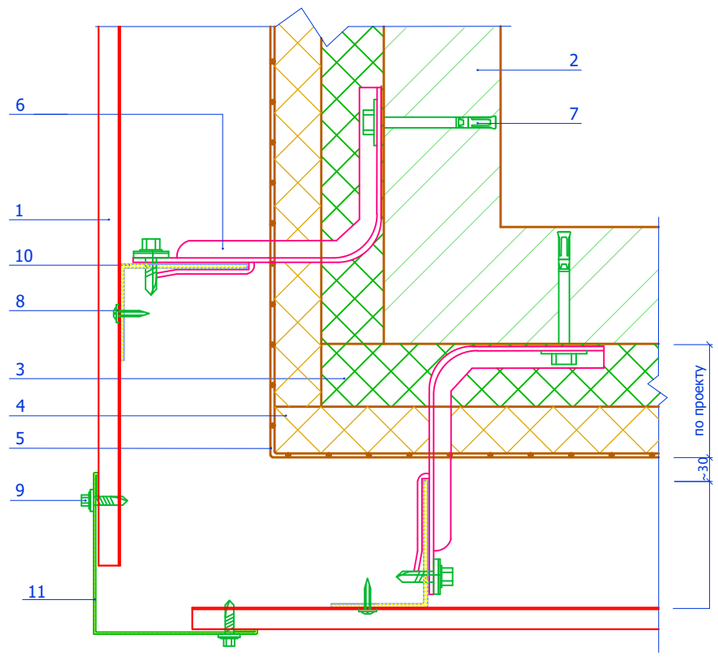

1. Сайдинг МП СК-14*226
2. Несущая стена
3. Теплоизоляция плотностью от 30 кг/м³
4. Теплоизоляция базальтовая плотностью от 80 кг/м³
5. Гидроветрозащитная плёнка
6. Кронштейн ККУ-Lx80 с шайбой и паронитовой прокладкой
7. Анкер
8. Саморез 4,2x16 оц. с пресс-шайбой
9. Саморез 4,8x28 с прокладкой из ЭПДМ-резины и цветной головкой
10. Горизонтальная направляющая КПГ-60x44x3000
11. Планка угла наружного ПУН-LxLx2000

Узлы крепления сайдинга (вертикальные направляющие) Низ окна

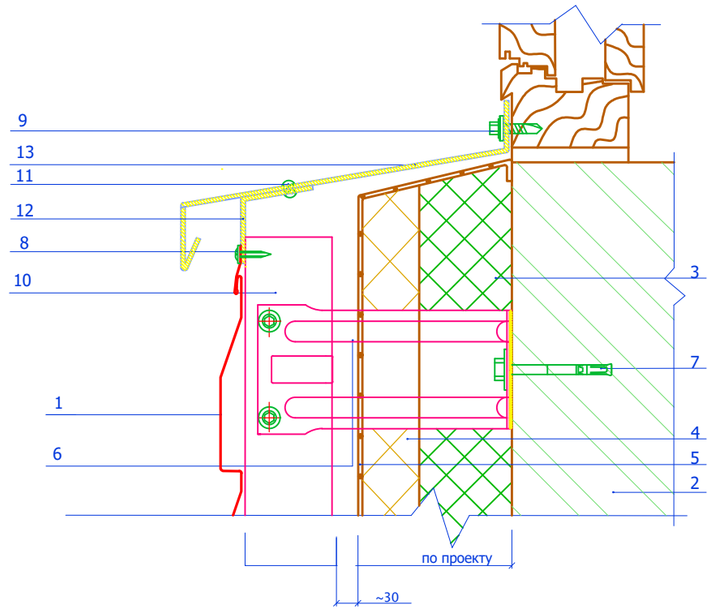

1. Сайдинг МП СК-14*226
2. Несущая стена
3. Теплоизоляция плотностью от 30 кг/м³
4. Теплоизоляция базальтовая плотностью от 80 кг/м³
5. Гидроветрозащитная плёнка
6. Кронштейн ККУ-Lx80 с шайбой и паронитовой прокладкой
7. Анкер
8. Саморез 4,2x16 оц. с пресс-шайбой
9. Саморез 4,8x28 с прокладкой из ЭПДМ-резины и цветной головкой
10. Горизонтальная направляющая КПГ-60x44x3000
11. Заклепка стальная
12. Костыль
13. Отлив оконный (оц.сталь с полимерным покрытием, t=0.5-1.2 мм)

Согласовано:

в части АС	Беркинбай Д.
в части ОВ	Комбеков Н.
в части ВК	Мурсайтова

Взам. инв. N | Подп. и дата | Инв. N подл.

Изм.	Кол.уч	Лист	N док.	Подпись	Дата
ГИП		Нышанов А.С.			11.24
Проверил		Тогалиев С.Б.			11.24
Испол.		Досыбек О.			11.24
Н. контроль		Оспанова Г.			11.24

03-24 АС

Разработка ПСД на реконструкцию детской спортивной школы с пристройкой в с. Сагыз Кызылкогинского района

Стадия	Лист	Листов
РП	20	

Узлы наружной отделки

ТОО "BAITAU ARCHITECTS" г. Шымкент 2024 г.

Формат

План на отм. 0.000
(После капремонта)

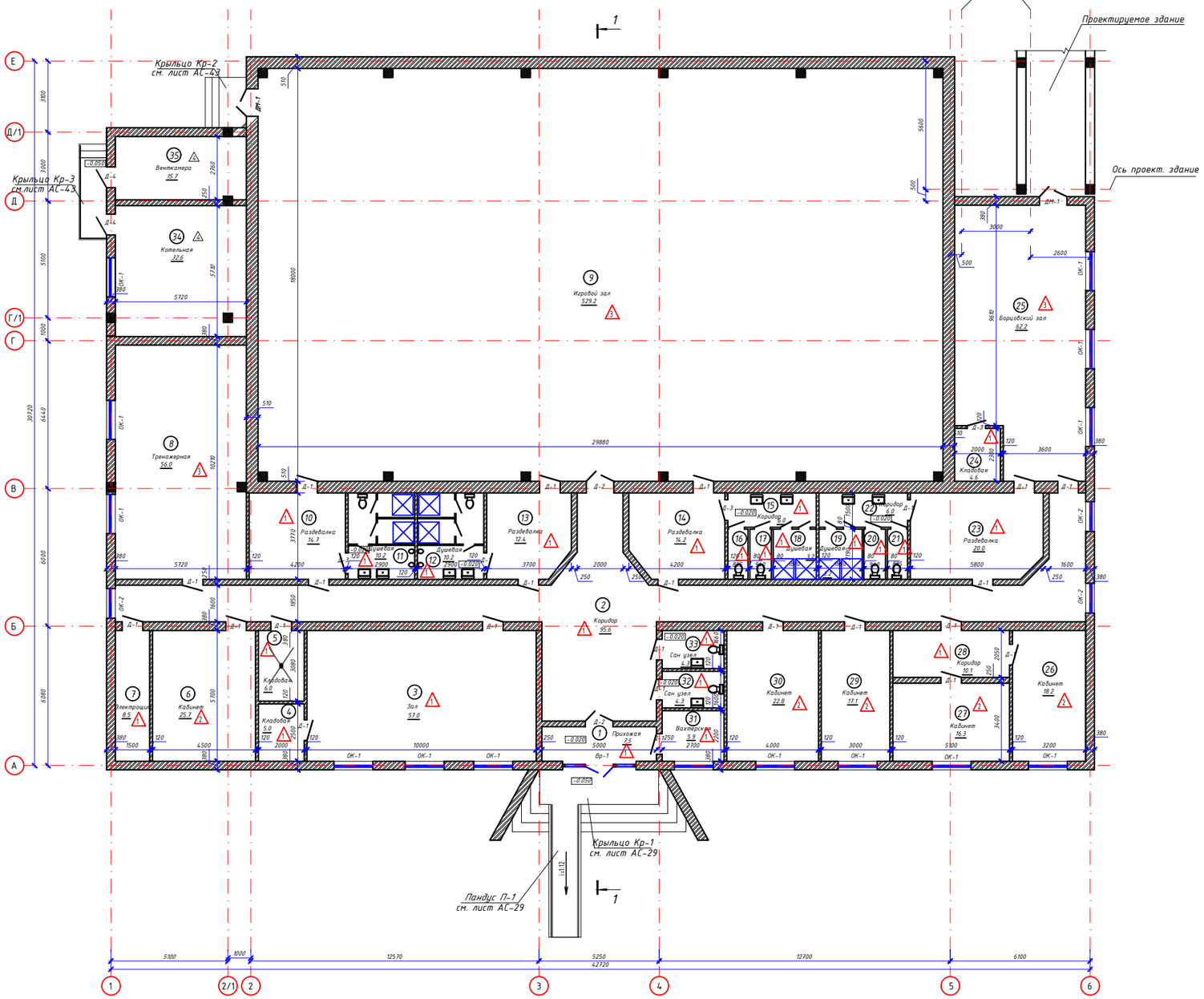

Экспликация помещений

№	Экспликация	Площадь м²	Категор. помещ.
1	Прихожая	7.5	Г
2	Коридор	95.6	Д
3	Зал	57.0	Г
4	Кладовая	5.0	Г
5	Кладовая	6.0	Г
6	Кабинет	25.7	Д
7	Электрощит	8.5	Г
8	Тренажерная	56.0	Г
9	Игровой зал	529.2	Г
10	Раздевалка	14.7	Г
11	Душевая	10.2	Д
12	Душевая	10.2	Д
13	Раздевалка	12.4	Г
14	Раздевалка	14.2	Г
15	Коридор	6.0	Д
16	Туалет	1.9	Д
17	Туалет	1.9	Д
18	Душевая	3.2	Д
19	Душевая	1.9	Д
20	Туалет	1.9	Д
21	Туалет	3.2	Д
22	Коридор	6.0	Д
23	Раздевалка	20.0	Г
24	Кладовая	4.6	Д
25	Борцовский зал	62.2	Г
26	Кабинет	18.2	Д
27	Кабинет	16.3	Д
28	Коридор	10.1	Д
29	Кабинет	17.1	Д
30	Кабинет	22.8	Д
31	Вахтерская	5.9	Д
32	Сан узел	4.3	Д
33	Сан узел	4.3	Д
34	Котельная	32.6	Г
35	Венткамера	15.7	Г
Всего		1112.30	

1. Данный лист смотреть совместно с листом АС-25.

Изм.	Кол.уч.	Лист	N док.	Подпись	Дата	03-24 АС		
						Разработка ПСД на реконструкцию детской спортивной школы с пристройкой в с. Сагыз Кызылкогинского района		
ГИП		Ышкынов А.С.			11.24		Стадия	Лист	Листов
Проверил		Тогалиев С.Б.			11.24		РП	21	
Испол.		Досыбек О.			11.24				
Н. контроль		Оспанова Г.			11.24	План на отм. 0.000 (После капремонта)	ТОО "BAITAU ARCHITECTS" г. Шымкент 2024 г.		

Формат

Согласовано:
в части АС Бержанбай А.
в части ОВ Камбаров Н.
в части ВК Мурсалтов

Инв. N подл. | Подп. и дата | Взам. инв. N

Схема блокировки

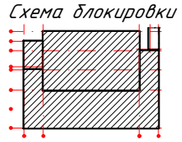

План на отм. +3.300
(После капремонта)

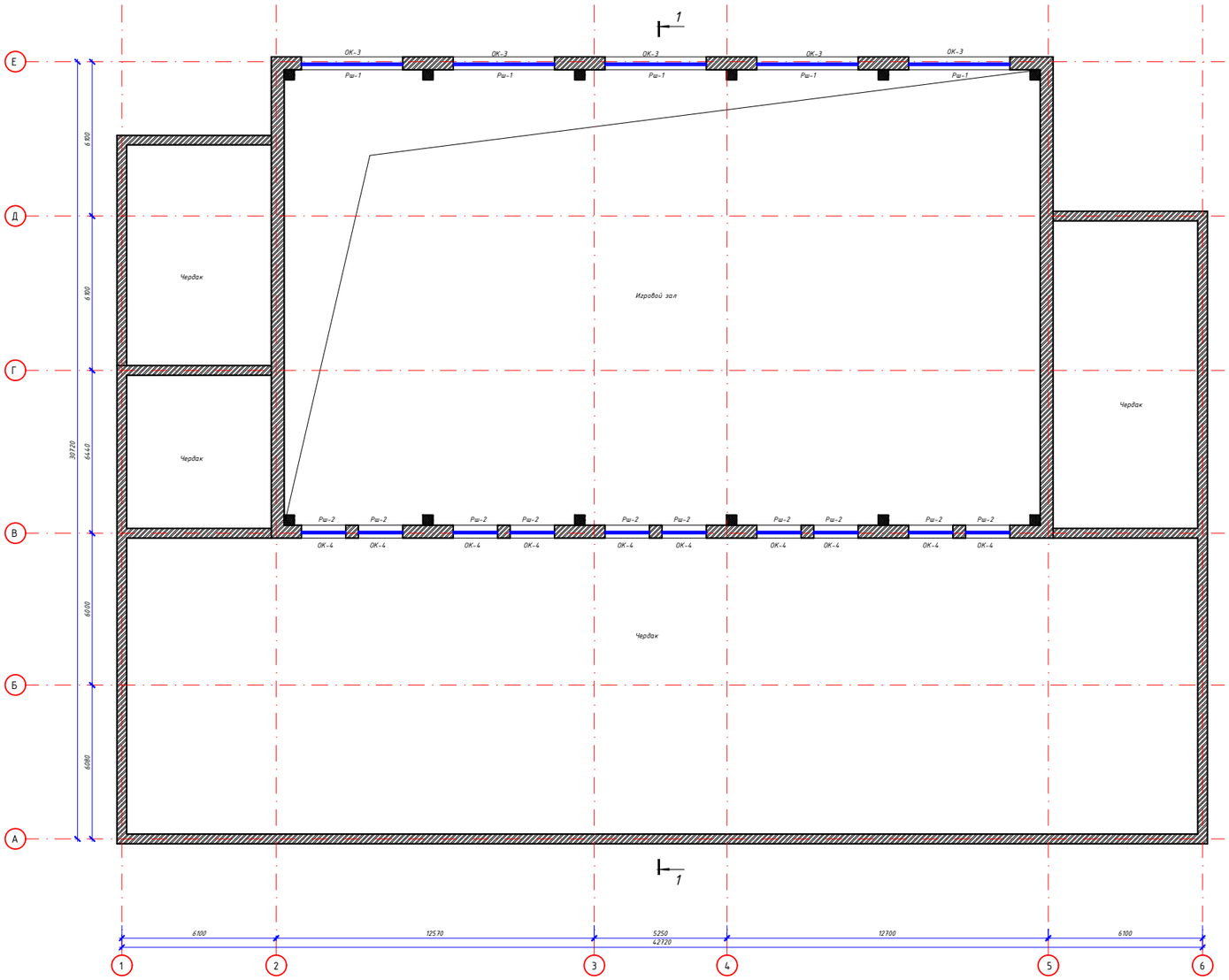

1. Данный лист смотреть совместно с листом АС-25.

						03-24 АС
						Разработка ПСД на реконструкцию детской спортивной школы с пристройкой в с. Сагыз Кызылкогинского района
Изм.	Кол.уч.	Лист	N док.	Подпись	Дата	
ГИП		Ныжанов А.С.			11.24	Стадия: РП; Лист: 22; Листов:
Проверил		Тогалиев С.В.			11.24	
Испол.		Досыбек О.			11.24	
Н. контроль		Оспанова Г.			11.24	План на отм. 3.300 (После капремонта)
						ТОО"BAITAU ARCHITECTS" г. Шымкент 2024 г.

Формат

Согласовано:
в части АР Есенгулов
в части ОВ Комбаев Н.
в части ВК Мурсалова

Взам. инв. N
Подп. и дата
Инв. N подл.

Схема блокировки

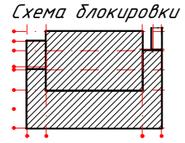

План кровли
(После капремонта)

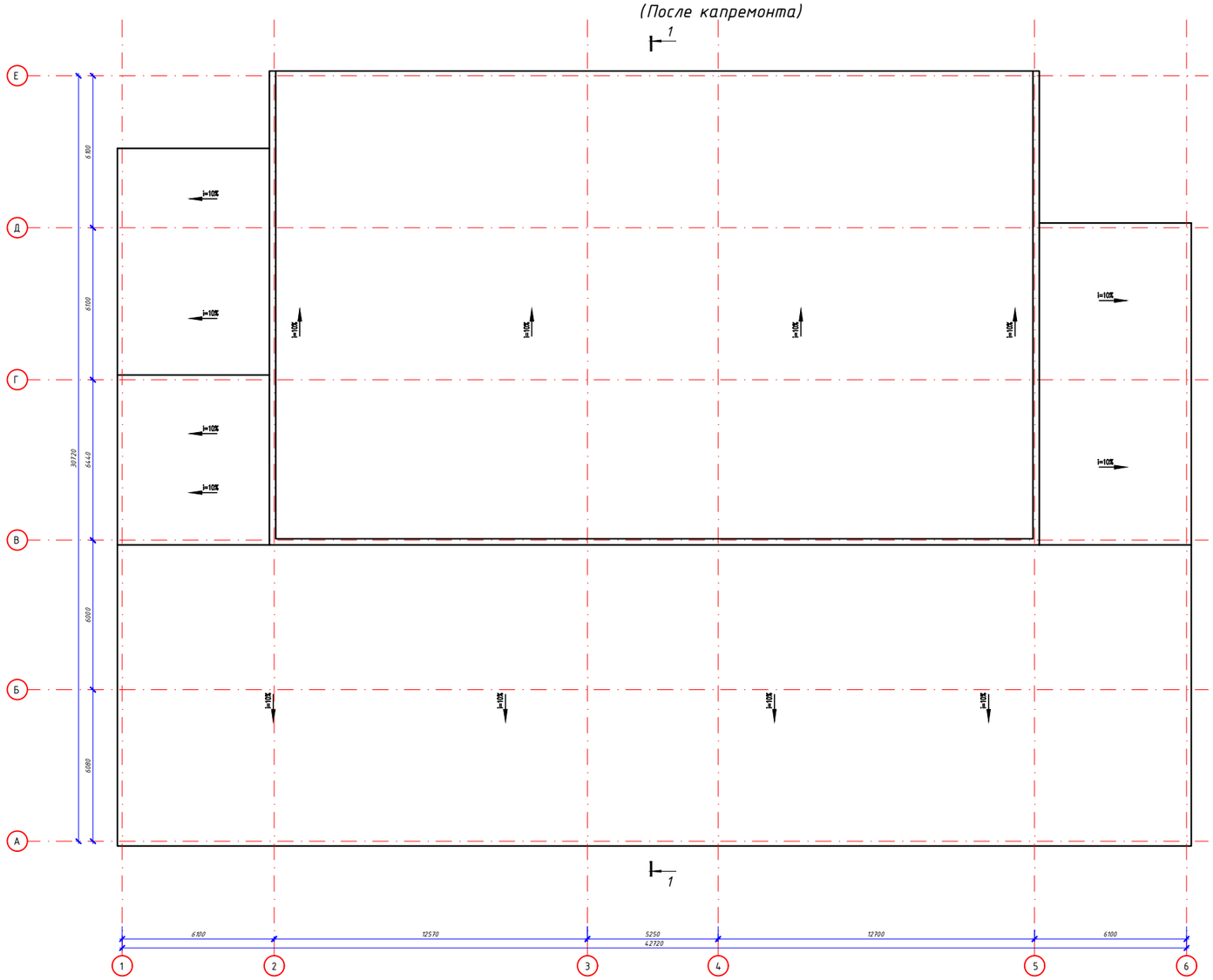

Согласовано:

в части АС	Бермінбай А.	
в части ОВ	Комбиков Т.	
в части ВК	Мурсайтова	

Взам. инв. N | Подп. и дата | Инв. N подл.

Ведомость демонтажных работ

Поз.	Элемент	Вид отделки	Цвет	Примечание
1	Кровля	Сендвич панель	-	587.7 м2
2	Кровля	Профлист	-	641.06 м2
3	Кровля	Деревянные обрешетки	-	-

Изм.	Кол.уч.	Лист	N док.	Подпись	Дата
ГИП		Нышанов А.С.			11.24
Проверил		Тогалиев С.Б.			11.24
Испол.		Досыбек О.			11.24
Н. контроль		Оспанова Г.			11.24

03-24 АС

Разработка ПСД на реконструкцию детской спортивной школы с пристройкой в с. Сагыз Кызылкогинского района

Стадия	Лист	Листов
РП	23	

План кровли
(После капремонта)

ТОО"BAITAU ARCHITECTS"
г. Шымкент 2024 г.

Формат

1 - 1
(После капремонта)

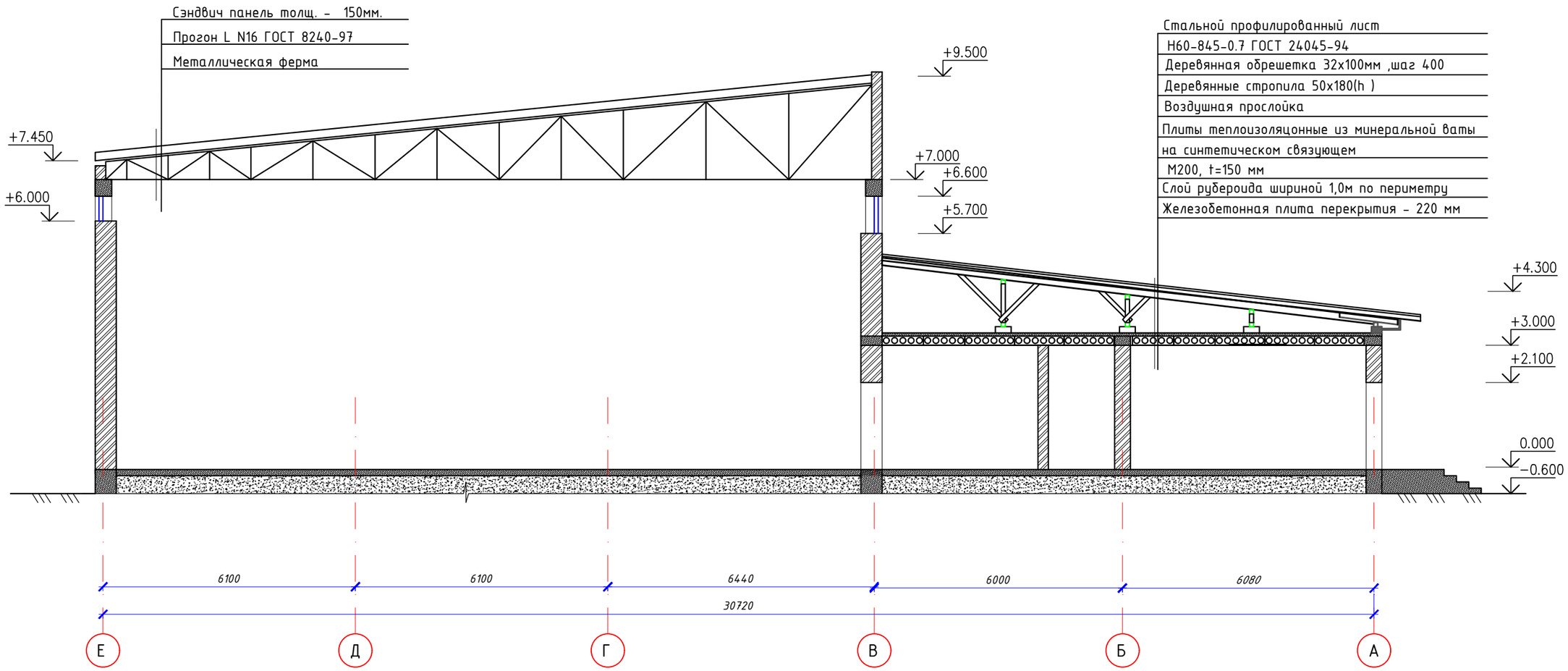

Согласовано:

в части АС	Беркинбай Г.
в части ОВ	Камбеков Н
в части ВК	Мурсайтова

Инв. N° подл. | Подп. и дата | Взам. инв. N

Изм.	Кол.уч	Лист	N док.	Подпись	Дата
ГИП		Нышанов А.С			11.24
Проверил		Тогалиев С.Б			11.24
Испол.		Досыбек О.			11.24
Н. контроль		Оспанова Г.			11.24

03-24 АС

Разработка ПСД на реконструкцию детской спортивной школы с пристройкой в с. Сагыз Кызылкогинского района

Стадия	Лист	Листов
РП	24	

1 - 1
(После капремонта)

ТОО"BAITAU ARCHITECTS"
г. Шымкент 2024 г.

Формат

Ведомость внутренней отделки (Монтажные работы)

№	Экспликация	Площадь $м^2$	Стены,м2				Потолок,м2
			Улучшенная штукатурка t=20мм 35% Выравнивание смесью "Алинекс" t=2мм 100%	Улучшенная штукатурка t=20мм 100% Выравнивание смесью "Алинекс" t=2мм 100%	Улучшенная Водоимульсионная окраска 100%	Панель из керамич. плитки	Выравнивание смесью "Алинекс" t=2мм 35% Улучшенная Водоимульсионная окраска 100%
1	Прихожая	7.5	22.47		22.47		7.5
2	Коридор	95.6	318.42		318.42		95.6
3	Зал	57.0	171		171		57.0
4	Кладовая	5.0	15		15		5.0
5	Кладовая	6.0	18		18		6.0
6	Кабинет	25.7	77.1		77.1		25.7
7	Электрощит	8.5	25.5		25.5		8.5
8	Тренажерная	56.0	168		168		56.0
9	Игровой зал	529.2	3704.4		3704.4		-
10	Раздевалка	14.7	44.1		44.1		14.7
11	Душевая	10.2				30.6	10.2
12	Душевая	10.2				30.6	10.2
13	Раздевалка	12.4	37.2		37.2		12.4
14	Раздевалка	14.2	42.6		42.6		14.2
15	Коридор	6.0	18		18		6.0
16	Туалет	1.9				5.7	1.9
17	Туалет	1.9				5.7	1.9
18	Душевая	3.2				9.6	3.2
19	Душевая	1.9				5.7	1.9
20	Туалет	1.9				5.7	1.9
21	Туалет	3.2				9.6	3.2
22	Коридор	6.0	18		18		6.0
23	Раздевалка	20.0	60		60		20.0
24	Кладовая	4.6	13.8		13.8		4.6
25	Борцовский зал	62.2	186.6		186.6		62.2
26	Кабинет	18.2	54.6		54.6		18.2
27	Кабинет	16.3	48.9		48.9		16.3
28	Коридор	10.1	30.3		30.3		10.1
29	Кабинет	17.1	51.3		51.3		17.1
30	Кабинет	22.8	68.4		68.4		22.8
31	Вахтерская	5.9	17.7		17.7		5.9
32	Сан узел	4.3	12.9		12.9		4.3
33	Сан узел	4.3	12.9		12.9		4.3
34	Котельная	32.6		68,52	68,52		32.6
35	Венткамера	15.7		50.82	50.82		15.7
	Всего	1112.30	5237.19	119.34	5356.53	103.20	583.10

Ведомость проемов (Монтажные работы)

Поз.	Обозначение	Наименование	Кол.	Масса ед.,кг.	Примечание
		Дверные блоки			
ДМ-1	ГОСТ 31173-2016	ДСН,ДП,Брг,Пр 21х12	2		
Д-1	ГОСТ 475-2016	ДМ, 1Рл 21х9, ПрБ, Г	23		
Д-2	ГОСТ 475-2016	ДМ, Р2 21х12, ПрБ,Г	2		
Д-3	ГОСТ 475-2016	ДС, 1Рп 21х9, ПрБ, Г	3		
Д-4	ГОСТ 475-2016	ДН, 1Рп 21х9, ПрБ, Г	2		
		Оконные блоки			
ОК-1	ГОСТ 30674-99	ОП Р2СП 1700-2000(h) Л (4м1-10-4м1)	14		
	ГОСТ 14918-80*	Сталь оцинкованная 0,7мм 350х1700мм м2	14	3.39	47.46
ОК-2	ГОСТ 30674-99	ОП Р2СП 1300х2000(h) Л (4м1-10-4м1)	3		
	ГОСТ 14918-80*	Сталь оцинкованная 0,7мм 350х1700мм м2	3	2.59	7.78
ОК-3	ГОСТ 30674-99	ОП Р2СП 4000х600(h) (4м1-10-4м1)	5		
	ГОСТ 14918-80*	Сталь оцинкованная 0,7мм 350х1700мм м2	5	7.98	39.9
ОК-4	ГОСТ 30674-99	ОП Р2СП 1750х900(h) (4м1-10-4м1)	10		
	ГОСТ 14918-80*	Сталь оцинкованная 0,7мм 350х1700мм м2	10	3.49	34.9
		Витражи			
Вр-1	(ПВХ., инд. изготов)	размерами 3200х3200(h)	1		

Экспликация полов (Монтажные работы)

Наименование или номер помещения по проекту	Тип пола по проекту	Схема пола или номер узла по серии	Элементы пола и их толщина	Площадь пола, м2
1,2,3,6,7,10,11,12 13,14,15,16,17,18 19,20,21,22,23,24, ,28,31,32,33	1	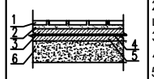	1.Керамическая плитка ГОСТ 6787-89. 100% 2.Прослойка и заполнение швов из цементно-песчаного раствора М150 t=15мм.(сущ) 3.Стяжка из цементно-песчаного раствора М150.(сущ) 4.Гидроизоляционный слой.(сущ) 5.Подстилающий слой из бетона кл. С8/10-80мм.(сущ) 6.Грунт основания с втрамбованным щебнем.(сущ)	316.50
8,9,25	2	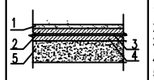	1.Покрытие из спортивного линолеума - 8мм. 100% 2.Покрытие из бетона кл.С12/15 - 20мм.(сущ) 3.Гидроизоляционный слой.(сущ) 4.Подстилающий слой из бетона С8/10 - 80мм.(сущ) 5.Грунт основания с трамбованным щебнем.(сущ)	647.40
6,26,27,29,30	3	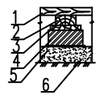	1. Доски ГОСТ 8242-88 t=35мм.100% 2. Лага 100х50 (пролет лаг 1000мм).(сущ) 3. Прокладка из доски 150х25х200 по 2слоям толя.(сущ) 4. Кирпичный столбик 250х150х250 на ЦПР марки М25.100%(сущ) 5. Подстилающий слой.(сущ) 6.Грунт основания с трамбованным щебнем.(сущ)	100.10
34,35	4	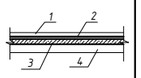	1. Бетон состава кл. С12/15 t=20мм 2. Стяжка из мелкозернистого бетона кл. С8/10 t=40мм.(сущ) 3. Подстилающий слой: бетон кл. С8/10 - 60мм.(сущ) 4. Существующий грунт основания с втрамбованным щебнем или гравием. (сущ)	48.30 $м^2$

Согласовано:
в части АС Беркинбай Х.
в части ОВ Камбеков Н.
в части ВК Мурсалитова

Взам. инв. N | Подп. и дата | Инв. N подл.

Изм.	Кол.уч	Лист	N док.	Подпись	Дата
ГИП		Нышанов А.С			11.24
Проверил		Тогалиев С.Б.			11.24
Испол.		Досыбек О.			11.24
Н. контроль		Оспанова Г.			11.24

03-24 АС

Разработка ПСД на реконструкцию детской спортивной школы с пристройкой в с. Сагыз Кызылкогинского района

Стадия	Лист	Листов
РП	25	

Ведомость внутренней отделки (После капремонта),Ведомость проемов (После капремонта)

ТОО"BAITAU ARCHITECTS" г. Шымкент 2024 г.

Формат

Вр-1

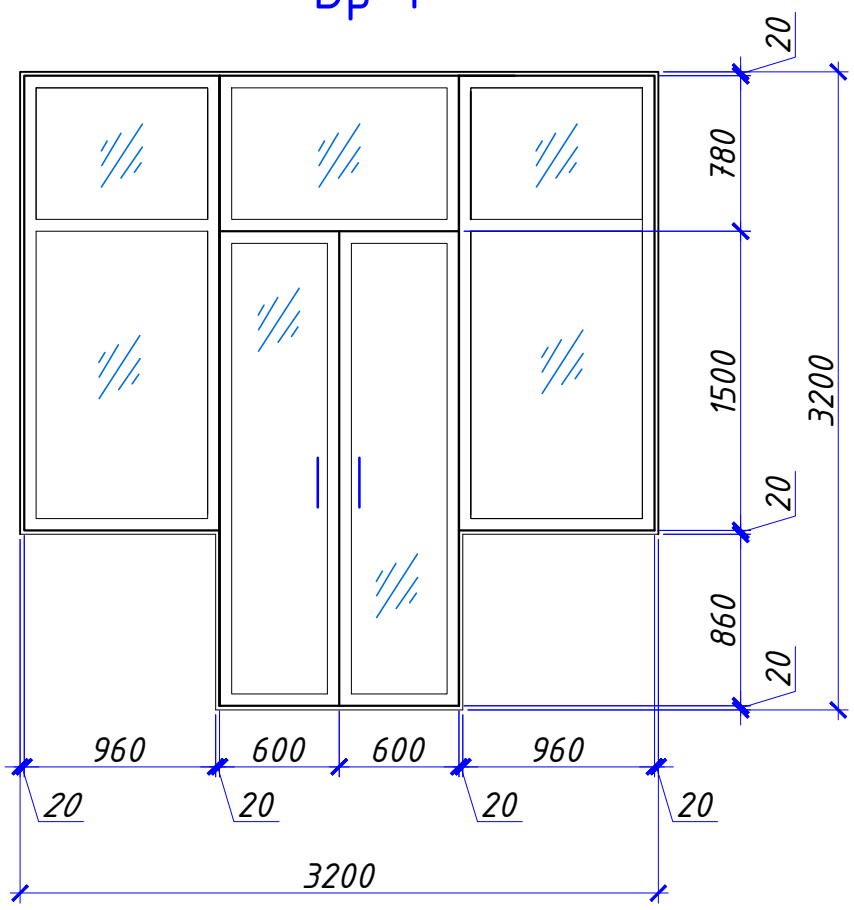

ОК-1

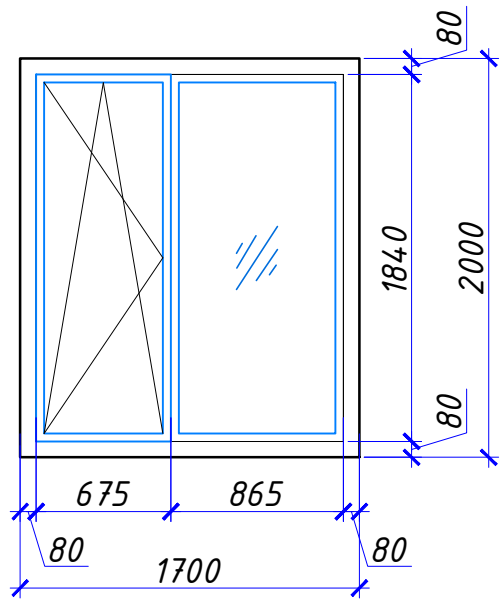

ОК-2

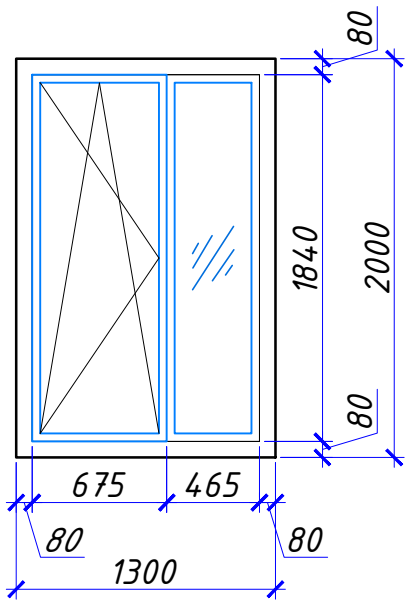

ОК-3

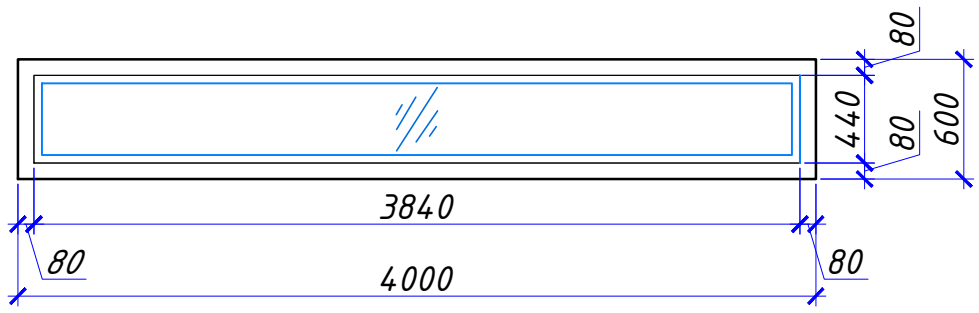

ОК-4

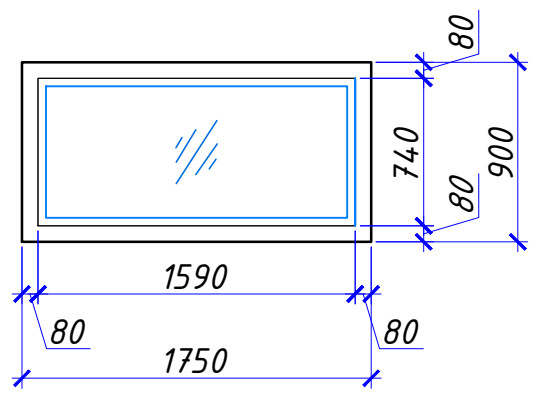

1. Данный лист смотреть совместно с листами АС-21,22,25.

Изм.	Кол.уч	Лист	N док.	Подпись	Дата
ГИП		Нышанов А.С			11.24
Проверил		Тогалиев С.Б			11.24
Испол.		Досыбек О.			11.24
Н. контроль		Оспанова Г.			11.24

03-24 АС

Разработка ПСД на реконструкцию детской спортивной школы с пристройкой в с. Сагыз Кызылкогинского района

Стадия	Лист	Листов
РП	26	

Вр-1, ОК-1, ОК-2, ОК-3, ОК-4 (После капремонта)

ТОО"BAITAU ARCHITECTS" г. Шымкент 2024 г.

Согласовано:

в части АС	Беркинбай Г.	
в части ОВ	Камбеков Н	
в части ВК	Мурсайтова	

Взам. инв. N

Подп. и дата

Инв. N° подл.

Формат

План фрагмента - 1

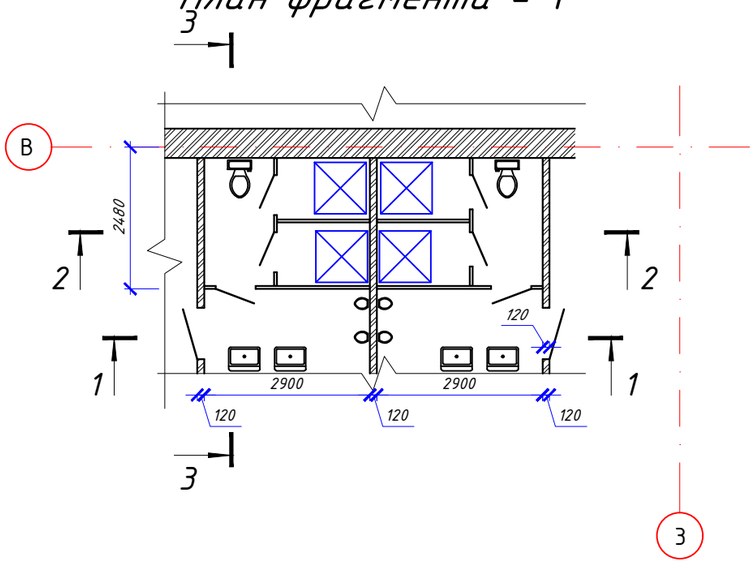

1 - 1

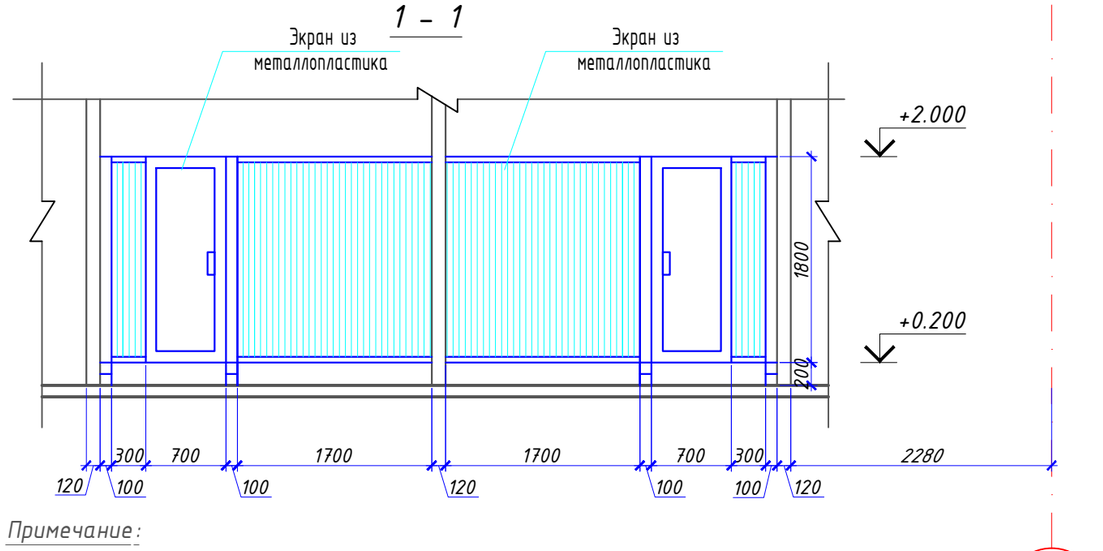

Примечание:

Площадь экрана- 10.44м2
в т.ч. дверной- 2.52м2.
Материал - металлопластик

2 - 2

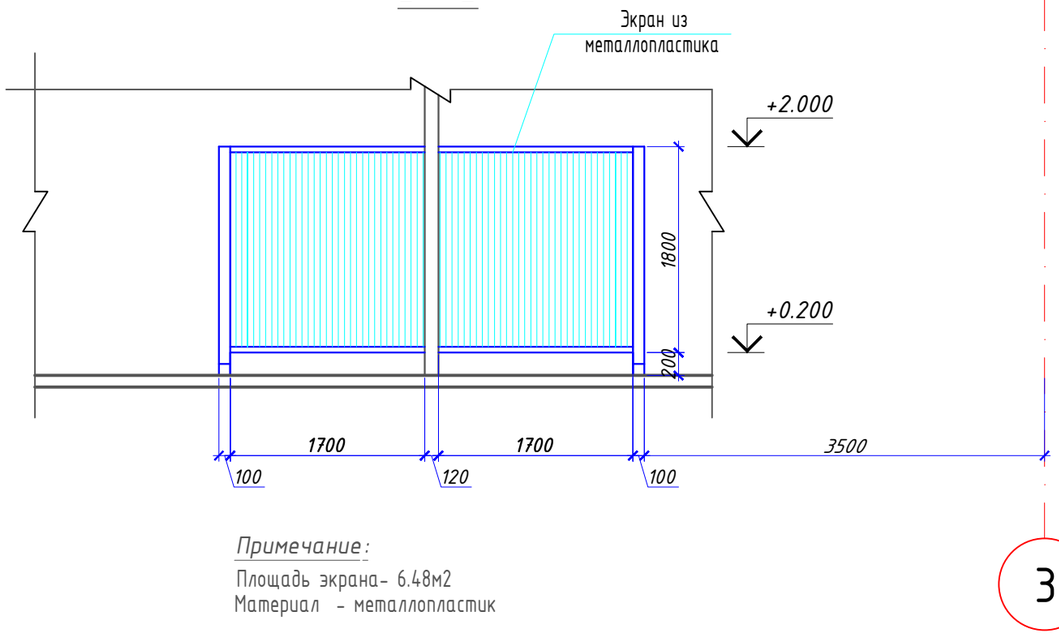

Примечание:

Площадь экрана- 6.48м2
Материал - металлопластик

3 - 3

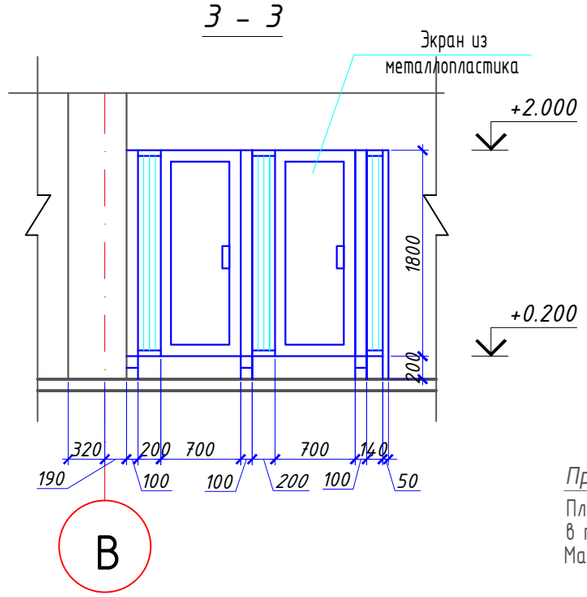

Примечание:

Площадь экрана- 4.12м2
в т.ч. дверной- 2.52м2.
Материал - металлопластик

1. Данный лист смотреть совместно с листами АС-21,25.

Изм.	Кол.уч	Лист	N док	Подпись	Дата	03-24 АС		
						Разработка ПСД на реконструкцию детской спортивной школы с пристройкой в с. Сагыз Кызылкогинского района		
ГИП		Нышанов А.С			11.24		Стадия	Лист	Листов
Проверил		Тогалиев С.Б			11.24		РП	27	
Испол.		Досыбек О.			11.24				
						План фрагмента-1 (После капремонта)	ТОО"BAITAU ARCHITECTS" г. Шымкент 2024 г.	
Н. контроль		Оспанова Г.			11.24			

Согласовано:

в части АС	Беркинбай Г.
в части ОВ	Камбеков Н.
в части ВК	Мурсайтова

Инв. N° подл. | Подп. и дата | Взам. инв. N

Формат

План фрагмента - 2

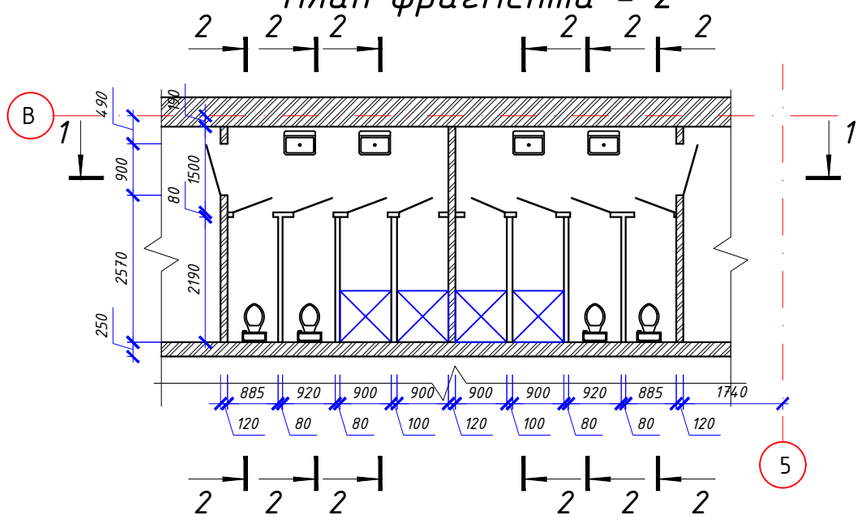

2 - 2

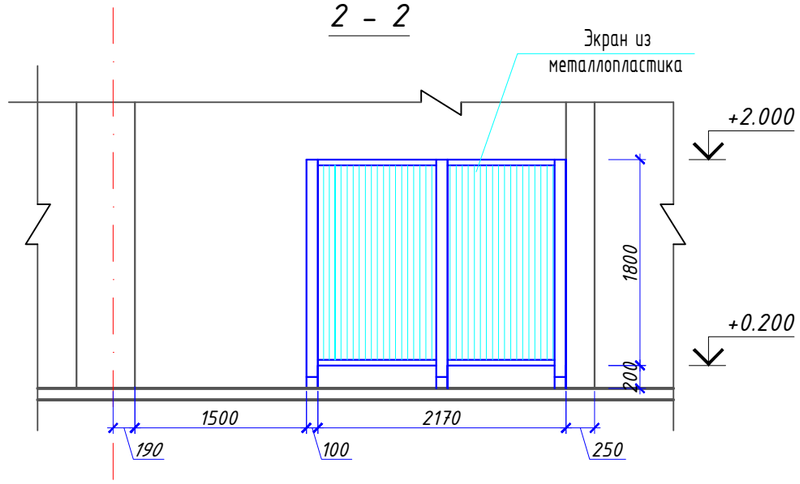

Примечание:

Площадь экрана- 4.08м2
Кол-во -6шт
Материал - металлопластик

1 - 1

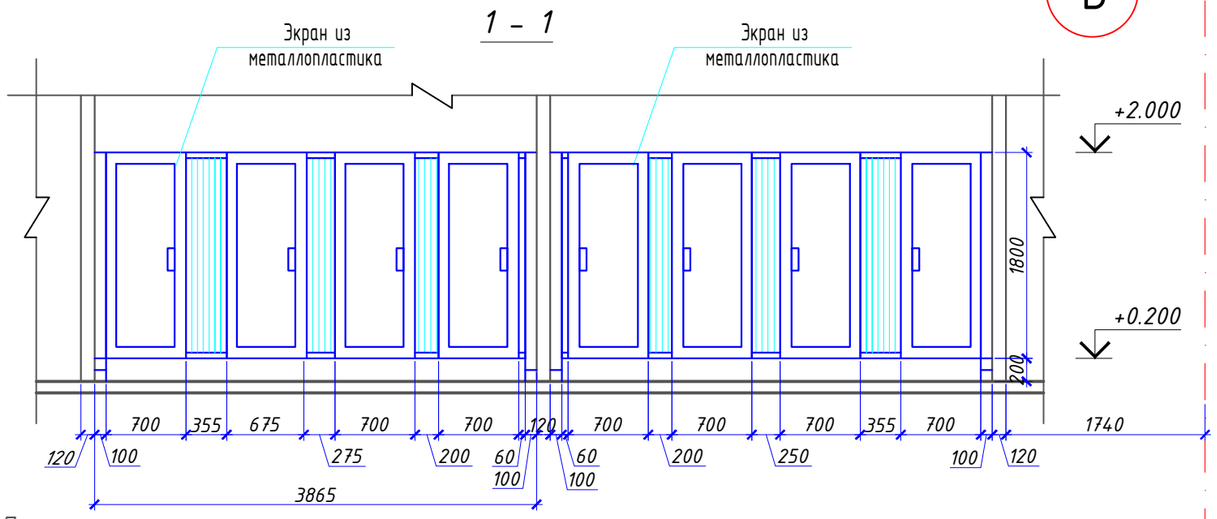

Примечание:

Площадь экрана- 13.91м2
в т.ч. дверной- 10.08м2.
Материал - металлопластик

1. Данный лист смотреть совместно с листами АС-21,25.

Согласовано:

в части АС	Беркинбай Г.	
в части ОВ	Камбеков Н.	
в части ВК	Мурсайтова	

Взам. инв. N

Подп. и дата

Инв. N подл.

Изм.	Кол.уч	Лист	N док	Подпись	Дата	03-24 АС		
						Разработка ПСД на реконструкцию детской спортивной школы с пристройкой в с. Сагыз Кызылкогинского района		
ГИП		Нышанов А.С			11.24		Стадия	Лист	Листов
Проверил		Тогалиев С.Б			11.24		РП	28	
Испол.		Досыбек О.			11.24				
						План фрагмента-2 (После капремонта)	ТОО"BAITAU ARCHITECTS" г. Шымкент 2024 г.	
Н. контроль		Оспанова Г.			11.24			

Формат

Крыльцо Кр-1

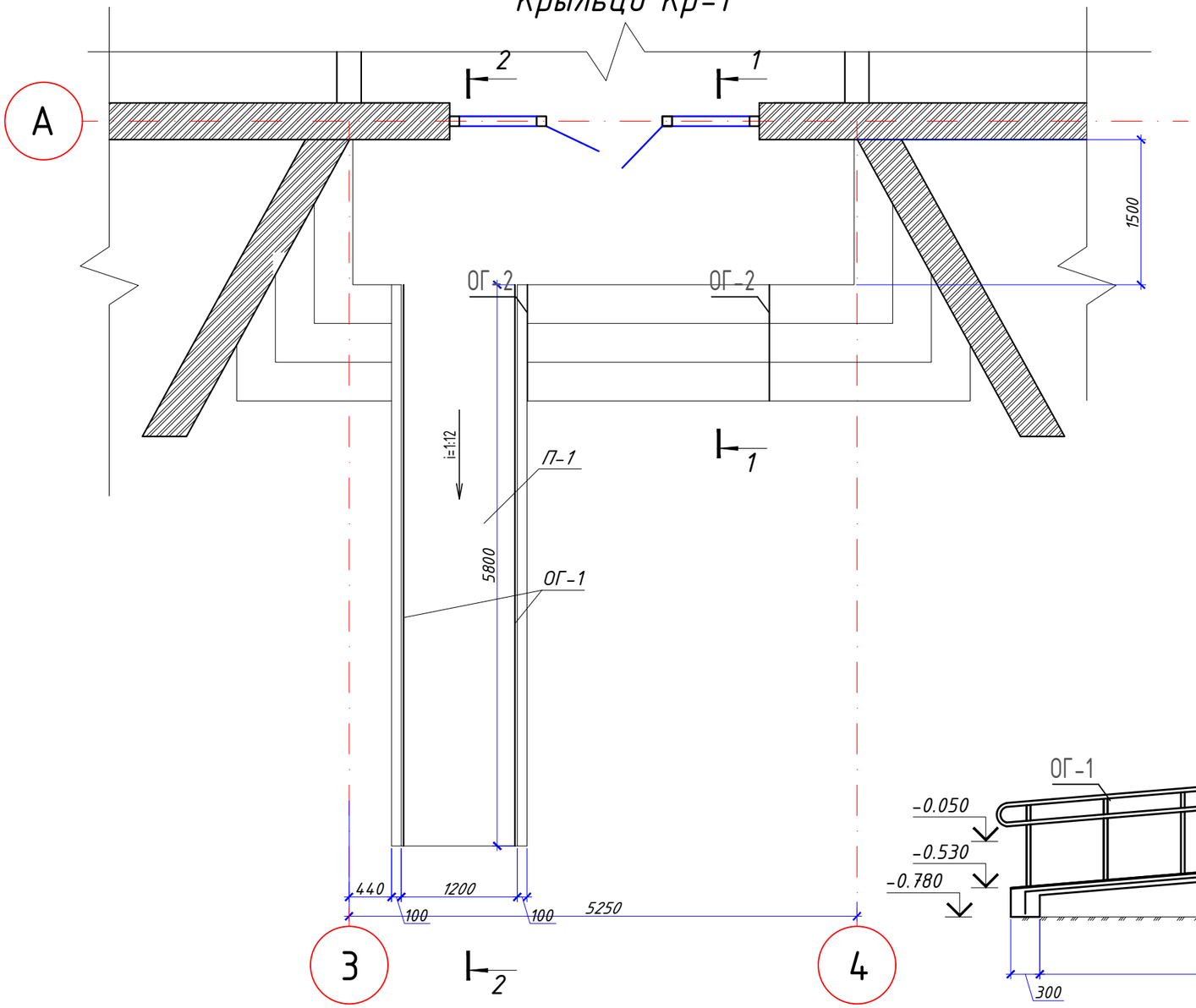

1 – 1

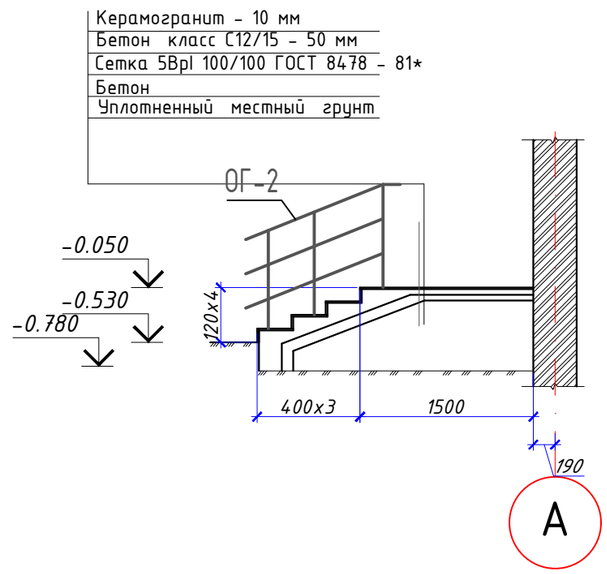

2 – 2

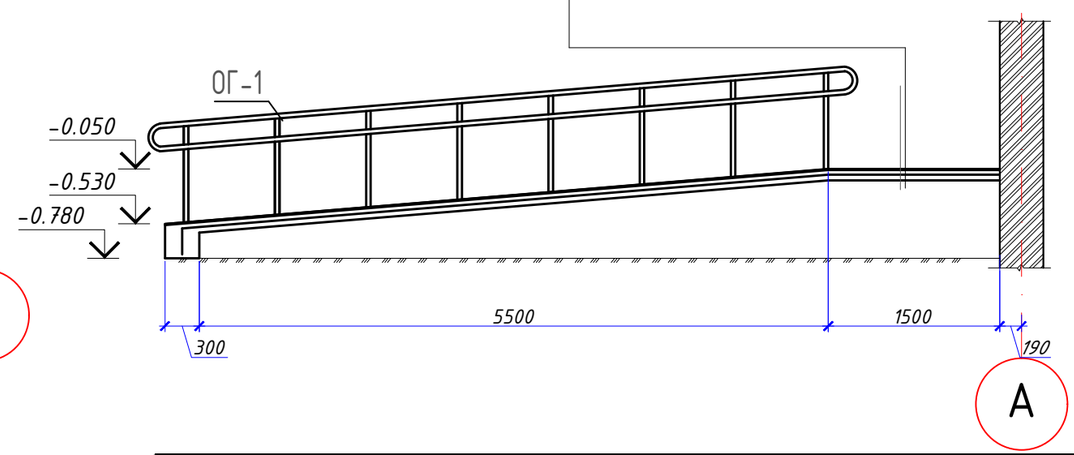

Согласовано:

в части АС	Беркинбай Т.
в части ОВ	Камбеков Н.
в части ВК	Мурсайтова

Инв. N° подл. | Подп. и дата | Взам. инв. N

Изм.	Кол.уч	Лист	N док	Подпись	Дата
ГИП		Нышанов А.С			11.24
Проверил		Тогалиев С.Б			11.24
Испол.		Досыбек О.			11.24
Н. контроль		Оспанова Г.			11.24

03-24 АС

Разработка ПСД на реконструкцию детской спортивной школы с пристройкой в с. Сагыз Кызылкогинского района

Стадия	Лист	Листов
РП	29	

Крыльцо Кр-1
(После капремонта)

ТОО"BAITAU ARCHITECTS"
г. Шымкент 2024 г.

Формат

Спецификация конструктивных элементов крыльца Кр-1

Марка поз.	Обозначение	Наименование	Кол.	Масса ед. кг	Приме-чание
		Пандус П-1	1		
	ГОСТ 8478 - 81*	Сетка 5 Вр-I 100/100 м2	8.86	3.08	27.29
		Бетон кл. С12/15 F100, W4 м3	0.96		
		Керамогранит нешлифованный м2	6.96		м2
		Ограждение ОГ-1 , пог.м.	11.6	6.13	71,2
		Крыльцо Кр-1	1		
	ГОСТ 8478 - 81*	Сетка 5 Вр-I 100/100 м2	44.72	3.08	352.78
		Бетон кл. С12/15 F100, W4 м3	8.07		
		Керамогранит нешлифованный м2	17.99		м2
		Ограждение ОГ-2 , пог.м.	2.4	21.36	51.27
5	Труба	108х108х8 ГОСТ 8732-78 / В 10 ГОСТ 8731-74 ,L=350мм	6	6.91	41.46 кг
	расход на 1 м.п.	Ограждение ОГ-1			6.13
1	ГОСТ 9941-81	труба Ф 40х1,2 мм, L=850 мм	2	0.977	1.954
2	—— // ——	труба Ф 40х1,2 мм, L=1000 мм	2	1.15	3.30
3	—— // ——	труба Ф 10х1,0 мм, L=100 мм	4	0.022	0.088
4	ГОСТ 103-2006	пластина 100х5 мм, L=100 мм	2	0.392	0.784
	расход на 1 м.п.	Ограждение ОГ-2			21.36
1	ГОСТ 9941-81	Труба 42х4х900мм 12х1Н10Т ГОСТ9941-81	2	3,41	6.82
2	ГОСТ 9941-81	Труба 20х2х1000мм 12х1Н10Т ГОСТ9941-81	3	0.90	2.70
3	ГОСТ 9941-81	Труба 50х8х1000мм 12х1Н10Т ГОСТ9941-81	1	8.40	8.40
4	ГОСТ 33259-2015	Фланец 1-40-10 ст.25 ГОСТ 12820-80	2	1,72	3.44

Ограждение ОГ-2

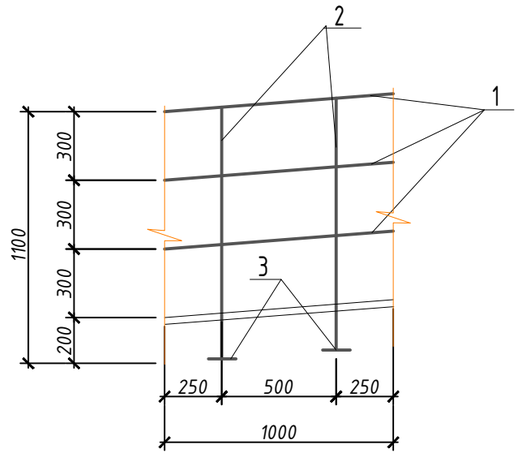

Ограждение ОГ-1

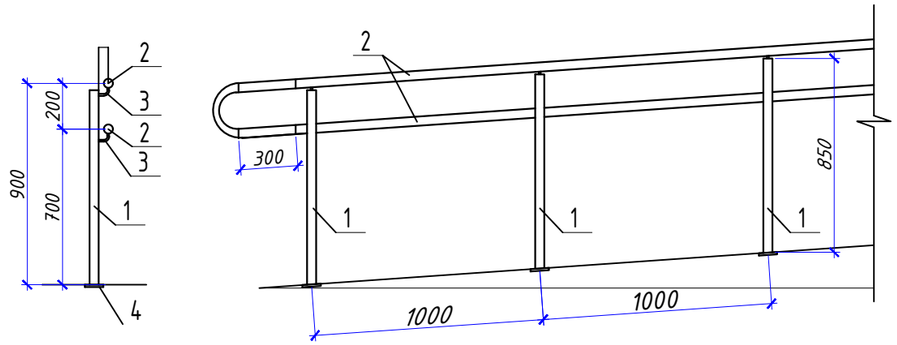

Согласовано:

в части АС	Беркинбай Г.	
в части ОВ	Камбеков Н.	
в части ВК	Мурсайтова	

Взам. инв. N

Подп. и дата

Инв. N° подл.

Изм.	Кол.уч	Лист	N док	Подпись	Дата	03-24 АС
ГИП		Нышанов А.С			11.24	Разработка ПСД на реконструкцию детской спортивной школы с пристройкой в с. Сагыз Кызылкогинского района
Проверил		Тогалиев С.Б			11.24	Стадия: РП; Лист: 29.1; Листов:
Испол.		Досыбек О.			11.24	
Н. контроль		Оспанова Г.			11.24	ОГ-1, ОГ-2 — ТОО"BAITAU ARCHITECTS" г. Шымкент 2024 г.

Формат

Крыльцо Кр-2

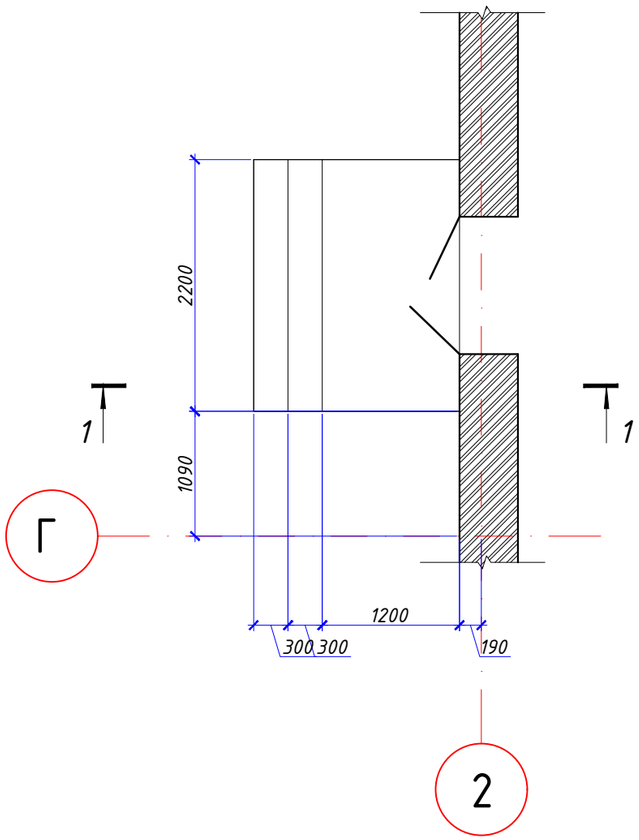

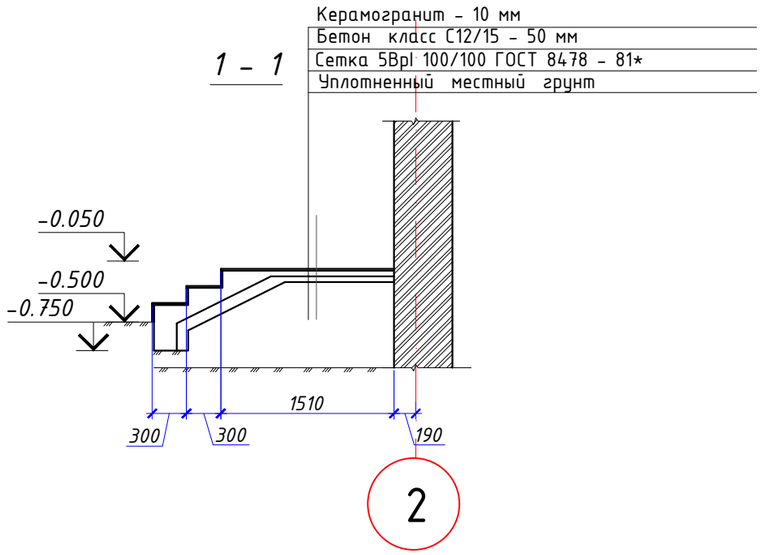

Спецификация конструктивных элементов крыльца Кр-2

Марка поз.	Обозначение	Наименование		Кол.	Масса ед. кг	Приме-чание
		Крыльцо Кр-2		1		
	ГОСТ 8478 – 81*	Сетка 5 Вр-I 100/100	м2	4,9	3.08	15,11
		Бетон кл. С12/15 F100, W4	м3	0,96		
		Керамогранит нешлифованный	м2	2.64		м2

Согласовано:

в части АС	Беркинбай А.	
в части ОВ	Камбеков Н.	
в части ВК	Мурсайтова	

Взам. инв. N | Подп. и дата | Инв. N подл.

Изм.	Кол.уч	Лист	N док.	Подпись	Дата
ГИП		Нышанов А.С			11.24
Проверил		Тогалиев С.Б			11.24
Испол.		Досыбек О.			11.24
Н. контроль		Оспанова Г.			11.24

03-24 АС

Разработка ПСД на реконструкцию детской спортивной школы с пристройкой в с. Сагыз Кызылкогинского района

Стадия	Лист	Листов
РП	30	

Крыльцо Кр-2
(После капремонта)

ТОО"BAITAU ARCHITECTS"
г. Шымкент 2024 г.

Формат

Решетка для ограждения окон РШ-1

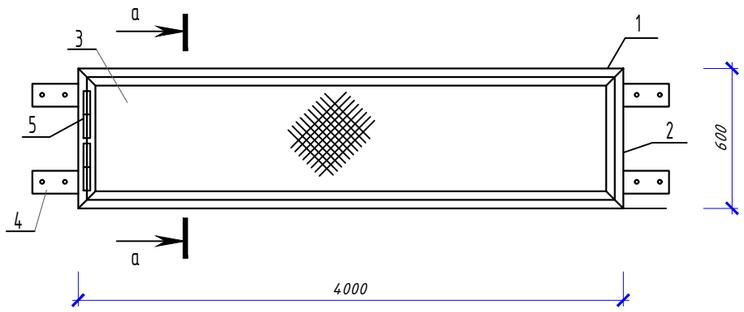

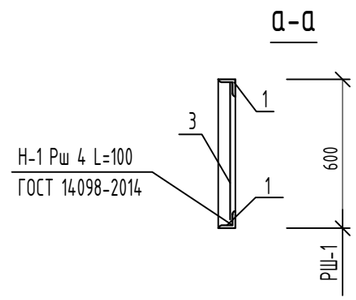

Решетка для ограждения окон РШ-2

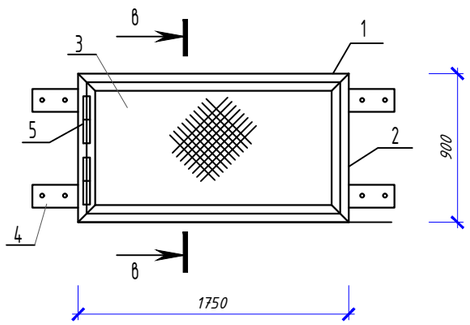

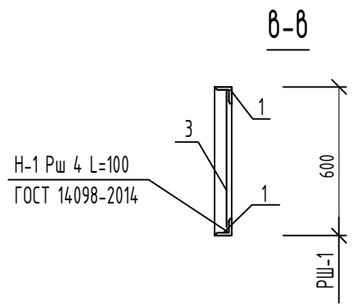

Деталь устройства обрамления окон спортзала

ЗД-1

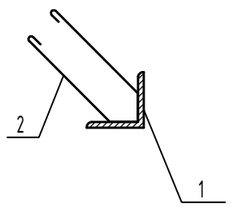

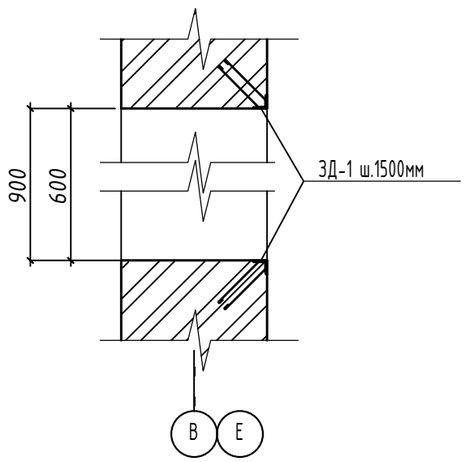

Спецификация конструктивных элементов решеток для ограждения окон

Марка поз.	Обозначение	Наименование	Кол.	Масса ед.кг.	Примечание
		Решетка РШ-1	5	43.62	218.1
1		Уголок $\frac{А-50х50х5\ ГОСТ\ 8509-93}{С235\ ГОСТ\ 27772-2015}$, L=600	2	2.26	4.52
2		Уголок $\frac{А-50х50х5\ ГОСТ\ 8509-93}{С235\ ГОСТ\ 27772-2015}$, L=4000	2	15.08	30.16
3		Сетка N 25х2,0 м2	2.4	2,15	5.16
4		Полоса $\frac{4х100\ ГОСТ\ 103-2006}{С235\ ГОСТ\ 27772-2015}$, L=200	4	0,63	2.52
5	ГОСТ 34028-2016	32А500С , L=100	2	0,63	1.26
		Решетка РШ-2	10	27.76	277.6
1		Уголок $\frac{А-50х50х5\ ГОСТ\ 8509-93}{С235\ ГОСТ\ 27772-2015}$, L=900	2	3.39	6.78
2		Уголок $\frac{А-50х50х5\ ГОСТ\ 8509-93}{С235\ ГОСТ\ 27772-2015}$, L=1750	2	6.59	13.19
3		Сетка N 25х2,0 м2	1.57	2,15	3.38
4		Полоса $\frac{4х100\ ГОСТ\ 103-2006}{С235\ ГОСТ\ 27772-2015}$, L=200	4	0,63	2.52
5	ГОСТ 34028-2016	32А500С , L=100	2	0,63	1,89
ЗД-1		ЗД-1	26	0.47	12.22
1		Уголок $\frac{А-50х50х5\ ГОСТ\ 8509-93}{С235\ ГОСТ\ 27772-2015}$, L=100	1	0,38	0,38
2	ГОСТ 34028-2016	6А240 , L=400	1	0,09	0,09

1. Данный лист смотреть совместно с листом АС-22.
2. Металлоконструкции запроектированы в соответствий с требованиями СП РК 2.01-101-2013 «Защита строительных конструкций от коррозии».
3. Сварку элементов производить электродами типа Э42А, по ГОСТ 9467-75*. Сварные швы принять по наименьшей толщине свариваемых элементов.
4. Металлические поверхности окрасить масляной краской за 2 раза.

Согласовано:

в части АС	Беркинбай Т.
в части ОВ	Камбеков Н.
в части ВК	Мурсайтова

Инв. N° подл. | Подп. и дата | Взам. инв. N

Изм.	Кол.уч	Лист	N док.	Подпись	Дата
ГИП		Нышанов А.С			11.24
Проверил		Тогалиев С.Б			11.24
Испол.		Досыбек О.			11.24
Н. контроль		Оспанова Г.			11.24

03-24 АС

Разработка ПСД на реконструкцию детской спортивной школы с пристройкой в с. Сагыз Кызылкогинского района

Стадия	Лист	Листов
РП	31	

Решетка для ограждения окон РШ-1, РШ-2. (После капремонта)

ТОО"BAITAU ARCHITECTS" г. Шымкент 2024 г.

Формат

План на отм. 0.000

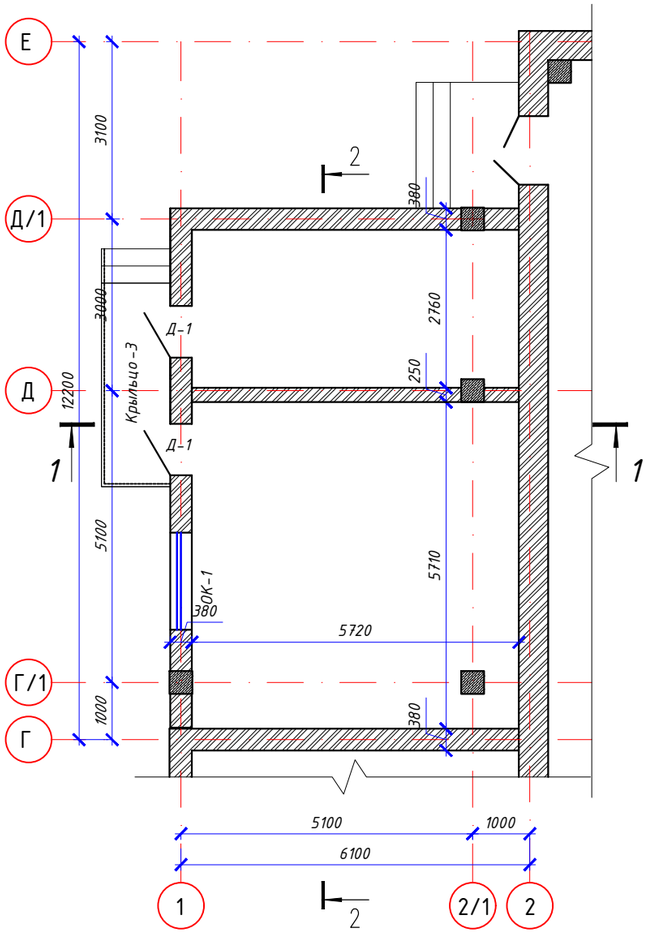

1 - 1

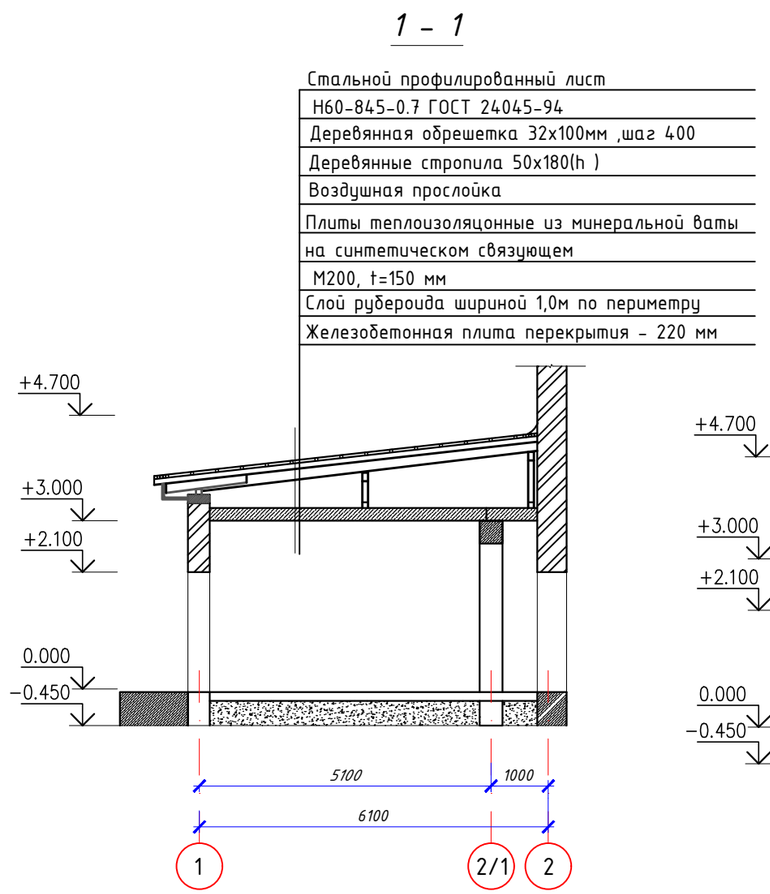

2 - 2

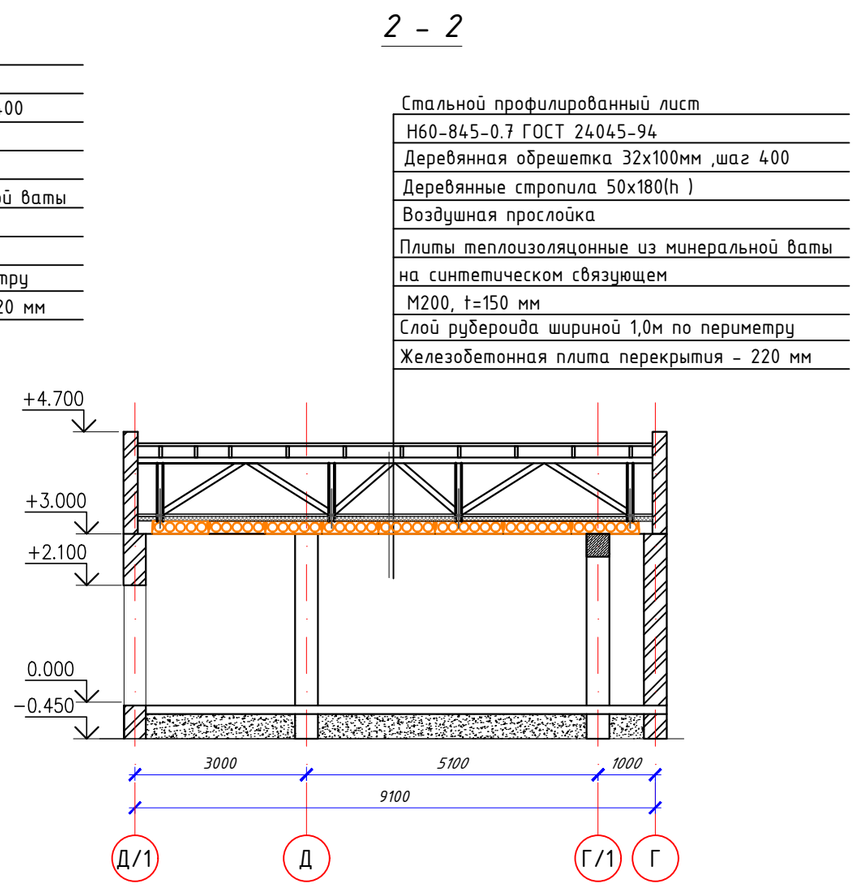

Схема блокировки

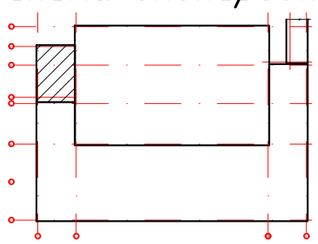

Согласовано:

в части АС	Беркинбай Т.	
в части ОВ	Камбеков Н.	
в части ВК	Мурсайтова	

Инв. N° подл. | Подп. и дата | Взам. инв. N

Изм.	Кол.уч	Лист	N док.	Подпись	Дата
ГИП		Нышанов А.С			11.24
Проверил		Тогалиев С.Б			11.24
Испол.		Досыбек О.			11.24
Н. контроль		Оспанова Г.			11.24

03-24 АС

Разработка ПСД на реконструкцию детской спортивной школы с пристройкой в с. Сагыз Кызылкогинского района

Стадия	Лист	Листов
РП	32	

План на отм. 0.000
1 - 1, 2 - 2

ТОО"BAITAU ARCHITECTS"
г. Шымкент 2024 г.

Формат

План котлована

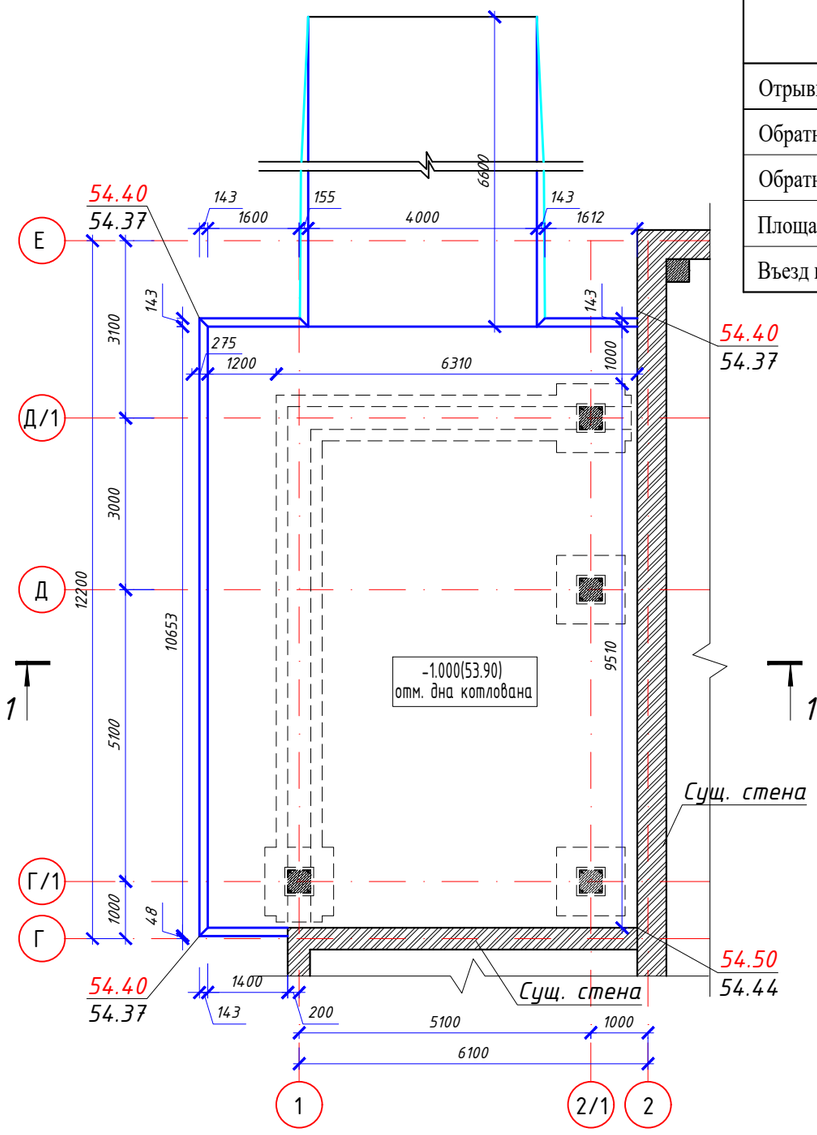

1 – 1

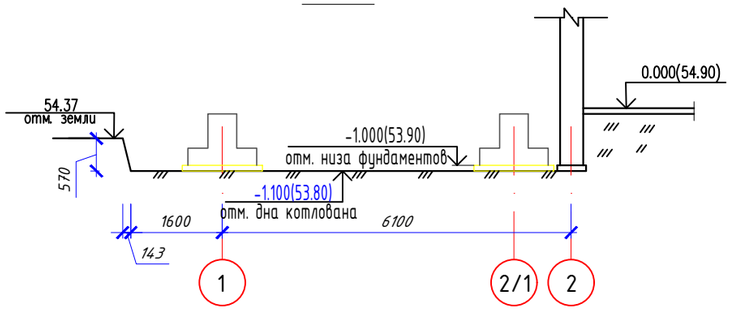

Спецификация

Наименование	Ед. изм.	Кол.
Отрывка котлована	м3	47,0
Обратная засыпка	м3	12,0
Обратная засыпка под полы	м3	27,0
Площадь дна котлована	м2	78,94
Въезд и выезд в котлован	м3	14,52

УКАЗАНИЯ ПО УСТРОЙСТВУ КОТЛОВАНА

За абсолютную отметку 0.000 принят уровень верха фундамента под котельную, что соответствует абсолютной отметке 54,90 по генеральному плану.

По справочным данным об инженерно-геологических условиях, выданым ТОО «TheLabSurvey» на строительной площадке залегает:

выделено три инженерно-геологических элемента (ИГЭ):

Супесь песчанистая (ИГЭ-1) коричневого цвета, твердой консистенции, известковая, слабозагипсованная, слабозасоленная. Мощность слоя - 3,0-3,7м.

Песок средней крупности (ИГЭ-2) желтовато-коричневого цвета, валжный, средней плотности, слабозасоленный. Мощность слоя - 2,3-3,0м.

Грунтовые воды на участке работ до глубины 6,0 м были вскрыты на глубине 2.4-2.5м. (на период изысканий – ноябрь месяц 2022 года).

Плотность уплотненного грунта должна быть не менее Pd=1.70тс/м3. Модуль деформации E=15МПа. Недобор грунта после уплотнения 30см.

Обратную засыпку пазух фундамента, под фундамент выполнить из местной супесью с уплотнением до Po=16.5кН/м3.

По завершению работ по подготовке основания фундамента по каждому слою необ- ходимо выполнить лабораторный анализ уплотненной грунтовой подушки из местного грунта и составить акты на скрытые работы с подписью авторского надзора.

Согласно разбивочным чертежам (смотри раздел ГП) выполняются разбивочные оси зда-ния на местности. Под пятном здания срезается растительный слой, убирается насып-ной грунт, строительный мусор и вывозится со строительной площадки.

Отрывается котлован до отметки -1.100(53.90).

После отрывки котлована, верхний нарушенный слой естественного основания уплотнить тяжелыми катками с доведением модуля деформации не менее 15 МПа.

Производство работ вести в строгом соответствии с указаниями

СН РК 1.03-00-2022 "Организация строительного производства" и

СП РК 1.03-106-2012 "Охрана труда и техника безопасности в строительстве".

В случае обнаружения при отрывке котлована грунтов отличных от принятых в проекте, необходимо об этом сообщить проектной организации.

ВНИМАНИЕ !

Строительный мусор категорически запрещено использовать в качестве подготовки под полы и обратной засыпке пазух фундаментов.

Согласовано:

в части АС	Беркинбай Г.
в части ОВ	Камбеков Н.
в части ВК	Мурсайтова

Взам. инв. N

Подп. и дата

Инв. N° подл.

Изм.	Кол.уч	Лист	N док	Подпись	Дата
ГИП		Нышанов А.С			11.24
Проверил		Тогалиев С.Б			11.24
Испол.		Досыбек О.			11.24
Н. контроль		Оспанова Г.			11.24

03-24 АС

Разработка ПСД на реконструкцию детской спортивной школы с пристройкой в с. Сагыз Кызылкогинского района

Стадия	Лист	Листов
РП	33	

План котлована. 1 – 1.

ТОО"BAITAU ARCHITECTS"
г. Шымкент 2024 г.

Формат

План фундаментов

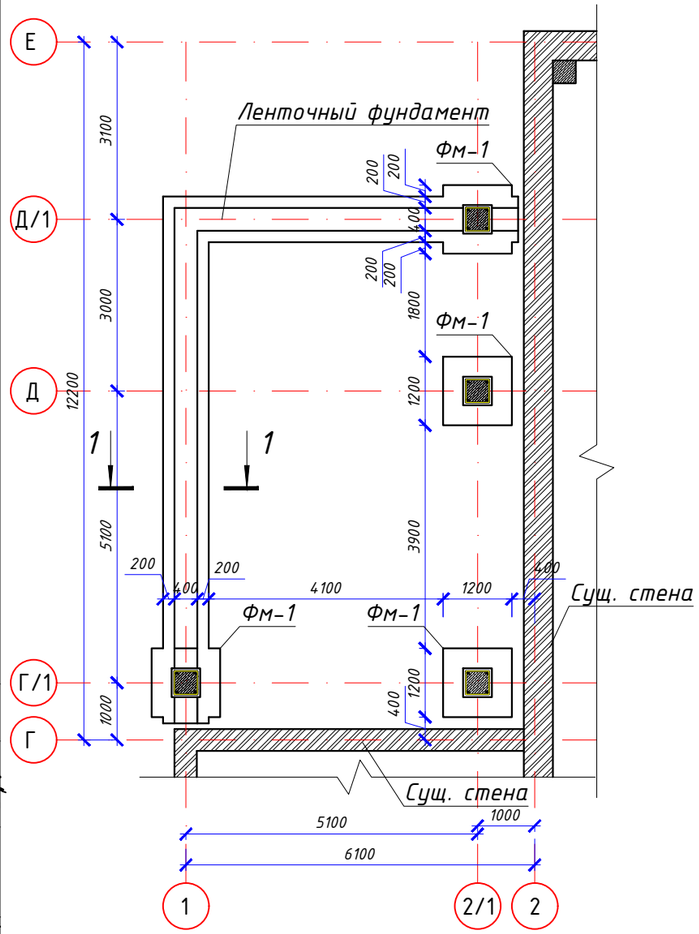

1 - 1

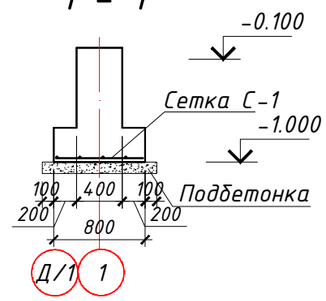

Сетка С-1

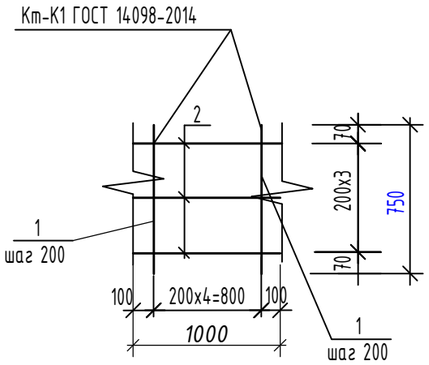

Спецификация материалов

Поз.	Обозначение	Наименование	Кол.	Масса кг	Прим.
		Ленточный фундамент			
		Сетка С-1	14.62	3.86	56.44
1	ГОСТ 34028-2016	Ф12 А500С L=750	4	0.666	2.67
2	ГОСТ 34028-2016	Ф8 А240 L=1000	3	0.395	1.185
		Бетон кл. С12/15 М3		7.60	
		Подбетонка кл. С8/10 М3		1.47	
		Монолитный фундамент ФМ-1	4	201.92	8682.56
		Сетка С-2	1		
3	ГОСТ 34028-2016	Ф12 А500С L=1160	12	1.03	12.36
		Арматурные выпуски			
4	ГОСТ 34028-2016	Ф20 А500С L=1960	2	4.84	9.68
5	ГОСТ 34028-2016	Ф20 А500С L=1360	2	3.36	6.72
Х-1	ГОСТ 34028-2016	Ф8 А240 L=1480	5	0.58	2.92
		Бетон кл. С12/15 М3		0.59	
		Подбетонка кл. С8/10 М3		0.15	

Сетка С-2

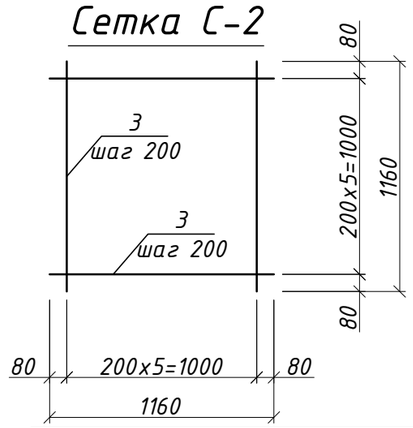

Ф м-1

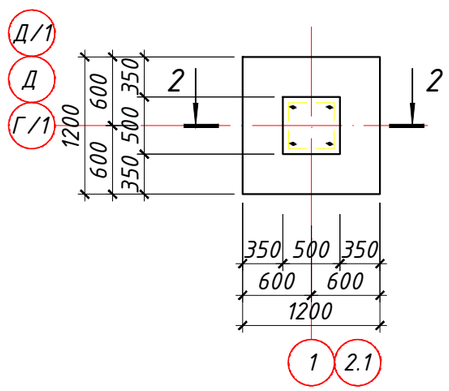

2 - 2

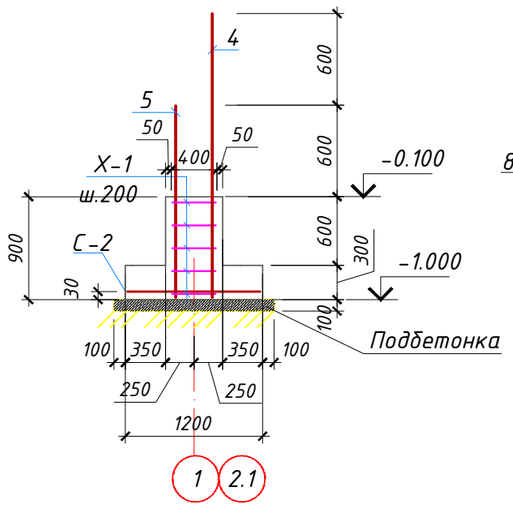

Ведомость деталей

поз.	Эскиз
4	420, 320, 320, 420

Изм.	Кол.уч	Лист	N док	Подпись	Дата
ГИП		Нышанов А.С			11.24
Проверил		Тогалиев С.Б			11.24
Испол.		Досыбек О.			11.24
Н. контроль		Оспанова Г.			11.24

03-24 АС

Разработка ПСД на реконструкцию детской спортивной школы с пристройкой в с. Сагыз Кызылкогинского района

Стадия	Лист	Листов
РП	34	

План фундаментов

ТОО"BAITAU ARCHITECTS" г. Шымкент 2024 г.

Согласовано:
в части АС Беркинбай Г.
в части ОВ Камбеков Н.
в части ВК Мурсайтова

Взам. инв. N | Подп. и дата | Инв. N подл.

Формат

Схема расположения монолитных рам

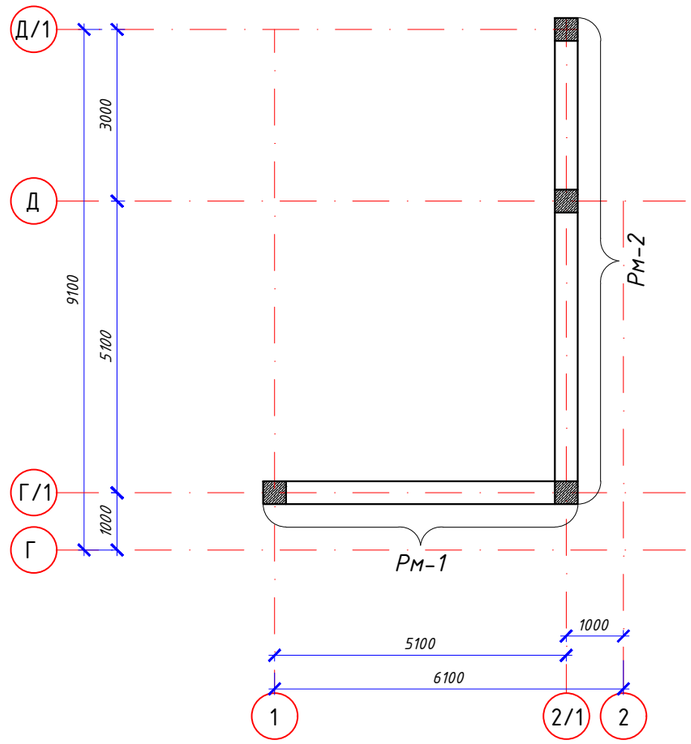

Монолитная рама Рм-1

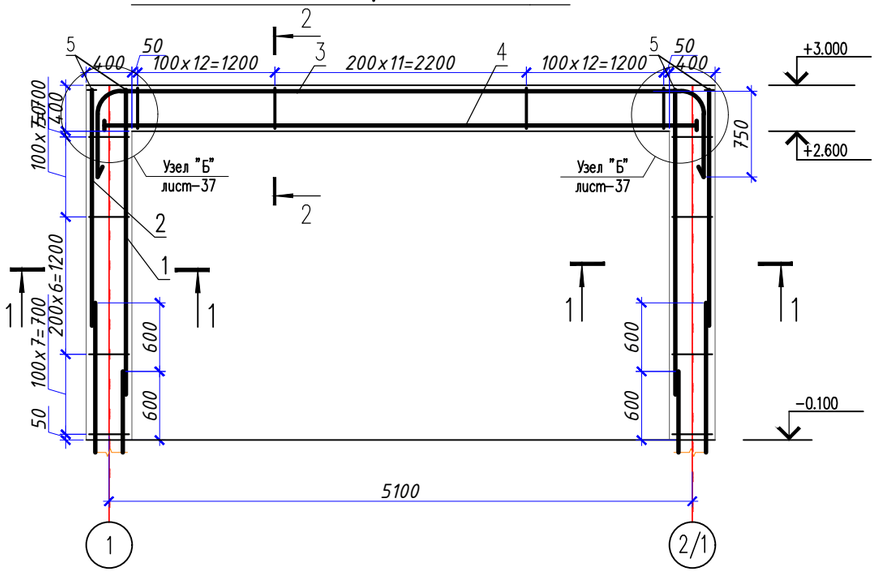

Ведомость деталей

Поз.	Эскиз
ХМ-1	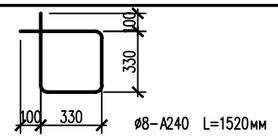
ХМ-2	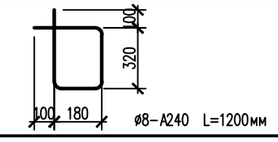

Спецификация материалов

Поз.	Обозначение	Наименование	Кол.	Масса кг	Прим.
		Монолитная рама РМ-1	1	244.45	
		Колонны рамы		73.78	
1	ГОСТ 34028-2016	ø20 А500С L=2660	4	6.57	26.28
2	ГОСТ 34028-2016	ø20 А500С L=2060	4	5.09	20.36
ХМ-1	ГОСТ 34028-2016	ø8 А240 L=1520мм	46	0.6	27.14
		Ригели рамы		170.67	
3	ГОСТ 34028-2016	ø22 А500С L=6800	3	20.26	60.79
4	ГОСТ 34028-2016	ø22 А500С L=5180	3	15.44	46.32
ХМ-2	ГОСТ 34028-2016	ø8 А240 L=1200мм	76	0.48	36.48
5	ГОСТ 19903-2015	Полоса $\frac{18x70\ ГОСТ\ 103-2006}{С235\ ГОСТ\ 27772-2015}$, L=70мм	14	0.70	9.8
С-1	см. л. АС-36	Сетка С-1	24	1.44	34.56
		Материалы:			
		Бетон кл. С20/25 (колон) , м3		0.99	
		Бетон кл. С20/25 (ригели) , м3		0.82	

2 – 2

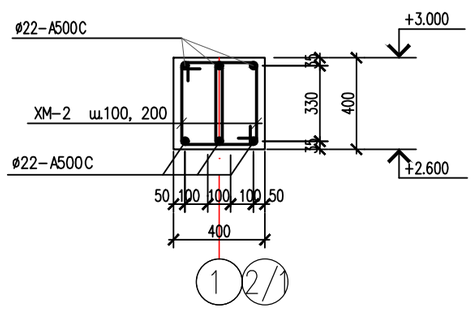

1 – 1

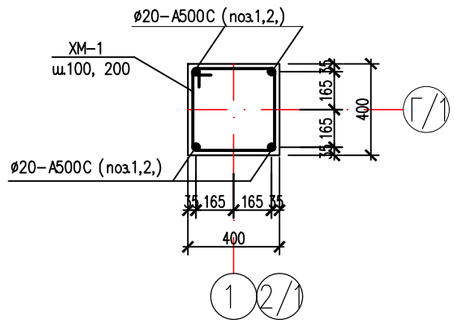

Согласовано:

в части АС	Беркинбай А.
в части ОВ	Камбеков Н.
в части ВК	Мурсайтова

Взам. инв. N | Подп. и дата | Инв. N° подл.

Изм.	Кол.уч	Лист	N док.	Подпись	Дата
ГИП		Нышанов А.С			11.24
Проверил		Тогалиев С.Б			11.24
Испол.		Досыбек О.			11.24
Н. контроль		Оспанова Г.			11.24

03-24 АС

Разработка ПСД на реконструкцию детской спортивной школы с пристройкой в с. Сагыз Кызылкогинского района

Стадия	Лист	Листов
РП	35	

Схема расположения монолитных рам
Монолитная рама Рм-1

ТОО"BAITAU ARCHITECTS"
г. Шымкент 2024 г.

Формат

Монолитная рама Рм-2

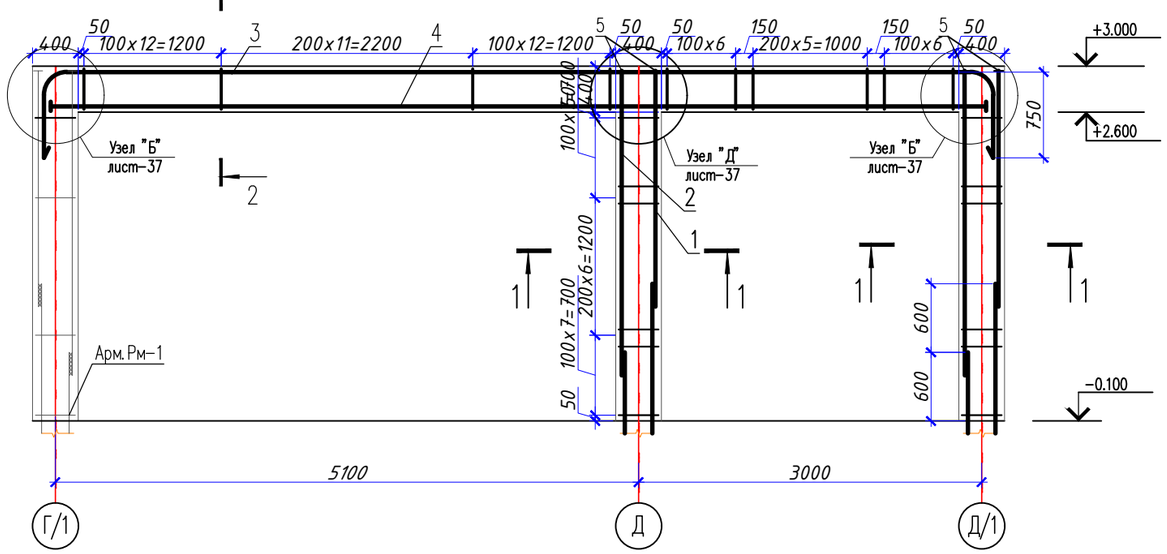

2 – 2

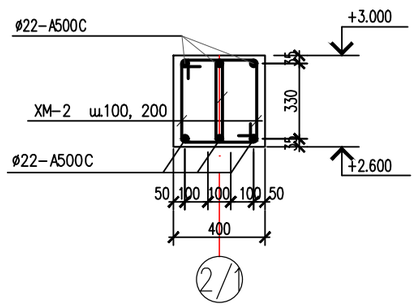

1 – 1

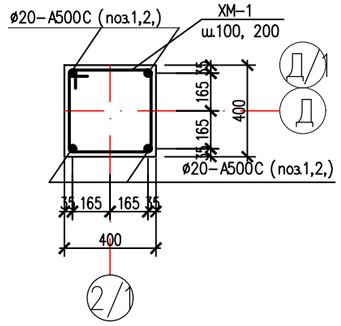

Спецификация материалов

Поз.	Обозначение	Наименование	Кол.	Масса кг	Прим.
		Монолитная рама РМ-2	1	336.45	
		Колонны рамы		73.78	
1	ГОСТ 34028-2016	ø20 А500С L=2660	4	6.57	26.28
2	ГОСТ 34028-2016	ø20 А500С L=2060	4	5.09	20.36
ХМ-1	ГОСТ 34028-2016	ø8 А240 L=1520мм	46	0.6	27.14
		Ригели рамы		262.67	
3	ГОСТ 34028-2016	ø22 А500С L=9800	3	29.2	87.6
4	ГОСТ 34028-2016	ø22 А500С L=8180	3	24.37	73.11
ХМ-2	ГОСТ 34028-2016	ø8 А240 L=1200мм	120	0.48	57.6
5	ГОСТ 19903-2015	Полоса 18х70 ГОСТ 103-2006, С235 ГОСТ 27772-2015, L=70мм	14	0.70	9.8
С-1	см. л. АС-36	Сетка С-1	24	1.44	34.56
		Материалы:			
		Бетон кл. С20/25 (колон) , м3		0.99	
		Бетон кл. С20/25 (ригели) , м3		1.29	

Спецификация арматурных изделий

Марка изде-лия	Поз. дет.	Наименование	Кол.	Масса 1 дет, кг	Масса издел. кг
С-1	1	10-А240 СТ РК 2591-2014, L=390	6	0.24	1.44
		Итого			1.44

Ведомость деталей

Поз.	Эскиз
ХМ-1	100, 330, 100, 330 ø8-А240 L=1520мм
ХМ-2	100, 320, 100, 180 ø8-А240 L=1200мм

Согласовано:

в части АС	Беркинбай Г.	
в части ОВ	Камбеков Н.	
в части ВК	Мурсайтова	

Взам. инв. N | Подп. и дата | Инв. N подл.

Изм.	Кол.уч.	Лист	N док.	Подпись	Дата
ГИП		Нышанов А.С			11.24
Проверил		Тогалиев С.Б			11.24
Испол.		Досыбек О.			11.24
Н. контроль		Оспанова Г.			11.24

03-24 АС

Разработка ПСД на реконструкцию детской спортивной школы с пристройкой в с. Сагыз Кызылкогинского района

Стадия	Лист	Листов
РП	36	

Монолитная рама Рм-2

ТОО"BAITAU ARCHITECTS" г. Шымкент 2024 г.

Формат

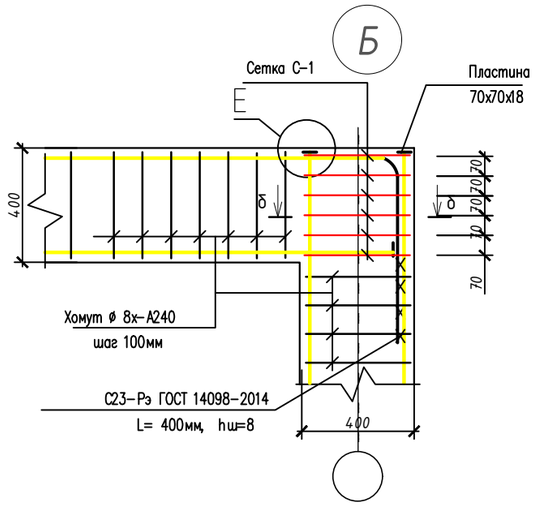

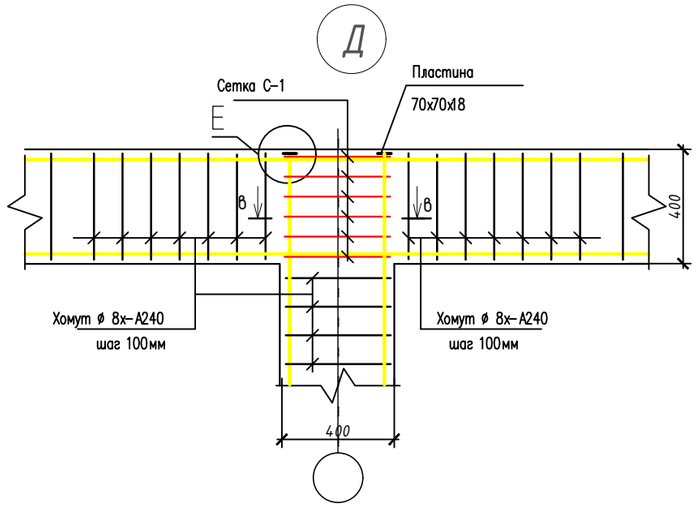

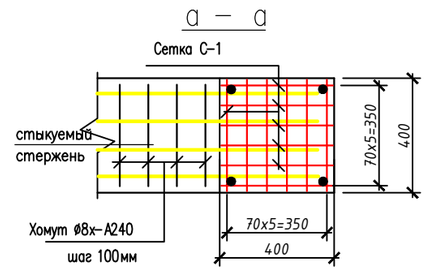

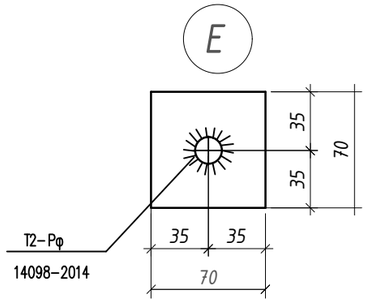

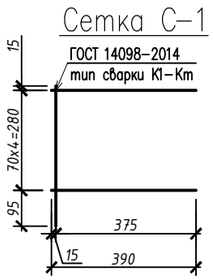

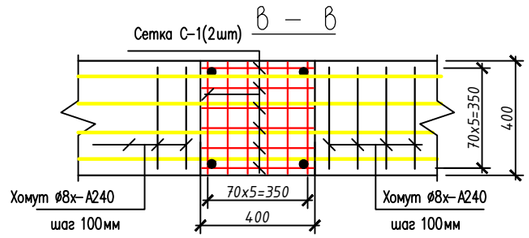

Согласовано:

в части АС	Беркинбай Т.	
в части ОВ	Камбеков Н.	
в части ВК	Мурсайтова	

Взам. инв. N

Подп. и дата

Инв. N подл.

Изм.	Кол.уч	Лист	N док.	Подпись	Дата
ГИП		Нышанов А.С			11.24
Проверил		Тогалиев С.Б			11.24
Испол.		Досыбек О.			11.24
Н. контроль		Оспанова Г.			11.24

03-24 АС

Разработка ПСД на реконструкцию детской спортивной школы с пристройкой в с. Сагыз Кызылкогинского района

Стадия	Лист	Листов
РП	37	

Ведомость внутренней отделки,
Ведомость проемов,
Экспликация полов на отм. 0.000.

ТОО"BAITAU ARCHITECTS"
г. Шымкент 2024 г.

Формат

Схема расположения элемнтов плит перекрытия на отм. +3.000

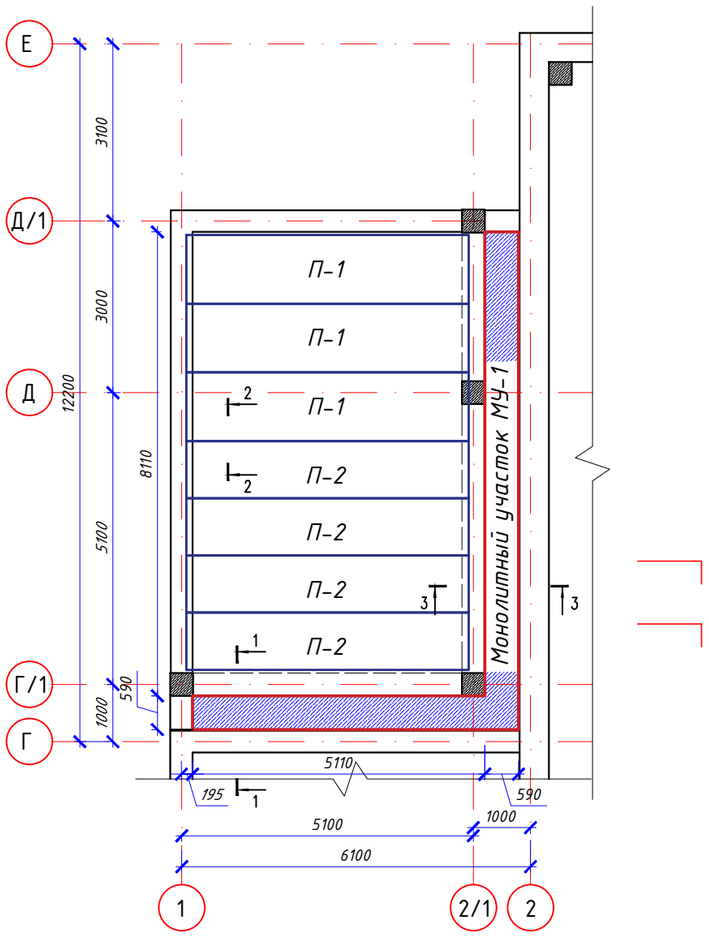

Спецификация материалов

Поз.	Обозначение	Наименование	Кол.	Масса ед., кг.	Примеч.
		Сборные ж/б плиты перекрытия			
П-1	1.141.1-40с вып.1	ПК-49-12-8AIVm-С9	3	1750	5250
П-2	1.141.1-40с вып.1	ПК-49-10-8AIVm-С9	4	1450	5800
		Антисейсмопояс			
1	ГОСТ 34028-2016	ø10 А500С м.п.	64,8	0.62	40.17
2	ГОСТ 34028-2016	ø6 А240 L=920	65	0.20	13
	Материалы:	Бетон кл. С12/15 м3	0,93		
		Монолитный участок МУ-1	8.14	17.8	144,89
		Сетка С-1	2	8.9	17.8
3	ГОСТ 34028-2016	ø12 А500С L=1000	10	0.89	8.9
	Материалы:	Бетон кл. С12/15 м3	1.63		

3 – 3

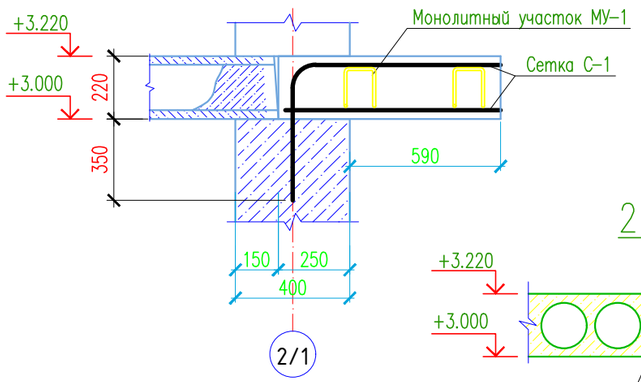

2 – 2

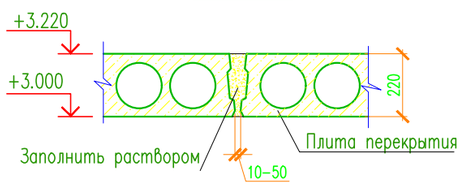

1 – 1

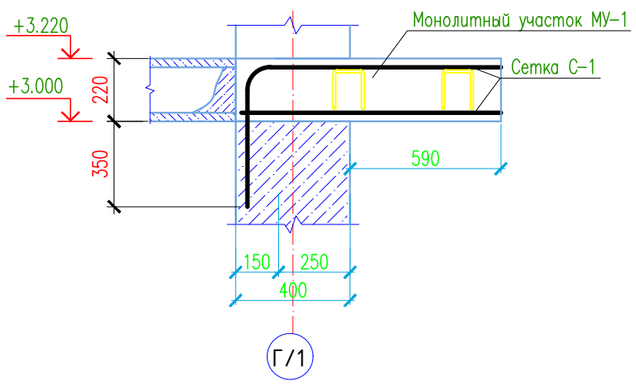

Сетка С-1 на 1 м2

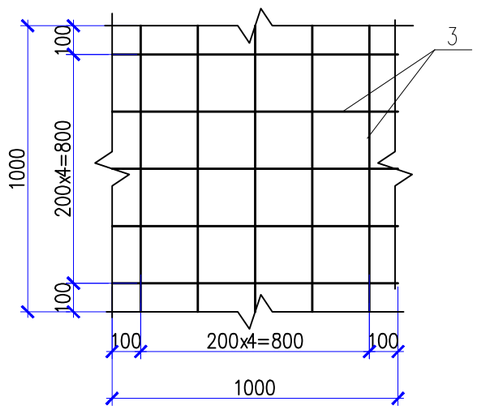

Согласовано:

в части АС	Беркинбай Т.
в части ОВ	Камбеков Н.
в части ВК	Мурсайтова

Взам. инв. N | Подп. и дата | Инв. N подл.

Изм.	Кол.уч	Лист	N док	Подпись	Дата
ГИП		Нышанов А.С			11.24
Проверил		Тогалиев С.Б			11.24
Испол.		Досыбек О.			11.24
Н. контроль		Оспанова Г.			11.24

03-24 АС

Разработка ПСД на реконструкцию детской спортивной школы с пристройкой в с. Сагыз Кызылкогинского района

Стадия	Лист	Листов
РП	38	

Схема расположения элемнтов плит перекрытия на отм. +3.000

ТОО"BAITAU ARCHITECTS" г. Шымкент 2024 г.

Формат

План кровли

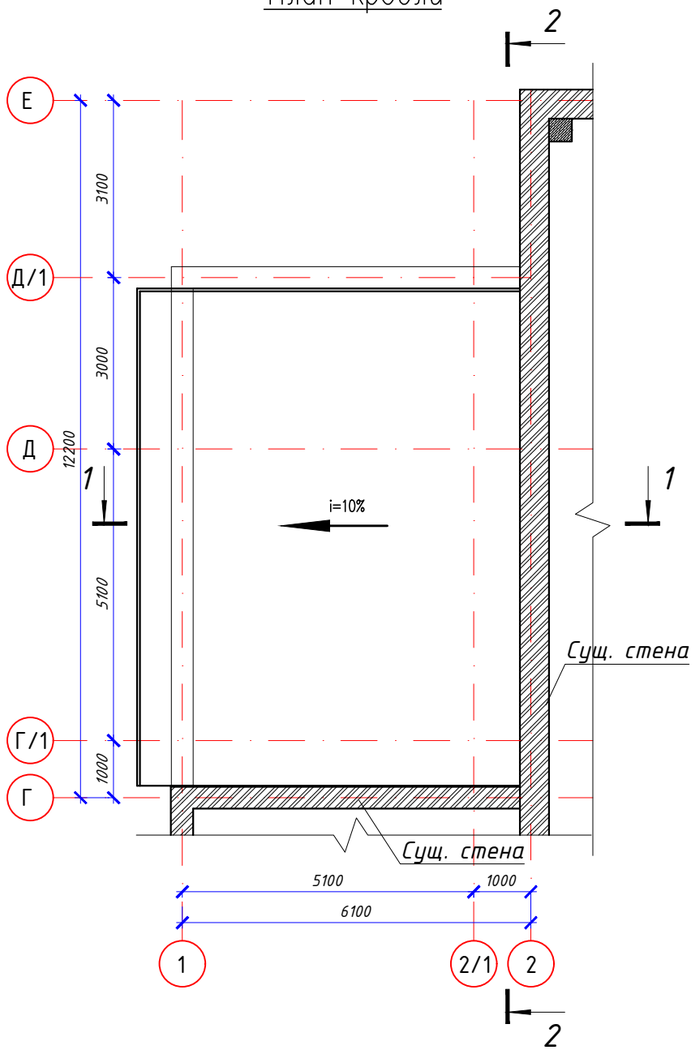

Схема расположения элемнтов кровли.

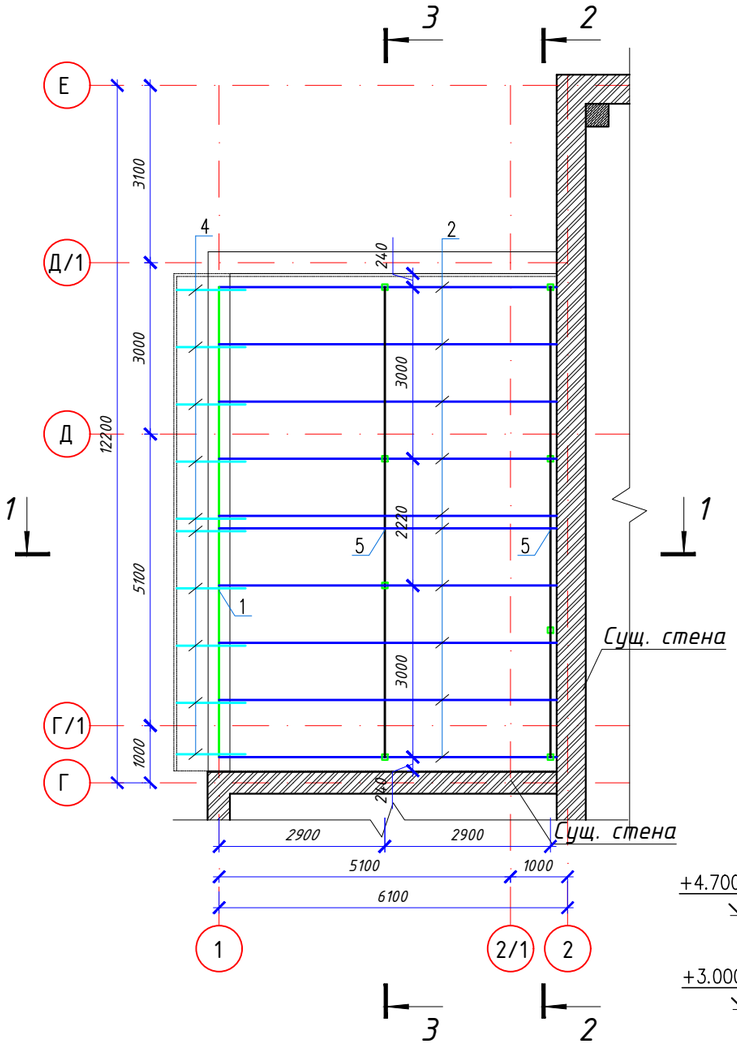

Пояс обвязки ПО–1

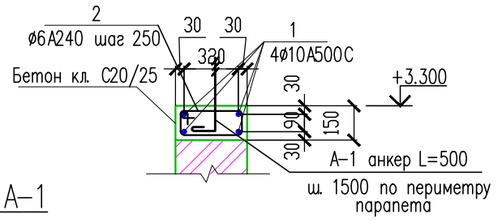

Анкер А–1

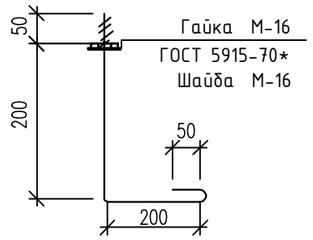

1 – 1

Стальной профилированный лист
Н60–845–0.7 ГОСТ 24045–94
Деревянная обрешетка 32х100мм ,шаг 400
Деревянные стропила 50х180(h)
Воздушная прослойка
Плиты теплоизоляцонные из минеральной ваты
на синтетическом связующем
М200, t=150 мм
Слой рубероида шириной 1,0м по периметру
Железобетонная плита перекрытия – 220 мм

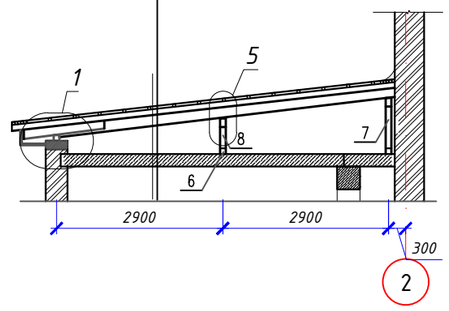

Поз.	Обозначение	Наименование		Кол.	Масса ед.,кг.	Примеч.
		Пояс обвязки ПО–1				
1	ГОСТ 34028–2016	ø12 А500С	м.п.	32.89	0.888	29.2
2	ГОСТ 34028–2016	ø6 А240	L=1160	33	0.46	15.18
	Материалы:	Бетон кл.С20/25	$м^3$	0.4		
А–1	ГОСТ 34028–2016	Анкер А–1 ø16 А500С	L=500	6	0.79	4.74

Согласовано:
в части АС Беркинбай А.
в части ОВ Камбеков Н.
в части ВК Мурсайтова

Инв. N° подл. | Подп. и дата | Взам. инв. N

Изм.	Кол.уч	Лист	N док.	Подпись	Дата
ГИП		Нышанов А.С			11.24
Проверил		Тогалиев С.Б			11.24
Испол.		Досыбек О.			11.24
Н. контроль		Оспанова Г.			11.24

03–24 АС

Разработка ПСД на реконструкцию детской спортивной школы с пристройкой в с. Сагыз Кызылкогинского района

Стадия	Лист	Листов
РП	39	

План кровли, Схема расположения элемнтов кровли, 1 – 1.

ТОО"BAITAU ARCHITECTS" г. Шымкент 2024 г.

Формат А3

1

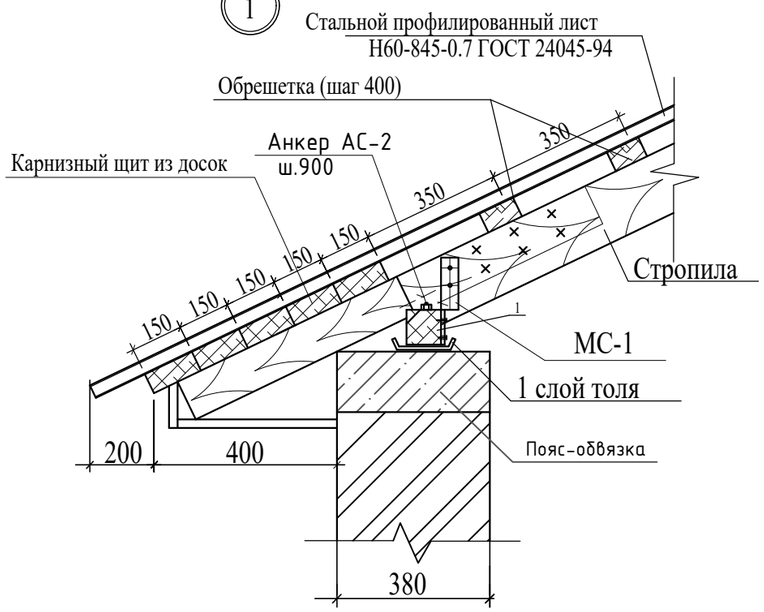

2

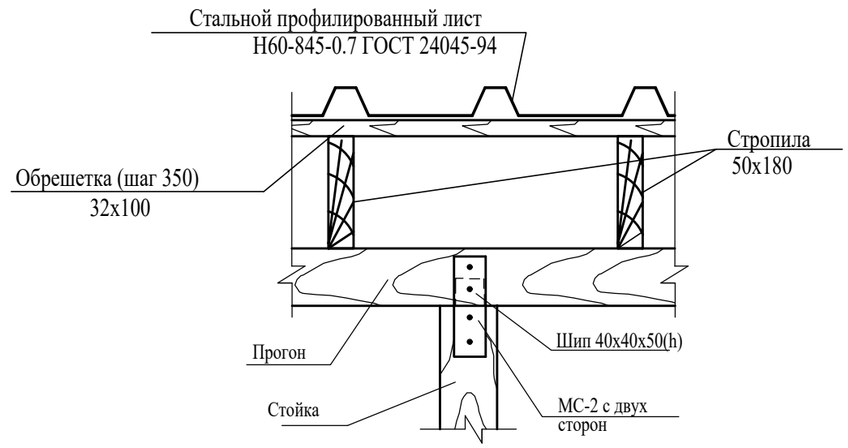

3

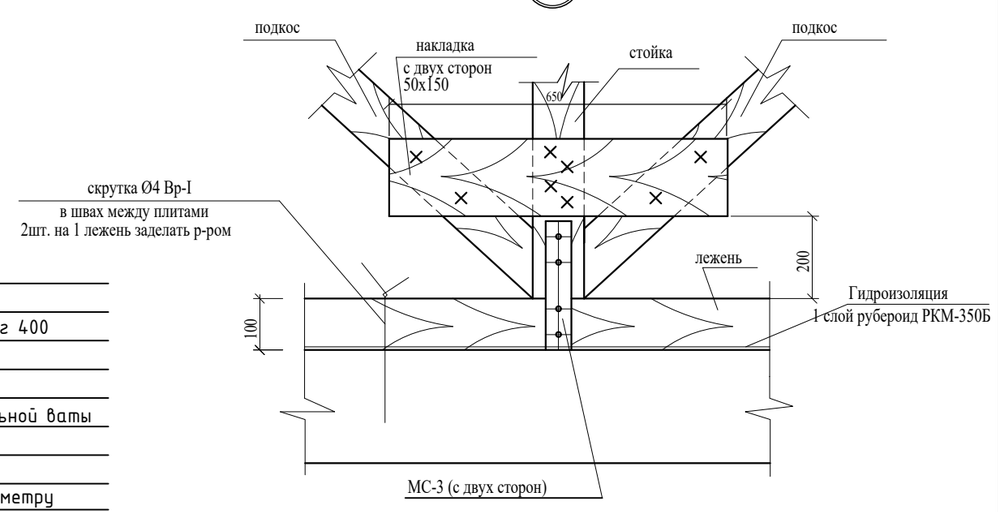

Стальной профилированный лист
Н60-845-0.7 ГОСТ 24045-94
Деревянная обрешетка 32х100мм ,шаг 400
Деревянные стропила 50х180(h)
Воздушная прослойка
Плиты теплоизоляцонные из минеральной ваты
на синтетическом связующем
М200, t=150 мм
Слой рубероида шириной 1,0м по периметру
Железобетонная плита перекрытия - 220 мм

3 – 3

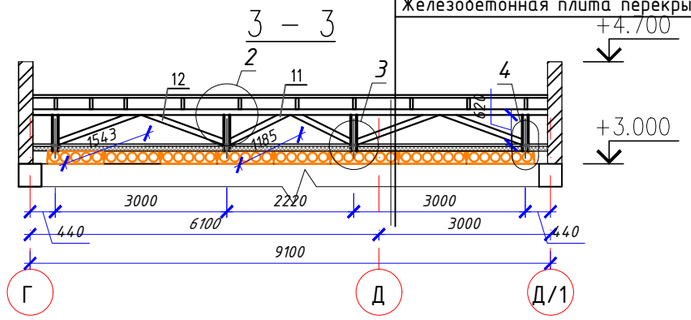

Стальной профилированный лист
Н60-845-0.7 ГОСТ 24045-94
Деревянная обрешетка 32х100мм ,шаг 400
Деревянные стропила 50х180(h)
Воздушная прослойка
Плиты теплоизоляцонные из минеральной ваты
на синтетическом связующем
М200, t=150 мм
Слой рубероида шириной 1,0м по периметру
Железобетонная плита перекрытия - 220 мм

2 – 2

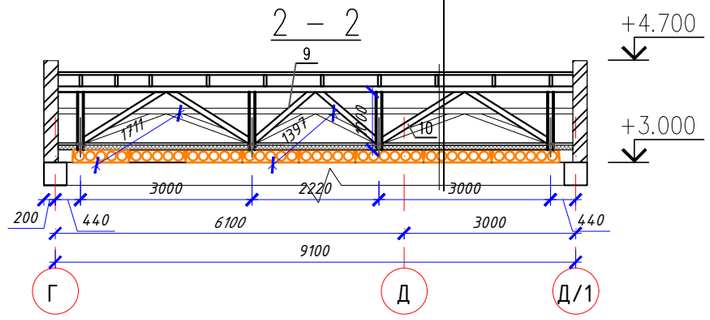

Согласовано:

в части АС	Беркинбай Т.	
в части ОВ	Камбеков Н.	
в части ВК	Мурсайтова	

Взам. инв. N

Подп. и дата

Инв. N подл.

Изм.	Кол.уч	Лист	N док.	Подпись	Дата
ГИП		Нышанов А.С			11.24
Проверил		Тогалиев С.Б			11.24
Испол.		Досыбек О.			11.24
Н. контроль		Оспанова Г.			11.24

03-24 АС

Разработка ПСД на реконструкцию детской спортивной школы с пристройкой в с. Сагыз Кызылкогинского района

Стадия	Лист	Листов
РП	40	

2 – 2,3 – 3, Узел 1,2,3

ТОО"BAITAU ARCHITECTS"
г. Шымкент 2024 г.

Формат А3

4

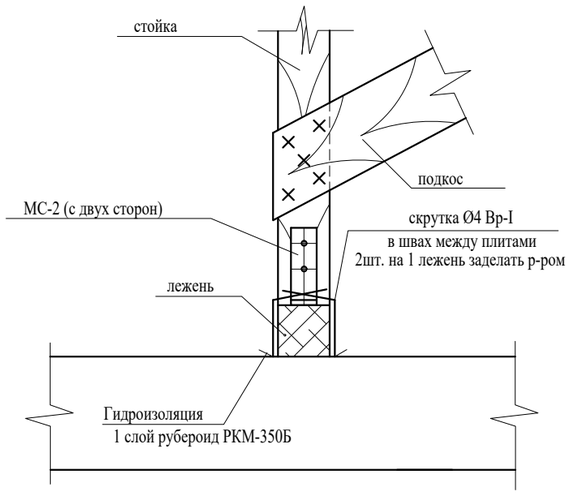

5

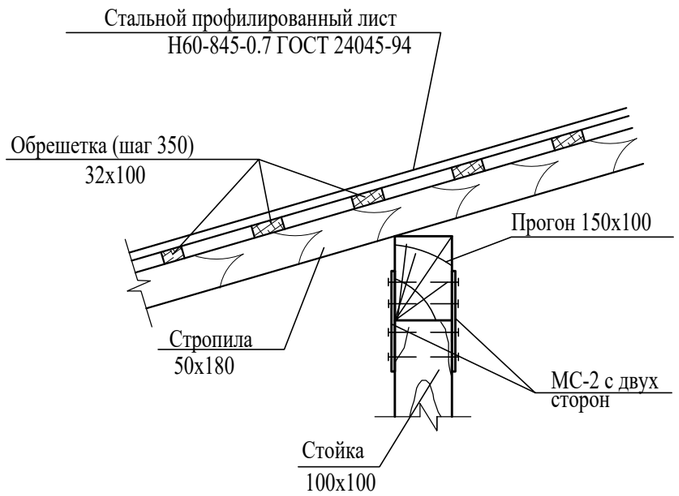

Спецификация материалов на покрытие

Поз.	Обозначение	Наименование	Кол.	Объем ед.,м3.	
1	Пиломатериалы ГОСТ8486-86	Мауэрлат 100х100 пог.м.	8.22	0,01	0,082
2	———//———	Стропила 180х50 L=5900	10	0,053	0,53
3	———//———	Накладки 150х50 L=700	2	0,0052	0,0105
4	———//———	Кабылка 150х50 L=1200	10	0,009	0,09
5	———//———	Прогон 150х100 пог.м.	16,44	0,015	0,25
6	———//———	Лежень 100х100 пог.м.	16,44	0,01	0,165
7	———//———	Стойка 100х100 L=1000	4	0,01	0,04
8	———//———	Стойка 100х100 L=620	4	0,0062	0,025
9	———//———	Раскос 50х100 L=1400	2	0,007	0,014
10	———//———	Раскос 50х100 L=1710	4	0,0085	0,035
11	———//———	Раскос 50х100 L=1470	4	0,007	0,028
12	———//———	Раскос 50х100 L=1185	2	0,0059	0,012
13	———//———	Раскос 50х100 L=1545	4	0,0077	0,031
		Карнизный щит из досок 5х32х150 м.п	8,22		0,039
	———//———	Обрешетка 100х32(h) пог.м.	197,28	0,0032	0,631
	ГОСТ 24045-94	Стальной профилированный лист Н60-845-0.7			64,85 м2
		Прокладка(гидроизоляция) Т.А.К.			64,85 м2
	ГОСТ 8486-86*Е	Подшивка из досок б=29мм. м2/м3..		2,93	0,08
	ГОСТ 14918-80	Фартук из оцинкованной кровельной стали	20,42		оцинков. сталь 0,8

Согласовано:

в части АС	Беркинбай Г.	
в части ОВ	Камбеков Н.	
в части ВК	Мурсайтова	

Взам. инв. N

Подп. и дата

Инв. N° подл.

Изм.	Кол.уч	Лист	N док	Подпись	Дата
ГИП		Нышанов А.С			11.24
Проверил		Тогалиев С.Б			11.24
Испол.		Досыбек О.			11.24
Н. контроль		Оспанова Г.			11.24

03-24 АС

Разработка ПСД на реконструкцию детской спортивной школы с пристройкой в с. Сагыз Кызылкогинского района

Стадия	Лист	Листов
РП	41	

Узел 4,5.
Спецификация материалов

ТОО"BAITAU ARCHITECTS"
г. Шымкент 2024 г.

Формат А3

Схема расположения элементов козырка К-1

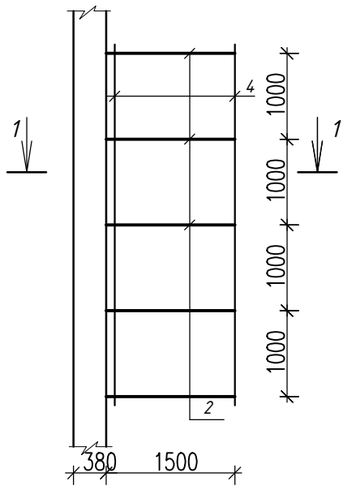

1-1

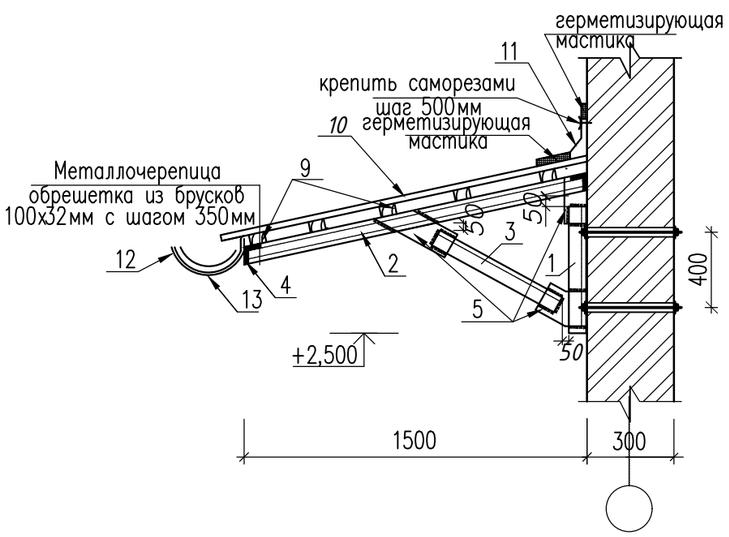

Спецификация конструктивных элементов

Марка поз.	Обозначение	Наименование	Кол.	Масса ед. кг.	Примеч.
	(Расход на 1-шт.)	Козырек К-1	1	шт.	142.67кг
1	ГОСТ 8509-93	L 63х5 L=500мм	1	2,41	2,41 кг
2	ГОСТ 8240-97	[12 L=1535мм	5	15,96	79,8 кг
3	ГОСТ 8509-93	L 63х5 L=995мм	2	4,79	9,58кг
4	ГОСТ 8509-93	L 63х5 L=4000мм	2	9,93	39,72кг
5	ГОСТ 103-76	-200х8 L=150мм	1	1,88	1,88 кг
6	ГОСТ 7805-70*	Болт М-14-6дх45.58 L=580мм	2	0,771	1,542 кг
7	ГОСТ 11371-78	Шайба 16.01.08кп.0.16	3	0,0113	0,0339 кг
8	ГОСТ 11371-70	Гайка м14-6Н.5	3	0,024	0,072 кг
9	ГОСТ 8486-86*Е	Обрешетка 100х32 п.м	4		0,076м3
10	ТУ 5285-001-35530527-98	Металлочерепица	6		м2
11	ГОСТ 14918-80*	Фартук из оцинкованной кровельной стали б=0.5 м2	4		
12	ГОСТ 14918-80*	Отводной желоб из оцинкованной кровельной стали б=0.5, L=2,2 п.м	4		
13		Крюки - 4х25 L=800 мм шаг 800мм	6	1.26	7,56

1. Металлоконструкции запроектированы в соответствий с требованиями НТП РК 01-01-3.1 (4.1)-2017 "Нагрузки и воздействия", Р.К. 5.04-23-2002 "Стальные конструкций. Нормы проектирования", СН РК 2.01-01-2013 "Защита строительных конструкций от коррози".

Согласовано:

в части АС	Беркинбай Т.	
в части ОВ	Камбеков Н.	
в части ВК	Мурсайтова	

Взам. инв. N

Подпись и дата

Инв. N подл.

Изм.	Кол.уч.	Лист	N док.	Подпись	Дата
ГИП		Нышанов А.С			11.24
Проверил		Тогалиев С.Б.			11.24
Испол.		Досыбек О.			11.24
Н. контроль		Оспанова Г.			11.24

03-24 АС

Разработка ПСД на реконструкцию детской спортивной школы с пристройкой в с. Сагыз Кызылкогинского района

Стадия	Лист	Листов
РП	42	

Козырек К-1

ТОО"BAITAU ARCHITECTS" г. Шымкент 2024 г.

Крыльцо Кр-3

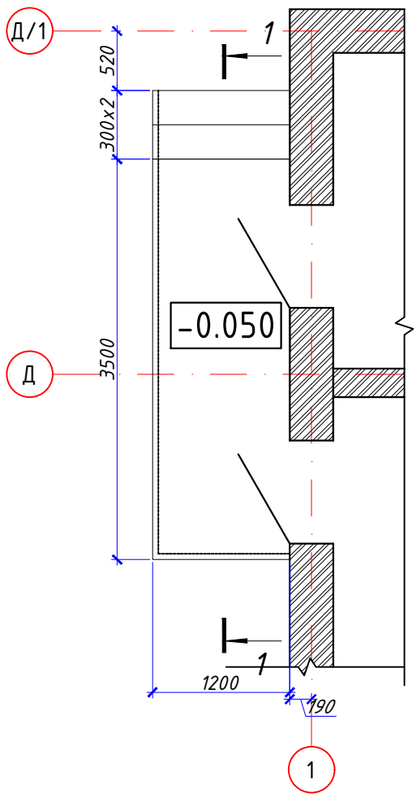

Разрез 1-1.

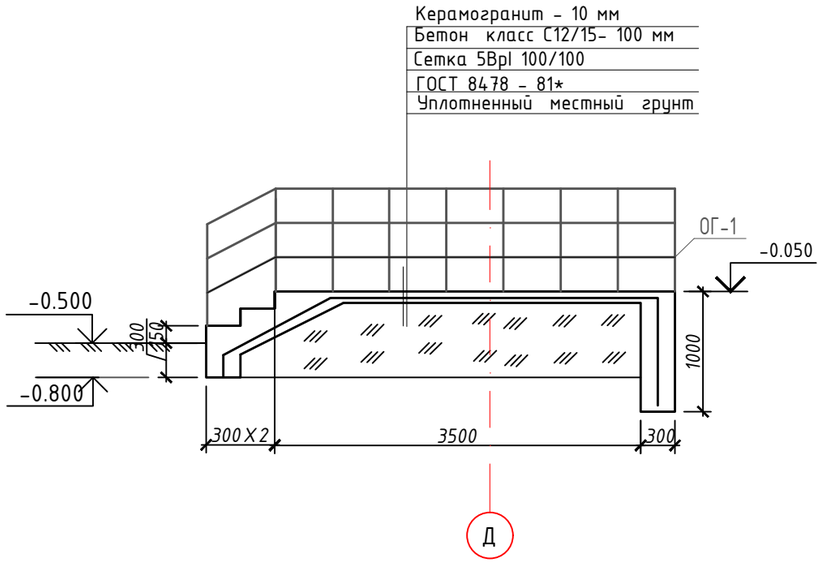

Спецификация конструктивных элементов на крыльцо Кр-3

Марка поз.	Обозначение	Наименование	Кол.	Масса ед. кг	Приме-чание
		Крыльцо Кр-3	1		
	ГОСТ 8478 - 81*	Сетка 5 Вр-I 100/100 , м2	6.04	3.08	18.6
		Бетон кл. С12/15 , м3 W4 F100	1.81		
		Керамогранит нешлифованный м2	4.92		м2
		Ограждение ОГ-1 , пог.м.	5.3		
	на 1 пог.м.	Ограждение ОГ-1			
1	ГОСТ 8545-80	▭ 40х15х3 L=1000	3	2.19	6.57
2	ГОСТ 8639-82	□ 40х3 L=1100мм	2	3.70	7.40
3	ГОСТ 19903-2015	— 80х80х3	2	0.15	0.30

ОГ-1

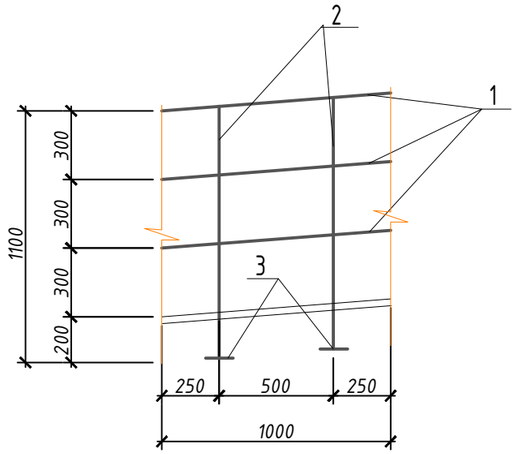

Данный лист смотреть совместно с листами АС-23.

Согласовано:

в части АС	Беркинбай Г.	
в части ОВ	Камбеков Н.	
в части ВК	Мурсайтова	

Взам. инв. N

Подпись и дата

Инв. N подл.

Изм.	Кол.уч	Лист	N док.	Подпись	Дата
ГИП		Нышанов А.С			11.24
Проверил		Тогалиев С.Б			11.24
Испол.		Досыбек О.			11.24
Н. контроль		Оспанова Г.			11.24

03-24 АС

Разработка ПСД на реконструкцию детской спортивной школы с пристройкой в с. Сагыз Кызылкогинского района

Стадия	Лист	Листов
РП	43	

Крыльцо КР-3 .Разрез 1-1. Спецификация на крыльцо

ТОО"BAITAU ARCHITECTS" г. Шымкент 2024 г.