Товарищество с ограниченной ответственностью «BAITAU ARCHITECTS»
Гослицензия ГСЛ № 0001455 от 01.08.2022 года. Категория I.

Заказ: 15-2024
Заказчик: ГУ «Управление строительства, архитектуры и градостроительства Атырауской области»

Р А Б О Ч И Й П Р О Е К Т

«Разработка ПСД на реконструкцию детской спортивной школы с пристройкой в с. Сагыз Кызылкогинского района»

Альбом III.

Архитектурно-строительные решения.
Галерея

г. Шымкент 2024 г.

Товарищество с ограниченной ответственностью «BAITAU ARCHITECTS»
Гослицензия ГСЛ № 0001455 от 01.08.2022 года. Категория I.

Заказ: 15-2024
Заказчик: ГУ «Управление строительства, архитектуры и градостроительства Атырауской области»

Р А Б О Ч И Й П Р О Е К Т

«Разработка ПСД на реконструкцию детской спортивной школы с пристройкой в с. Сагыз Кызылкогинского района»

Альбом III.

Архитектурно-строительные решения.
Галерея

Директор ТОО «BAITAU ARCHITECTS» Оспанова Г.

Главный инженер проекта Нышанов А.

г. Шымкент 2024 г.

Ведомость основных комплектов рабочих чертежей

Марка	Наименование	Примечание
АС	Архитектурно-строительные решения	

Ведомость ссылочных и прилагаемых документов

Обозначение	Наименование	Примечание
СН РК 2.02-01-2014	Пожарная безопасность зданий и сооружений	
СП РК 2.02-101-2014	Пожарная безопасность зданий и сооружений	
СН РК 3.02-37-2013	Крыши и кровли	
СП РК 3.02-137-2013	Крыши и кровли	
СН РК 2.04-01-2011	Естественное и искусственное освещение	
СП РК 2.04-104-2012	Естественное и искусственное освещение	
СН РК 2.01-01-2013	Защита строительных конструкций от коррозии	
СП РК 2.01-101-2013*	Защита строительных конструкций от коррозии	
СН РК 5.03-07-2013	Несущие и ограждающие конструкции	
СП РК 5.03-107-2013	Несущие и ограждающие конструкции	
СП РК EN 1996-1-1: 2005/2011	Проектирование каменных конструкции	
СП РК EN 1992-1-1: 2004/2011	Проектирование железобетонных конструкции	
СП РК EN 1993-1-1: 2005/2011	Проектирование стальных конструкции	
СП РК 5.01-102-2013	Основания зданий и сооружений	
СТ РК EN 206-2017 (EN 206:2013+A1:2016)	«Бетон. Технические требования, показатели, производство и соответствие»	

Рабочий проект разработан в соответствии с действующими на территории РК нормами и правилами и предусматривает мероприятия, обеспечивающие взрыво-пожаробезопасность и исключающие вредные воздействия на окружающую среду и воздушный бассейн, а так же предупреждающие чрезвычайные ситуации природного и техногенного характера.

Главный инженер проекта Нышанов А.

Взам. инв. N°

Подп. и дата

Инв. N° подл.

Исполнитель	Куанышбай К				
Н.Контр.	Нышанов А				
ГИП	Нышанов А				
Инв. №					

Изм.	Кол.уч	Лист	N док.	Подпись	Дата
Проверил		Сейлхан Н.			
Исполнил		Кошанов Е			
Н. контр.		Нуртаев А.			

Привязан
15-2024

ТОО "BAITAU ARCHITECTS"
Шымкент – 2024 год

Разработка ПСД на реконструкцию детской спортивной школы с пристройкой в с. Сагыз Кызылкогинского района

Листов

АС

«Пристройка дополнительного корпуса на 250 мест в смену к школе №16 в г.Атырау»

Стадия	Лист	Листов
РП	1	

Ведомость основных комплектов рабочих чертежей. Ведомость ссылочных и прилагаемых документов

ТОО "ДИАС-проект"
Шымкент 2022г.

А3

Ведомость рабочих чертежей

Лист	Наименование	Примечание
АС-1	Ведомость основных комплектов рабочих чертежей. Ведомость основных ссылочных документов.	
АС-2	Ведомость основных комплектов рабочих чертежей.	
АС-3	Общие данные (начало)	
АС-4	Общие данные (продолжение)	
АС-5	Общие данные (окончание)	
АС-6	Фасад в осях А/1-6/1	
АС-7	План первого этажа	
АС-8	Вентиляционные продухи	
АС-9	Разрез 1 - 1	
АС-10	Экспликация полов	
АС-11	Схема расположения перемычек и каркаса на отмеке +0,000	
АС-12	Перемычки монолитные	
АС-13	Схема расположения колонн	
АС-14	Опалубочный чертеж колонны К-1	
АС-15	Схема расположения элементов перекрытия на отмеке +3,220	
АС-16	Узлы и детали анкеровки стен	
АС-17	Участок монолитный УМ-2	
АС-18	Схема элементов кровли	
АС-19	Спецификация элементов кровли	
АС-20	Узлы	
АС-21	Узлы	
АС-22	План кровли	
АС-23	Ограждение кровли ОГ-1	

Ведомость рабочих чертежей

Лист	Наименование	Примечание
АС-24	Ходовой настил	
АС-25	Узел водосточной трубы	
АС-26	Схема расположения фундаментов	
АС-27	Сетки фундаментные	
АС-28	Каркас фундаментный КРФ-1	
АС-29	План котлована	
АС-30	Устройство дверного проема в сущ. оконном проеме несущей стены. Д-1.	

Взам. инв. N°

Подп. и дата

Инв. N° подл.

Привязан 15-2024

Исполнитель	Куанышбай К	
Н.Контр.	Нышанов А	
ГИП	Нышанов А	
Инв. №		

Изм.	Кол.уч	Лист	N док.	Подпись	Дата
Проверил		Сейлхан Н.			
Исполнил		Кошанов Е			
Н. контр.		Нышанов А.			

14-2022 АС

«Пристройка дополнительного корпуса на 250 мест в смену к школе №16 в г.Атырау»

Стадия	Лист	Листов
РП	2	

Общие данные (начало)

ТОО "ДИАС-проект" Шымкент 2022г.

А3

Объемно-планировочные показатели

N п/п	Наименование	Ед. изм.	корпус
1	Этажность	эт	1
2	Площадь застройки	м2	1148.92
3	Строительный объем	м3	10723.26
	в том числе выше отм. 0.000	м3	888.20
	ниже отм. 0.000	м3	312.73
4		м2	575.47

Ведомость основных ссылочных документов

Обозначение	Наименование	Примеч.
СНиП РК 3.02-25-2004*	Общеобразовательные учреждения	
СНиП РК 3.02-0.2-2009	Общественные здания и сооружения	
СНиП РК 2.03-30-2006	Строительство в сейсмических районах	
СНиП 5.02-02-2010	Каменные и армокаменные конструкции	
СНиП РК 2.02-05-2009*	Пожарная безопасность зданий и сооружений	
СНиП РК 5.01-01-2002	Основания зданий и сооружений	
СНиП РК 2.01-19-2004	Защита строительных конструкций от коррозии.	
СНиП РК 3.02-06-2009	Крыши и кровли	
СНиП РК 5.03-34-2005 СНиП 2.03.01-84*	Бетонные и железобетонные конструкции	
СНиП 5.03.37-2005	Несущие и ограждающие конструкции	
СНиП РК 5.04-18-2002	Металлические конструкции. Правила производства и приемки работ.	
СНиП РК 5.04-23-2002	Стальные конструкции. Нормы проектирования.	
СНиП РК 1.03-05-2001	Охрана труда и техника безопасности в строительстве	
СНиП РК 2.04-01-2010	Охрана труда и техника	
МСН 2.04-03-2005	Строительная климатология	
Серия 2.244-1 вып.6	Детали полов общественных зданий.	
Серия 2.130-6с вып.1	Узлы стен жилых и общественных зданий,	
	возводимых в районах сейсмичностью 7,8,9 баллов.	
Серия 2.140-5с 8.1	Узлы перекрытий жилых и общественных зданий возводимых в сейсмических районах7,8и 9 баллов	
Серия 2.260-3с 8.1	Узлы крыш общественных зданий возводимых в сейсмических районах7,8и 9 баллов	
ГОСТ 6629-88	Двери деревянные внутренние для жилых и об-	
	щественных зданий	
ГОСТ 30674-99	Окна из ПВХ с двойным остеклением	
	для жилых и общественных зданий	
СП РК 3.06-101-2012	«Проектирование зданий и сооружений с учетом доступности для маломобильных групп населения»	

Взам. инв. N

Привязан 15-2024

Исполнитель	Куанышбай К		
Н.Контр.	Нышанов А		
ГИП	Нышанов А		

Инв. N

Подпись и дата

Настоящий проект разработан в соответствие с действующими по объездной на территории Республики Казахстан нормами и правилами и предусматривает мероприятия, обеспечивающие взрыво- пожаро-безопасность и исключающие вредные воздействия на окружающую среду и воздушный бассейн, а также предупреждающие чрезвычайные ситуации природного и техногенного характера.

Главный архитектор проекта _____ Нуралиев Е

Инв. N подл.

Изм.	Кол.	Лист	N док	Подпись	Дата
Проверил		Сейілхан Н.			
Исполнил		Кошанов Е			
Н. контр.		Наубаев А.			

14-2022 ПЗ

«Пристройка дополнительного корпуса на 250 мест в смену к школе №15 в г.Атырау»

Галерея	Стадия	Лист	Листов
	РП	3	

Общие данные Начало

ТОО "ДИАС-проект"
Шымкент 2022г.

1. Общая часть.

Наименование: рабочий проект «Пристройка дополнительного корпуса на 250 мест в смену к школе №16 в г.Атырау».

Заказчик: Государственное учреждение "Управление строительства Атырауской области"

Генеральный проектировщик: ТОО «ДИАС-проект». Государственная лицензия № 012593 от 05.05.2022 года. Лицензиар: Коммунальное государственное учреждение «Управление градостроительного контроля города Алматы». Акимат города Алматы. Категория – I.

Субпроектировщик: ТОО «Exclusive Project company» Государственная лицензия № 09813 от 25.11.2021 года. Лицензиар: Государственное учреждение "Управление контроля и качества городской среды города Нур-Султан". Акимат города Нур-Султан. Категория II.

Субпроектировщик: ТОО «ID Build KZ» Государственная лицензия № 002340 от 23.11.2022 года. Лицензиар: Государственное учреждение "Управление контроля и качества городской среды города Астана". Акимат города Астана. Категория II.

Источник финансирования: государственные инвестиции.

Основание для разработки:

- задание на проектирование, утвержденное руководителем ГУ "Управление строительства Атырауской области" от 05.04.2022;
- архитектурно-планировочное задание KZ42VUA00682785 от 14.06.2022г., утвержденное ГУ «Отдел архитектуры и градостроительства города Атырау».
- письмо №08 – 03 – 05/2061 от 09.11.2022г. от ГУ "Управление строительства Атырауской области" о том, что финансирование строительство от республиканского и местного бюджета запланировано на май месяц 2023г.
- решение акима города Атырау, Атырауской области №3218 от 04.06.2001 года, о предоставлении земельного участка;
- акт на право постоянного землепользования на земельный участок общей площадью 2,5430га за №04-066-015-520 от 10.10.2013 года, выданный Атырауским филиалом РГП «НПЦзем»;
- эскизный проект -----
- топографическая съемка, выполненная ТОО «ДИАС проект» в 2022 году;
- заключение об инженерно-геологических условиях, выполненное ТОО «А – Геоинжиниринг» г.Шымкент, в 2022 году (ГСЛ № 20012362 от 25.08.2020г.).

Технические условия:

- №03/4351 от 29.07.2022 года на водоснабжение и канализацию, выданные КГП «Атырау облысы Су Арнасы»;
- №01/328 от 03.11.2022 года на газоснабжение, выданные ТОО «Атыраугазинвест»;
- №21/318 от 07.09.2022 года на телефонизацию, выданные РК Западный филиал АО «Jusan Mobile»;
- №27 – 4005 от 21.06.2022 года на электроснабжение, выданные АО «Атырау Жарык»;

2. Характеристика района строительства.

Отрицательные среднемесячные температуры воздуха за многолетний период наблюдаются в течение четырех месяцев – с декабря по март.

Многолетняя среднегодовая температура воздуха положительна и составляет от +9,4 до +9,7°С. Самый холодный месяц январь со среднемесячной многолетней температурой от –7,5 до –8,9°С. Абсолютный минимум может достигать –37,9°С. . Расчетная температура воздуха наиболее холодных суток обеспеченностью 0,98 от –30,7 до –31,7°С. Расчетная температура самой холодной пятидневки обеспеченностью 0,98 от –27,3 до –28,3°С. Средняя годовая амплитуда температуры воздуха 10,7–11,1 °С. Отопительный период длится с 18 октября до 8 апреля. Самый жаркий месяц июль со среднемесячной температурой воздуха от +26,8 до +27,5°С, значения максимальных температур воздуха могут достигать +44,7°С. Средняя максимальная температура наиболее теплого месяца (июля) от +33,4 до +34,5°С.

Осадки, влажность, туманы, метели, грозы

Наибольшая сумма осадков приходится на май-июнь. Минимальное количество осадков приходится на сентябрь.

В среднем по району количество осадков за многолетие составляет 171-176мм. Количество осадков: за ноябрь – март 58-73мм (Атырау), за апрель – октябрь 103мм.

Суточный максимум осадков за год: средний из максимальных – 22-23мм, наибольший из максимальных – 46-56мм, продолжительность осадков – 125 часов в месяц.

Средняя месячная относительная влажность воздуха наиболее холодного месяца (января) – 79%. Средняя месячная относительная влажность воздуха наиболее теплого месяца (июля) – 27-29%. Средняя месячная относительная влажность воздуха за отопительный период – 78%.

Снежный покров, гололедные явления

Дата образования устойчивого снежного покрова приходится на конец декабря, разрушения – на начало марта. Продолжительность залегания устойчивого снежного покрова – 55-73 дня (Атырау).

Территория относится к I снеговому району, нормативное значение веса снегового покрова – 0,8кПа.

Ветер

Ветреная погода является характерной особенностью местного климата. Существенное влияние на ветровой режим территории оказывает Каспийское море. Зимой воды Каспия менее охлаждены, чем прилегающие к нему песчаные пустыни. В связи с этим усиливается тенденция переноса более холодных масс воздуха из пустыни в сторону Каспия, т.е. в зимний период преобладают ветры восточного и юго-восточного направлений. Летом – западное и юго-западное направления.

Средняя годовая скорость ветра описываемого района 5,7м/с, увеличиваясь у побережий до 6-7м/с. Преобладающее направление ветра (румбы) за июнь-август – западное – юго-западное, за декабрь-февраль – восточное. Средняя скорость ветра за отопительный период 2,7м/с. Максимальная из средних скоростей ветра по румбам за январь – 6,4м/с. Минимальная из средних скоростей ветра по румбам за июль – 3,0-3,7м/с. Повторяемость штилей за год 7-10%. Максимальная из средних скоростей ветра по румбам за январь – 8,5-11,4м/с. Средняя скорость за отопительный период – 4,3-5,3м/с.

Глубина промерзания почвы

В результате выполненных расчетов глубина промерзания в рассматриваемом районе для суглинков и глин составила – 111см; для супесей и песков мелких – 135см. Максимальная глубина проникновения нулевой изотермы при обеспеченности 0,98 – до 200см.

Нагрузки и воздействия

При проектировании зданий и сооружений к кратковременным нагрузкам следует отнести снеговые и ветровые нагрузки. Расчетные снеговые и ветровые нагрузки определялись в соответствии с НТП РК 01-01-3.1 (4.1)-2017.

Снеговая нагрузка -Iрайон, 0,8 кПа (80 кгс/м2).

Ветровой напор - IVрайон, 0,77 кПа (77 кгс/м2) (НТП РК 01-01-3.1 (4.1)-2017).

Район по толщине стенки гололеда – II, 5мм.

3. Архитектурно-строительная часть.

Объемно-планировочные решения.

Объемно-планировочные и конструктивные решения зданий и сооружений разработаны в соответствии с требованиями СНиП РК 3.02-02-2003 "Общественные здания и сооружения", СНиП РК 3.02-25-2004* "Общеобразовательные учреждения", СНиП РК 2.04-05-2002* "Естественное и искусственное освещение", СНиП РК 2.04-03-2002 "Строительная теплотехника".

Галерея с размерами в плане 18,3х3,0м и 23,75х3,0м (осей) одноэтажное, высота этажа от пола до потолка 3,0м.

Привязан	15-2024
Исполнитель	Куанышбай К.
Н.Контр.	Нышанов А.
ГИП	Нышанов А.
Инв. №	

Изм.	Кол.	Лист	N док	Подпись	Дата	14-2022 ПЗ		
						«Пристройка дополнительного корпуса на 250 мест в смену к школе №16 в г.Атырау»		
Проверил		Сейілхан Н.				Галерея	Стадия	Лист	Листов
Исполнил		Кошанов Е.					РП	4	
Н. контр.		Науабаев А.				Общие данные (продолжение)	ТОО "ДИАС-проект" Шымкент 2022г.		

Взам. инв. N | Подпись и дата | Инв. N подл.

4. Конструктивные решения.

Конструктивные решения приняты с учетом требований СНиП РК 2.03-30-2006 "Строительство в сейсмических районах". Конструктивная схема здания продольно-стеновая.

Пространственная жесткость и устойчивость здания обеспечивается совместной работой наружных и внутренних стен и заменяющих их рам, жестких дисков перекрытий и покрытия и монолитными фундаментами.

Конструкции фундаментов, глубина их заложения и размеры приняты в соответствии с требованиями СНиП РК 5.01-01-2002 "Основания зданий и сооружений", СНиП РК 2.01-19-2004 "Защита строительных конструкций от коррозии". Здание запроектировано из следующих конструктивных элементов:

Фундаменты- монолитные ленточные под стены из бетона кл. В12.5, монолитные столбчатые под стойки монолитных рам из бетона кл В15 .

Наружные стены - обыкновенный кирпич КР-р-по 250х120х65 1НФ/100/2,0/50/ ГОСТ 530-2012 на растворе М50, толщиной 380мм, с Rnf=120КПа, утепленные с наружной стороны.

Внутренние стены - обыкновенный кирпич КР-р-по 250х120х65 1НФ/100/2,0/50/ ГОСТ 530-2012 на растворе М50, толщиной 380мм.

Перегородки - обыкновенный кирпич КР-р-по 250х120х65 1НФ/100/2,0/50/ ГОСТ 530-2012 на растворе М50, толщиной 120мм.

Перемычки -монолитные ж/бетонные из бетона кл.В15.

Рамы-монолитные ж/бетонные из бетона кл.В 20.

Сердечники-монолитные ж/бетонные из бетона кл.В15.

Перекрытие, покрытие - сборные железобетонные плиты.

Лестницы - монолитные железобетонные марши и площадки по металлическим косоурам.

Кровля - металлочерепица по деревянным стропилам.

Наружная отделка - Фасадная штукатурка "Травертин"

Цоколь -Улучшенная штукатурка с прорезными рустами.

Утеплитель стен - Теплоизоляционная штукатурка"Sr-aver"по сетке N°45,ГОСТ 5336-80.

Утеплитель кровли - эковата с Y=35кг/м3, толщиной 100мм.

Окна, фрамуги и витражи- из ПВХ профиля по ГОСТ 30674-99.

Двери - внутренние по ГОСТ 6629-88, наружные по ГОСТ 30674-99.

Полы - керамическая плитка, керамогранитная плитка,двцатые,коммерческий линолеум «Таркетт».

Отделка внутренняя - стены - улучшенная штукатурка цементно-песчаным раствором с последующей водоэмульсионной покраской за 2 раза, в коридорах, классах - масляная панель на высоту 1,8м, в санузлах - глазурованная плитка на высоту 1.8м, потолок-затирка с последующей водоэмульсионной покраской за 2 раза.

Отмостка - асфальтобетонная шириной 1500 мм толщиной 100мм по бетонному основанию.

5. Защита строительных конструкций от коррозии.

Защита строительных конструкций от коррозии разработана в соответствии с требованиями СНиП РК 2.01.19-2004 «Защита строительных конструкций от коррозии».

Деревянные конструкции и столярные изделия обрабатываются специальными составами для защиты от гниения и возгорания.

Все металлические элементы окрашиваются масляными красками и антикоррозийными эмалями. Окрашиваемая поверхность должна быть предварительно очищена от ржавчины, окалины и краски.

Закладные детали покрыть слоем цементно-песчаного раствора толщиной 10мм. Защитный слой арматуры монолитных конструкций соответствует требованиям СНиП 5.03-34-2005 «Бетонные и железобетонные конструкции».

6. Мероприятия для доступности здания маломобильными группами населения

Мероприятия для доступности здания маломобильными группами населения разработаны в соответствии с требованиями СП РК 3.06-101-2012 «Проектирование зданий и сооружений с учетом доступности для маломобильных групп населения». На входах в здание для доступа инвалидов на креслах-колясках предусмотрены пандусы с поручнями ведущие до лифтового холла первого этажа. Ширина входных дверей в здание в свету составляет 1200 мм. Здание учебного блока оснащено пассажирским лифтом грузоподъемностью 1000 кг с внутренними размерами кабины 1090х1395х2100мм.

7. Противопожарные мероприятия.

Противопожарные мероприятия в проекте предусмотрены в соответствии с требованиями СНиП РК 3.02-02.2-2009 "Общественные здания и сооружения", СНиП РК 2.02-05-2009* "Пожарная безопасность зданий и сооружений", ВСН 58-86 "Общеобразовательные школы и школы-интернаты"и СНиП РК 3.02-25-2004* "Общеобразовательные учреждения". Количество и ширина эвакуационных выходов соответствует нормам. Двери открываются наружу по ходу эвакуации. Отделочные материалы, применяемые в проекте, предусмотрены несгораемые и трудносгораемые. Деревянные элементы подлежат антисептированию, окраске влагостойким антипиреновым составом в соответствии с требованиями СНиП 3.03.01-85. Проектируемый объект должен быть оборудован первичными средствами пожаротушения-огнетушителями.

Металлические несущие конструкции кровли окрасить огнезащитной краской типа"ЭКРАН". Металлические конструкции внутренней лестницы -косоуры обтянуть сеткой 1-Р-12-1,5 по ГОСТ 5336-80* и штукатурить цементным раствором М-100 толщиной 40мм.

8. Мероприятия по охране окружающей среды.

При разработке рабочего проекта школы на 600 учащихся учтены шумозащитные мероприятия в соответствии с требованиями СНиП РК 2.04-03-2011 "Защита от шума", СНиП РК 3.02-25-2004* "Общеобразовательные учреждения" На территории школы озеленение предусмотрено разбивкой цветников и посадкой деревьев. Проектом предусмотрены мероприятия по восстановлению /рекультивации/ и использования плодородного слоя почвы Уровень шума не должен превышать допустимый уровень шума, разрешенный санитарными нормами. Уборка мусора с территории школы осуществляется в урны с последующим вывозом в мусороконтейнеры, с последующим вывозом в специально отведенные места.

В проектируемом объекте -"Школа на 600учащихся" вредные технологические процессы отсутствуют.

10. Антипросадочные мероприятия.

Антипросадочные мероприятия в проекте выполняются в соответствии с требованиями СНиП РК 5.01-01-2002 «Основания зданий и сооружений».

По периметру зданий предусматривается асфальтобетонная отмостка шириной 1,5

Отметка бровки отмостки должна быть выше планировочной не менее чем на 50

Проектирование оснований фундаментов ведется с учетом третьего типа грунтовых условий по просадочности, согласно раздела 6, МСП РК 5.01-102-2002.

С целью устранения деформативности основания под фундаментами выполняется уплотненная подушка местного грунта (супесь) 5.9м-6.45м

с послойным уплотнением тяжелыми катками слоями не более 30см, при оптимальной влажности до плотности уплотненного грунта 2,3тм/м.

Прочностные и деформационные характеристики уплотнённой подушки удельный вес 22,8/22,8кН/м3; угол внутреннего трения - 36°/36°; удельное сцепление - 0/0кПа; модуль деформации Е=30МПа

Привязан	15-2024		
Исполнитель	Куанышбай К		
Н.Контр.	Нышанов А		
ГИП	Нышанов А		
Инв. №			

Изм.	Кол.	Лист	N док	Подпись	Дата	14-2022	ПЗ	
						«Пристройка дополнительного корпуса на 250 мест в смену к школе №16 в г.Атырау»		
Проверил		Сейілхан Н.				Галерея	Стадия: РП	Лист: 5 / Листов:
Исполнил		Кошанов Е						
Н. контр.		Наубаев А.				Общие данные (окончание)	ТОО "ДИАС-проект" Шымкент 2022г.	

Взам. инв. N | Подпись и дата | Инв. N подл.

Фасад в осях А/1 – А/6

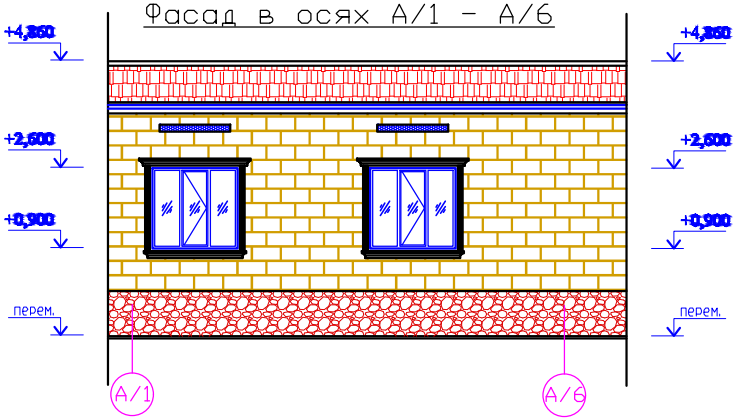

Фасад в осях А/6 – А/1

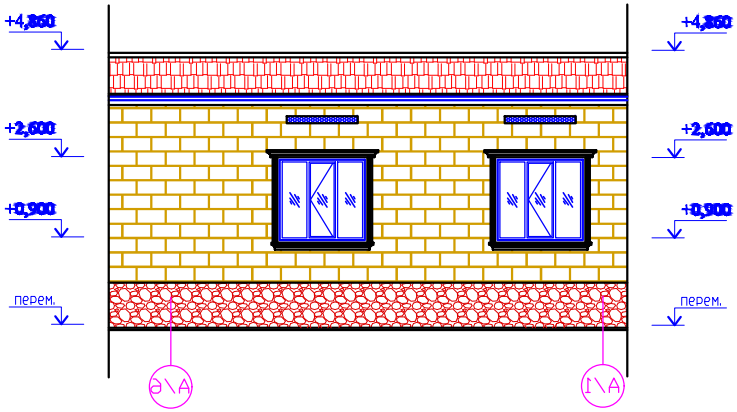

Согласовано

Взам. инв. ?

Подп. и дата

Инв. ? подл.

Ведомость отделки фасадов

Поз.	Элементы фасада	Вид отделки	Ед. изм.	Кол-во	Примечание
1	Стены	Теплоизоляционная штукатурка "Sraver" по сетке N°45, ГОСТ 5336-80	м2	300.00	
		Фасадная штукатурка "Травертин"	м2	300.00	
		Фасадная покраска за 2 раза поливинилацетатная	м2	300.00	
2	Цоколь	Теплоизоляционная штукатурка "Sraver" по сетке N°45, ГОСТ 5336-80	м2	90.00	
		Облицовка цоколь керамической плиткой	м2	90.00	

Привязан	15-2024		
Исполнитель	Куанышбай К		
Н.Контр.	Нышанов А		
ГИП	Нышанов А		
Инв. №			

Изм.	Кол.	Лист	N док	Подпись	Дата
Проверил		Сейлхан Н.			
Исполнил		Кошанов Е			
Н. контр.		Науызов А.			

14-2022 АС

«Пристройка дополнительного корпуса на 250 мест в смену к школе №16 в г.Атырау»

Галерея

Стадия	Лист	Листов
РП	6	

Фасад в осях А/1 – 1/6.
Фасад в осях А/6 – 1/1.

ТОО "ДИАС-проект"
Шымкент 2022г.

План первого этажа

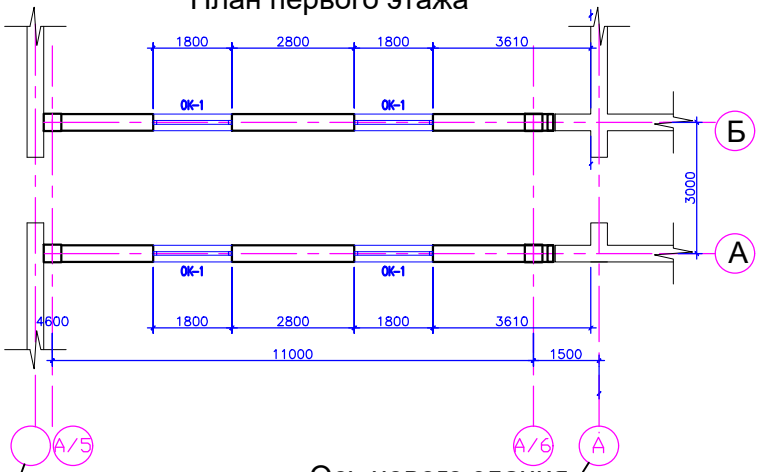

Ось существующего школы

Ось нового здания

План чердака

Схема расположения продухов

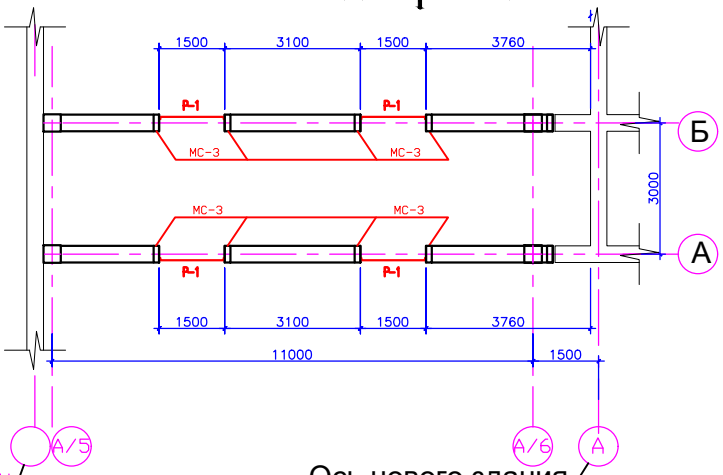

Ось существующего школы

Ось нового здания

1. Данный лист смотреть совместно с листами АС-6.

Согласовано

Инв. ? подл. | Подп. и дата | Взам. инв. ?

Экспликация помещений

№ помещ.	Наименование	Площадь м2	Кат. помещения
1	Коридор	122.53	Д

Привязан	15-2024	
Исполнитель	Куанышбай К	
Н.Контр.	Нышанов А.	
ГИП	Нышанов А.	
Инв. №		

Изм.	Кол.	Лист	N док	Подпись	Дата
Проверил		Сейлман Н.			
Исполнил		Кошанов Е			
Н. контр.		Наубаев А.			

14-2022 АС

«Пристройка дополнительное корпуса на 250 мест в смену к школе №15 в г.Атырау»

Галерея

Стадия	Лист	Листов
РП	7	

План первого этажа
План чердака
Схема расположения продухов.

ТОО "ДИАС-проект"
Шымкент 2022г.

Вентиляционные продухи

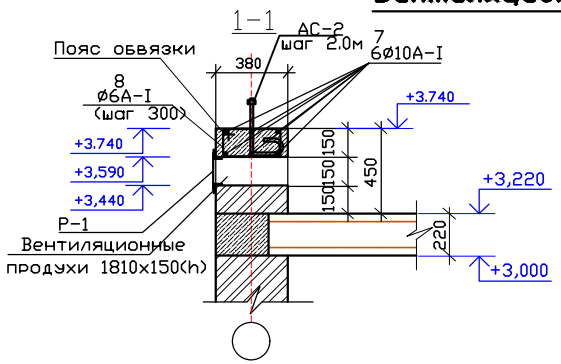

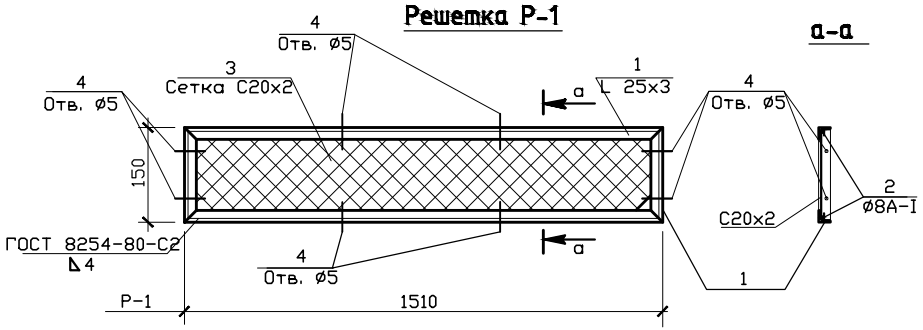

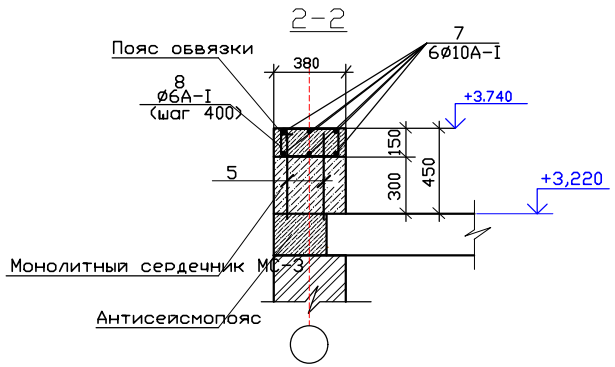

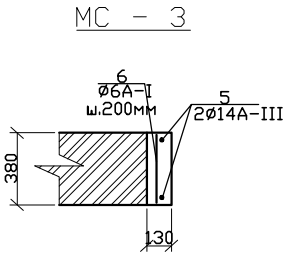

Спецификация материалов

Марка поз.	Обозначение	Наименование	Кол. шт.	Масса ед. кг.	Примеч.
		Монолитный сердечник МС-3	40		
		МС-3			
5	СТ РК 2591-2014	Ø14AIII L=650мм	2	0.79	
6	СТ РК 2591-2014	Ø6AI L=380мм	5	0.08	
		Бетон кл.В15 м3	0.015		
		Пояс обвязки	94.00		
7	СТ РК 2591-2014	Ø12AI L=п.м.	564,0	0.888	
8	СТ РК 2591-2014	Ø6AI L=1100мм	340	0.24	
		Бетон кл.В15 м3	5,35		
		Решетка Р-1 (расход дан на 1 шт.)	16	6,74	
1	ГОСТ 8509-93	L25х3 п.м.	3,32	1,12	3,72 кг
2	СТ РК 2591-2014	Ø8 AI п.м.	3,92	0,395	1,55 кг
3	ГОСТ 5336-80	Сетка С20х2 2 м	0,23	2,66	0,612 кг
4	ГОСТ 28778-90	Болты самоанкерящиеся М10х80	8	0,01	0,08

Согласовано

Взам. инв. ?

Подп. и дата

Инв. ? подл.

							14-2022 АС
							«Пристройка дополнительного корпуса на 250 мест в смену к школе №15 в г.Атырау»
Изм.	Кол.	Лист	N док	Подпись	Дата		
Привязан		08-2024					Галерея
Проверил		Сейлхан Н.					Стадия: РП; Лист: 8; Листов:
Исполнил		Кошанов Е					Вентиляционные продухи. Разрез 1-1, 2-2. Спецификация материалов.
Исполнитель	Куанышбай К						ТОО "ДИАС-проект" Шымкент 2022г.
Н.Контр.	Нышанов А						
ГИП	Нышанов А						
Инв. №							

Разрез 1-1

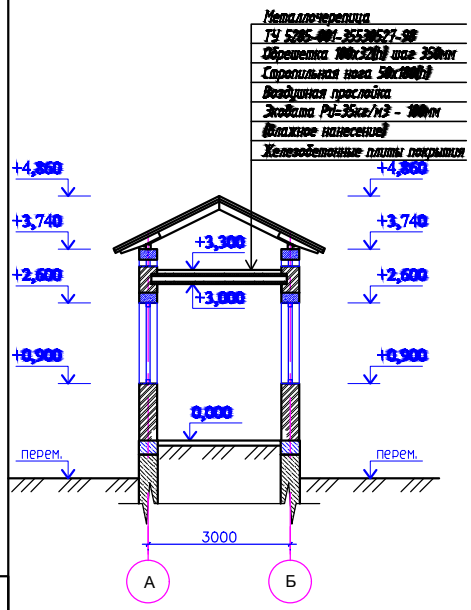

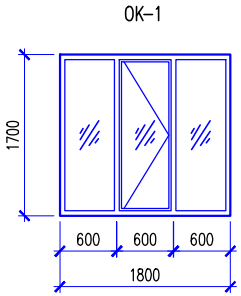

Спецификация расхода материалов на 1 м2 утепление наружной стены

Марка, поз.	Обозначение	Наименование	Кол., шт.	Масса ед., кг	Приме-чание
		Утепление наружных стен м2.	100.00		
1	ГОСТ 5781-91	Анкер Ф10Al L=440мм	4	0,27	108кг
2	ГОСТ 5336-80	Сетка 35-2,0 м2.	1,0	1,56	1,56 кг
3		Теплоизоляционная штукатурка "Skaver" толщ. 100мм, м2	1,0		0,1 м3

Спецификация элементов заполнения проемов

Поз.	Обозначение	Наименование	цок.эт	1 эт.	Всего	Масса ед., кг.	Примечание
		Окна					
Ок-1	ГОСТ 30674-99	Окно ОП В2 1700х1800 (4М 1-16Ar-К4)	-	16	16		ПВХ
ПД-1	ГОСТ 30673-2013	Доска подоконная ПВХ b=150 мм, 1900	-	16	16		ПВХ
	Индивидуального изготовления	Отлив оцинкованый стальной 200мм, 1900	-	16	16		оцинкованой метал с полимерным покрытием

Деталь утепления наружных стен.

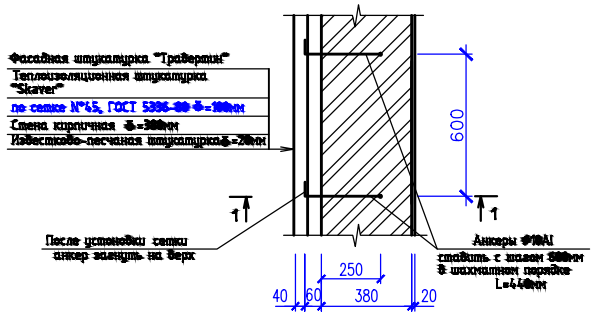

Анкер

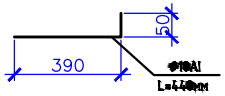

Согласовано

Взам. инв. ?

Подп. и дата

Инв. ? подл.

Привязан	08-2024	
Исполнитель	Куанышбай К	
Н.Контр.	Нышанов А.	
ГИП	Нышанов А.	
Инв. №		

Изм.	Кол.	Лист	N док	Подпись	Дата	14-2022	АС	
						«Пристройка дополнительного корпуса на 250 мест в смену к школе №16 в г.Атырау»		
Проверил		Сейілхан Н.				Галерея	Стадия	Лист	Листов
Исполнил		Кошанов Е					РП	9	
Н. контр.		Наубаев А.				Разрез 1 - 1. Деталь утепления наружных стен. Спецификация	ТОО "ДИАС-проект" Шымкент 2022г.	

Экспликация полов цокольного этажа.

Номер помещения	Тип пола	Схема пола или тип пола по серии - 2.244-1 выпуск 6	Данные элементов пола (наимен, толщина, мм)	Площадь м2
1.	Б	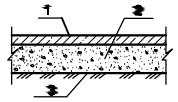	1. Покрытие - бетон кл. В15 - 20мм 2. Подстилающий слой из бетона кл. В2,5 - 80мм 3. Утрамбованный грунт основания	121.55

Экспликация полов первого этажа.

Номер помещения	Тип пола	Схема пола или тип пола по серии - 2.244-1 выпуск 6	Данные элементов пола (наимен, толщина, мм)	Площадь м2
1.	КГ	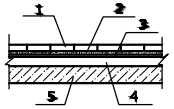	1. Керамогранит Grey Marble глянцевый 600х600-11 мм 2. Клей для кафеля - 5 мм 3. Стяжка из цементно-песчаного раствора марки 150-30мм 4. Ж/б плита перекрытия	122.53
			Плинтус из керамогранита п.м	100.0

Ведомость отделки помещений цокольного этажа.

Наименование или номер помещения	Вид отделки элементов интерьеров				Примечание
	Потолок	Площ. м2	Стены или перегородки	Площ. м2	
на отм. -2.900 цокольного этажа					
1.	Затирка с цемент.-извест. раствором, известковая покраска за 2 раза	121.55	штукатурка цемент.-извест. раствором	162.00	H=1.8м
			известковая покраска за 2 раза	162.00	H=1.8м

Ведомость отделки помещений первого этажа.

Наименование или номер помещения	Вид отделки элементов интерьеров				Примечание
	Потолок	Площ. м2	Стены или перегородки	Площ. м2	
на отм. 0.000 1-й этаж					
1.	финишная отделка сухими смесями типа "Алинекс" водоэмульсион. покраска за 2 раза	122.53	1.Водоэмульсионная окраска	220.54	H=3.0м
			2. Грунтовка	220.54	H=3.0м
			3. Затирка - 2.0	220.54	H=3.0м
			4. Выравнивание сухой гипсовой смесью - 4.0	220.54	H=3.0м
			5.Грунтовка	220.54	H=3.0м
			6. Штукатурка	220.54	H=3.0м

1. Данный лист смотреть совместно с листами АС-6.

Привязан	08-2024
Исполнитель	Куанышбай К.
Н.Контр.	Нышанов А.
ГИП	Нышанов А.
Инв.№	

Изм.	Кол.	Лист	N док	Подпись	Дата
Проверил		Сейлхан Н.			
Исполнил		Кошанов Е			
Н. контр.		Наубаев А.			

14-2022 АС

«Пристройка дополнительного корпуса на 250 мест в смену к школе №15 в г.Атырау»

Галерея	Студия	Лист	Листов
	РП	10	

Экспликация полов
Ведомость отделки помещений

ТОО "ДИАС-проект"
Шымкент 2022г.

Взам. инв. №
Подпись и дата
Инв.№подл.

Схема расположения элементов каркас и перемычек на отм. 0,000.

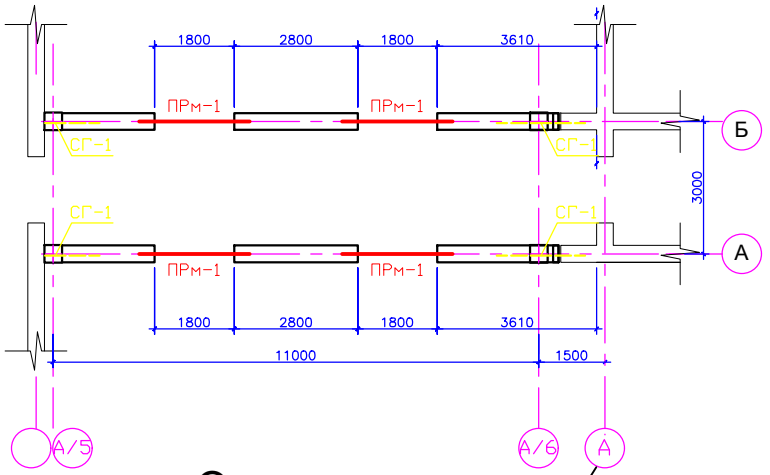

Согласовано

Взам. инв. ?

Подп. и дата

Инв. ? подл.

Спецификация-Перемычки,элементы горизонтального и вертикального армирования

Марка, поз.	Обозначение	Наименование	Кол.	Масса ед. кг.	Приме-чание (Общ.расх.кг.)
		Горизонтальное армирование			
СГ-1	индив. изготовл. л. АС-	Сетка СГ-1	м.п. 150.0		
		Перемычки			
ПРМ-1	индив. изготовл. л. АС-	Перемычки монолит. ж/б ПРМ-1	16		

1. Данный лист смотреть совместно с листами АС-6.

Привязан 08-2024

Исполнитель	Куанышбай К.	
Н.Контр.	Нышанов А.	
ГИП	Нышанов А.	
Инв. №		

Изм.	Кол.	Лист	N док.	Подпись	Дата
Проверил		Сейлхан Н.			
Исполнил		Кошанов Е.			
Н. контр.		Наубаев А.			

14-2022 АС

«Пристройка дополнительного корпуса на 250 мест в смену к школе №15 в г.Атырау»

Галерея

Стадия	Лист	Листов
РП	11	

Схема расположения элементов каркас и перемычек на отм. 0.000

ТОО "ДИАС-проект" Шымкент 2022г.

Перемычки монолитные ж/бетоные ПРМ-1

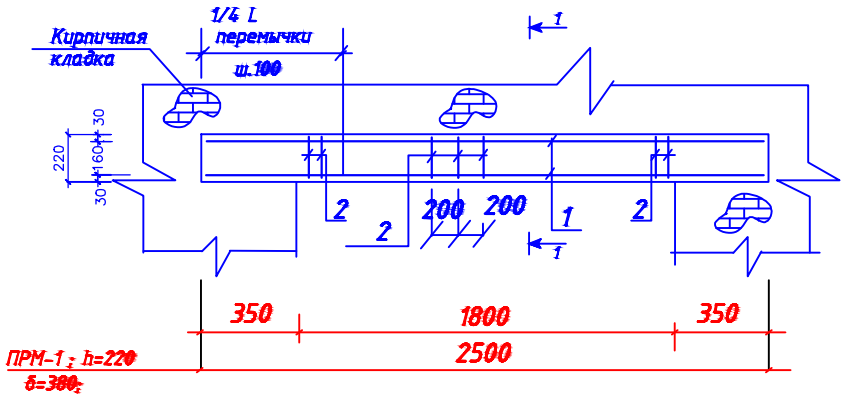

Спецификация -Перемычки монолитные ж/б ПРМ-1

Марка, поз.	Обозначение	Наименование	Кол.	Масса ед. кг.	Приме-чание
		Перемычка монолитн.ж/б ПРМ-1	16		
1		Ф 14AIII ГОСТ5781-91 L=2480	6	3.00	
2		Ф6AI ГОСТ5781-91 L=950	34	0.21	
		Материалы -ПРМ-1			
		Бетон кл.В15	0.21		$м^3$

Спецификация материалов

Поз.	Обозначение	Наименование	Кол.	Масса ед., кг.	Примеч.
		Сетка Сг-1. п.м	150.0	0.33	49.50
1	ГОСТ 6727-80*	⌀5 Вр-I L=1000	2	0.14	0.28
2	ГОСТ 6727-80*	⌀3 Вр-I L=350	5	0.01	0.05

Ведомость деталей

Поз.	Эскиз
2	

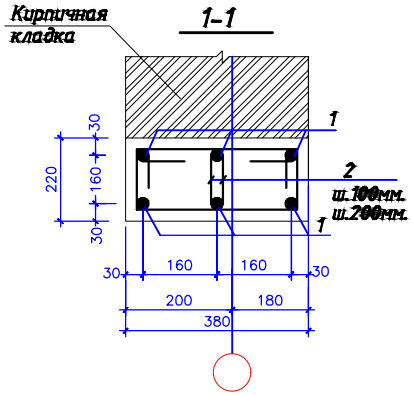

Сетка Сг-1
(условно на 1 м.п.)

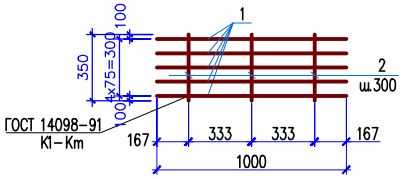

1. Данный лист смотреть совместно с листами АС-18.
2. Замоноличивание монолитных конструкций производить в соответствии с требованиями СНИП 3.03.01-84* и СНИП РК 5.03-34-2005.
3. Перед установкой в опалубку отдельные стержни объединить в каркасы хомутами при помощи отожженной проволокой
4. Снятие опалубки производить после достижения бетоном 70% проектной
5. Защитный слой бетона в сечениях дан до рабочей арматуры.
6. Арматуру в каркасах связать вязальной проволокой.

Изм.	Кол.	Лист	N док	Подпись	Дата

14-2022 АС

«Пристройка дополнительного корпуса на 250 мест в смену к школе №15 в г.Атырау»

Привязан 08-2024		
Исполнитель Куанышбай К	Проверил	Сейлхан Н.
Н.Контр. Нышанов А.	Исполнил	Кошанов Е
ГИП Нышанов А.	Н. контр.	Наубаев А.
Инв. №		

Галерея	Стадия	Лист	Листов
	РП	12	
Перемычки монолитные ж/б ПРМ-1	ТОО "ДИАС-проект" Шымкент 2022г.		

Схема расположения колон

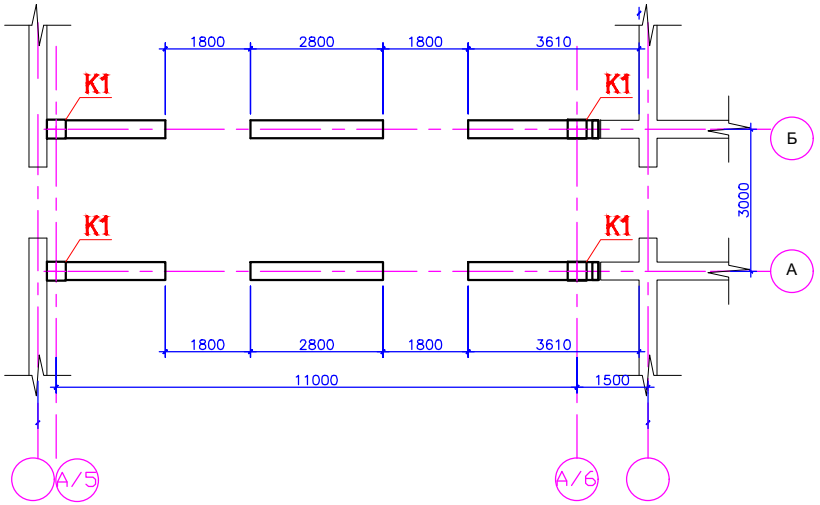

1. Данный лист смотреть совместно с листами АС–6.

Спецификация элементов каркаса

Поз.	Обозначение	Наименование	Кол.	Масса ед.кг.	Примеч.
		Колонны монолитные			
К1	АС-	Колонны К1	12		

Согласовано

Инв. ? подл. | Подп. и дата | Взам. инв. ?

Привязан 15-2024

Исполнитель	Куанышбай К	
Н.Контр.	Нышанов А	
ГИП	Нышанов А	
Инв. №		

Изм.	Кол.	Лист	N док	Подпись	Дата
Проверил		Сейлхан Н.			
Исполнил		Кошанов Е			
Н. контр.		Наубаев А.			

14-2022 АС

«Пристройка дополнительного корпуса на 250 мест в смену к школе №16 в г.Атырау»

Галерея

Стадия	Лист	Листов
РП	13	

Схема расположения колон.

ТОО "ДИАС-проект" Шымкент 2022г.

Опалубочный чертеж колонны К1

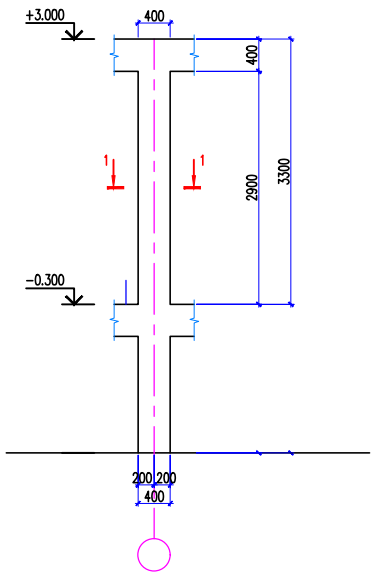

Опалубочный чертеж колонны К1

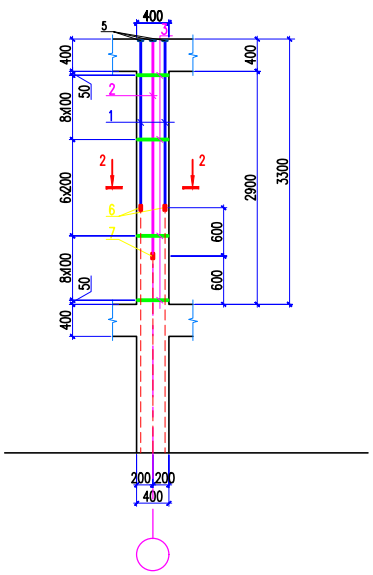

Спецификация материалов

Поз.	Обозначение	Наименование	Кол.	Масса ед.,кг.	Примеч.
		Колонна К1	12	81.32	975.84
1	ГОСТ 5781-82*	ø22 A-III L=2080	4	6.19	24.76
2	ГОСТ 5781-82*	ø22 A-III L=2680	4	7.98	31.92
3	ГОСТ 5781-82*	ø8 A-III L=1520	24	0.60	14.40
4	ГОСТ 5781-82*	ø22 A-III L=250	16	0.74	5.92
5	ГОСТ 103-2006	Полоса 14x70 ГОСТ 103-2006 / С235 ГОСТ 27772-88* L=70	8	0.54	4.32
		Материалы			
		Бетон кл. В 25 м3	0.52		

Ведомость деталей

поз.	Эскиз
3	420, 330, 330, 420; L = 1500

Соединение продольной рабочей арматуры на сварке

Гост 14098-91 С21-Рн

1 - 1

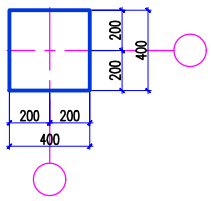

2 - 2

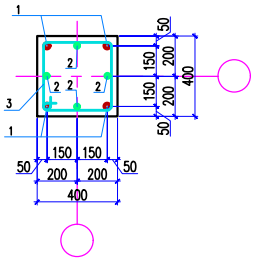

Узел Б

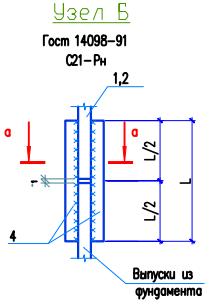

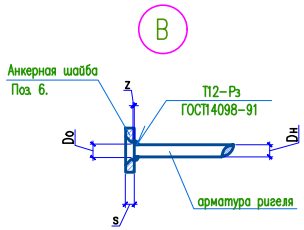

а-а

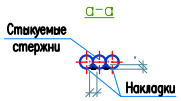

Стык угловых стержней

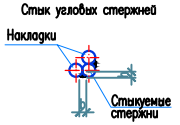

1. Общие данные см. листы АС-21.
2. Бетонные и арматурные работы вести в соответствии с указаниями СНиП РК 5.03-37-2005 "Несущие и ограждающие конструкции".
3. Соединение продольной арматуры колонны в стык выполнить по ГОСТ 14098-91 тип сварного соединения С21-Рн.
4. Снятие опалубки производить после достижения бетоном 70% проектной прочности.
5. Данный лист смотреть с листом АС-00.

						14-2022	АС
						«Пристройка дополнительного корпуса на 250 мест в смену к школе №16 в г.Атырау»	
Изм.	Кол.	Лист	N док.	Подпись	Дата		
Проверил		Сейлхан Н.				Галерея	Студия: РП; Лист: 14; Листов:
Исполнил		Кошанов Е				Опалубочный чертеж колонны К1. Схема армирования колонны К1. Сечения 1-1, 2-2. Спецификация материалов.	ТОО "ДИАС-проект" Шымкент 2022г.
Н. контр.		Нышанов А.					

Привязан	08-2024
Исполнитель	Куанышбай К
Н.Контр.	Нышанов А
ГИП	Нышанов А
Инв. №	

Согласовано

Инв. № подл. | Подп. и дата | Взам. инв. №

Схема расположения элементов перекрытия на отм.+3,220.

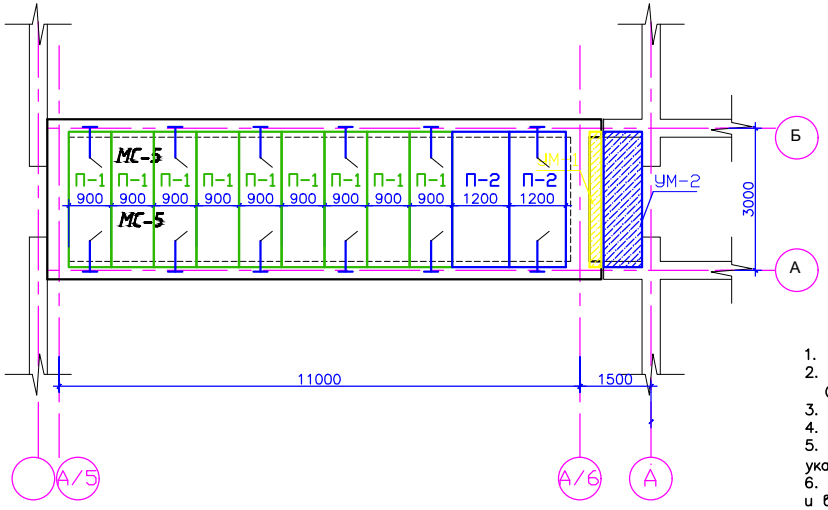

1. Данный лист см. совместно с листом АС–8.
2. Монтаж сб.ж.бет. плит перекрытия вести в соответствии с указаниями СП РК 5.03–107–2013 "Несущие и ограждающие конструкции".
3. Плиты укладывать на выровненную поверхность из раствора толщиной 20мм.
4. Швы зачистить от мусора и залить цементно–песчаным раствором М100.
5. Бетонные работы по возведению монолитных конструкций выполнять в соответствии с указаниями СП РК 5.03–107–2013 "Несущие и ограждающие конструкции".
6. Перед установкой в опалубку отдельные стержни объединить в пространственный каркас хомутами и вязальной проволокой.
7. В вязаных каркасах концы хомутов необходимо загибать вокруг стержня продольной арматуры и заводить внутрь бетонного ядра не менее чем на 100мм.
8. Снятие несущей опалубки производить после достижения бетоном 70%%% проектной мощности.

Спецификация конструктивных элементов перекрытия (начало)

Марка, поз.	Обозначение	Наименование	Кол-во	Масса ед. кг.	Примечание (вед.рассх.)
П-1	СТ РК 949-92	Плита ПБ 30.10-8	36		
П-2	СТ РК 949-92	Плита ПБ 30.12-8	8		
		Монолитные участки			
Ум-1	Индразраб.АС-63	Участок монолитный Ум-1	М.П 12.0		
Ум-2	Индразраб.АС-64	Участок монолитный Ум-2	1		
МС-5	Индразраб.АС-61	Соединительное изделие МС-5	48	0,98	

Согласовано

Взам. инв. ?

Подп. и дата

Инв. ? подл.

Привязан 15-2024

Исполнитель	Куанышбай К	
Н.Контр.	Нышанов А	
ГИП	Нышанов А	
Инв. №		

Изм.	Кол.	Лист	N док	Подпись	Дата
Проверил		Сейілхан Н.			
Исполнил		Кошанов Е			
Н. контр.		Наубаев А.			

14-2022 АС

«Пристройка дополнительного корпуса на 250 мест в смену к школе №16 в г.Алматы»

Галерея

Стадия	Лист	Листов
РП	15	

Схема расположения элементов перекрытия на отм.+3.220.

ТОО "ДИАС-проект" Шымкент 2022г.

Б

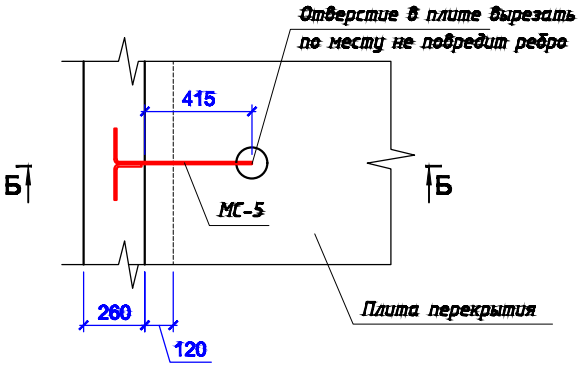

Соединительное изделие МС-5

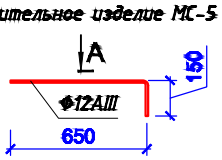

Б–Б

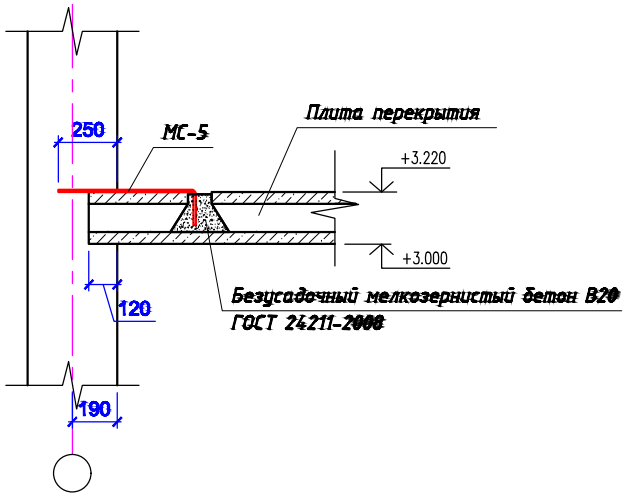

Вид А

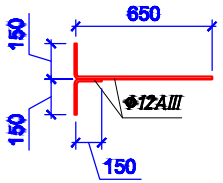

Спецификация конструктивных элементов перекрытия (начало)

Марка, поз.	Обозначение	Наименование	Кол-во	Масса ед. кг.	Приме-чание
МС-5	Данный лист	Соединительное изделие МС-5	48	0.98	
	ГОСТ 5781-82*	Ф12AIII L=800мм	1	0.71	
	ГОСТ 5781-82*	Ф12AIII L=300мм	1	0.27	
	ГОСТ 7473-2010	Безусадочный мелкозернистый бетон В20 м3	3.24		

1. Данный лист смотреть совместно с листами АС-31.

Изм.	Кол.	Лист	N док.	Подпись	Дата
Проверил		Сейлхан Н.			
Исполнил		Кашанов Е			
Н. контр.		Наубаев А.			

14-2022		АС
«Пристройка дополнительного корпуса на 250 мест в смену к школе №16 в г.Атырау»		
Галерея	Стадия: РП	Лист: 16 / Листов:
Узлы и детали анкеровки стен. Спецификация. Общие указания.	ТОО "ДИАС-проект" Шымкент 2022г.	

Привязан	15-2024	
Исполнитель	Куанышбай К	
Н.Контр.	Нышанов А	
ГИП	Нышанов А	
Инв. №		

Согласовано

Взам. инв. ?

Подп. и дата

Инв. ? подл.

Опалубочный план Ум-2

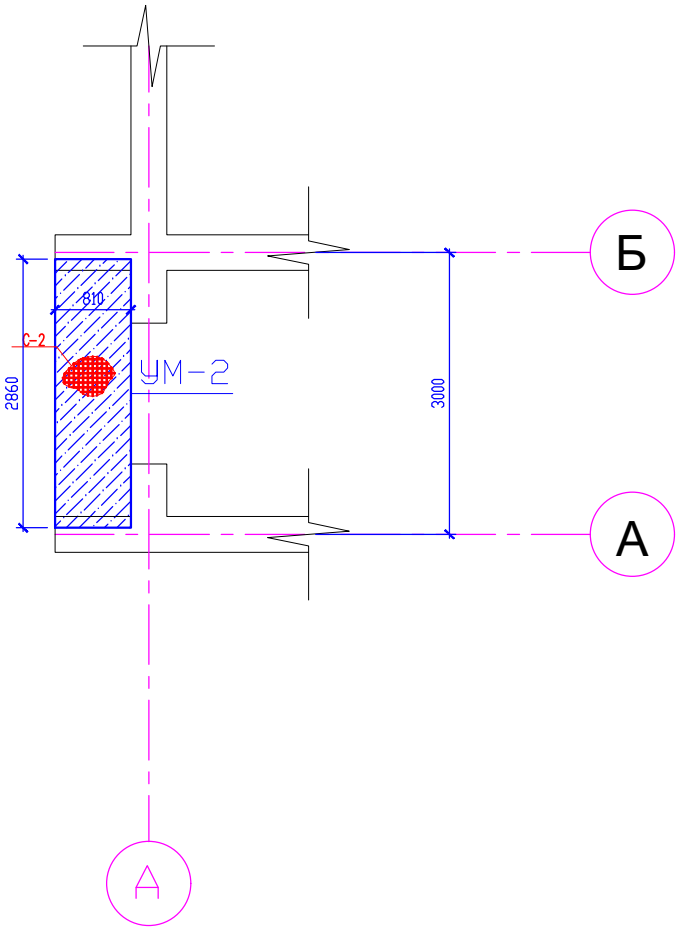

Поз.	Обозначение	Наименование	Кол.	Масса ед.,кг.	Примеч.
		Монолитный участок Ум-2	1		
		Нижняя и верхняя основная арматура			
С-2		Сетка С-2 на 1м2	2.31	12.10	27.95
1	СТ РК 2591-2014	ø14 А-III L=1000	10	1.21	12.10
		Фиксаторы Ф-1			
Ф-1	СТ РК 2591-2014	ø10 А-III L=950	10	0.59	41.30
	Материалы:	Бетон кл. В20 м3	0.46		

Стыки одиночных стержней рабочей арматуры внахлестку, без сварки

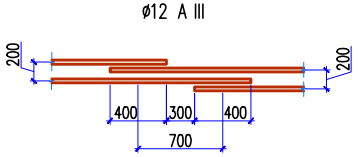

Сетка С-2 (1м2)

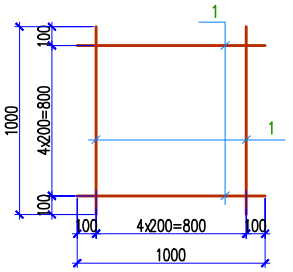

1. Данный лист см. совместно с листами АС-29,31.
2. Снятие опалубки производить после достижения бетоном 70% проектной прочности.
3. Бетонные и арматурные работы вести в соответствии с указаниями СНиП РК 5 .03-37-2005 "Несущие и ограждающие конструкции" и СНиП РК 5.03-34-2005 "Бетонные и железобетонные конструкции".

Ведомость деталей

Поз.	Эскиз
Ф-1	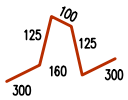

Привязан 15-2024

Исполнитель	Куанышбай К	
Н.Контр.	Нышанов А	
ГИП	Нышанов А	
Инв. N		

Взам. инв. N | Подп. и дата | Инв. N подл.

Изм.	Кол.	Лист	N док	Подпись	Дата
Проверил		Сейлхан Н.			
Исполнил		Кошанов Е			
Н. контр.		Наубаев А.			

14-2022 АС

«Пристройка дополнительного корпуса на 250 мест в смену к школе №16 в г.Атырау»

Галерея	Стадия	Лист	Листов
	РП	17	
Участок монолитный УМ-2.	ТОО "ДИАС-проект" Шымкент 2022г.		

Копировал Формат А3

Схема элементов кровли

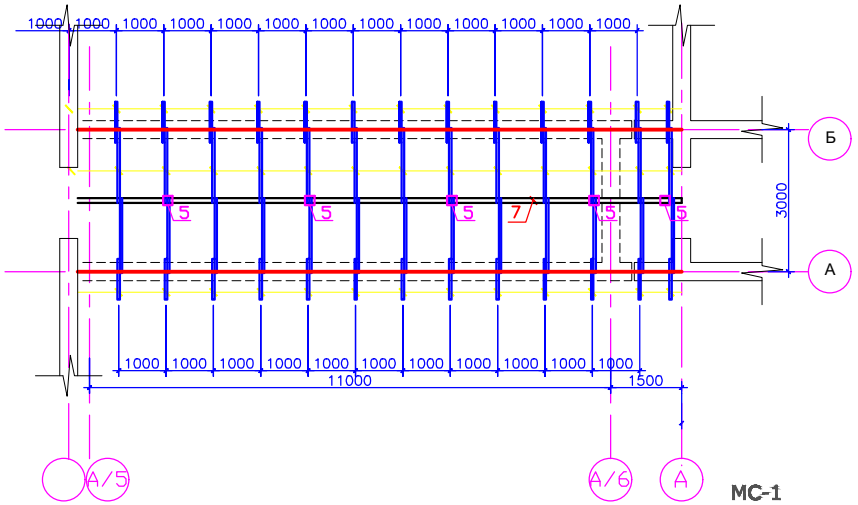

МС-3

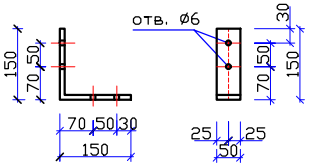

МС-1

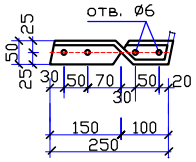

МС-2

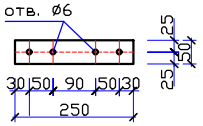

Разрез 1-1

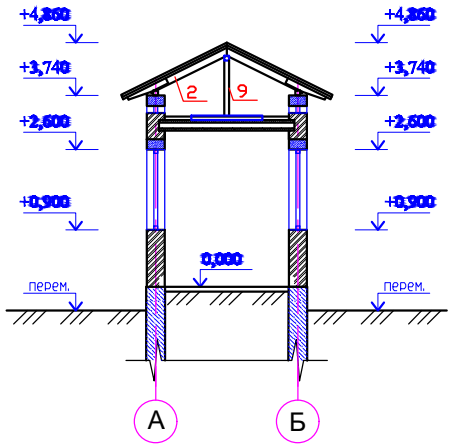

1. Данный лист смотреть совместно с листами АС-10.
2. Под мауэрлат и лежень проложить 1 слой рубероида шириной 300мм-27м2.
3. Внутри чердачного помещения по периметру, по верху теплоизоляционного покрытия следует уложить 1 слой рубероида шириной 1,0м. Расход-90м2.

						14-2022	АС
						«Пристройка дополнительного корпуса на 250 мест в смену к школе №16 в г.Атырау»	
Изм.	Кол.	Лист	N док	Подпись	Дата		
Привязан	15-2024					Галерея	Студия: РП; Лист: 18; Листов:
Исполнитель	Куанышбай К						
Проверил	Сейлхан Н.						
Н.Контр.	Нышанов А						
Исполнил	Кошанов Е						
ГИП	Нышанов А					Схема элементов кровли	ТОО "ДИАГ-проект" Шымкент 2022г.
Инв. №							
Н. контр.	Наубаев А.						

Согласовано

Инв. ? подл. | Подп. и дата | Взам. инв. ?

Спецификация материалов на кровлю

Поз.	Обозначение	Наименование	Кол.	Объем ед.,м3.	Приме-чание
1	ГОСТ 23454-80*Е	Мауэрлат 100х100 п.м.	94,00	0,01	0,94
2	ГОСТ 23454-80*Е	Стропила 100х50 L=1850	96	0,015	1,53
3	ГОСТ 23454-80*Е	Кобылка 150х50 L=1200	94	0,009	0,846
4	ГОСТ 23454-80*Е	Коньковый брус 90х150[3] п.м.	47,0	0,009	0,423
5	ГОСТ 23454-80*Е	Стойка 100х100 L=1200	17	0,012	0,204
6	ГОСТ 23454-80*Е	Лежень 100х50[3] L= 1500 мм	17	0,0075	0,127
7	ГОСТ 23454-80*Е	Накладки 100х50 L=450мм	20	0,002	0,04
8	ГОСТ 23454-80*Е	Накладки 150х50 L=600мм	20	0,005	0,10
9	ГОСТ 23454-80*Е	Коньковая обрешетка 100х32 п.м.	190	0,0032	0,608
10	ГОСТ 23454-80*Е	Карнизный щит 100х40 шириной 500 мм м2	450	0,004	1,80
11	ГОСТ 23454-80*Е	Обрешетка 100х32[3] шаг.350мм. п.м.	560	0,0032	1,79

Спецификация металлических элементов кровли

марка поз.	Обозначение	Наименование	Кол. шт.	Масса ед., кг	Примечание
	серия 2.160-6с вып.1	Крепление мауэрлата по типу узла 5а			
АС-2	ГОСТ 5781-81	Анкер АС-2 Ф16АI L=550мм через 2 м	50	0,869	43,45
Гайка	ГОСТ 5915-70*	Гайки М16	50	0,03	1,50
Шайба	ГОСТ 11371-78*	Шайбы М16	50	0,01	0,50
	2.160-6с вып.1	Крепление стропильных ног по типу узла 2а			
	ГОСТ 7798-70*	Болт М20 L=180	100	0,47	47,00
	ГОСТ 5915-70*	Гайки М20	100	0,0065	0,65
	ГОСТ 11371-78*	Шайбы М20	100	0,0023	0,230
	ГОСТ 6727-86	Скрутка Ф4Вр1 L=700мм (через 1 стропильную ногу)	100	0,054	5,40
	ГОСТ 6727-86	Скрутка Ф4Вр1 L=400мм (на каждый лежень)	34	0,064	2,17
		Соединительные элементы			
МС-1	см. АС-68	-50х5 L=250мм	100	0,49	49,00
МС-2	см. АС-68	-50х5 L=300мм	40	0,58	23,60
МС-3	см. АС-68	-50х5 L=250мм	40	0,49	19,60

1. Данный лист смотреть совместно с листами АС-34.

Привязан 08-2024

Исполнитель	Куанышбай К.	
Н.Контр.	Нышанов А.	
ГИП	Нышанов А.	
Инв. №		

Изм.	Кол.	Лист	N док	Подпись	Дата
Проверил		Сейілхан Н.			
Исполнил		Кошанов Е			
Н. контр.		Наубаев А.			

14-2022 АС

«Пристройка дополнительного корпуса на 250 мест в смену к школе №15 в г.Атырау»

Галерея

Стадия	Лист	Листов
РП	19	

Спецификация материалов на кровлю.

ТОО "ДИАС-проект" Шымкент 2022г.

Согласовано

Инв. ? подл. | Подп. и дата | Взам. инв. ?

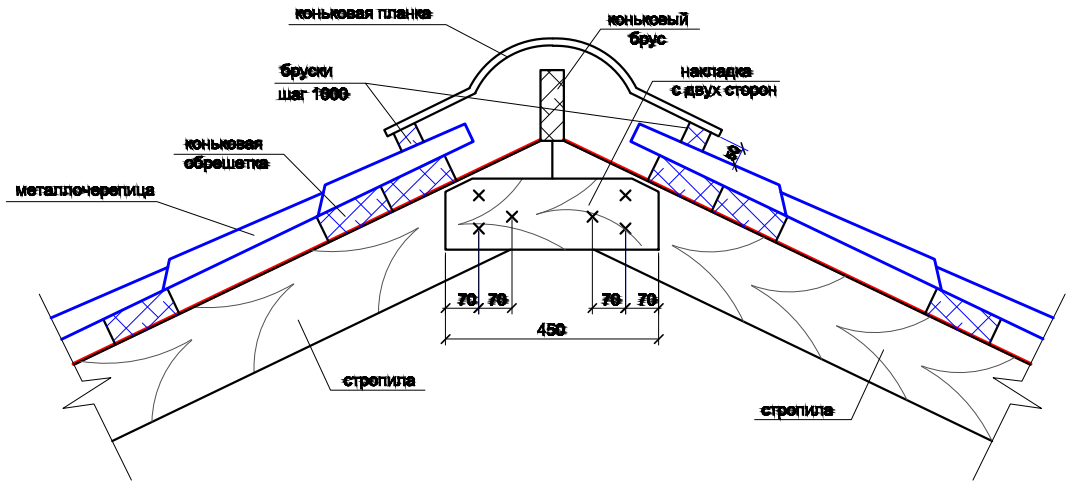

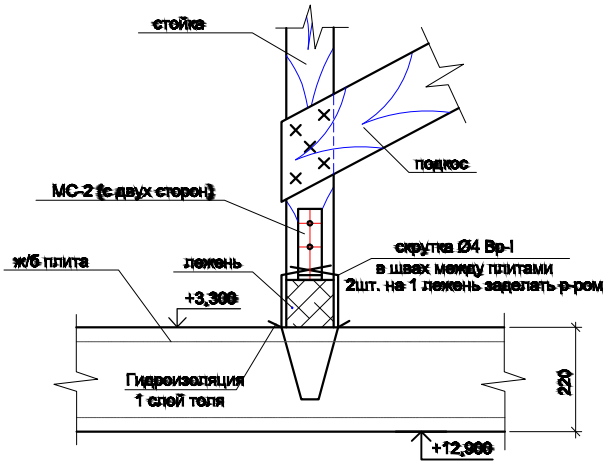

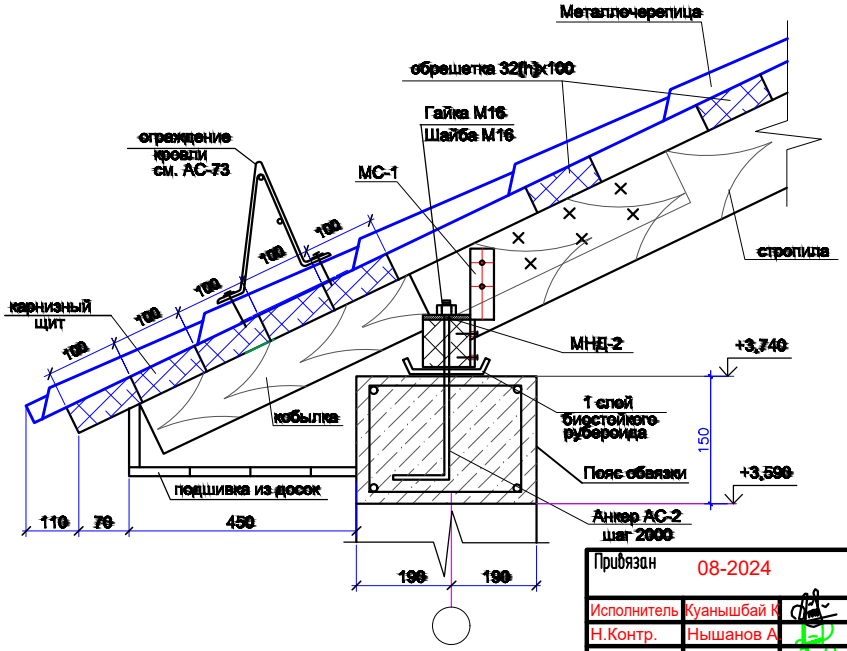

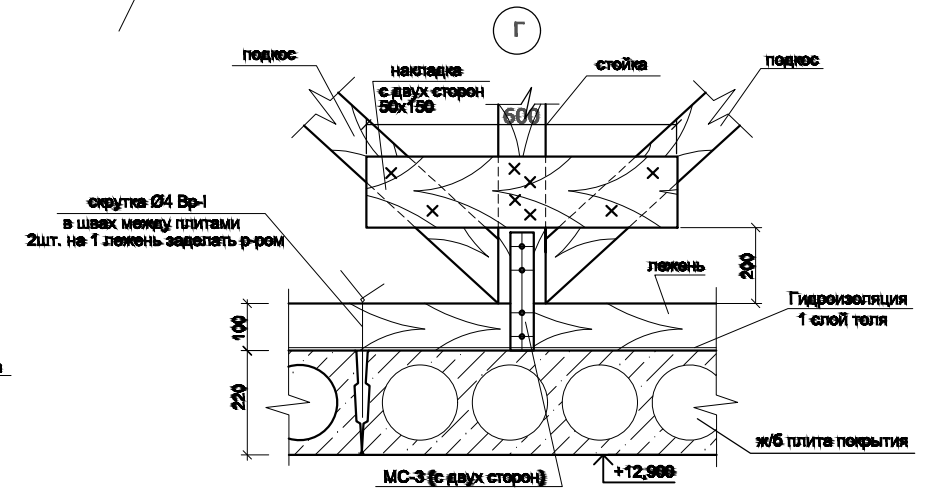

1. Данный лист смотреть совместно с листами АС-34.

Согласовано

Инв. ? подл. | Подп. и дата | Взам. инв. ?

							14-2022 АС
							«Пристройка дополнительного корпуса на 250 мест в смену к школе №15 в г.Атырау»
Изм.	Кол.	Лист	N док	Подпись	Дата		
						Проверил	Сейлхан Н.
						Исполнил	Кошанов Е
						Н. контр.	Наубаев А.
							Галерея
							Стадия: РП; Лист: 20; Листов:
							Узлы "А", "Б", "В", "Г".
							ТОО "ДИАС-проект" Шымкент 2022г.

Привязан 08-2024

Исполнитель	Куанышбай К
Н.Контр.	Нышанов А
ГИП	Нышанов А
Инв. №	

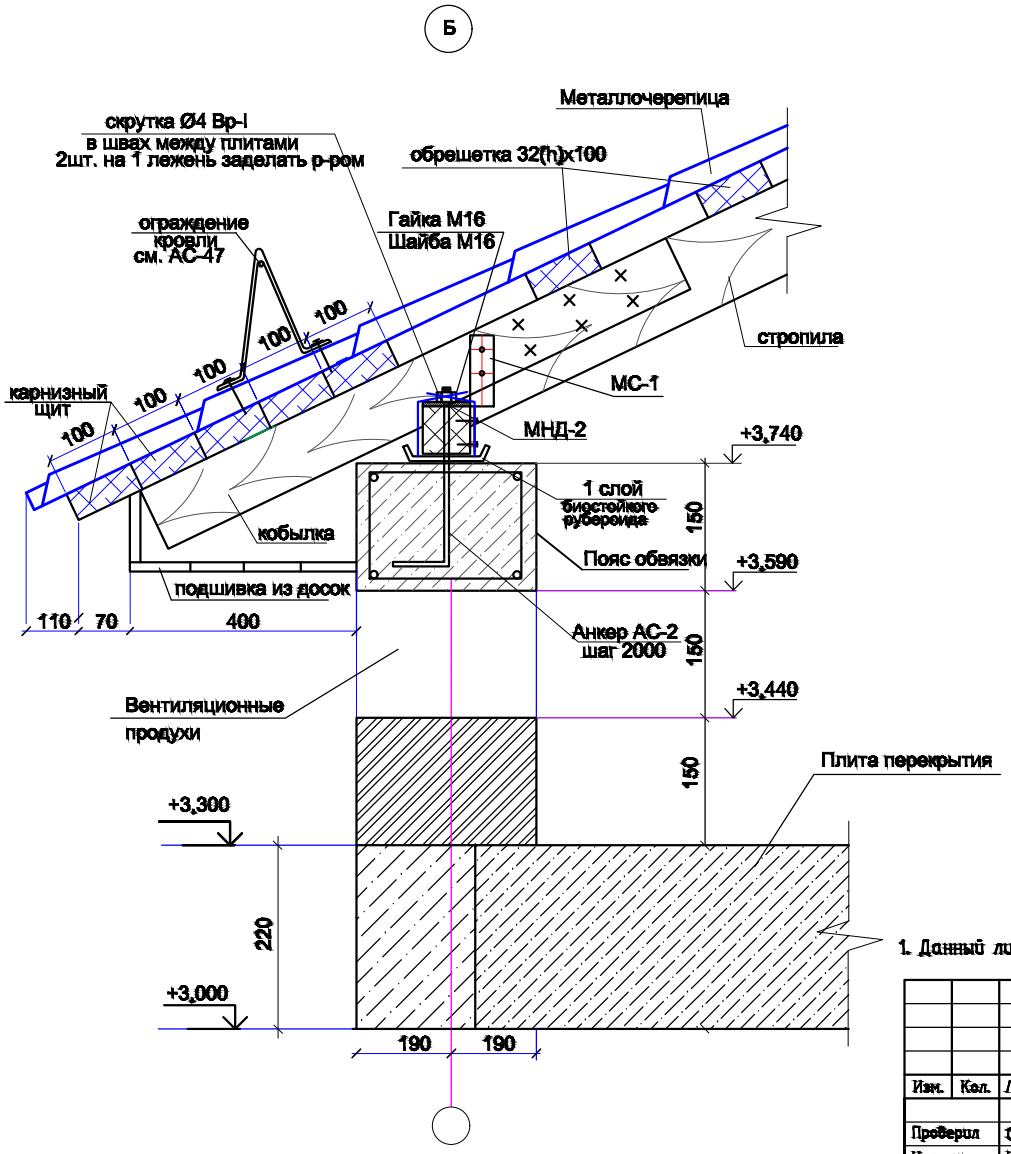

1. Данный лист смотреть совместно с листами АС-34.

Согласовано

Инв. ? подл. | Подп. и дата | Взам. инв. ?

Привязан	08-2024	
Исполнитель	Куанышбай К	
Н.Контр.	Нышанов А.	
ГИП	Нышанов А.	
Инв. №		

Изм.	Кол.	Лист	N док	Подпись	Дата
Проверил		Сейілхан Н.			
Исполнил		Кошанов Е			
Н. контр.		Наубаев А.			

14-2022 АС

«Пристройка дополнительного корпуса на 250 мест в смену к школе №15 в г.Атырау»

Галерея

Стадия	Лист	Листов
РП	21	

Узел Б.

ТОО "ДИАС-проект" Шымкент 2022г.

План кровли

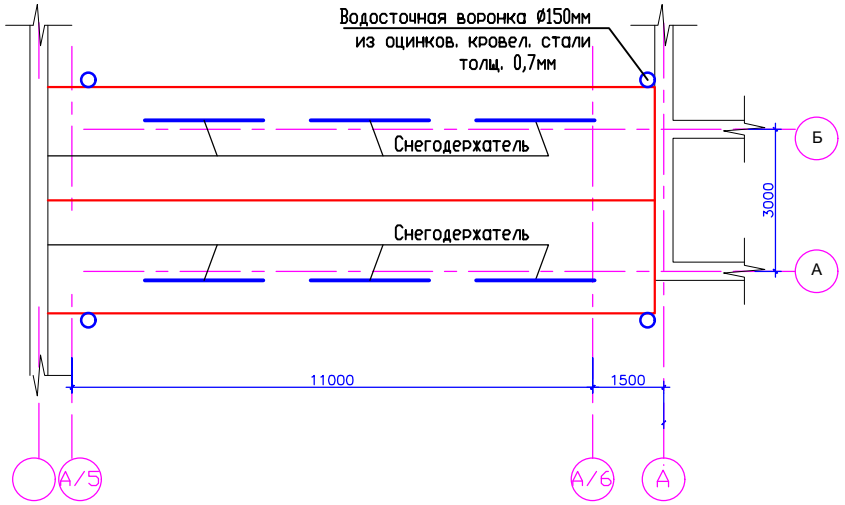

						14-2022		АС	
						«Пристройка дополнительного корпуса на 250 мест в смену к школе №16 в г.Атырау»			
Изм.	Кол.	Лист	N док	Подпись	Дата				
Проверил		Сейілхан Н.				Галерея	Студия	Лист	Листов
Исполнил		Кошанов Е					РП	22	
Н. контр.		Наубаев А.				План кровли	ТОО "ДИАС-проект" Шымкент 2022г.		

Привязан	15-2024	
Исполнитель	Куанышбай К	
Н.Контр.	Нышанов А	
ГИП	Нышанов А	
Инв. №		

Согласовано

Взам. инв. ?

Подп. и дата

Инв. ? подл.

Ограждение ОГ-1

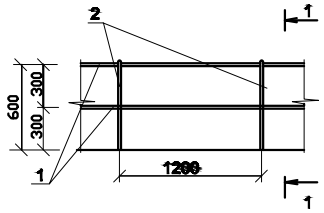

Спецификация на ограждение

Марка поз.	Обозначение	Наименование	Кол-во	Масса ед., кг	Примечание
		Ограждение кровли ОГ-1	90		п.м.
1	ГОСТ 5781-81	Ар-ра Ø10AI L=180 п.м.	180	0,617	111,06
2	ГОСТ 5781-81	Ар-ра Ø14AI L=1430мм	75	1,723	129,67
	ГОСТ 7798-70*	Болт М10х100	300	0,107	32,10
	ГОСТ 5915-70*	Гайка М10х8	300	0,012	3,60кг
	ГОСТ 11371-78	Шайба 10,5	300	0,004	1,20кг

1-1

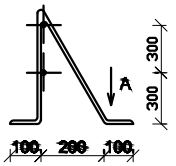

Вид по А

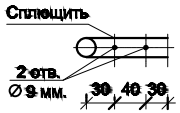

Спецификация материалов на кровлю

Марка поз.	Обозначение	Наименование	Кол-во	Масса ед.,кг	Примечание
		Кровля			
	ТУ 5285-001-35536527-98	Кровля из металлочерепицы типа "Классик"			220,0м2
	ГОСТ 103-54-82	Пароизоляция из пленки ПВХ-0,15мм			220,0м2
		Комплектующие элементы кровли			
		Карнизная планка RL п.м.	90,0		
		Уплотнительная лента п.м.	90,0		
		Коньковая планка LHP п.м.	45,0		
		Заглушка коньковому элементу	10		
		Снегозадержатели 2,5м	22		

1. Данный лист смотреть совместно с листами АС-38.

Привязан	08-2024	
Исполнитель	Куанышбай К	
Н.Контр.	Нышанов А.	
ГИП	Нышанов А.	
Инв. №		

Изм.	Кол.	Лист	N док	Подпись	Дата
Проверил		Сейілхан Н.			
Исполнил		Кошанов Е			
Н. контр.		Наубаев А.			

14-2022 АС

«Пристройка дополнительного корпуса на 250 мест в смену к школе №15 в г.Атырау»

Галерея	Стадия	Лист	Листов
	РП	23	

Ограждение кровли ОГ-1.

ТОО "ДИАС-проект" Шымкент 2022г.

Согласовано

Взам. инв. ?

Подп. и дата

Инв. ? подл.

Ходовой настил Н-1
(по кровле)

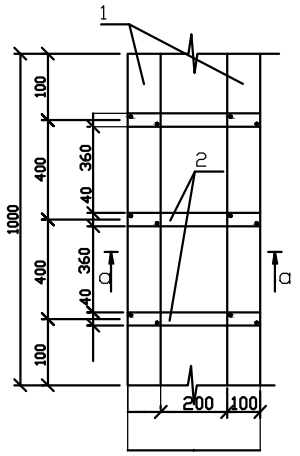

Ходовой настил Н-2
(по чердаку)

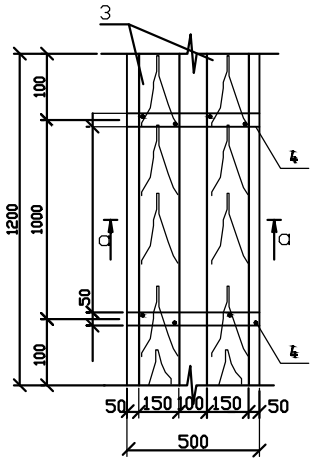

Спецификация элементов кровли

Марка поз.	Обозначение	Наименование	Кол. шт.	Объем м3	Примечание
		Ходовой настил Н-1 по кровле	100		п.м.
1	ГОСТ 8486-86*Е	Доска 2 100х400 L=200 п.м.			0,8 м3
2	ГОСТ 8486-86*Е	Рейка 40х40 L=400	201	0,00064	0,13 м3
		Ходовой настил Н-2 по чердаку	100		п.м.
3	ГОСТ 8486-86*Е	Доска 2*150х400 L=200п.м.			2,4
4	ГОСТ 8486-86*Е	Доска 50х150 шаг 1000мм L=500мм	101	0,00375	0,38

а–а
(по кровле)

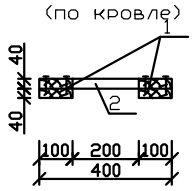

Б–Б
(по чердаку)

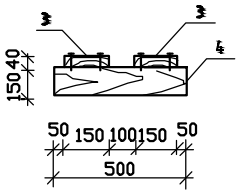

1. Данный лист смотреть совместно с листами АС-38.

Согласовано

Взам. инв. ?

Подп. и дата

Инв. ? подл.

Привязан	08-2024	
Исполнитель	Куанышбай К	
Н.Контр.	Нышанов А.	
ГИП	Нышанов А.	
Инв. №		

Изм.	Кол.	Лист	N док	Подпись	Дата
Проверил		Сейілхан Н.			
Исполнил		Кошанов Е			
Н. контр.		Наубаев А.			

14-2022 АС

«Пристройка дополнительного корпуса на 250 мест в смену к школе №16 в г.Атырау»

Галерея

Стадия	Лист	Листов
РП	24	

Ходовой настил по кровле, чердаку.

ТОО "ДИАС-проект" Шымкент 2022г.

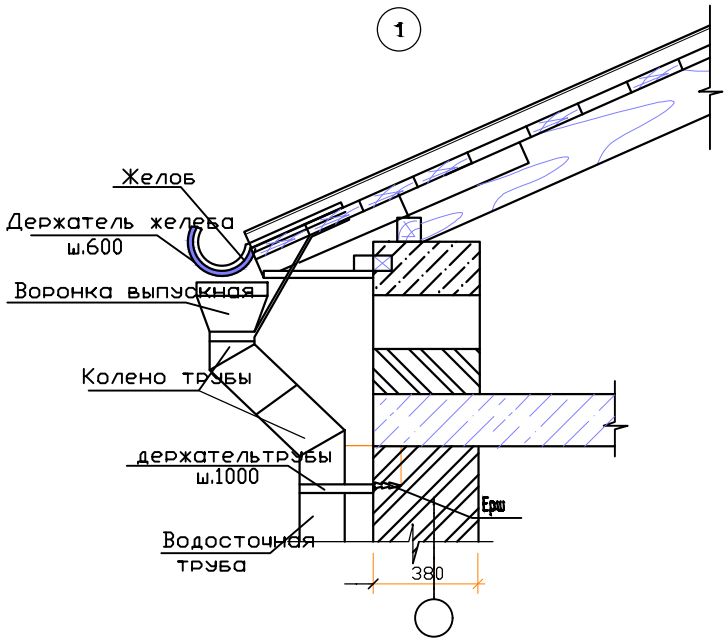

Водосточный стояк

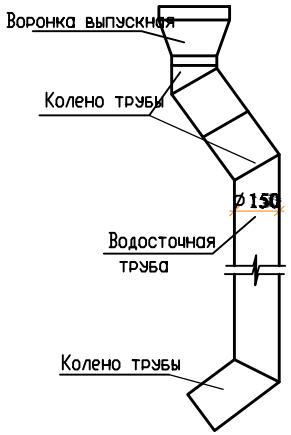

СПЕЦИФИКАЦИЯ

N п.п.	Обозначение	Наименование	Кол.	Масса ед., кг.	Примечание
1		Водосток наружный			
2	по 2.260-1 вып.3	Желоб из оцинкованной кровельной стали В=700 мм., δ=0.7 мм,90 п.м.,м2	45,0	3,9	175,50кг
3		Водосточная труба Ф=150 мм кровельная сталь δ=0.7мм, 40 п.м. ,м2	20,0	5,5	110,00 кг

1. Данный лист смотреть совместно с листами АС-38.

Привязан	08-2024	
Исполнитель	Куанышбай К	
Н.Контр.	Нышанов А.	
ГИП	Нышанов А.	
Инв. №		

Изм.	Кол.	Лист	N док	Подпись	Дата	14-2022	АС
						«Пристройка дополнительного корпуса на 250 мест в смену к школе №15 в г.Атырау»	
Проверил		Сейілхан Н.				Галерея	Стадия: РП; Лист: 25; Листов:
Исполнил		Кошанов Е				Узел 5. Водосточная труба.	ТОО "ДИАС-проект" Шымкент 2022г.
Н. контр.		Наубаев А.					

Согласовано

Инв. ? подл. | Подп. и дата | Взам. инв. ?

Схема расположения фундаментов

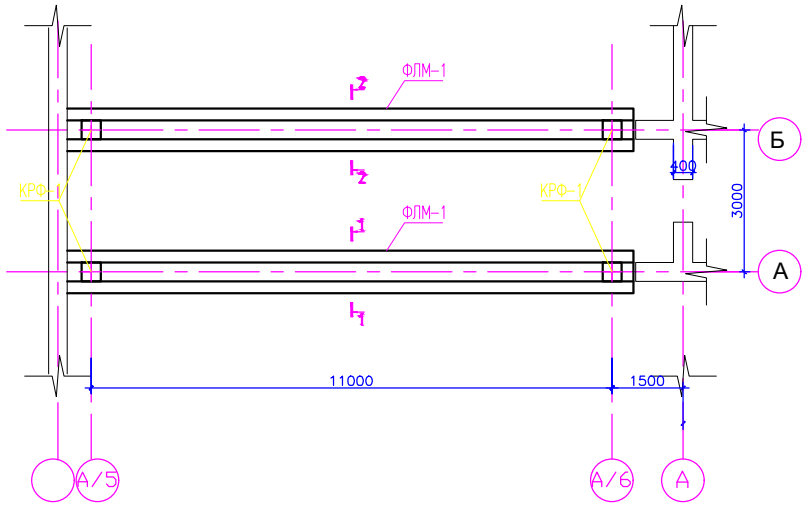

1. Данный лист смотреть совместно с листами АС-6.

Привязан	08-2024
Исполнитель	Куанышбай К
Н.Контр.	Нышанов А.
ГИП	Нышанов А.
Инв. №	

Изм.	Кол.	Лист	N док	Подпись	Дата			
						14-2022	АС	
						«Пристройка дополнительного корпуса на 250 мест в смену к школе №16 в г.Атырау»		
Проверил		Сейлхан Н.				Галерея	Стадия: РП	Лист: 26
Исполнил		Кошанов Е						Листов:
Н. контр.		Наубаев А.				Схема расположения фундаментов	ТОО "ДИАГ-проект" Шымкент 2022г.	

Согласовано

Инв. ? подл. | Подп. и дата | Взам. инв. ?

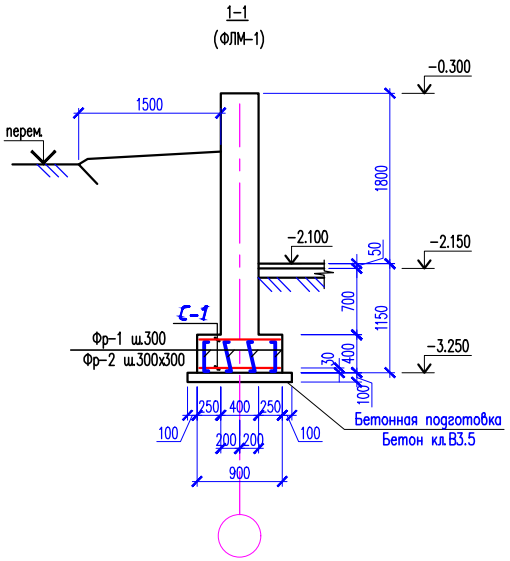

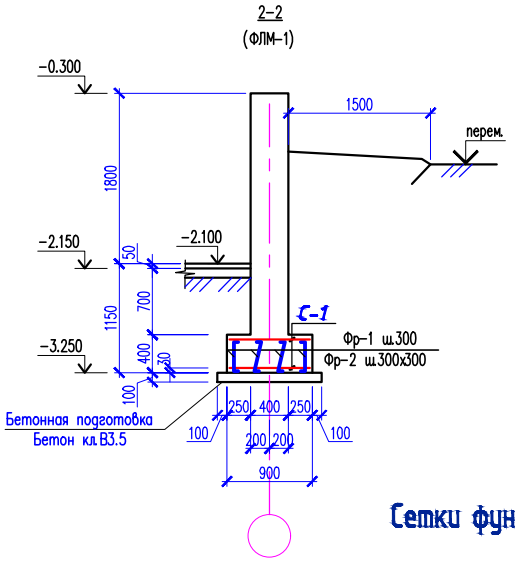

Сетки фундаментные С-1.

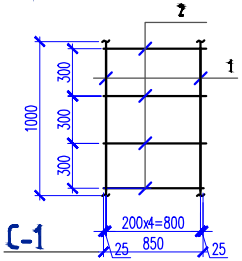

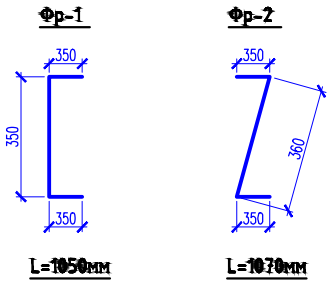

Спецификация -фундаменты монолитные ж/б ФЛМ-1.

Марка, поз.	Обозначение	Наименование	Кол.	Масса ед. кг.	Приме-чание
		Фундаменты монолит. ж/б ФЛМ-1	м.п. 30.00		
		Сетка С-1	м.п. 40.00		
1		Ф12А-III ГОСТ 5781-91 L=1000	5	0.888	
2	Отдельные стержни	Ф12А-III ГОСТ 5781-91 L=850	4	0.754	
		Материалы			
		Бетон кл. В20	1.38		$м^3$
		Бетонная подготовка В3,5	0.11		$м^3$
Фр-1	5781-91	Ф6AI L=1050	6	0.233	
Фр-2	5781-91	Ф6AI L=1070	6	0.237	

1. Данный лист см. совместно с л. АС-42,43.

Привязан 15-2024

Исполнитель	Куанышбай К.	
Н.Контр.	Нышанов А.	
ГИП	Нышанов А.	
Инв. №		

Изм.	Кол.	Лист	N док.	Подпись	Дата
Проверил		Сейлхан Н.			
Исполнил		Кошанов Е.			
Н. контр.		Наубаев А.			

14-2022 АС

«Пристройка дополнительного корпуса на 250 мест в смену к школе №16 в г.Атырау»

Галерея

Стадия	Лист	Листов
РП	27	

Сетки фундаментные С1.
Спецификация - фундаменты монолитные ж/б ФЛМ-1.

ТОО "ДИАС-проект" Шымкент 2022г.

Согласовано

Взам. инв. ?

Подп. и дата

Инв. ? подл.

Копировал А3

Каркас фундаментный КРФ-1

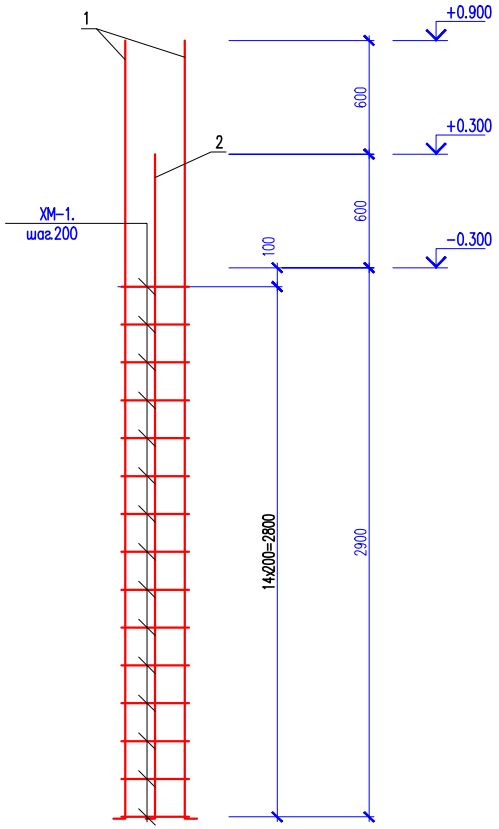

Ведомость деталей

Поз.	Эскиз
Х-1	420, 420, 330, 330

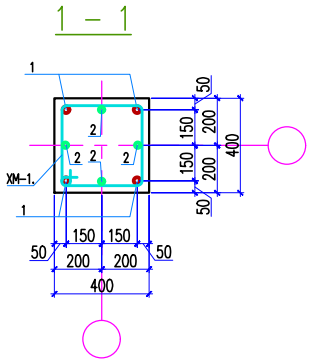

Спецификация элементов

Поз.	Обозначение	Наименование	Кол.	Масса ед., кг.	Примечание
		Каркас КРФ-1	4		
1	ГОСТ 5781-82*	ø22 А-III L=4210	4	12.54	50.16
2	ГОСТ 5781-82*	ø22 А-III L=3510	4	10.45	41.80
ХМ-1	ГОСТ 5781-82*	ø8 А-I L=1500	15	0.60	9.00

Ведомость деталей

Поз.	Эскиз
1	4110, ø22 А-III L=4210, 100
2	3510, ø22 А-III L=3610, 100

1. Данный лист смотреть совместно с листами АС-42.
2. Перед установкой в опалубку отдельные стержни объединить в каркасы при помощи отожженной проволоки.
3. Арматуру в сетках связать вязальной проволокой.

Согласовано:

Инв. N подл. | Подпись и дата | Взам. инв. N

Привязан 15-2024

Исполнитель	Куанышбай К
Н.Контр.	Нышанов А
ГИП	Нышанов А
Инв. №	

Изм.	Кол.	Лист	N док	Подпись	Дата
Проверил		Сейлхан Н.			
Исполнил		Кошанов Е			
Н. контр.		Наубаев А.			

14-2022 АС

«Пристройка дополнительного корпуса на 250 мест в смену к школе №16 в г.Атырау»

Галерея

Стадия	Лист	Листов
РП	28	

Каркас фундаментный КРФ-1.

ТОО "ДИАС-проект" Шымкент 2022г.

План котлована

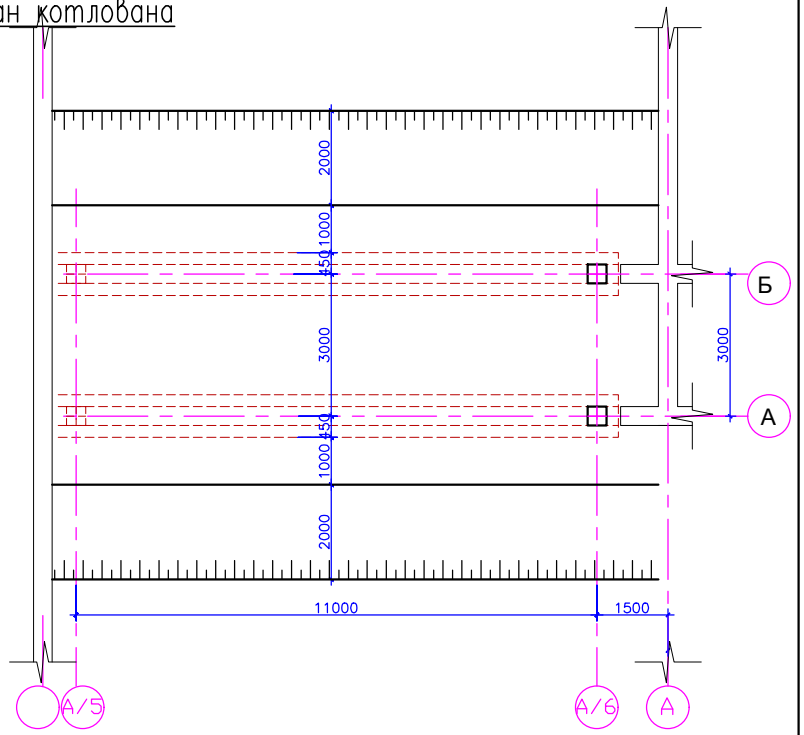

Последовательность выполнения работ по подготовке основания под фундаменты

1. Получить разрешение ГАСК на производство строительных работ. К строительным работам допускаются строительные организации.
2. Произвести выноску осей здания на площадке строительства.
3. Учитывая сложные инженерно-геологических условия необходимо устройства искусственного основания (подушки) из местного суглинка высотой 1000мм, с послойной укаткой катком или большегрузным транспортом (4-5 ездок по одному следу). Толщина укатываемого слоя не должна превышать 15-20см.

Наименование	Ед. изм.	Кол-во
Отрывка котлована	м3	357.13
В том числе растительный слой	м3	39.00
Подушка из местного суглинка	м3	85.00
Обратная засыпка	м3	50.00

Привязан 08-2024

Исполнитель	Куанышбай К	
Н.Контр.	Нышанов А.	
ГИП	Нышанов А.	
Инв. №		

Согласовано

Взам. инв. ?

Подп. и дата

Инв. ? подл.

Изм.	Кол.	Лист	N док	Подпись	Дата
Проверил		Сейлхан Н.			
Исполнил		Кошанов Е			
Н. контр.		Наубаев А.			

14-2022 АС

«Пристройка дополнительного корпуса на 250 мест в смену к школе №16 в г.Атырау»

Галерея

Стадия	Лист	Листов
РП	29	

План котлована.
Разрез 1-1. Разрез 2-2.

ТОО "ДИАГ-проект"
Шымкент 2022г.

Устройство дверного проема в сущ оконном проеме несущей стены. Д-1

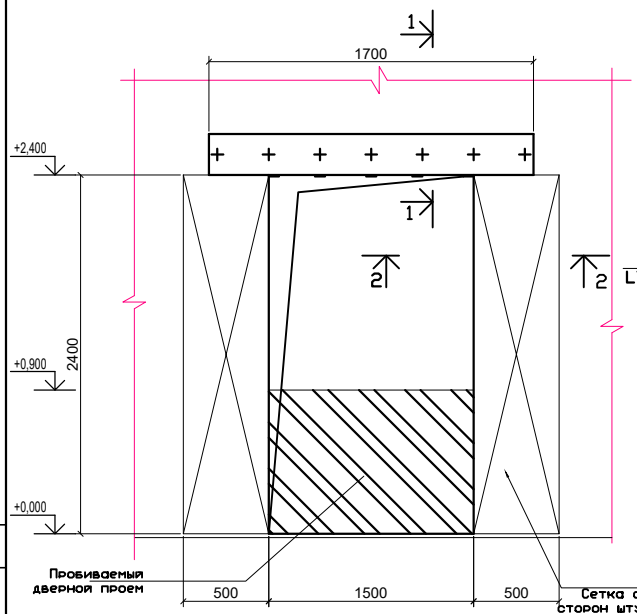

Рамка РМ-1

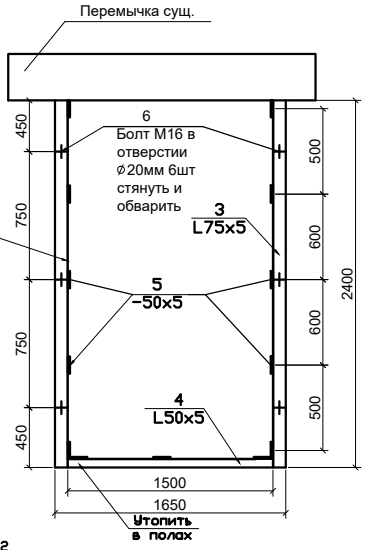

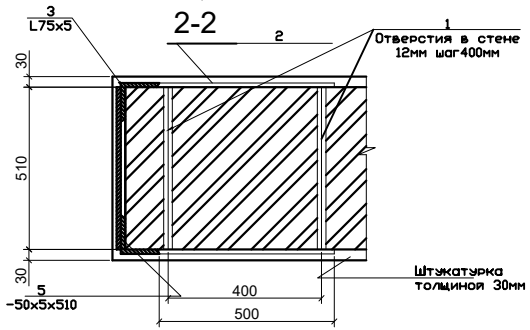

Спецификация элементов

Марка поз.	Обозначение	Наименование	Кол. шт	Масса ед.кг	Примеч.
		Устройство дверного проема в сущ оконном проеме несущей стены.	1		
		Разборка кладки из кирпича марки М75 м3			0,69м3
		Усиление участка стены			
1	ГОСТ 34028-2016	⌀ 10 А400 L=500мм	24	0,309	7,416кг
2	ГОСТ 8478-92	Сетка 5Вр1-100 / 5Вр1-100	4,80	3,16	15,168кг
		Рамка РМ-1			
3	ГОСТ 8509-93	L75x5 L=2450мм	4	14,21	56,84кг
4	ГОСТ 8509-93	L50x5 L=1500мм	2	5,655	11,31кг
5	ГОСТ 103-94	-50x5 L=510мм	13	0,995	12,935кг
6	ГОСТ 5798-70	Болт М16 в комплекте с гайкой и двумя шайбами L=580мм	6	1,03	6,18кг

Указания к производству работ.

Отбить штукатурку с поверхности, где намечается проем размерами 2700х1200 мм.

По контуру намечаемого проема отбить штрабы. Выбрать кирпич небольшими фрагментами глубиной 25 см. Разборку кладки производить не допуская резких ударов.

Усилить участки кирпичной стены уголками 75х5, стянуть болтами М16 и обварить пластинами -50х5 (смотри Рамка РМ-1) Отштукатурить по сетке (смотри схему)

При производстве работ необходимо строго соблюдать требования строительных норм по технике безопасности согласно СП РК 1.03-106-2012.

1. Данный лист см. совместно с л. АР-5.
Сварку металлических элементов производить электродами Э 42А по ГОСТ 9467-75*.
3. Высота сварных швов принимается по ГОСТ 6465-76.
4. Все металлические элементы защищаются лакокрасочным покрытием в 2 слоя эмали ПФ 115 ГОСТ по слою грунта ГФ 21 ГОСТ 25129-82.
5. Марка стали С245 по ГОСТу 27772-88.

Согласовано:

Инв. N подл. | Подпись и дата | Взам. инв. N

Привязан 08-2024

Исполнитель	Куанышбай К.	
Н.Контр.	Нышанов А.	
ГИП	Нышанов А.	
Инв. N		

Изм.	Кол.уч	Лист	N док.	Подпись	Дата
Проверил		Сейтхан Н.			
Исполнил		Кошанов Е			
Н. контр.		Нышанов А.			

14-2022 АС

«Пристройка дополнительного корпуса на 250 мест в смену к школе №16 в г.Атырау»

Галерея

Стадия	Лист	Листов
РП	30	

Устройство дверного проема в сущ оконном проеме несущей стены Д-1.

ТОО "ДИАС-проект" Шымкент 2022г.