Товарищество с ограниченной ответственностью «BAITAU ARCHITECTS»
Гослицензия ГСЛ № 0001455 от 01.08.2022 года. Категория I.

Заказ: 15-2024
Заказчик: ГУ «Управление строительства, архитектуры и градостроительства Атырауской области»

Р А Б О Ч И Й П Р О Е К Т

«Разработка ПСД на реконструкцию детской спортивной школы с пристройкой в с. Сагыз Кызылкогинского района»

Альбом XVII.

Тепловые сети.
Архитектурно-строительные решения.

г. Шымкент 2024 г.

Товарищество с ограниченной ответственностью «BAITAU ARCHITECTS»
Гослицензия ГСЛ № 0001455 от 01.08.2022 года. Категория I.

Заказ: 15-2024
Заказчик: ГУ «Управление строительства, архитектуры и градостроительства Атырауской области»

Р А Б О Ч И Й П Р О Е К Т

«Разработка ПСД на реконструкцию детской спортивной школы с пристройкой в с. Сагыз Кызылкогинского района»

Альбом XVII.

Тепловые сети.
Архитектурно-строительные решения.

Директор ТОО «BAITAU ARCHITECTS» Оспанова Г.

Главный инженер проекта Нышанов А.

г. Шымкент 2024 г.

Ведомость ссылочных и прилагаемых документов

Обозначение	Наименование	Примечание
	Ссылочные документы:	
Серия 3.006.1-8	Каналы и тоннели сборные железобетонные из лотковых элементов	
	Прилагаемые документы:	
	Заключение об инженерно-геологических условиях по объекту.	
	Топографическая съемка	

Ведомость рабочих чертежей основного комплекта АС

Лист	Наименование	Примечание
1	Общие данные	
2	Схема расположения лотков	
3	Схема расположения плит покрытия	
4	Спецификация материалов.	
5	Теплофикационный колодец УТ-1. План расположения плиты перекрытия. Разрез 1-1. Разрез 2 - 2	
6	Металлическая стремянка См-1. Спецификация элементов.	
7	Схема армирования УТ-1. Разрез 1-1, 2-2. Сетка С-1.С-2. Спецификация элементов.	
8	Сетка С-3.С-4.С-5.С-6.С-7. Спецификация элементов.	
9	Дренажный колодец ДК-1. Сечение 1-1.	

Согласовано

Взам. инв. N

Подп. и дата

Инв. N подл.

Рабочий проект разработан в соответствии с действующими на территории Республики Казахстан нормами и правилами и предусматривает мероприятия, обеспечивающие взрыво-пожаро безопасность исключающие вредное воздействие на окружающую среду и воздушный бассейн, а так же предупреждающие черезвычайные ситуации природного и техногенного характера.

Гл. инженер проекта _____ Нышанов А.

Изм.	Кол	Лист	N Док	Подпись	Дата
Разработал		Маркова			
Проверил		Нышанов А.			
Н.контроль		Оспанова Г.			

15-2024-АС

Разработка ПСД на реконструкцию детской спортивной школы с пристройкой в с. Сагыз Кызылкогинского района

Тепломеханические решения тепловых сетей	Стадия	Лист	Листов
	РП	3	

Расположения подпольных каналов (лотков)

ТОО "BAITAU ARCHITECTS"
Шымкент - 2024 год

Схема расположение лотков

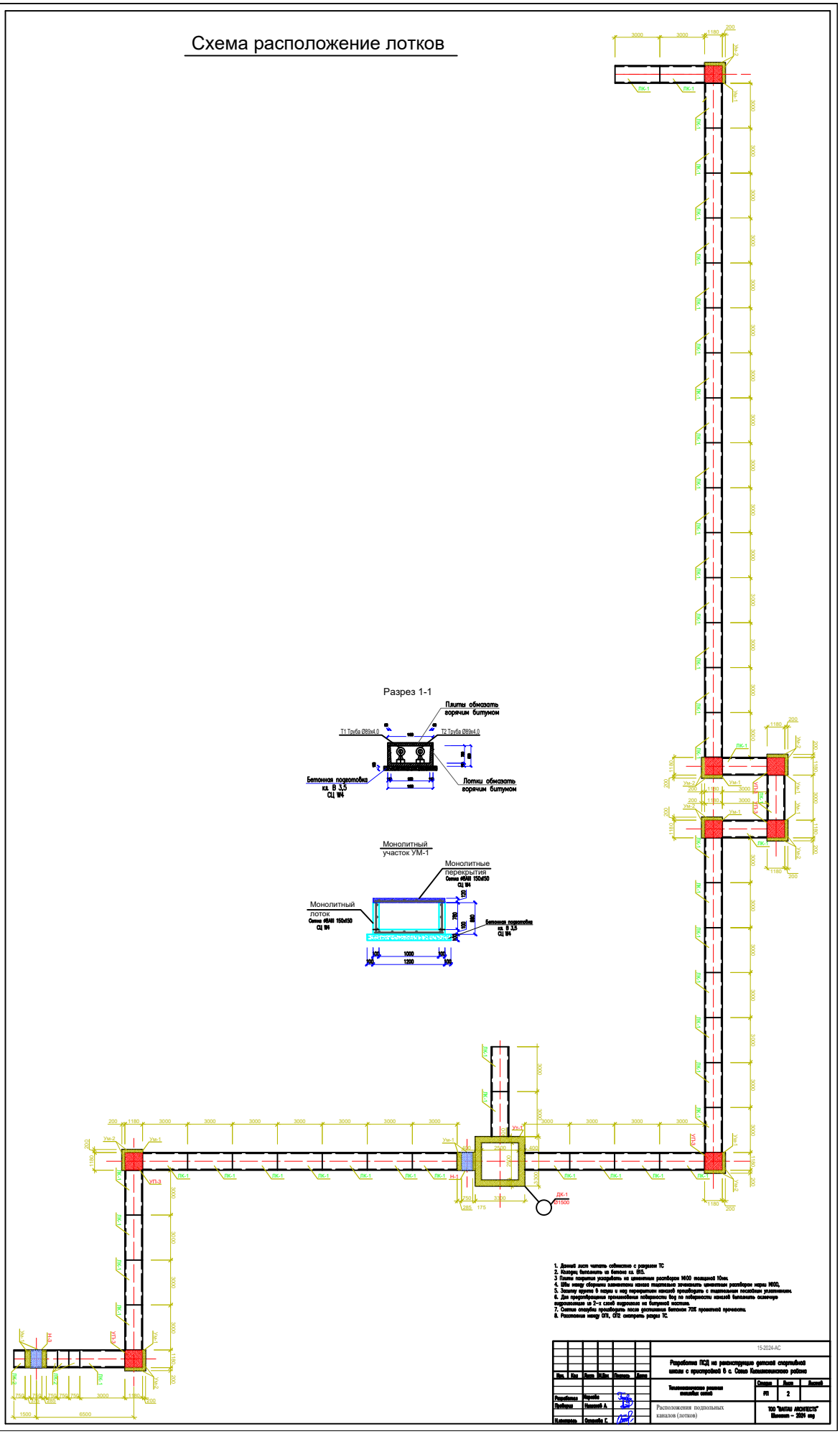

Схема расположение плит покрытия

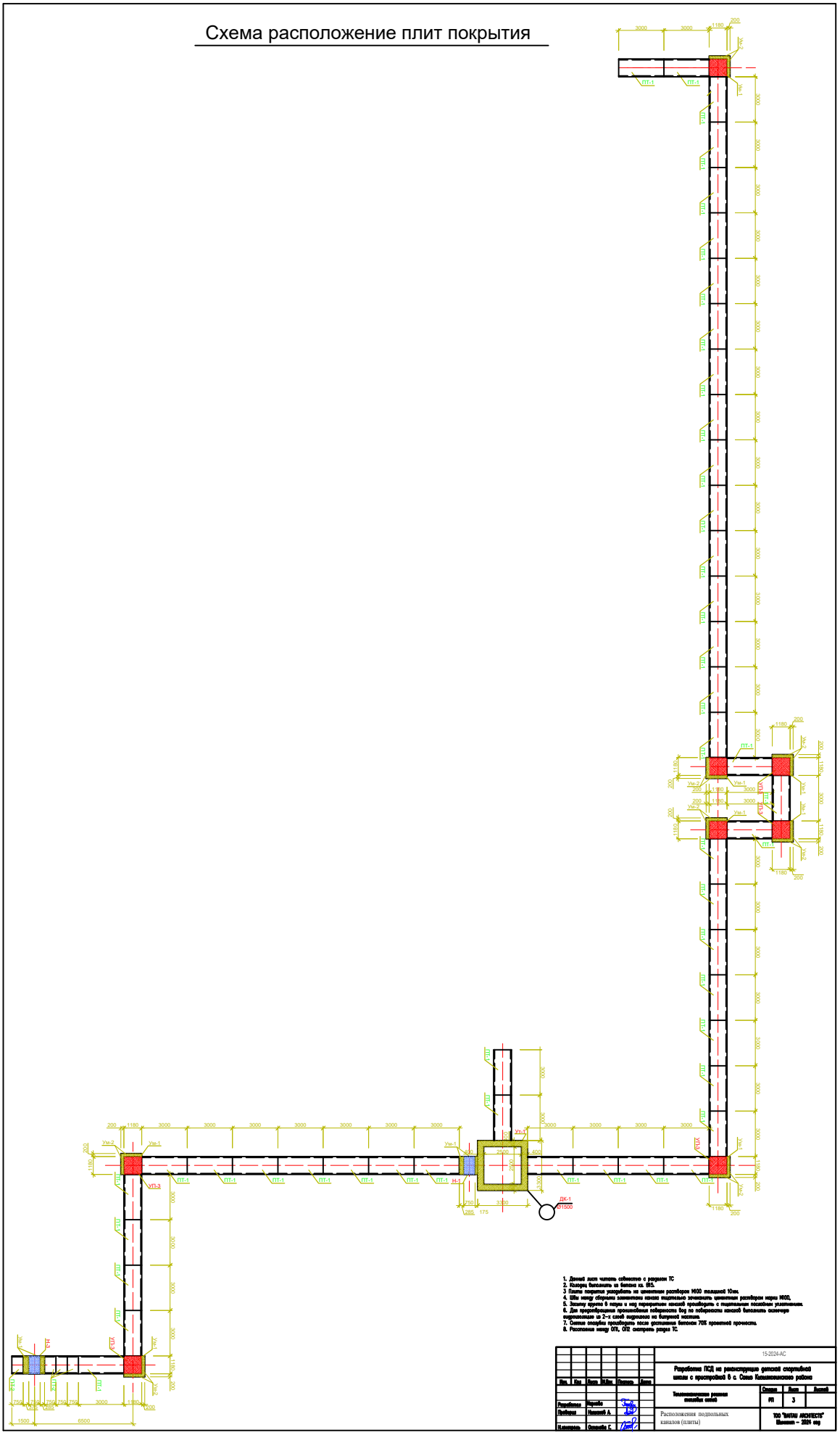

1. Данный лист читать совместно с разделом ТС
2. Колодец выполнить из бетона кл. В15.
3. Плита покрытия укладывать на цементном растворе М100 толщиной 10мм.
4. Швы между сборными элементами канала тщательно заполнить цементным раствором марки М100.
5. Заделку кружка в трубы и под перекрытием каналов производить с тщательным послойным уплотнением.
6. Для предотвращения промерзания поверхности бед по поверхности каналов выполнить окаймчик выдерживающий до 2-х слой гидроизола по битумной мастике.
7. Сметная стоимость производить после достижения бетоном 70% проектной прочности.
8. Расстояние между ОПЗ, ОПЗ смотреть раздел ТС

						15-2024-АС		
Изм.	Кол.	Лист	N Док.	Подпись	Дата	Разработка ПСД на реконструкцию детской спортивной школы с пристройкой 6 с. Семьо Калининского района		
Разработал		Корнейко				Технологические решения наружных сетей	Стадия: РП	Лист: 3 / Листов:
Проверил		Пасечный А.				Расположения подземных каналов (плиты)	ТОО "ВИТАЛ АРСЧИТЕСТ" Шымкент – 2024 год	
Н.контроль		Оспанова Г.						

Спецификация материалов

Поз.	Обозначение	Наименование	Кол.	Масса ед., кг.	Примеч.
		Лотки			
ЛК-1	Серия 3.006.1-8.1-1-19	Лоток ЛК300.120.60-1	45	1550	
ЛК-2	Серия 3.006.1-8.1-1-20	Лоток ЛК75.120.60-3	2	400	
		Плиты покрытия			
ПТ-1	Серия 3.006.1-8.3-1-12	Плита ПТ300.120.12-3	45	1050	
ПТ-2	Серия 3.006.1-8.3-1-5	Плита ПТ75.120.12-3	2	260	
		Материалы			
		Бетон кл. В3,5 м3	11,86		
		Монолитный участок УМ-1			
	на 1 пог.м	Монолитные лотки МЛ-1	5,80	12,45	72,21кг
	ГОСТ 6727 -80*	Сетка 8АIII 150/150 м2	2,26	5,51	12,45кг
		Бетон кл. В15 СЦ W4 м3			0,22
		Подбетонка кл. В3,5 СЦ W4 м3			0.14
	на 1 пог.м	Монолитные перекрытия МП-1	5,80	6,61	33,34кг
	ГОСТ 6727 -80*	Сетка 8АIII 150/150 м2	1,20	5,51	6,61кг
		Бетон кл. В15 СЦ W4 м3			0,144

Спецификация материалов (продолжение)

Поз.	Обозначение	Наименование	Кол.	Масса ед., кг.	Примеч.
		Опора неподвижная Н-1-2-3	3шт		
ПТ	Серия 3.006.1-8.3-1-5	Плита ПТ75.120.12-3	1	260	
	ГОСТ 6727 -80*	Сетка 8АIII 150/150 м2	2,68	5,51	14,77кг
		Бетон кл. В15 СЦ W4 м3	0,22		

общая протяженность = 84,70 м

Отрывка траншеий =542,00м3

Обратная засыпка =452,00м3

1. Данный лист читать совместно с разделом ТС
2. Расстояние между ОП1, ОП2 смотреть раздел ТС.

Согласовано

Взам. инв. N

Подп. и дата

Инв. N подл.

Изм.	Кол	Лист	N Док	Подпись	Дата
Разработал		Маркова			
Проверил		Нышанов А.			
Н.контроль		Оспанова Г.			

15-2024-АС

Разработка ПСД на реконструкцию детской спортивной школы с пристройкой в с. Сагыз Кызылкогинского района

Тепломеханические решения тепловых сетей

Стадия	Лист	Листов
РП	4	

Спецификация материалов.

ТОО "BAITAU ARCHITECTS"
Шымкент - 2024 год

Копировал Формат А3

Теплофикационный колодец УТ-1

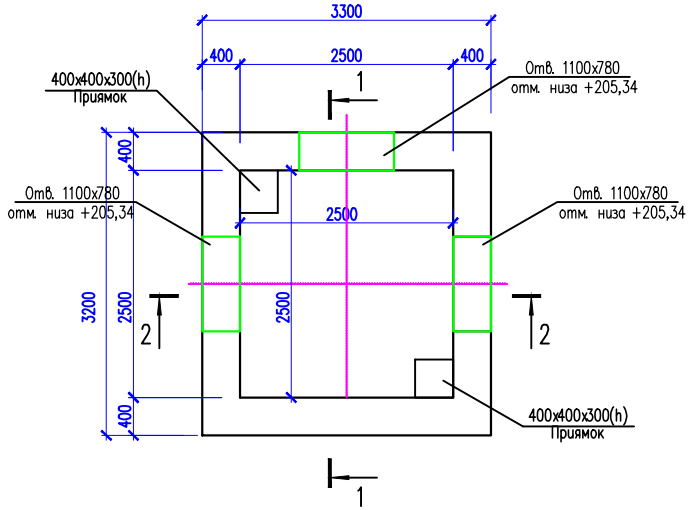

1 – 1

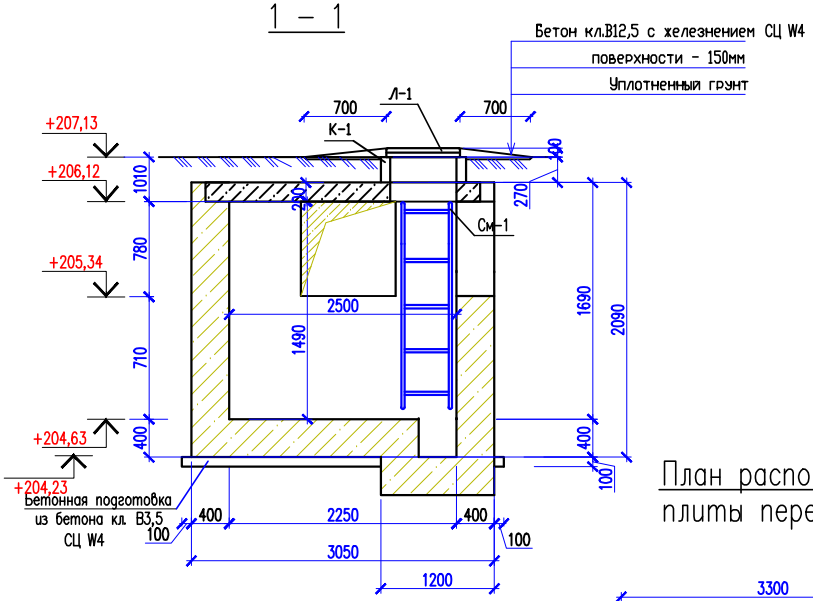

План расположения плиты перекрытия

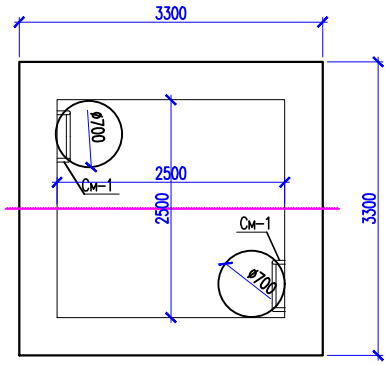

2 – 2

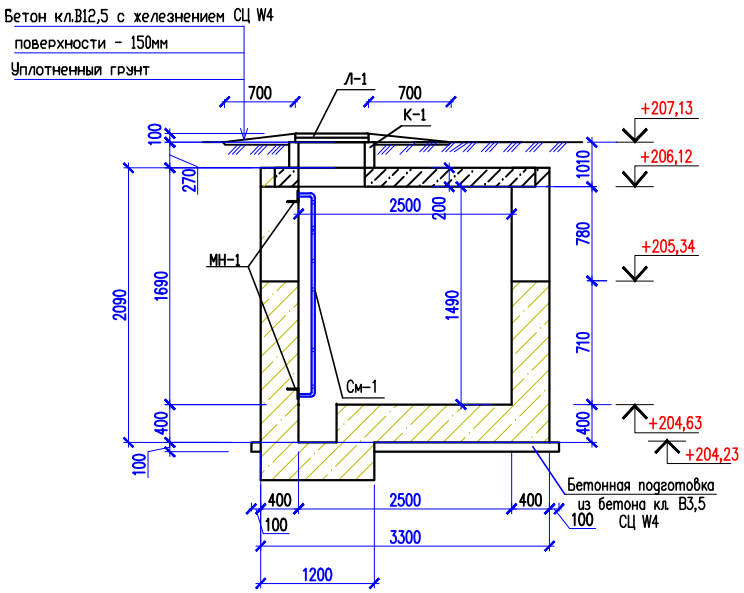

1. Данный лист смотреть совместно с листами АС-2, 5.
2. Сборные железобетонные элементы устанавливать на цементно-песчаном растворе М100.
3. Боковые поверхности теплофикационного колодца обмазать горячим битумом за 2 раза.

Изм.	Кол	Лист	N Док	Подпись	Дата	15-2024-АС		
						Разработка ПСД на реконструкцию детской спортивной школы с пристройкой в с. Сагыз Кызылкогинского района		
Разработал		Маркова				Тепломеханические решения тепловых сетей	Стадия	Лист	Листов
Проверил		Нышанов А.					РП	5	
Н.контроль		Оспанова Г.				Теплофикационный колодец УТ-1. План расположения плиты перекрытия. Разрез 1-1. Разрез 2 – 2	ТОО "BAITAU ARCHITECTS" Шымкент – 2024 год	

Согласовано

Взам. инв. N

Подп. и дата

Инв. N подл.

Копировал

Формат А3

Металлическая стремянка См-1

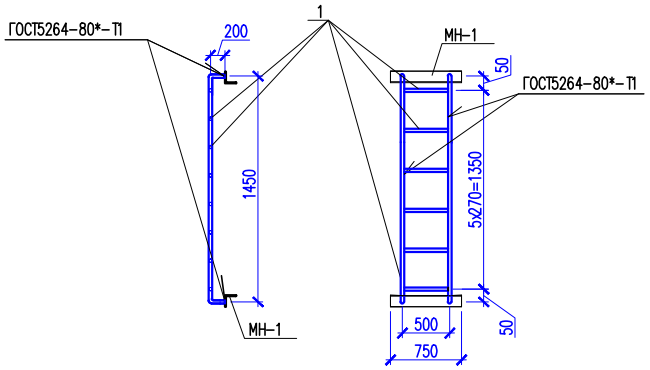

Спецификация материалов

Поз.	Обозначение	Наименование	Кол.	Масса ед. кг	Примеч.
		Узел теплофикационный УТ-1	1		
К-1	Серия 3.900-3 в.7	Кольцо стеновое КЦ-7-3	2	130	260
Л-1	ГОСТ 3634-91	Чугунный люк Т	2	100	200
		Металлическая стремянка См-1	2		
1	ГОСТ 10704-91	Труба 38х3 п.м	7,37	2.59	19,09
МН-1	ГОСТ 8509-86	63х63х5 L=750	2	3.61	7.22
	Материалы:	Бетон кл. В3.5 м3	0,88		

1. Данный лист смотреть совместно с листами АС-0,0,0.
2. Замоноличивание монолитных конструкций производить в соответствии с требованиями СНиП 3.03-37-2005
3. Перед установкой в опалубку, отдельные стержни объединить в каркасы хомутами из вязальной проволоки ⌀1.5 – 2.0 мм.
4. Снятие опалубки производить после достижения бетоном 70% проектной прочности.
5. Защитный слой бетона в сечениях дан до рабочей арматуры. Сварку производить электродами Э-42А ГОСТ 9467-75* h=6мм, сварные соединения выполнить по ГОСТ 14098-91.
6. Поверхность фундаментов соприкасающиеся с грунтом обмазать горячим битумом за 2 раза.
7. Выполнить проливку битумом основания под фундаменты.

Согласовано

Взам. инв. N

Подп. и дата

Инв. N подл.

Изм.	Кол	Лист	N Док	Подпись	Дата
Разработал		Маркова			
Проверил		Нышанов А.			
Н.контроль		Оспанова Г.			

15-2024-АС

Разработка ПСД на реконструкцию детской спортивной школы с пристройкой в с. Сагыз Кызылкогинского района

Тепломеханические решения тепловых сетей

Стадия	Лист	Листов
РП	6	

Металлическая стремянка См-1. Спецификация элементов.

ТОО "BAITAU ARCHITECTS" Шымкент – 2024 год

Копировал Формат А3

Схема армирования УТ-1

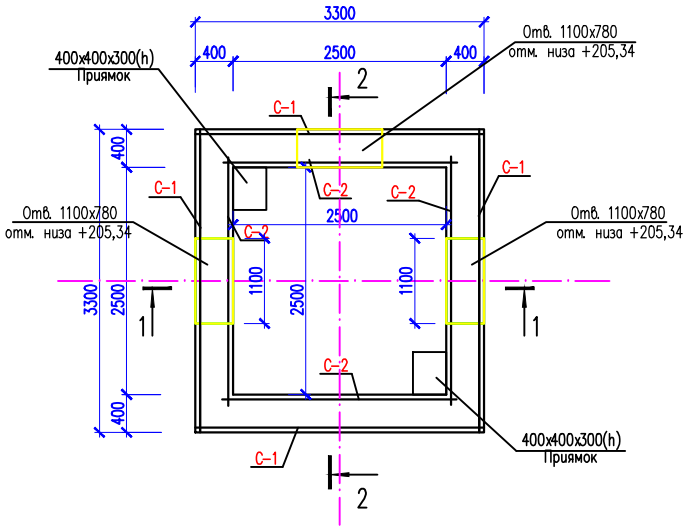

2 – 2

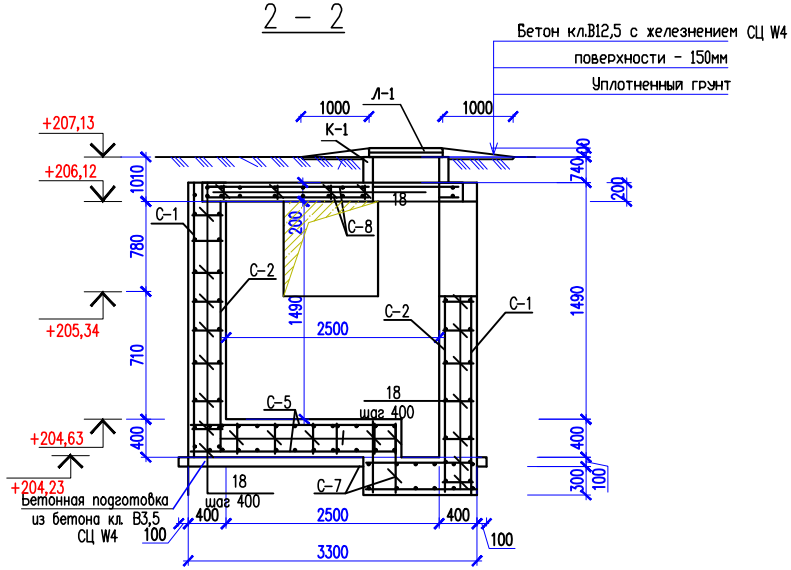

Сетка С-1

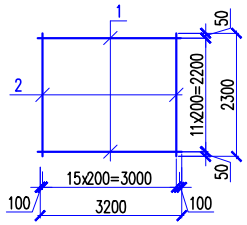

Сетка С-2

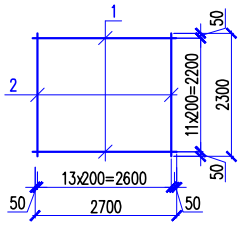

1 – 1

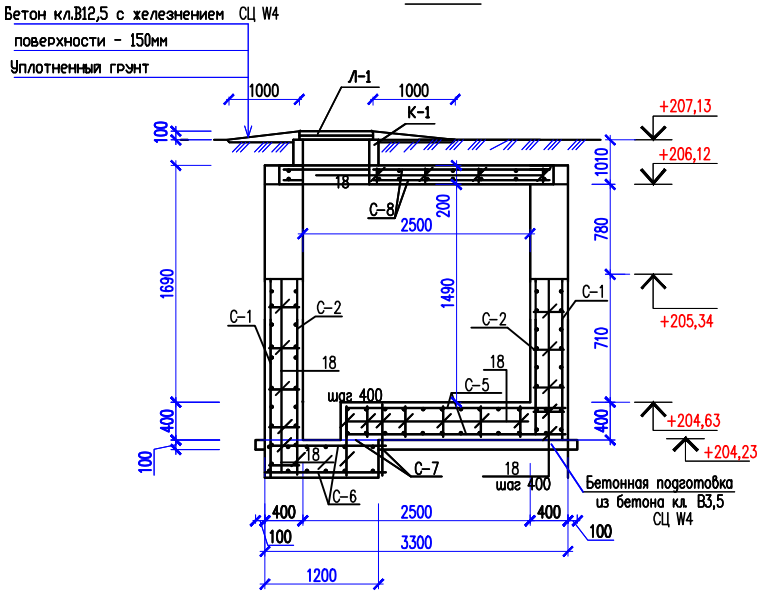

1. Данный лист смотреть совместно с листами АС-0,0,0.
2. Замоноличивание монолитных конструкций производить в соответствии с требованиями СНиП 3.03-37-2005
3. Перед установкой в опалубку, отдельные стержни объединить в каркасы хомутами из вязальной проволоки ø1.5 – 2.0 мм.
4. Снятие опалубки производить после достижения бетоном 70% проектной прочности.
5. Защитный слой бетона в сечениях дан до рабочей арматуры. Сварку производить электродами Э-42А ГОСТ 9467-75* h=6мм, сварные соединения выполнить по ГОСТ 14098-91.
6. Поверхность фундаментов соприкасающиеся с грунтом обмазать горячим битумом за 2 раза.
7. Выполнить проливку битумом основания под фундаменты.

Изм.	Кол	Лист	N Док	Подпись	Дата	15-2024-АС		
						Разработка ПСД на реконструкцию детской спортивной школы с пристройкой в с. Сагыз Кызылкогинского района		
						Тепломеханические решения тепловых сетей	Стадия	Лист	Листов
							РП	7	
Разработал		Маркова				Схема армирования УТ-1. Разрез 1-1, 2-2. Сетка С-1.С-2. Спецификация элементов.	ТОО "BAITAU ARCHITECTS" Шымкент - 2024 год	
Проверил		Нышанов А.						
Н.контроль		Оспанова Г.						

Согласовано

Взам. инв. N

Подп. и дата

Инв. N подл.

Копировал

Формат А3

Сетка С-5

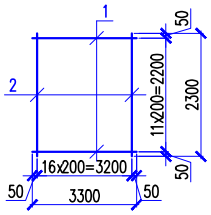

Сетка С-6

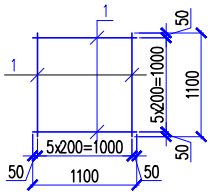

Сетка С-7

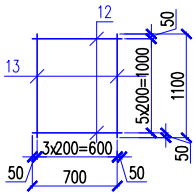

Сетка С-8

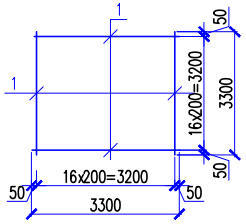

Спецификация материалов

(начало)

Поз.	Обозначение	Наименование	Кол.	Масса ед., кг.	Примеч.
		Сетка С-1	4	66,78	267,12
1	ГОСТ 34028-2016	ø12 А400 L=3200	12	2,84	34,10
2	ГОСТ 34028-2016	ø12 А400 L=2300	16	2,04	32,68
		Сетка С-2	4	57,36	229,44кг
1	ГОСТ 34028-2016	ø12 А400 L=2700	12	2,40	28,80
2	ГОСТ 34028-2016	ø12 А400 L=2300	14	2,04	28,56
		Сетка С-5	2	69,84	139,68
1	ГОСТ 34028-2016	ø12 А400 L=3300	12	2,93	35,16
2	ГОСТ 34028-2016	ø12 А400 L=2300	17	2,04	34,68
		Сетка С-6	2	11.76	23.52
1	ГОСТ 34028-2016	ø12 А400 L=1100	12	0.98	11.76
		Сетка С-7	2	7.64	15.28
1	ГОС 34028-2016	ø12 А400 L=700	6	0.62	3.72
2	ГОСТ 34028-2016	ø12 А400 L=1100	4	0.98	3.92
		Сетка С-8	2	99,62	199,24кг
1	ГОС 34028-2016	ø12 А400 L=3300	34	2,93	99,62

Спецификация материалов

(продолжение)

Поз.	Обозначение	Наименование	Кол.	Масса ед., кг.	Примеч.
		Арматурный стержень по всем сеткам			
18	ГОСТ 5781-82*	ø6 А-I L=360	680	0.08	54,40
		Материалы:			
		Бетон кл. В15 СЦ W4 м3	15,60		
		Бетон кл. В3,5 СЦ W4 м3	1,15		подбетонка

Согласовано

Взам. инв. N

Подп. и дата

Инв. N подл.

Изм.	Кол	Лист	N Док	Подпись	Дата
Разработал		Маркова			
Проверил		Нышанов А.			
Н.контроль		Оспанова Г.			

15-2024-АС

Разработка ПСД на реконструкцию детской спортивной школы с пристройкой в с. Сагыз Кызылкогинского района

Тепломеханические решения тепловых сетей

Стадия	Лист	Листов
РП	8	

Сетка С-3.С-4.С-5.С-6.С-7. Спецификация элементов.

ТОО "BAITAU ARCHITECTS" Шымкент - 2024 год

Копировал

Формат А3

Дренажный колодец ДК–1.

Чугунный люк и плита перекрытия условно не показаны

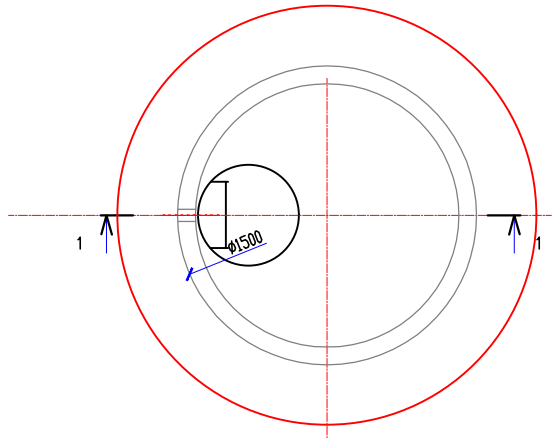

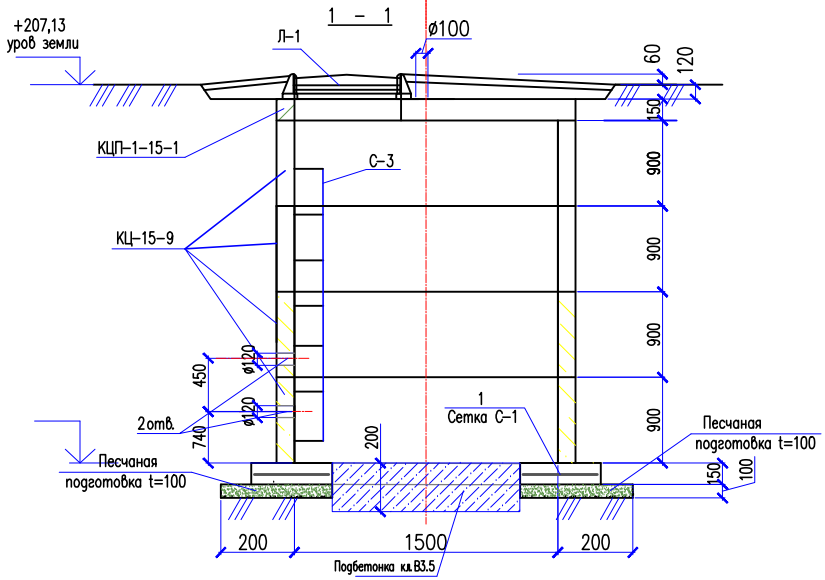

Поз.	Обозначение	Наименование	Кол.	Масса ед., кг.	Примечание
		Дренажный колодец ДК–1	1		
КЦ–15–9	901–09–11.84 а.1	Кольцо стеновое КС–15–9	4	1000	
КЦП-1-15-1	901–09–11.84 а.1	Плита перекрытия КЦП–1–15–1	1	680	
Л–1	ГОСТ 3634–79	Чугунный люк Т	1	98	
С–3	3.900.3 в.7	Стремянка С–1	1	38	
		Сетка С–1	1	2,80	
		Материалы			
		Бетон кл.В15 на днище СЦ W4 м3	0,90		
		Подбетонка кл.В3.5 СЦ W4 м3	0,40		
		Грунтовая подушка м3	11.95		
		Сетка С–1			
1	ГОСТ 5781–91	ø10А–III L=200	20	0.14	2.80

1. Данный лист читать совместно с разделом ТС
2. Сборные ж/бетонные элементы устанавливать на цементно–песчаном растворе М100
3. В основании плиты днища колодца выполнить песчаную подготовку толщиной 100мм.

Согласовано

Взам. инв. N

Подп. и дата

Инв. N подл.

Изм.	Кол	Лист	N Док	Подпись	Дата
Разработал		Маркова			
Проверил		Нышанов А.			
Н.контроль		Оспанова Г.			

15-2024-АС

Разработка ПСД на реконструкцию детской спортивной школы с пристройкой в с. Сагыз Кызылкогинского района

Тепломеханические решения тепловых сетей

Стадия	Лист	Листов
РП	9	

Дренажный колодец ДК–1. Сечение 1–1.

ТОО "BAITAU ARCHITECTS" Шымкент – 2024 год

Копировал

Формат А3