Утвержден
приказом Министра
по инвестициям и развитию
Республики Казахстан
от 24 апреля 2017 года № 234

форма

Акт приемки объекта в эксплуатацию

«_21_» _августа_ 2023 года

Заказчик: **Государственное учреждение «Отдел архитектуры, градостроительства и строительства Федоровского района» БИН 060140005827 Костанайская область, Федоровский район, с.Федоровка, Красноармейская, 53 тел. 8 71442 21024**

фамилия, имя, отчество (при его наличии) ИИН, телефон - для физических лиц, наименование организации

- для юридических лиц, БИН, телефон, почтовый индекс, область, город, район, населенный пункт, наименование улицы, номер дома/здания (стационарного помещения)

на основании:

Декларации о соответствии (прилагается)_ **от «16» августа 2023г ТОО «Life Stroy Invest» лицензия ГСЛ №0004436 22.11.2021г, Карагандинская область, г. Караганда, Проспект Бухар Жырау, 57а, БИН/ИИН 171040017278, директор Аткенов Берик Байкенбаевич.**

дата подписания декларации, наименование подрядной (генподрядной) организации, фамилия, имя, отчество (при его наличии) руководителя, юридический адрес, БИН, телефон

Заключения о качестве строительно-монтажных работ (прилагается)
от «16» августа 2023г_ТОО "Нұрәлем-Құрылыс" эксперт Мендекинов Р.Р.., аттестат № KZ 30VJE00036420 от 29.03.18г По объектам второго и третьего уровней ответственности – в части инженерных сетей

дата подписания заключения, наименование организации, фамилия, имя, отчество (при его наличии) экспертов технического надзора, № и дата получения аттестатов, БИН, телефон

Заключения о соответствии выполненных работ проекту (прилагается)
от «16» августа 2023г ТОО " ПУС-Шымкент" эксперт Ануаров Д.А., приказ №23 от 27.10.2022г

дата подписания заключения, наименование организации, фамилия, имя, отчество (при его наличии) экспертов авторского надзора, № и дата получения аттестатов, БИН, телефон

произведя осмотр готовности предъявленного подрядчиком (генеральным подрядчиком) к приемке в эксплуатацию объекта: **Строительство водовода к объекту "Строительство распределительных сетей и сооружений водоснабжения в селе Ленино Ленинского сельского округа Федоровского района Костанайской области»**

наименование объекта, вид строительства (новое, расширение, реконструкция, техническое перевооружение, модернизация, капитальный ремонт), уровень ответственности, техническая и технологическая сложность объекта

по адресу **село Ленино Федоровского района Костанайской область**

(область, район, населенный пункт, микрорайон, квартал, улица, номер дома (корпуса)

проверив комплектность исполнительной технической документации, в том числе посредством электронного модуля исполнительной технической документации «___» _____20__ года,

дата ознакомления

подтверждает, что:

1. Строительство объекта осуществлено на основании:

1) правоустанавливающего документа на земельный участок **Постановление акимата Федоровского района Костанайской области №217 от 9 сентября 2019 года**

документ, подтверждающий наступление юридических фактов (юридических составов), на основании которых возникают, изменяются или прекращаются права на земельный участок, в том числе договоры, решения судов, правовые акты исполнительных органов, свидетельство о праве на наследство, передаточный акт или разделительный баланс при реорганизации негосударственных юридических лиц, владеющих земельным участком на праве собственности или выкупивших право временного возмездного землепользования (аренды).

либо решения о реконструкции (перепланировке, переоборудовании) помещений (отдельных частей)

существующих зданий от «___» _____20___года №_____

наименование органа, вынесшего решение

2) талона о приеме уведомления о начале строительно-монтажных работ

Государственное учреждение "Управление государственного архитектурно-строительного контроля Костанайской области", KZ17REA00280796 от 16.06.2022г

наименование органа, принявшего уведомление, дата и № принятия талона

3) проекта (проектно-сметной документации) **ТОО "ГеоСтрой-Север" Альбом 1. 31-2019 НВ. Наружные сети водоснабжения.**

наименование проектной организации, номер проекта

утвержденного(й) **ГУ «Отдел архитектуры, градостроительства и строительства Федоровского района» № 556 от 20.11.2020 года**;

дата и номер проекта, наименование организации утвердившей (переутвердившей) проект и дата утверждения

2. Строительно-монтажные работы осуществлены в сроки:

начало работ **июнь 2023 года**;

окончание работ **август 2023 года**;

при продолжительности строительства, месяц:

по норме или по проекту организации строительства, месяц: _**три**___;

фактически, месяц: __**три** _____;

3. Объект (комплекс) имеет следующие основные технико-экономические показатели (мощность, производительность, производственная площадь, протяженность, вместимость, объем, пропускная способность, провозная способность, число рабочих мест и тому подобное, заполняется по всем объектам (кроме жилых домов) в единицах измерения соответственно целевой продукции или основным видам услуг):

Наименование показателей	Ед. изм.	Показатели	Примечание
Водовод **Общая протяженность, в том числе:**	**м**	**23 696,7**	
Труба полиэтиленовая Р Е 100 SDR17 Ø 110х6,6 мм	м	23 696,7	

Выпуск продукции (оказания услуг), предусмотренной проектом в объеме, соответствующем нормам освоения проектных мощностей в начальный период _____;

факт начала выпуска продукции с указанием объема

Жилой дом имеет следующие показатели:

Показатели	Единица измерения	По проекту	Фактически
Общая площадь	метр в квадрате (далее - $м^2$)		
Число этажей	этаж		
Общий строительный объем	метр в кубе (далее - $м^3$)		
В том числе подземной части	$м^3$		
Площадь встроенных, встроенно-пристроенных и пристроенных помещений	$м^2$		

Показатели	По проекту			Фактически		
	число квартир	площадь квартир, $м^2$		число квартир	площадь квартир, $м^2$	
		общая	жилая		общая	жилая
Всего квартир, в том числе: однокомнатных двухкомнатных трехкомнатных четырехкомнатных и более						

4. Технологические и архитектурно-строительные решения по объекту характеризуются следующими данными:

Настоящим проектом предусматривалось обеспечение населения качественной питьевой водой, соответствующей требованиям СП РК 209 «Санитарно-эпидемиологические требования к водоисточникам, местам водозабора для хозяйственно-питьевых целей, хозяйственно-питьевому водоснабжению и местам культурно-бытового водопользования и безопасности водных объектов».

Для водоснабжения села Ленина Федоровского района Костанайской области были смонтированы, согласна проекта, водоводные сети В9 из полиэтиленовых труб SDR17 Ø 110х6,6 мм «питьевая», ГОСТ 18599-2001, протяженностью 23626,7 метров

Для подключения домов потребителей, расположенных на улицах поселка, смонтированы колодцы с установкой компрессионных сиделок с коллекторами на необходимое количество выходов.

Пожарные гидранты на кольцевой сети установлены на расстоянии не более 200м друг от друга, в местах доступных для подъезда пожарных автонасосов. Пожарные гидранты расположены вдоль проездов.

В местах расположения пожарных гидрантов установлены типовые указатели (согласно СТ РК ГОСТ 12.4.26-2002 «Цвета сигнальные, знаки безопасности и разметка сигнальная») местонахождения пожарных водоисточников.

краткие технические характеристики по особенностям его размещения, по основным материалам и конструкциям, инженерному и технологическому оборудованию

5. На объекте установлено предусмотренное проектом оборудование в количестве согласно актам о его приемке после индивидуального испытания и комплексного опробования;

6. Наружные инженерные коммуникации (холодное и горячее водоснабжение, канализация, теплоснабжение, газоснабжение, электроснабжение и связь) обеспечивают нормальную эксплуатацию объекта (здания, сооружения, помещения) и приняты городскими эксплуатационными организациями;
Поставщики услуг по инженерному и коммунальному обеспечению:

7. Сметная стоимость по утвержденному проекту (проектной-сметной документации) всего 364 789,594 тысяч тенге, в том числе:
строительно-монтажных работ 303 057,566 тысяч тенге,
оборудования, инструмента и инвентаря 320,138 тысяч тенге,
прочие работы и затраты 61 411,890 тысяч тенге;

8. Сметная стоимость основных фондов, принимаемых в эксплуатацию 336 507,520 тысяч тенге, в том числе:
стоимость строительно-монтажных работ 287 88,681 тысяч тенге;
стоимость оборудования, инструмента и инвентаря 320,12 тысяч тенге;
стоимость прочих работ и затрат 34585,1 тысяч тенге.

9. Доля местного содержания предусмотрена в проектно-сметной документации 100% и фактически применено 100 % (на объектах, финансируемых за счет государственных инвестиций и средств квазигосударственного сектора);

10. Класс энергоэффективности здания _____;

11. Объект построен в соответствии с утвержденным проектом (проектно-сметной документацией) и требованиями государственных нормативных документов в области архитектуры, градостроительства и строительства.

РЕШИЛ: «Строительство водовода к объекту "Строительство распределительных сетей и сооружений водоснабжения в селе Ленино Ленинского сельского округа Федоровского района Костанайской области»
_____

наименование объекта (комплекса)

принять в эксплуатацию.

Заказчик Руководитель Государственное учреждение «Отдел архитектуры, градостроительства и строительства Федоровского района»

фамилия, имя, отчество (при его наличии),

Бексултанов Жаслан Жуматаевич

подпись руководителя Место печати (при наличии)

Технический надзор:

1) аттестованный (-ые) эксперт (-ы)_____

(фамилия, имя, отчество (при его наличии) эксперта, специализация аттестата, подпись, дата

Место печати (при наличии)

2) аккредитованная организация **ТОО «Нурэлем-Курылыс» эксперт Мендекинов Р.Р.аттестат № KZ 30VJE00036420 от 29,03,18г (По объектам второго и третьего уровней ответственности – в части инженерных сетей)**

(наименование организации) имеющей в своем составе аттестованного (-ых) эксперта (-ов), фамилия, имя, отчество (при его наличии) руководителя, подпись, дата

Место печати (при наличии)

Авторский надзор:

1) разработчик проекта **ТОО "ПУС-Шымкент" эксперт Ануаров Д.А., приказ №23 от 27.10.2022г " _ директор Карабаев А.И.**

(наименование организации, фамилия, имя, отчество (при его наличии), должность), подпись, дата

Место печати (при наличии)

2) организация _____

(наименование организации) имеющей в своем составе аттестованного (-ых) эксперта (-ов), фамилия, имя, отчество (при его наличии) руководителя, подпись, дата

Место печати (при наличии)

3) аттестованный (-ые) эксперт (-ы)_____.

(фамилия, имя, отчество (при его наличии) эксперта, специализация аттестата), подпись, дата

Место печати (при наличии)

Подрядчик (генеральный подрядчик) **Директор ТОО «Life Stroy Invest»**

Аткенов Б.Б.

фамилия, имя, отчество (при его наличии), подпись руководителя

Место печати (при наличии)

	Приложение 13 к акту приемки объекта в эксплуатацию
	форма

Технические характеристики объекта: «Строительство водовода к объекту «Строительство распределительных сетей и сооружений водоснабжения в селе Ленино Ленинского сельского округа Федоровского района Костанайской области»

(сети, водоводы, коллекторы и т.п.)

№ п/п	Наименование	Единицы измерения	Количество, протяженность	Примечание
1	2	3	4	5
Водопровод				
1	**Водоводы (**общая протяженность)	м	**23696,7**	
	1) из стальных труб	м		
	2) из чугунных труб	м		
	3) из асбестоцементных труб	м		
	4) из железобетонных труб	м		
	5) из полиэтиленовых труб, в том числе:	м	**23696,7**	
	1.1 труба полиэтиленовая PE 100 SDR13,6 110,0x8,1мм, питьевая ГОСТ 18599-2001	м	23696,7	
2	**Распределительная сеть (общая протяженность**)	м	**0**	
	1) из стальных труб	м		
	2) из чугунных труб	м		
	3) из асбестоцементных труб	м		
3	**Смотровой колодец всего,** в том числе:	шт	**15**	
	Ø 1,5 м	**шт**	15	
4	**Задвижки всего, в том числе:**	шт	**14**	
4.1	Водовод		14	
	d - 100	шт	5	
	d - 50	шт	9	
5	**Вентили**	шт	0	
6	**Пожарный гидрант**	шт	**0**	
7	**Вантуз**	шт	**2**	

Установка водовыпуска в водопроводном колодце	**Установка вантуза на трубопроводе**

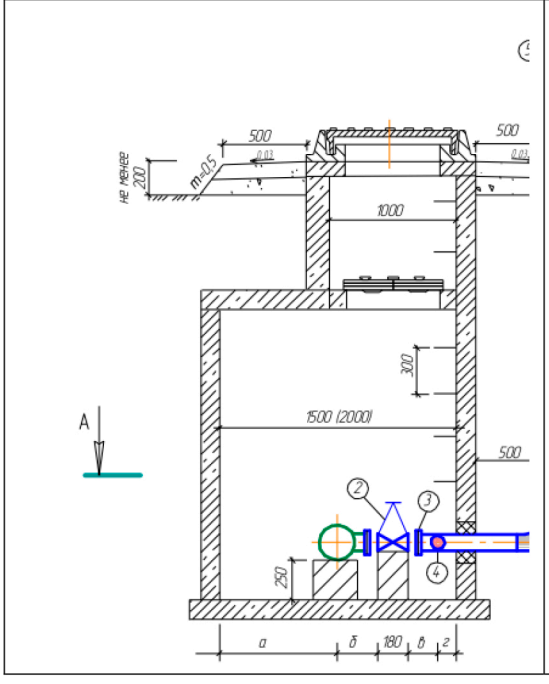

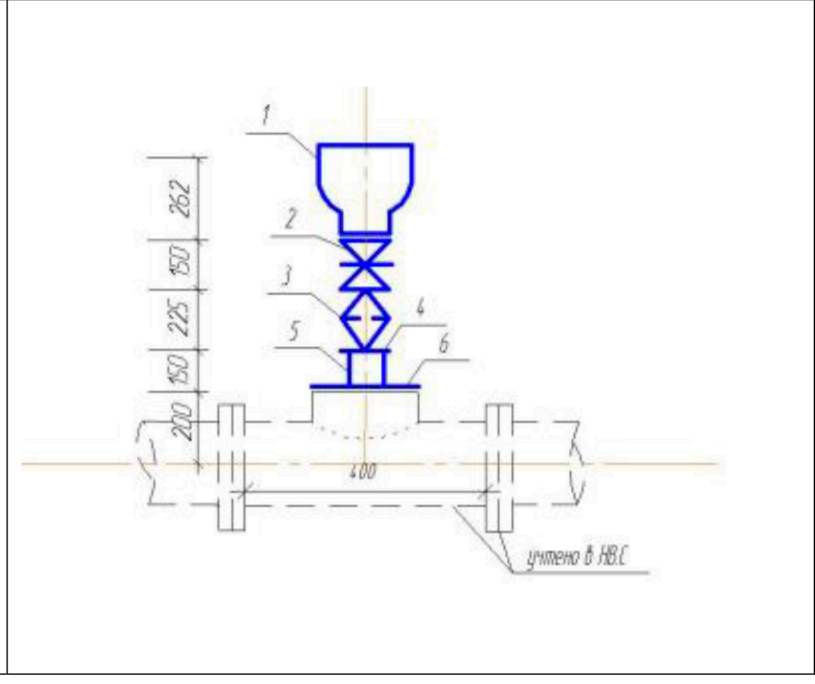

Спецификация водопроводных колодцев:

№	Наименование	материалы	Диаметр(мм) размеры	Количество шт		Примечание
				Водовод	Распредлительная сеть	
1	колодец	Из сборного ж/б	2000	0	0	
4	колодец	Из сборного ж/б В-15	1500	15	0	
5	колодец	Из сборного ж/б В-15	1000	0	0	
				15	0	
				15		

Схема привязки колодца к постоянным точкам-ориентирам (согласно приложению 13)

Прилагается исполнительные схемы:

1. Исполнительная схема Водовода

Заказчик Руководитель ГУ «Отдел архитектуры, градостроительства и строительства Федоровского района» Бексултанов Жаслан Жуматаевич.

фамилия, имя, отчество (при наличии), подпись руководителя М.П.

Авторский надзор эксперт ТОО "ПУС-Шымкент" Ануаров Д.А.

фамилия, имя, отчество (при наличии), подпись эксперта М.П