Генпроектировщик: Товарищество с ограниченной ответственностью "АСП Абу-Нұр"
Гослицензия 17-ГСЛ N17002315 от 09.02.2017г. Категория II.

Заказ: 07-2023
Заказчик: КГУ КГУ "Средняя общеобразовательная школа №9 имени Ч.Валиханова"

РАБОЧИЙ ПРОЕКТ

«Капитальный ремонт здания КГУ "Средняя общеобразовательная школа №9 имени Ч.Валиханова" отдела образования Атырауской области»

Альбом II.

АС - Архитектурно-строительные решения.

г. Шымкент 2023 г.

Генпроектировщик: Товарищество с ограниченной ответственностью "АСП Абу-Нұр"
Гослицензия 17-ГСЛ N17002315 от 09.02.2017г. Категория II.

Заказ: 07-2023
Заказчик: КГУ КГУ "Средняя общеобразовательная школа №9 имени Ч.Валиханова"

РАБОЧИЙ ПРОЕКТ

«Капитальный ремонт здания КГУ "Средняя общеобразовательная школа №9 имени Ч.Валиханова" отдела образования Атырауской области»

Альбом II.

АС - Архитектурно-строительные решения.

Директор ТОО "АСП Абу-Нұр" А. Камбеков

Главный инженер проекта А. Нышанов

г. Шымкент 2023 г.

Состав проекта

Объект: «Капитальный ремонт здания КГУ "Средняя общеобразовательная школа №9 имени Ч.Валиханова" отдела образование города Атырау Управления образования Атырауской области»

Заказ: №07-2021
Генпроектировщик: ТОО "АСП Абу-Нұр".
Заказчик: КГУ "Средняя общеобразовательная школа №9 имени Ч.Валиханова"

Номер тома	Обозначение	Наименование	Приме-чание
	Альбом I.	Генеральный план.	
	Альбом II.	Архитектурно-строительная часть.	
	Альбом III.	Отопление и вентиляция.	
	Альбом IV.	Электротехническая часть.	
	Альбом V.	Пожарная сигнализация.	
	Альбом VI.	Видеонаблюдение	
	Альбом VII.	Водоснабжения и канализация.	
	Альбом VIII.	Тепловые сети	
	Альбом IX.	Наружное электроосвещение.	
	Том I. Книга I.	Общая пояснительная записка.	
	Том II. Книга I.	Сметная документация.	

Согласовано:
в части ВК Мурсаитова Г.
в части ОВ Камбеков Н
в части ЭО Мальцев Н.

Взам. инв. N
Подпись и дата
Инв. N подл.

Изм.	Кол.уч.	Лист	Nдок.	Подп.	Дата
ГИП		Нышанов А.			
Проверил		Нышанов А.			
Исполнил		Беркинбай Г.			
Н.контр.		Оспанова Г.			

07-2023-ПЗ

«Капитальный ремонт здания КГУ «Средняя общеобразовательная школа №9 имени Ч. Валиханова» по адресу: г.Атырау, Ш.Уалиханов, 89А, Атырауской области»

Стадия	Лист	Листов
Р	1	1

ТОО "АСП Абу-Нұр"
г.Шымкент-2023г.

Ведомость рабочих чертежей основного комплекта АС.

Лист	Наименование	Примичание
ВЧ-1	Ведомость чертежей	
ВЧ-2	Ведомость чертежей	
ПЗ-1	Общие данные (начало)	
ПЗ-2	Общие данные (продолжение)	
ПЗ-3	Общие данные (продолжение)	
ПЗ-4	Общие данные (продолжение)	
ПЗ-5	Общие данные (окончание)	
АС-1	Фасад 1-23. (Обмерочный чертеж)	
АС-2	Фасад У-А. (Обмерочный чертеж)	
АС-3	Фасад 23-1. (Обмерочный чертеж)	
АС-4	Фасад А-У. (Обмерочный чертеж)	
АС-5	План на отм. +0,000. (Обмерочный чертеж)	
АС-6	Экспликация помещений на отм. +0,000 (Обмерочный чертеж)	
АС-7	План на отм. +3,300. (Обмерочный чертеж)	
АС-8	Экспликация помещений на отм. +3,300 (Обмерочный чертеж)	
АС-9	План на отм. +3,300. (Обмерочный чертеж)	
АС-10	Экспликация помещений на отм. +6,600 (Обмерочный чертеж)	
АС-11	Разрез 1-1. (Обмерочный чертеж)	
АС-12	Разрез 2-2. (Обмерочный чертеж)	
АС-13	План кровли. (Обмерочный чертеж)	
АС-14	Фасад "1"-"23". (Демонтажная работа)	
АС-15	Фасад "У"-"А". (Демонтажная работа)	
АС-16	Фасад "23"-"1". (Демонтажная работа)	
АС-17	Фасад "А"-"У". (Демонтажная работа)	
АС-18	План на отм. +0,000. (Демонтажная работа)	
АС-19	Экспликация помещений на отм. +0,000. (Демонтажная работа)	
АС-20	План на отм. +3,300. (Демонтажная работа)	
АС-21	Экспликация помещений на отм. +3,300. (Демонтажная работа)	
АС-22	План на отм. +6,600. (Демонтажная работа)	
АС-23	Экспликация помещений на отм. +6,600. (Демонтажная работа)	
АС-24	Разрез 1-1. (Демонтажная работа)	
АС-25	Разрез 2-2. (Демонтажная работа)	
АС-26	Ведомость демонтажных работ дверных проемов.	
АС-27	Ведомость демонтажных работ оконных проемов.	
АС-28	Экспликация полов I по III - этажи. (Демонтажные работы)	
АС-29	Ведомость демонтажных работ I-го этажа. (Демонтажные работы)	
АС-30	Ведомость демонтажных работ II-го этажа. (Демонтажные работы)	
АС-31	Ведомость демонтажных работ III-го этажа. (Демонтажные работы)	
АС-32	План кровли. (Демонтажные работы)	
АС-33	Фасад "1"-"23". (Ремонтные работы)	
АС-34	Фасад "У"-"А". (Ремонтные работы)	
АС-35	Фасад "23"-"1". (Ремонтные работы)	
АС-36	Фасад "А"-"У". (Ремонтные работы)	
АС-37	Системы вентилируемых фасадов. (Ремонтные работы)	
АС-38	Системы вентилируемых фасадов. (Ремонтные работы)	
АС-39	Системы вентилируемых фасадов. (Ремонтные работы)	
АС-40	План на отм. +0,000. (Ремонтные работы)	
АС-41	Экспликация помещений на отм. +0,000. (Ремонтные работы)	
АС-42	План на отм. +3,300. (Ремонтные работы)	
АС-43	Экспликация помещений на отм. +3,300. (Ремонтные работы)	
АС-44	План на отм. +6,600. (Ремонтные работы)	
АС-45	Экспликация помещений на отм. +6,600. (Ремонтные работы)	
АС-46	Разрез 1-1. (Ремонтные работы)	
АС-47	Разрез 2-2. (Ремонтные работы)	
АС-48	Спецификация элементов заполнения дверных проемов. (Ремонтные работы)	
АС-49	Спецификация элементов заполнения оконных проемов. (Ремонтные работы)	
АС-50	Схемы выполнения оконных блоков. (Ремонтные работы)	
АС-51	Ведомость отделки помещений I-го этажа. (Ремонтные работы)	
АС-52	Ведомость отделки помещений II-го этажа. (Ремонтные работы)	
АС-53	Ведомость отделки помещений III-го этажа. (Ремонтные работы)	
АС-54	Экспликация полов.(ремонтные работы) (I-II-этаж).	

Согласовано:
в части ВК Мурсаитова Г.
в части ОВ Камбеков Н
в части ЭО Мальцев Н.

Взам. инв. N
Подпись и дата
Инв. N подл.

Изм.	Кол.	Лист	№док.	Подпись	Дата
ГИП		Нышанов А.			
Проверил		Нышанов А.			
Исполнил		Куанышбай К.			
Н.контр.		Оспанова Г.			

№07-2023-АС Альбом 2 ВЧ

«Капитальный ремонт здания КГУ «Средняя общеобразовательная школа №9 имени Ч. Валиханова» по адресу: г.Атырау, Ш.Уалиханов, 89А, Атырауской области»

Здание школы.

Стадия	Лист	Листов
РП	1	

Ведомость рабочих чертежей основного комплекта АС

ТОО "АСП Абу-Нұр" г.Шымкент-2023г.

Ведомость рабочих чертежей основного комплекта АС.

Лист	Наименование	Примичание
АС-55	Экспликация полов. (ремонтные работы) (III-этаж).	
АС-56	не пользуется	
АС-57	не пользуется	
АС-58	не пользуется	
АС-59	не пользуется	
АС-60	Ограждение ОГ-1. Узел А,Б. (Ремонтные работы)	
АС-61	Деталь закладки существующего дверного проема в стене толщиной 380мм размерами 2100(h)x900 (1шт.)	
АС-62	Деталь закладки существующего дверного проема в стене толщиной 120 мм размерами 2100(h)x800 (1шт.)	
АС-63	Крыльцо КР-2. Сечение 1-1. Узел А, Б.	
АС-64	План кровли. (Ремонтные работы).	
АС-65	План чердака. (Ремонтные работы).	
АС-66	Спецификация конструктивных элементов. (Ремонтные работы).	
АС-67	Сечение 1-1, 2-2. Анкер А-1. Спецификация материалов. (Ремонтные работы).	
АС-68	План стропил. (Ремонтные работы).	
АС-69	Разрез 1-1. После ремонтных работ.	
АС-70	Разрез 2-2, 3-3. После ремонтных работ.	
АС-71	Разрез 4-4, 5-5. После ремонтных работ.	
АС-72	Разрез 6-6. После ремонтных работ.	
АС-73	Разрез 7-7, 8-8. После ремонтных работ.	
АС-74	Разрез 9-9. После ремонтных работ.	
АС-75	Разрез 10-10, 11-11. После ремонтных работ.	
АС-76	Разрез 12-12. После ремонтных работ.	
АС-77	Разрез 13-13. После ремонтных работ.	
АС-78	Узел 1, 2, 3, А. Сечение а-а. Водосточный стояк. Спецификация. (Ремонтные работы)	
АС-79	Слуховое окно. (Ремонтные работы)	
АС-79/1	Слуховое окно СО-1. Блок слухового окна ОБС-1. После ремонтных работ.	
АС-80	Спецификация к схеме расположения элементов кровли.	
АС-81	Крыльцо КР-3. Сечение 1-1. Узел А, Б.	
АС-82	Крыльцо КР-4. Сечение 1-1. Узел А, Б.	
АС-83	Козырек Кр-1. (8-штук). (Ремонтные работы).	
АС-84	Ограждение радиаторов. (Ремонтные работы).	
АС-85	Санузел для маломобильных групп населения. (Ремонтные работы).	
АС-86	Схема расположение вентиляционных отверстий на отм. +0,000	

Ведомость рабочих чертежей основного комплекта АС.

Лист	Наименование	Примичание
АС-87	Схема расположение вентиляционных отверстий на отм. +3,300	
АС-88	Схема расположение вентиляционных отверстий на отм. +6,600	

Согласовано:

в части ВК	Мурсаитова Г.	
в части ОВ	Камбеков Н	
в части ЭО	Мальцев Н.	

Взам. инв. N

Подпись и дата

Инв. N подл.

Изм.	Кол.	Лист	№док.	Подпись	Дата
ГИП		Нышанов А.			
Проверил		Нышанов А.			
Исполнил		Куанышбай К.			
Н.контр.		Оспанова Г.			

№07-2023-АС Альбом 2 ВЧ

«Капитальный ремонт здания КГУ «Средняя общеобразовательная школа №9 имени Ч. Валиханова» по адресу: г.Атырау, Ш.Уалиханов, 89А, Атырауской области»

Здание школы.

Стадия	Лист	Листов
РП	2	

Ведомость рабочих чертежей основного комплекта АС

ТОО "АСП Абу-Нұр" г.Шымкент-2023г.

Ведомость основных комплектов рабочих чертежей

Обозн.		Примечание
АС	Архитектурно-строительная часть	
ВК	Водопровод и канализация	
ОВ	Отопление и вентиляция	
ЭО	Электротехническая часть	
ПС	Пожарная сигнализация	

Технико-экономических показателей

N п/п	Наименование показателя	Ед. изм	Значение	Примечание
1	2	3	4	5
	Мощность, вместимость, пропусная способность.	в соотв. единицах	1170	
	Общая площадь земельного участка.	га	1,2690	
	Общая площадь здания.	кв. м	5493,10	
	Полезная площадь здания.	кв. м	5317,72	
	Расчетная площадь здания.	кв. м	3963,60	
	Площадь застройки.	кв. м	2985,5	
	Строительный объем.	куб. м	32318	

Общие данные

Рабочий проект «Капитальный ремонт здания КГУ "Средняя общеобразовательная школа №9 имени Ч.Валиханова" отдела образование города Атырау Управления образования Атырауской области»

разработан на основании:

- задания на проектирование, утвержденные заказчиком КГУ "Средняя общеобразовательная школа №9 имени Ч.Валиханова" от 20.02.2023 года;
- договора заключенного с заказчиком за №17 от 20.02.2023 года;
- акт обследования технического состояния здания КГУ "Средняя общеобразовательная школа №9 имени Ч.Валиханова" отдела образование города Атырау Управления образования Атырауской области от 20.02.2023 года;
- дефектный акт здания КГУ "Средняя общеобразовательная школа №9 имени Ч.Валиханова", утвержденные заказчиком КГУ "Средняя общеобразовательная школа №9 имени Ч.Валиханова" отдела образование города Атырау Управления образования Атырауской области» от 20.02.2023 года;
- техническое обследование несущих конструкций здания КГУ "Средняя общеобразовательная школа №9 имени Ч.Валиханова" отдела образование города Атырау Управления образования Атырауской области» выполненное ТОО «SAAD expert» № 14 от 14.08.2024 г. Аттестат эксперта, осуществляющего экспертные работы и инжиниринговые услуги в сфере архитектурной и строительной деятельности № KZ73VJE00050972 от 21.11.2019 года на имя Яудин Серика Кабыловича;

Вид строительства - капитальный ремонт;

Источник финансирования - бюджетные средства.

Цели и назначение объекта, необходимость и целесообразность его строительства:

Создание для учащихся школа КГУ "Средняя общеобразовательная школа №9 имени Ч.Валиханова" обучения, соответствующих стандартам образования РК.

Характеристика площадки строительства объекта и природно-климатическая условия:

Природно-климатические условия района строительства.

Климатическая характеристика и основные климатические параметры, характерные для района, где расположен обследуемый объект, приводятся по данным многолетних наблюдений метеостанции, с учетом требований СП РК 2.04-01-2017 «Строительная климатология», характеризуется следующими параметрами:

Природно-климатические условия района строительства.

Проект разработан для строительства в IV-Г климатическом подрайоне с природно-климатическими характеристиками:

Температура наружного воздуха С:

наиболее холодной пятидневки - 24,9°С;

-Нормативное значение ветрового давления - 0,77 кПа, ветровой район IV;

-Нормативное значение веса снегового покрова - 0,80 кПа, снеговой район I;

-Преобладающее направление ветра - восточное;

Ведомость ссылочных и прилагаемых документов

Обозначение	Наименование	Примечание
СП РК 1.04-102-2012	«Правила оценки физического износа зданий и сооружений»	
СН РК 2.04-03-2011	«Тепловая защита зданий»	
СП РК 5.01-102-2013	«Основания зданий и сооружений»	
СП РК 2.02-101-2014	«Пожарная безопастность зданий и сооружений»	
СП РК 1.03.106-2012	«Охрана труда и техники безопасности в строительстве»	
СП РК 3.02-136-2012	«Полы»	

Рабочий проект «Капитальный ремонт здания КГУ "Средняя общеобразовательная школа №9 имени Ч.Валиханова" отдела образование города Атырау Управления образования Атырауской области» разработан в соответствии с действующими на территории Республики Казахстан нормами и правилами и предусматривает мероприятия, обеспечивающие взрыво-пожаро-безопасность исключающие вредные воздействия на окружающую среду и воздушный бассейн, а также предупреждающие чрезвычайные ситуации природного и техногенного характера.

Гл. инженер проекта Нышанов А.

Согласовано:

в части ВК	Мурсаитова Г.	
в части ОВ	Камбеков Н	
в части ЭО	Мальцев Н.	

Взам. инв. N

Подпись и дата

Инв. N подл.

Изм.	Кол.	Лист	№док.	Подпись	Дата
ГИП		Нышанов А.			
Проверил		Нышанов А.			
Исполнил		Куанышбай К.			
Н.контр.		Оспанова Г.			

№07-2023-АС Альбом 2 ПЗ

«Капитальный ремонт здания КГУ «Средняя общеобразовательная школа №9 имени Ч. Валиханова» по адресу: г.Атырау, Ш.Уалиханов, 89А, Атырауской области»

Здание школы.	Стадия	Лист	Листов
	РП	1	6
Общие данные (начало)	ТОО "АСП Абу-Нұр" г.Шымкент-2023г.		

Инженерно-геологические условия.

Геологическое строение исследованной территории, по данным выполненной инженерно-геологической разведки, сложное. Инженерно-геологический разрез на глубину до 8,0м от дневной поверхности представлен двумя стратиграфо-генетическими комплексами нелитифицированных и литифицированных отложениий, описание которых приводится ниже, сверху вниз.

Первый комплекс. Нелитифицированные отложения голоценового (новокаспийского) возраста морского генезиса mQ_4nk. Представлен суглинком, от легкой до тежелой, песчанистый (ИГЭ-1)

Суглинок, от легкой до тяжелой, песчанистый (ИГЭ-1) коричневого, темнокоричневого цвета, от твердой до тугопластичной консистенции, известковой, среднезагипсованный, с обилием целых и битых раковин Cardium edule. Грунт средней степени засоления, содержит незначительное количество органических веществ. Обладает набухающимим свойствами слабой степени. Мощность - 4,7-5,0 м.

Второй комплекс. Нелитифицированные отложения хвалынского (верхнеплейстоценного) возраста морского генеза - mQ^3hv:

Супесь песчанистая (ИГЭ-2) коричневого цвета, пластичной консистенции, слабозагипсованная. Грунт слабой степени засоления, содержит незначительное количество органических веществ и карбоната. Мощность слоя - 2,0-2,3м.

СЕЙСМИЧНОСТЬ ТЕРРИТОРИИ

Согласно СП РК 2.03-30-2017 сейсмическая опасность зоны строительства - согласно Приложению Б и карту сейсмического зонирования ОСЗ-2_{475} - 5 баллов и ОСЗ-2_{2475} - 6 баллов.

В пределах участка в инженерно-геологическом разрезе принимают участие грунты II и III категории по сейсмическим свойствам, с преобладающей III категорией.

Расчетное значение сейсмичности территории следует принимать равным 6 баллов, категорию грунтов по сейсмическим свойствам - III.

ФИЗИКО-МЕХАНИЧЕСКИЕ И ХИМИЧЕСКИЕ СВОЙСТВА ГРУНТОВ

Геолого-литологический разрез проектируемой площадки представлен на глубину до 8.0 м. Для получения более информативных данных и проведения более объективной статистической обработки этих данных, были использованы результаты буровых и лабораторных работ по всей площади изысканий. Результаты буровых и лабораторных работ, а также статистическая обработка полученных данных на исследуемой территории позволили выделить восемь инженерно-геологических элементов (ИГЭ). Ниже приводится детальная характеристика каждого ИГЭ. Группа грунта по разработке определена в соответствии со СН РК 8.02.05-2002 Сборник 1.

Выделенные элементы охарактеризованы как:

ИГЭ-1 - Суглинок от легкой до тяжелой, песчанистый, от твердой до тугопластичной;

ИГЭ-2 - Супесь песчанистая, пластичная.

Почвенно-растительный слой (ПРС) вскрыт всеми пробуренными скважинами. Мощность его составляет не более 0,20 м. В связи с тем, что при застройке площадки ПРС будет сниматься и из-за малой мощности слоя физико-механические характеристики ПРС не приводятся и в колонках не показываются.

Класс здания - II.

-Степень долговечности - II.

-Степень огнестойкости - II.

-Класс функциональной пожарной опасности помещений - Ф 4.1,

-Категория здания по взрывопожарной пожарной опасности - не категорируется.

-Класс конструктивный пожарной опасности здания - С1.

Обследование существующего здания.

Обследование существующего здания было произведено в марте группой специалистов ТОО "АСП Абу-Нұр" в соответствии с указаниями:

-СН РК 5.01-02-2013 «Основания зданий и сооружений».

-СН РК 5.03-07-2013 «Несущие и ограждающие конструкции».

-СП РК 5.01-102-2013 «Основания зданий и сооружений».

-СП РК 5.03-107-2013 «Несущие и ограждающие конструкции».

-НТП РК 01-01-3.1 (4.1)-2017 «Нагрузки и воздействия на здания».

-СН РК 3.02-37-2013 «Крыши и кровли».

-СП РК 3.02-136-2012 «Полы».

-СН РК 2.04-01-2009 «Нормы теплотехнического проектирования гражданских и промышленных зданий (сооружений) с учетом энергосбережения»;

-СН РК 2.04-21-2004 «Энергопотребление и тепловая защита гражданских зданий»;

-СН РК 1.04-04-2002 «Обследование и оценка тех. состояния зданий и сооружений»,

-СН РК 1.04-01-2002 «Инструкция о составе, порядке разработки, согласования и утверждения ПСД на капремонт»,

-СН РК 1.04-26-2011 «Реконструкция, капитальный и текущий ремонт жилых и общественных зданий».

-Санитарные правила «Санитарно-эпидемиологические требования к условиям труда и бытового обслуживания при строительстве, реконструкции, ремонте и вводе, эксплуатации объектов строительства» № 177 от 28.02.2015г.

-Санитарных правил «Санитарно-эпидемиологические требования по установлению санитарно-защитной зоны производственных объектов» от 16 июня 2021 г. № ҚР ДСМ - 49.

Ситуационная схема.

Согласовано:		
в части ВК	Мурсаитова Г.	
в части ОВ	Камбеков Н	
в части ЭО	Мальцев Н.	

Взам. инв. N

Подпись и дата

Инв. N подл.

Изм.	Кол.	Лист	№док.	Подпись	Дата
ГИП		Нышанов А.			
Проверил		Нышанов А.			
Исполнил		Куанышбай К.			
Н.контр.		Оспанова Г.			

№07-2023-АС Альбом 2 ПЗ

«Капитальный ремонт здания КГУ «Средняя общеобразовательная школа №9 имени Ч. Валиханова» по адресу: г.Атырау, Ш.Уалиханов, 89А, Атырауской области»

Здание школы.

Стадия	Лист	Листов
РП	2	

Общие данные (продолжение)

ТОО "АСП Абу-Нұр" г.Шымкент-2023г.

На территории КГУ «Средняя общеобразовательная №9 имени Ч.Валиханова» отдела образования города Атырау Управления образования Атырауской области имеются следующие здания и сооружения:

Здание школы.

Объемно - планировочные и конструктивные решения существующих зданий:

Здание школы - трехэтажное П-образной сложной формы в плане, с размерами в осях 30,50х65,30м.

Высота этажей от пола до потолка помещений в здания - 3,0 м.

Высота спортзала и актового зала - 4,9 м.

Год постройки - 1960 год

Абсолютная отметка 0,000 согласно раздела ГП - (-22,10).

Технико-экономические показатели.

Площадь застройки - 2985,5 м2;

Объем здания - 32318,0 м3;

Общая площадь - 5493,10 м2;

Основные конструкции и конструктивные элементы здания:

Здания школы.

Фундаменты - под наружные и внутренние несущие стены крупноблочные ленточные из бетонных блоков ФБС.

Отмостка - по периметру здания бетонная, монолитная.

Наружные продольные стены и торцевые стены толщиной 640 мм.

Внутренняя продольная несущая стена также кирпичная толщиной 510 мм.

Перегородки из vкирпича толщиной 120 мм.

Покрытие и перекрытие - сборные железобетонные многопустотные плиты.

Внутренняя отделка стен и потолков в обследуемых помещениях:

стены-цементно-песчаная штукатурка с окраской на водной основе, окраска

масляная, эмалевая. В санузлах отделка стен из керамической облицовки.

Кровля - Несущие элементы крыши - наклонные строительные ноги, выполнены из брусьев 50х140 (h) мм. с шагом 95-100 см, которые опираются мауэрлат (брус 150х100 (h) мм.). Опорные стойки - расколы выполнены из бруса сечением 135х50мм и соединены с верхними прогонами и нижним лежнем распорками гвоздями длиной 200 мм. через деревянные прокладки. Раскосы выполнены из бруса 50х150 (h).

Кровля выполнена из асбестоцементных волнистых листов по деревянной обрешетке (брус 50х50мм) с шагом в среднем 500-600 мм. Водосток не

организованный. Ограждение на кровле отсутствует.

Полы - дощатые, дощатые, цементно-песчаные и бетонные с мраморной (гранитной) крошкой. Бетонные полы в санузлах покрыты напольными керамическими плитками.

Оконные блоки - полимерные однокамерные. Окна одностворчатые. Внутренние откосы оштукатурены и окрашены. Подоконники ПВХ. Отливы из стальных листов.

Дверные блоки - двери деревянные филенчатые. В туалетных кабинках двери полимерные. Наружные двери парадного входа деревянные, также имеются служебные и эвакуационные деревянные и стальные двери.

Лестницы - сборные железобетонные.

Внутренняя отделка - известковая, масляная покраска, облицовка глазурованной плиткой.

Наружная отделка - облицовка силикатным кирпичами.

В процессе обследования технического состояния существующих зданий выявлены следующие дефекты:

Здание школы.

1) в полах из керамической плитки имеются трещины в плитах, отколотые плиты, плиты отсутствуют;

2) в полах из мозаичного бетона имеются трещины;

3) материалы линолеумного пола истерты, пробиты, порваны местами имеются осадки основания;

4) в деревянных полах местами прогнили, доски просели, имеются дыры и щели;

5) на стенах и перегородках наблюдается следы протечек, ржавые пятна, отслоение, вздутие и отпадение окрасочного слоя со шпаклевкой отслоение известковой, масляной краски;

6) дверные блоки и имеют перекосы, неплотно закрываются, сопряжения нарушены, имеются наслоения красок, подоконники доски имеет продольные трещины и наслоения красок;

7) оконные блоки местами разрушились, переплеты расшатаны, створки не открываются, все сопряжения нарушены;

8) в наружных стенах наблюдается оскалы и выветривание кладок, а так же имеется частичные разрушения облицовка карниза и парапета;

9) штукатурка цоколя имеет местами отслоения, имеются отколы штукатурки;

10) в покрытиях кровли из профилированных листов протекает во многих местах, наблюдаются трещины, а конструкции из дерева имеют прогибы и трещины.

Инженерное обеспечение, сети и системы

Электроснабжение

1) в системе электропроводки и электроприборов проводки, щитки приборов, находится в неисправном состоянии, отсутствует части приборов, провода оголены, имеются следы ремонтов.

Водоснабжение и канализация

1) в трубопроводах ВК - неисправны системы, повсеместно повреждены приборы, имеются следы ремонтов (хомуты, замена и заделка отдельных участков);

2) санитарно-технические приборы неисправность системы, повсеместное повреждение приборов, следы ремонтов (хомуты и др.).

Согласовано:
в части ВК Мурсаитова Г.
в части ОВ Камбеков Н
в части ЭО Мальцев Н.

Взам. инв. N
Подпись и дата
Инв. N подл.

Изм.	Кол.	Лист	№док.	Подпись	Дата	№07-2022-АС Альбом 2 ПЗ		
						«Капитальный ремонт здания КГУ «Средняя общеобразовательная школа №9 имени Ч. Валиханова» по адресу: г.Атырау, Ш.Уалиханов, 89А, Атырауской области»		
ГИП		Нышанов А.				Здание школы.	Стадия	Лист	Листов
Проверил		Нышанов А.					РП	3	
Исполнил		Куанышбай К.				Общие данные (продолжение)	ТОО "АСП Абу-Нұр" г.Шымкент-2022г.		
Н.контр.		Оспанова Г.							

Отопление и вентиляция

1) в системе отопления повреждены трубопроводы, поражены ржавчиной имеются следы ремонта отдельных мест;

2) в системе вентиляции выход из строя вентиляторов, воздушных клапанов, дефлекторов и другого оборудования в помещений столовой, актового зала,спортивного зала, а так же засорение вентиляционных шахт.

Благоустройство территории

1) территория не благоустроен имеет не приглядный вид, ограждения территории не соответствует по нормам общеобразовательных учреждений;

2) отсутствуют малые архитектурные формы;

Описание принятых проектных решений

Проведенные обмерочно - обследовательские работы в здания позволили сделать следующие выводы и рекомендации:

По объемно-планировочному и конструктивному решению здания может в дальнейшем эксплуатироваться после капитального ремонта.

По выданным заданием заказчика в капитальном ремонте выполняются следующие виды работы:

Здание школы.

1) замену покрытии керамических плиток на керамогранитные плиты;

2) замену покрытии из мозаичных бетонных полов на керамогранитные плиты;

3) замену покрытии линолеумного пола на линолеум теплоизолирующей подоснове;

4) замену покрытии деревянных полов на дощатые;

5) ремонт штукатурки с поверхностей внутренних стен с последующей шпаклевкой «Алинекс» и водоэмульсионной покраской за 2 раза;

6) замену внутренних деревянных дверей по ГОСТу, наружных дверей выполнить из металлических блоков с утеплением по ГОСТу;

7) замену деревянных оконных блоков по ГОСТу выполнить из ПВХ блоков по ГОСТу, витражные блоки из ПВХ заменить на блоки из алюминиевых сплавов;

8) в наружных стенах устройство вентилируемого фасада из сайдинга с утеплителем из минераловатных плит;

9) цоколь - устройство вентилируемого фасада из сайдинга.

10) замена металлический кровли с деревянными конструкциями на кровлю из металлочерепицы с деревянными конструкциями.

11) замена ограждение внутренних лестниц.

12) замена покрытые крыльцо Кр-1.

13) замен крыльцо устройство Кр-2, Кр-3, Кр-4.

Инженерное обеспечение, сети и системы

Электроснабжение

1) замена электропроводки и электроприборов;

2) замена противопожарной сигнализации.

Водоснабжение и канализация

1) замена системы водоснабжения и канализации.

2) замена санитарно-технических приборов.

Отопление и вентиляция

1) замена системы отопления;

2) замена отопительных приборов;

3) замена системы вентиляции в столовой, актового зала, спортивного зала, а так же прочистка существующих вентиляционных шахт в стенах.

Благоустройство территорий

1) устройство асфальтового покрытия по существующему основанию;

2) предусмотреть тротуарную плитку;

3) устройство бордюрных камней;

4) замена существующих ограждение и ворот по УСН РК 8.02-03-2022;

5) предусмотреть малых архитектурных форм по УСН РК 8.02-03-2022;

6) установка урн, скамеек, мусоросборника, навеса над мусоросборником, детских спортивных, игровых комплексов по УСН РК 8.02-03-2022;

7) предусмотреть беседку по УСН РК 8.02-03-2022;

Расчет продолжительности строительства.

Продолжительность строительства объекта «Капитальный ремонт здания и устройство ограждения территории КГУ «Средняя общеобразовательная №9 имени Ч.Валиханова» отдела образования города Атырау Управления образования Атырауской области» сметной стоимостью СМР 1 223 085,876 тыс. тенге в ценах 2023 года, определена в соответствии с СП РК 1.03-101-2013, п. 4.17 общие положения и приложение В.4. Расчетным методом определения продолжительности строительства, объектов не имеющих прямых норм, от объема СМР. Объем СМР определен согласно СН РК 1.03-01-2016, п. 5.8.

Для расчета принята зависимость функций Тн = А1хСА2 и параметры в соответствии с таблицей В.4, применительно по пункту 6 «строительство и промышленность строительных конструкций и деталей:

А1 = 1.5766; А2 = 0,3435; интервал мин = 38,1, макс = 1333,6 млн.тенге.

Стоимость СМР в базовых ценах 2023 года составит 84,119/ (2525/775) = 25,82 млн. тенге.

Расчет Тн = А1хСА2 = 1,5766*25,820,3435 = 3,05 месяцев.

Согласно, п. 5.3, проектом предусматривается выполнение ремонтных работ в 2 смены. Соответственно продолжительность строительства составит 2,3*0,9 = 2,1

Т =3,2 * 0,9 = 2,88 месяца ≈3 месяца

Общая продолжительность строительства объекта принята 3,0 месяца.

Мероприятия по обеспечению жизнедеятельности инвалидов и иных маломобильных групп населения.

Мероприятия по обеспечению жизнедеятельности инвалидов и иных маломобильных групп населения выполнены согласно СП РК 3.06-101-2012.

У главного входа в здание выполнен пандус.

На проектируемом участке обеспечена непрерывность пешеходных путей, которая

Согласовано:
в части ВК Мурсаитова Г.
в части ОВ Камбеков Н.
в части ЭО Мальцев Н.

Взам. инв. N
Подпись и дата
Инв. N подл.

						№07-2022-АС Альбом 2 ПЗ		
						«Капитальный ремонт здания КГУ «Средняя общеобразовательная школа №9 имени Ч. Валиханова» по адресу: г.Атырау, Ш.Уалиханов, 89А, Атырауской области»		
Изм.	Кол.	Лист	№док.	Подпись	Дата			
ГИП		Нышанов А.				Здание школы.	Стадия	Лист	Листов
Проверил		Нышанов А.					РП	4	
Исполнил		Куанышбай К.				Общие данные (продолжение)	ТОО "АСП Абу-Нұр" г.Шымкент-2022г.		
Н.контр.		Оспанова Г.							

обеспечена круговой тротуарной дорожкой, пешеходными пандусами, находящимися на переходе с проезжей части на тротуары. Отсутствуют выступающие травмоопасные элементы. Съезды с тротуаров не выступают на проезжую часть.

Элементы озеленения, живые изгороди подобраны из не имеющих колючек пород.

Защита строительных конструкций от коррозии.

Антикоррозийная защита строительных конструкций разработана в соответствии с требованиями СН РК 2.01-01-2013 "Защита строительных конструкций от коррозии".

Для биологической защиты деревянные конструкции обработать антисептической пастой М100 с нанесением пасты на поверхность древесины краскопультом.

При этом расход сухой соли антисептика (фтористый натрий) должен быть не менее 100 г/м²/ обрабатываемой поверхности.

Противопожарные мероприятия.

Противопожарные мероприятия предусмотрены в соответствии с требованиями СП РК 3.02-107-2014 «Общественные здания и сооружения», СП РК 2.02-101-2014 «Пожарная безопасность зданий и сооружений».

Степень огнестойкости здании II.

Общественное здание размещено на свободной от застройки территории с соблюдением противопожарных норм и обеспечением свободного проезда пожарных машин.

Деревянные конструкции обработать огнезащитными материалами в соответствии с требованиями СП РК 2.02-101-2014. При прокладке кабелей, воздуховодов и трубопроводов, через ограждающие конструкции для заделки отверстий с нормируемыми пределами огнестойкости и распространения огня применять материалы с пределом огнестойкости не ниже чем у существующих конструкций.

Отделочные материалы имеют сертификат качества, в обязательном порядке согласованные с Госпожинспекцией и санэпидстанцией.

Для обеспечения пожарной безопасности предусмотрена автоматическая пожарная сигнализация.

Охрана окружающей среды.

На территории объекта запрещается хранить взрывоопасные, пожароопасные, легковоспламеняющиеся товары, загрязняющие территорию и воздух жилой застройки.

Уровень шума, не должен превышать допустимый уровень, разрешенный санитарными нормами.

Производственный мусор, бытовые отходы собираются в специальные мусороконтейнеры, расположенные на территории, в специально отведенном для этого месте, с дальнейшим вывозом в отведенные места.

Согласовано:

в части ВК	Мурсаитова Г.	
в части ОВ	Камбеков Н	
в части ЭО	Малыцев Н.	

Взам. инв. N

Подпись и дата

Инв. N подл.

						№07-2022-АС	Альбом 2	ПЗ
						«Капитальный ремонт здания КГУ «Средняя общеобразовательная школа №9 имени Ч. Валиханова» по адресу: г.Атырау, Ш.Уалиханов, 89А, Атырауской области»		
Изм.	Кол.	Лист	№док.	Подпись	Дата			
ГИП		Нышанов А.				Здание школы.	Стадия	Лист	Листов
Проверил		Нышанов А.					РП	5	
Исполнил		Куанышбай К.				Общие данные (окончание)	ТОО "АСП Абу-Нұр" г.Шымкент-2022г.		
Н.контр.		Оспанова Г.							

Фасад "1"-"23"
Обмерочный чертеж

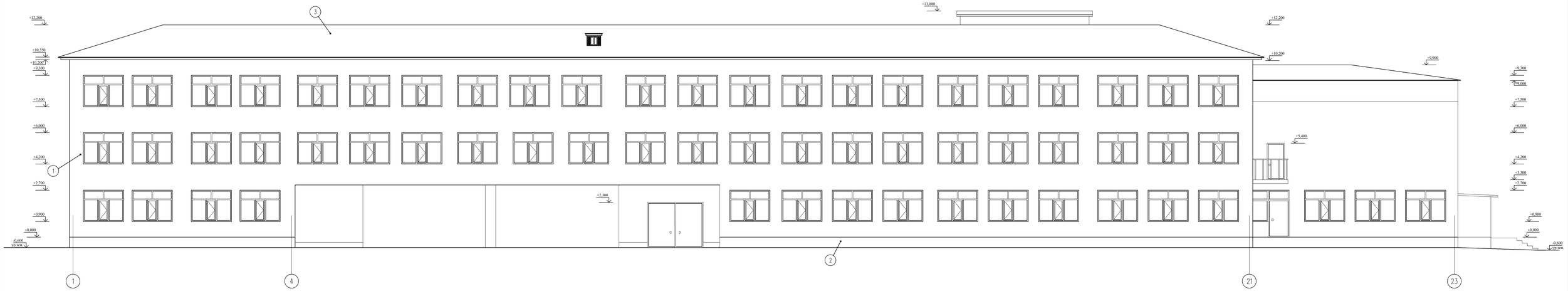

Изм.	Кол. уч.	Лист	№ док.	Подп.	Дата	№07-2023-АС Альбом 2
						«Капитальный ремонт здания КГУ «Средняя общеобразовательная школа №9 имени Ч. Валиханова» по адресу: г.Атырау, Ш.Уалиханов, 89А, Атырауской области»
ГИП		Нышанов А.				Здание школы — Стадия: РП; Лист: 1; Листов:
Проверил		Нышанов А.				
Исполнил		Куаныштбай К.				Фасад "1"-"23" Обмерочный чертеж — ТОО "АСП Абу-Нур" ТОО "ДОМ ПРОЕКТОВ" г.Шымкент-2023г.
Н.контр.		Оспанова Г.				

Согласовано

Взам.инв.№

Подп. и дата

Инв. № подл.

Фасад "У"-"А"
Обмерочный чертеж

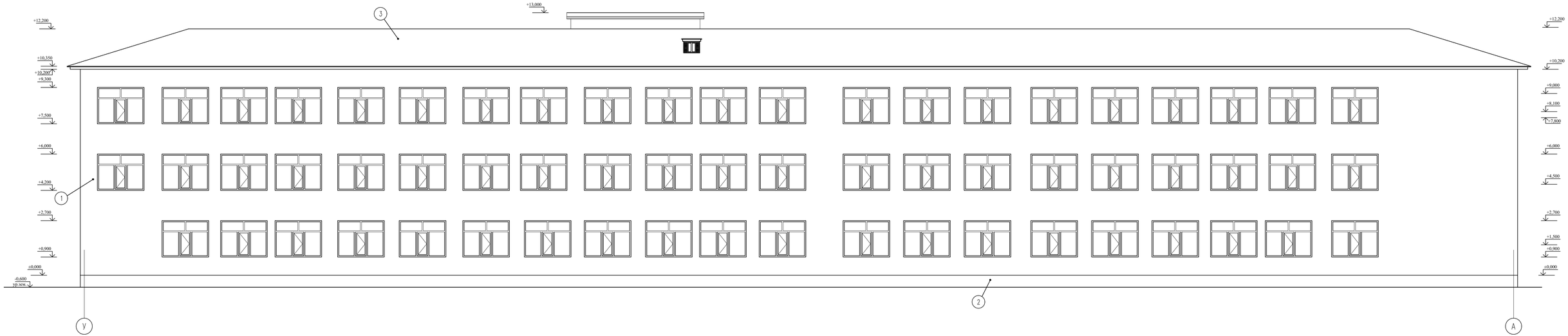

Согласовано

Взам. инв. №

Подп. и дата

Инв. № подл.

Изм.	Кол. уч.	Лист	№ док.	Подп.	Дата
ГИП		Нышанов А.			
Проверил		Нышанов А.			
Исполнил		Куанышбай К.			
Н.контр.		Оспанова Г.			

№07-2023-АС Альбом 2

«Капитальный ремонт здания КГУ «Средняя общеобразовательная школа №9 имени Ч. Валиханова» по адресу: г.Атырау, Ш.Уалиханов, 89А, Атырауской области»

Здание школы

Стадия	Лист	Листов
РП	2	

Фасад "У"-"А"
Обмерочный чертеж

ТОО "АСП Абу-Нур"
ТОО "ДОМ ПРОЕКТОВ"
г.Шымкент-2023г.

Фасад "23"-"1"
Обмерочный чертеж

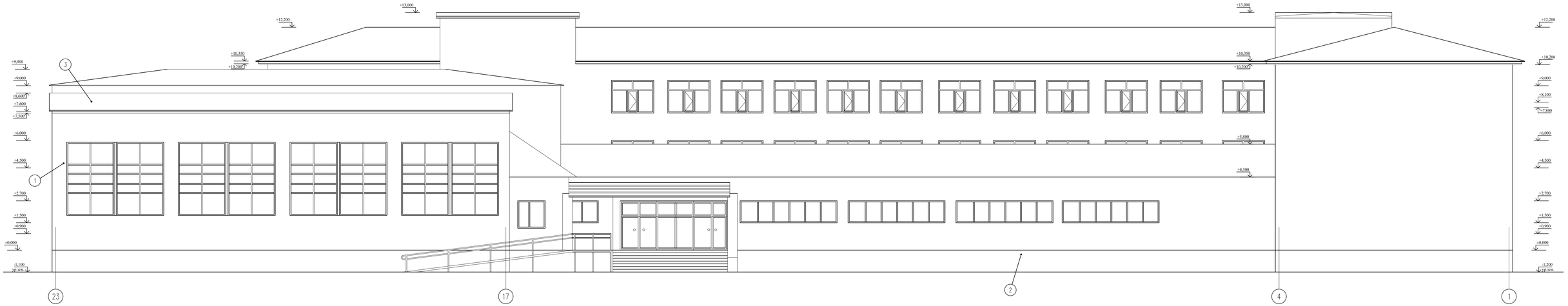

						№07-2023-АС Альбом 2
						«Капитальный ремонт здания КГУ «Средняя общеобразовательная школа №9 имени Ч. Валиханова» по адресу: г.Атырау, Ш.Уалиханов, 89А, Атырауской области»
Изм.	Кол. уч.	Лист	№ док.	Подп.	Дата	
ГИП		Нышанов А.				Здание школы — Стадия: РП; Лист: 3; Листов:
Проверил		Нышанов А.				
Исполнил		Куанышбай К.				Фасад "23"-"1" Обмерочный чертеж — ТОО "АСП Абу-Нур" ТОО "ДОМ ПРОЕКТОВ" г.Шымкент-2023г.
Н.контр.		Оспанова Г.				

Согласовано

Взам. инв. №

Подп. и дата

Инв. № подл.

Фасад "А"-"У"
Обмерочный чертеж

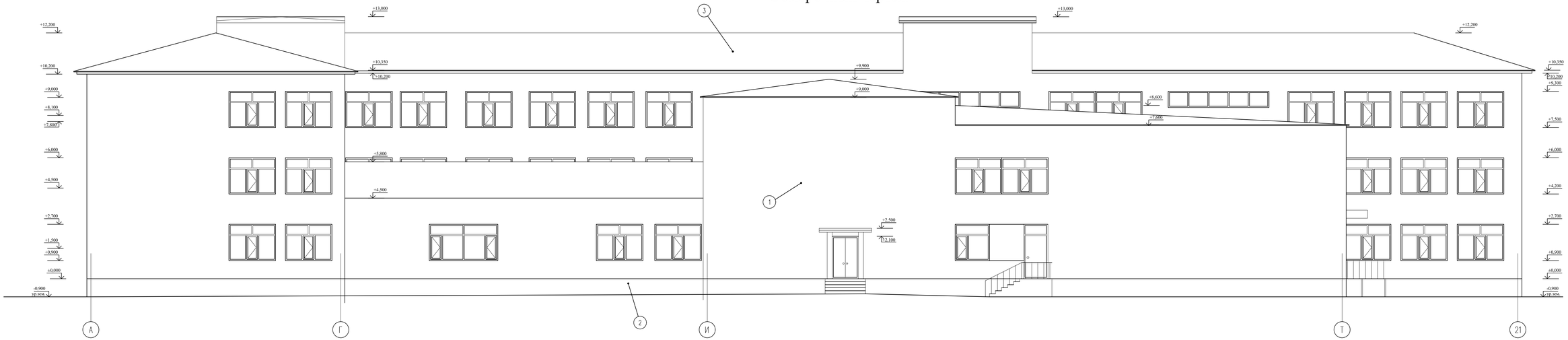

Согласовано

Взам. инв. №

Подп. и дата

Инв. № подл.

Изм.	Кол. уч.	Лист	№ док.	Подп.	Дата

№07-2023-АС Альбом 2

«Капитальный ремонт здания КГУ «Средняя общеобразовательная школа №9 имени Ч. Валиханова» по адресу: г.Атырау, Ш.Уалиханов, 89А, Атырауской области»

ГИП	Ныщанов А.	
Проверил	Ныщанов А.	
Исполнил	Куаныщбай К.	
Н.контр.	Оспанова Г.	

Здание школы

Стадия	Лист	Листов
РП	4	

Фасад "А"-"У"
Обмерочный чертеж

ТОО "АСП Абу-Нур"
ТОО "ДОМ ПРОЕКТОВ"
г.Шымкент-2023г.

План на отм. +0,000
Обмерочный чертеж

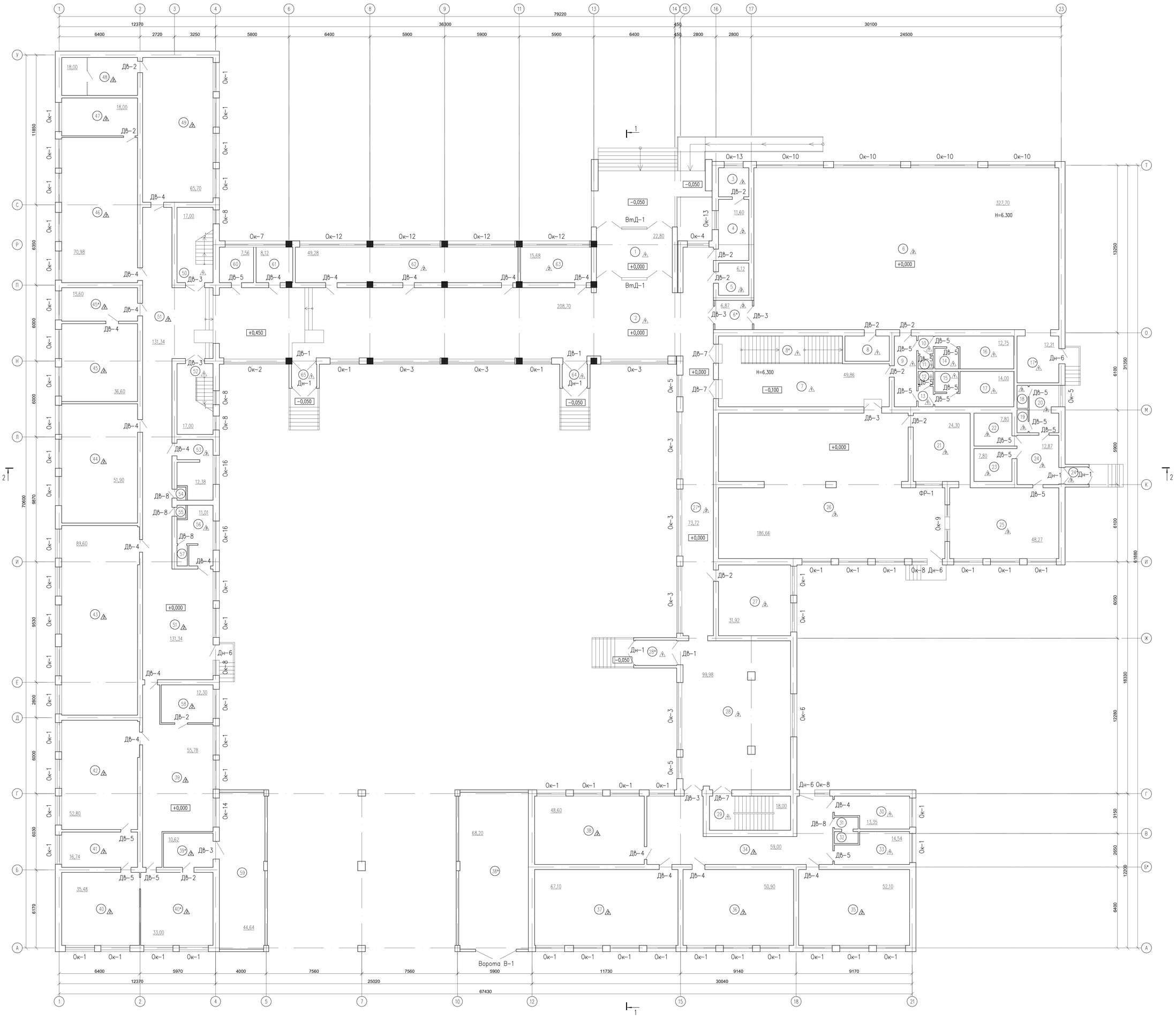

Изм.	Кол. уч.	Лист	№ док.	Подп.	Дата	№07-2023-АС Альбом 2	
						«Капитальный ремонт здания КГУ «Средняя общеобразовательная школа №9 имени Ч. Валиханова» по адресу: г.Атырау, Ш.Уалиханов, 89А, Атырауской области»	
ГИП		Нышанов А.				Здание школы	Стадия: РП; Лист: 5; Листов:
Проверил		Нышанов А.					
Исполнил		Куаныщбай К.				План на отм. +0,000 Обмерочный чертеж	ТОО "АСП Абу-Нур" ТОО "ДОМ ПРОЕКТОВ" г.Шымкент-2023г.
Н.контр.		Оспанова Г.					

Согласовано

Взам. инв. №

Подп. и дата

Инв. № подл.

Экспликация помещений (1-этаж)

Поме-щения	Наименование	Площадь,	Категор. поме-щения
1	Тамбур	22,80	
2	Коридор-вестибюль	208,70	
3	Процедурная	5,52	
4	Медицинский кабинет	11,60	
5	Подсобное помещение	6,12	
6	Спортивный зал	327,70	
6*	Тамбур	6,87	
7	Коридор	49,86	
8	Тренерская	7,00	
8*	Лестничная клетка	17,60	
9	Коридор	9,90	
10	Умывальная (муж.)	1,80	
11	Санузел (муж.)	1,10	
12	Санузел (жен.)	1,10	
13	Умывальная (муж.)	1,95	
14	Душевая (муж.)	3,06	
15	Душевая (жен.)	3,06	
16	Раздевалка (муж.)	12,75	
17	Раздевалка (жен.)	14,00	
17*	Снарядная	12,21	
18	Санузел	1,60	
19	Санузел	1,60	
20	Коридор	8,47	
21	Моечная	24,30	
22	Кладовая	7,80	
23	Кладовая	7,80	
24	Коридор	12,87	
24*	Тамбур	1,83	
25	Горячий цех	48,27	
26	Столовая	186,66	
27	Кабинет завуча	31,92	

Экспликация помещений (1-этаж)

Поме-щения	Наименование	Площадь,	Категор. поме-щения
27*	Коридор	73,72	
28	Гардероб-коридор	99,98	
28*	Тамбур	6,56	
29	Лестничная клетка	17,31	
30	Кладовая тех. инвентарья	13,35	
31	Умывальная	1,76	
32	Санузел	1,76	
33	Тепловой пункт	14,54	
34	Коридор	59,00	
35	Игровая миницентра	52,10	
36	Класс миницентра	50,90	
37	Класс подготовительной группы миницентра	67,10	
38	Класс подготовительной группы миницентра	48,60	
38*	Складское помещение	68,20	
39	Коридор	55,78	
39*	Коридор	10,62	
40	Библиотека	35,48	
40*	Класс кружков музыкальных инструментов	33,00	
41	Подсобное помещение географии	16,74	
42	Класс географии	52,80	
43	Малый спортивный зал	52,80	
44	Класс русского языка и литературы	51,90	
45	Кабинет директора	36,60	
45*	Приемная директора	15,60	

Экспликация помещений (1-этаж)

Поме-щения	Наименование	Площадь,	Категор. поме-щения
46	Класс математики и геометрии	70,98	
47	Подсобка класса математики и геометрии	18,00	
48	Оружейка НВП	18,00	
49	Класс НВП	65,70	
50	Лестничная клетка	17,00	
51	Коридор	131,34	
52	Лестничная клетка	17,00	
53	Санузел	12,38	
54	Кладовая уборочного инвентаря	0,72	
55	Кладовая уборочного инвентаря	0,72	
56	Санузел	11,01	
57	Кладовая уборочного инвентаря	1,34	
58	Библиотека	12,30	
59	Складское помещение	44,64	
60	Электрощитовая	7,56	
61	Водомерный узел	8,12	
62	Гардероб	49,28	
63	Медицинский кабинет	15,68	
64	Тамбур	6,56	
65	Тамбур	6,56	
	Всего	2622,15	

Согласовано

Взам. инв. №

Подп. и дата

Инв. № подл.

Изм.	Кол. уч.	Лист	№ док.	Подп.	Дата
ГИП		Нышанов А.			
Проверил		Нышанов А.			
Исполнил		Куанышбай К.			
Н.контр.		Оспанова Г.			

№07-2023-АС Альбом 2

«Капитальный ремонт здания КГУ «Средняя общеобразовательная школа №9 имени Ч. Валиханова» по адресу: г.Атырау, Ш.Уалиханов, 89А, Атырауской области»

Здание школы

Стадия	Лист	Листов
РП	6	

Экспликация помещений на отм. +0,000

ТОО "АСП Абу-Нұр"
ТОО "ДОМ ПРОЕКТОВ"
г.Шымкент-2023г.

План на отм. +3,300
Демонтажная работа

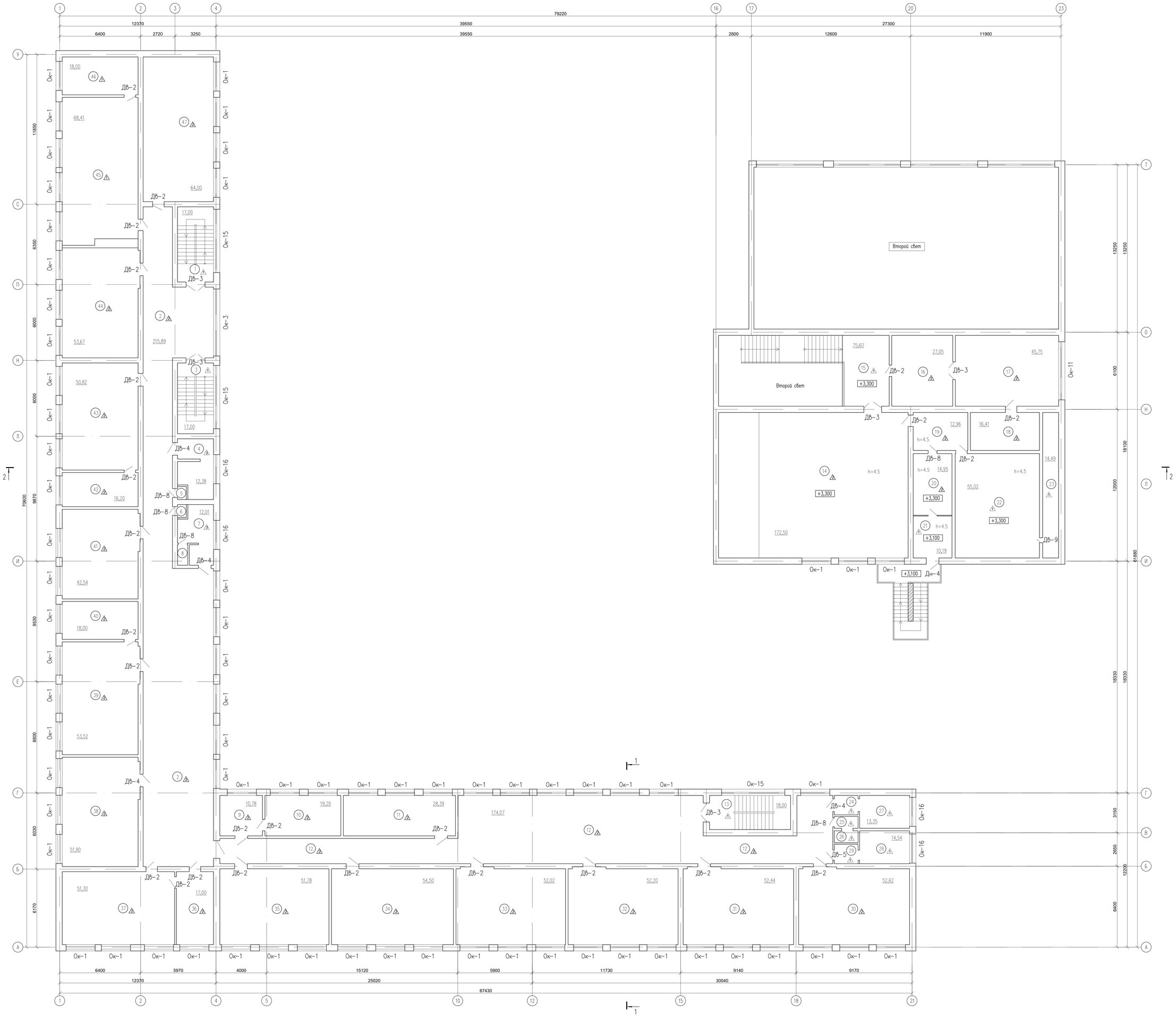

Согласовано

Изм.	Кол. уч.	Лист	№ док.	Подп.	Дата
ГИП		Нышанов А.			
Проверил		Нышанов А.			
Исполнил		Кунеышбай К.			
Н.контр.		Оспанова Г.			

№07-2023-АС Альбом 2

«Капитальный ремонт здания КГУ «Средняя общеобразовательная школа №9 имени Ч. Валиханова» по адресу: г.Атырау, Ш.Уалиханов, 89А, Атырауской области»

Здание школы

Стадия	Лист	Листов
РП	7	

План на отм. +3,300
Обмерочный чертеж

ТОО "АСП Абу-Нур"
ТОО "ДОМ ПРОЕКТОВ"
г.Шымкент-2023г.

Инв. № подл. | Подп. и дата | Взам.инв. №

Экспликация помещений (2-этаж)

Поме-щения	Наименование	Площадь,	Категор. поме-щения
1	Лестничная клетка	17,00	
2	Коридор	215,89	
3	Лестничная клетка	17,00	
4	Санузел	12,38	
5	Кладовая инвентаря	0,70	
6	Кладовая инвентаря	0,70	
7	Санузел	12,01	
8	Кладовая инвентаря	1,50	
9	Кабинет психолога	10,78	
10	Кабинет дефектолога	19,20	
11	Класс самовоспитания	28,39	
12	Коридор	174,07	
13	Лестничная клетка	18,00	
14	Актовый зал	172,50	
15	Коридор	20,72	
16	Библиотека	27,05	
17	Библиотека	45,75	
18	Библиотека	16,41	
19	Архив	12,96	
20	Операторная	14,95	
21	Коридор	10,19	
22	Складское помещение	55,02	
23	Складское помещение	14,49	
24	Умывальная	3,30	
25	Умывальная	1,60	
26	Санузел	1,60	
27	Санузел	9,00	
28	Санузел	9,30	
29	Умывальная	3,40	
30	Кабинет начальных классов N11	52,62	
31	Кабинет начальных классов N12	52,44	

Экспликация помещений (2-этаж)

Поме-щения	Наименование	Площадь,	Категор. поме-щения
32	Кабинет начальных классов N13	52,20	
33	Кабинет начальных классов N14	52,02	
34	Кабинет начальных классов N15	54,50	
35	Кабинет начальных классов N16	51,78	
36	Кабинет психолога	17,00	
37	Учебный класс по математике	51,30	
38	Кабинет учителей	51,80	
39	Учебный класс мультимедии	53,52	
40	Подсобное помещение класса мультимедии	18,00	
41	Учебный класс технологии	42,54	
42	Подсобное помещение класса информатики	16,20	
43	Учебный класс информатики	50,82	
44	Учебный класс казакского языка и литературы	53,67	
45	Учебный класс биологии	68,41	
46	Подсобное помещение класса биологии	18,00	
47	Учебный класс английского языка	64,00	
	Всего	1766,68	

Согласовано

Взам. инв. N°

Подп. и дата

Инв. N° подл.

Изм.	Кол. уч.	Лист	№ док.	Подп.	Дата
ГИП		Нышанов А.			
Проверил		Нышанов А.			
Исполнил		Куанышбай К.			
Н.контр.		Оспанова Г.			

№07-2023-АС Альбом 2

«Капитальный ремонт здания КГУ «Средняя общеобразовательная школа №9 имени Ч. Валиханова» по адресу: г.Атырау, Ш.Уалиханов, 89А, Атырауской области»

Здание школы

Стадия	Лист	Листов
РП	8	

Экспликация помещений на отм. +3,300

ТОО "АСП Абу-Нұр"
ТОО "ДОМ ПРОЕКТОВ"
г.Шымкент-2023г.

План на отм. +6,600
Демонтажная работа

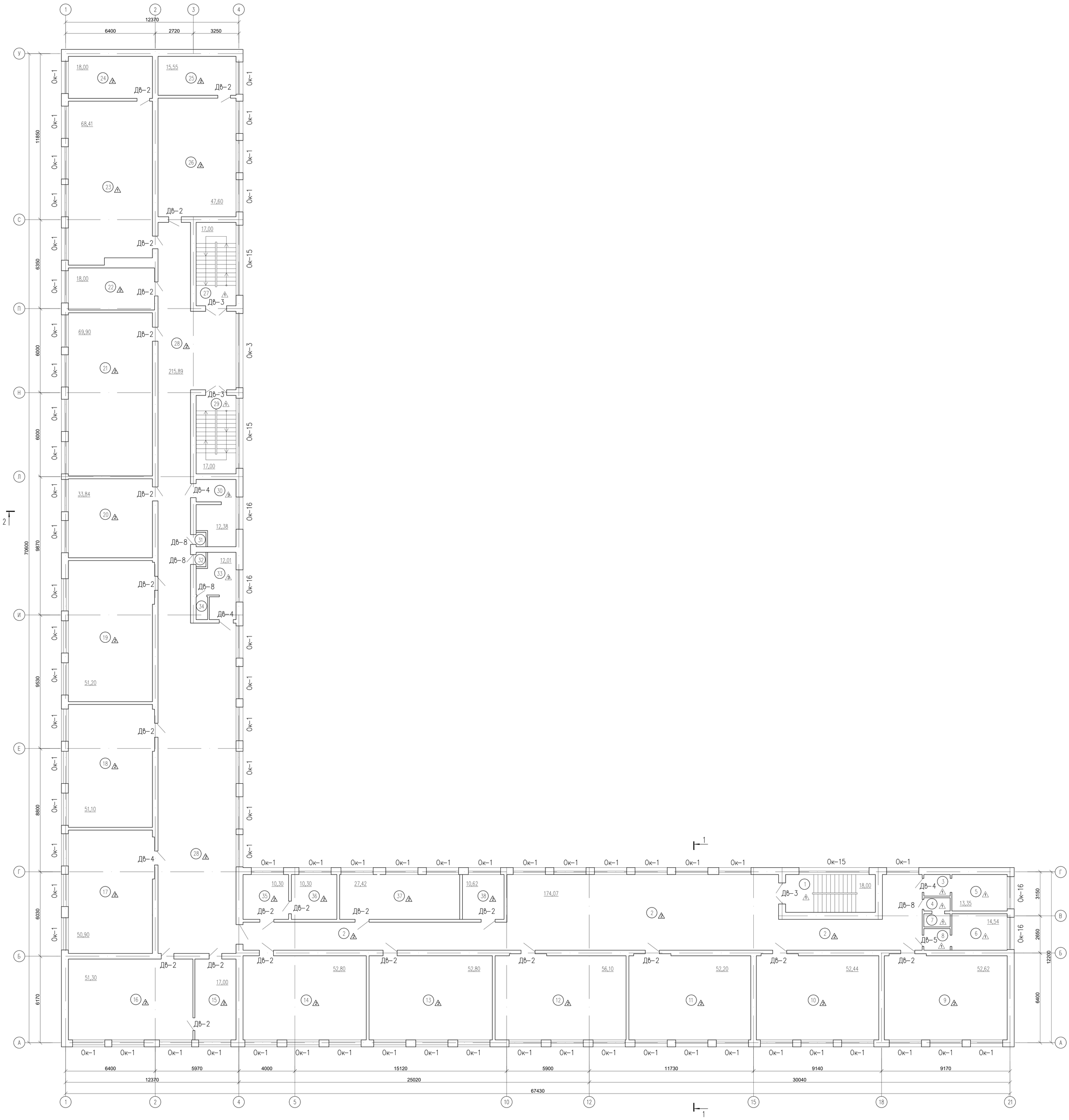

Согласовано

Взам. инв. №

Подп. и дата

Инв. № подл.

Изм.	Кол. уч.	Лист	№ док.	Подп.	Дата

№07-2023-АС Альбом 2

«Капитальный ремонт здания КГУ «Средняя общеобразовательная школа №9 имени Ч. Валиханова» по адресу: г.Атырау, Ш.Уалиханов, 89А, Атырауской области»

ГИП	Нышанов А.		
Проверил	Нышанов А.		
Исполнил	Куанышбай К.		
Н.контр.	Оспанова Г.		

Здание школы

Стадия	Лист	Листов
РП	9	

План на отм. +6,600
Обмерочный чертеж

ТОО "АСП Абу-Нур"
ТОО "ДОМ ПРОЕКТОВ"
г.Шымкент-2023г.

Экспликация помещений (3-этаж)

Поме-щения	Наименование	Площадь,	Категор. поме-щения
1	Лестничная клетка	17,00	
2	Коридор	174,07	
3	Умывальная	3,40	
4	Умывальная	1,50	
5	Санузел	10,60	
6	Санузел	10,4	
7	Санузел	1,40	
8	Умывальная	3,20	
9	Учебный класс N38 (начальный класс)	52,62	
10	Учебный класс N37 (начальный класс)	52,44	
11	Учебный класс N36 (начальный класс)	52,20	
12	Учебный класс N35 (начальный класс)	56,10	
13	Учебный класс N34 (начальный класс)	52,80	
14	Учебный класс N33 (начальный класс)	52,80	
15	Кабинет бухгалтера	17,00	
16	Учебный класс по истории	51,30	
17	Учебный класс математики	50,90	
18	Учебный класс русского языка	51,10	
19	Учебный класс государственного языка	51,20	
20	Учебный класс N28	33,84	
21	Учебный класс химии	69,90	
22	Подсобное помещение класса химии	18,00	
23	Учебный класс физики	68,41	
24	Подсобное помещение класса физикии	18,00	
25	Подсобное помещение	15,55	
26	Кабинет для учителей	47,60	
27	Лестничная клетка	17,00	
28	Коридор	215,89	
29	Лестничная клетка	17,00	
30	Санузел	12,38	
31	Кладовая инвентаря	0,70	

Экспликация помещений (3-этаж)

Поме-щения	Наименование	Площадь,	Категор. поме-щения
32	Кладовая инвентаря	0,70	
33	Санузел	12,01	
34	Кладовая инвентаря	1,50	
35	Кабинет делопроизводителя	10,30	
36	Кабинет завуча по учебной части	10,30	
37	Учебный класс N39 (начальный класс)	27,42	
38	Кабинет зам. директора по хоз. части	10,62	
	Всего	1369,15	

Согласовано

Взам. инв. N°

Подп. и дата

Инв. N° подл.

Изм.	Кол. уч.	Лист	№ док.	Подп.	Дата
ГИП		Нышанов А.			
Проверил		Нышанов А.			
Исполнил		Куанышбай К.			
Н.контр.		Оспанова Г.			

№07-2023-АС Альбом 2

«Капитальный ремонт здания КГУ «Средняя общеобразовательная школа №9 имени Ч. Валиханова» по адресу: г.Атырау, Ш.Уалиханов, 89А, Атырауской области»

Здание школы

Стадия	Лист	Листов
РП	10	

Экспликация помещений на отм. +6,600

ТОО "АСП Абу-Нұр"
ТОО "ДОМ ПРОЕКТОВ"
г.Шымкент-2023г.

Разрез 1-1
Обмерочный чертеж

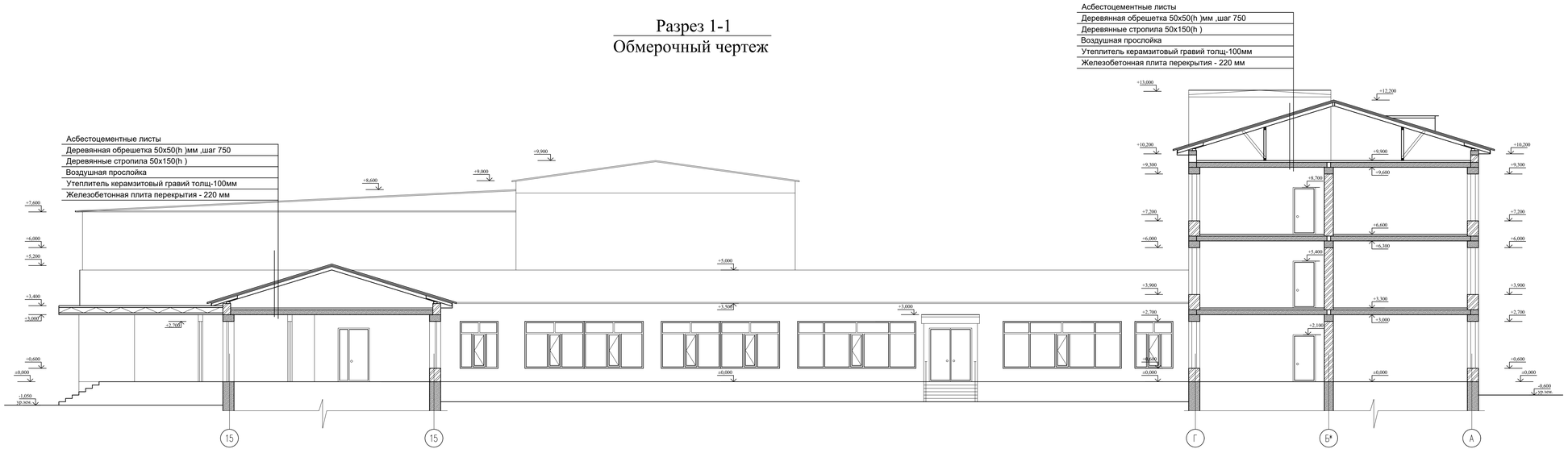

Изм.	Кол. уч.	Лист	№ док.	Подп.	Дата	№07-2023-АС Альбом 2
						«Капитальный ремонт здания КГУ «Средняя общеобразовательная школа №9 имени Ч. Валиханова» по адресу: г.Атырау, Ш.Уалиханов, 89А, Атырауской области»
ГИП		Нышанов А.				Здание школы
Проверил		Нышанов А.				Стадия: РП; Лист: 11; Листов:
Исполнил		Куанышбай К.				Разрез 1-1 Обмерочный чертеж
Н.контр.		Оспанова Г.				ТОО "АСП Абу-Нур" ТОО "ДОМ ПРОЕКТОВ" г.Шымкент-2023г.

Согласовано

Взам.инв. №

Подп. и дата

Инв. № подл.

Разрез 2-2
Обмерочный чертеж

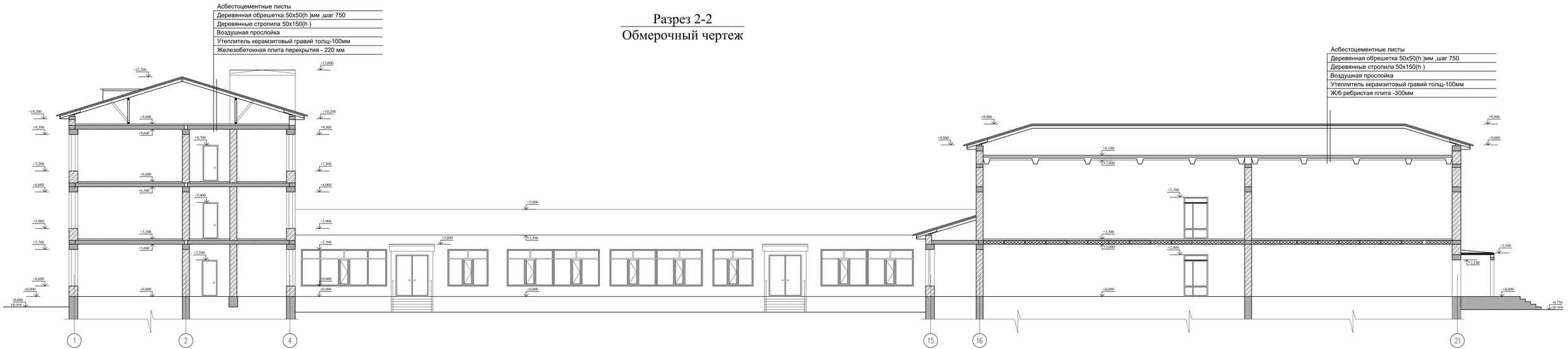

Асбестоцементные листы
Деревянная обрешетка 50х50(h)мм ,шаг 750
Деревянные стропила 50х150(h)
Воздушная прослойка
Утеплитель керамзитовый гравий толщ-100мм
Ж/б ребристая плита -300мм

Согласовано

Взам.инв. №

Подп. и дата

Инв. № подл.

Изм.	Кол. уч.	Лист	№ док.	Подп.	Дата
ГИП		Ныышанов А.			
Проверил		Ныышанов А.			
Исполнил		Куанышбай К.			
Н.контр.		Оспанова Г.			

№07-2023-АС Альбом 2

«Капитальный ремонт здания КГУ «Средняя общеобразовательная школа №9 имени Ч. Валиханова» по адресу: г.Атырау, Ш.Уалиханов, 89А, Атырауской области»

Здание школы

Стадия	Лист	Листов
РП	12	

Разрез 2-2
Обмерочный чертеж

ТОО "АСП Абу-Нур"
ТОО "ДОМ ПРОЕКТОВ"
г.Шымкент-2023г.

План кровли
Обмерочный чертеж

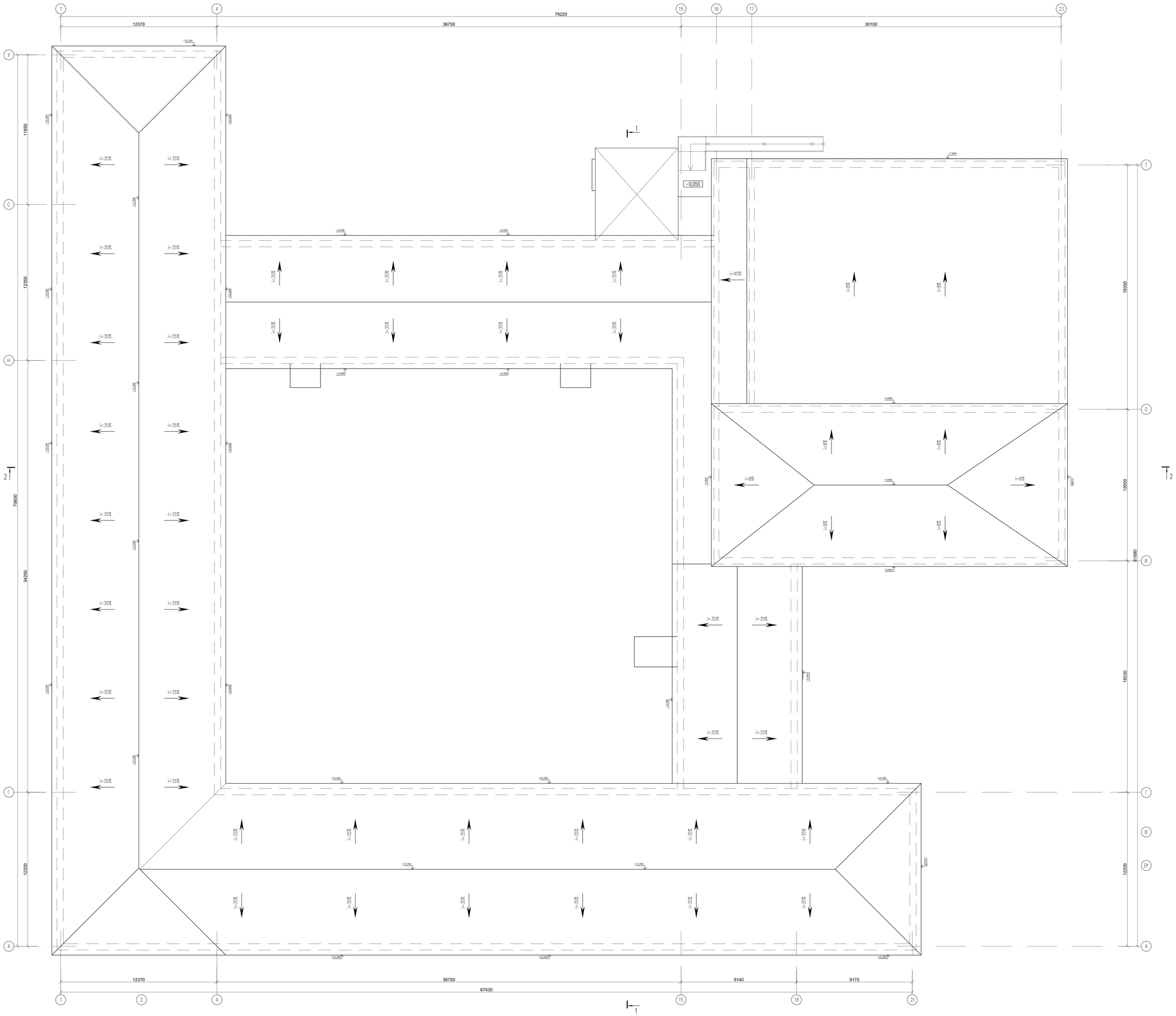

Согласовано

Взам.инв.№

Подп. и дата

Инв. № подл.

Изм.	Кол. уч.	Лист	№ док.	Подп.	Дата
ГИП		Нышанов А.			
Проверил		Нышанов А.			
Исполнил		Курмышбай К.			
Н.контр.		Оспанова Г.			

№07-2023-АС Альбом 2

«Капитальный ремонт здания КГУ «Средняя общеобразовательная школа №9 имени Ч. Валиханова» по адресу: г.Атырау, Ш.Уалиханов, 89А, Атырауской области»

Здание школы

Стадия	Лист	Листов
РП	13	

План кровли
Обмерочный чертеж

ТОО "АСП Абу-Нур"
ТОО "ДОМ ПРОЕКТОВ"
г.Шымкент-2023г.

Фасад "1"-"23"
Демонтажная работа

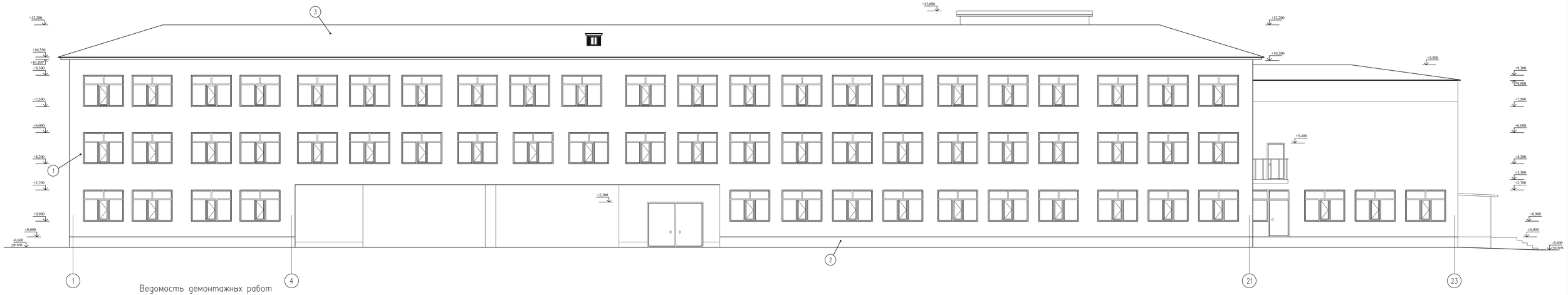

Ведомость демонтажных работ

Поз.	Элементы фасада	Вид отделки	Количество м2
1	Стена	Отбивка облицовочного кирпича с наружных стен –100%	3026,33 м2
2	Цоколь	Отбивка штукатурки с цоколья –100%	461,57 м2
3	Кровля	Демонтаж асбестоцементных листов кровли –100%	2300,00 м2

Согласовано

Взам.инв.№

Подп. и дата

Инв. № подл.

Изм.	Кол. уч.	Лист	№ док.	Подп.	Дата
ГИП		Ныышанов А.			
Проверил		Ныышанов А.			
Исполнил		Куанышбай К.			
Н.контр.		Оспанова Г.			

№07-2023-АС Альбом 2

«Капитальный ремонт здания КГУ «Средняя общеобразовательная школа №9 имени Ч. Валиханова» по адресу: г.Атырау, Ш.Уалиханов, 89А, Атырауской области»

Здание школы

Стадия	Лист	Листов
РП	14	

Фасад "1"-"23"
Демонтажная работа

ТОО "АСП Абу-Нур"
ТОО "ДОМ ПРОЕКТОВ"
г.Шымкент-2023г.

Фасад "У"-"А"
Демонтажная работа

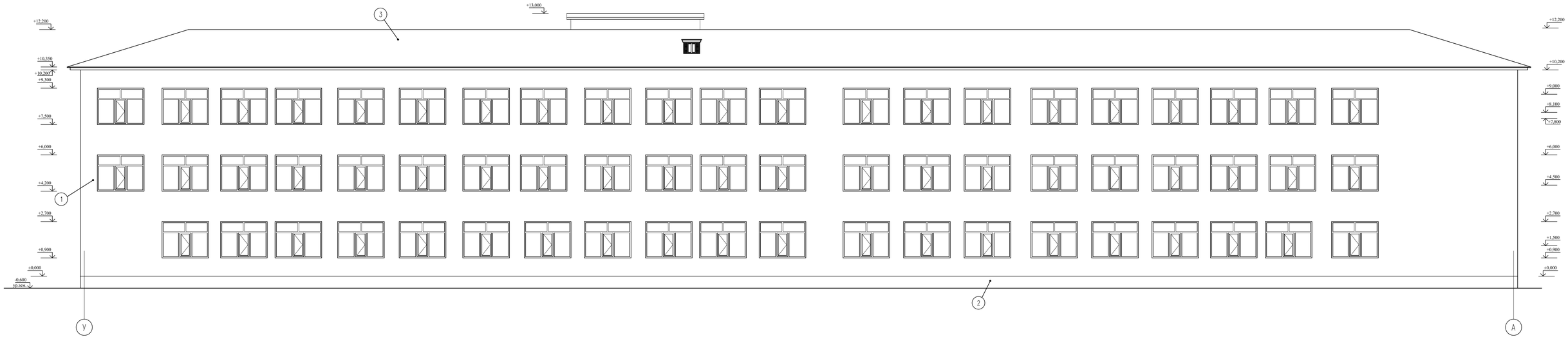

Согласовано

Взам. инв. №

Подп. и дата

Инв. № подл.

Изм.	Кол. уч.	Лист	№ док.	Подп.	Дата
ГИП		Нышанов А.			
Проверил		Нышанов А.			
Исполнил		Куанышбай К.			
Н.контр.		Оспанова Г.			

№07-2023-АС Альбом 2

«Капитальный ремонт здания КГУ «Средняя общеобразовательная школа №9 имени Ч. Валиханова» по адресу: г.Атырау, Ш.Уалиханов, 89А, Атырауской области»

Здание школы

Стадия	Лист	Листов
РП	15	

Фасад "У"-"А"
Демонтажная работа

ТОО "АСП Абу-Нур"
ТОО "ДОМ ПРОЕКТОВ"
г.Шымкент-2023г.

Фасад "23"-"1"
Демонтажная работа

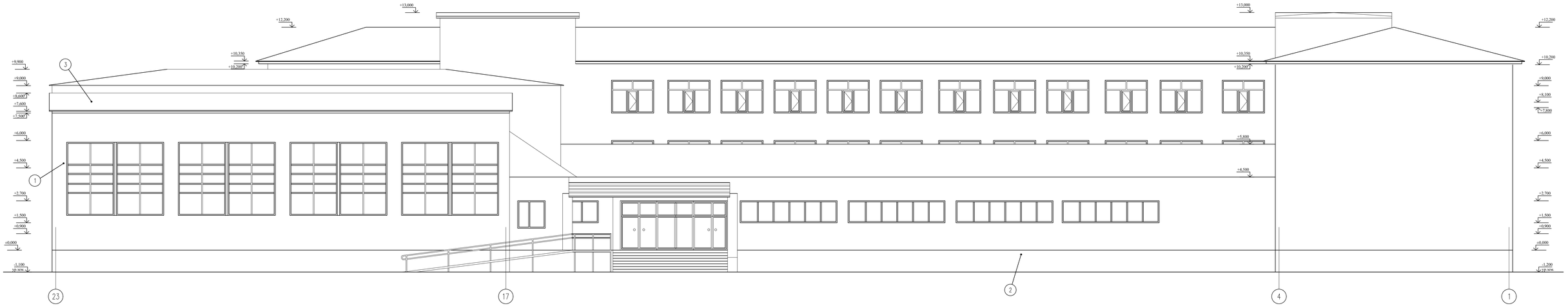

						№07-2023-АС Альбом 2		
						«Капитальный ремонт здания КГУ «Средняя общеобразовательная школа №9 имени Ч. Валиханова» по адресу: г.Атырау, Ш.Уалиханов, 89А, Атырауской области»		
Изм.	Кол. уч.	Лист	№ док.	Подп.	Дата			
ГИП		Нышанов А.				Здание школы	Стадия	Лист	Листов
Проверил		Нышанов А.					РП	16	
Исполнил		Куанышбай К.				Фасад "23"-"1" Демонтажная работа	ТОО "АСП Абу-Нур" ТОО "ДОМ ПРОЕКТОВ" г.Шымкент-2023г.		
Н.контр.		Оспанова Г.							

Согласовано

Взам.инв.№

Подп. и дата

Инв. № подл.

Фасад "А"-"У"
Демонтажная работа

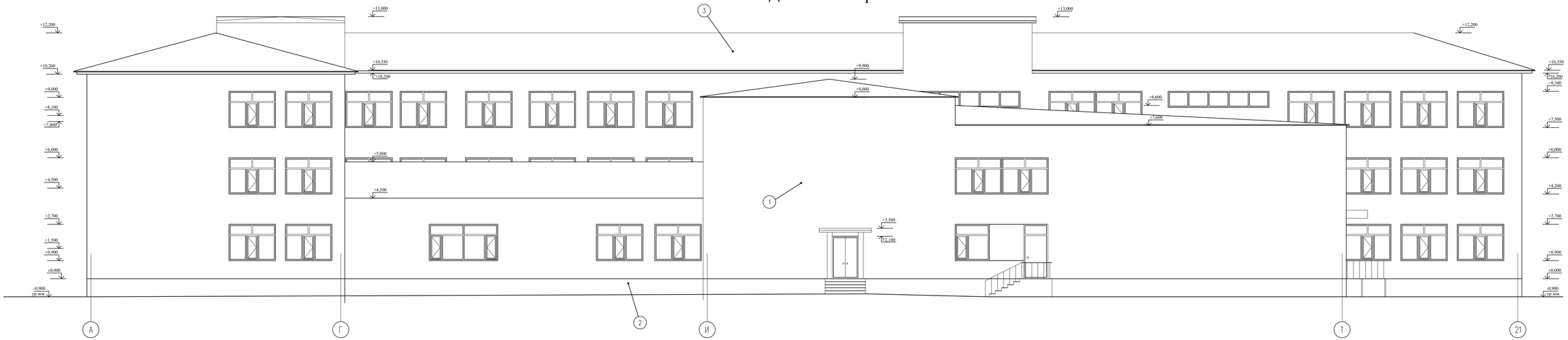

Согласовано

Взам.инв.№

Подп. и дата

Инв.№ подл.

Изм.	Кол. уч.	Лист	№ док.	Подп.	Дата
ГИП		Ныщанов А.			
Проверил		Ныщанов А.			
Исполнил		Куаныщбай К.			
Н.контр.		Оспанова Г.			

№07-2023-АС Альбом 2

«Капитальный ремонт здания КГУ «Средняя общеобразовательная школа №9 имени Ч. Валиханова» по адресу: г.Атырау, Ш.Уалиханов, 89А, Атырауской области»

Здание школы

Стадия	Лист	Листов
РП	17	

Фасад "А"-"У"
Демонтажная работа

ТОО "АСП Абу-Нур"
ТОО "ДОМ ПРОЕКТОВ"
г.Шымкент-2023г.

План на отм. +0,000
Демонтажная работа

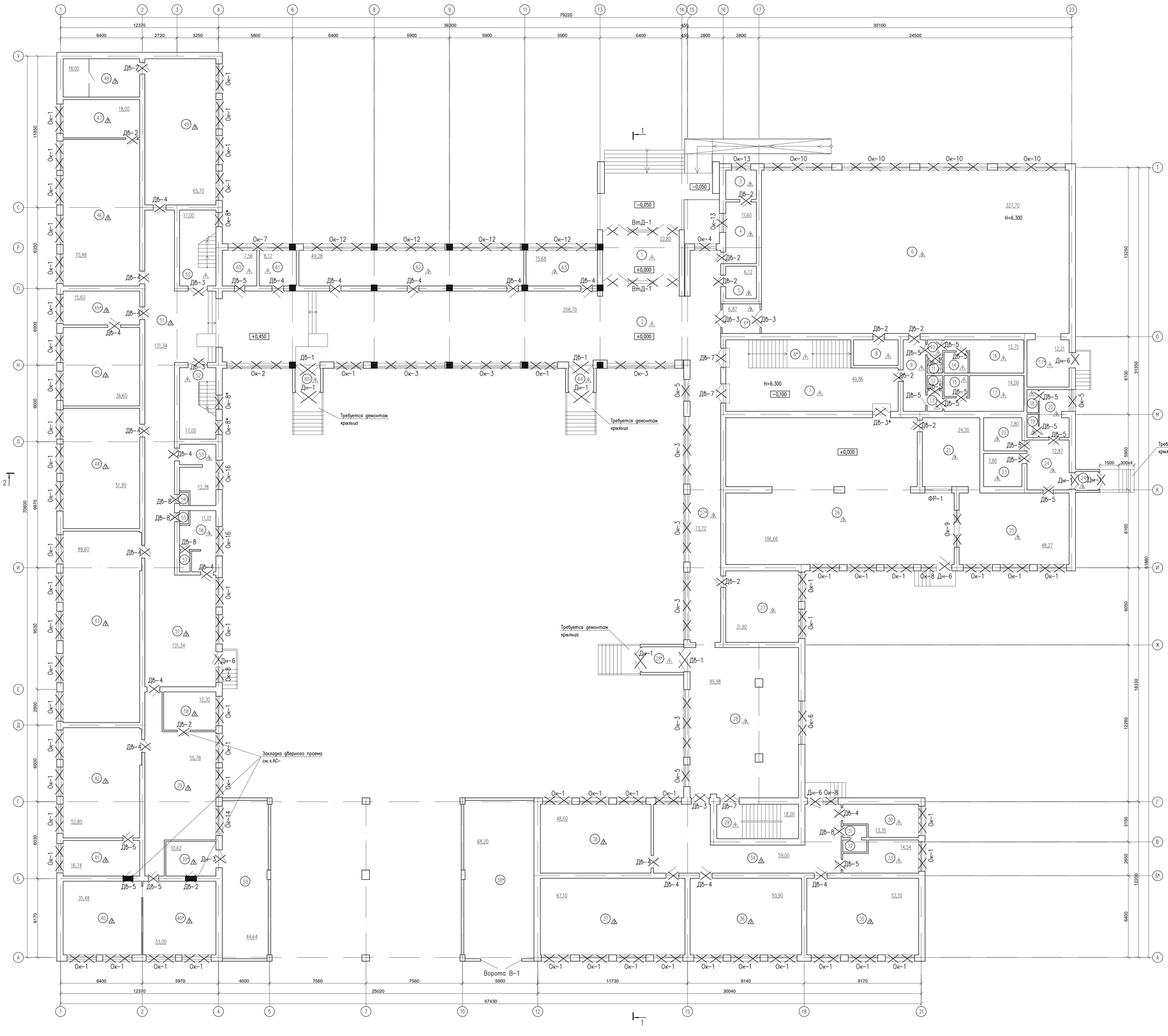

Изм.	Кол. уч.	Лист	№ док.	Подп.	Дата	№07-2023-АС Альбом 2	
						«Капитальный ремонт здания КГУ «Средняя общеобразовательная школа №9 имени Ч. Валиханова» по адресу: г.Атырау, Ш.Уалиханов, 89А, Атырауской области»	
ГИП		Нышанов А.				Здание школы	Стадия: РП; Лист: 18; Листов:
Проверил		Нышанов А.					
Исполнил		Куанышбай К.				План на отм. +0,000 Демонтажная работа	ТОО "АСП Абу-Нур" ТОО "ДОМ ПРОЕКТОВ" г.Шымкент-2023г.
Н.контр.		Осланова Г.					

Согласовано

Взам.инв №

Подп. и дата

Инв. № подл.

Экспликация помещений (1-этаж)

Поме-щения	Наименование	Площадь,	Категор. поме-щения
1	Тамбур	22,80	
2	Коридор-вестибюль	208,70	
3	Процедурная	5,52	
4	Медицинский кабинет	11,60	
5	Подсобное помещение	6,12	
6	Спортивный зал	327,70	
6*	Тамбур	6,87	
7	Коридор	49,86	
8	Тренерская	7,00	
8*	Лестничная клетка	17,60	
9	Коридор	9,90	
10	Умывальная (муж.)	1,80	
11	Санузел (муж.)	1,10	
12	Санузел (жен.)	1,10	
13	Умывальная (муж.)	1,95	
14	Душевая (муж.)	3,06	
15	Душевая (жен.)	3,06	
16	Раздевалка (муж.)	12,75	
17	Раздевалка (жен.)	14,00	
17*	Снарядная	12,21	
18	Санузел	1,60	
19	Санузел	1,60	
20	Коридор	8,47	
21	Моечная	24,30	
22	Кладовая	7,80	
23	Кладовая	7,80	
24	Коридор	12,87	
24*	Тамбур	1,83	
25	Горячий цех	48,27	
26	Столовая	186,66	
27	Кабинет завуча	31,92	

Экспликация помещений (1-этаж)

Поме-щения	Наименование	Площадь,	Категор. поме-щения
27*	Коридор	73,72	
28	Гардероб-коридор	99,98	
28*	Тамбур	6,56	
29	Лестничная клетка	17,31	
30	Кладовая тех. инвентарья	13,35	
31	Умывальная	1,76	
32	Санузел	1,76	
33	Тепловой пункт	14,54	
34	Коридор	59,00	
35	Игровая миницентра	52,10	
36	Класс миницентра	50,90	
37	Класс подготовительной группы миницентра	67,10	
38	Класс подготовительной группы миницентра	48,60	
38*	Складское помещение	68,20	
39	Коридор	55,78	
39*	Коридор	10,62	
40	Библиотека	35,48	
40*	Класс кружков музыкальных инструментов	33,00	
41	Подсобное помещение географии	16,74	
42	Класс географии	52,80	
43	Малый спортивный зал	52,80	
44	Класс русского языка и литературы	51,90	
45	Кабинет директора	36,60	
45*	Приемная директора	15,60	

Экспликация помещений (1-этаж)

Поме-щения	Наименование	Площадь,	Категор. поме-щения
46	Класс математики и геометрии	70,98	
47	Подсобка класса математики и геометрии	18,00	
48	Оружейка НВП	18,00	
49	Класс НВП	65,70	
50	Лестничная клетка	17,00	
51	Коридор	131,34	
52	Лестничная клетка	17,00	
53	Санузел	12,38	
54	Кладовая уборочного инвентаря	0,72	
55	Кладовая уборочного инвентаря	0,72	
56	Санузел	11,01	
57	Кладовая уборочного инвентаря	1,34	
58	Библиотека	12,30	
59	Складское помещение	44,64	
60	Электрощитовая	7,56	
61	Водомерный узел	8,12	
62	Гардероб	49,28	
63	Медицинский кабинет	15,68	
64	Тамбур	6,56	
65	Тамбур	6,56	
	Всего	2622,15	

Согласовано

Взам. инв. №

Подп. и дата

Инв. № подл.

Изм.	Кол. уч.	Лист	№ док.	Подп.	Дата
ГИП		Нышанов А.			
Проверил		Нышанов А.			
Исполнил		Куанышбай К.			
Н.контр.		Оспанова Г.			

№07-2023-АС Альбом 2

«Капитальный ремонт здания КГУ «Средняя общеобразовательная школа №9 имени Ч. Валиханова» по адресу: г.Атырау, Ш.Уалиханов, 89А, Атырауской области»

Здание школы

Стадия	Лист	Листов
РП	19	

Экспликация помещений на отм. +0,000

ТОО "АСП Абу-Нұр"
ТОО "ДОМ ПРОЕКТОВ"
г.Шымкент-2023г.

План на отм. +3,300
Демонтажная работа

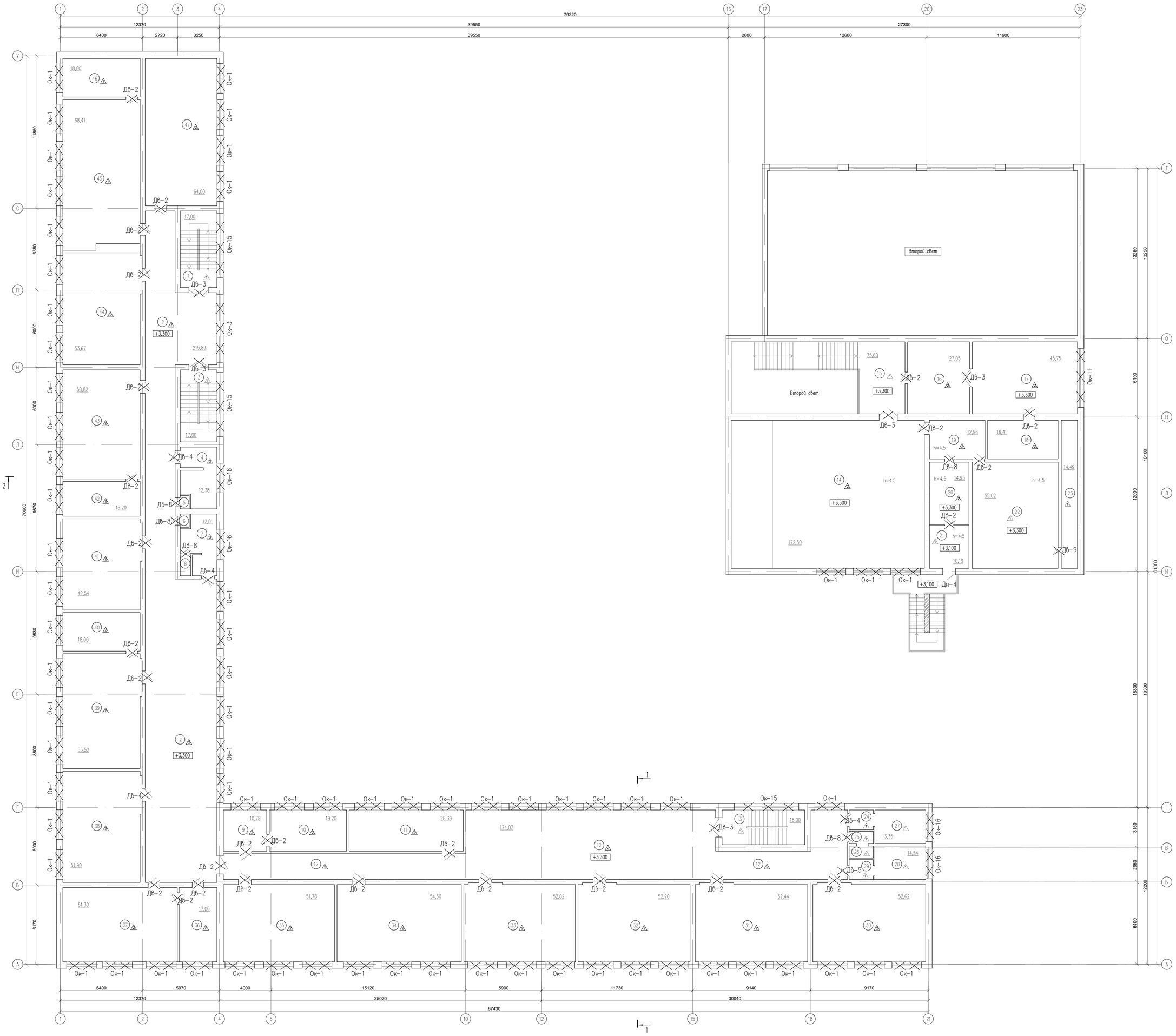

Изм.	Кол. уч.	Лист	№ док.	Подп.	Дата
ГИП		Нышанов А.			
Проверил		Нышанов А.			
Исполнил		Куннышбай К.			
Н.контр.		Оспанова Г.			

№07-2023-АС Альбом 2

«Капитальный ремонт здания КГУ «Средняя общеобразовательная школа №9 имени Ч. Валиханова» по адресу: г.Атырау, Ш.Уалиханов, 89А, Атырауской области»

Здание школы

Стадия	Лист	Листов
РП	20	

План на отм. +3,300
Демонтажная работа

ТОО "АСП Абу-Нур"
ТОО "ДОМ ПРОЕКТОВ"
г.Шымкент-2023г.

Согласовано

Взам.инв.№

Подп. и дата

Инв. № подл.

Экспликация помещений (2-этаж)

Поме-щения	Наименование	Площадь,	Категор. поме-щения
1	Лестничная клетка	17,00	
2	Коридор	215,89	
3	Лестничная клетка	17,00	
4	Санузел	12,38	
5	Кладовая инвентаря	0,70	
6	Кладовая инвентаря	0,70	
7	Санузел	12,01	
8	Кладовая инвентаря	1,50	
9	Кабинет психолога	10,78	
10	Кабинет дефектолога	19,20	
11	Класс самовоспитания	28,39	
12	Коридор	174,07	
13	Лестничная клетка	18,00	
14	Актовый зал	172,50	
15	Коридор	20,72	
16	Библиотека	27,05	
17	Библиотека	45,75	
18	Библиотека	16,41	
19	Архив	12,96	
20	Операторная	14,95	
21	Коридор	10,19	
22	Складское помещение	55,02	
23	Складское помещение	14,49	
24	Умывальная	3,30	
25	Умывальная	1,60	
26	Санузел	1,60	
27	Санузел	9,00	
28	Санузел	9,30	
29	Умывальная	3,40	
30	Кабинет начальных классов N11	52,62	
31	Кабинет начальных классов N12	52,44	

Экспликация помещений (2-этаж)

Поме-щения	Наименование	Площадь,	Категор. поме-щения
32	Кабинет начальных классов N13	52,20	
33	Кабинет начальных классов N14	52,02	
34	Кабинет начальных классов N15	54,50	
35	Кабинет начальных классов N16	51,78	
36	Кабинет психолога	17,00	
37	Учебный класс по математике	51,30	
38	Кабинет учителей	51,80	
39	Учебный класс мультимедии	53,52	
40	Подсобное помещение класса мультимедии	18,00	
41	Учебный класс технологии	42,54	
42	Подсобное помещение класса информатики	16,20	
43	Учебный класс информатики	50,82	
44	Учебный класс казакского языка и литературы	53,67	
45	Учебный класс биологии	68,41	
46	Подсобное помещение класса биологии	18,00	
47	Учебный класс английского языка	64,00	
	Всего	1766,68	

Согласовано

Взам. инв. N°

Подп. и дата

Инв. N° подл.

Изм.	Кол. уч.	Лист	№ док.	Подп.	Дата
ГИП		Нышанов А.			
Проверил		Нышанов А.			
Исполнил		Куанышбай К.			
Н.контр.		Оспанова Г.			

№07-2023-АС Альбом 2

«Капитальный ремонт здания КГУ «Средняя общеобразовательная школа №9 имени Ч. Валиханова» по адресу: г.Атырау, Ш.Уалиханов, 89А, Атырауской области»

Здание школы

Стадия	Лист	Листов
РП	21	

Экспликация помещений на отм. +3,300

ТОО "АСП Абу-Нұр"
ТОО "ДОМ ПРОЕКТОВ"
г.Шымкент-2023г.

План на отм. +6,600
Демонтажная работа

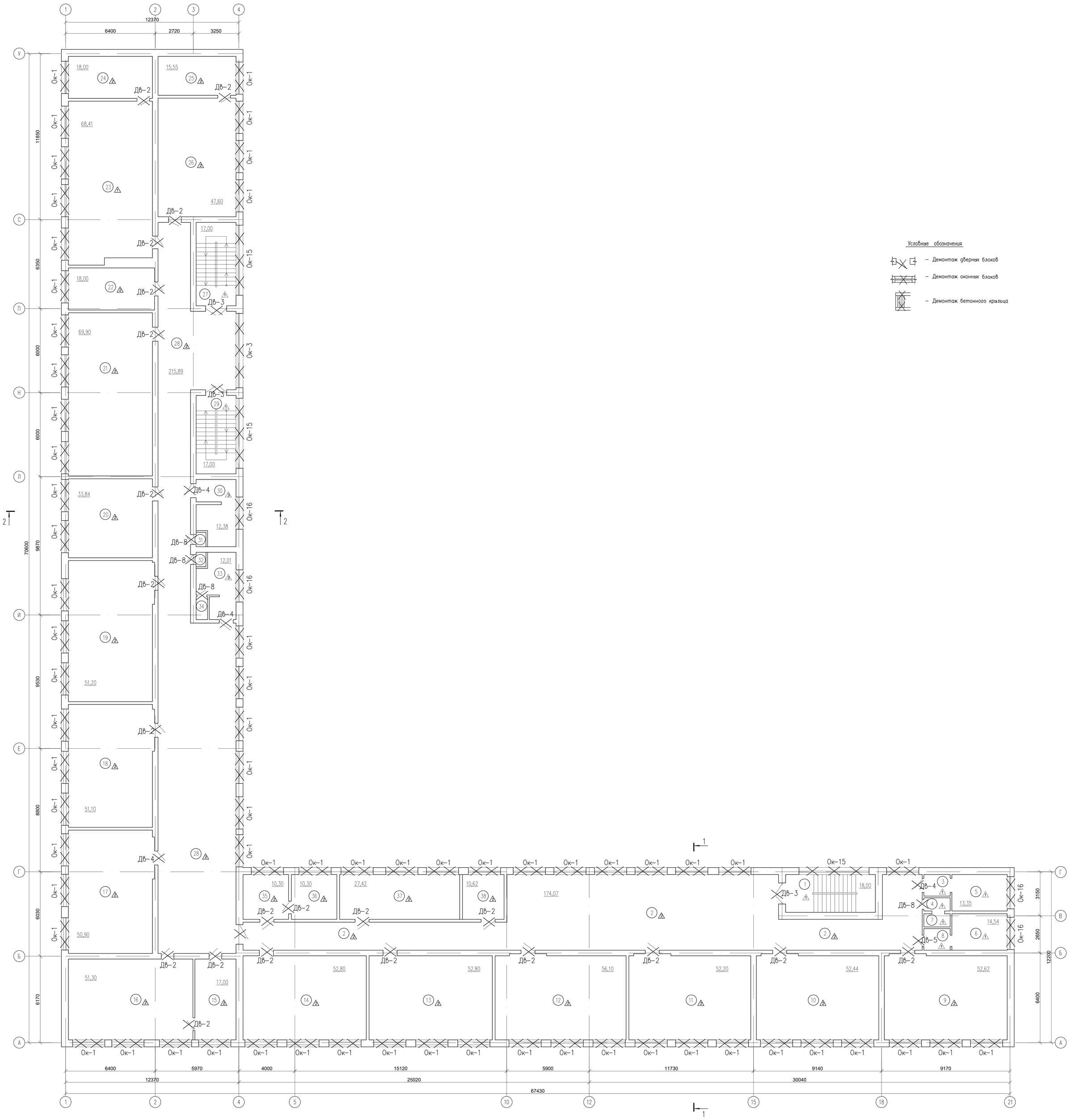

Условные обозначения

– Демонтаж дверных блоков

– Демонтаж оконных блоков

– Демонтаж бетонного крыльца

						№07-2023-АС Альбом 2		
						«Капитальный ремонт здания КГУ «Средняя общеобразовательная школа №9 имени Ч. Валиханова» по адресу: г.Атырау, Ш.Уалиханов, 89А, Атырауской области»		
Изм.	Кол. уч.	Лист	№ док.	Подп.	Дата			
ГИП		Нышанов А.				Здание школы	Стадия	Лист	Листов
Проверил		Нышанов А.					РП	22	
Исполнил		Куанышбай К.				План на отм. +6,600 Демонтажная работа	ТОО "АСП Абу-Нур" ТОО "ДОМ ПРОЕКТОВ" г.Шымкент-2023г.	
Н.контр.		Оспанова Г.						

Согласовано

Взам. инв. №

Подп. и дата

Инв. № подл.

Экспликация помещений (3-этаж)

Поме-щения	Наименование	Площадь,	Категор. поме-щения
1	Лестничная клетка	17,00	
2	Коридор	174,07	
3	Умывальная	3,40	
4	Умывальная	1,50	
5	Санузел	10,60	
6	Санузел	10,4	
7	Санузел	1,40	
8	Умывальная	3,20	
9	Учебный класс N38 (начальный класс)	52,62	
10	Учебный класс N37 (начальный класс)	52,44	
11	Учебный класс N36 (начальный класс)	52,20	
12	Учебный класс N35 (начальный класс)	56,10	
13	Учебный класс N34 (начальный класс)	52,80	
14	Учебный класс N33 (начальный класс)	52,80	
15	Кабинет бухгалтера	17,00	
16	Учебный класс по истории	51,30	
17	Учебный класс математики	50,90	
18	Учебный класс русского языка	51,10	
19	Учебный класс государственного языка	51,20	
20	Учебный класс N28	33,84	
21	Учебный класс химии	69,90	
22	Подсобное помещение класса химии	18,00	
23	Учебный класс физики	68,41	
24	Подсобное помещение класса физикии	18,00	
25	Подсобное помещение	15,55	
26	Кабинет для учителей	47,60	
27	Лестничная клетка	17,00	
28	Коридор	215,89	
29	Лестничная клетка	17,00	
30	Санузел	12,38	
31	Кладовая инвентаря	0,70	

Экспликация помещений (3-этаж)

Поме-щения	Наименование	Площадь,	Категор. поме-щения
32	Кладовая инвентаря	0,70	
33	Санузел	12,01	
34	Кладовая инвентаря	1,50	
35	Кабинет делопроизводителя	10,30	
36	Кабинет завуча по учебной части	10,30	
37	Учебный класс N39 (начальный класс)	27,42	
38	Кабинет зам. директора по хоз. части	10,62	
	Всего	1369,15	
	Итого I по III-этажи:	5697,44	

Согласовано

Взам. инв. N°

Подп. и дата

Инв. N° подл.

Изм.	Кол. уч.	Лист	№ док.	Подп.	Дата
ГИП		Нышанов А.			
Проверил		Нышанов А.			
Исполнил		Куанышбай К.			
Н.контр.		Оспанова Г.			

№07-2023-АС Альбом 2

«Капитальный ремонт здания КГУ «Средняя общеобразовательная школа №9 имени Ч. Валиханова» по адресу: г.Атырау, Ш.Уалиханов, 89А, Атырауской области»

Здание школы

Стадия	Лист	Листов
РП	23	

Экспликация помещений на отм. +6,600

ТОО "АСП Абу-Нұр"
ТОО "ДОМ ПРОЕКТОВ"
г.Шымкент-2023г.

Разрез 1-1
Демонтажная работа

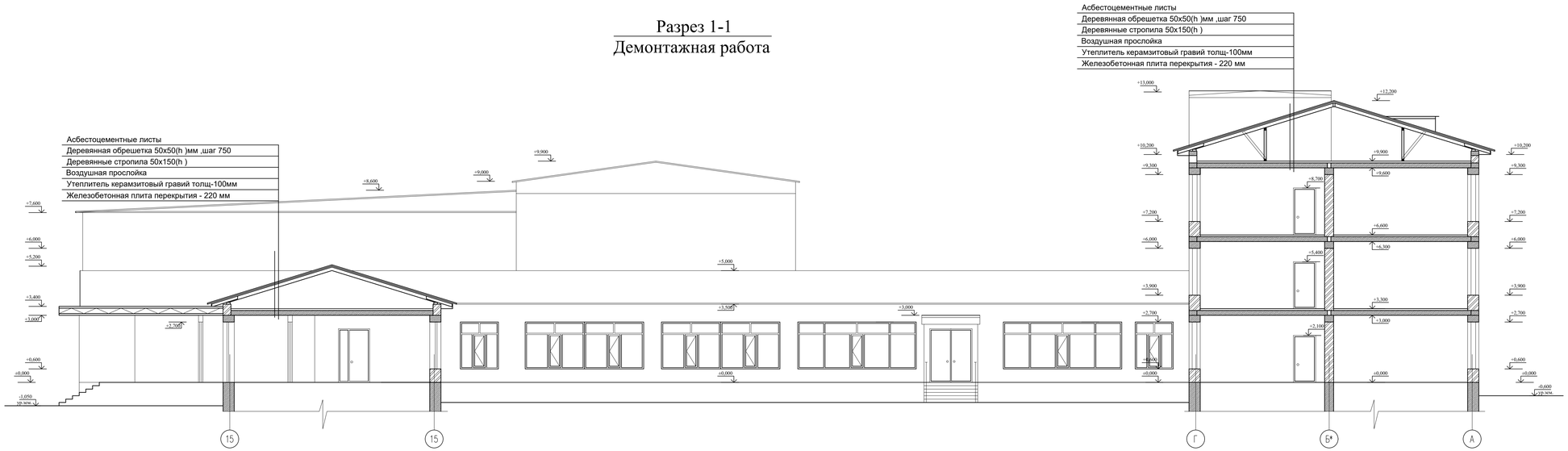

						№07-2023-АС Альбом 2		
						«Капитальный ремонт здания КГУ «Средняя общеобразовательная школа №9 имени Ч. Валиханова» по адресу: г.Атырау, Ш.Уалиханов, 89А, Атырауской области»		
Изм.	Кол. уч.	Лист	№ док.	Подп.	Дата			
ГИП		Нышанов А.				Здание школы	Стадия	Лист	Листов
Проверил		Нышанов А.					РП	24	
Исполнил		Куанышбай К.				Разрез 1-1 Демонтажная работа	ТОО "АСП Абу-Нур" ТОО "ДОМ ПРОЕКТОВ" г.Шымкент-2023г.		
Н.контр.		Оспанова Г.							

Согласовано

Взам.инв. №

Подп. и дата

Инв. № подл.

Разрез 2-2
Демонтажная работа

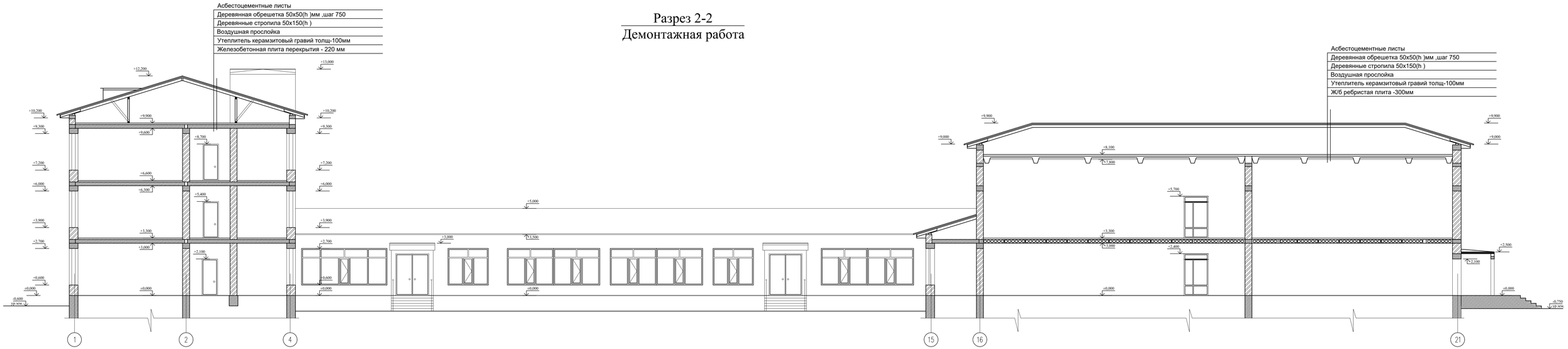

Согласовано

Взам.инв. №

Подп. и дата

Инв. № подл.

Изм.	Кол. уч.	Лист	№ док.	Подп.	Дата
ГИП		Нышанов А.			
Проверил		Нышанов А.			
Исполнил		Куанышбай К.			
Н.контр.		Оспанова Г.			

№07-2023-АС Альбом 2

«Капитальный ремонт здания КГУ «Средняя общеобразовательная школа №9 имени Ч. Валиханова» по адресу: г.Атырау, Ш.Уалиханов, 89А, Атырауской области»

Здание школы

Стадия	Лист	Листов
РП	25	

Разрез 2-2
Демонтажная работа

ТОО "АСП Абу-Нур"
ТОО "ДОМ ПРОЕКТОВ"
г.Шымкент-2023г.

Ведомость демонтажных работ дверных проемов.

Поз.	Обозначение	Наименование	Кол-во.				Масса ед.,кг.	Примечание
			+0,000	+3,300	+6,600	Всего		
		Витраж с дверью						
ВтД-1	(дерев., инд. изготов.)	размерами 6000x2700(h)	2	-	-	2		
		Дверные блоки в наружных стенах						
Дн-1	(дерев., инд. изготов.)	размерами 1900x2400(h)	3	-	-	3		
Дн-3	(дерев., инд. изготов.)	размерами 1400x2400(h)	1	-	-	1		
Дн-4	(дерев., инд. изготов.)	размерами 1000x2100(h)	-	1	-	1		
Дн-6	(дерев., инд. изготов.)	размерами 1200x2100(h) с фрамугой 1200x700(h)	4	-	-	4		
		Дверные блоки металлические						
Дм-1	(металл., инд. изготов.)	размерами 1300x2100(h)	2	-	-	2		
		Дверные блоки внутренних стенах						
Дв-1	(дерев., инд. изготов.)	размерами 1900x2400(h)	3	-	-	3		
Дв-2	(дерев., инд. изготов.)	размерами 900x2100(h)	12	27	23	62		
Дв-3	(дерев., инд. изготов.)	размерами 1400x2400(h)	5	5	3	13		
Дв-3*	(из ПВХ., инд. изготов.)	размерами 1400x2400(h)	1	-	-	1		
Дв-4	(дерев., инд. изготов.)	размерами 1000x2100(h)	20	3	4	27		
Дв-5	(дерев., инд. изготов.)	размерами 800x2100(h)	19	1	1	21		
Дв-7	(дерев., инд. изготов.)	размерами 1500x2100(h) с фрамугой 1500x700(h)	3	-	-	3		
Дв-8	(дерев., инд. изготов.)	размерами 700x2100(h)	4	6	4	14		
Дв-9	(дерев., инд. изготов.)	размерами 600x2100(h)	-	1	-	1		

Демонтаж металлического ограждения лестничного марша - 2 шт. (L 25x4) = 16кг
Демонтаж деревянного поручня на лестничных ограждений - 168 п.м.
Демонтаж крыльца Кр-2,3,4= 24,75м3
Демонтаж металический пандус -1 шт - (87кг)
Демонтаж штукатурки откосов - 320,07 $м^2$

Согласовано:

Взам. инв.N

Подпись и дата

Инв. N подл.

Изм.	Кол. уч.	Лист	№ док.	Подп.	Дата
ГИП		Нышанов А.			
Проверил		Нышанов А.			
Исполнил		Куанышбай К.			
Н.контр.		Оспанова Г.			

№07-2023-АС Альбом 2

«Капитальный ремонт здания КГУ «Средняя общеобразовательная школа №9 имени Ч. Валиханова» по адресу: г.Атырау, Ш.Уалиханов, 89А, Атырауской области»

Здание школы

Стадия	Лист	Листов
РП	26	

Ведомость демонтажных работ дверных проемов.

ТОО "АСП Абу-Нұр"
ТОО "ДОМ ПРОЕКТОВ"
г.Шымкент-2023г.

Ведомость демонтажных работ оконных проемов.

Поз.	Обозначение	Наименование	Кол-во.				Масса ед.,кг.	Примечание
			+0,000	+3,300	+6,600	Всего		
		Оконные блоки						
ОК-1	(дерев., инд. изготов)	размерами 2300x2100(h) с подоконными досками	59	69	66	194		
ОК-2	(дерев., инд. изготов)	размерами 4900x1800(h) с подоконными досками	1	-	-	1		
ОК-3	(дерев., инд. изготов)	размерами 5300x2100(h) с подоконными досками	7	1	1	9		
ОК-4	(дерев., инд. изготов)	размерами 1800x1200(h) с подоконными досками	1	-	-	1		
ОК-5	(дерев., инд. изготов)	размерами 1800x2100(h) с подоконными досками	3	-	-	3		
ОК-6	(дерев., инд. изготов)	размерами 3400x1800(h) с подоконными досками	1	-	-	1		
ОК-7	(дерев., инд. изготов)	размерами 4800x900(h) с подоконными досками	1	-	-	1		
ОК-8	(дерев., инд. изготов)	размерами 1200x2100(h) с подоконными досками	3	-	-	3		
ОК-8*	(дерев., инд. изготов)	размерами 1200x800(h) с подоконными досками	3	-	-	3		
ОК-9	(дерев., инд. изготов)	размерами 2900x1200(h) с подоконными досками	1	-	-	1		
ОК-10	(дерев., инд. изготов)	размерами 5300x4000(h) с подоконными досками	4	-	-	4		
ОК-11	(дерев., инд. изготов)	размерами 4600x2100(h) с подоконными досками	-	1	-	1		
ОК-12	(дерев., инд. изготов)	размерами 5300x1200(h) с подоконными досками	4	-	-	4		
ОК-13	(дерев., инд. изготов)	размерами 1500x1500(h) с подоконными досками	2	-	-	2		
ОК-14	(дерев., инд. изготов)	размерами 2300x1600(h) с подоконными досками	1	-	-	1		
ОК-15	(дерев., инд. изготов)	размерами 5000x800(h) с подоконными досками	-	3	3	6		
ОК-16	(дерев., инд. изготов)	размерами 2300x600(h) с подоконными досками	2	4	4	10		

Согласовано:

Взам. инв.N

Подпись и дата

Инв. N подл.

Изм.	Кол. уч.	Лист	№ док.	Подп.	Дата
ГИП		Нышанов А.			
Проверил		Нышанов А.			
Исполнил		Куанышбай К.			
Н.контр.		Оспанова Г.			

№07-2023-АС Альбом 2

«Капитальный ремонт здания КГУ «Средняя общеобразовательная школа №9 имени Ч. Валиханова» по адресу: г.Атырау, Ш.Уалиханов, 89А, Атырауской области»

Здание школы

Стадия	Лист	Листов
РП	27	

Ведомость демонтажных работ оконных проемов.

ТОО "АСП Абу-Нұр"
ТОО "ДОМ ПРОЕКТОВ"
г.Шымкент-2023г.

Экспликация полов (демонтажные работы).

Номер помещения	Тип пола	Схема пола или тип пола по серии	Данные элементов пола (наименование, толщина, основание и др.), мм.	Площадь, м²
1	2	3	4	5
I-этаж				
1,2,7,8,8*,9,10,11,12, 13,14,15,16,17,17*,28*, 29,30,31,32,33,50,52, 60,61,64,65.	1	По типу детали 399 Серия 2.244-1 вып. 6. 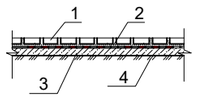	1. Бетон мозаичного состава кл. С12/15 t=20мм (демонтаж)-100% 2. Стяжка из мелкозернистого бетона кл. С8/10 t=40мм (демонтаж)-100% 3. Подстилающий слой: бетон кл. С8/10 -80мм. (демонтаж)-100% 4. Существующий грунт основания уплотненный щебнем	598,21 м2
			Демонтаж цементных плинтусов	628,12 п.м.
3,4,5,6,6*,27,27*,28, 34,35,36,3738,39,39*, 40,40*41,42,43,44,45, 45*,46,47,48,49,50,51, 58,62,63,	2	Узел 109 Серия 2.244-1 вып. 6. 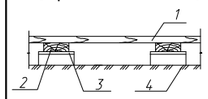	1. Доски, ГОСТ 8242-88 -35мм.2. демонтаж- 100%. 2. Лага 100х50 (пролет лаг 1000мм).демонтаж- 100%. 3. Существующий грунт основания уплотненный щебнем	1523,19 м2
			Демонтаж деревянных плинтусов	1629,81 п.м.
18,19,20,21,22,23,24, 24*,25,26,53,54,55, 56,57.	3	По типу детали 399 Серия 2.244-1 вып. 6. 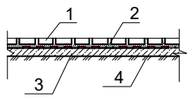	1. Керамическая плитка- 6мм. демонтаж- 100%. 2. Прослойка и заполнение швов из цем.- песчаного р-ра.- 20мм. демонтаж- 100%. 3. Стяжки из цементно-песчаного раствора толщ.=60мм. демонтаж- 100%. 4. Существующий грунт основания уплотненный щебнем.	327,37 м²
			Демонтаж цементных плинтусов	343,74 п.м.
II-этаж				
1,3,13,15,21,22, 23,24,25,26,27,28, 29,45,46.	1	По типу детали 239 Серия 2.244-1.выпуск 6 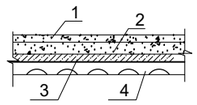	1. Бетон мозаичного состава кл. С12/15 t=20мм (демонтаж)-100% 2. Стяжка из мелкозернистого бетона кл. С8/10 t=40мм (демонтаж)-100% 3. Подстилающий слой: бетон кл. С8/10 -80мм. (сущ.) 4. Железобетонная плита перекрытия. (сущ.)	267.03 м²
			Демонтаж цементных плинтусов	280,38 п.м.
4,5,8,9,10,11,12,13, 14,15,25,26.	2	Узел 109 Серия 2.244-1 вып. 6. 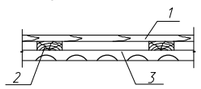	1. Доски, ГОСТ 8242-88 -35мм.2. демонтаж- 100%. 2. Лага 100х50 (пролет лаг 1000мм).демонтаж- 100%. 3. Железобетонные плиты перекрытия.	1472,36 м2
			Демонтаж деревянных плинтусов	1575,42 п.м.
4,5,6,7,8.	3	По типу детали 399 Серия 2.244-1 вып. 6. 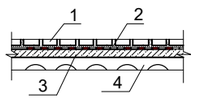	1. Керамическая плитка- 6мм. демонтаж-100%. 2. Прослойка и заполнение швов из цем.- песчаного р-ра.- 20мм. демонтаж-100%. 3. Стяжки из цементно-песчаного раствора толщ.=60мм. демонтаж-100%. 4.Железобетонные плиты перекрытия.	27,29 м²
			Демонтаж цементных плинтусов	28,65 п.м.

Экспликация полов (демонтажные работы).

Номер помещения	Тип пола	Схема пола или тип пола по серии	Данные элементов пола (наименование, толщина, основание и др.), мм.	Площадь, м²
1	2	3	4	5
III-этаж				
1,3,4,5,6,7,8,23, 27,29	1	По типу детали 239 Серия 2.244-1.выпуск 6 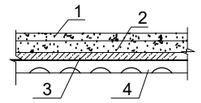	1. Бетон мозаичного состава кл. С12/15 t=20мм (демонтаж)-100% 2. Стяжка из мелкозернистого бетона кл. С/10 t=40мм (демонтаж)-100% 3. Подстилающий слой: бетон кл. С8/10 -80мм. (сущ.) 4. Железобетонная плита перекрытия. (сущ.)	149,91 м²
			Демонтаж цементных плинтусов	157,41 п.м.
2,9,10,11,12,13,14,15, 16,17,18,19,20,21,22, 23,24,25,26,28,35,36, 37,38	2	Узел 109 Серия 2.244-1 вып. 6. 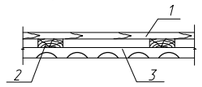	1. Доски, ГОСТ 8242-88 -35мм.2. демонтаж- 100%. 2. Лага 100х50 (пролет лаг 1000мм).демонтаж- 100%. 3. Железобетонные плиты перекрытия.	1191,95 м2
			Демонтаж деревянных плинтусов	1275,39 п.м.
31,32,33,34.	3	По типу детали 399 Серия 2.244-1 вып. 6. 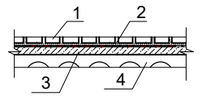	1. Керамическая плитка- 6мм. демонтаж-100%. 2. Прослойка и заполнение швов из цем.- песчаного р-ра.- 20мм. демонтаж-100%. 3. Стяжки из цементно-песчаного раствора толщ.=60мм. демонтаж-100%. 4.Железобетонные плиты перекрытия.	27,29 м²
			Демонтаж цементных плинтусов	28,65 п.м.

Согласовано:

Взам. инв. N

Подпись и дата

Инв. N подл.

Изм.	Кол. уч.	Лист	№ док.	Подп.	Дата
ГИП		Нышанов А.			
Проверил		Нышанов А.			
Исполнил		Куанышбай К.			
Н.контр.		Оспанова Г.			

№07-2023-АС Альбом 2

«Капитальный ремонт здания КГУ «Средняя общеобразовательная школа №9 имени Ч. Валиханова» по адресу: г.Атырау, Ш.Уалиханов, 89А, Атырауской области»

Здание школы

Стадия	Лист	Листов
РП	28	

Экспликация полов I по III - этажи. Демонтажные работы.

ТОО "АСП Абу-Нұр"
ТОО "ДОМ ПРОЕКТОВ"
г.Шымкент-2023г.

Ведомость демонтажных работ на отм. +0,000 (1-этаж)

Экспликация помещений		Ведомость демонтажных работ (внутренние)		
		Стены	Потолок	
Номер по плану	Наименование	Отбивка штукатурки с внутренних стен –100% Площадь, м2	Зачистка побелки с отделочным слоем Площадь, м2	Очистка помещения от строительного мусора Площадь, м2
1	Тамбур	24,00	22,80	22,80
2	Коридор–вестибюль	142,16	208,70	208,70
3	Процедурная	24,06	5,52	5,52
4	Медицинский кабинет	34,65	11,60	11,60
5	Подсобное помещение	27,81	6,12	6,12
6	Спортивный зал	386,28	327,70	327,70
6*	Тамбур	53,57	6,87	6,87
7	Коридор	223,29	67,46	67,46
8	Тренерская	31,11	7,00	7,00
9	Коридор	41,44	9,90	9,90
10	Умывальная (муж.)	12,25	1,80	1,80
11	Санузел (муж.)	12,80	1,10	1,10
12	Санузел (жен.)	12,80	1,10	1,10
13	Умывальная (муж.)	12,25	1,95	1,95
14	Душевая (муж.)	21,49	3,06	3,06
15	Душевая (жен.)	21,49	3,06	3,06
16	Раздевалка (муж.)	55,05	12,75	12,75
17	Раздевалка (жен.)	55,05	14,00	14,00
17*	Снарядная	38,28	12,21	12,21
18	Санузел	16,11	1,60	1,60
19	Санузел	16,11	1,60	1,60
20	Коридор	35,97	8,47	8,47
21	Моечная	53,31	24,30	24,30
22	Кладовая	31,92	7,80	7,80
23	Кладовая	31,92	7,80	7,80
24	Коридор	30,24	12,87	12,87
24*	Тамбур	10,68	1,83	1,83
25	Горячий цех	63,78	48,27	48,27
26	Столовая	142,32	186,66	186,66
27	Кабинет завуча	56,25	31,92	31,92

Ведомость демонтажных работ на отм. +0,000 (1-этаж)

Экспликация помещений		Ведомость демонтажных работ (внутренние)		
		Стены	Потолок	
Номер по плану	Наименование	Отбивка штукатурки с внутренних стен –100% Площадь, м2	Зачистка побелки с отделочным слоем Площадь, м2	Очистка помещения от строительного мусора Площадь, м2
27*	Кабинет завуча	121,59	73,72	73,72
28	Гардероб–коридор	89,04	99,98	99,98
28*	Тамбур	22,56	6,56	6,56
29	Лестничная клетка	56,08	17,31	17,31
30	Кладовая тех инвентарья	44,37	13,35	13,35
31	Санузел для МГН	21,24	3,91	3,91
32	Приемная директора	42,87	15,60	15,60
33	Тепловой пункт	44,37	13,35	13,35
34	Коридор	251,40	59,00	59,00
35	Игровая миницентра	72,03	52,10	52,10
36	Класс миницентра	71,85	50,90	50,90
37	Класс подготовительной группы миницентра	82,56	67,10	67,10
38	Класс подготовительной группы миницентра	67,83	48,60	48,60
38*	Складское помещение	84,40	68,20	68,20
39	Коридор	199,08	55,78	55,78
39*	Коридор	41,46	10,62	10,62
40	Библиотека	85,44	69,07	69,07
41	Подсобное помещение географии	46,23	16,74	16,74
42	Класс географии	66,42	52,80	52,80
43	Малый спортивный зал	71,25	89,60	89,60
44	Класс русского языка и литературы	75,99	51,90	51,90
45	Кабинет директора	61,14	36,60	36,60
46	Класс математики и геометрии	81,57	70,98	70,98
47	Подсобка класса математики и геометрии	47,28	18,00	18,00
48	Оружейка НВП	52,11	18,00	18,00
49	Класс НВП	79,81	65,70	65,70
50	Лестничная клетка	48,42	17,00	17,00
51	Коридор	225,12	131,34	131,34
52	Лестничная клетка	48,42	17,00	17,00
53	Санузел	53,22	12,38	12,38

Ведомость демонтажных работ на отм. +0,000 (1-этаж)

Экспликация помещений		Ведомость демонтажных работ (внутренние)		
		Стены	Потолок	
Номер по плану	Наименование	Отбивка штукатурки с внутренних стен –100% Площадь, м2	Зачистка побелки с отделочным слоем Площадь, м2	Очистка помещения от строительного мусора Площадь, м2
54	Кладовая уборочного инвентаря	9,09	0,72	0,72
55	Кладовая уборочного инвентаря	9,09	0,72	0,72
56	Санузел	53,22	11,01	11,01
57	Кладовая уборочного инвентаря	13,23	1,34	1,34
58	Библиотека	35,88	12,30	12,30
59	Складское помещение	88,96	44,64	44,64
60	Электрощитовая	29,52	7,56	7,56
61	Водомерный узел	30,67	8,12	8,12
62	Гардероб	97,02	49,28	49,28
63	Медицинский кабинет	41,94	15,68	15,68
64	Тамбур	13,68	6,56	6,56
65	Тамбур	13,68	6,56	6,56
	Всего:	4509.57	2545,50	2545,50

Согласовано:

Взам. инв. N

Подпись и дата

Инв. N подл.

Изм.	Кол. уч.	Лист	№ док.	Подп.	Дата
ГИП		Нышанов А.			
Проверил		Нышанов А.			
Исполнил		Куанышбай К.			
Н.контр.		Оспанова Г.			

№07-2023-АС Альбом 2

«Капитальный ремонт здания КГУ «Средняя общеобразовательная школа №9 имени Ч. Валиханова» по адресу: г.Атырау, Ш.Уалиханов, 89А, Атырауской области»

Здание школы

Стадия	Лист	Листов
РП	29	

Ведомость демонтажных работ
I-го этажа.
(Демонтажные работы)

ТОО "АСП Абу-Нұр"
ТОО "ДОМ ПРОЕКТОВ"
г.Шымкент-2023г.

Ведомость демонтажных работ на отм. +3,300 (2-этаж)

Экспликация помещений		Ведомость демонтажных работ (внутренние)		
		Стены	Потолок	
Номер по плану	Наименование	Отбивка штукатурки с внутренних стен –100% Площадь, м2	Зачистка побелки с отделочным слоем Площадь, м2	Очистка помещения от строительного мусора Площадь, м2
1	Лестничная клетка	45,36	17,00	17,00
2	Коридор	292,44	215,89	215,89
3	Лестничная клетка	45,36	17,00	17,00
4	Санузел	53,22	12,38	12,38
5	Кладовая инвентаря	9,09	0,70	0,70
6	Кладовая инвентаря	9,09	0,70	0,70
7	Санузел	45,27	12,01	12,01
8	Кладовая инвентаря	13,23	1,50	1,50
9	Кабинет психолога	30,81	10,78	10,78
10	Кабинет дефектолога	43,65	19,20	19,20
11	Класс самовоспитания	56,04	28,39	28,39
12	Коридор	287,70	174,07	174,07
13	Лестничная клетка	47,22	18,00	18,00
14	Актовый зал	218,52	172,50	172,50
15	Коридор	166,41	20,72	20,72
16	Библиотека	88,38	27,05	27,05
17	Библиотека	108,78	45,75	45,75
18	Библиотека	74,34	16,41	16,41
19	Архив	60,63	12,96	12,96
20	Операторная	68,10	14,95	14,95
21	Коридор	53,52	10,19	10,19
22	Складское помещение	131,13	55,02	55,02
23	Складское помещение	113,58	14,49	14,49
24	Умывальная	16,32	3,30	3,30
25	Умывальная	13,56	1,60	1,60
26	Санузел	15,03	1,60	1,60
27	Санузел	35,82	9,00	9,00
28	Санузел	35,82	9,30	9,30
29	Умывальная	18,84	3,40	3,40

Ведомость демонтажных работ на отм. +3,300 (2-этаж)

Экспликация помещений		Ведомость демонтажных работ (внутренние)		
		Стены	Потолок	
Номер по плану	Наименование	Отбивка штукатурки с внутренних стен –100% Площадь, м2	Зачистка побелки с отделочным слоем Площадь, м2	Очистка помещения от строительного мусора Площадь, м2
30	Кабинет начальных классов N11	72,24	52,62	52,62
31	Кабинет начальных классов N12	72,06	52,44	52,44
32	Кабинет начальных классов N13	71,82	52,20	52,20
33	Кабинет начальных классов N14	71,64	52,02	52,02
34	Кабинет начальных классов N15	77,52	54,50	54,50
35	Кабинет начальных классов N16	71,40	51,78	51,78
36	Кабинет психолога	48,48	17,00	17,00
37	Учебный класс по математике	69,69	51,30	51,30
38	Кабинет учителей	71,31	51,80	51,80
39	Учебный класс мультимедии	72,93	53,52	53,52
40	Подсобное помещение класса мультимедии	49,68	18,00	18,00
41	Учебный класс технологии	66,99	42,54	42,54
42	Подсобное помещение класса информатики	45,48	16,20	16,20
43	Учебный класс информатики	68,55	50,82	50,82
44	Учебный класс казакского языка и литературы	71,82	53,67	53,67
45	Учебный класс биологии	81,87	68,41	68,41
46	Подсобное помещение класса биологии	47,28	18,00	18,00
47	Учебный класс англиского языка	80,91	64,00	64,00
	Всего:	3408,93	1766,68	1766,68

Согласовано:

Взам. инв. N

Подпись и дата

Инв. N подл.

Изм.	Кол. уч.	Лист	№ док.	Подп.	Дата
ГИП		Нышанов А.			
Проверил		Нышанов А.			
Исполнил		Куанышбай К.			
Н.контр.		Оспанова Г.			

№07-2023-АС Альбом 2

«Капитальный ремонт здания КГУ «Средняя общеобразовательная школа №9 имени Ч. Валиханова» по адресу: г.Атырау, Ш.Уалиханов, 89А, Атырауской области»

Здание школы

Стадия	Лист	Листов
РП	30	

Ведомость демонтажных работ II-го этажа. (Демонтажные работы)

ТОО "АСП Абу-Нұр"
ТОО "ДОМ ПРОЕКТОВ"
г.Шымкент-2023г.

Ведомость демонтажных работ на отм. +6,600 (3-этаж)

Экспликация помещений		Ведомость демонтажных работ (внутренние)		
		Стены	Потолок	
Номер по плану	Наименование	Отбивка штукатурки с внутренних стен –100% Площадь, м2	Зачистка побелки с отделочным слоем Площадь, м2	Очистка помещения от строительного мусора Площадь, м2
1	Лестничная клетка	52,69	17,00	17,00
2	Коридор	297,99	174,07	174,07
3	Умывальная	16,74	3,40	3,40
4	Умывальная	13,98	1,50	1,50
5	Санузел	35,82	10,60	10,60
6	Санузел	35,82	10,4	10,4
7	Санузел	15,45	1,40	1,40
8	Умывальная	18,84	3,20	3,20
9	Учебный класс N38 (начальный класс)	72,24	52,62	52,62
10	Учебный класс N37 (начальный класс)	72,06	52,44	52,44
11	Учебный класс N36 (начальный класс)	71,82	52,20	52,20
12	Учебный класс N35 (начальный класс)	75,72	56,10	56,10
13	Учебный класс N34 (начальный класс)	72,42	52,80	52,80
14	Учебный класс N33 (начальный класс)	72,42	52,80	52,80
15	Кабинет бухгалтера	43,65	17,00	17,00
16	Учебный класс по истории	69,69	51,30	51,30
17	Учебный класс математики	71,37	50,90	50,90
18	Учебный класс русского языка	72,24	51,10	51,10
19	Учебный класс государственного языка	80,04	51,20	51,20
20	Учебный класс N28	58,29	33,84	33,84
21	Учебный класс химии	84,69	69,90	69,90
22	Подсобное помещение класса химии	48,18	18,00	18,00
23	Учебный класс физики	85,65	68,41	68,41
24	Подсобное помещение класса физикии	47,28	18,00	18,00
25	Подсобное помещение	43,38	15,55	15,55
26	Кабинет для учителей	67,86	47,60	47,60
27	Лестничная клетка	48,42	17,00	17,00
28	Коридор	290,55	215,89	215,89
29	Лестничная клетка	48,42	17,00	17,00

Ведомость демонтажных работ на отм. +6,600 (3-этаж)

Экспликация помещений		Ведомость демонтажных работ (внутренние)		
		Стены	Потолок	
Номер по плану	Наименование	Отбивка штукатурки с внутренних стен –100% Площадь, м2	Зачистка побелки с отделочным слоем Площадь, м2	Очистка помещения от строительного мусора Площадь, м2
30	Санузел	53,22	12,38	12,38
31	Кладовая инвентаря	9,09	0,70	0,70
32	Кладовая инвентаря	9,09	0,70	0,70
33	Санузел	45,27	12,01	12,01
34	Кладовая инвентаря	13,23	1,50	1,50
35	Кабинет делопроизводителя	30,09	10,30	10,30
36	Кабинет завуча по учебной части	30,09	10,30	10,30
37	Учебный класс N39 (начальный класс)	54,24	27,42	27,42
38	Кабинет зам. директора по хоз. части	30,30	10,62	10,62
	Всего	2358.34	1369,15	1369,15

Согласовано:

Взам. инв. N

Подпись и дата

Инв. N подл.

Изм.	Кол. уч.	Лист	№ док.	Подп.	Дата
ГИП		Нышанов А.			
Проверил		Нышанов А.			
Исполнил		Куанышбай К.			
Н.контр.		Оспанова Г.			

№07-2023-АС Альбом 2

«Капитальный ремонт здания КГУ «Средняя общеобразовательная школа №9 имени Ч. Валиханова» по адресу: г.Атырау, Ш.Уалиханов, 89А, Атырауской области»

Здание школы

Стадия	Лист	Листов
РП	31	

Ведомость демонтажных работ III-го этажа. (Демонтажные работы)

ТОО "АСП Абу-Нұр"
ТОО "ДОМ ПРОЕКТОВ"
г.Шымкент-2023г.

План кровли
Демонтажные работы.

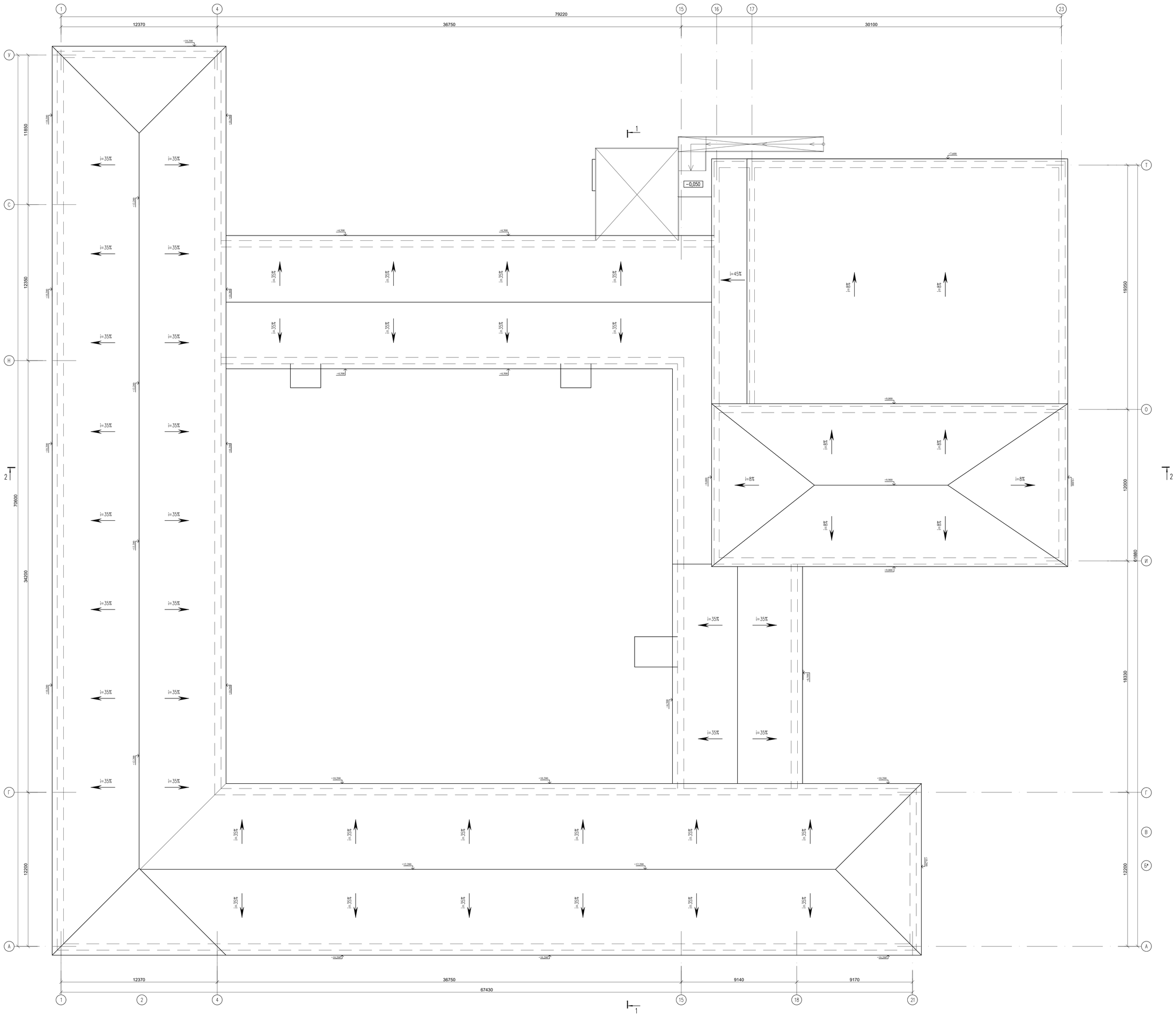

Ведомость демонтажных работ

Номер пом.	Обозначение	Наименование	Кол. шт.	Объем м²	Примеч.
1		Асбестоцементные листы - 100%			2300.0 м²
2		Демонтаж элементы - (обрешетка, стропила, стойки) - 100%			1917.0 м²
3		Демонтаж утеплитель керамзитовый гравий толщ-100мм - 100%			1917.0 м²
4		Демонтаж парапета из женного кирпича - 100%			43.22 м³

Согласовано

Взам.инв №

Подп. и дата

Инв. № подл.

Изм.	Кол. уч.	Лист	№ док.	Подп.	Дата
ГИП		Нышанов А.			
Проверил		Нышанов А.			
Исполнил		Куанышбай К.			
Н.контр.		Осланова Г.			

№07-2023-АС Альбом 2

«Капитальный ремонт здания КГУ «Средняя общеобразовательная школа №9 имени Ч. Валиханова» по адресу: г.Атырау, Ш.Уалиханов, 89А, Атырауской области»

Здание школы

Стадия	Лист	Листов
РП	32	

План кровли
Демонтажные работы.

ТОО "АСП Абу-Нур"
ТОО "ДОМ ПРОЕКТОВ"
г.Шымкент-2023г.

Фасад "1"-"23"

После ремонтных работ

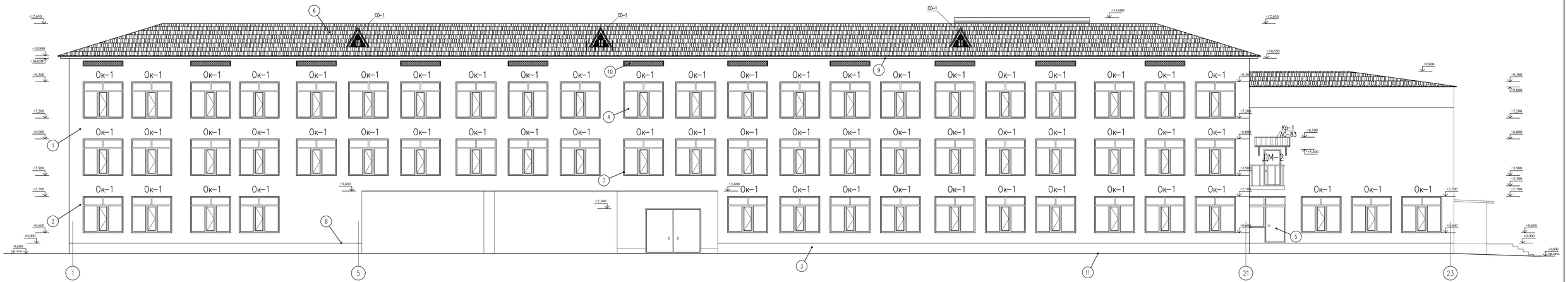

Ведомость наружной отделки фасадов

Поз.	Наименование элемента фасада	Наименование материала отделки	Наименование и номер эталона цвета или образец колера	Примеч.
1	Стены	Устройство вентилируемого фасада из сайдинга (231-303-0101) с утеплителем из минераловатных плит ПТЭ-150кг/м3,"minol"-150кг/,h=100мм,(234-101-0206) ветро-влагозащитная паропроницаемая пленка(261-105-0703).	RAL 1014	3026,33м2
2	Стены	Устройство вентилируемого фасада из сайдинга (231-303-0101) с утеплителем из минераловатных плит ПТЭ-150кг/м3,"minol"-150кг/,h=100мм,(234-101-0206) ветро-влагозащитная паропроницаемая пленка(261-105-0703).	RAL 9016	671,50м2
3	Цоколь	Устройство вентилируемого фасада из сайдинга (231-303-0101)	RAL 3009	461,57м2
4	Окна	Металлопластик	RAL 9016	
5	Двери	Металлические, металлический		

Ведомость наружной отделки фасадов

Поз.	Наименование элемента фасада	Наименование материала отделки	Наименование и номер эталона цвета или образец колера	Примеч.
6	Кровля	Металлочерепица	RAL 3024	
7	Откосы	Оконный и дверный проемов из сайдинга		2384,86п.м.
8	Фасонный элемент цоколя	Фасонный элемент цоколя из сайдинга		470,71п.м.
9	Планка завершающая	Планка завершающая сложная для ПЗС-30х25		941,42п.м.
10	Решетка продуха	Оцинкованная сталь с полимерным покрытием		
11	Отмостка	Устройство отмостки шириной 1500 мм из бетона кл. С8/10, t-100мм (53,34м²) Основание – уплотненный местный грунт.		650,50м² (65,05м²)

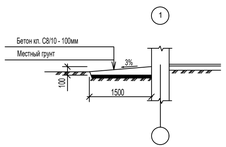

Изм.	Кол. уч.	Лист	№ док.	Подп.	Дата
ГИП		Нышанов А.			
Проверил		Нышанов А.			
Исполнил		Куаныштбай К.			
Н.контр.		Оспанова Г.			

№07-2023-АС Альбом 2

«Капитальный ремонт здания КГУ «Средняя общеобразовательная школа №9 имени Ч. Валиханова» по адресу: г.Атырау, Ш.Уалиханов, 89А, Атырауской области»

Здание школы

Стадия	Лист	Листов
РП	33	

Фасад "1"-"23"
После ремонтных работ

ТОО "АСП Абу-Нур"
ТОО "ДОМ ПРОЕКТОВ"
г.Шымкент-2023г.

Согласовано

Взам.инв.№

Подп. и дата

Инв. № подл.

Фасад "У"-"А"
После ремонтных работ

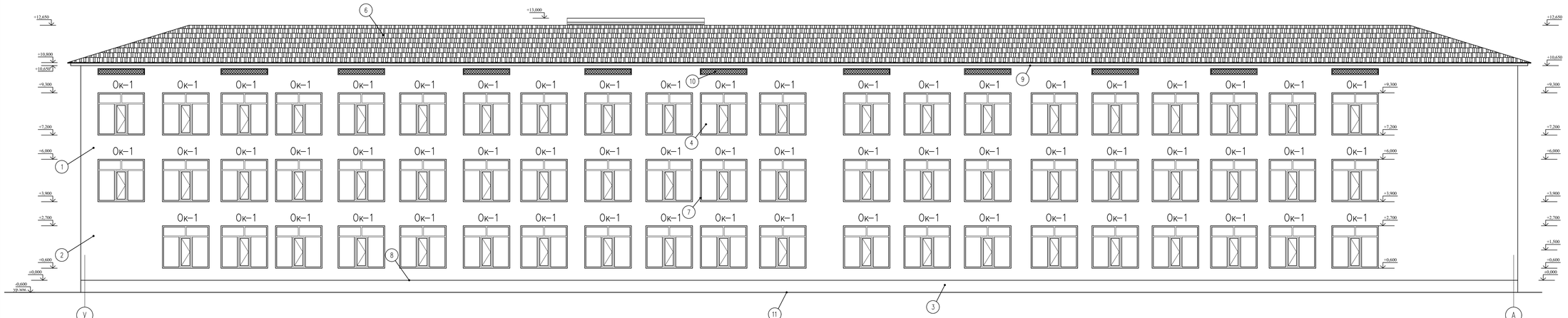

Согласовано

Взам.инв.№

Подп. и дата

Инв. № подл.

Изм.	Кол.уч.	Лист	№ док.	Подп.	Дата
ГИП		Нышанов А.			
Проверил		Нышанов А.			
Исполнил		Куанышбай К.			
Н.контр.		Осланова Г.			

№07-2023-АС Альбом 2

«Капитальный ремонт здания КГУ «Средняя общеобразовательная школа №9 имени Ч. Валиханова» по адресу: г.Атырау, Ш.Уалиханов, 89А, Атырауской области»

Здание школы

Стадия	Лист	Листов
РП	34	

Фасад "У"-"А"
После ремонтных работ

ТОО "АСП Абу-Нур"
ТОО "ДОМ ПРОЕКТОВ"
г.Шымкент-2023г.

Фасад "23"-"1"
После ремонтных работ

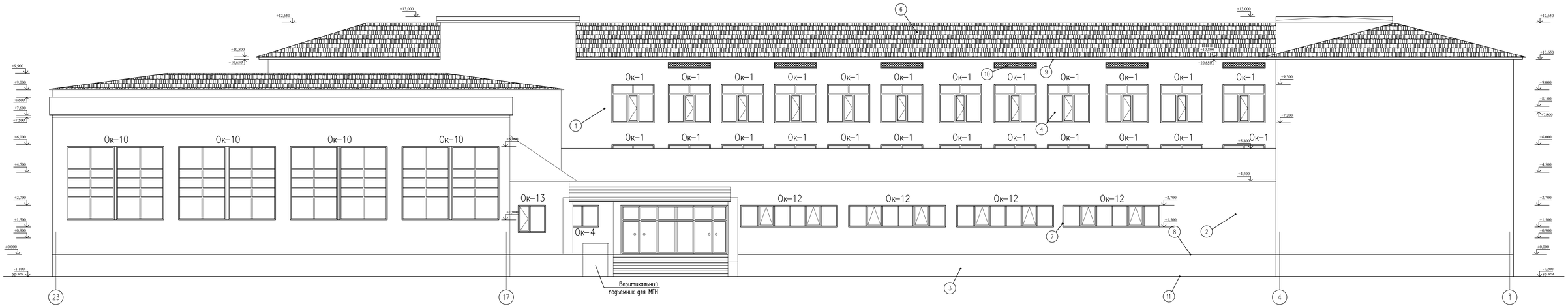

						№07-2023-АС	Альбом 2	
						«Капитальный ремонт здания КГУ «Средняя общеобразовательная школа №9 имени Ч. Валиханова» по адресу: г.Атырау, Ш.Уалиханов, 89А, Атырауской области»		
Изм.	Кол. уч.	Лист	№ док.	Подп.	Дата			
ГИП		Нышанов А.				Здание школы	Стадия	Лист	Листов
Проверил		Нышанов А.					РП	35	
Исполнил		Куаныщбай К.				Фасад "23"-"1" После ремонтных работ	ТОО "АСП Абу-Нур" ТОО "ДОМ ПРОЕКТОВ" г.Шымкент-2023г.	
Н.контр.		Осланова Г.						

Согласовано

Взам. инв. №

Подп. и дата

Инв. № подл.

Фасад "А"-"У"
После ремонтных работ

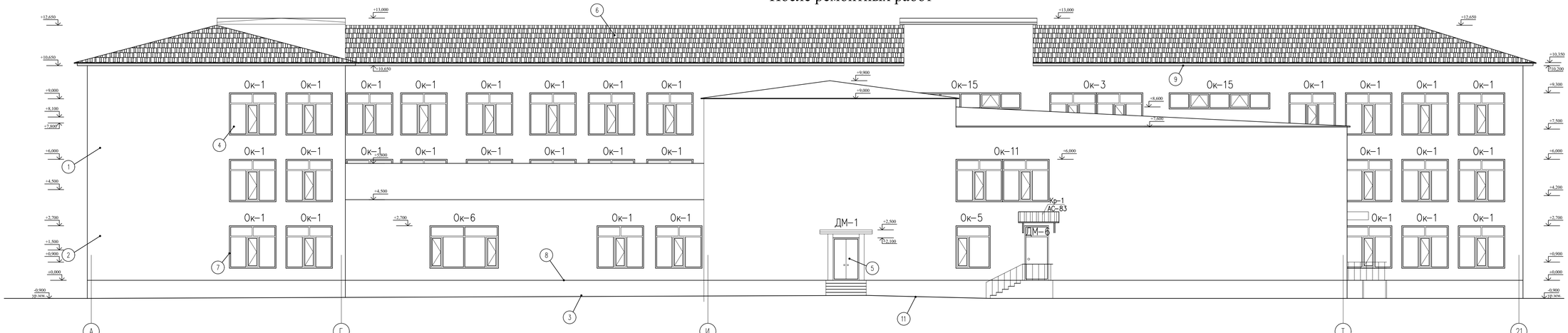

Согласовано

Взам.инв.№

Подп. и дата

Инв. № подл.

Изм.	Кол. уч.	Лист	№ док.	Подп.	Дата
ГИП		Нышанов А.			
Проверил		Нышанов А.			
Исполнил		Куанышбай К.			
Н.контр.		Осланова Г.			

№07-2023-АС Альбом 2

«Капитальный ремонт здания КГУ «Средняя общеобразовательная школа №9 имени Ч. Валиханова» по адресу: г.Атырау, Ш.Уалиханов, 89А, Атырауской области»

Здание школы

Стадия	Лист	Листов
РП	36	

Фасад "А"-"У"
После ремонтных работ

ТОО "АСП Абу-Нур"
ТОО "ДОМ ПРОЕКТОВ"
г.Шымкент-2023г.

Система вентилируемого фасада ВФ МП С

Узел 6.3

Вертикальный разрез примыкания к кровле

Облицовка сайдингом Lбрус

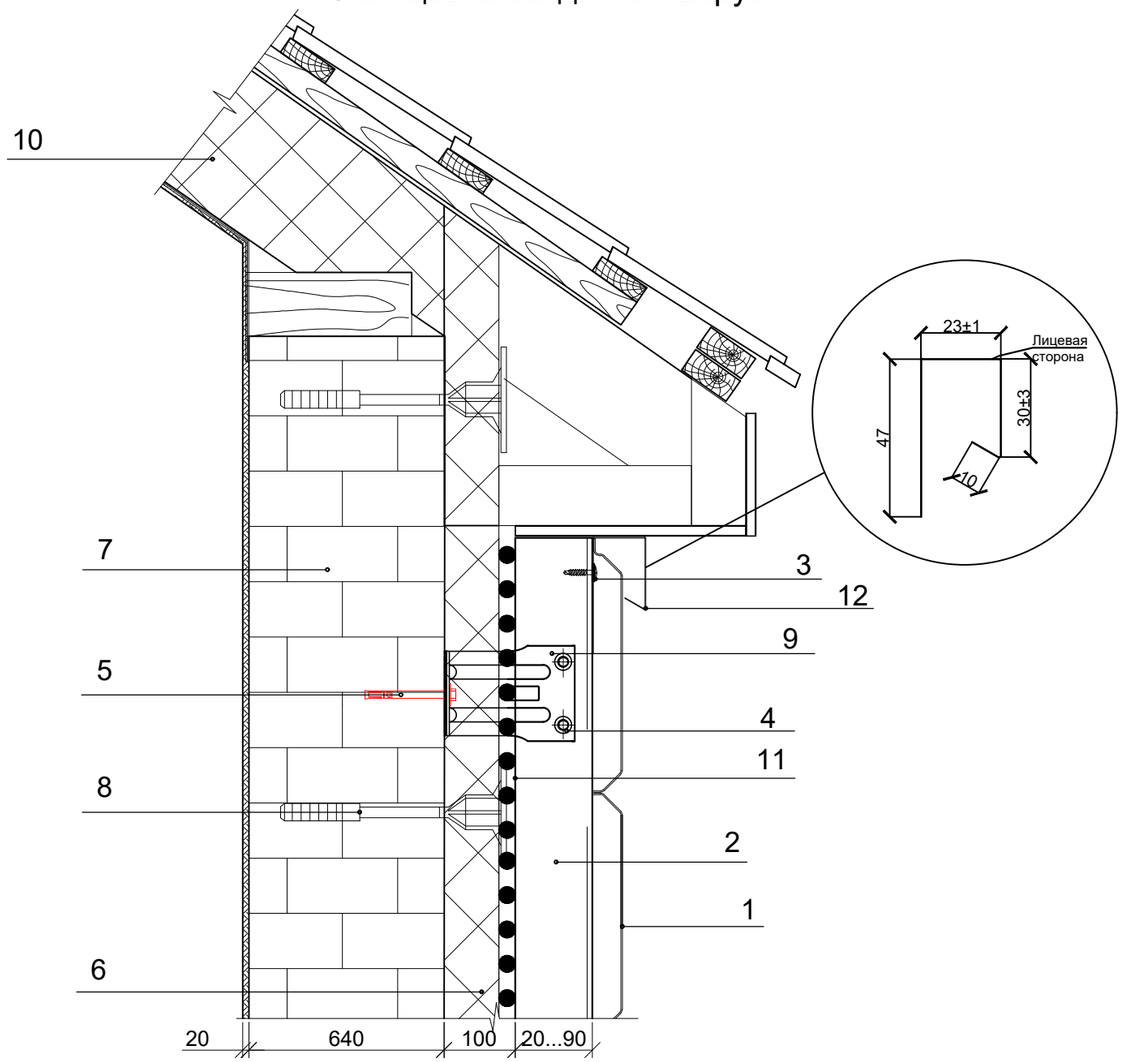

1. Сайдинг Lбрус-15х240
2. Вертикальная направляющая КПГ- 60х44х3000, КПГ-40х40х3000 (по проекту)
3. Саморез Ø4,2х16(19) с пресс-шайбой
4. Заклепка или саморез Ø4,8х28 (Ø5,5х19) с прокладкой из ЭПДМ-резины
5. Крепежный элемент (марка по проекту)
6. Теплоизоляция (по проекту)
7. Существующая стена
8. Анкер для изоляционных материалов
9. Кронштейн КК-Lх50 или ККУ-Lх80 с шайбой и паронитовой
10. Конструкция кровли (см. Альбом технических решений по Кровельной системе Металл Профиль
11. Гидро-ветрозащитная мембрана Tyvek Housewrap (по проекту
12. Планка завершающая сложная для ПЗС-30х25х3000

Система вентилируемого фасада ВФ МП С

Узел 6.2

Вертикальный разрез по цоколю.

Облицовка сайдингом Lбрус

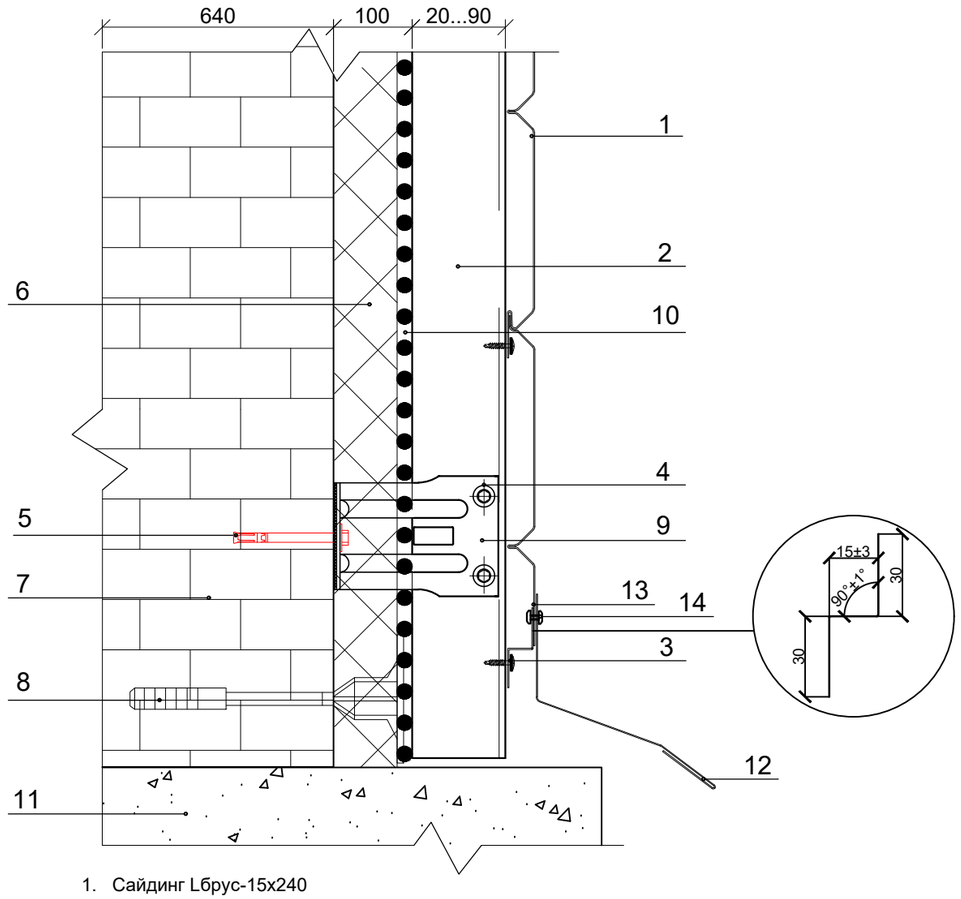

1. Сайдинг Lбрус-15х240
2. Вертикальная направляющая КПГ- 60х44х3000, КПГ-40х40х3000 (по проекту)
3. Саморез 4,2х16(19) с пресс-шайбой
4. Заклепка или саморез Ø4,8х28 (Ø5,5х19) с прокладкой из ЭПДМ-резины
5. Крепежный элемент (марка по проекту)
6. Теплоизоляция (по проекту)
7. Существующая стена
8. Анкер для изоляционных материалов
9. Кронштейн КК-Lх50 или ККУ-Lх80 с шайбой и паронитовой
10. Гидро-ветрозащитная мембрана Tyvek Housewrap
11. Цоколь
12. Фасонный элемент цоколя
13. Планка Z-образная ПZ-32х15х3000
14. Заклепка цветная комбинированная Ø3.2х8

Изм.	Кол. уч.	Лист	№ док.	Подп.	Дата
ГИП		Нышанов А.			
Проверил		Нышанов А.			
Исполнил		Куанышбай К.			
Н.контр.		Оспанова Г.			

№07-2023-АС Альбом 2

«Капитальный ремонт здания КГУ «Средняя общеобразовательная школа №9 имени Ч. Валиханова» по адресу: г.Атырау, Ш.Уалиханов, 89А, Атырауской области»

Здание школы

Стадия	Лист	Листов
РП	37	

Системы вентилируемых фасадов. После ремонтных работ

ТОО "АСП Абу-Нұр"
ТОО "ДОМ ПРОЕКТОВ"
г.Шымкент-2023г.

Согласовано:

Взам. инв. N

Подпись и дата

Инв. N подл.

Система вентилируемого фасада ВФ МП С

Узел 6.4

Вертикальный разрез по окну

Облицовка сайдингом Lбрус

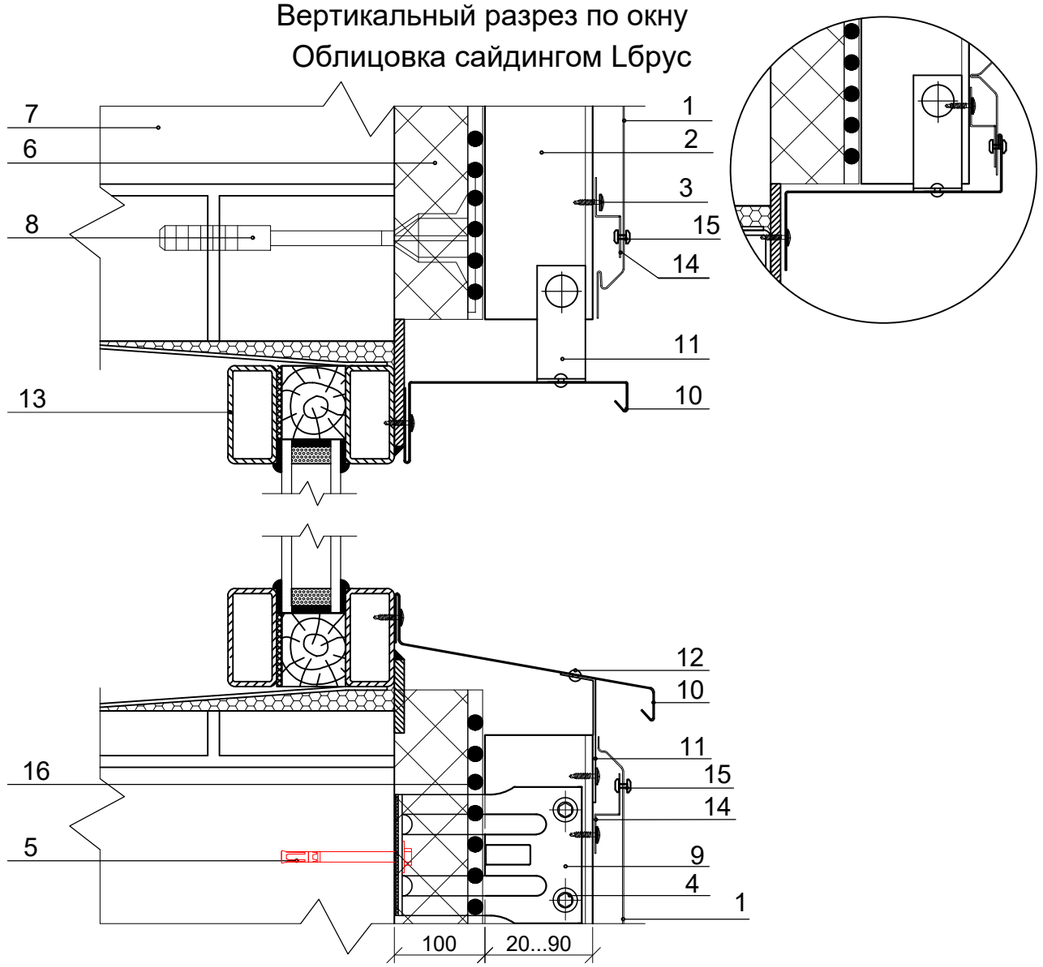

1. Сайдинг Lбрус-15х240
2. Вертикальная направляющая КПГ- 60х44х3000, КПГ-40х40х3000 (по проекту)
3. Саморез Ø4,2х(16)19 с пресс-шайбой
4. Заклепка или саморез Ø4,8х28 (Ø5,5х19) с прокладкой из ЭПДМ-резины
5. Крепежный элемент (марка по проекту)
6. Теплоизоляция (по проекту)
7. Существующая стена
8. Дюбель крепления теплоизоляции
9. Кронштейн КК-Lх50 или ККУ-Lх80 с шайбой и паронитовой прокладкой
10. Отлив оконный (оц.сталь с полимерным покрытием, t=0,55-1,2
11. Костыль (оц.сталь 40х2 мм полоса, шаг 300-500 мм)
12. Заклепка стальная
13. Оконный блок
14. Планка Z-образная ПZ-32х15х3000
15. Заклепка цветная комбинированная Ø3.2х8
16. Гидро-ветрозащитная мембрана Tyvek Housewrap (по проекту)

Согласовано:

Взам. инв. N

Подпись и дата

Инв. N подл.

Изм.	Кол. уч.	Лист	№ док.	Подп.	Дата
ГИП		Нышанов А.			
Проверил		Нышанов А.			
Исполнил		Куанышбай К.			
Н.контр.		Оспанова Г.			

№07-2023-АС Альбом 2

«Капитальный ремонт здания КГУ «Средняя общеобразовательная школа №9 имени Ч. Валиханова» по адресу: г.Атырау, Ш.Уалиханов, 89А, Атырауской области»

Здание школы

Стадия	Лист	Листов
РП	38	

Системы вентилируемых фасадов. После ремонтных работ

ТОО "АСП Абу-Нұр"
ТОО "ДОМ ПРОЕКТОВ"
г.Шымкент-2023г.

Системы вентилируемых фасадов ВФ МП

Схема установки утеплителя

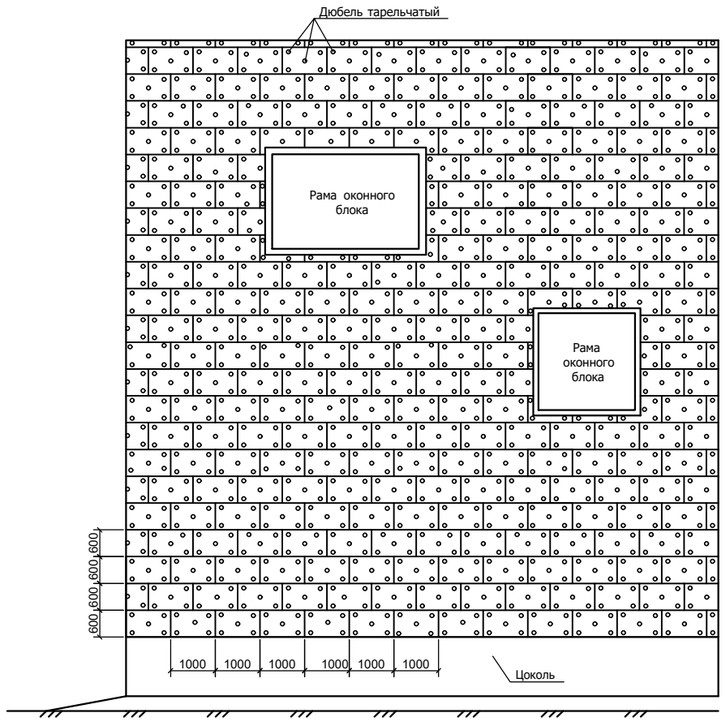

Системы вентилируемых фасадов ВФ МП

Схема крепления утеплителя на углу здания

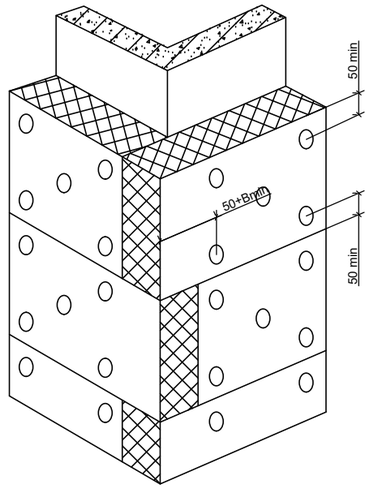

толщина утеплителя

Системы вентилируемых фасадов ВФ МП

Схема устройства короба оконного обрамления.

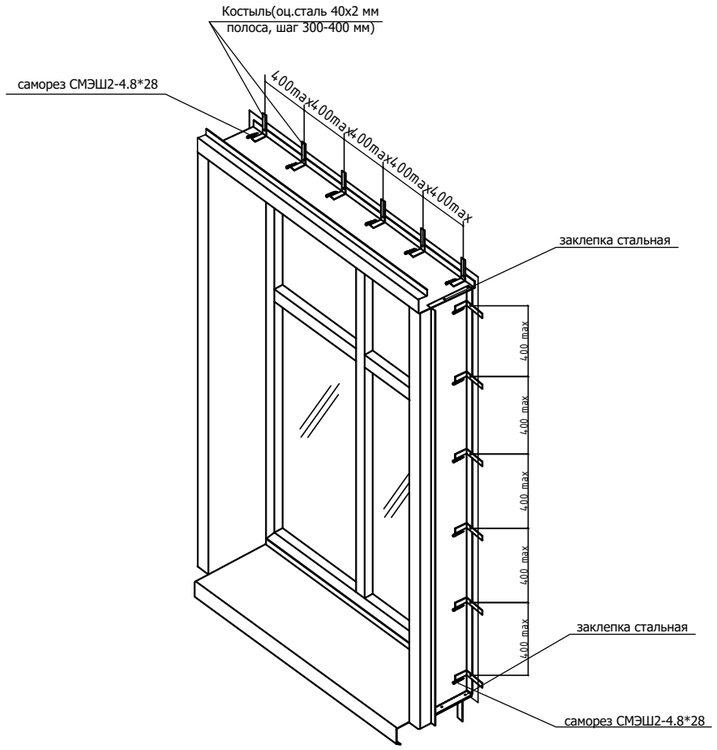

Схема крепления утеплителя рядовой плиты (минераловатные плиты)

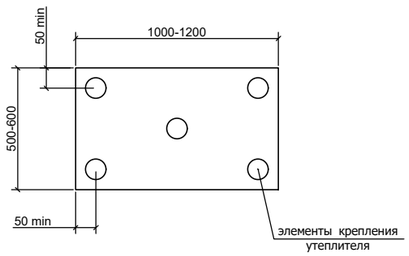

Согласовано:

Взам. инв. N

Подпись и дата

Инв. N подл.

Изм.	Кол. уч.	Лист	№ док.	Подп.	Дата
ГИП		Нышанов А.			
Проверил		Нышанов А.			
Исполнил		Куанышбай К.			
Н.контр.		Оспанова Г.			

№07-2023-АС Альбом 2

«Капитальный ремонт здания КГУ «Средняя общеобразовательная школа №9 имени Ч. Валиханова» по адресу: г.Атырау, Ш.Уалиханов, 89А, Атырауской области»

Здание школы

Стадия	Лист	Листов
РП	39	

Системы вентилируемых фасадов. После ремонтных работ

ТОО "АСП Абу-Нұр"
ТОО "ДОМ ПРОЕКТОВ"
г.Шымкент-2023г.

План на отм. +0,000
После ремонтных работ

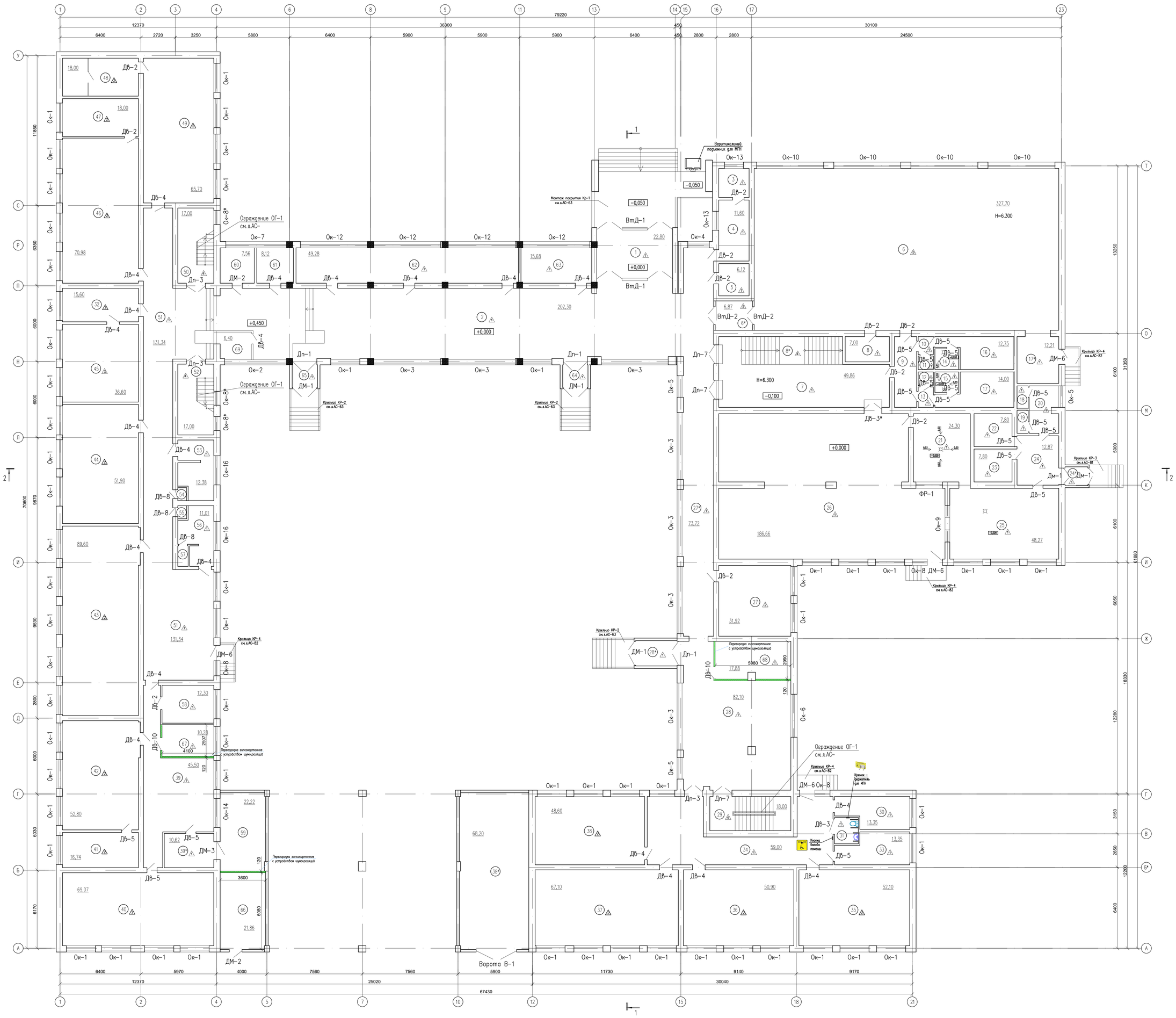

Ведомость ремонтных работ

Наименование работ	Кол.	Масса ед.кг.
Устройство шумоизоляция	$м^2$	57,54
Перегородка гипсокартонное. Металлическом каркасе, с обшивкой с двух сторон гипсокартонными листами, толщ.- 100мм, с последующей шпаклевкой "Алинекс" и улучшенной водоэмульсионной покраской. Высота перегородки-3,0м.	$м^2$	115,08

Изм.	Кол. уч.	Лист	№ док.	Подп.	Дата	№07-2023-АС		Альбом 2	
						«Капитальный ремонт здания КГУ «Средняя общеобразовательная школа №9 имени Ч. Валиханова по адресу: г.Атырау, Ш.Уалиханов, 89А, Атырауской области»			
ГИП		Нышанов А.				Здание школы	Стадия	Лист	Листов
Проверил		Нышанов А.					РП	40	
Исполнил		Кушмышбай К.				План на отм. +0,000 После ремонтных работ	ТОО "АСП Абу-Нур" ТОО "ДОМ ПРОЕКТОВ" г.Шымкент-2023г.		
Н.контр.		Оспанова Г.							

Согласовано

Взам.инв.№ | Подп. и дата | Инв. № подл.

Экспликация помещений (1-этаж)

Поме-щения	Наименование	Площадь,	Категор. поме-щения
1	Тамбур	22,80	
2	Коридор-вестибюль	202,30	
3	Процедурная	5,52	
4	Медицинский кабинет	11,60	
5	Подсобное помещение	6,12	
6	Спортивный зал	327,70	
6*	Тамбур	6,87	
7	Коридор	49,86	
8	Тренерская	7,00	
8*	Лестничная клетка	17,60	
9	Коридор	9,90	
10	Умывальная (муж.)	1,80	
11	Санузел (муж.)	1,10	
12	Санузел (жен.)	1,10	
13	Умывальная (муж.)	1,95	
14	Душевая (муж.)	3,06	
15	Душевая (жен.)	3,06	
16	Раздевалка (муж.)	12,75	
17	Раздевалка (жен.)	14,00	
17*	Снарядная	12,21	
18	Санузел	1,60	
19	Санузел	1,60	
20	Коридор	8,47	
21	Моечная	24,30	
22	Кладовая	7,80	
23	Кладовая	7,80	
24	Коридор	12,87	
24*	Тамбур	1,83	
25	Горячий цех	48,27	
26	Столовая	186,66	
27	Кабинет завуча	31,92	

Экспликация помещений (1-этаж)

Поме-щения	Наименование	Площадь,	Категор. поме-щения
27*	Коридор	73,72	
28	Гардероб-коридор	82,10	
28*	Тамбур	6,56	
29	Лестничная клетка	17,31	
30	Кладовая тех инвентарья	13,35	
31	Санузел для МГН	3,91	
32	Приемная директора	15,60	
33	Тепловой пункт	13,35	
34	Коридор	59,00	
35	Игровая миницентра	52,10	
36	Класс миницентра	50,90	
37	Класс подготовительной группы миницентра	67,10	
38	Класс подготовительной группы миницентра	48,60	
38*	Складское помещение	68,20	
39	Коридор	45,50	
39*	Коридор	10,62	
40	Мастерская	69,07	
41	Подсобное помещение географии	16,74	
42	Класс географии	52,80	
43	Малый спортивный зал	89,60	
44	Класс русского языка и литературы	51,90	
45	Кабинет директора	36,60	
46	Класс математики и геометрии	70,98	
47	Подсобка класса математики и геометрии	18,00	

Экспликация помещений (1-этаж)

Поме-щения	Наименование	Площадь,	Категор. поме-щения
48	Оружейка НВП	18,00	
49	Класс НВП	65,70	
50	Лестничная клетка	17,00	
51	Коридор	131,34	
52	Лестничная клетка	17,00	
53	Санузел	12,38	
54	Кладовая уборочного инвентаря	0,72	
55	Кладовая уборочного инвентаря	0,72	
56	Санузел	11,01	
57	Кладовая уборочного инвентаря	1,34	
58	Библиотека	12,30	
59	Складское помещение	22,22	
60	Электрощитовая	7,56	
61	Водомерный узел	8,12	
62	Гардероб	49,28	
63	Медицинский кабинет	15,68	
64	Тамбур	6,56	
65	Тамбур	6,56	
66	Тепловой пункт	21,86	
67	Венткамера	10,28	
68	Венткамера	21,86	
69	Помещение охраны	6,40	
	Всего	2548.92	

Согласовано

Взам. инв. №

Подп. и дата

Инв. № подл.

Изм.	Кол. уч.	Лист	№ док.	Подп.	Дата
ГИП		Нышанов А.			
Проверил		Нышанов А.			
Исполнил		Куанышбай К.			
Н.контр.		Оспанова Г.			

№07-2023-АС Альбом 2

«Капитальный ремонт здания КГУ «Средняя общеобразовательная школа №9 имени Ч. Валиханова» по адресу: г.Атырау, Ш.Уалиханов, 89А, Атырауской области»

Здание школы

Стадия	Лист	Листов
РП	41	

Экспликация помещений на отм. +0,000

ТОО "АСП Абу-Нұр"
ТОО "ДОМ ПРОЕКТОВ"
г.Шымкент-2023г.

План на отм. +3,300
После ремонтных работ

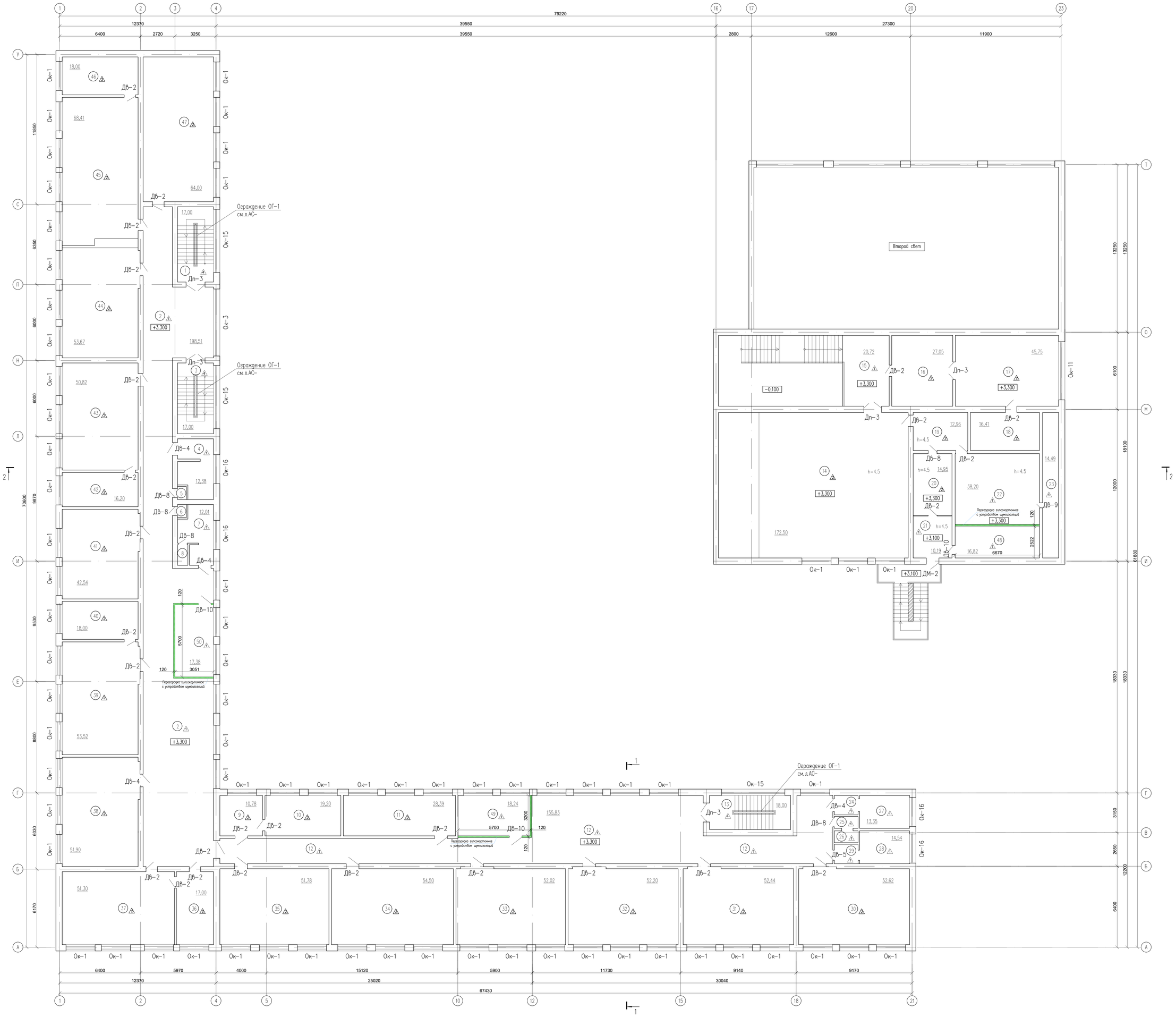

Ведомость ремонтных работ

Наименование работ	Кол.	Масса ед.,кг.
Устройство шумоизоляция	$м^2$	82.11
Перегородка гипсокартонное. Наметаллическом каркасе, с обшивкой с двух сторон гипсокартонными листами, толщ.- 108мм, с последующей шпаклевкой "Алинекс" и улучшенной водоэмульсионной покраской. Высота перегородки-3.0м.	$м^2$	164.22

						№07-2023-АС	Альбом 2	
						«Капитальный ремонт здания КГУ «Средняя общеобразовательная школа №9 имени Ч. Валиханова» по адресу: г.Атырау, Ш.Уалиханов, 89А, Атырауской области»		
Изм.	Кол. уч.	Лист	№ док.	Подп.	Дата			
ГИП		Нышанов А.				Здание школы	Стадия	Лист	Листов
Проверил		Нышанов А.					РП	42	
Исполнил		Кунаншбай К.				План на отм. +3,300 После ремонтных работ	ТОО "АСП Абу-Нур" ТОО "ДОМ ПРОЕКТОВ" г.Шымкент-2023г.	
Н.контр.		Оспанова Г.						

Согласовано

Взам.инв.№

Подп. и дата

Инв. № подл.

Экспликация помещений (2-этаж)

Поме-щения	Наименование	Площадь,	Категор. поме-щения
1	Лестничная клетка	17,00	
2	Коридор	198,51	
3	Лестничная клетка	17,00	
4	Санузел	12,38	
5	Кладовая инвентаря	0,70	
6	Кладовая инвентаря	0,70	
7	Санузел	12,01	
8	Кладовая инвентаря	1,50	
9	Кабинет психолога	10,78	
10	Кабинет дефектолога	19,20	
11	Класс самовоспитания	28,39	
12	Коридор	155,83	
13	Лестничная клетка	18,00	
14	Актовый зал	172,50	
15	Коридор	20,72	
16	Библиотека	27,05	
17	Библиотека	45,75	
18	Библиотека	16,41	
19	Архив	12,96	
20	Операторная	14,95	
21	Коридор	10,19	
22	Складское помещение	38,20	
23	Складское помещение	14,49	
24	Умывальная	3,30	
25	Умывальная	1,60	
26	Санузел	1,60	
27	Санузел	9,00	
28	Санузел	9,30	
29	Умывальная	3,40	
30	Кабинет начальных классов N11	52,62	
31	Кабинет начальных классов N12	52,44	

Экспликация помещений (2-этаж)

Поме-щения	Наименование	Площадь,	Категор. поме-щения
32	Кабинет начальных классов N13	52,20	
33	Кабинет начальных классов N14	52,02	
34	Кабинет начальных классов N15	54,50	
35	Кабинет начальных классов N16	51,78	
36	Кабинет психолога	17,00	
37	Учебный класс по математике	51,30	
38	Кабинет учителей	51,80	
39	Учебный класс мультимедии	53,52	
40	Подсобное помещение класса мультимедии	18,00	
41	Учебный класс технологии	42,54	
42	Подсобное помещение класса информатики	16,20	
43	Учебный класс информатики	50,82	
44	Учебный класс казакского языка и литературы	53,67	
45	Учебный класс биологии	68,41	
46	Подсобное помещение класса биологии	18,00	
47	Учебный класс англиского языка	64,00	
48	Венткамера	16,82	
49	Венткамера	18,24	
50	Венткамера	17,38	
	Всего	1766,68	

Согласовано

Взам. инв. N°

Подп. и дата

Инв. N° подл.

Изм.	Кол. уч.	Лист	№ док.	Подп.	Дата
ГИП		Нышанов А.			
Проверил		Нышанов А.			
Исполнил		Куанышбай К.			
Н.контр.		Оспанова Г.			

№07-2023-АС Альбом 2

«Капитальный ремонт здания КГУ «Средняя общеобразовательная школа №9 имени Ч. Валиханова» по адресу: г.Атырау, Ш.Уалиханов, 89А, Атырауской области»

Здание школы

Стадия	Лист	Листов
РП	43	

Экспликация помещений на отм. +3,300

ТОО "АСП Абу-Нұр"
ТОО "ДОМ ПРОЕКТОВ"
г.Шымкент-2023г.

План на отм. +6,600
После ремонтных работ

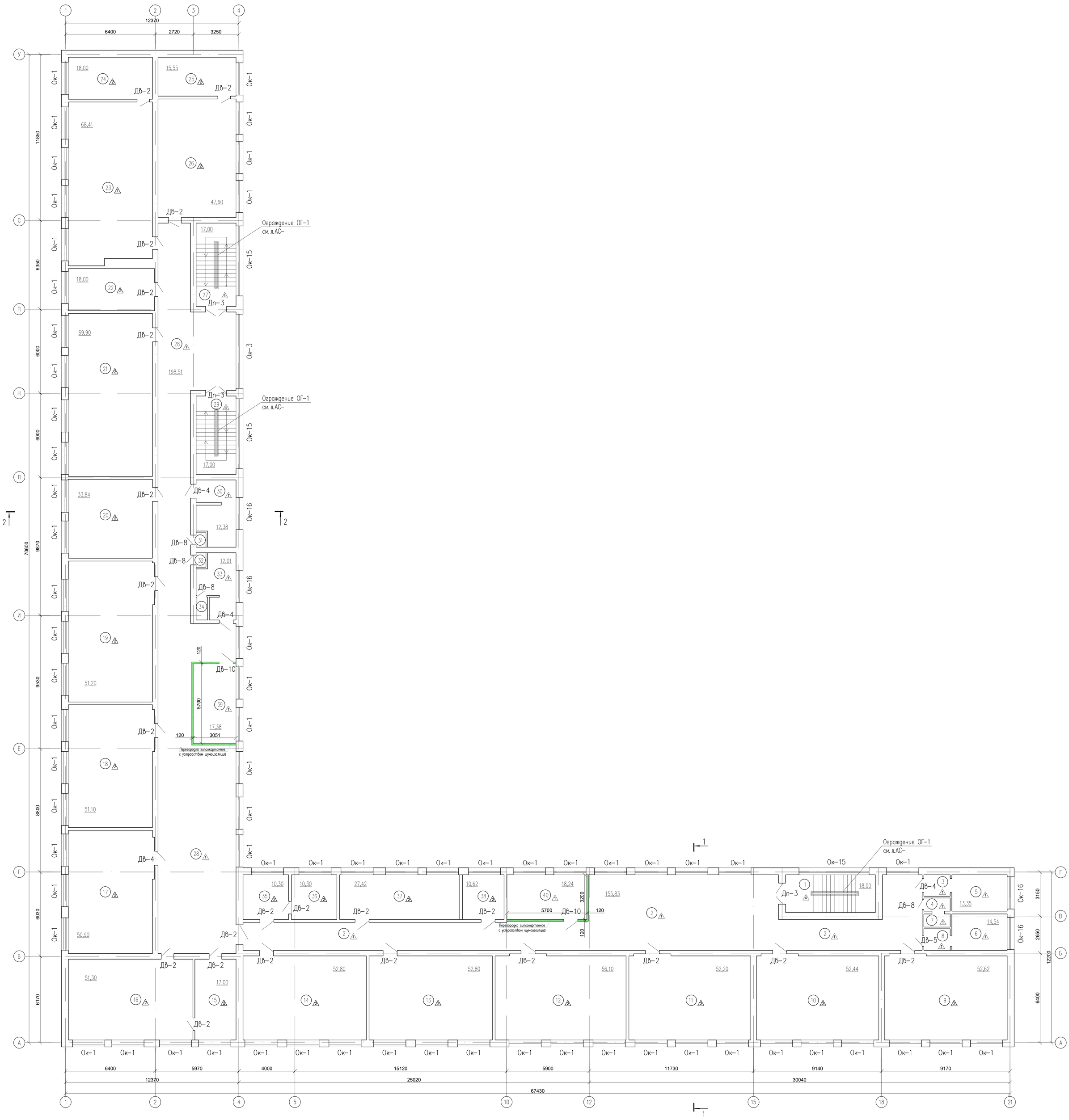

Ведомость ремонтных работ

Наименование работ	Кол.	Масса ед.,кг.
Устройство шумоизоляция	$м^2$	62.10
Перегородка гипсокартонное. Наметаллическом каркасе, с обшивкой с двух сторон гипсокартонными листами, толщ.- 108мм, с последующей шпаклевкой "Алинекс" и улучшенной водоэмульсионной покраской. Высота перегородки-3,0м.	$м^2$	124,20

Изм.	Кол. уч.	Лист	№ док.	Подп.	Дата	№07-2023-АС Альбом 2
						«Капитальный ремонт здания КГУ «Средняя общеобразовательная школа №9 имени Ч. Валиханова» по адресу: г.Атырау, Ш.Уалиханов, 89А, Атырауской области»
ГИП		Нышанов А.				Здание школы — Стадия: РП; Лист: 44; Листов:
Проверил		Нышанов А.				
Исполнил		Куанышбай К.				План на отм. +6,600 После ремонтных работ
Н.контр.		Оспанова Г.				ТОО "АСП Абу-Нур" ТОО "ДОМ ПРОЕКТОВ" г.Шымкент-2023г.

Согласовано

Взам. инв. №

Подп. и дата

Инв. № подл.

Экспликация помещений (3-этаж)

Поме-щения	Наименование	Площадь,	Категор. поме-щения
1	Лестничная клетка	17,00	
2	Коридор	155,83	
3	Умывальная	3,40	
4	Умывальная	1,50	
5	Санузел	10,60	
6	Санузел	10,4	
7	Санузел	1,40	
8	Умывальная	3,20	
9	Учебный класс N38 (начальный класс)	52,62	
10	Учебный класс N37 (начальный класс)	52,44	
11	Учебный класс N36 (начальный класс)	52,20	
12	Учебный класс N35 (начальный класс)	56,10	
13	Учебный класс N34 (начальный класс)	52,80	
14	Учебный класс N33 (начальный класс)	52,80	
15	Кабинет бухгалтера	17,00	
16	Учебный класс по истории	51,30	
17	Учебный класс математики	50,90	
18	Учебный класс русского языка	51,10	
19	Учебный класс государственного языка	51,20	
20	Учебный класс N28	33,84	
21	Учебный класс химии	69,90	
22	Подсобное помещение класса химии	18,00	
23	Учебный класс физики	68,41	
24	Подсобное помещение класса физикии	18,00	
25	Подсобное помещение	15,55	
26	Кабинет для учителей	47,60	
27	Лестничная клетка	17,00	
28	Коридор	198,51	
29	Лестничная клетка	17,00	
30	Санузел	12,38	
31	Кладовая инвентаря	0,70	

Экспликация помещений (3-этаж)

Поме-щения	Наименование	Площадь,	Категор. поме-щения
32	Кладовая инвентаря	0,70	
33	Санузел	12,01	
34	Кладовая инвентаря	1,50	
35	Кабинет делопроизводителя	10,30	
36	Кабинет завуча по учебной части	10,30	
37	Учебный класс N39 (начальный класс)	27,42	
38	Кабинет зам. директора по хоз. части	10,62	
39	Венткамера	17,38	
40	Венткамера	18,24	
	Всего	1369,15	
	Итого I по III-этажи:	5684,75	

Согласовано

Взам. инв. N°

Подп. и дата

Инв. N° подл.

Изм.	Кол. уч.	Лист	№ док.	Подп.	Дата
ГИП		Нышанов А.			
Проверил		Нышанов А.			
Исполнил		Куанышбай К.			
Н.контр.		Оспанова Г.			

№07-2023-АС Альбом 2

«Капитальный ремонт здания КГУ «Средняя общеобразовательная школа №9 имени Ч. Валиханова» по адресу: г.Атырау, Ш.Уалиханов, 89А, Атырауской области»

Здание школы

Стадия	Лист	Листов
РП	45	

Экспликация помещений на отм. +6,600

ТОО "АСП Абу-Нұр"
ТОО "ДОМ ПРОЕКТОВ"
г.Шымкент-2023г.

Разрез 1-1
Обмерочный чертеж

Металлочерепица типа "Монтеррей"

ТУ 640-666-82 ЗАО-01-2001	(Монтаж)
Обрешетка из доски 100х32 (h) шаг350	(Монтаж)
Гидроизоляционная прокладка ТАК	(Монтаж)
Стропильная нога из доски 50х150(h) шаг-1000	(Монтаж)
Стяжка из цементно-песчанного раствора М50 по сетка 5ВрI100/100 - 20 мм	(Монтаж)
Утеплитель - Теплоизоляция ISOVER OL-P P=75-90кг/м3 толщиной =150мм	-(Монтаж)
Пароизоляция URSA SEKO 500-2 слоя на горячей битумной мастике	(Монтаж)
Железобетонная плита перекрытия - 220 мм	

Металлочерепица типа "Монтеррей"

ТУ 640-666-82 ЗАО-01-2001	(Монтаж)
Обрешетка из доски 100х32 (h) шаг350	(Монтаж)
Гидроизоляционная прокладка ТАК	(Монтаж)
Стропильная нога из доски 50х150(h) шаг-1000	(Монтаж)
Стяжка из цементно-песчанного раствора М50 по сетка 5ВрI100/100 - 20 мм	(Монтаж)
Утеплитель - Теплоизоляция ISOVER OL-P P=75-90кг/м3 толщиной =150мм	-(Монтаж)
Пароизоляция URSA SEKO 500-2 слоя на горячей битумной мастике	(Монтаж)
Железобетонная плита перекрытия - 220 мм	

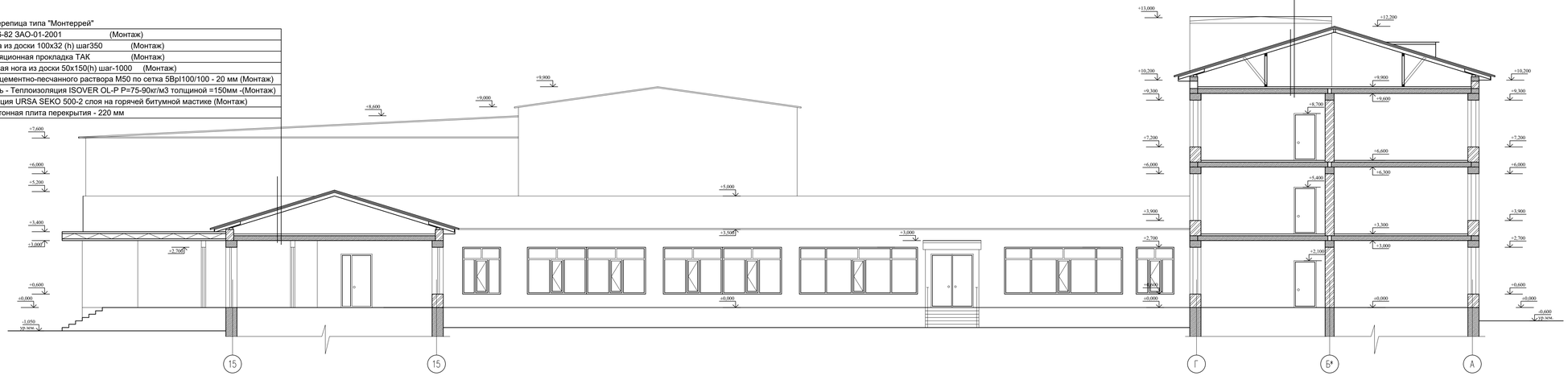

Согласовано

Взам.инв. №

Подп. и дата

Инв. № подл.

Изм.	Кол. уч.	Лист	№ док.	Подп.	Дата

№07-2023-АС Альбом 2

«Капитальный ремонт здания КГУ «Средняя общеобразовательная школа №9 имени Ч. Валиханова» по адресу: г.Атырау, Ш.Уалиханов, 89А, Атырауской области»

ГИП	Нышанов А.	
Проверил	Нышанов А.	
Исполнил	Куанышбай К.	
Н.контр.	Оспанова Г.	

Здание школы

Стадия	Лист	Листов
РП	46	

Разрез 1-1
Ремонтные работы

ТОО "АСП Абу-Нур"
ТОО "ДОМ ПРОЕКТОВ"
г.Шымкент-2023г.

Металлочерепица типа "Монтеррей"

ТУ 640-666-82 ЗАО-01-2001	(Монтаж)
Обрешетка из доски 100х32 (h) шаг350	(Монтаж)
Гидроизоляционная прокладка ТАК	(Монтаж)
Стропильная нога из доски 50х150(h) шаг-1000	(Монтаж)
Стяжка из цементно-песчанного раствора М50 по сетка 5ВрI100/100 - 20 мм	(Монтаж)
Утеплитель - Теплоизоляция ISOVER OL-P P=75-90кг/м3 толщиной =150мм	-(Монтаж)
Пароизоляция URSA SEKO 500-2 слоя на горячей битумной мастике	(Монтаж)
Железобетонная плита перекрытия - 220 мм	

Разрез 2-2
Обмерочный чертеж

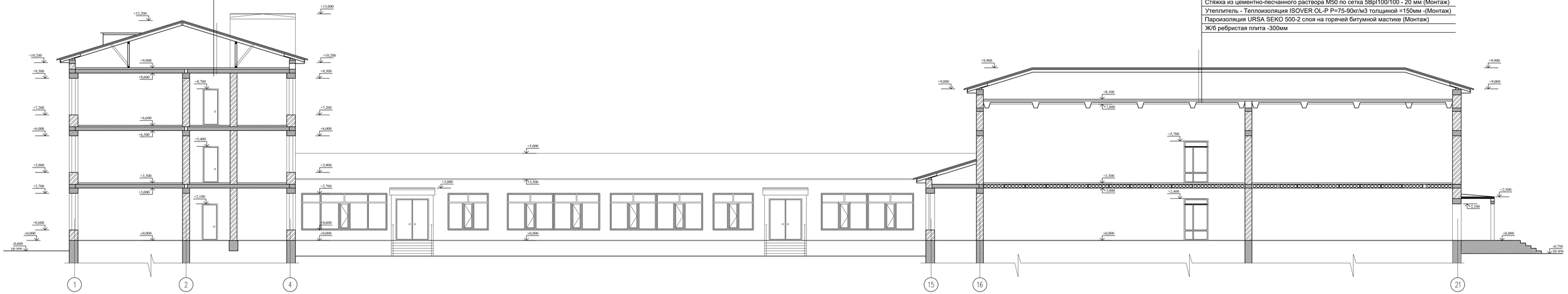

Металлочерепица типа "Монтеррей"

ТУ 640-666-82 ЗАО-01-2001	(Монтаж)
Обрешетка из доски 100х32 (h) шаг350	(Монтаж)
Гидроизоляционная прокладка ТАК	(Монтаж)
Стропильная нога из доски 50х150(h) шаг-1000	(Монтаж)
Стяжка из цементно-песчанного раствора М50 по сетка 5ВрI100/100 - 20 мм	(Монтаж)
Утеплитель - Теплоизоляция ISOVER OL-P P=75-90кг/м3 толщиной =150мм	-(Монтаж)
Пароизоляция URSA SEKO 500-2 слоя на горячей битумной мастике	(Монтаж)
Ж/б ребристая плита -300мм	

Согласовано

Взам.инв. №

Подп. и дата

Инв. № подл.

Изм.	Кол. уч.	Лист	№ док.	Подп.	Дата
ГИП		Нышанов А.			
Проверил		Нышанов А.			
Исполнил		Куанышбай К.			
Н.контр.		Оспанова Г.			

№07-2023-АС Альбом 2

«Капитальный ремонт здания КГУ «Средняя общеобразовательная школа №9 имени Ч. Валиханова» по адресу: г.Атырау, Ш.Уалиханов, 89А, Атырауской области»

Здание школы

Стадия	Лист	Листов
РП	47	

Разрез 2-2
Ремонтные работы

ТОО "АСП Абу-Нур"
ТОО "ДОМ ПРОЕКТОВ"
г.Шымкент-2023г.

Спецификация элементов заполнения дверных проемов.

Поз.	Обозначение	Наименование	Кол-во.				Масса ед.,кг.	Примечание
			0,000	+3,300	+6,600	Всего		
		Дверные блоки металлические в наружных стенах						
ДМ-1	ГОСТ 31173-2016 (223-207-0202)	ДСН ДП М2 24-19	5	-	-	5		АС-
ДМ-2	ГОСТ 31173-2016 (223-207-0202)	ДСН ДП М2 21-10	2	1	-	3		АС-
ДМ-3	ГОСТ 31173-2016 (223-207-0202)	ДСН П М2 24-14	1	-	-	1		АС-
ДМ-6	ГОСТ 31173-2016 (223-207-0202)	ДСН ДП М2 21-12	4	-	-	4		АС-
		Дверные блоки из ПВХ						
Дп-1	ГОСТ 30674-99 (223-203-0210)	Дверь ДГ 24-19	3	-	-	3		АС-
Дп-3	ГОСТ 30674-99 (223-203-0209)	Дверь ДГ 24-15	5	5	3	13		АС-
Дп-7	ГОСТ 30674-99 (223-203-0209)	Дверь ДГ 27-15 с фрамугой 7-15	3	-	-	3		АС-
		Витраж с дверным блоком из алюминия						
ВтД-1	ГОСТ 23747-2015 (223-301-0105)	Витраж 27-60 с дверю ДГ 21-15	2	-	-	2		АС-
ВтД-2	ГОСТ 23747-2015 (223-301-0105)	Витраж 27-24 с дверю ДГ 21-12	2	-	-	2		АС-
		Деревянные дверные блоки						
Дв-2	ГОСТ 6629-88 (223-201-0103)	Дверь ДГ 21-9	11	27	22	60		
Дв-3	ГОСТ 6629-88 (223-201-0104)	Дверь ДГ 21-12	1	-	-	1		
Дв-4	ГОСТ 6629-88 (223-201-0103)	Дверь ДГ 21-10	21	4	4	29		
Дв-5	ГОСТ 6629-88 (223-201-0102)	Дверь ДГ 21-8	19	1	1	21		
Дв-8	ГОСТ 6629-88 (223-201-0102)	Дверь ДГ 21-7	4	5	4	13		
Дв-9	ГОСТ 6629-88 (223-201-0102)	Дверь ДГ 21-6	-	1	-	1		
Дв-10	СТ РК 3552-2020 (223-207-0203)	Дверь ДПС 01 21-9 EI 45	2	3	2	7		

1. Примечание: Все размеры существующих дверных проемов уточнить по факту.

Дп-1

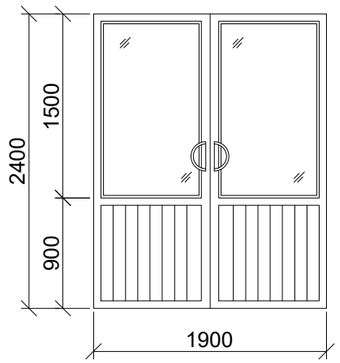

Дп-3

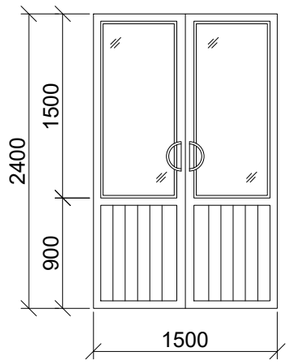

Дп-7

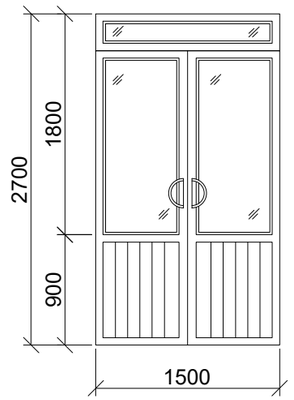

ВтД-1

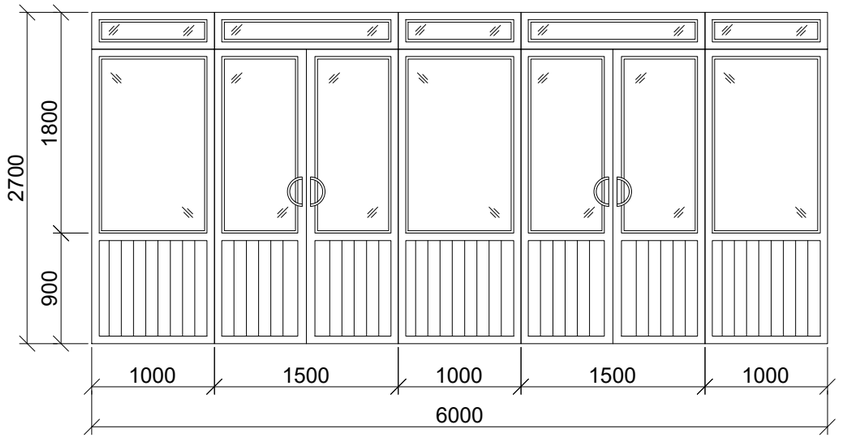

1. Примечание: Все размеры существующих дверных и оконных проемов уточнить по месту.
2. Примечание: На окнах и осветительных приборах предусмотреть заградительные устройства. Замки безопасности на окна – 276 шт.

Веритикальный подьемник для МГН – 1 шт.(516–201–0102) Платформа подьемная для лиц с ограниченными возможностями с вертикальным перемещением модели ПП ВП–225 (ПВ–250 П), грузоподьемность 225 кг, стандартный размер 800х1250 мм, внешние размеры подьемника 1250х1250 мм, скорость 0,15 м/с, высота подьема 2 м СТ РК ГОСТ 51630–2009, СТ РК 2960–2017

ВтД-2

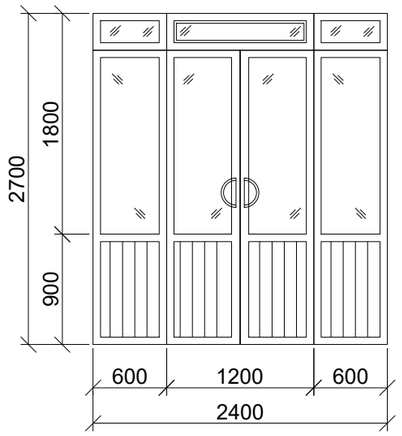

Взам. инв. №

Подп. и дата

Инв. № подл.

Изм.	Кол. уч.	Лист	№ док.	Подп.	Дата
ГИП		Нышанов А.			
Проверил		Нышанов А.			
Исполнил		Куанышбай К.			
Н.контр.		Оспанова Г.			

№07-2023-АС Альбом 2

«Капитальный ремонт здания КГУ «Средняя общеобразовательная школа №9 имени Ч. Валиханова» по адресу: г.Атырау, Ш.Уалиханов, 89А, Атырауской области»

Здание школы

Стадия	Лист	Листов
РП	48	

Спецификация элементов заполнения дверных проемов.

ТОО "АСП Абу-Нұр"
ТОО "ДОМ ПРОЕКТОВ"
г.Шымкент-2023г.

Спецификация элементов заполнения оконных проемов

(начало)

Поз.	Обозначение	Наименование	Кол-во. 0,000	+3,300	+6,600	Всего	Масса ед.,кг.	Примечание
		Оконные блоки						
ОК-1	ГОСТ 30674-99 (223-102-0303)	ОП В2 2100(h)-2300 (4М1-16-4М1) с 1-м открывающ. (моск.сеткой)	59	69	66	194		
	ГОСТ 17280-79 (223-501-0115)	Подоконник белый 30х300х2400	59	69	66	194		
	ГОСТ 14918-80* (214-105-0102)	Слив из оцинкованный стальи 0,7мм 250х2400мм.	59	69	66	194		
ОК-2	ГОСТ 21519-2003 (223-103-0117)	ОАК СПД В2 1800(h)-4900-82 В2 с 2-ым открывающ. (моск.сеткой)	1	-	-	1		
	ГОСТ 17280-79 (223-501-0115)	Подоконник белый 30х300х5000	1	-	-	1		
	ГОСТ 14918-80* (214-105-0102)	Слив из оцинкованный стальи 0,7мм 250х5000мм.	1	-	-	1		
ОК-3	ГОСТ 21519-2003 (223-103-0117)	ОАК СПД В2 2100(h)-5300-82 В2 с 2-ым открывающ. (моск.сеткой)	7	1	1	9		
	ГОСТ 17280-79 (223-501-0115)	Подоконник белый 34х300х5400	7	1	1	9		
	ГОСТ 14918-80* (214-105-0102)	Слив из оцинкованный стальи 0,7мм 250х5400мм.	7	1	1	9		
ОК-4	ГОСТ 30674-99 (223-102-0202)	ОП В2 1200(h)-1800 (4М1-16-4М1) с 1-м открывающ.	1	-	-	1		
	ГОСТ 17280-79 (223-501-0115)	Подоконник белый 34х300х1900	1	-	-	1		
	ГОСТ 14918-80* (214-105-0102)	Слив из оцинкованный стальи 0,7мм 250х1900мм.	1	-	-	1		
ОК-5	ГОСТ 30674-99 (223-102-0202)	ОП В2 2100(h)-1800 (4М1-16-4М1) с 1-ым открывающ. (моск.сеткой)	3	-	-	3		
	ГОСТ 17280-79 (223-501-0115)	Подоконник белый 34х300х1900	3	-	-	3		
	ГОСТ 14918-80* (214-105-0102)	Слив из оцинкованный стальи 0,7мм 250х1900мм.	3	-	-	3		
ОК-6	ГОСТ 30674-99 (223-102-0302)	ОП В2 1800(h)-3400 (4М1-16-4М1) с 1-ым открывающ. (моск.сеткой)	1	-	-	1		
	ГОСТ 17280-79 (223-501-0115)	Подоконник белый 34х300х3500	1	-	-	1		
	ГОСТ 14918-80* (214-105-0102)	Слив из оцинкованный стальи 0,7мм 250х3500мм.	1	-	-	1		
ОК-7	ГОСТ 30674-99 (223-102-0303)	ОП В2 900(h)-4800 (4М1-16-4М1) с 1-ым открывающ. (моск.сеткой)	1	-	-	1		
	ГОСТ 17280-79 (223-501-0115)	Подоконник белый 34х300х4900	1	-	-	1		
	ГОСТ 14918-80* (214-105-0102)	Слив из оцинкованный стальи 0,7мм 250х4900мм.	1	-	-	1		
ОК-8	ГОСТ 30674-99 (223-102-0202)	ОП В2 2100(h)-1200 (4М1-16-4М1) с 1-м открывающ. (моск.сеткой)	3	-	-	3		
	ГОСТ 17280-79 (223-501-0115)	Подоконник белый 30х300х1300	3	-	-	3		
	ГОСТ 14918-80* (214-105-0102)	Слив из оцинкованный стальи 0,7мм 250х1300мм.	3	-	-	3		
ОК-8*	ГОСТ 30674-99 (223-102-0202)	ОП В2 800(h)-1200 (4М1-16-4М1) с 1-м открывающ. (моск.сеткой)	3	-	-	3		
	ГОСТ 17280-79 (223-501-0115)	Подоконник белый 30х300х1300	3	-	-	3		
	ГОСТ 14918-80* (214-105-0102)	Слив из оцинкованный стальи 0,7мм 250х1300мм.	3	-	-	3		

Откосы оконных и дверных проемов:
Улучшенная штукатурка цементно-песчанным раствором толщ.20мм – 367,80м2
Шпатлевка "Алинекс" с грунтовкой толщ.2мм – 367,80м2
Улучшенная Водоэмульсионная покраска – 367,80м2

Спецификация элементов заполнения оконных проемов

(окончание)

Поз.	Обозначение	Наименование	Кол-во. 0,000	+3,300	+6,600	Всего	Масса ед.,кг.	Примечание
		Оконные блоки						
ОК-9	ГОСТ 30674-99 (223-102-0103)	ОП В2 1200(h)-2900 (4М1-16-4М1) с 2-мя открывающ. (моск.сеткой)	1	-	-	1		
	ГОСТ 17280-79 (223-501-0115)	Подоконник белый 30х300х3000	1	-	-	1		
ОК-10	ГОСТ 21519-2003 (223-103-0117)	ОАК СПД В2 3000(h)-5300-82 В2 с 2-ым открывающ. (моск.сеткой)	4	-	-	4		
	ГОСТ 17280-79 (223-501-0115)	Подоконник белый 30х300х5400	4	-	-	4		
	ГОСТ 14918-80* (214-105-0102)	Слив из оцинкованный стальи 0,7мм 250х5400мм.	4	-	-	4		
ОК-11	ГОСТ 21519-2003 (223-103-0117)	ОАК СПД В2 2100(h)-4600-82 В2 с 2-ым открывающ. (моск.сеткой)	-	1	-	1		
	ГОСТ 17280-79 (223-501-0115)	Подоконник белый 30х300х4700	-	1	-	1		
	ГОСТ 14918-80* (214-105-0102)	Слив из оцинкованный стальи 0,7мм 250х4700мм.	-	1	-	1		
ОК-12	ГОСТ 21519-2003 (223-103-0117)	ОАК СПД В2 1200(h)-5300-82 В2 с 2-ым открывающ. (моск.сеткой)	-	1	-	1		
	ГОСТ 17280-79 (223-501-0115)	Подоконник белый 30х300х5400	-	1	-	1		
	ГОСТ 14918-80* (214-105-0102)	Слив из оцинкованный стальи 0,7мм 250х5400мм.	-	1	-	1		
ОК-13	ГОСТ 30674-99 (223-102-0202)	ОП В2 1500(h)-1500 (4М1-16-4М1) с 1-м открывающ. (моск.сеткой)	2	-	-	2		
	ГОСТ 17280-79 (223-501-0115)	Подоконник белый 30х300х1600	2	-	-	2		
	ГОСТ 14918-80* (214-105-0102)	Слив из оцинкованный стальи 0,7мм 250х1600мм.	2	-	-	2		
ОК-14	ГОСТ 30674-99 (223-102-0303)	ОП В2 1600(h)-2300 (4М1-16-4М1) с 1-м открывающ. (моск.сеткой)	1	-	-	1		
	ГОСТ 17280-79 (223-501-0115)	Подоконник белый 30х300х2400	1	-	-	1		
	ГОСТ 14918-80* (214-105-0102)	Слив из оцинкованный стальи 0,7мм 250х2400мм.	1	-	-	1		
ОК-15	ГОСТ 30674-99 (223-102-0302)	ОП В2 800(h)-4800 (4М1-16-4М1) с 2-м открывающ. (моск.сеткой)	-	3	3	6		
	ГОСТ 17280-79 (223-501-0115)	Подоконник белый 30х300х4900	-	3	3	6		
	ГОСТ 14918-80* (214-105-0102)	Слив из оцинкованный стальи 0,7мм 250х4900мм.	-	3	3	6		
ОК-16	ГОСТ 30674-99 (223-102-0302)	ОП В2 600(h)-2300 (4М1-16-4М1) с 2-м открывающ. (моск.сеткой)	2	4	4	10		
	ГОСТ 17280-79 (223-501-0115)	Подоконник белый 30х300х2400	2	4	4	10		
	ГОСТ 14918-80* (214-105-0102)	Слив из оцинкованный стальи 0,7мм 250х2400мм.	2	4	4	10		

Взам. инв. №

Подп. и дата

Инв. №_подл.

Изм.	Кол. уч.	Лист	№ док.	Подп.	Дата
ГИП		Нышанов А.			
Проверил		Нышанов А.			
Исполнил		Куанышбай К.			
Н.контр.		Оспанова Г.			

№07-2023-АС Альбом 2

«Капитальный ремонт здания КГУ «Средняя общеобразовательная школа №9 имени Ч. Валиханова» по адресу: г.Атырау, Ш.Уалиханов, 89А, Атырауской области»

Здание школы

Стадия	Лист	Листов
РП	49	

Спецификация элементов заполнения оконных проемов.

ТОО "АСП Абу-Нұр"
ТОО "ДОМ ПРОЕКТОВ"
г.Шымкент-2023г.

Схемы выполнения оконных блоков.

ОК-1

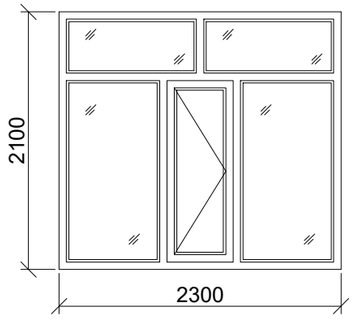

ОК-2

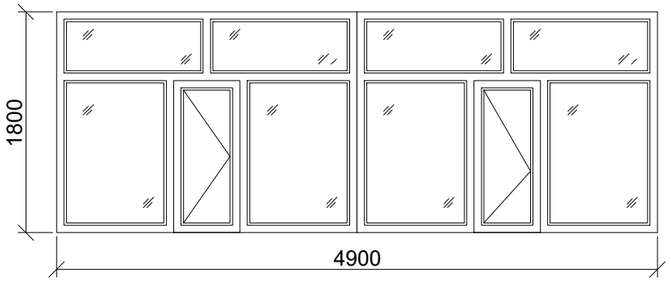

ОК-3

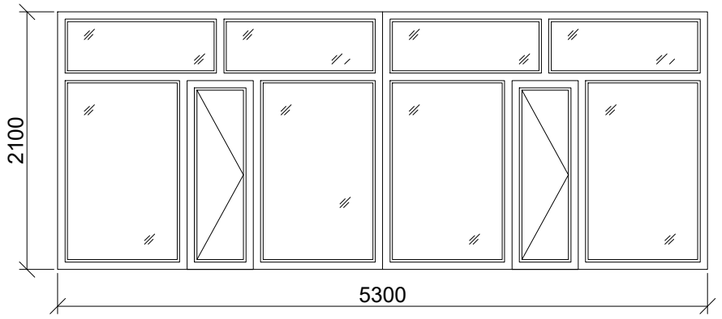

ОК-4

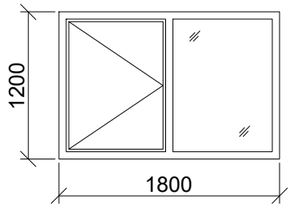

ОК-8*

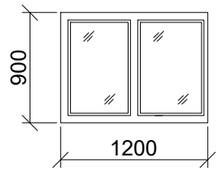

ОК-5

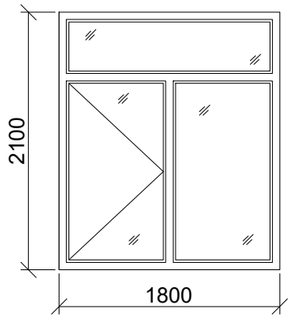

ОК-6

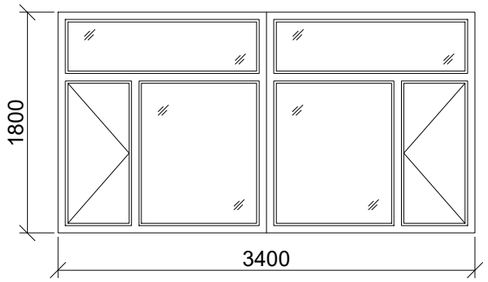

ОК-7

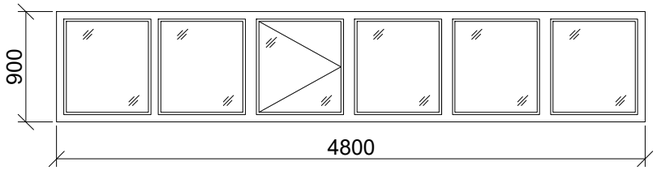

ОК-15

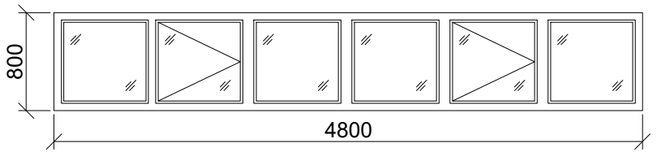

ОК-8

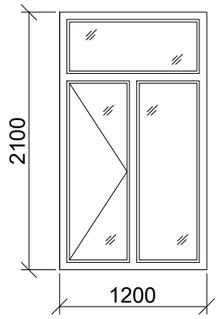

ОК-13

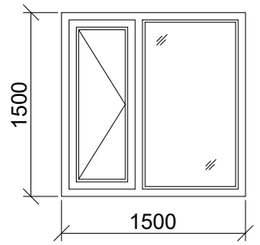

ОК-9

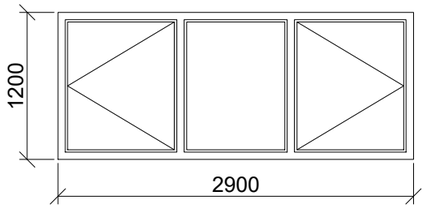

ОК-10

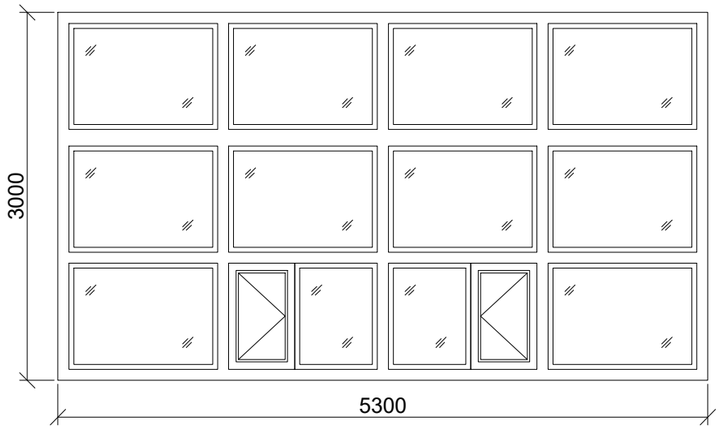

ОК-11

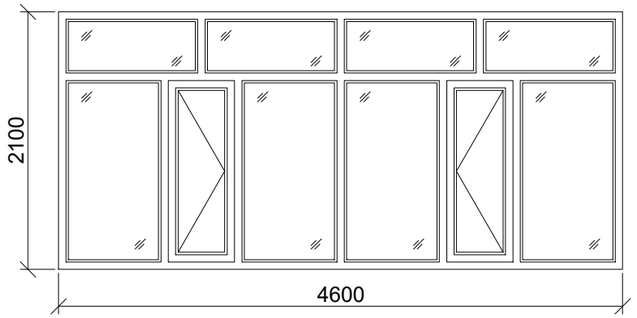

ОК-14

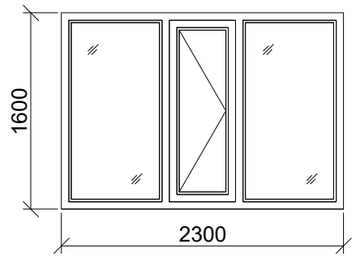

ОК-12

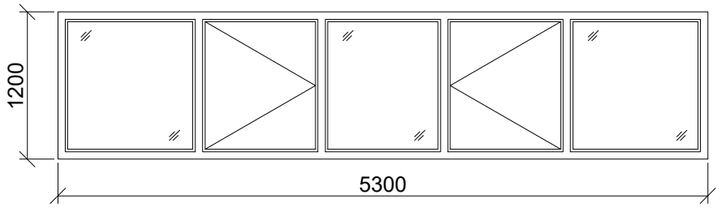

ОК-16

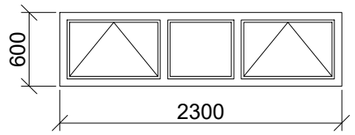

Изм.	Кол. уч.	Лист	№ док.	Подп.	Дата
ГИП		Нышанов А.			
Проверил		Нышанов А.			
Исполнил		Куанышбай К.			
Н.контр.		Оспанова Г.			

№07-2023-АС Альбом 2

«Капитальный ремонт здания КГУ «Средняя общеобразовательная школа №9 имени Ч. Валиханова» по адресу: г.Атырау, Ш.Уалиханов, 89А, Атырауской области»

Здание школы	Стадия	Лист	Листов
	РП	50	

Схемы выполнения оконных блоков.

ТОО "АСП Абу-Нұр"
ТОО "ДОМ ПРОЕКТОВ"
г.Шымкент-2023г.

Взам. инв. №

Подп. и дата

Инв. № подл.

Ведомость отделки помещений I-го этажа. (ремонтные работы). (начало)

Экспликация помещений		Ведомость отделки помещений (внутренних)						
		Стены или перегородки						Потолок
Номер по плану	Наименование	Улучшенная штукатурка внутренних стен-100% толщ-20мм Площадь, м2	Штукатурка внутренних стен-100% толщ-20мм Площадь, м2	Выравнивающий слой "Алинекс". толщ-3мм Площадь, м2	Улучшенная Водоэмульсион-ная покраска Площадь, м2	Устройство керамических плит стен H=1,80м H=3,0м (*) Площадь, м2	Масляная окраска стен за 2 раза H=1,80м Площадь, м2	Затирка Алинексом и водоэмульсион-ная краска за 2 раза Площадь, м2
1	Тамбур	24,00	—	24,00	9,60	—	14,40	22,80
2	Коридор-вестибюль	142,16	—	142,16	56,86	—	85,30	208,70
3	Процедурная	—	24,06	—	—	24,06(*)	—	5,52
4	Медицинский кабинет	34,65	—	13,86	13,86	—	20,79	11,60
5	Подсобное помещение	27,81	—	27,81	11,12	—	16,69	6,12
6	Спортивный зал	386,28	—	386,28	274,28	—	112,0	327,70
6*	Тамбур	53,57	—	53,57	38,04	—	15,53	6,87
7	Коридор	223,29	—	223,29	158,54	—	64,75	67,46
8	Тренерская	31,11	—	31,11	31,11	—	—	7,00
9	Коридор	41,44	—	41,44	18,65	—	22,79	9,90
10	Умывальная (муж)	12,25	—	12,25	5,52	—	6,73	1,80
11	Санузел (муж)	12,80	—	12,80	5,76	—	7,04	1,10
12	Санузел (жен.)	12,80	—	12,80	5,76	—	7,04	1,10
13	Умывальная (муж)	12,25	—	12,25	5,52	—	6,73	1,95
14	Душевая (муж.)	21,49	—	21,49	9,67	—	11,82	3,06
15	Душевая (жен.)	21,49	—	21,49	9,67	—	11,82	3,06
16	Раздевалка (муж.)	55,05	—	55,05	24,77	—	30,28	12,75
17	Раздевалка (жен.)	55,05	—	55,05	24,77	—	30,28	14,00
17*	Снарядная	38,28	—	38,28	17,23	—	21,05	12,21
18	Санузел	—	16,11	7,25	7,25	8,86	—	1,60
19	Санузел	—	16,11	7,25	7,25	8,86	—	1,60
20	Коридор	35,97	—	35,97	14,39	—	21,58	8,47
21	Моечная	—	53,31	53,31	21,33	31,98	—	24,30
22	Кладовая	31,92	—	31,92	31,92	—	—	7,80
23	Кладовая	31,92	—	31,92	31,92	—	—	7,80
24	Коридор	30,24	—	30,24	30,24	—	—	12,87
24*	Тамбур	10,68	—	10,68	10,68	—	—	1,83
25	Горячий цех	—	63,78	25,51	25,51	38,27	—	48,27
26	Столовая	142,32	—	142,32	56,93	—	85,39	186,66
27	Кабинет завуча	56,25	—	56,25	22,50	—	33,75	31,92

Ведомость отделки помещений I-го этажа. (ремонтные работы). (окончание)

Экспликация помещений		Ведомость отделки помещений (внутренних)						
		Стены или перегородки						Потолок
Номер по плану	Наименование	Улучшенная штукатурка внутренних стен-100% толщ-20мм Площадь, м2	Штукатурка внутренних стен-100% толщ-20мм Площадь, м2	Выравнивающий слой "Алинекс". толщ-3мм Площадь, м2	Улучшенная Водоэмульсион-ная покраска Площадь, м2	Устройство керамических плит стен H=1,80м Площадь, м2	Масляная окраска стен за 2 раза H=1,80м Площадь, м2	Затирка Алинексом и водоэмульсион-ная краска за 2 раза Площадь, м2
27*	Кабинет завуча	121,59	—	121,59	121,59	—	—	73,72
28	Гардероб-коридор	89,04	—	89,04	35,62	—	53,42	99,98
28*	Тамбур	22,56	—	22,56	9,03	—	13,53	6,56
29	Лестничная клетка	56,08	—	56,08	22,43	—	33,65	17,31
30	Кладовая тех инвентарья	44,37	—	44,37	17,74	—	26,63	13,35
31	Санузел для МГН	—	21,24	8,49	8,49	12,75	—	3,91
32	Приемная директора	42,87	—	42,87	42,87	—	—	15,60
33	Тепловой пункт	44,37	—	44,37	17,74	—	26,63	13,35
34	Коридор	251,40	—	251,40	100,56	—	150,84	59,00
35	Игровая миницентра	72,03	—	72,03	72,03	—	—	52,10
36	Класс миницентра	71,85	—	71,85	71,85	—	—	50,90
37	Класс подготовительной группы миницентра	82,56	—	82,56	82,56	—	—	67,10
38	Класс подготовительной группы миницентра	67,83	—	67,83	67,83	—	—	48,60
38*	Складское помещение	—	84,40	84,40	84,40	—	—	68,20
39	Коридор	199,08	—	199,08	79,63	—	119,45	55,78
39*	Коридор	41,46	—	41,46	16,59	—	24,87	10,62
40	Библиотека	85,44	—	85,44	85,44	—	—	69,07
41	Подсобное помещение географии	46,23	—	46,23	46,23	—	—	16,74
42	Класс географии	66,42	—	66,42	66,42	—	—	52,80
43	Малый спортивный зал	71,25	—	71,25	28,50	—	42,75	89,60
44	Класс русского языка и литературы	75,99	—	75,99	75,99	—	—	51,90
45	Кабинет директора	61,14	—	61,14	61,14	—	—	36,60
46	Класс математики и геометрии	81,57	—	81,57	81,57	—	—	70,98
47	Подсобка класса математики и геометрии	47,28	—	47,28	47,28	—	—	18,00
48	Оружейка НВП	52,11	—	52,11	52,11	—	—	18,00
49	Класс НВП	79,81	—	79,81	79,81	—	—	65,70
50	Лестничная клетка	48,42	—	48,42	19,37	—	29,05	17,00
51	Коридор	225,12	—	225,12	90,05	—	135,07	131,34
52	Лестничная клетка	48,42	—	48,42	19,37	—	29,05	17,00
53	Санузел	—	53,22	21,29	21,29	31,93	—	12,38

Ведомость отделки помещений I-го этажа. (ремонтные работы). (окончание)

Экспликация помещений		Ведомость отделки помещений (внутренних)						
		Стены или перегородки						Потолок
Номер по плану	Наименование	Улучшенная штукатурка внутренних стен-100% толщ-20мм Площадь, м2	Штукатурка внутренних стен-100% толщ-20мм Площадь, м2	Выравнивающий слой "Алинекс". толщ-3мм Площадь, м2	Улучшенная Водоэмульсион-ная покраска Площадь, м2	Устройство керамических плит стен H=1,80м Площадь, м2	Масляная окраска стен за 2 раза H=1,80м Площадь, м2	Затирка Алинексом и водоэмульсион-ная краска за 2 раза Площадь, м2
54	Кладовая уборочного инвентаря	—	9,09	9,09	3,64	—	5,45	0,72
55	Кладовая уборочного инвентаря	—	9,09	9,09	3,64	—	5,45	0,72
56	Санузел	—	53,22	21,29	21,29	31,93	—	11,01
57	Кладовая уборочного инвентаря	—	13,23	5,29	5,29	7,94	—	1,34
58	Библиотека	35,88	—	35,88	35,88	—	—	12,30
59	Складское помещение	—	88,96	88,96	88,96	—	—	44,64
60	Электрощитовая	—	29,52	29,52	29,52	—	—	7,56
61	Водомерный узел	—	30,67	30,67	30,67	—	—	8,12
62	Гардероб	97,02	—	97,02	38,81	—	58,21	49,28
63	Медицинский кабинет	41,94	—	41,94	16,75	—	25,16	15,68
64	Тамбур	13,68	—	13,68	5,47	—	8,21	6,56
65	Тамбур	13,68	—	13,68	5,47	—	8,21	6,56
	Всего	3943,56	566,01	4324,18	2891,57	196,58	1356,64	2545,50

Стояки и трубы водопроводы . Наметаллическом каркасе, с обшивкой гипсокартонными листами, с последующей шпаклевкой "Алинекс" и улучшенной водоэмульсионной покраской.-615м2.

Согласовано:

Взам. инв. N

Подпись и дата

Инв. N подл.

Изм.	Кол. уч.	Лист	№ док.	Подп.	Дата	№07-2023-АС Альбом 2
						«Капитальный ремонт здания КГУ «Средняя общеобразовательная школа №9 имени Ч. Валиханова» по адресу: г.Атырау, Ш.Уалиханов, 89А, Атырауской области»
ГИП		Нышанов А.				Здание школы — Стадия: РП; Лист: 51; Листов:
Проверил		Нышанов А.				
Исполнил		Куанышбай К.				Ведомость отделки помещений I-го этажа. (Ремонтные работы)
Н.контр.		Оспанова Г.				ТОО "АСП Абу-Нур" ТОО "ДОМ ПРОЕКТОВ" г.Шымкент-2023г.

Ведомость отделки помещений II-го этажа. (ремонтные работы). (начало)

Экспликация помещений		Ведомость отделки помещений (внутренних)						
		Стены или перегородки						Потолок
Номер по плану	Наименование	Улучшенная штукатурка внутренних стен–100% толщ–20мм Площадь, м2	Штукатурка внутренних стен–100% толщ–20мм Площадь, м2	Выравнивающий слой "Алинекс". толщ–3мм Площадь, м2	Улучшенная Водоэмульсион–ная покраска Площадь, м2	Устройство керамических плит стен H=1,80м H=3,0м (*) Площадь, м2	Масляная окраска стен за 2 раза H=1,80м Площадь, м2	Затирка Алинексом и водоэмульсион –ная краска за 2 раза Площадь, м2
1	Лестничная клетка	45,36	—	45,36	18,14	—	27,22	17,00
2	Коридор	292,44	—	292,44	116,98	—	175,46	215,89
3	Лестничная клетка	45,36	—	45,36	18,14	—	27,22	17,00
4	Санузел	53,22	—	53,22	21,29	31,93	—	12,38
5	Кладовая инвентаря	9,09	—	9,09	3,64	—	5,45	0,70
6	Кладовая инвентаря	9,09	—	9,09	3,64	—	5,45	0,70
7	Санузел	45,27	—	45,27	18,11	27,16	—	12,01
8	Кладовая инвентаря	13,23	—	13,23	5,29	7,94	—	1,50
9	Кабинет психолога	30,81	—	30,81	30,81	—	—	10,78
10	Кабинет дефектолога	43,65	—	43,65	43,65	—	—	19,20
11	Класс самовоспитания	56,04	—	56,04	56,04	—	—	28,39
12	Коридор	287,70	—	287,70	115,08	—	172,62	174,07
13	Лестничная клетка	47,22	—	47,22	18,89	—	28,33	18,00
14	Актовый зал	218,52	—	218,52	131,11	—	87,41	172,50
15	Коридор	166,41	—	166,41	99,85	—	66,56	20,72
16	Библиотека	88,38	—	88,38	88,38	—	—	27,05
17	Библиотека	108,78	—	108,78	108,78	—	—	45,75
18	Библиотека	74,34	—	74,34	74,34	—	—	16,41
19	Архив	60,63	—	60,63	60,63	—	—	12,96
20	Операторная	68,10	—	68,10	68,10	—	—	14,95
21	Коридор	53,52	—	53,52	53,52	—	—	10,19
22	Складское помещение	131,13	—	131,13	131,13	—	—	55,02
23	Складское помещение	113,58	—	113,58	113,58	—	—	14,49
24	Умывальная	16,32	—	16,32	6,53	9,79	—	3,30
25	Умывальная	13,56	—	13,56	5,42	8,14	—	1,60
26	Санузел	15,03	—	15,03	6,01	9,02	—	1,60
27	Санузел	35,82	—	35,82	14,33	21,49	—	9,00
28	Санузел	35,82	—	35,82	14,33	21,49	—	9,30
29	Умывальная	18,84	—	18,84	7,54	11,30	—	3,40

Ведомость отделки помещений II-го этажа. (ремонтные работы). (окончание)

Экспликация помещений		Ведомость отделки помещений (внутренних)						
		Стены или перегородки						Потолок
Номер по плану	Наименование	Улучшенная штукатурка внутренних стен–100% толщ–20мм Площадь, м2	Штукатурка внутренних стен–100% толщ–20мм Площадь, м2	Выравнивающий слой "Алинекс". толщ–3мм Площадь, м2	Улучшенная Водоэмульсион–ная покраска Площадь, м2	Устройство керамических плит стен H=1,80м H=3,0м (*) Площадь, м2	Масляная окраска стен за 2 раза H=1,80м Площадь, м2	Затирка Алинексом и водоэмульсион –ная краска за 2 раза Площадь, м2
30	Кабинет начальных классов N11	72,24	—	72,24	72,24	—	—	52,62
31	Кабинет начальных классов N12	72,06	—	72,06	72,06	—	—	52,44
32	Кабинет начальных классов N13	71,82	—	71,82	71,82	—	—	52,20
33	Кабинет начальных классов N14	71,64	—	71,64	71,64	—	—	52,02
34	Кабинет начальных классов N15	77,52	—	77,52	77,52	—	—	54,50
35	Кабинет начальных классов N16	71,40	—	71,40	71,40	—	—	51,78
36	Кабинет психолога	48,48	—	48,48	48,48	—	—	17,00
37	Учебный класс по математике	69,69	—	69,69	69,69	—	—	51,30
38	Кабинет учителей	71,31	—	71,31	71,31	—	—	51,80
39	Учебный класс мультимедии	72,93	—	72,93	72,93	—	—	53,52
40	Подсобное помещение класса мультимедии	49,68	—	49,68	49,68	—	—	18,00
41	Учебный класс технологии	66,99	—	66,99	66,99	—	—	42,54
42	Подсобное помещение класса информатики	45,48	—	45,48	45,48	—	—	16,20
43	Учебный класс информатики	68,55	—	68,55	68,55	—	—	50,82
44	Учебный класс казакского языка и литературы	71,82	—	71,82	71,82	—	—	53,67
45	Учебный класс биологии	81,87	—	81,87	81,87	—	—	68,41
46	Подсобное помещение класса биологии	47,28	—	47,28	47,28	—	—	18,00
47	Учебный класс английского языка	80,91	—	80,91	80,91	—	—	64,00
	Всего	3408,93	—	3408,93	2664,95	148,26	595,72	1766,68

Согласовано:

Взам. инв. N

Подпись и дата

Инв. N подл.

Изм.	Кол. уч.	Лист	№ док.	Подп.	Дата
ГИП		Нышанов А.			
Проверил		Нышанов А.			
Исполнил		Куанышбай К.			
Н.контр.		Оспанова Г.			

№07-2023-АС Альбом 2

«Капитальный ремонт здания КГУ «Средняя общеобразовательная школа №9 имени Ч. Валиханова» по адресу: г.Атырау, Ш.Уалиханов, 89А, Атырауской области»

Здание школы

Стадия	Лист	Листов
РП	52	

Ведомость отделки помещений II-го этажа. (Ремонтные работы)

ТОО "АСП Абу-Нұр"
ТОО "ДОМ ПРОЕКТОВ"
г.Шымкент-2023г.

Ведомость отделки помещений III-го этажа. (ремонтные работы). (начало)

Экспликация помещений		Ведомость отделки помещений (внутренних)						
		Стены или перегородки						Потолок
Номер по плану	Наименование	Улучшенная штукатурка внутренних стен–100% толщ–20мм Площадь, м2	Штукатурка внутренних стен–100% толщ–20мм Площадь, м2	Выравнивающий слой "Алинекс". толщ–3мм Площадь, м2	Улучшенная Водоэмульсион–ная покраска Площадь, м2	Устройство керамических плит стен Н=1,80м Н=3,0м (*) Площадь, м2	Масляная окраска стен за 2 раза Н=1,80м Площадь, м2	Затирка Алинексом и водоэмульсион –ная краска за 2 раза Площадь, м2
1	Лестничная клетка	52,69	—	52,69	23,71	—	28,98	17,00
2	Коридор	297,99	—	297,99	119,2	—	178,79	174,07
3	Умывальная	16,74	—	16,74	6,70	10,04	—	3,40
4	Умывальная	13,98	—	13,98	5,59	8,39	—	1,50
5	Санузел	35,82	—	35,82	14,33	21,49	—	10,60
6	Санузел	35,82	—	35,82	14,33	21,49	—	10,4
7	Санузел	15,45	—	15,45	6,18	9,27	—	1,40
8	Умывальная	18,84	—	18,84	7,54	11,30	—	3,20
9	Учебный класс N38 (начальный класс)	72,24	—	72,24	72,24	—	—	52,62
10	Учебный класс N37 (начальный класс)	72,06	—	72,06	72,06	—	—	52,44
11	Учебный класс N36 (начальный класс)	71,82	—	71,82	71,82	—	—	52,20
12	Учебный класс N35 (начальный класс)	75,72	—	75,72	75,72	—	—	56,10
13	Учебный класс N34 (начальный класс)	72,42	—	72,42	72,42	—	—	52,80
14	Учебный класс N33 (начальный класс)	72,42	—	72,42	72,42	—	—	52,80
15	Кабинет бухгалтера	43,65	—	43,65	43,65	—	—	17,00
16	Учебный класс по истории	69,69	—	69,69	69,69	—	—	51,30
17	Учебный класс математики	71,37	—	71,37	71,37	—	—	50,90
18	Учебный класс русского языка	72,24	—	72,24	72,24	—	—	51,10
19	Учебный класс государственного языка	80,04	—	80,04	80,04	—	—	51,20
20	Учебный класс N28	58,29	—	58,29	58,29	—	—	33,84
21	Учебный класс химии	84,69	—	84,69	84,69	—	—	69,90
22	Подсобное помещение класса химии	48,18	—	48,18	48,18	—	—	18,00
23	Учебный класс физики	85,65	—	85,65	85,65	—	—	68,41
24	Подсобное помещение класса физикии	47,28	—	47,28	47,28	—	—	18,00
25	Подсобное помещение	43,38	—	43,38	43,38	—	—	15,55
26	Кабинет для учителей	67,86	—	67,86	67,86	—	—	47,60
27	Лестничная клетка	48,42	—	48,42	19,37	—	29,05	17,00
28	Коридор	290,55	—	290,55	116,22	—	174,33	215,89
29	Лестничная клетка	48,42	—	48,42	19,37	—	29,05	17,00

Ведомость отделки помещений III-го этажа. (ремонтные работы). (окончание)

Экспликация помещений		Ведомость отделки помещений (внутренних)						
		Стены или перегородки						Потолок
Номер по плану	Наименование	Улучшенная штукатурка внутренних стен–100% толщ–20мм Площадь, м2	Штукатурка внутренних стен–100% толщ–20мм Площадь, м2	Выравнивающий слой "Алинекс". толщ–3мм Площадь, м2	Улучшенная Водоэмульсион–ная покраска Площадь, м2	Устройство керамических плит стен Н=1,80м Н=3,0м (*) Площадь, м2	Масляная окраска стен за 2 раза Н=1,80м Площадь, м2	Затирка Алинексом и водоэмульсион –ная краска за 2 раза Площадь, м2
30	Санузел	53,22	—	53,22	21,29	31,93	—	12,38
31	Кладовая инвентаря	—	9,09	9,09	3,64	—	5,45	0,70
32	Кладовая инвентаря	—	9,09	9,09	3,64	—	5,45	0,70
33	Санузел	45,27	—	45,27	18,11	27,16	—	12,01
34	Кладовая инвентаря	13,23	—	13,23	13,23	—	—	1,50
35	Кабинет делопроизводителя	30,09	—	30,09	30,09	—	—	10,30
36	Кабинет завуча по учебной части	30,09	—	30,09	30,09	—	—	10,30
37	Учебный класс N39 (начальный класс)	54,24	—	54,24	54,24	—	—	27,42
38	Кабинет зам. директора по хоз. части	30,30	—	30,30	30,30	—	—	10,62
	Всего	2340.16	18.18	2358,34	1766,17	141,07	451,10	1369,15

Согласовано:

Взам. инв. N

Подпись и дата

Инв. N подл.

Изм.	Кол. уч.	Лист	№ док.	Подп.	Дата
ГИП		Нышанов А.			
Проверил		Нышанов А.			
Исполнил		Куанышбай К.			
Н.контр.		Оспанова Г.			

№07-2023-АС Альбом 2

«Капитальный ремонт здания КГУ «Средняя общеобразовательная школа №9 имени Ч. Валиханова» по адресу: г.Атырау, Ш.Уалиханов, 89А, Атырауской области»

Здание школы

Стадия	Лист	Листов
РП	53	

Ведомость отделки помещений III-го этажа. (Ремонтные работы)

ТОО "АСП Абу-Нұр"
ТОО "ДОМ ПРОЕКТОВ"
г.Шымкент-2023г.

Экспликация полов (ремонтные работы).

(I-этаж)

Номер помещения	Тип пола	Схема пола или тип пола по серии	Данные элементов пола (наименование, толщина, основание и др.), мм.	Площадь, м²
1	2	3	4	5
1,2,3,4,5,6,7,8,9,10,11, 12,13,14,15,16,17,17*, 18,19,20,21,22,23,24, 24*,25,26,27*,28,28*, 30,31,33,34,39,39*, 51,53,54,55,56,57,58, 59,60,61,62,63,64,65, 66,67,68,69.	1	По типу детали 400 Серия 2.244-1 вып. 6. 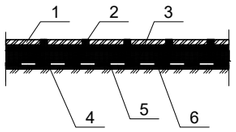	1. Керамогранитные плиты (матовые для полов). (монтаж-100%) 2. Прослойка и заполнение швов из цем.- песчаного р-ра.- 15мм.(монтаж-100%) 3. Выравнивающая полимерцементная стяжка из легкого бетона (=1300- 1400 кг/м3) М75- 20мм. (монтаж-100%) 4. Утеплитель - Пеноплекс по периметру наружных стен толщ.50мм. (монтаж-100%) 5. Подстилающий слой-20мм; Бетон класса С8/10мм. (монтаж-100%) 6. Грунт основания уплотненный щебнем. (монтаж-100%)	1318,21 м²
			Сапожок из керамогранитной плиты	1320,78 п.м.
27,35,36,37,38,40,41, 42,43,44,46,47,48,49.	2	Узел 109 Серия 2.244-1 вып. 6. 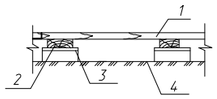	1. Доски, ГОСТ 8242-88 -35мм.2. монтаж- 100%. 2. Лага 100х50 (пролет лаг 1000мм).монтаж- 100%. 3. Кирпичный столбик на цементно-песчаном растворе.монтаж- 100%. 4. Грунт основания уплотненный щебнем. (монтаж-100%)	703,41 м2
			Деревянные плинтуса	752,64 п.м.
32,45.	3	По типу детали 529 Серия 2.244-1.выпуск 6 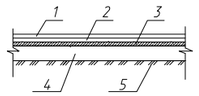	1. Линолеум "TARKET" на теплоизолирующей подоснове толщиной - 3.6мм (монтаж-100%) 2. Прослойка из клеящей мастики. (монтаж-100%) 3. Стяжка из цементно-песчаного раствора толщиной - 20мм. (монтаж-100%) 4. Подстилающий слой; бетон класса С8/10- 80 мм. (монтаж-100%) 5. Существующий грунт основания с втрамбованным щебнем или гравием.	30,60 м²
			Монтаж плинтусов из ПВХ	32,74 п.м.
8*,29,50,52.	4	По типу детали 399 Серия 2.244-1 вып. 6. 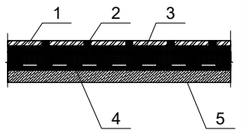	1. Керамогранитные плиты (матовые для полов) СТ РК 1954-2010. (монтаж-100%) 2. Прослойка и заполнение швов из цем.- песчаного р-ра.- 15мм.(монтаж-100%) 3. Выравнивающая полимерцементная стяжка из легкого бетона (=1300- 1400 кг/м3) М75- 20мм. (сущ.) 4. Подстилающий слой; Бетон класса С8/10- 20мм. (сущ.) 5. Железобетонные плиты перекрытия.	29,63 м² (площадка) 49,98 м² (ступени)
			Монтаж сапожка из керамогранитных плит	52.56 п.м.
6, 6*.	5	Схема пола или номер узла по серии 2.244-1, в.6 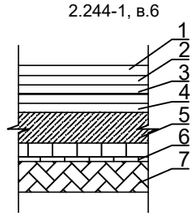	Спортивное покрытие на клее 1. GBRABO Extreme - 8 мм (монтаж-100%) 2. Грунтовка (монтаж-100%) 3. Самоневелирующий слой - 15 мм (монтаж-100%) 4. Цемент-песач. стяжка м150-25 мм (монтаж-100%) 5. Армированная бетонная подготовка С12/15 по сетке 5Вр1/100х100 - 90 мм (1м2-3,6 кг) (монтаж-100%) 6. Плиты Styrafoom salmate 300-50 мм (монтаж-100%) 7. Грунт основания с втрамбованным щебнем или гравием крупностью 40-60мм (сущ.)	334,57 м2
			Монтаж деревянного плинтуса	357,98 п.м.

Экспликация полов (ремонтные работы).

(II-этаж)

Номер помещения	Тип пола	Схема пола или тип пола по серии	Данные элементов пола (наименование, толщина, основание и др.), мм.	Площадь, м²
1	2	3	4	5
2,4,5,6,7,8,12,21,22, 23,24,25,26,27,28,29, 48,49,50.	1	По типу детали 399 Серия 2.244-1 вып. 6. 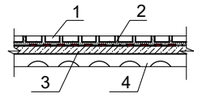	1. Керамогранитные плиты (матовые для полов). (монтаж-100%) 2. Прослойка и заполнение швов из цем.- песчаного р-ра.- 20мм. (монтаж-100%). 3. Стяжки из цементно-песчаного раствора толщ.=60мм. (монтаж-100%). 4. Железобетонная плита перекрытия. (сущ.)	525,15 м²
			Монтаж сапожка из керамогрантиных плит	551,40 п.м.
9,10,11,14,15,16,17, 18,19,20,30,31,32,33, 34,34,36,37,38,39,40, 41,42,43,44,45,46,47.	2	Узел 66 Серия 2.244-1 вып. 6. 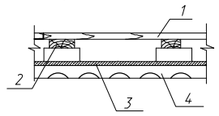	1. Доски, ГОСТ 8242-88 -35мм.2. монтаж- 100%. 2. Лага 100х50 (пролет лаг 1000мм).монтаж- 100%. 3. Кирпичный столбик на цементно-песчаном растворе.монтаж- 100%. 4. Стяжки из цементно-песчаного раствора толщ.=20мм. (монтаж-100%). 4. Железобетонная плита перекрытия. (сущ.)	1189,53 м2
			Деревянные плинтуса	1272,79 п.м.
1,3,13.	3	По типу детали 399 Серия 2.244-1 вып. 6. 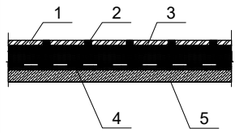	1. Керамогранитные плиты (матовые для полов) СТ РК 1954-2010. (монтаж-100%) 2. Прослойка и заполнение швов из цем.- песчаного р-ра.- 15мм.(монтаж-100%) 3. Выравнивающая полимерцементная стяжка из легкого бетона (=1300- 1400 кг/м3) М75- 20мм. (сущ.) 4. Подстилающий слой; Бетон класса С8/10- 20мм. (сущ.) 5. Железобетонные плиты перекрытия.	29,63 м² (площадка) 49,98 м² (ступени)
			Монтаж сапожка из керамогранитных плит	52.56 п.м.

1. Примечание: Покраска деревянных полов выполнить за 2-раза масляной краской.

Изм.	Кол. уч.	Лист	№ док.	Подп.	Дата
ГИП		Нышанов А.			
Проверил		Нышанов А.			
Исполнил		Куанышбай К.			
Н.контр.		Оспанова Г.			

№07-2023-АС Альбом 2

«Капитальный ремонт здания КГУ «Средняя общеобразовательная школа №9 имени Ч. Валиханова» по адресу: г.Атырау, Ш.Уалиханов, 89А, Атырауской области»

Здание школы

Стадия	Лист	Листов
РП	54	

Экспликация полов.(ремонтные работы) (I-II-этаж).

ТОО "АСП Абу-Нұр"
ТОО "ДОМ ПРОЕКТОВ"
г.Шымкент-2023г.

Согласовано:

Взам. инв. N

Подпись и дата

Инв. N подл.

Экспликация полов (ремонтные работы).

(III-этаж)

Номер помещения	Тип пола	Схема пола или тип пола по серии	Данные элементов пола (наименование, толщина, основание и др.), мм.	Площадь, м²
1	2	3	4	5
2,3,4,5,6,7,8,28,30, 31,32,33,34,39,40.	1	По типу детали 399 Серия 2.244-1 вып. 6. 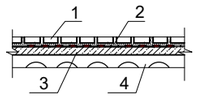	1. Керамогранитные плиты (матовые для полов). (монтаж-100%) 2. Прослойка и заполнение швов из цем.- песчаного р-ра. - 20мм. (монтаж-100%). 3. Стяжки из цементно-песчаного раствора толщ.=60мм. (монтаж-100%). 4. Железобетонная плита перекрытия. (сущ.)	447,75 м²
			Монтаж сапожка из керамогрантиных плит	470,13 п.м.
9,10,11,14,15,16,17, 18,19,20,21,22,23,24, 25,26,27,35,36,37,38.	2	Узел 66 Серия 2.244-1 вып. 6. 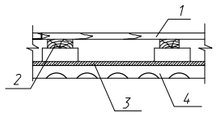	1. Доски, ГОСТ 8242-88 -35мм.2. монтаж- 100%. 2. Лага 100х50 (пролет лаг 1000мм).монтаж- 100%. 3. Кирпичный столбик на цементно-песчаном растворе.монтаж- 100%. 4. Стяжки из цементно-песчаного раствора толщ.=20мм. (монтаж-100%). 4. Железобетонная плита перекрытия. (сущ.)	887,40 м2
			Деревянные плинтуса	949,51 п.м.
1,27,29.	3	По типу детали 399 Серия 2.244-1 вып. 6. 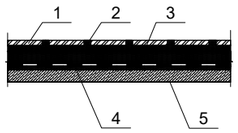	1. Керамогранитные плиты (матовые для полов) СТ РК 1954-2010. (монтаж-100%) 2. Прослойка и заполнение швов из цем.- песчаного р-ра.- 15мм.(монтаж-100%) 3. Выравнивающая полимерцементная стяжка из легкого бетона (γ=1300- 1400 кг/м3) М75- 20мм. (сущ.) 4. Подстилающий слой; Бетон класса С8/10- 20мм. (сущ.) 5. Железобетонные плиты перекрытия.	29,63 м² (площадка) 49,98 м² (ступени)
			Монтаж сапожка из керамогранитных плит	52.56 п.м.

1. Примечание: Покраска деревянных полов выполнить за 2-раза масляной краской.

Согласовано:

Взам. инв. N

Подпись и дата

Инв. N подл.

Изм.	Кол. уч.	Лист	№ док.	Подп.	Дата
ГИП		Нышанов А.			
Проверил		Нышанов А.			
Исполнил		Куанышбай К.			
Н.контр.		Оспанова Г.			

№07-2023-АС Альбом 2

«Капитальный ремонт здания КГУ «Средняя общеобразовательная школа №9 имени Ч. Валиханова» по адресу: г.Атырау, Ш.Уалиханов, 89А, Атырауской области»

Здание школы

Стадия	Лист	Листов
РП	55	

Экспликация полов. (ремонтные работы) (III-этаж).

ТОО "АСП Абу-Нұр"
ТОО "ДОМ ПРОЕКТОВ"
г.Шымкент-2023г.

Ограждение ОГ-1

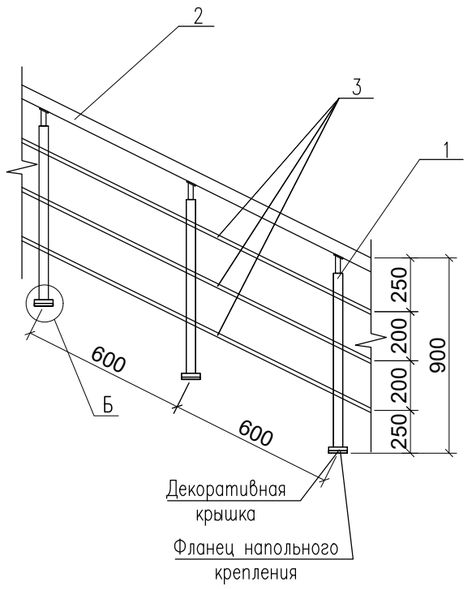

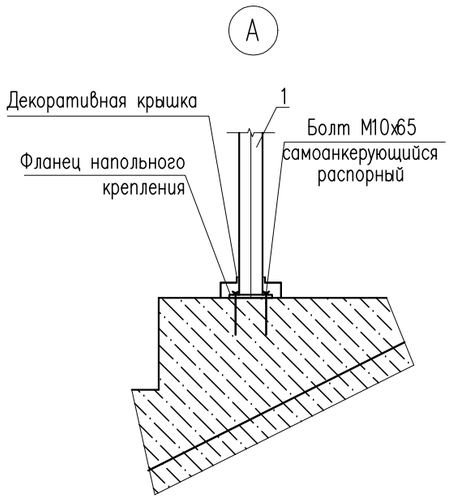

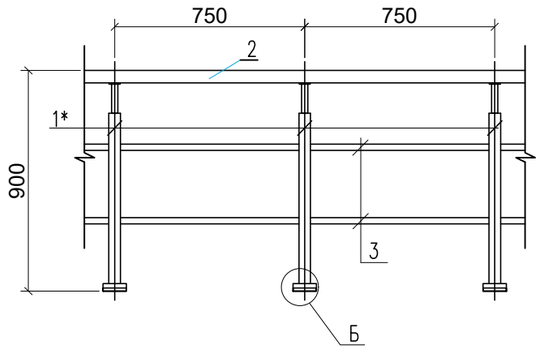

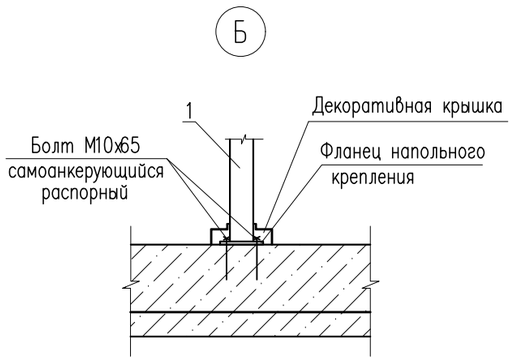

Поз.	Обозначение	Наименование	Кол.	Масса ед., кг.	Примечание
		Ограждение лестницы ОГ-1	3		
		Стойка			
1	ГОСТ 9941-81	Труба 38х2 ГОСТ 10704-91 / 12Х18Н10Т ГОСТ 5632-72 L=900	18	1.60	28,8
1*	ГОСТ 9941-81	Труба 38х2 ГОСТ 10704-91 / 12Х18Н10Т ГОСТ 5632-72 L=900	3	1.60	4.80
		Держатель поручня ø38.1мм	21		
		Фланец напольного крепления	21		
		Декоративная крышка ø38.1мм	21		
		Поручень			
2	ГОСТ 9941-81	Труба 51х2 ГОСТ 10704-91 / 12Х18Н10Т ГОСТ 5632-72 м.п.	22,5	2.42	54,45
		Заглушка на поручень ø50.8мм	8		
		Ригель			
3	ГОСТ 9941-81	Труба 16х(1.5) ГОСТ 10704-91 / 12Х18Н10Т ГОСТ 5632-72 м.п.	67,5	0.54	36,45
		Заглушка на ригель, ø16мм	24		

Примечание:
1. Данный лист смотреть с листами АС-26.
2. Стойки ограждения лестниц выполнен шагом 600мм, высота стойки 900мм .
3. Для опирание при спуске или подъеме по лестнице устанавливается поручень. Ниже поручня устанавливается ригели шагом 200мм для ограждения лестничных клеток. Длина поручней и ригелей соответствует размеру лестничных клеток.
4. Расход дан на одну лестничную клетку.

Согласовано:

Взам. инв. N

Подпись и дата

Инв. N подл.

Изм.	Кол. уч.	Лист	№ док.	Подп.	Дата
ГИП		Нышанов А.			
Проверил		Нышанов А.			
Исполнил		Куанышбай К.			
Н.контр.		Оспанова Г.			

№07-2023-АС Альбом 2

«Капитальный ремонт здания КГУ «Средняя общеобразовательная школа №9 имени Ч. Валиханова» по адресу: г.Атырау, Ш.Уалиханов, 89А, Атырауской области»

Здание школы

Стадия	Лист	Листов
РП	60	

Ограждение ОГ-1. Узел А,Б (Ремонтные работы)

ТОО "АСП Абу-Нұр"
ТОО "ДОМ ПРОЕКТОВ"
г.Шымкент-2023г.

Деталь закладки существующего дверного проема в стене толщиной 380 мм размерами 2100(h)x900 (1шт.)

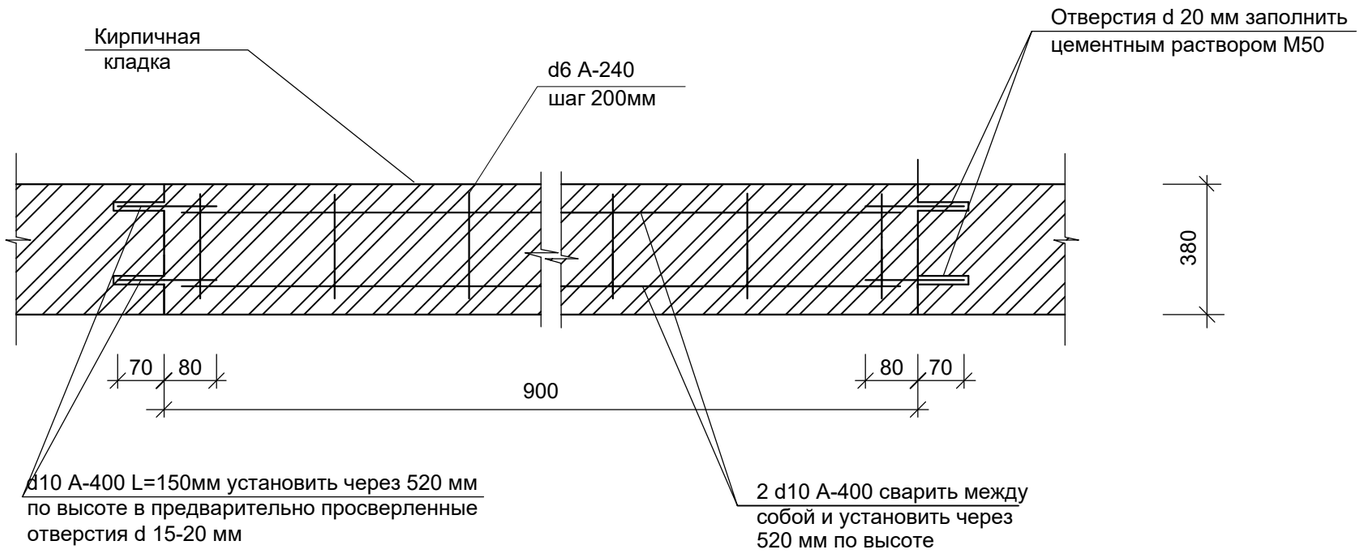

Закладка существующих дверных проемов

Демонтировать существующие дверные блоки.

Просверлить гнезда d 15-20 мм в стене на глубину 70 мм через 520 мм по высоте. Заложить проем кирпичом обыкновенным глиняным К75/1/15 (ГОСТ 530-2012) на цементном растворе М50 с установкой арматуры d10 А-400 и сетки через 520 мм по высоте. Вновь возведенную кладку оштукатурить с обеих сторон с последующей шпатлевкой, водоэмульсионной окраской.

Расход кирпича на 1 проема -0,72 м3.

Расход арматуры на закладку проемов в стене толщиной 120мм:
- d10 А-400 (ГОСТ 34028-2016) - 7,99 кг (в том числе анкера L=150 - 1,851кг, 20шт.).
- d6 А-240 (ГОСТ 34028-2016) - 0,8кг.

*Примечания расход дан на один проем.

Согласовано:

Взам. инв. N

Подпись и дата

Инв. N подл.

Изм.	Кол. уч.	Лист	№ док.	Подп.	Дата
ГИП		Нышанов А.			
Проверил		Нышанов А.			
Исполнил		Куанышбай К.			
Н.контр.		Оспанова Г.			

№07-2023-АС Альбом 2

«Капитальный ремонт здания КГУ «Средняя общеобразовательная школа №9 имени Ч. Валиханова» по адресу: г.Атырау, Ш.Уалиханов, 89А, Атырауской области»

Здание школы

Стадия	Лист	Листов
РП	61	

Деталь закладки существующего дверного проема в стене толщиной 380мм размерами 2100(h)x900 (1шт.)

ТОО "АСП Абу-Нұр"
ТОО "ДОМ ПРОЕКТОВ"
г.Шымкент-2023г.

Деталь закладки существующего дверного проема в стене толщиной 380 мм размерами 2100(h)x800 (2шт.)

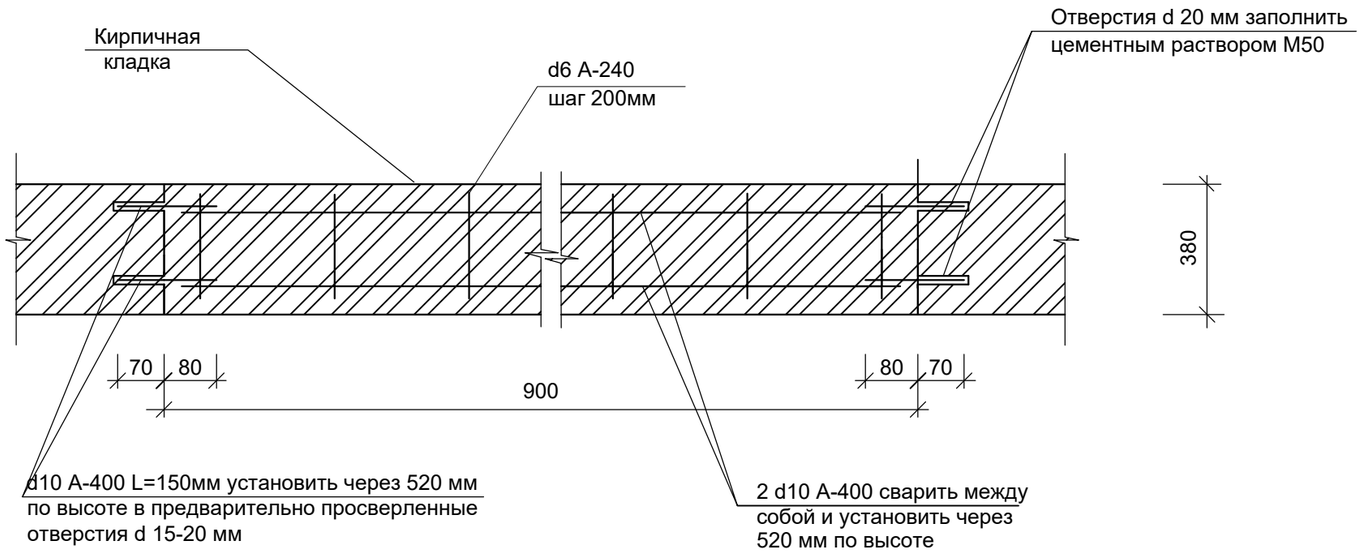

Закладка существующих дверных проемов

Демонтировать существующие дверные блоки.

Просверлить гнезда d 15-20 мм в стене на глубину 70 мм через 520 мм по высоте. Заложить проем кирпичом обыкновенным глиняным К75/1/15 (ГОСТ 530-2012) на цементном растворе М50 с установкой арматуры d10 А-400 и сетки через 520 мм по высоте. Вновь возведенную кладку оштукатурить с обеих сторон с последующей шпатлевкой, водоэмульсионной окраской.

Расход кирпича на 1 проема -0,63 м3.

Расход арматуры на закладку проемов в стене толщиной 120мм:
- d10 А-400 (ГОСТ 34028-2016) - 6,99 кг (в том числе анкера L=150 - 1,851кг, 20шт.).
- d6 А-240 (ГОСТ 34028-2016) - 0,8кг.

*Примечания расход дан на один проем.

Согласовано:

Взам. инв. N

Подпись и дата

Инв. N подл.

Изм.	Кол. уч.	Лист	№ док.	Подп.	Дата
ГИП		Нышанов А.			
Проверил		Нышанов А.			
Исполнил		Куанышбай К.			
Н.контр.		Оспанова Г.			

№07-2023-АС Альбом 2

«Капитальный ремонт здания КГУ «Средняя общеобразовательная школа №9 имени Ч. Валиханова» по адресу: г.Атырау, Ш.Уалиханов, 89А, Атырауской области»

Здание школы

Стадия	Лист	Листов
РП	62	

Деталь закладки существующего дверного проема в стене толщиной 120 мм размерами 2100(h)x800 (2шт.)

ТОО "АСП Абу-Нұр"
ТОО "ДОМ ПРОЕКТОВ"
г.Шымкент-2023г.

Крыльцо КР-2

Фрагмент плана 2

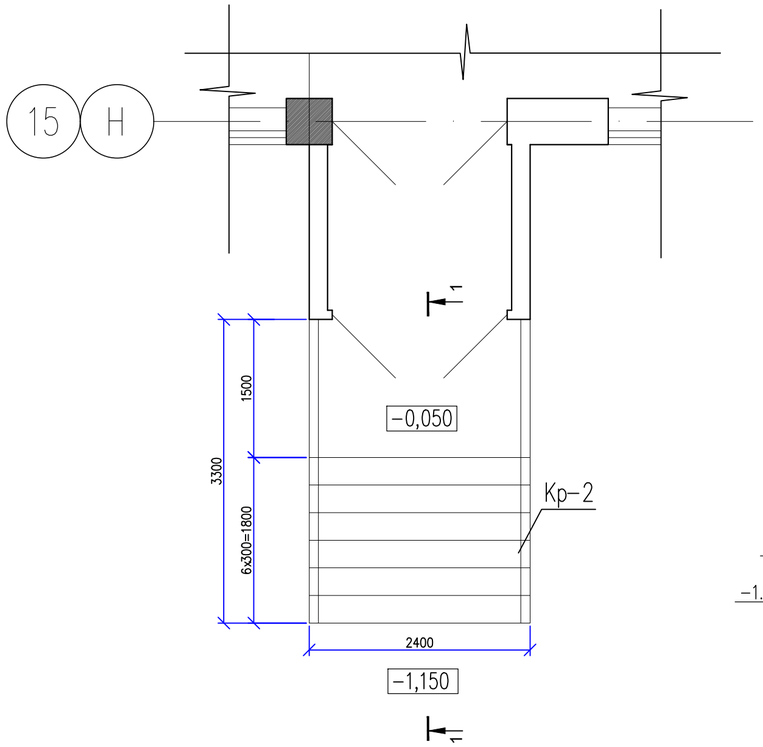

Спецификация элементов

Поз.	Обозначение	Наименование	Кол.	Масса ед.,кг.	Примеч.
		Крыльцо КР-1	1		
		Покрытие поверхности крыльца: м2			
		Площадка: Керамогранит с шероховатой поверхностью (темных тонов) -13мм на клеевой основе м2	35,0		
		Ступени: Керамогранит с шероховатой поверхностью (темных тонов) -13мм на клеевой основе м2	20,0		

Керамогранит с шероховатой поверхностью (темных тонов)-13мм
Монолитный бетон кл. С12/15, армированный сетка ⌀5Вр-100/100 -130мм
Уплотненный грунт

Кр-2
1-1

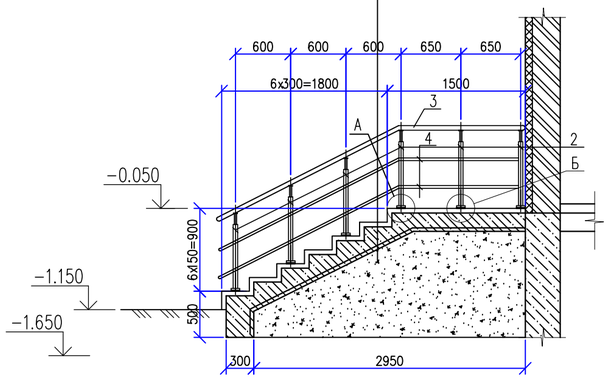

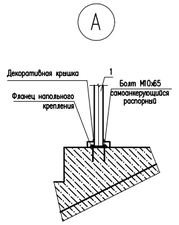

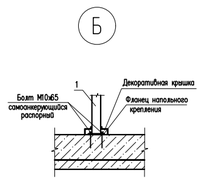

Спецификация элементов

Поз.	Обозначение	Наименование	Кол.	Масса ед.,кг.	Примеч.
		Крыльцо КР-2	3		
		Сетка С-1			
1	ГОСТ 6727-80*	Сетка С-1 5Вр-1 100/100 м2	7,92	3.6	28,512
		Материалы:			
		Бетон кл. С12/15 м3	1,82		
		Покрытие поверхности крыльца: м2			
		Площадка: Керамогранит с шероховатой поверхностью (темных тонов) -13мм м2	3,6		
		Ступени: Керамогранит с шероховатой поверхностью (темных тонов) -13мм м2	6,84		
		Ограждение ОГ-1	1		
		Стойка			
2	ГОСТ 9941-81	Труба $\frac{38х2\ ГОСТ\ 10704-91}{12Х18Н10Т\ ГОСТ\ 5632-72}$ L=900	12	1.60	19,2
		Держатель поручня ⌀38.1мм	12		
		Фланец напольного крепления	12		
		Декоративная крышка ⌀38.1мм	12		
		Поручень			
3	ГОСТ 9941-81	Труба $\frac{51х2\ ГОСТ\ 10704-91}{12Х18Н10Т\ ГОСТ\ 5632-72}$ м.п.	6,9	2.42	16,698
		Заглушка на поручень ⌀50.8мм	2		
		Ригель			
4	ГОСТ 9941-81	Труба $\frac{16х1.5)\ ГОСТ\ 10704-91}{12Х18Н10Т\ ГОСТ\ 5632-72}$ м.п.	13,8	0.54	7,452
		Заглушка на ригель, ⌀16мм	4		
		Масляная окраска всех поручени за 2 раза			

1. Данный лист смотри совместно с листами АС -40.

Изм.	Кол. уч.	Лист	№ док.	Подп.	Дата
ГИП		Нышанов А.			
Проверил		Нышанов А.			
Исполнил		Куанышбай К.			
Н.контр.		Оспанова Г.			

№07-2023-АС Альбом 2

«Капитальный ремонт здания КГУ «Средняя общеобразовательная школа №9 имени Ч. Валиханова» по адресу: г.Атырау, Ш.Уалиханов, 89А, Атырауской области»

Здание школы

Стадия	Лист	Листов
РП	63	

Крыльцо КР-2.
Сечение 1-1. Узел А, Б.

ТОО "АСП Абу-Нұр"
ТОО "ДОМ ПРОЕКТОВ"
г.Шымкент-2023г.

Согласовано

Взамен инв.№

Подпись и дата.

Инв.№ подл.

План кровли
После ремонтных работ

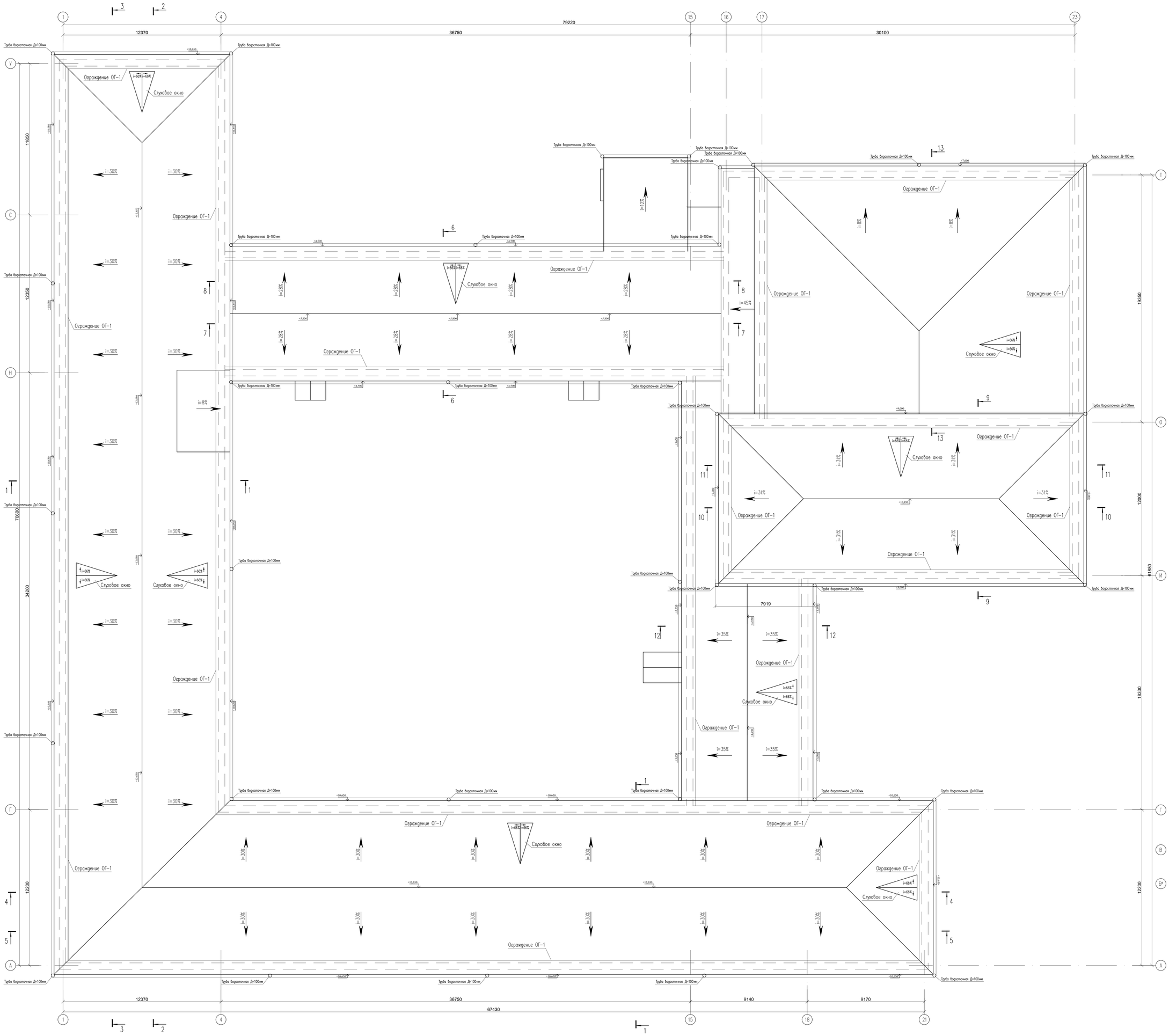

Изм.	Кол. уч.	Лист	№ док.	Подп.	Дата
ГИП		Ныщанов А.			
Проверил		Ныщанов А.			
Исполнил		Куанышбай К.			
Н.контр.		Оспанова Г.			

№07-2023-АС Альбом 2

«Капитальный ремонт здания КГУ «Средняя общеобразовательная школа №9 имени Ч. Валиханова» по адресу: г.Атырау, Ш.Уалиханов, 89А, Атырауской области»

Здание школы

Стадия	Лист	Листов
РП	64	

План кровли
После ремонтных работ

ТОО "АСП Абу-Нур"
ТОО "ДОМ ПРОЕКТОВ"
г.Шымкент-2023г.

Согласовано

Взам.инв.№

Подп. и дата

Инв. № подл.

План чердака
После ремонтных работ

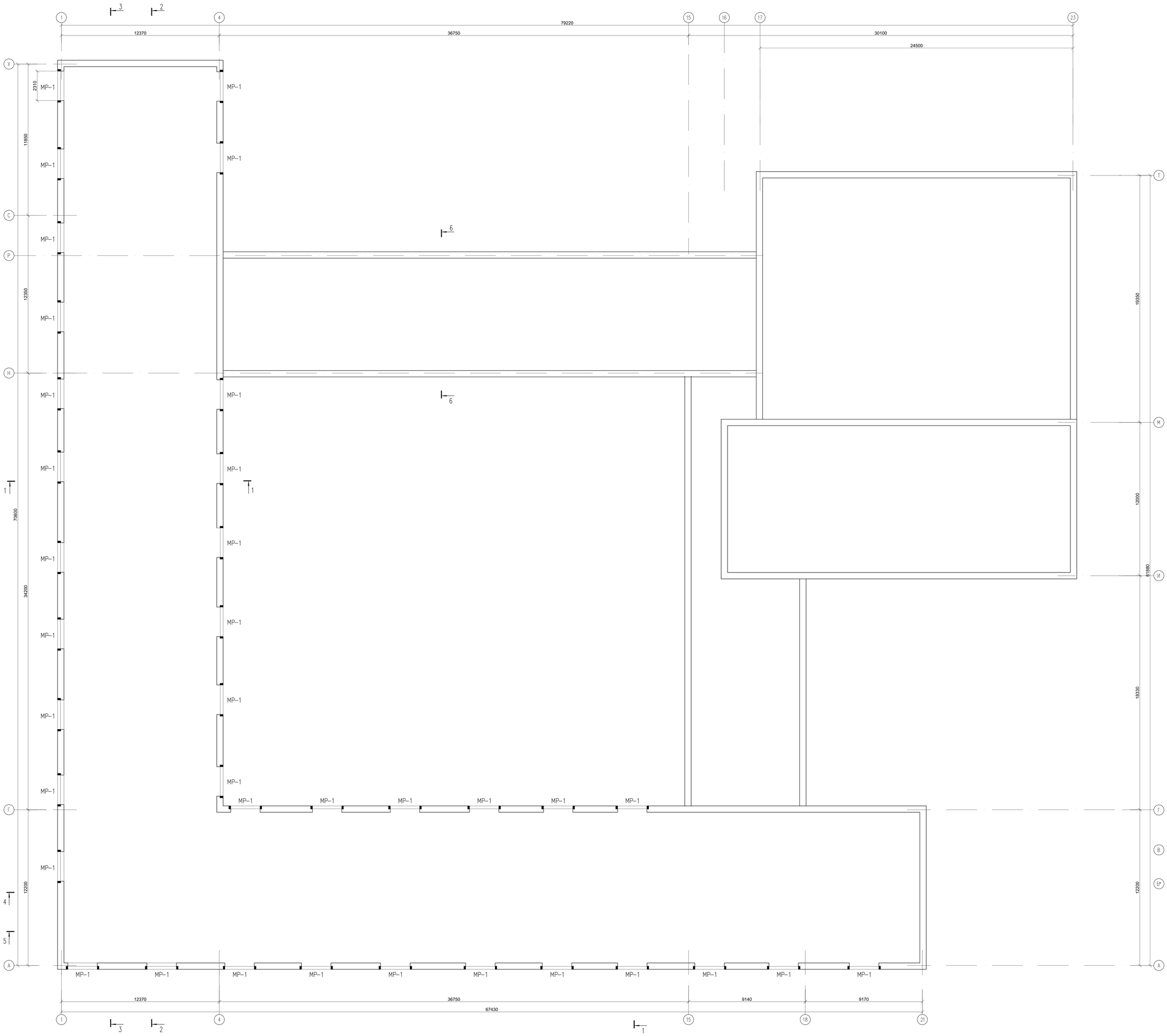

Согласовано

Взам.инв. №

Подп. и дата

Инв. № подл.

Изм.	Кол. уч.	Лист	№ док.	Подп.	Дата
ГИП		Нышанов А.			
Проверил		Нышанов А.			
Исполнил		Куанышбай К.			
Н.контр.		Оспанова Г.			

№07-2023-АС Альбом 2

«Капитальный ремонт здания КГУ «Средняя общеобразовательная школа №9 имени Ч. Валиханова» по адресу: г.Атырау, Ш.Уалиханов, 89А, Атырауской области»

Здание школы	Стадия	Лист	Листов
	РП	65	

План чердака
После ремонтных работ

ТОО "АСП Абу-Нур"
ТОО "ДОМ ПРОЕКТОВ"
г.Шымкент-2023г.

Вентиляционная решетка

МР-1

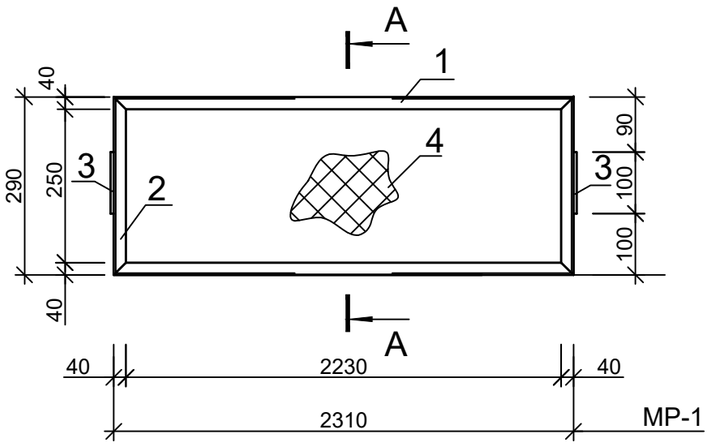

А - А

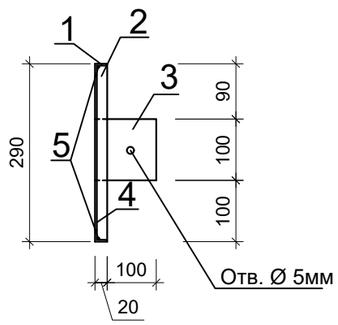

Монолитный сердечник МС-1 при ширине стены 250 мм.

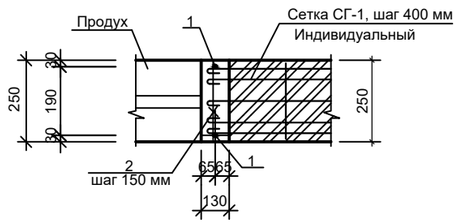

Сечение 1–1

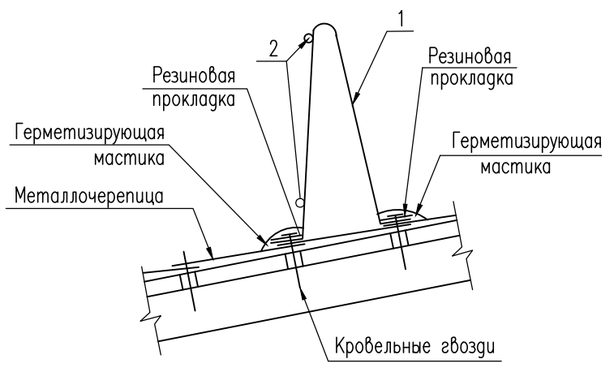

Спецификация элементов

Поз.	Обозначение	Наименование	Кол.	Масса ед., кг.	Примечание
1	ГОСТ 103–76	Полоса 50х5 ГОСТ 103–76 / С235 ГОСТ 27772–88* L=1700	540	3.34	1803.6
2	ГОСТ 34028–2016	ø8 А240 м.п.	1080	0.40	432.0

Спецификация конструктивных элементов

Марка поз.	Обозначение	Наименование	Кол.	Масса ед. кг	Приме-чание
		Монолитный сердечник МС-1	32	1.54	49,28 кг
1	ГОСТ 34028-2016	Ø10А-400, L=1000 мм	2	0.617	1.23
2	ГОСТ 34028-2016	Ø 6А-240, L=180 мм	7	0,044	0,31
		Бетон кл. С12/15 м3	0,015		
СГ-1	Индивидуальный	Сетка СГ-1 м.п.	116,24	0,803	93,34кг
	ГОСТ 6727-80*	Ø5Вр-I, L=1000 мм	5	0.154	0.770
	ГОСТ 6727-80*	Ø3Вр-I, L=200 мм	3	0,011	0,033
МР-1		Вентиляционная решетка	16	5,31	84,96
1	ГОСТ 8509-93	∟ 40х3 L=1400мм	2	1,34	2.68
2	ГОСТ 8509-93	∟ 40х3 L=300мм	2	0,35	0.7
3	ГОСТ 103-87	___ 3х100 L=100мм	2	0,24	0.48
4	ГОСТ 5336-80	Сетка N35 м2	0,36	2.44	0,9
5	ГОСТ 34028-2016	Ø6AI L=2500мм	1	0,555	0,555

Согласовано:

Взам. инв. N

Подпись и дата

Инв. N подл.

Изм.	Кол. уч.	Лист	№ док.	Подп.	Дата
ГИП		Нышанов А.			
Проверил		Нышанов А.			
Исполнил		Куанышбай К.			
Н.контр.		Оспанова Г.			

№07-2023-АС Альбом 2

«Капитальный ремонт здания КГУ «Средняя общеобразовательная школа №9 имени Ч. Валиханова» по адресу: г.Атырау, Ш.Уалиханов, 89А, Атырауской области»

Здание школы

Стадия	Лист	Листов
РП	66	

Спецификация конструктивных элементов. (Ремонтные работы).

ТОО "АСП Абу-Нұр"
ТОО "ДОМ ПРОЕКТОВ"
г.Шымкент-2023г.

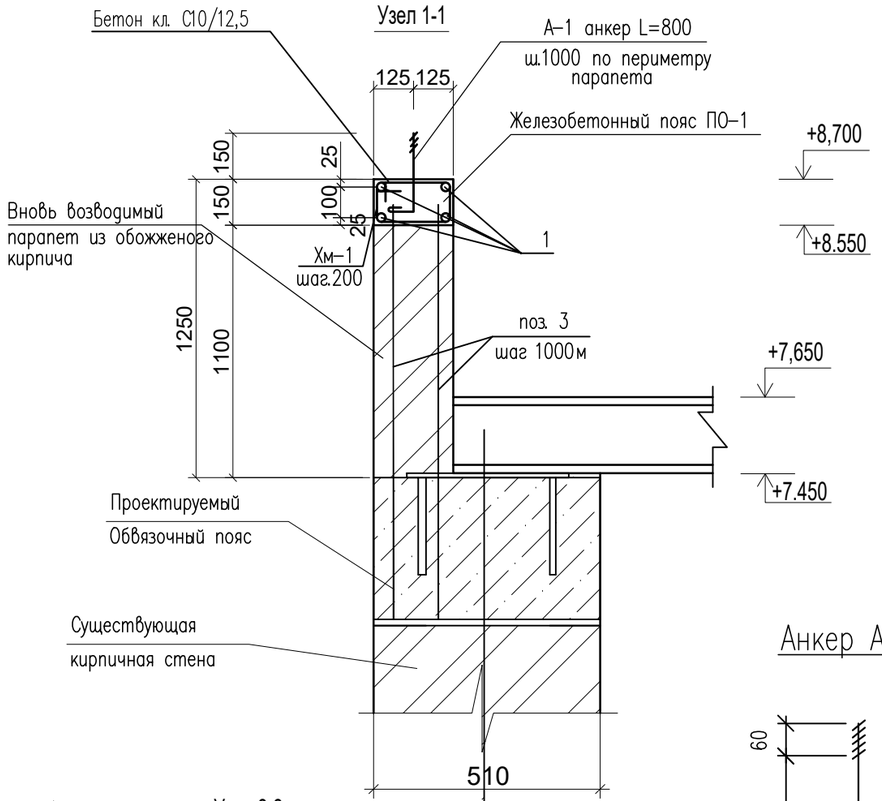

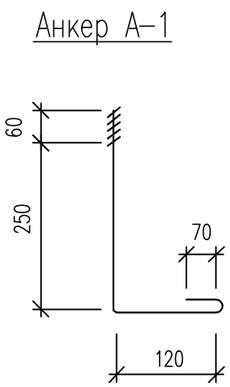

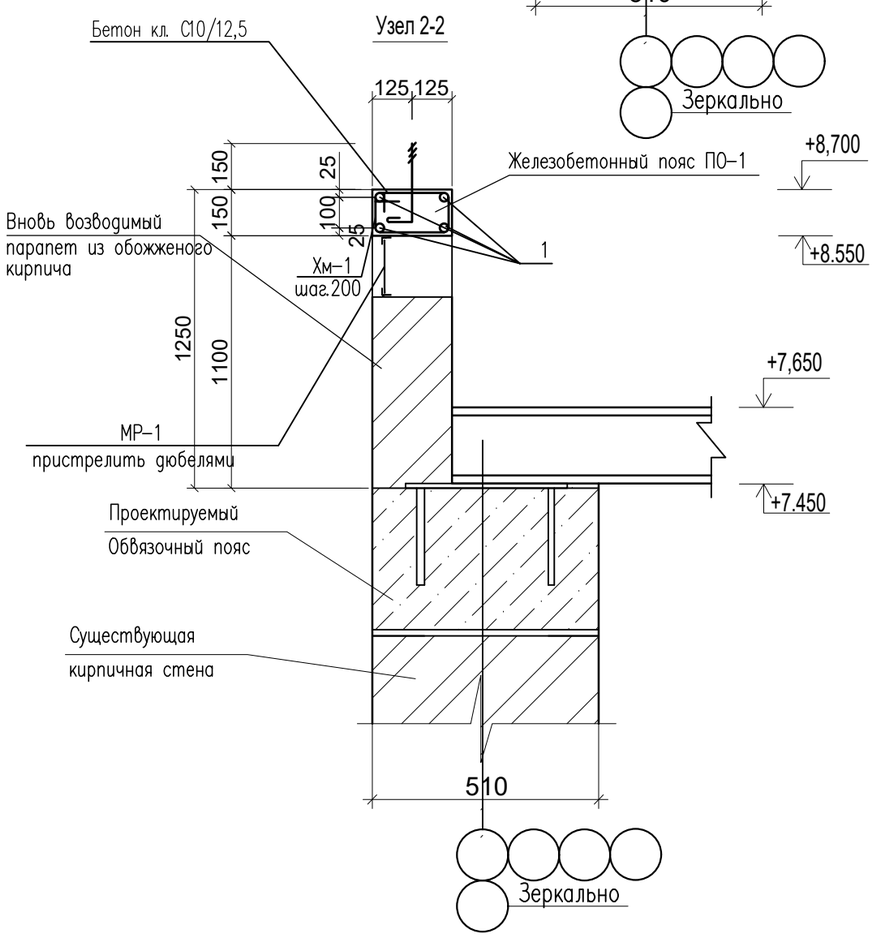

Ведомость деталей

Поз.	Эскиз
Хм-1	310; 220; 100; 160; L=790

Спецификация элементов

Поз.	Обозначение	Наименование	Кол.	Масса ед., кг.	Примечание
		Железобетонный пояс ПО-1	168,88		
Хм-1	ГОСТ 34028-2016	ø 6А-240 L=790мм шт/п.м.	5	0.175	0.875кг
1	ГОСТ 34028-2016	ø 10А-400 L=1000мм шт/п.м.	4	0.617	2.468кг
		Материалы:			
		Бетон кл.С10/12,5 м3/п.м.	0.0375		
		Анкер АС-1			
		ø10 А-240, L= 500 мм	169	0,31	52,39кг
1	ГОСТ 5915-70*	Гайка М10	169	0,0114	1,926кг
2	ГОСТ 11371-78*	Шайба М10	169	0,0041	0,692кг
3	ГОСТ 34028-2016	ø8 А-240 L=800	338	0,0041	1,385кг
	Кладка стен прапета с кирпичем	м3	43,22		

1. Данный лист смотреть совместно с листами АС-
2. Бетонирование сердечников производить в соответствии с указаниями СН РК 5.03-07-2013 "Несущие и ограждение конструкции. Правила производства работ".
3. Все металлические элементы защищаются лакокрасочным покрытием в 2 слоя эмали.

Изм.	Кол. уч.	Лист	№ док.	Подп.	Дата
ГИП		Нышанов А.			
Проверил		Нышанов А.			
Исполнил		Куанышбай К.			
Н.контр.		Оспанова Г.			

№07-2023-АС Альбом 2

«Капитальный ремонт здания КГУ «Средняя общеобразовательная школа №9 имени Ч. Валиханова» по адресу: г.Атырау, Ш.Уалиханов, 89А, Атырауской области»

Здание школы

Стадия	Лист	Листов
РП	67	

Сечение 1-1, 2-2. Анкер А-1. Спецификация материалов. (Ремонтные работы).

ТОО "АСП Абу-Нұр"
ТОО "ДОМ ПРОЕКТОВ"
г.Шымкент-2023г.

Согласовано:
Взам. инв. N
Подпись и дата
Инв. N подл.

План стропил
После ремонтных работ

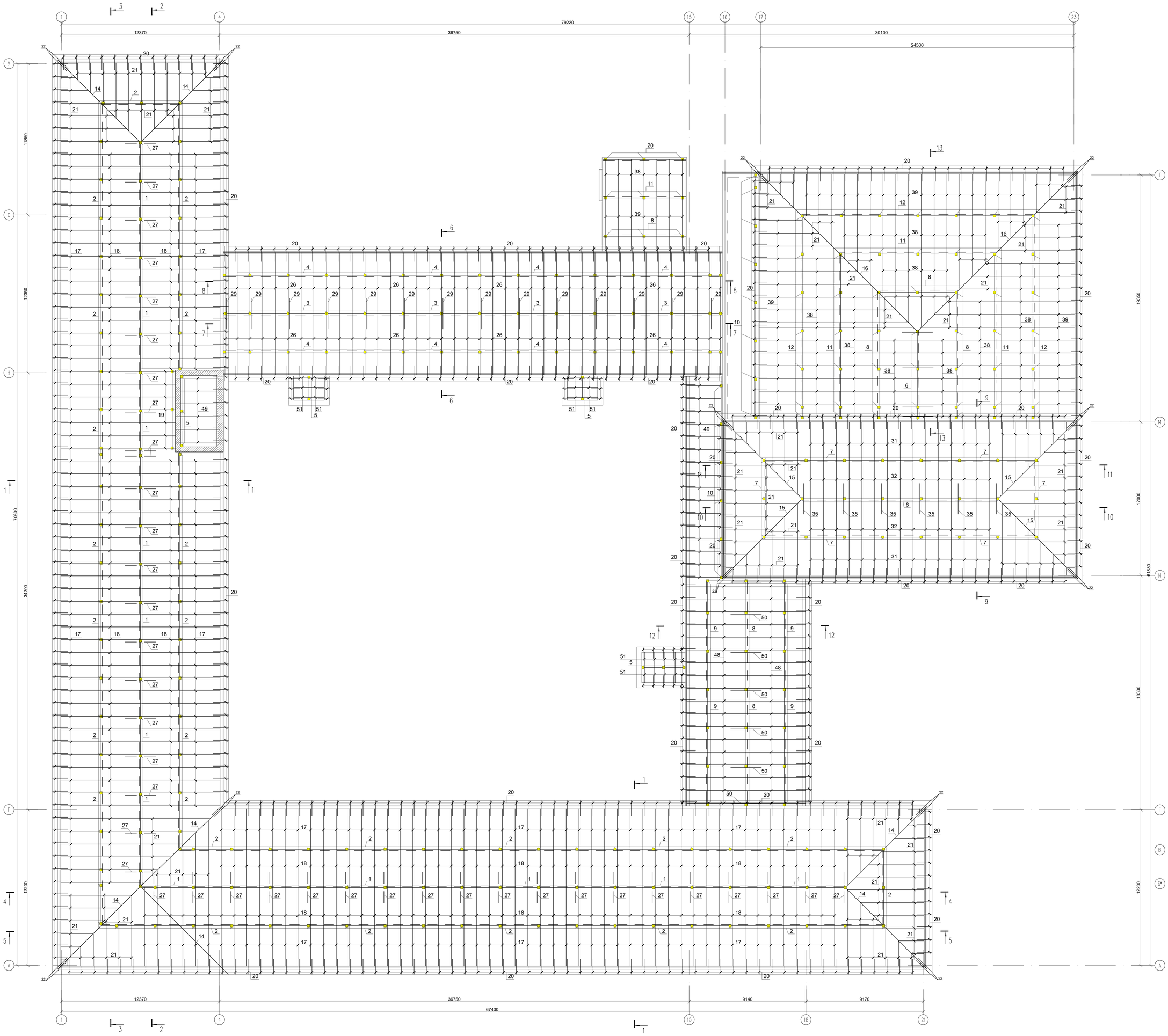

Согласовано

Взам.инв.№

Подп. и дата

Инв. № подл.

Изм.	Кол. уч.	Лист	№ док.	Подп.	Дата
ГИП		Нышанов А.			
Проверил		Нышанов А.			
Исполнил		Куанышбай К.			
Н.контр.		Оспанова Г.			

№07-2023-АС Альбом 2

«Капитальный ремонт здания КГУ «Средняя общеобразовательная школа №9 имени Ч. Валиханова» по адресу: г.Атырау, Ш.Уалиханов, 89А, Атырауской области»

Здание школы

Стадия	Лист	Листов
РП	68	

План стропил
После ремонтных работ

ТОО "АСП Абу-Нур"
ТОО "ДОМ ПРОЕКТОВ"
г.Шымкент-2023г.

Металлочерепица типа "Монтеррей"

ТУ 640-666-82 ЗАО-01-2001	(Монтаж)
Обрешетка из доски 100х32 (h) шаг350	(Монтаж)
Гидроизоляционная прокладка ТАК	(Монтаж)
Стропильная нога из доски 50х150(h) шаг-1000	(Монтаж)
Стяжка из цементно-песчанного раствора М50 по сетка 5ВрІ100/100 - 20 мм	(Монтаж)
Утеплитель - Теплоизоляция ISOVER OL-P Р=75-90кг/м3 толщиной =150мм -	(Монтаж)
Пароизоляция URSA SEKO 500-2 слоя на горячей битумной мастике	(Монтаж)
Железобетонная плита перекрытия - 220 мм	

Разрез 1-1.

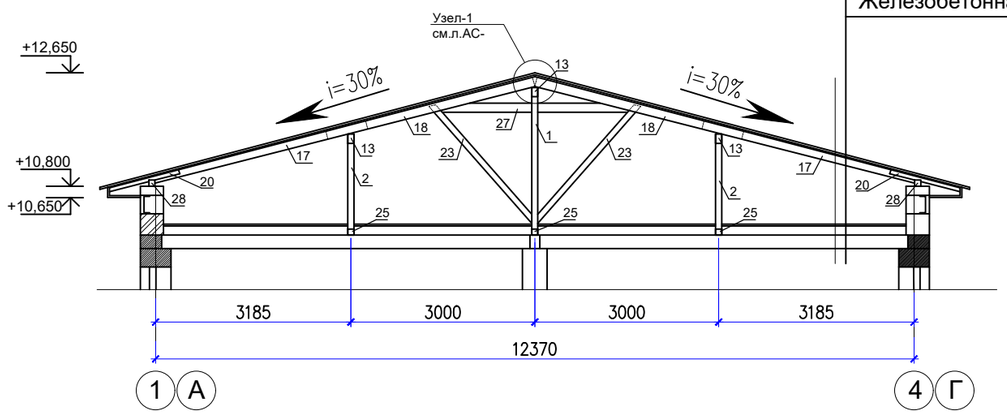

Общие примечания к плану стропил.

1. Монтаж и сборку конструкций вести в соответствии с требованиями СП РК 5.03–107–2013.
2. Материал деревянных конструкций – древесина влажностью не более 20%.
   Качество древесины должно соответствовать ГОСТ 8486–86*Е.
3. Все деревянные элементы подлежат антисептированию и окраске влагостойкими и пропитке антипереновыми составами в соответствии с требованием СП РК 2.01–101–2013
4. Все деревянные конструкции, соприкасающиеся с кладкой осмолить и изолировать от кладки слоем
5. Стыки муэрлата выполнить между оконными проемами, в простенках.

Согласовано:

Взам. инв. N

Подпись и дата

Инв. N подл.

Изм.	Кол. уч.	Лист	№ док.	Подп.	Дата
ГИП		Нышанов А.			
Проверил		Нышанов А.			
Исполнил		Куанышбай К.			
Н.контр.		Оспанова Г.			

№07-2023-АС Альбом 2

«Капитальный ремонт здания КГУ «Средняя общеобразовательная школа №9 имени Ч. Валиханова» по адресу: г.Атырау, Ш.Уалиханов, 89А, Атырауской области»

Здание школы

Стадия	Лист	Листов
РП	69	

Разрез 1-1.
После ремонтных работ.

ТОО "АСП Абу-Нұр"
ТОО "ДОМ ПРОЕКТОВ"
г.Шымкент-2023г.

Металлочерепица типа "Монтеррей"	
ТУ 640-666-82 ЗАО-01-2001	(Монтаж)
Обрешетка из доски 100х32 (h) шаг350	(Монтаж)
Гидроизоляционная прокладка ТАК	(Монтаж)
Стропильная нога из доски 50х150(h) шаг-1000	(Монтаж)
Стяжка из цементно-песчанного раствора М50 по сетка 5Вр100/100 - 20 мм (Монтаж)	
Утеплитель - Теплоизоляция ISOVER OL-P P=75-90кг/м3 толщиной =150мм -(Монтаж)	
Пароизоляция URSA SEKO 500-2 слоя на горячей битумной мастике (Монтаж)	
Железобетонная плита перекрытия - 220 мм	

Разрез 2-2.

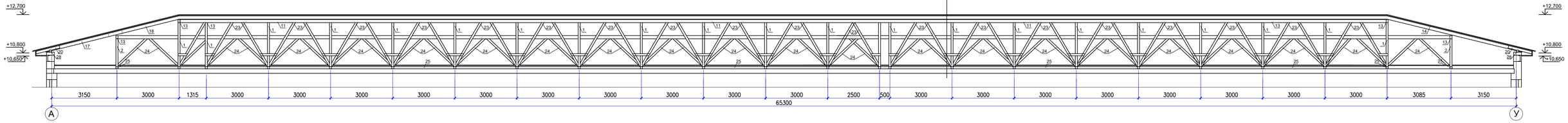

Разрез 3-3.

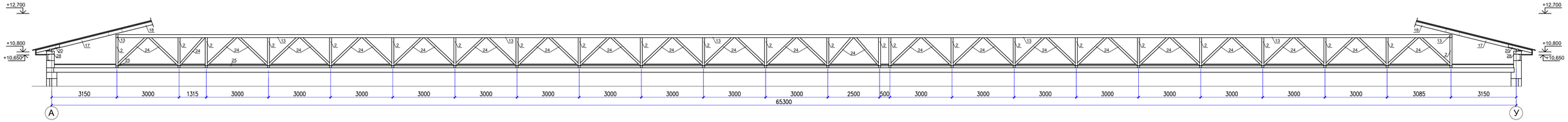

Общие примечания к плану стропил.

1. Монтаж и сборку конструкций вести в соответствии с требованиями СП РК 5.03–107–2013.
2. Материал деревянных конструкций – древесина влажностью не более 20%. Качество древесины должно соответствовать ГОСТ 8486–86*Е
3. Все деревянные элементы подлежат антисептированию и окраске влагостойкими и пропитке антипереновыми составами в соответствии с требованием СП РК 2.01–101–2013
4. Все деревянные конструкции, соприкасающиеся с кладкой осмолить и изолировать от кладки слоем
5. Стыки мауэрлата выполнить между оконными проемами, в простенках.

Согласовано:

Взам. инв. N

Подпись и дата

Инв. N подл.

Изм.	Кол. уч.	Лист	№ док.	Подп.	Дата
ГИП		Нышанов А.			
Проверил		Нышанов А.			
Исполнил		Куанышбай К.			
Н.контр.		Оспанова Г.			

№07-2023-АС Альбом 2

«Капитальный ремонт здания КГУ «Средняя общеобразовательная школа №9 имени Ч. Валиханова» по адресу: г.Атырау, Ш.Уалиханов, 89А, Атырауской области»

Здание школы

Стадия	Лист	Листов
РП	70	

Разрез 2-2, 3-3.
После ремонтных работ.

ТОО "АСП Абу-Нұр"
ТОО "ДОМ ПРОЕКТОВ"
г.Шымкент-2023г.

Металлочерепица типа "Монтеррей"	
ТУ 640-666-82 ЗАО-01-2001	(Монтаж)
Обрешетка из доски 100х32 (h) шаг350	(Монтаж)
Гидроизоляционная прокладка ТАК	(Монтаж)
Стропильная нога из доски 50х150(h) шаг-1000	(Монтаж)
Стяжка из цементно-песчанного раствора М50 по сетка 5Bpl100/100 - 20 мм (Монтаж)	
Утеплитель - Теплоизоляция ISOVER OL-P P=75-90кг/м3 толщиной =150мм -(Монтаж)	
Пароизоляция URSA SEKO 500-2 слоя на горячей битумной мастике (Монтаж)	
Железобетонная плита перекрытия - 220 мм	

Разрез 4-4.

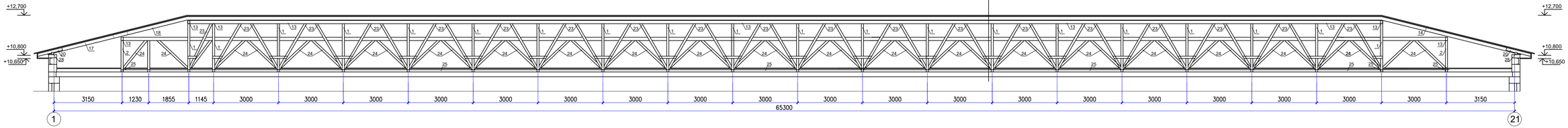

Разрез 5-5.

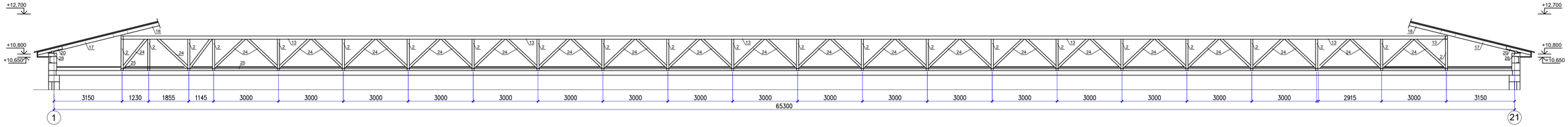

Общие примечания к плану стропил.

1. Монтаж и сборку конструкций вести в соответствии с требованиями СП РК 5.03–107–2013.
2. Материал деревянных конструкций – древесина влажностью не более 20%. Качество древесины должно соответствовать ГОСТ 8486–86*Е
3. Все деревянные элементы подлежат антисептированию и окраске влагостойкими и пропитке антиперенными составами в соответствии с требованием СП РК 2.01–101–2013
4. Все деревянные конструкции, соприкасающиеся с кладкой осмолить и изолировать от кладки слоем
5. Стыки мауэрлата выполнить между оконными проемами, в простенках.

Согласовано:

Взам. инв. N

Подпись и дата

Инв. N подл.

Изм.	Кол. уч.	Лист	№ док.	Подп.	Дата
ГИП		Нышанов А.			
Проверил		Нышанов А.			
Исполнил		Куанышбай К.			
Н.контр.		Оспанова Г.			

№07-2023-АС Альбом 2

«Капитальный ремонт здания КГУ «Средняя общеобразовательная школа №9 имени Ч. Валиханова» по адресу: г.Атырау, Ш.Уалиханов, 89А, Атырауской области»

Здание школы

Стадия	Лист	Листов
РП	71	

Разрез 4-4, 5-5.
После ремонтных работ.

ТОО "АСП Абу-Нұр"
ТОО "ДОМ ПРОЕКТОВ"
г.Шымкент-2023г.

Металлочерепица типа "Монтеррей"

ТУ 640-666-82 ЗАО-01-2001	(Монтаж)
Обрешетка из доски 100х32 (h) шаг350	(Монтаж)
Гидроизоляционная прокладка ТАК	(Монтаж)
Стропильная нога из доски 50х150(h) шаг-1000	(Монтаж)
Стяжка из цементно-песчанного раствора М50 по сетка 5ВрI100/100 - 20 мм	(Монтаж)
Утеплитель - Теплоизоляция ISOVER OL-P P=75-90кг/м3 толщиной =150мм	-(Монтаж)
Пароизоляция URSA SEKO 500-2 слоя на горячей битумной мастике	(Монтаж)
Железобетонная плита перекрытия - 220 мм	

Разрез 6-6.

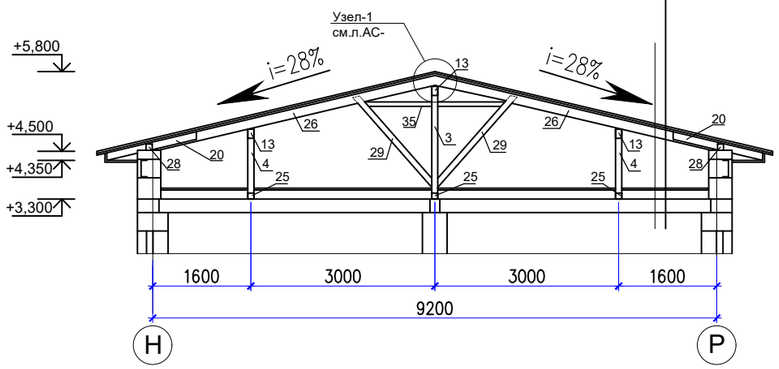

Общие примечания к плану стропил.

1. Монтаж и сборку конструкций вести в соответствии с требованиями СП РК 5.03–107–2013.
2. Материал деревянных конструкций – древесина влажностью не более 20%.
   Качество древесины должно соответствовать ГОСТ 8486–86*Е.
3. Все деревянные элементы подлежат антисептированию и окраске влагостойкими и пропитке антипереновыми составами в соответствии с требованием СП РК 2.01–101–2013
4. Все деревянные конструкции, соприкасающиеся с кладкой осмолить и изолировать от кладки слоем
5. Стыки муэрлата выполнить между оконными проемами, в простенках.

Изм.	Кол. уч.	Лист	№ док.	Подп.	Дата
ГИП		Нышанов А.			
Проверил		Нышанов А.			
Исполнил		Куанышбай К.			
Н.контр.		Оспанова Г.			

№07-2023-АС Альбом 2

«Капитальный ремонт здания КГУ «Средняя общеобразовательная школа №9 имени Ч. Валиханова» по адресу: г.Атырау, Ш.Уалиханов, 89А, Атырауской области»

Здание школы

Стадия	Лист	Листов
РП	72	

Разрез 6-6.
После ремонтных работ.

ТОО "АСП Абу-Нұр"
ТОО "ДОМ ПРОЕКТОВ"
г.Шымкент-2023г.

Согласовано:

Взам. инв. N

Подпись и дата

Инв. N подл.

Металлочерепица типа "Монтеррей"	
ТУ 640-666-82 ЗАО-01-2001	(Монтаж)
Обрешетка из доски 100х32 (h) шаг350	(Монтаж)
Гидроизоляционная прокладка ТАК	(Монтаж)
Стропильная нога из доски 50х150(h) шаг-1000	(Монтаж)
Стяжка из цементно-песчанного раствора М50 по сетка 5ВрI100/100 - 20 мм	(Монтаж)
Утеплитель - Теплоизоляция ISOVER OL-P P=75-90кг/м3 толщиной =150мм	-(Монтаж)
Пароизоляция URSA SEKO 500-2 слоя на горячей битумной мастике	(Монтаж)
Железобетонная плита перекрытия - 220 мм	

Разрез 7-7.

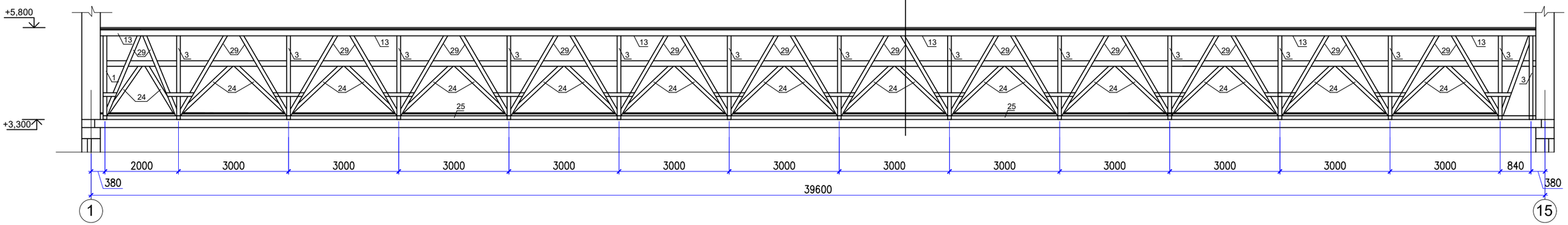

Разрез 8-8.

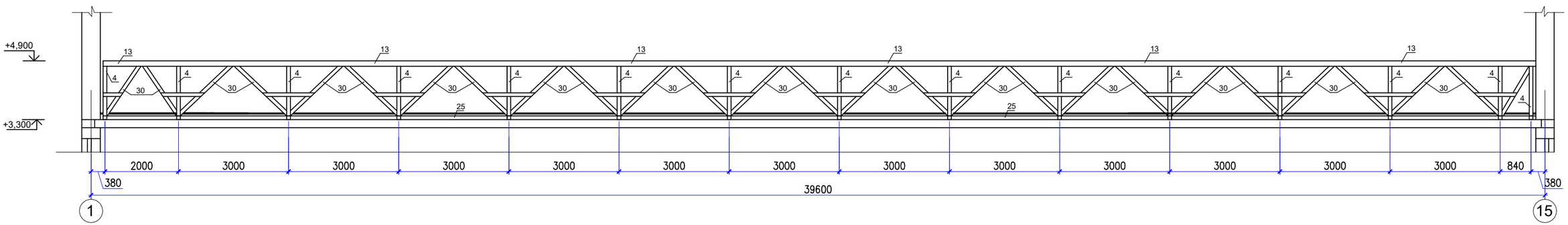

Общие примечания к плану стропил.

1. Монтаж и сборку конструкций вести в соответствии с требованиями СП РК 5.03–107–2013.
2. Материал деревянных конструкций – древесина влажностью не более 20%.
   Качество древесины должно соответствовать ГОСТ 8486–86*Е.
3. Все деревянные элементы подлежат антисептированию и окраске влагостойкими и пропитке антипереновыми составами в соответствии с требованием СП РК 2.01–101–2013
4. Все деревянные конструкции, соприкасающиеся с кладкой осмолить и изолировать от кладки слоем
5. Стыки муэрлата выполнить между оконными проемами, в простенках.

Изм.	Кол. уч.	Лист	№ док.	Подп.	Дата
ГИП		Нышанов А.			
Проверил		Нышанов А.			
Исполнил		Куанышбай К.			
Н.контр.		Оспанова Г.			

№07-2023-АС Альбом 2

«Капитальный ремонт здания КГУ «Средняя общеобразовательная школа №9 имени Ч. Валиханова» по адресу: г.Атырау, Ш.Уалиханов, 89А, Атырауской области»

Здание школы

Стадия	Лист	Листов
РП	73	

Разрез 7-7, 8-8.
После ремонтных работ.

ТОО "АСП Абу-Нұр"
ТОО "ДОМ ПРОЕКТОВ"
г.Шымкент-2023г.

Согласовано:

Взам. инв. N

Подпись и дата

Инв. N подл.

Металлочерепица типа "Монтеррей"
ТУ 640-666-82 ЗАО-01-2001 (Монтаж)
Обрешетка из доски 100х32 (h) шаг350 (Монтаж)
Гидроизоляционная прокладка ТАК (Монтаж)
Стропильная нога из доски 50х150(h) шаг-1000 (Монтаж)
Стяжка из цементно-песчанного раствора М50 по сетка 5ВрI100/100 - 20 мм (Монтаж)
Утеплитель - Теплоизоляция ISOVER OL-P P=75-90кг/м3 толщиной =150мм -(Монтаж)
Пароизоляция URSA SEKO 500-2 слоя на горячей битумной мастике (Монтаж)
Железобетонная ребристая плита перекрытия - 220 мм

Разрез 9-9.

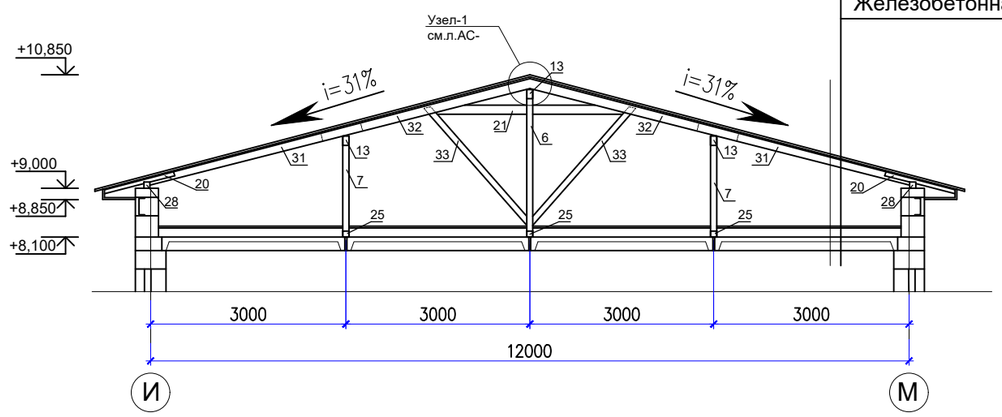

Общие примечания к плану стропил.

1. Монтаж и сборку конструкций вести в соответствии с требованиями СП РК 5.03–107–2013.
2. Материал деревянных конструкций – древесина влажностью не более 20%.
   Качество древесины должно соответствовать ГОСТ 8486–86*Е.
3. Все деревянные элементы подлежат антисептированию и окраске влагостойкими и пропитке антипереновыми составами в соответствии с требованием СП РК 2.01–101–2013
4. Все деревянные конструкции, соприкасающиеся с кладкой осмолить и изолировать от кладки слоем
5. Стыки муэрлата выполнить между оконными проемами, в простенках.

Изм.	Кол. уч.	Лист	№ док.	Подп.	Дата
ГИП		Нышанов А.			
Проверил		Нышанов А.			
Исполнил		Куанышбай К.			
Н.контр.		Оспанова Г.			

№07-2023-АС Альбом 2

«Капитальный ремонт здания КГУ «Средняя общеобразовательная школа №9 имени Ч. Валиханова» по адресу: г.Атырау, Ш.Уалиханов, 89А, Атырауской области»

Здание школы

Стадия	Лист	Листов
РП	74	

Разрез 9-9.
После ремонтных работ.

ТОО "АСП Абу-Нұр"
ТОО "ДОМ ПРОЕКТОВ"
г.Шымкент-2023г.

Согласовано:

Взам. инв. N

Подпись и дата

Инв. N подл.

Металлочерепица типа "Монтеррей"
ТУ 640-666-82 ЗАО-01-2001 (Монтаж)
Обрешетка из доски 100х32 (h) шаг350 (Монтаж)
Гидроизоляционная прокладка ТАК (Монтаж)
Стропильная нога из доски 50х150(h) шаг-1000 (Монтаж)
Стяжка из цементно-песчанного раствора М50 по сетка 5Вр|100/100 - 20 мм (Монтаж)
Утеплитель - Теплоизоляция ISOVER OL-P P=75-90кг/м3 толщиной =150мм -(Монтаж)
Пароизоляция URSA SEKO 500-2 слоя на горячей битумной мастике (Монтаж)
Железобетонная плита перекрытия - 220 мм

Разрез 10-10.

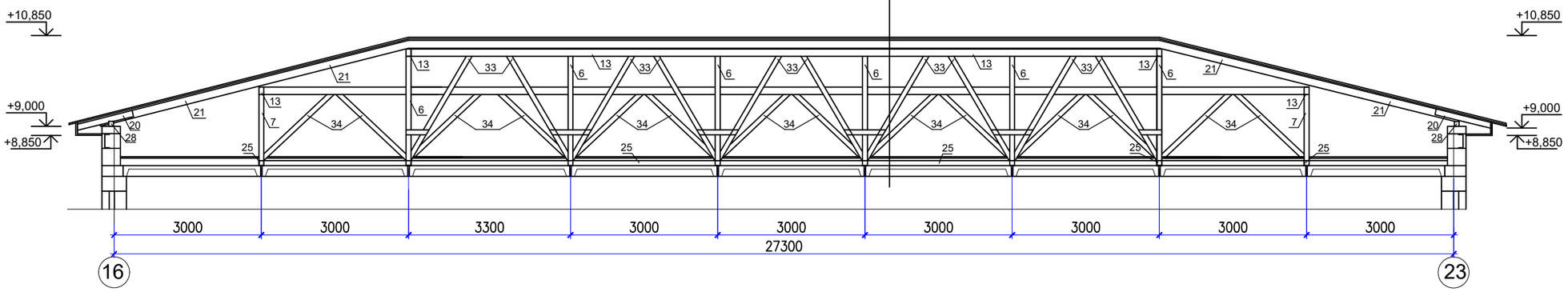

Разрез 11-11.

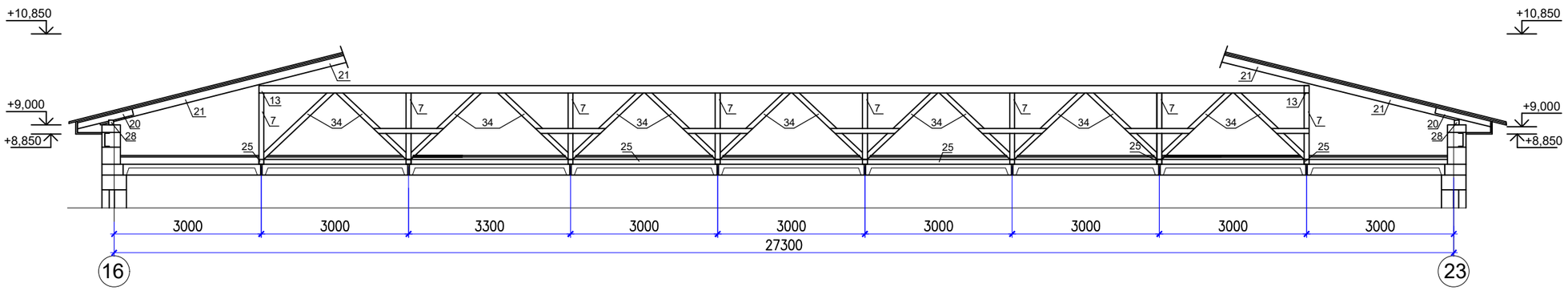

Общие примечания к плану стропил.

1. Монтаж и сборку конструкций вести в соответствии с требованиями СП РК 5.03–107–2013.
2. Материал деревянных конструкций – древесина влажностью не более 20%.
   Качество древесины должно соответствовать ГОСТ 8486–86*Е.
3. Все деревянные элементы подлежат антисептированию и окраске влагостойкими и пропитке антипереновыми составами в соответствии с требованием СП РК 2.01–101–2013
4. Все деревянные конструкции, соприкасающиеся с кладкой осмолить и изолировать от кладки слоем
5. Стыки мауэрлата выполнить между оконными проемами, в простенках.

Изм.	Кол. уч.	Лист	№ док.	Подп.	Дата	
ГИП		Нышанов А.				
Проверил		Нышанов А.				
Исполнил		Куанышбай К.				
Н.контр.		Оспанова Г.				

№07-2023-АС Альбом 2

«Капитальный ремонт здания КГУ «Средняя общеобразовательная школа №9 имени Ч. Валиханова» по адресу: г.Атырау, Ш.Уалиханов, 89А, Атырауской области»

Здание школы	Стадия	Лист	Листов
	РП	75	

Разрез 10-10, 11-11.
После ремонтных работ.

ТОО "АСП Абу-Нұр"
ТОО "ДОМ ПРОЕКТОВ"
г.Шымкент-2023г.

Согласовано:

Взам. инв. N

Подпись и дата

Инв. N подл.

Металлочерепица типа "Монтеррей"
ТУ 640-666-82 ЗАО-01-2001 (Монтаж)
Обрешетка из доски 100х32 (h) шаг350 (Монтаж)
Гидроизоляционная прокладка ТАК (Монтаж)
Стропильная нога из доски 50х150(h) шаг-1000 (Монтаж)
Стяжка из цементно-песчанного раствора М50 по сетка 5ВрI100/100 - 20 мм (Монтаж)
Утеплитель - Теплоизоляция ISOVER OL-P P=75-90кг/м3 толщиной =150мм -(Монтаж)
Пароизоляция URSA SEKO 500-2 слоя на горячей битумной мастике (Монтаж)
Железобетонная плита перекрытия - 220 мм

Разрез 12-12.

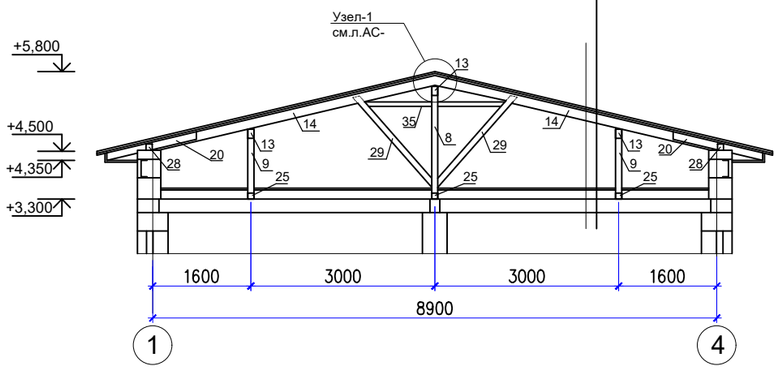

Общие примечания к плану стропил.

1. Монтаж и сборку конструкций вести в соответствии с требованиями СП РК 5.03–107–2013.
2. Материал деревянных конструкций – древесина влажностью не более 20%.
   Качество древесины должно соответствовать ГОСТ 8486–86*Е.
3. Все деревянные элементы подлежат антисептированию и окраске влагостойкими и пропитке антипереновыми составами в соответствии с требованием СП РК 2.01–101–2013
4. Все деревянные конструкции, соприкасающиеся с кладкой осмолить и изолировать от кладки слоем
5. Стыки муэрлата выполнить между оконными проемами, в простенках.

Согласовано:

Взам. инв. N

Подпись и дата

Инв. N подл.

Изм.	Кол. уч.	Лист	№ док.	Подп.	Дата
ГИП		Нышанов А.			
Проверил		Нышанов А.			
Исполнил		Куанышбай К.			
Н.контр.		Оспанова Г.			

№07-2023-АС Альбом 2

«Капитальный ремонт здания КГУ «Средняя общеобразовательная школа №9 имени Ч. Валиханова» по адресу: г.Атырау, Ш.Уалиханов, 89А, Атырауской области»

Здание школы

Стадия	Лист	Листов
РП	76	

Разрез 12-12.
После ремонтных работ.

ТОО "АСП Абу-Нұр"
ТОО "ДОМ ПРОЕКТОВ"
г.Шымкент-2023г.

Разрез 13-13.

Металлочерепица типа "Монтеррей"
ТУ 640-666-82 ЗАО-01-2001 (Монтаж)
Обрешетка из доски 100х32 (h) шаг350 (Монтаж)
Гидроизоляционная прокладка ТАК (Монтаж)
Стропильная нога из доски 50х150(h) шаг-1000 (Монтаж)
Стяжка из цементно-песчанного раствора М50 по сетка 5Вр1100/100 - 20 мм (Монтаж)
Утеплитель - Теплоизоляция ISOVER OL-P P=75-90кг/м3 толщиной =150мм -(Монтаж)
Пароизоляция URSA SEKO 500-2 слоя на горячей битумной мастике (Монтаж)
Железобетонная плита перекрытия - 220 мм

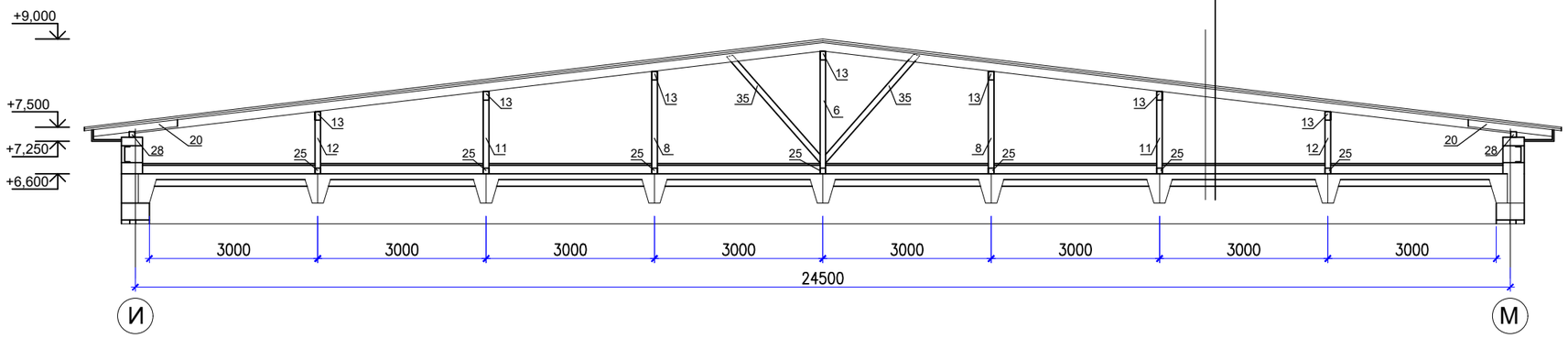

Общие примечания к плану стропил.

1. Монтаж и сборку конструкций вести в соответствии с требованиями СП РК 5.03–107–2013.
2. Материал деревянных конструкций – древесина влажностью не более 20%.
   Качество древесины должно соответствовать ГОСТ 8486–86*Е.
3. Все деревянные элементы подлежат антисептированию и окраске влагостойкими и пропитке антипереновыми составами в соответствии с требованием СП РК 2.01–101–2013
4. Все деревянные конструкции, соприкасающиеся с кладкой осмолить и изолировать от кладки слоем
5. Стыки мауэрлата выполнить между оконными проемами, в простенках.

Согласовано:

Взам. инв. N

Подпись и дата

Инв. N подл.

Изм.	Кол. уч.	Лист	№ док.	Подп.	Дата
ГИП		Нышанов А.			
Проверил		Нышанов А.			
Исполнил		Куанышбай К.			
Н.контр.		Оспанова Г.			

№07-2023-АС Альбом 2

«Капитальный ремонт здания КГУ «Средняя общеобразовательная школа №9 имени Ч. Валиханова» по адресу: г.Атырау, Ш.Уалиханов, 89А, Атырауской области»

Здание школы

Стадия	Лист	Листов
РП	77	

Разрез 13-13.
После ремонтных работ.

ТОО "АСП Абу-Нұр"
ТОО "ДОМ ПРОЕКТОВ"
г.Шымкент-2023г.

1

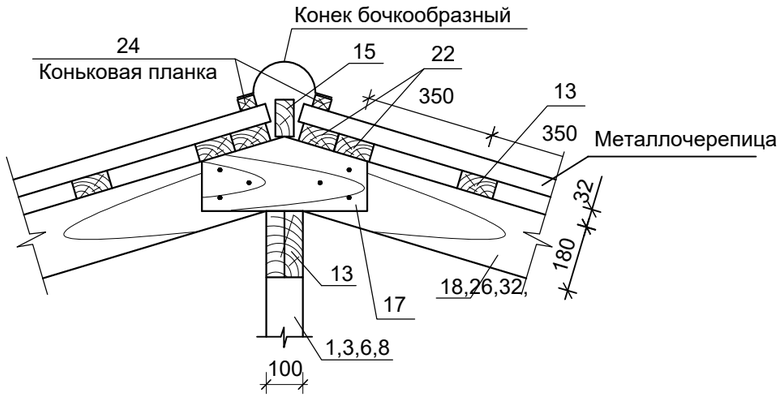

2

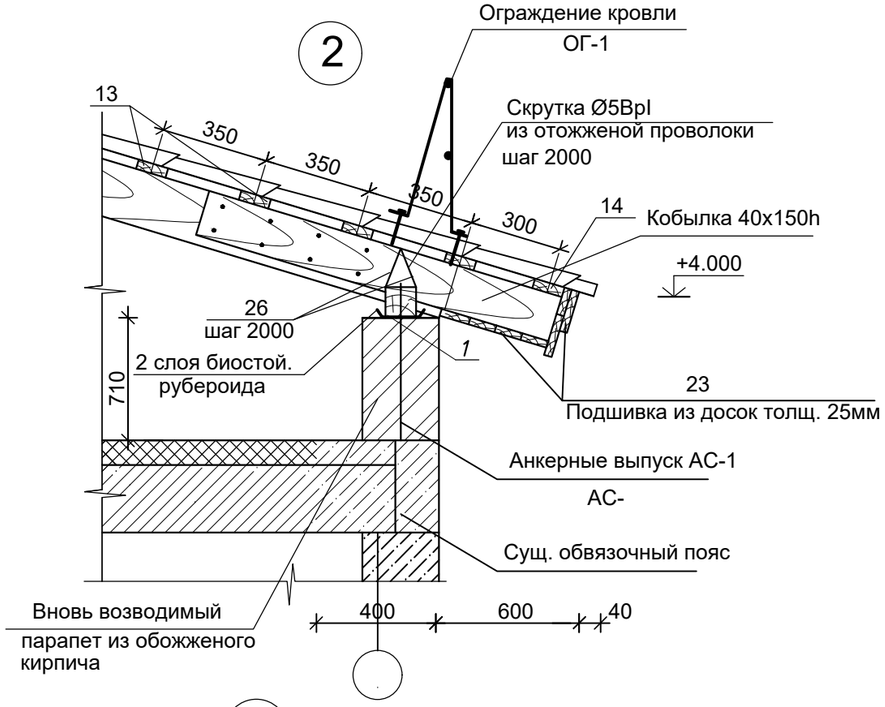

3

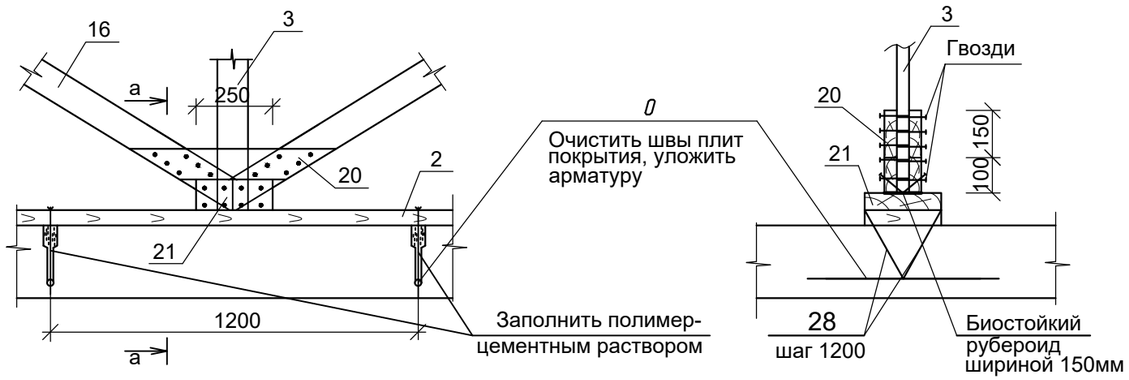

а-а

А

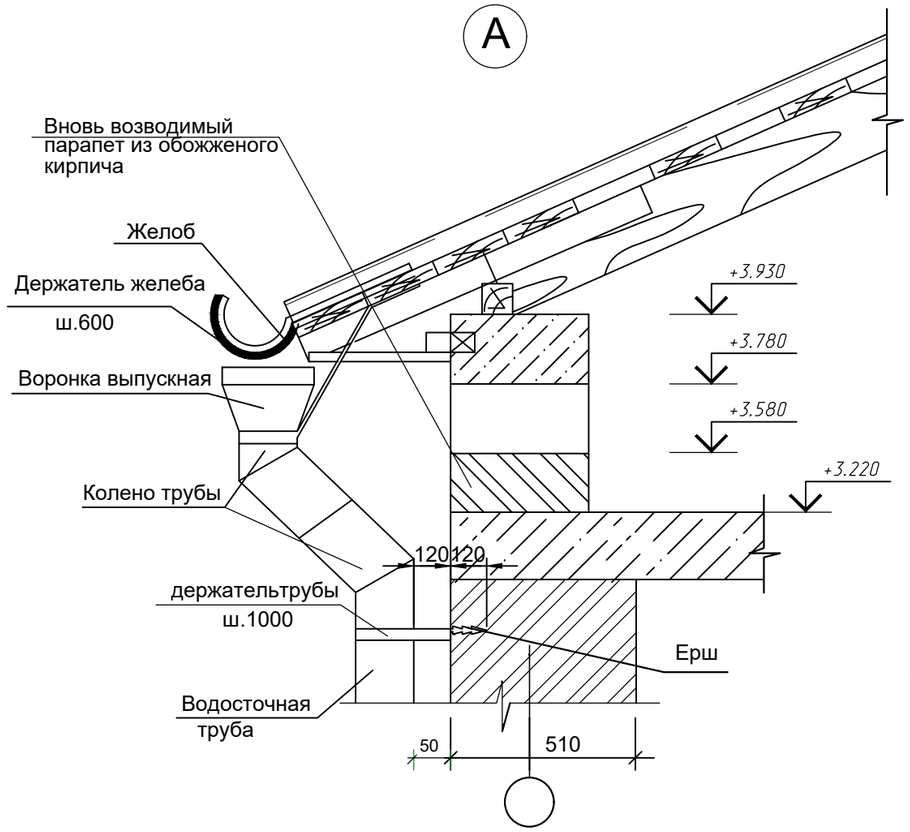

Водосточный стояк

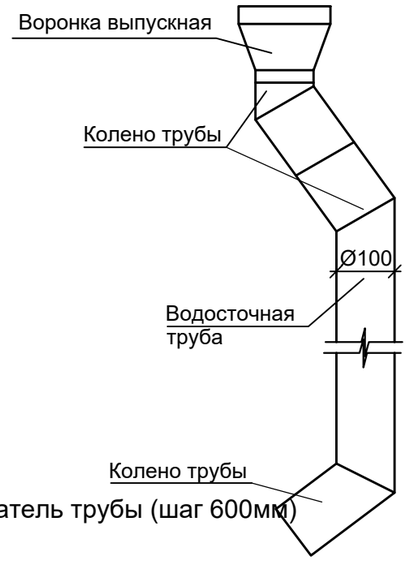

Держатель трубы (шаг 600мм)

Спецификация желобов и водосточного стояка.

Марка поз.	Обозначение	Наименование		Кол-во	Масса ед. кг.	Примеч.
1	из ПВХ	Желоб водосточный	пм	557,0		
2	—— || ——	Труба водосточная Д=100мм	пм	296,6		
3	—— || ——	Колено трубы	шт	96		
4	—— || ——	Воронка выпускная	шт	34		
5	—— || ——	Держатель желоба (шаг 600мм)	шт	916		
6	—— || ——	Держатель трубы (шаг 600мм)	шт	485		
7	—— || ——	Угол желоба наружный	шт	20		

Изм.	Кол. уч.	Лист	№ док.	Подп.	Дата
ГИП		Нышанов А.			
Проверил		Нышанов А.			
Исполнил		Куанышбай К.			
Н.контр.		Оспанова Г.			

№07-2023-АС Альбом 2

«Капитальный ремонт здания КГУ «Средняя общеобразовательная школа №9 имени Ч. Валиханова» по адресу: г.Атырау, Ш.Уалиханов, 89А, Атырауской области»

Здание школы

Стадия	Лист	Листов
РП	78	

Узел 1, 2, 3, А. Сечение а-а. Водосточный стояк. Спецификация. (Ремонтные работы)

ТОО "АСП Абу-Нұр"
ТОО "ДОМ ПРОЕКТОВ"
г.Шымкент-2023г.

Согласовано:

Взам. инв. N

Подпись и дата

Инв. N подл.

Слуховое окно
1-шт.

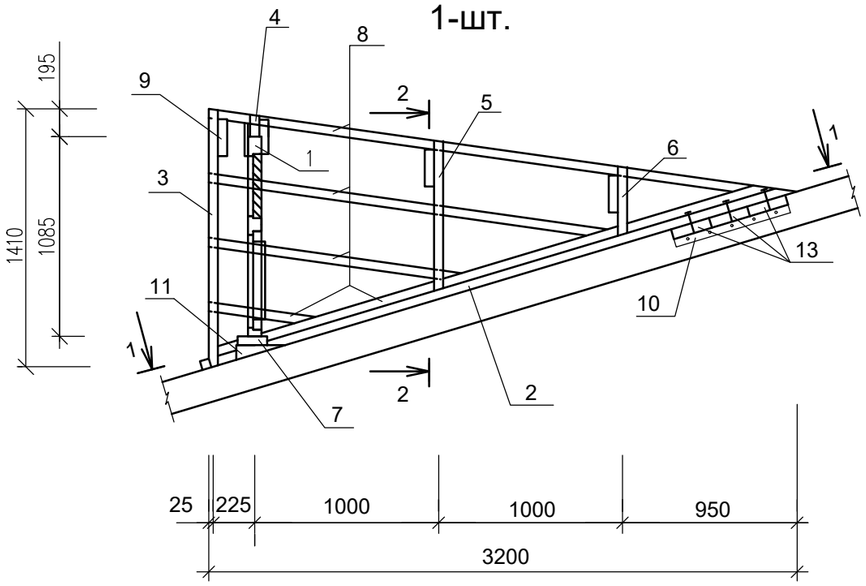

2-2

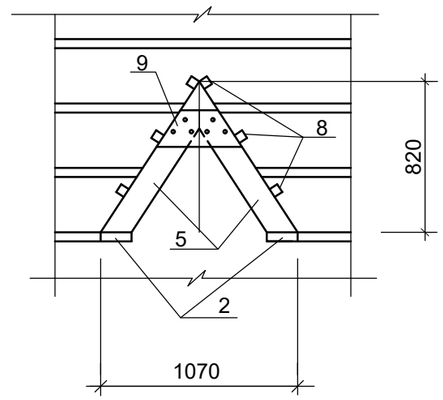

1-1

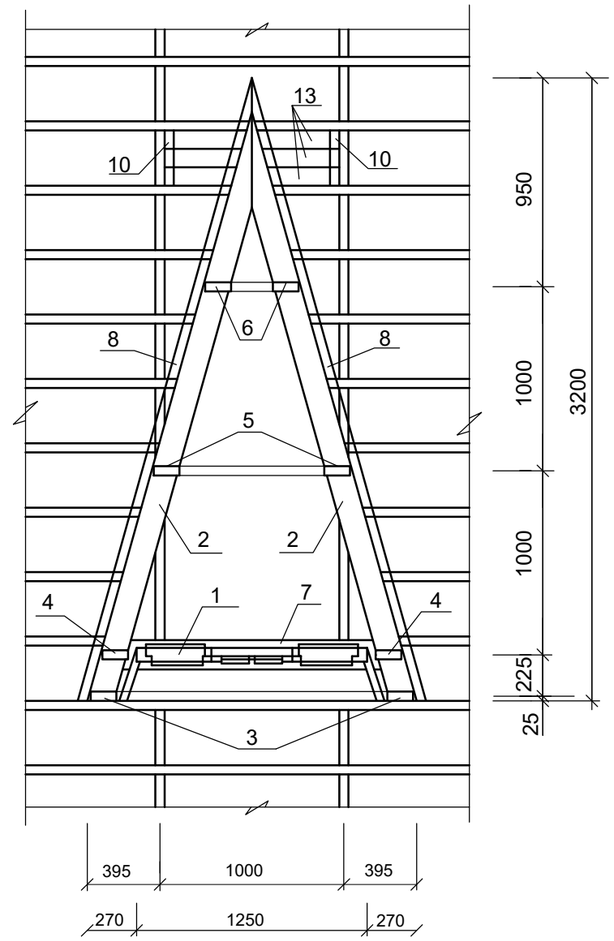

СПЕЦИФИКАЦИЯ

N п.п.	Обозначение	Наименование	Кол.	Объем ед.,м³	Объем ед.,м³
1	л.АС-	Блок слухового окна	9		0.025м³
2	ГОСТ 8486-86*Е	Ригель 50х160,L=3320	2		0,053
3	ГОСТ 8486-86*Е	Стропила 50х140,L=1750	2		0,025
4	ГОСТ 8486-86*Е	Стропила 50х140,L=1670	2		0,023
5	ГОСТ 8486-86*Е	Стропила 50х140,L=1180	2		0,017
6	ГОСТ 8486-86*Е	Стропила 50х140,L=740	2		0,010
7	ГОСТ 8486-86*Е	Ригель 50х160,L=1780	1		0,014
8	ГОСТ 8486-86*Е	Обрешетка 50х50,п.м	22,0		0,055
9	ГОСТ 8486-86*Е	Накладка 50х200,L=460	4		0,018
10	ГОСТ 8486-86*Е	Опорный брус 50х100,L=400	2		0,004
11	ГОСТ 8486-86*Е	Бобышка 80х100,L=160	2		0,003
12	ГОСТ 8486-86*Е	Подшивка из досок 30х300,п.м	4,8		0,043
13	ГОСТ 8486-86*Е	Ригель 50х160,L=900	3		0,022
		Металлочерепица-оцинкованный лист с порошковым покрытием	5,81		м²
		Фартук из оцинкованной кровельной стали б=0,7мм	4,65		м²

Согласовано:

Взам. инв. N

Подпись и дата

Инв. N подл.

Изм.	Кол. уч.	Лист	№ док.	Подп.	Дата
ГИП		Нышанов А.			
Проверил		Нышанов А.			
Исполнил		Куанышбай К.			
Н.контр.		Оспанова Г.			

№07-2023-АС Альбом 2

«Капитальный ремонт здания КГУ «Средняя общеобразовательная школа №9 имени Ч. Валиханова» по адресу: г.Атырау, Ш.Уалиханов, 89А, Атырауской области»

Здание школы

Стадия	Лист	Листов
РП	79	

Слуховое окно.
(Ремонтные работы)

ТОО "АСП Абу-Нұр"
ТОО "ДОМ ПРОЕКТОВ"
г.Шымкент-2023г.

Блок слухового окна ОБС-1

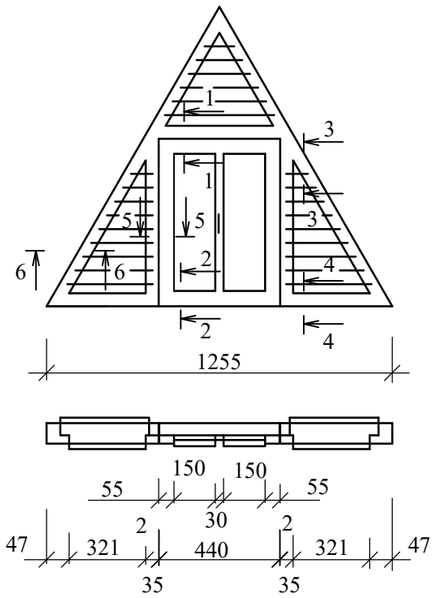

1-1

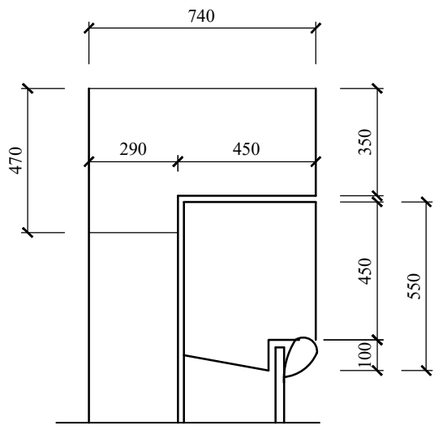

2-2

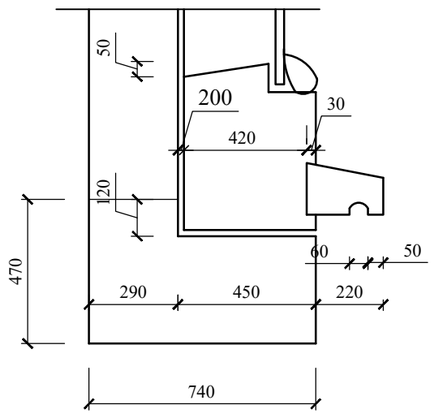

3-3

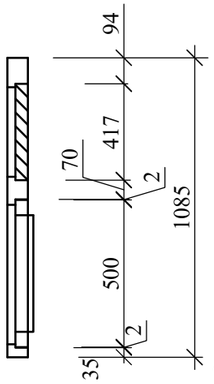

4-4

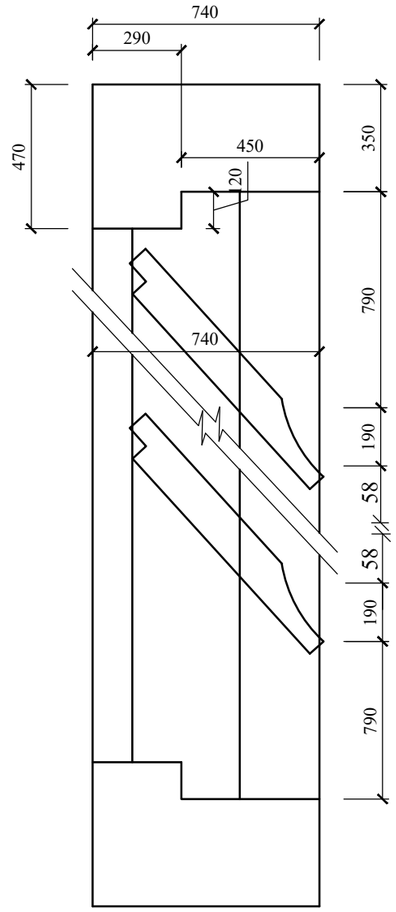

7-7

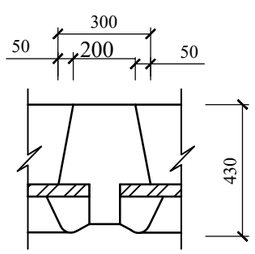

СПЕЦИФИКАЦИЯ

N п.п.	Обозначение	Наименование	Кол.	Масса ед.,кг	Примеч.
1	ГОСТ 8486-86*Е	Древесина коробки			0.055м3
2	ГОСТ 8486-86*Е	Древесина жалюзей			0.033м3
3	ГОСТ 8486-86*Е	Древесина переплета			0.025м3
4	ГОСТ 8486-86*Е	Древесина раскладки			0.008м3
5	ГОСТ 5088-94	Петли оконные разъемные			2
6	ГОСТ 5090-86	Задвижки оконные			2
7	ГОСТ 5087-80	Ручка скоба на лапках			1
8	ГОСТ 111-2001	Стекло оконное			0,20м2

5-5

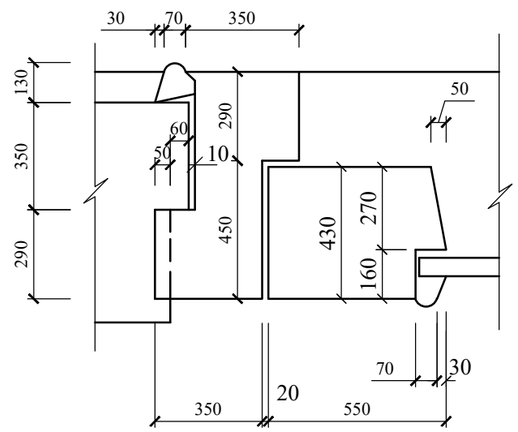

6-6

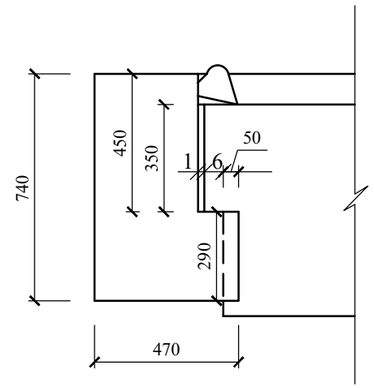

1.Данный лист см. совместно с л.АС-46.
2.Блок слухового окна покрасить за 2 раза под цвет металлочерепицы.

Изм.	Кол. уч.	Лист	№ док.	Подп.	Дата
ГИП		Нышанов А.			
Проверил		Нышанов А.			
Исполнил		Куанышбай К.			
Н.контр.		Оспанова Г.			

№07-2023-АС Альбом 2

«Капитальный ремонт здания КГУ «Средняя общеобразовательная школа №9 имени Ч. Валиханова» по адресу: г.Атырау, Ш.Уалиханов, 89А, Атырауской области»

Здание школы

Стадия	Лист	Листов
РП	79/1	

Слуховое окно СО-1.
Блок слухового окна ОБС-1.
После ремонтных работ.

ТОО "АСП Абу-Нұр"
ТОО "ДОМ ПРОЕКТОВ"
г.Шымкент-2023г.

Согласовано:

Взам. инв. N

Подпись и дата

Инв. N подл.

Спецификация материалов (начало)

Поз.	Обозначение	Наименование	Кол.	Масса ед.,кг.	Примеч.
1	ГОСТ 8486 – 86* Е	Стойка 100х100 L=2400	41	0,024	0,984м3
2	ГОСТ 8486 – 86* Е	Стойка 100х100 L=1700	89	0,017	1,513м3
3	ГОСТ 8486 – 86* Е	Стойка 100х100 L=2200	15	0,022	0,330м3
4	ГОСТ 8486 – 86* Е	Стойка 100х100 L=1450	30	0,0145	0,435м3
5	ГОСТ 8486 – 86* Е	Стойка 100х100 L=900	10	0,009	0,09м3
6	ГОСТ 8486 – 86* Е	Стойка 100х100 L=2100	10	0,021	0,210м3
7	ГОСТ 8486 – 86* Е	Стойка 100х100 L=1700	21	0,017	0,357м3
8	ГОСТ 8486 – 86* Е	Стойка 100х100 L=1800	18	0,018	0,324м3
9	ГОСТ 8486 – 86* Е	Стойка 100х100 L=1100	14	0,011	0,154м3
10	ГОСТ 8486 – 86* Е	Стойка 100х100 L=1500	6	0,015	0,09м3
11	ГОСТ 8486 – 86* Е	Стойка 100х100 L=1400	18	0,014	0,252м3
12	ГОСТ 8486 – 86* Е	Стойка 100х100 L=1100	22	0,011	0,242м3
13	ГОСТ 8486 – 86* Е	Прогон 100х180 п.м.	784,0		14,112м3
14	ГОСТ 8486 – 86* Е	Диагональная нога 100х180 L=11000	7	0,198	1,386м3
15	ГОСТ 8486 – 86* Е	Диагональная нога 100х180 L=10600	4	0,191	0,764м3
16	ГОСТ 8486 – 86* Е	Диагональная нога 100х180 L=21300	2	0,383	0,766м3
17	ГОСТ 8486 – 86* Е	Стропильная нога 50х150 L=4000	208	0,030	6,24м3
18	ГОСТ 8486 – 86* Е	Стропильная нога 50х150 L=3800	208	0,0285	5,928м3
19	ГОСТ 8486 – 86* Е	Стропильная нога 50х150 L=3400	7	0,0255	0,178м3
20	ГОСТ 8486 – 86* Е	Кобылка 50х120 L=1200	565	0,0072	4,068м3
21	ГОСТ 8486 – 86* Е	Нарожники 50х150 п.м.	549,9		4,12м3
22	ГОСТ 8486 – 86* Е	Кобылка 50х120 L=1500	24	0,009	0,216м3
23	ГОСТ 8486 – 86* Е	Подкос 50Х100 L=2500	76	0,0125	0,95м3
24	ГОСТ 8486 – 86* Е	Подкос 50Х100 L=2100	170	0,0105	1,785м3
25	ГОСТ 8486 – 86* Е	Лежень 100х100 п.м.	294.00		2,94м3
26	ГОСТ 8486 – 86* Е	Стропильная нога 50х150 L=5800	80	0,0435	3,48м3
27	ГОСТ 8486 – 86* Е	Затяжка 50х150 L=3500	39	0,026	1,014м3
28	ГОСТ 8486 – 86* Е	Мауэрлат 100х100 п.м.	578,9		5,789м3
29	ГОСТ 8486 – 86* Е	Подкос 50Х100 L=2650	79	0,01325	1,047м3
30	ГОСТ 8486 – 86* Е	Подкос 50Х100 L=1900	74	0,0095	0,703м3

Спецификация материалов (продолжение)

Поз.	Обозначение	Наименование	Кол.	Масса	Примеч.
31	ГОСТ 8486 – 86* Е	Стропильная нога 50х150 L=4100	30	0,3075	0,922м3
32	ГОСТ 8486 – 86* Е	Стропильная нога 50х150 L=4200	30	0,0315	0,945м3
33	ГОСТ 8486 – 86* Е	Подкос 50Х100 L=2500	22	0,01325	0,702м3
34	ГОСТ 8486 – 86* Е	Подкос 50Х100 L=1800	36	0,009	0,324м3
35	ГОСТ 8486 – 86* Е	Затяжка 50х150 L=3500	21	0,026	1,014м3
36	ГОСТ 8486 – 86* Е	Подкос 50Х100 L=2550	8	0,01325	1,047м3
37	ГОСТ 8486 – 86* Е	Подкос 50Х100 L=1900	74	0,0095	0,703м3
38	ГОСТ 8486 – 86* Е	Стропильная нога 50х150 L=4100	87	0,0307	2,67м3
39	ГОСТ 8486 – 86* Е	Стропильная нога 50х150 L=4200	58	0,0315	1,827м3
40	ГОСТ 8486 – 86* Е	Коньковый брус 60х160 п.м.	6,9		0,066м3
41	ГОСТ 8486 – 86* Е	Коньковый щит 40х150 п.м.	27,6		0,165м3
42	ГОСТ 8486 – 86* Е	Карнизный щит 40х150 п.м.	1093		6,55м3
43	ГОСТ 8486 – 86* Е	Обрешетка 100х32 п.м.	8923		28,55м3
44	ГОСТ 8486 – 86* Е	Накладка 50х150 L=600	60	0,0045	0,27м3
45	ГОСТ 8486 – 86* Е	Затяжка 50х150 L=3500	3	0,027	0,081м3
46	ГОСТ 8486 – 86* Е	Накладка 50х150 L=600	6	0,004	0,024м3
47	ГОСТ 8486 – 86* Е	Брус 50х150 п.м.	740		5,55м3
48	ГОСТ 8486 – 86* Е	Стропильная нога 50х150 L=5500	36	0,041	1,476м3
49	ГОСТ 8486 – 86* Е	Стропильная нога 50х150 L=3500	22	0,026	0,572м3
50	ГОСТ 8486 – 86* Е	Затяжка 50х150 L=3500	6	0,027	0,162м3
51	ГОСТ 8486 – 86* Е	Стропильная нога 50х150 L=1500	14	0,105	1,470м3
		Обшить сайдингом м2	444		
	ГОСТ 6727-91	Скрутка из обожженной проволоки 2ф4 Вр1 L=1000	588	0,10	58,8кг
		Комплектующие элементы кровли из металлочерепицы типа "Монтеррей"			
		Коньковая планка LHP L=2000мм			325,0 п.м.
		Конец коньковой планки LMPK	12		
		Карнизная планка LR п.м.	740		
		Снегозадержатель LE, п.м.	740		
	см. лист АС-	Слуховое окно СО-1 шт.	9		

Спецификация материалов (окончено)

Поз.	Обозначение	Наименование	Кол.	Масса ед.,кг.	Примеч.
	ТУ 5285-001-35530527-98	Заглушка конька Y образная шт.	5		
	ТУ 5285-001-35530527-98	Площадь кровли из металлочерепицы типа "Монторрей"			4157,40м2
	261-107-0509	Пленка пароизоляционная ТАК /3-х слойная полиэтиленовая с армированным слоем из полиэтиленовых полос			4157,40м2
		Утеплитель – Теплоизоляция ISOVER OL-P Р=75-90кг/м3 толщиной =150мм			2869.60м2
		Пароизоляция URSA SEKO 500-2 слоя на горячей битум.мастике			2869.60м2
		Стяжка из цементно-песчанного раствора М50 по сетка 5Вр100/100 (1м2-2,75 кг) – 20 мм			2869.60м2
	Деревянные элементы подлежат антисептированию и окраске влагостойким и антипиреновым составом в соответствии с требованиями СП РК 4.01-103-2013, СН РК 2.02-05-2014. м3		115,56		

Взамен инв.№

Подпись и дата.

Инв.№ подл.

Изм.	Кол. уч.	Лист	№ док.	Подп.	Дата
ГИП		Ныышанов А.			
Проверил		Ныышанов А.			
Исполнил		Куанышбай К.			
Н.контр.		Оспанова Г.			

№07-2023-АС Альбом 2

«Капитальный ремонт здания КГУ «Средняя общеобразовательная школа №9 имени Ч. Валиханова» по адресу: г.Атырау, Ш.Уалиханов, 89А, Атырауской области»

Здание школы

Стадия	Лист	Листов
РП	80	

Спецификация к схеме расположения элементов кровли.

ТОО "АСП Абу-Нур"
ТОО "ДОМ ПРОЕКТОВ"
г.Шымкент-2023г.

Крыльцо КР-3

Фрагмент плана 3

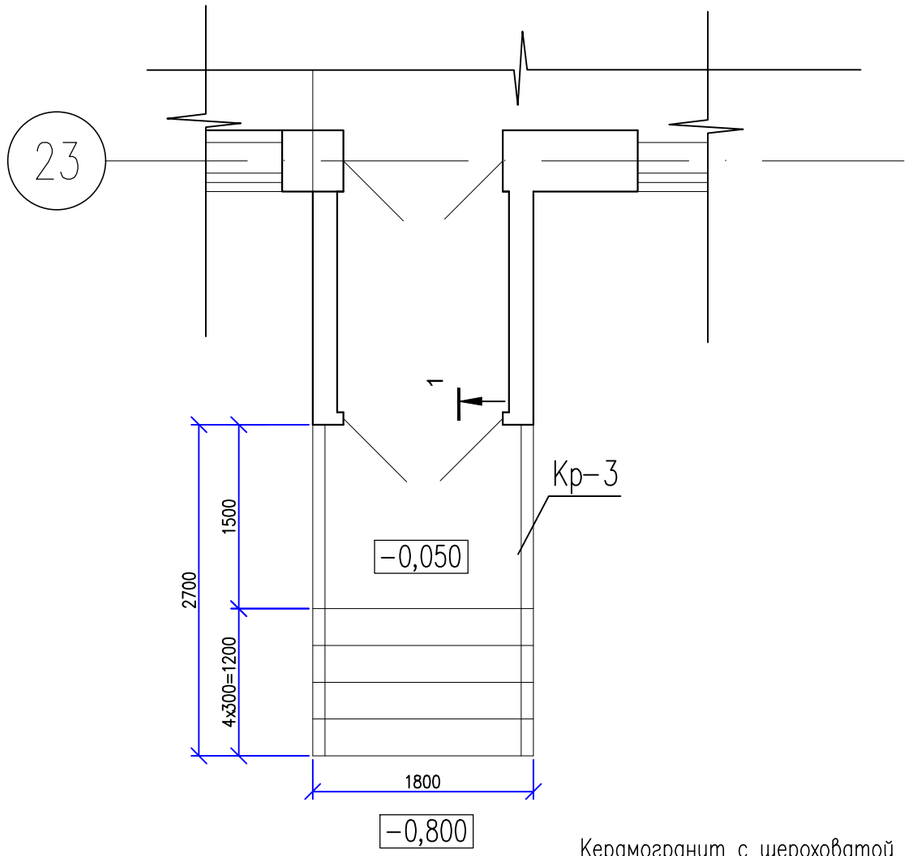

Керамогранит с шероховатой поверхностью (темных тонов)-13мм
Монолитный бетон кл. С12/15, армированный сетка ⌀5Вр-100/100 -130мм
Уплотненный грунт

А

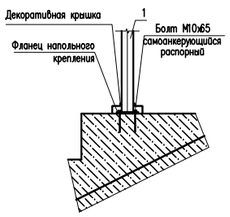

Б

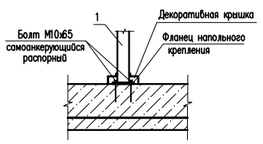

Кр-3

1-1

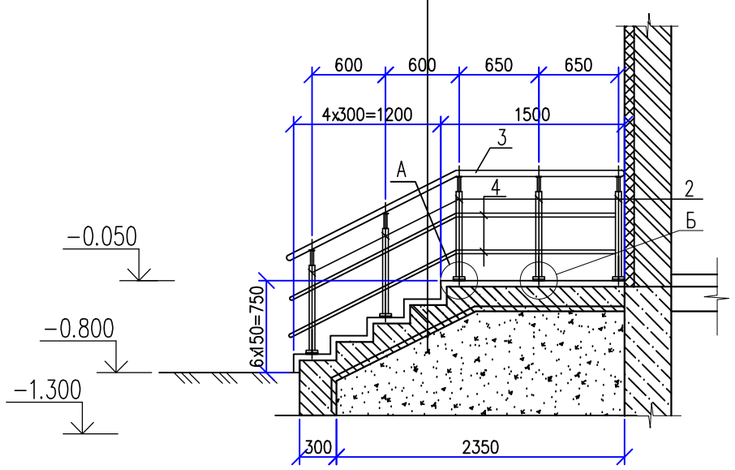

Спецификация элементов

Поз.	Обозначение	Наименование	Кол.	Масса ед.,кг.	Примеч.
		Крыльцо КР-3	1		
		Сетка С-1			
1	ГОСТ 6727-80*	Сетка С-1 5Вр-1 100/100 м2	4,86	3.6	28,512
	Материалы:	Бетон кл. С12/15 м3	0,97		
		Покрытие поверхности крыльца: м2			
		Площадка: Керамогранит с шероховатой поверхностью (темных тонов) -13мм м2	2,7		
		Ступени: Керамогранит с шероховатой поверхностью (темных тонов) -13мм м2	4,05		
		Ограждение ОГ-1	1		
		Стойка			
2	ГОСТ 9941-81	Труба 38х2 ГОСТ 10704-91 / 12Х18Н10Т ГОСТ 5632-72 L=900	10	1.60	16.0
		Держатель поручня ⌀38.1мм	10		
		Фланец напольного крепления	10		
		Декоративная крышка ⌀38.1мм	10		
		Поручень			
3	ГОСТ 9941-81	Труба 51х2 ГОСТ 10704-91 / 12Х18Н10Т ГОСТ 5632-72 м.п.	5.40	2.42	13,06
		Заглушка на поручень ⌀50.8мм	2		
		Ригель			
4	ГОСТ 9941-81	Труба 16х(1.5) ГОСТ 10704-91 / 12Х18Н10Т ГОСТ 5632-72 м.п.	10,8	0.54	5,83
		Заглушка на ригель, ⌀16мм	4		
		Масляная окраска всех поручени за 2 раза			

1. Данный лист смотри совместно с листами АС -40.

Изм.	Кол. уч.	Лист	№ док.	Подп.	Дата
ГИП		Нышанов А.			
Проверил		Нышанов А.			
Исполнил		Куанышбай К.			
Н.контр.		Оспанова Г.			

№07-2023-АС Альбом 2

«Капитальный ремонт здания КГУ «Средняя общеобразовательная школа №9 имени Ч. Валиханова» по адресу: г.Атырау, Ш.Уалиханов, 89А, Атырауской области»

Здание школы

Стадия	Лист	Листов
РП	81	

Крыльцо КР-3.
Сечение 1-1. Узел А, Б.

ТОО "АСП Абу-Нұр"
ТОО "ДОМ ПРОЕКТОВ"
г.Шымкент-2023г.

Согласовано

Взамен инв.№

Подпись и дата.

Инв.№ подл.

Крыльцо КР-4

Фрагмент плана 4

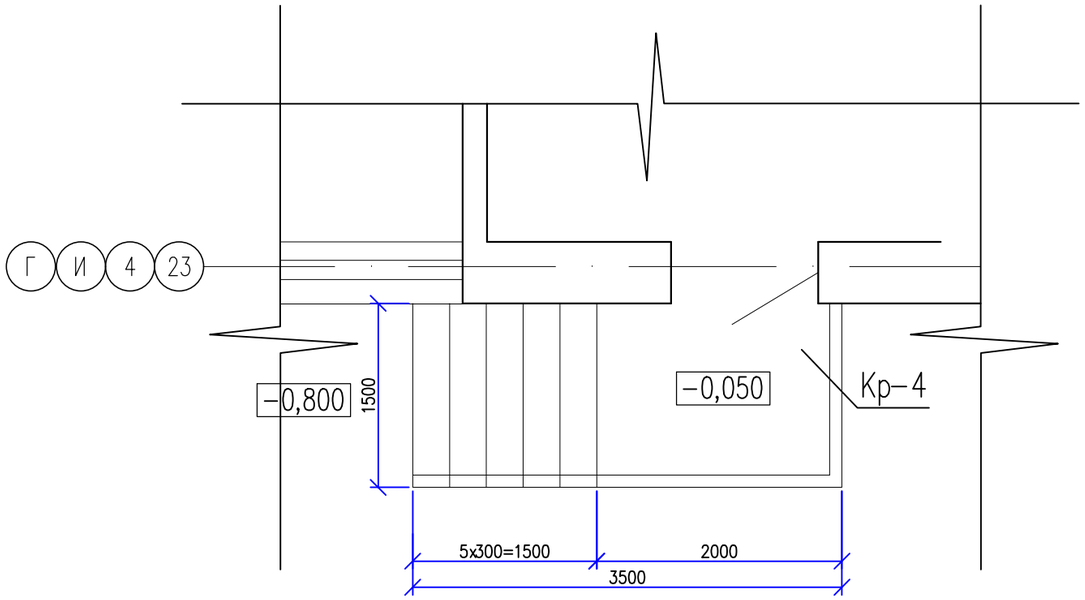

Спецификация элементов

Поз.	Обозначение	Наименование	Кол.	Масса ед.,кг.	Примеч.
		Крыльцо КР-4	4		
		Сетка С-1			
1	ГОСТ 6727-80*	Сетка С-1 5Вр-1 100/100 м2	5,25	3.6	18,90
	Материалы:	Бетон кл. С12/15 м3	1,05		
		Покрытие поверхности крыльца: м2			
		Площадка: Керамогранит с шероховатой поверхностью (темных тонов) -13мм м2	3,00		
		Ступени: Керамогранит с шероховатой поверхностью (темных тонов) -13мм м2	3,60		
		Ограждение ОГ-1	1		
		Стойка			
2	ГОСТ 9941-81	Труба 38х2 ГОСТ 10704-91 / 12Х18Н10Т ГОСТ 5632-72 L=900	11	1.60	17,6
		Держатель поручня ø38.1мм	11		
		Фланец напольного крепления	11		
		Декоративная крышка ø38.1мм	11		
		Поручень			
3	ГОСТ 9941-81	Труба 51х2 ГОСТ 10704-91 / 12Х18Н10Т ГОСТ 5632-72 м.п.	7.00	2.42	16,94
		Заглушка на поручень ø50.8мм	2		
		Ригель			
4	ГОСТ 9941-81	Труба 16х(1.5) ГОСТ 10704-91 / 12Х18Н10Т ГОСТ 5632-72 м.п.	14.0	0.54	7,56
		Заглушка на ригель, ø16мм	4		
		Масляная окраска всех поручени за 2 раза			

Керамогранит с шероховатой поверхностью (темных тонов)-13мм
Монолитный бетон кл. С12/15, армированный сетка ø5Вр-100/100 -130мм
Уплотненный грунт

А

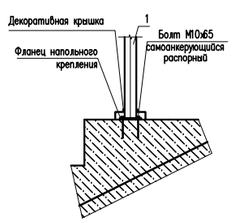

Б

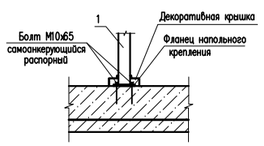

1

Кр-4
1-1

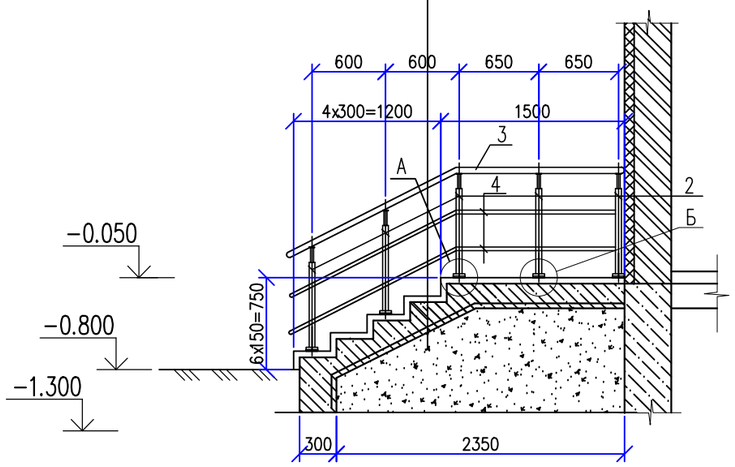

1. Данный лист смотри совместно с листами АС -40.

Изм.	Кол. уч.	Лист	№ док.	Подп.	Дата
ГИП		Нышанов А.			
Проверил		Нышанов А.			
Исполнил		Куанышбай К.			
Н.контр.		Оспанова Г.			

№07-2023-АС Альбом 2

«Капитальный ремонт здания КГУ «Средняя общеобразовательная школа №9 имени Ч. Валиханова» по адресу: г.Атырау, Ш.Уалиханов, 89А, Атырауской области»

Здание школы

Стадия	Лист	Листов
РП	82	

Крыльцо КР-4.
Сечение 1-1. Узел А, Б.

ТОО "АСП Абу-Нұр"
ТОО "ДОМ ПРОЕКТОВ"
г.Шымкент-2023г.

Согласовано

Взамен инв.№

Подпись и дата.

Инв.№ подл.

Схема расположения элементов козырка Кр-1

(8-шт.)

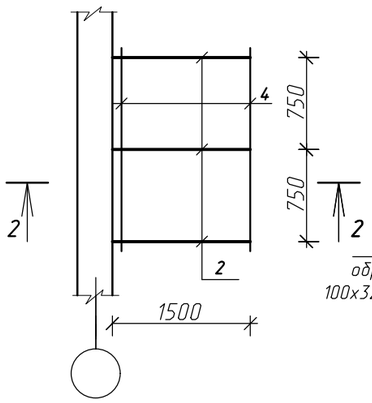

1-1

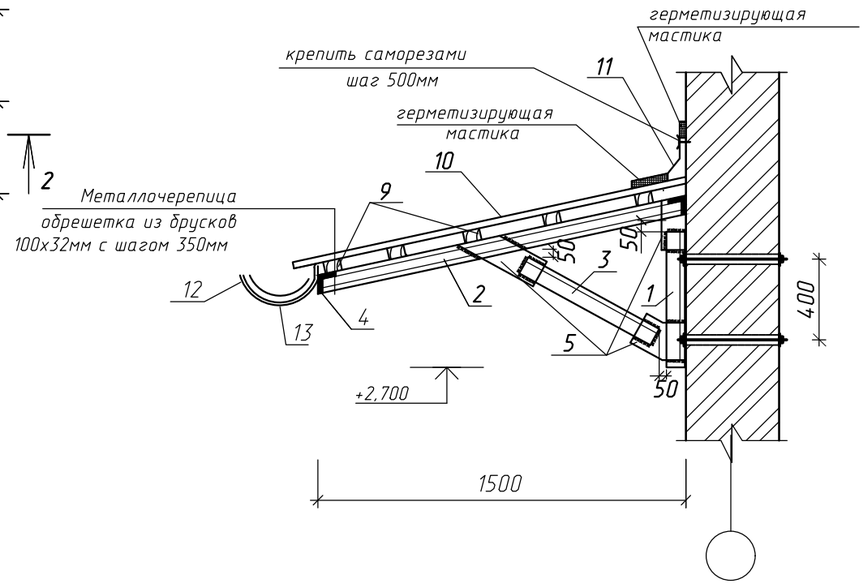

Спецификация конструктивных элементов

Марка поз.	Обозначение	Наименование	Кол.	Масса ед.кг.	Примеч.
	(Расход на 1-шт.)	Козырек Кр-1	8	шт.	96,16кг
1	ГОСТ 8509-93	L 63х5 L=500мм	2	2,41	4,82кг
2	ГОСТ 8240-97	[12 L=1535мм	3	15,96	47,88кг
3	ГОСТ 8509-93	L 63х5 L=995мм	2	4,79	9,58кг
4	ГОСТ 8509-93	L 63х5 L=1500мм	2	6,62	19,24кг
5	ГОСТ 103-76	-200х8 L=150мм	6	1,88	11,28кг
6	ГОСТ 7805-70*	Болт М-14-6дх45.58 L=580мм	4	0,771	3,08кг
7	ГОСТ 11371-78	Шайба 16.01.08кп.0.16	8	0,0113	0,09кг
8	ГОСТ 11371-70	Гайка м14-6Н.5	8	0,024	0,19кг
9	ГОСТ 8486-86*Е	Обрешетка 100х32 п.м	12,0		0,038м3
10	ТУ 5285-001-35530527-98	Металлочерепица (224-101-0301)	3,0		м2
11	ГОСТ 14918-80*	Фартук из оцинкованной кровельной стали δ=0.5 м2	1.0		
12	ГОСТ 14918-80*	Отводной желоб из оцинкованной кровельной стали δ=0.7, L=2,2 п.м.	1		
13		Крюки - 4х25 L=800 мм шаг 800мм	3	1.26	3.78

1. Данный лист смотреть совместно с листом АС-33-36.
2. Металлоконструкции запроектированы в соответствий с требованиями НТП РК 01-01-3.1 (4.1)-2017 "Нагрузки и воздействия", Р.К. 5.04-23-2002 "Стальные конструкций. Нормы проектирования", СН РК 2.01-01-2013 "Защита строительных конструкций от коррози".
3. Все стальные конструкции окрасить эмалью ПФ-115 ГОСТ- 6465-76* за 2 раза по грунту ГФ- 021 ГОСТ 25129-82.

Согласовано:

в части ВК	Мурсаитова Г.	
в части ОВ	Камбеков Н	
в части ЭО	Мальцев Н.	

Взамен инв.№

Подпись и дата.

Инв.№ подл.

Изм.	Кол. уч.	Лист	№ док.	Подп.	Дата
ГИП		Нышанов А.			
Проверил		Нышанов А.			
Исполнил		Куанышбай К.			
Н.контр.		Оспанова Г.			

№07-2023-АС Альбом 2

«Капитальный ремонт здания КГУ «Средняя общеобразовательная школа №9 имени Ч. Валиханова» по адресу: г.Атырау, Ш.Уалиханов, 89А, Атырауской области»

Здание школы

Стадия	Лист	Листов
РП	83	

Козырек Кр-1. (8-штук). (Ремонтные работы).

ТОО "АСП Абу-Нұр"
ТОО "ДОМ ПРОЕКТОВ"
г.Шымкент-2023г.

Ограждение радиаторов

(на 1,0 п.м.)

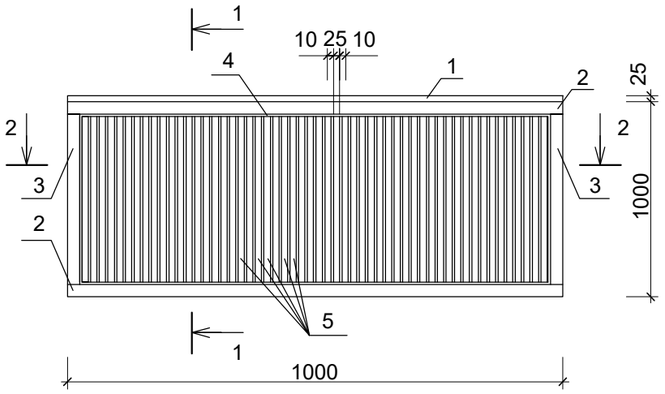

1-1

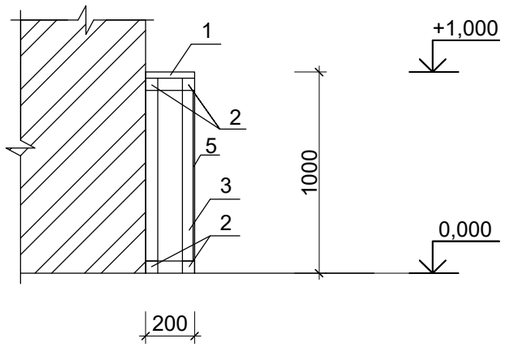

2 - 2

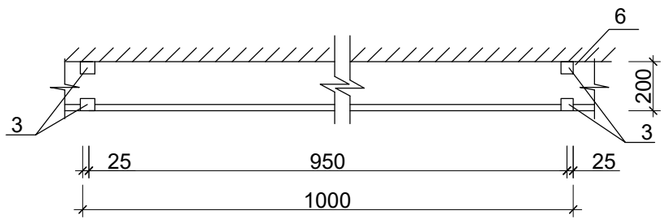

Спецификация на ограждение радиаторов

Марка поз.	Обозначение	Наименование	Кол. шт	Объем м3	Примеч.
		Общий количество радиоторов 4 шт.			
		Ограждение для радиаторов.		всего:	24,1 п.м.
		Ограждение для радиаторов (на 1,0 п.м.)			0,032м3
1	ГОСТ 8486-86*Е	Доска обшивочная 25х200х1000мм	1	0,005	0,005м3
2	ГОСТ 8486-86*Е	Горизонтальный брус 50х50х1000мм	4	0,0025	0,01м3
3	ГОСТ 8486-86*Е	Вертикальный брус 50х50х1000мм	4	0,0025	0,01м3
4	ГОСТ 8486-86*Е	Горизонтальная рейка 10х25х1000мм	2	0,00025	0,0005м3
5	ГОСТ 8486-86*Е	Вертикальная рейка 10х25х1000мм	28	0,00025	0,007м3

1. Расположение радиаторов отопления смотреть альбомом ОВ.
2. Деревянные конструкции подвергнуть пропитке антипиреновыми составами с соответствии с требованиями СП РК 2.02-101-2014 затем окрасить масляной краской за 2 раза.

Изм.	Кол. уч.	Лист	№ док.	Подп.	Дата
ГИП		Нышанов А.			
Проверил		Нышанов А.			
Исполнил		Куанышбай К.			
Н.контр.		Оспанова Г.			

№07-2023-АС Альбом 2

«Капитальный ремонт здания КГУ «Средняя общеобразовательная школа №9 имени Ч. Валиханова» по адресу: г.Атырау, Ш.Уалиханов, 89А, Атырауской области»

Здание школы

Стадия	Лист	Листов
РП	84	

Ограждение радиаторов.

ТОО "АСП Абу-Нұр"
ТОО "ДОМ ПРОЕКТОВ"
г.Шымкент-2023г.

Согласовано

Взамен инв.№

Подпись и дата.

Инв.№ подл.

Санузел для маломобильных груп населения на отметке 0,000

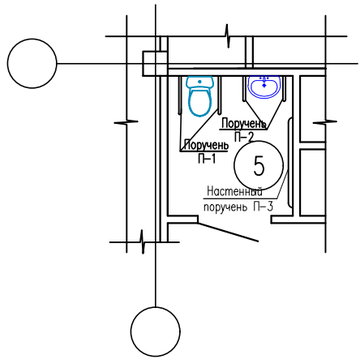

Поручень П-1

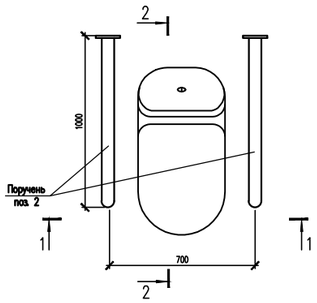

Поручень П-2

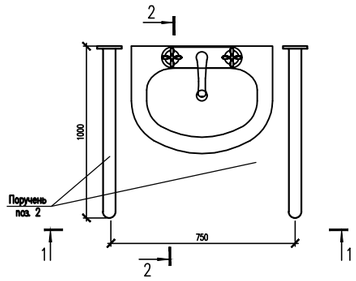

1 – 1

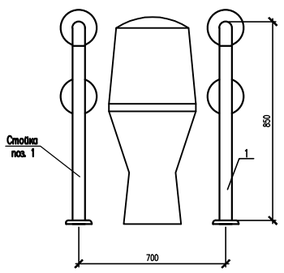

1 – 1

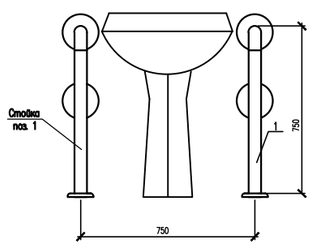

2 – 2

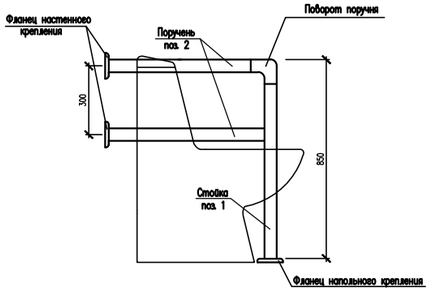

2 – 2

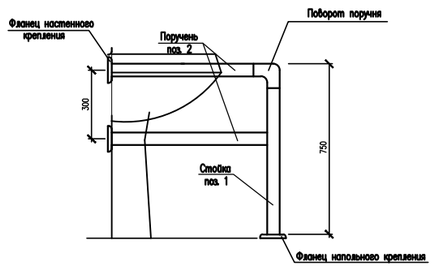

Примечание:
1. Данный лист см. совместно с листом АР-5.
2. В спецификации дан расход на 1 санузел. Всего 2шт.

Спецификация материалов

Поз.	Обозначение	Наименование	Кол.	Масса ед., кг.	Примечание
		Поручень П-1	2		
		Стойка			
1	ГОСТ 9941-81	Труба 51х2 ГОСТ 9941-81 / 12Х18Н10Т ГОСТ 5632-72 м.п.	1.70	2.42	4.12
		Держатель поручня ø51мм	2		
		Фланец напольного крепления	2		
		Декоративная крышка ø51мм	2		
		Поручень			
2	ГОСТ 9941-81	Труба 51х2 ГОСТ 9941-81 / 12Х18Н10Т ГОСТ 5632-72 м.п.	5,5	2.42	13,31
		Поворот поручня ø51мм	2		
		Держатель поручня ø51мм	4		
		Фланец напольного крепления	4		
		Декоративная крышка ø51мм	4		
		Поручень П-2	2		
		Стойка			
1	ГОСТ 9941-81	Труба 51х2 ГОСТ 9941-81 / 12Х18Н10Т ГОСТ 5632-72 м.п.	1.50	2.42	3,63
		Держатель поручня ø51мм	2		
		Фланец напольного крепления	2		
		Декоративная крышка ø51мм	2		
		Поручень			
2	ГОСТ 9941-81	Труба 51х2 ГОСТ 9941-81 / 12Х18Н10Т ГОСТ 5632-72 м.п.	5,2	2.42	12,58
		Поворот поручня ø51мм	2		
		Держатель поручня ø51мм	4		
		Фланец напольного крепления	4		
		Декоративная крышка ø51мм	4		
		Поручень П-3			
3	ГОСТ 9941-81	Труба 51х2 ГОСТ 9941-81 / 12Х18Н10Т ГОСТ 5632-72 м.п.	6,5	2.42	15,73
		Поворот поручня ø51мм	2		
		Держатель поручня ø51мм	6		
		Фланец напольного крепления	6		
		Декоративная крышка ø51мм	6		

Согласовано:

Взам. инв. N

Подпись и дата

Инв. N подл.

Изм.	Кол. уч.	Лист	№ док.	Подп.	Дата
ГИП		Нышанов А.			
Проверил		Нышанов А.			
Исполнил		Куанышбай К.			
Н.контр.		Оспанова Г.			

№07-2023-АС Альбом 2

«Капитальный ремонт здания КГУ «Средняя общеобразовательная школа №9 имени Ч. Валиханова» по адресу: г.Атырау, Ш.Уалиханов, 89А, Атырауской области»

Здание школы

Стадия	Лист	Листов
РП	85	

Санузел для маломобильных групп населения.(Ремонтные работы).

ТОО "АСП Абу-Нұр"
ТОО "ДОМ ПРОЕКТОВ"
г.Шымкент-2023г.

План на отм. +0,000
После ремонтных работ

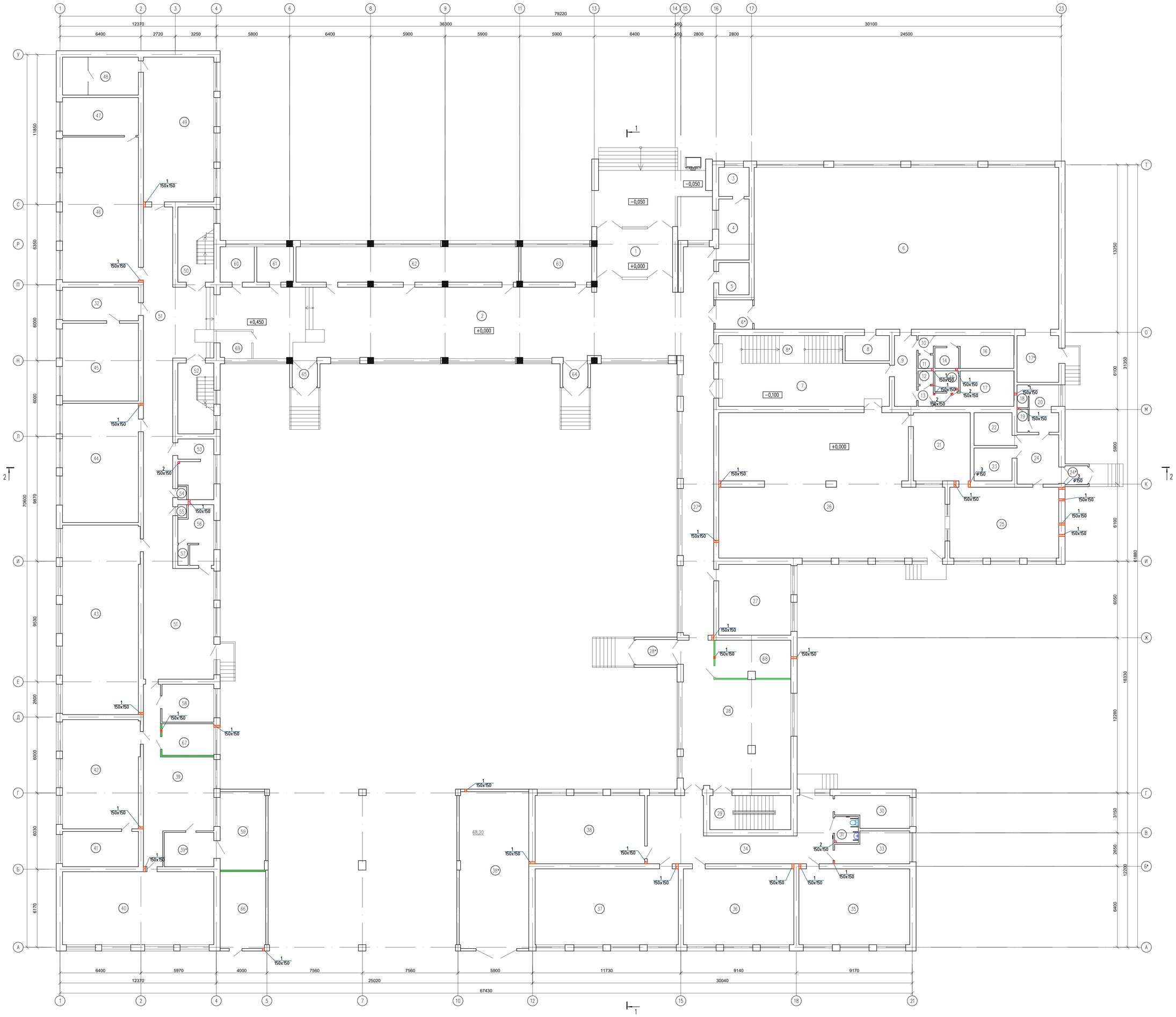

Экспликация отверстий

Обозначение	Наименование	Отметка низа отв.	Кол. шт.
1	Отв.150х150 в стене	+2.850	32
2	Отв.150х150 в перекр.	+3.000	4
3	Отв.ø150 в стене	+2.850	2

1. Отверстия размерами 150х150 выполнить по месту в пределах пустоты плиты, перфоратором методом рассверловки не нарушая ребер плиты.

Изм.	Кол. уч.	Лист	№ док.	Подп.	Дата
ГИП		Нышанов А.			
Проверил		Нышанов А.			
Исполнил		Куннышбай К.			
Н.контр.		Осипанова Г.			

№07-2023-АС Альбом 2

«Капитальный ремонт здания КГУ «Средняя общеобразовательная школа №9 имени Ч. Валиханова» по адресу: г.Атырау, Ш.Уалиханов, 89А, Атырауской области»

Здание школы

Стадия	Лист	Листов
РП	86	

Схема расположение вентиляционных отверстий на отм. +0,000

ТОО "АСП Абу-Нур"
ТОО "ДОМ ПРОЕКТОВ"
г.Шымкент-2023г.

Согласовано

Взам.инв.№

Подп. и дата

Инв. № подл.

План на отм. +3,300
После ремонтных работ

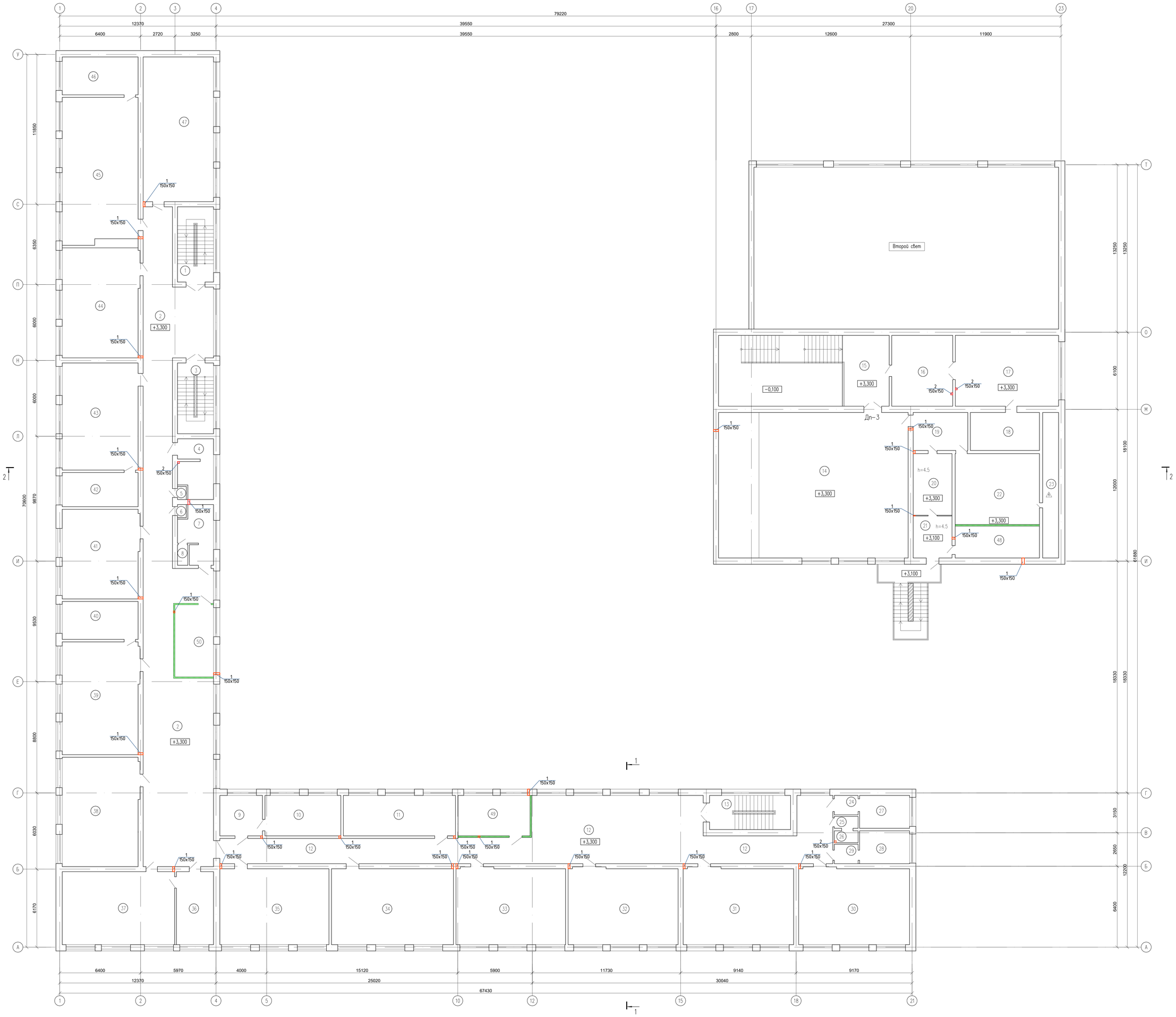

Экспликация отверстий

Обозначение	Наименование	Отметка низа отв.	Кол. шт.
1	Отв.150x150 в стене	+6.150	27
2	Отв.150x150 в перекр.	+6.300	4

1. Отверстия размерами 150x150 выполнить по месту в пределах пустоты плиты, перфоратором методом рассверловки не нарушая ребер плиты.

Изм.	Кол. уч.	Лист	№ док.	Подп.	Дата	№07-2023-АС Альбом 2
						«Капитальный ремонт здания КГУ «Средняя общеобразовательная школа №9 имени Ч. Валиханова» по адресу: г.Атырау, Ш.Уалиханов, 89А, Атырауской области»
ГИП		Нышанов А.				Здание школы
Проверил		Нышанов А.				Стадия: РП; Лист: 87; Листов:
Исполнил		Кузеншбай К.				Схема расположение вентиляционных отверстий на отм. +3,300
Н.контр.		Оспанова Г.				ТОО "АСП Абу-Нур" ТОО "ДОМ ПРОЕКТОВ" г.Шымкент-2023г.

Согласовано

Взам.инв.№

Подп. и дата

Инв.№ подл.

План на отм. +6,600
После ремонтных работ

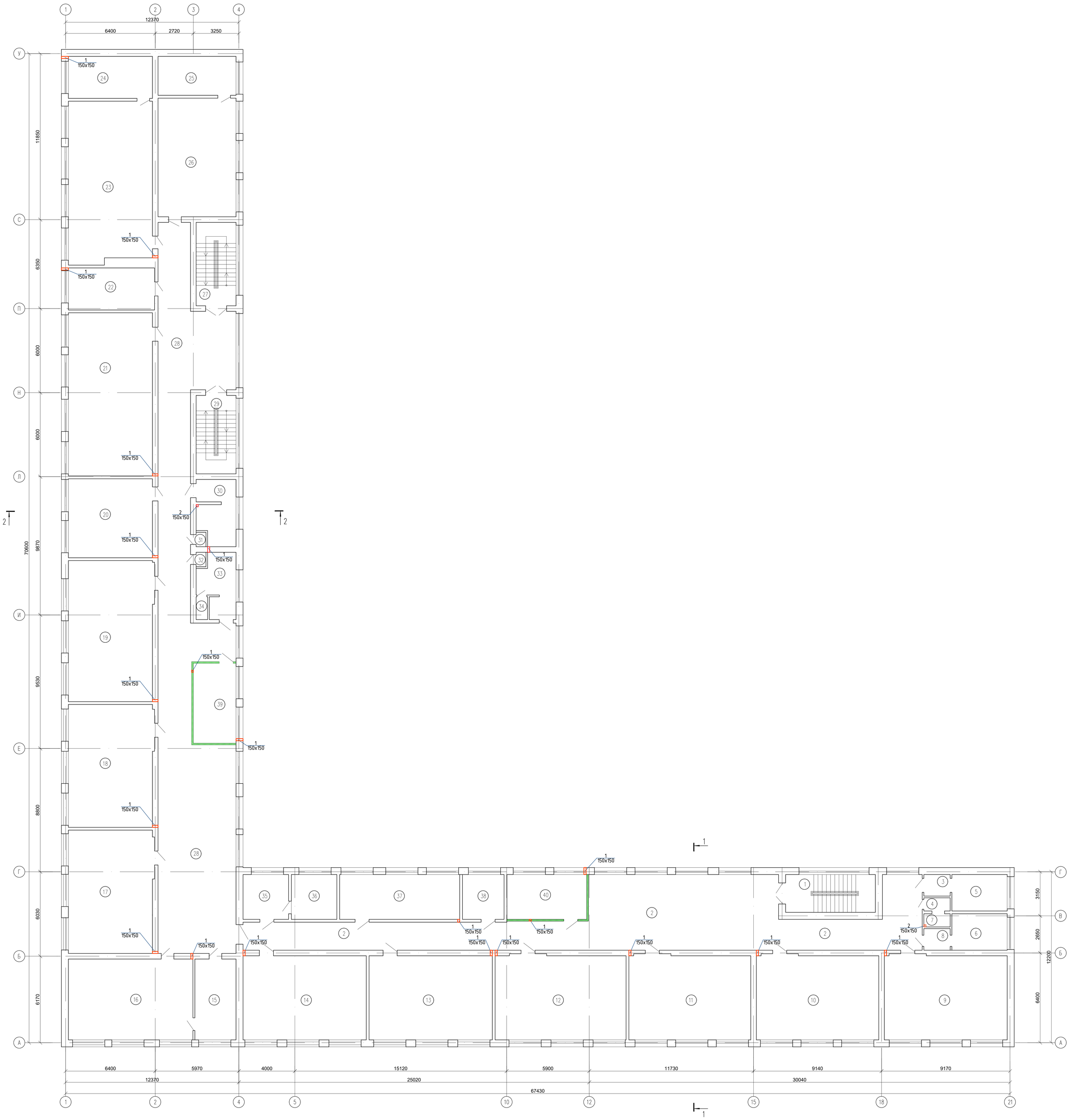

Экспликация отверстий

Обозначение	Наименование	Отметка низа отв.	Кол. шт.
1	Отв.150х150 в стене	+9.450	21
2	Отв.150х150 в перекр.	+9.600	2

1. Отверстия размерами 150х150 выполнить по месту в пределах пустоты плиты, перфоратором методом рассверловки не нарушая ребер плиты.

Изм.	Кол. уч.	Лист	№ док.	Подп.	Дата
ГИП		Нышанов А.			
Проверил		Нышанов А.			
Исполнил		Куанышбай К.			
Н.контр.		Оспанова Г.			

№07-2023-АС Альбом 2

«Капитальный ремонт здания КГУ «Средняя общеобразовательная школа №9 имени Ч. Валиханова» по адресу: г.Атырау, Ш.Уалиханов, 89А, Атырауской области»

Здание школы

Стадия	Лист	Листов
РП	88	

Схема расположение вентиляционных отверстий на отм. +6,600

ТОО "АСП Абу-Нур"
ТОО "ДОМ ПРОЕКТОВ"
г.Шымкент-2023г.

Согласовано

Взам. инв. №

Подп. и дата

Инв. № подл.