ТОО «Асад-ЛТД»

Лицензия №24011570 от 22.02.2024 года

ТОО «БС Строй Холдинг»

Лицензия 06-ГСЛ №002105 от 22.02.2023 года

Заказ: №25-2024
Заказчик: ГУ «Управление строительства, архитектуры и градостроительства Атырауской области»

РАБОЧИЙ ПРОЕКТ

Строительство дополнительного учебного корпуса на 250 мест к средней школе имени Смагулова в городе Атырау (привязка)

Том 3. Альбом 8

Системы связи

г. Шымкент 2024 г.

ТОО «Асад-ЛТД»

Лицензия №24011570 от 22.02.2024 года

ТОО «БС Строй Холдинг»

Лицензия 06-ГСЛ №002105 от 22.02.2023 года

Заказ: №25-2024
Заказчик: ГУ «Управление строительства, архитектуры и градостроительства Атырауской области»

РАБОЧИЙ ПРОЕКТ

Строительство дополнительного учебного корпуса на 250 мест к средней школе имени Смагулова в городе Атырау (привязка)

Том 3. Альбом 8

Системы связи

Директор ТОО «Асад-ЛТД» **Акжолов А.Б.**

Главный архитектор проекта **Павлиди П. А.**

Директор ТОО «БС Строй Холдинг» **Акжолов А. Б.**

г. Шымкент 2024 г.

Ведомость рабочих чертежей основного комплекта марки СС

Лист	Наименование	Примечание
1.	Общие данные	
2.	Структурная схема слаботочных систем	
3.	План слаботочных систем 1-го этажа.	
4.	План слаботочных систем 2-го этажа.	
5.	План слаботочных систем 3-го этажа.	
6.	План слаботочных систем 4-го этажа.	
7.	Установка радиоантенны. Разрез 1-1.	
8.		
9.		
10.		
11.		

Ведомость ссылочных и прилагаемых документов

Обозначение	Наименование	Примечание
	Ссылочные документы	
СНиП РК 3.02-10-2010*	Устройства систем связи, сигнализации и диспетчеризации инженерного оборудования жилых и общественных зданий. Нормы проектирования.	
СП РК 3.02-111-2012	Общеобразовательные учреждения.	
	Прилагаемые документы	
СС.С	Спецификация оборудования,изделий и материалов.	2 листа

Согласовано

Инженер ТХ	Байкенжеева	11.23
Инженер ЭОМ	Кошанов Е	
Инженер ОВ	Мурзахмедов И	
Инженер ВК	Абдурахманов	
Инженер АС	Арапова Ш.	

Взам. инв. N

Подпись и дата

Инв. N подл.

Проект разработан в соответствии с действующими нормами и правилами и предусматривает мероприятия, обеспечивающие пожаробезопасность при эксплуатации зданий и сооружений.

Главный инженер проекта Нупбаев А.

Общие указания.

Часофикация. Звонковая сигнализация.

Настоящий раздел выполнен на основании чертежей архитектурно-строительного отдела и в соответствии с действующими нормами и правилами. Предусмотрена установка устройства управления школьными звонками Сигнал-01, вторичных часов ЧВМП в рекреационных помещениях. Предусмотрена установка звонков громкого боя типа МЗ-1 в рекреационных помещениях.
Сеть электрочасофикации выполнить проводом марки КПСнг(А)-FRLS сечением 1х2х1. Сети звонковой сигнализации выполнить проводом марки ПУНП 3х1,5мм.

Телевизионное вещание.

Настоящий раздел выполнен на основании чертежей архитектурно-строительного отдела и в соответствии с действующими нормами и правилами. Для приема телевизионных передач, на чердаке предусмотрена установка телевизионных приемных антенн коллективного пользования. Прием программ телевизионного вещания осуществляется антенной метрового диапазона АТКГ и дециметрового диапазона "Гамма", устанавливаются на мачте M30D2. Для усиления сигналов, установлен усилитель широкополосный ZA-802. Разветвители абонентские на 6 и 8 выходов, предусмотрено установить в этажных шкафах типа ЩМП-2. Сети телевизионного вещания предусмотрены во всех помещениях, перечисленных в СП РК 3.02-111-2012.
Магистральные сети выполнить кабелем марки RG-11 в полиэт. трубах. Распределительные сети, кабелем марки RG-6.

ГАП	Павлиди А.П.		18.23	Привязан	26-2024-СС	ТОО «Асад-ЛТД» г. Шымкент - 2024 г.	
Инженер	Слухаев К.		18.23				
Н. контр.	Цой В.Г.		18.23				
				Строительство дополнительного учебного корпуса на 250 мест к средней школе имени Смагулова в городе Атырау (привязка)			Листов
Инв. №							
				-СС			
Изм.	Кол.	Лист	N док	Подпись	Дата	«Пристройка дополнительного корпуса на 250 мест в смену к школе №16 в г.Атырау»	
Проверил	Сейілхан Н.			Слаботочные сети		Стадия	Лист	Листов
Исполнил	Кошанов Е					РП	1	7
Н. контр.	Наубаев А.			Общие данные		ТОО "ДИАС-проект" Шымкент - 2022г.	

Телевидение

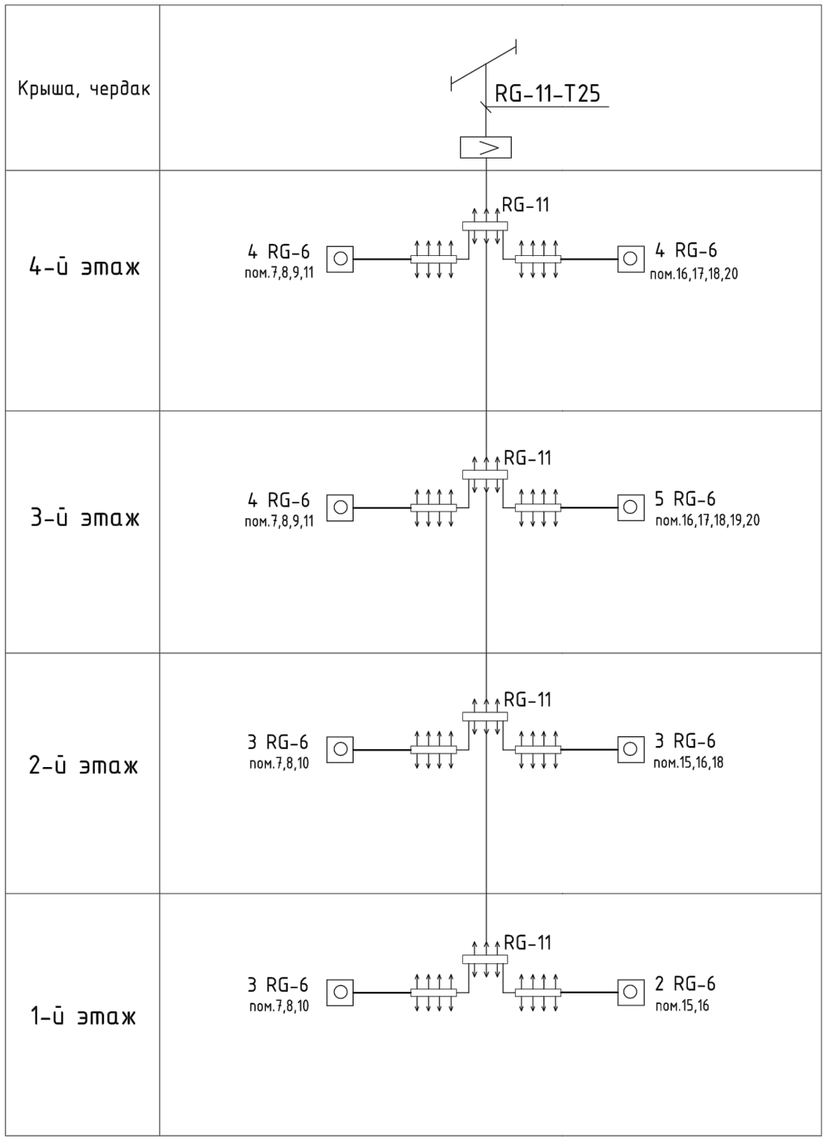

Электрочасофикация и звонковая сигнализация

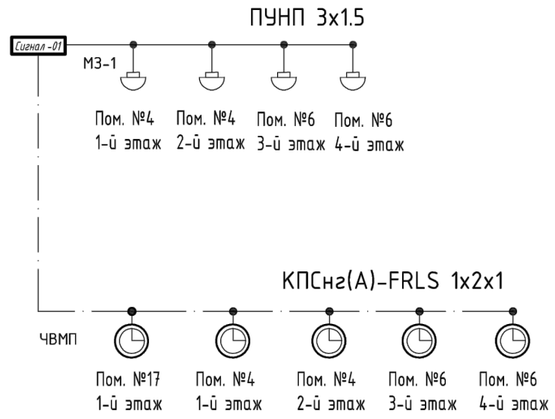

Привязан	26-2024-СС		
Инженер	Слухаев К.		18.23
Н. контр.	Цой В.Г.		18.23
Инв. №			

Изм.	Кол.	Лист	N док	Подпись	Дата
Проверил		Сейілхан Н.			
Исполнил		Кошанов Е			
Н. контр.		Наубаев А.			

-СС

«Пристройка дополнительного корпуса на 250 мест в смену к школе №16 в г.Атырау»

Струтурная схема слаботочных систем

Стадия	Лист	Листов
РП	2	7

Спецификация оборудования и материалов

ТОО "ДИАС-проект"
Шымкент - 2022г.

План первого этажа

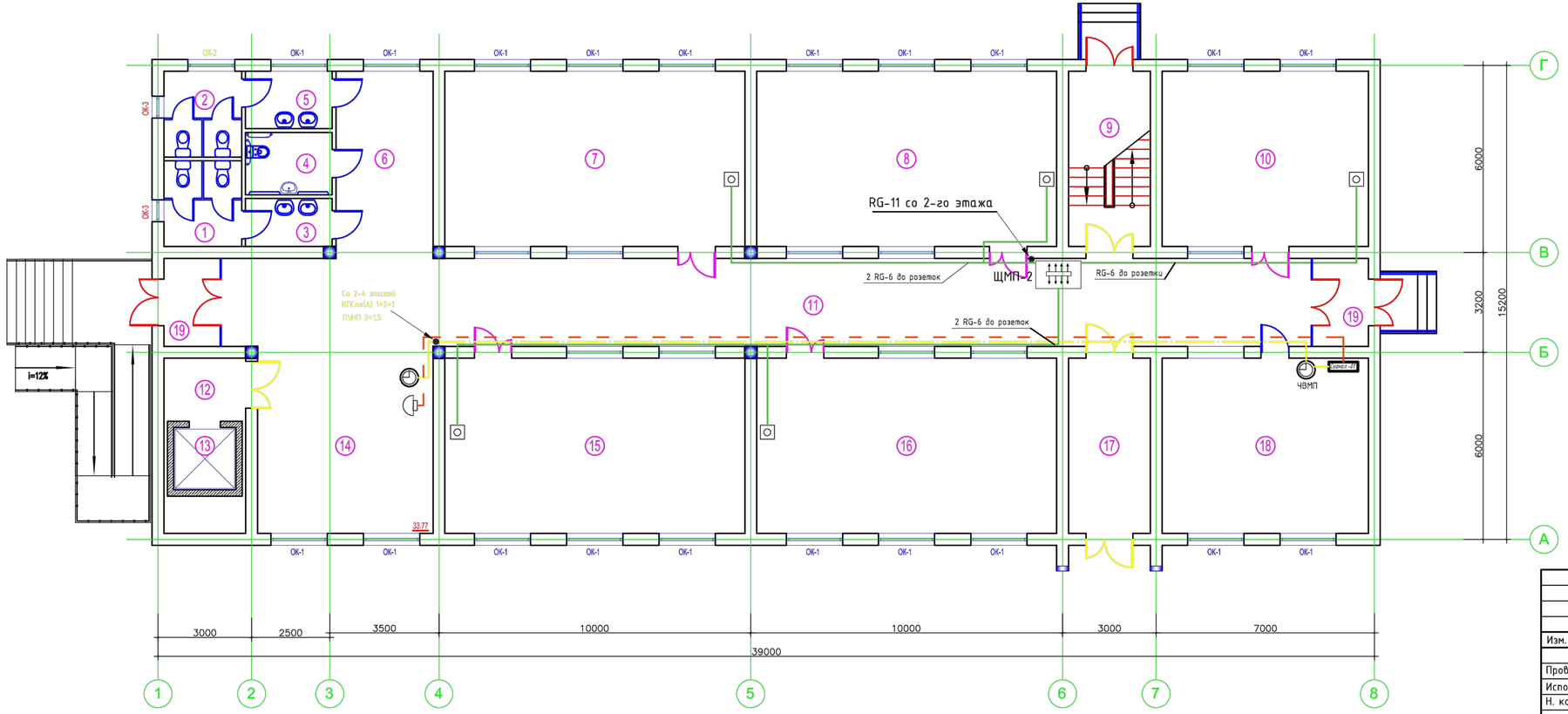

Экспликация помещений

№ помещ.	Наименование	Площадь м2	Кат. помещения
1	Санузел для мальчиков	6.84	Д
2	Санузел для девочек	6.84	Д
3	Умывальная	4.28	Д
4	Санузел для инвалидов	5.56	Д
5	Умывальная	5.11	Д
6	Коридор	18.69	Д
7	Классное помещение - 2ой класс	54.06	Д
8	Классное помещение - 1ый класс	54.06	Д
9	Лестничная клетка	14.72	Д
10	Лингафонно-мультимедийный кабинет	37.20	Д
11	Коридор	79.12	Д
12	Лифтовый холл	5.29	Д
13	Шахта лифта	4.00	Д
14	Рекреация	33.77	Д
15	Классное помещение - 3ий класс	54.06	Д
16	Учебный класс (предшкольный)	54.06	Д
17	Коридор	14.72	Д
18	Гардеробная	37.20	Д
19	Тамбур 5.07*2шт	10.14	Д

Привязан 26-2024-СС

Инженер	Слухаев К.		18.23
Н. контр.	Цой В.Г.		18.23
Инв. №			

Изм.	Кол.	Лист	N док	Подпись	Дата
Проверил		Сейілхан Н.			
Исполнил		Кошанов Е			
Н. контр.		Наубаев А.			

«Пристройка дополнительного корпуса на 250 мест в смену к школе №16 в г.Атырау»

Слаботочные сети

Стадия	Лист	Листов
РП	3	7

План слаботочных систем 1-го этажа.

ТОО "ДИАС-проект" Шымкент 2022г.

Согласовано

Взам. инв. №

Подп. и дата

Инв. № подл.

План второго этажа

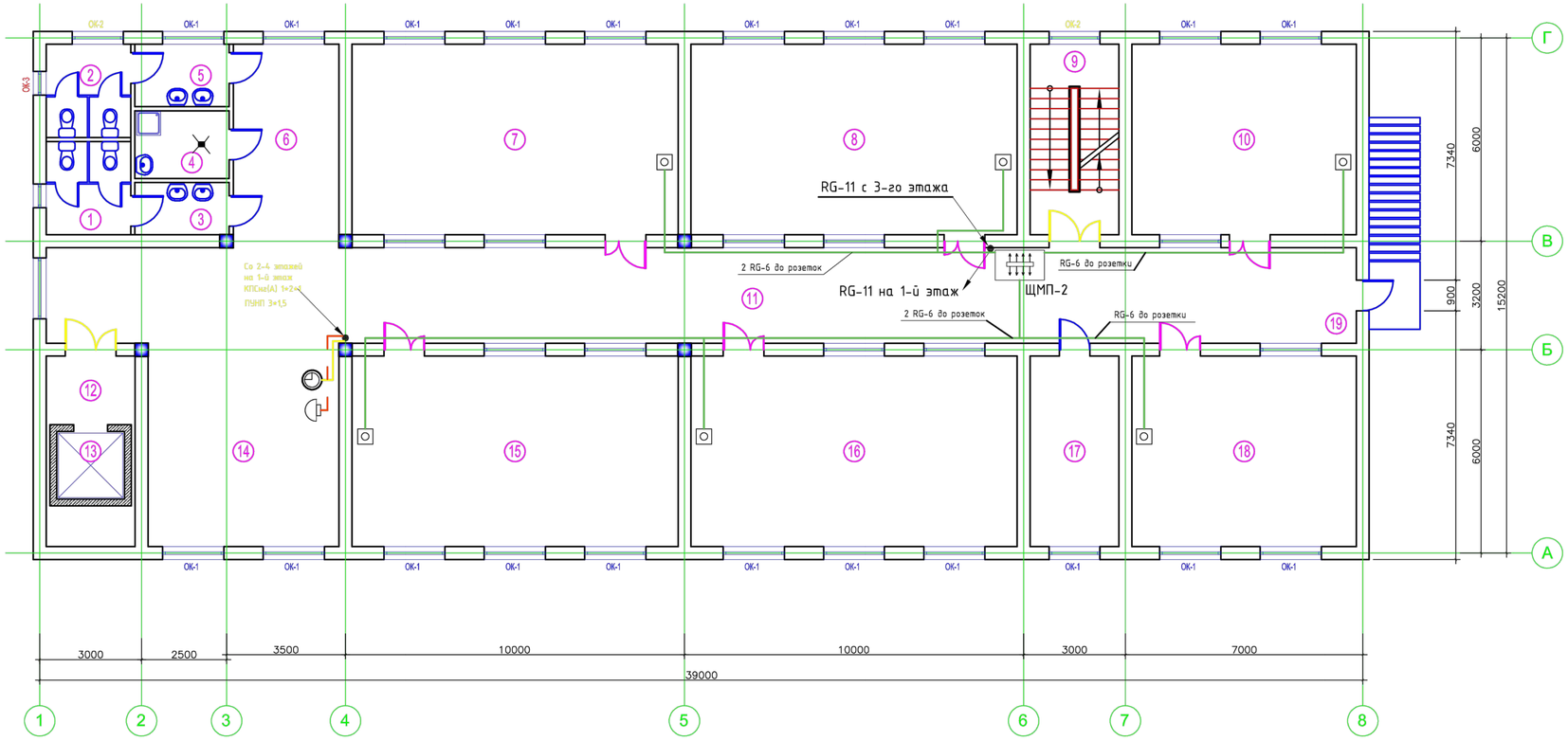

Экспликация помещений

№ помещ.	Наименование	Площадь м2	Кат. помещения
1	Санузел для мальчиков	6.84	Д
2	Санузел для девочек	6.84	Д
3	Умывальная	4.28	Д
4	Кладовая уборочного инвентаря	5.56	Д
5	Умывальная	5.11	Д
6	Коридор	18.69	Д
7	Учебный класс (4 класс)	54.06	Д
8	Класс- кабинет (5-9 классы)	54.06	Д
9	Лестничная клетка	14.72	Д
10	Лингафонно-мультимедийный кабинет	37.20	Д
11	Коридор	103.83	Д
12	Лифтовый холл	5.29	Д
13	Шахта лифта	4.00	Д
14	Рекреация	33.77	Д
15	Класс- кабинет (5-9 классы)	54.06	Д
16	Класс- кабинет (5-9 классы)	54.06	Д
17	Кабинет	14.72	Д
18	Лингафонно-мультимедийный кабинет	37.20	Д
19	Тамбур	5.07	Д

Согласовано

Взам. инв. №

Подп. и дата

Инв. № подл.

Привязан	26-2024-СС		
Инженер	Слухаев К.		18.23
Н. контр.	Цой В.Г.		18.23
Инв. №			

Изм.	Кол.	Лист	N док	Подпись	Дата
Проверил		Сейілхан Н.			
Исполнил		Кошанов Е			
Н. контр.		Наубаев А.			

«Пристройка дополнительного корпуса на 250 мест в смену к школе №16 в г.Атырау»

Слаботочные сети

Стадия	Лист	Листов
РП	4	7

План слаботочных систем 2-го этажа.

ТОО "ДИАС-проект" Шымкент 2022г.

План третьего этажа

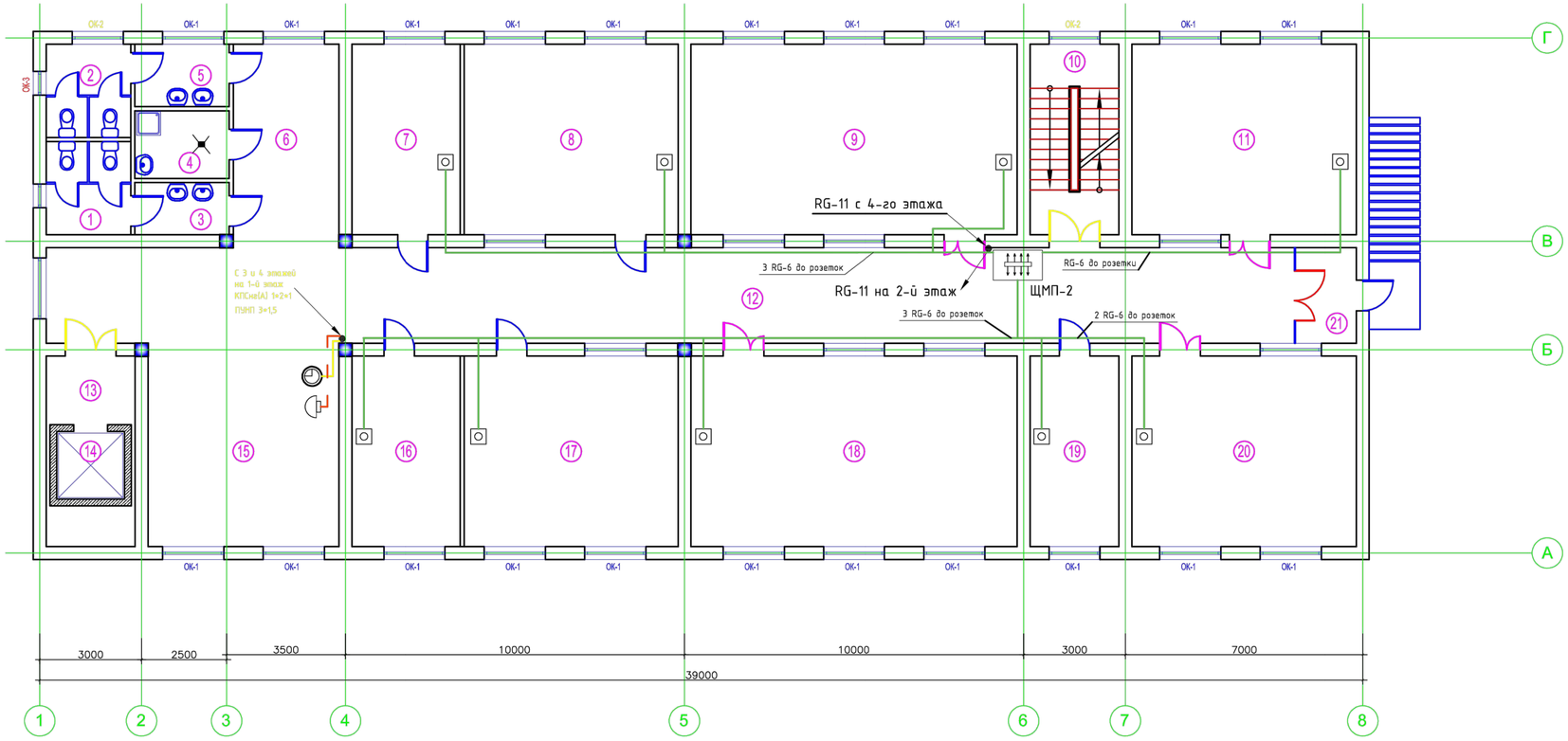

Экспликация помещений

№ помещ.	Наименование	Площадь м2	Кат. помещения
1	Санузел для мальчиков	6.84	Д
2	Санузел для девочек	6.84	Д
3	Умывальная	4.28	Д
4	Кладовая уборочного инвентаря	5.56	Д
5	Умывальная	5.11	Д
6	Коридор	18.69	Д
7	Лаборантская (физика)	17.98	Д
8	Лаборатория	35.40	Д
9	Учебный кабинет -по естественным наукам (физика)	54.06	Д
10	Лестничная клетка	14.72	Д
11	Учебный кабинет-информатики и вычислительной техники	37.20	Д
12	Коридор	103.83	Д
13	Лифтовый холл	5.29	Д
14	Шахта лифта	4.00	Д
15	Рекреация	33.77	Д
16	Лаборантская (химия, биология)	17.98	Д
17	Лаборатория	35.40	Д
18	Учебный кабинет-по естественным наукам (химия, биология)	54.06	Д
19	Лаборантская (комп.кл)	14.72	Д
20	Учебный кабинет-информатики и вычислительной техники	37.20	Д
21	Тамбур	5.07	Д

Согласовано

Взам. инв. №

Подп. и дата

Инв. № подл.

Привязан		26-2024-СС				
Инженер	Слухаев К.				18.23	
Н. контр.	Цой В.Г.				18.23	
Инв. №						

Изм.	Кол.	Лист	N док	Подпись	Дата
Проверил		Сейілхан Н.			
Исполнил		Кошанов Е			
Н. контр.		Наубаев А.			

Слаботочные сети

Стадия	Лист	Листов
РП	5	7

План слаботочных систем 3-го этажа.

ТОО "ДИАС-проект"
Шымкент 2022г.

План четвертого этажа

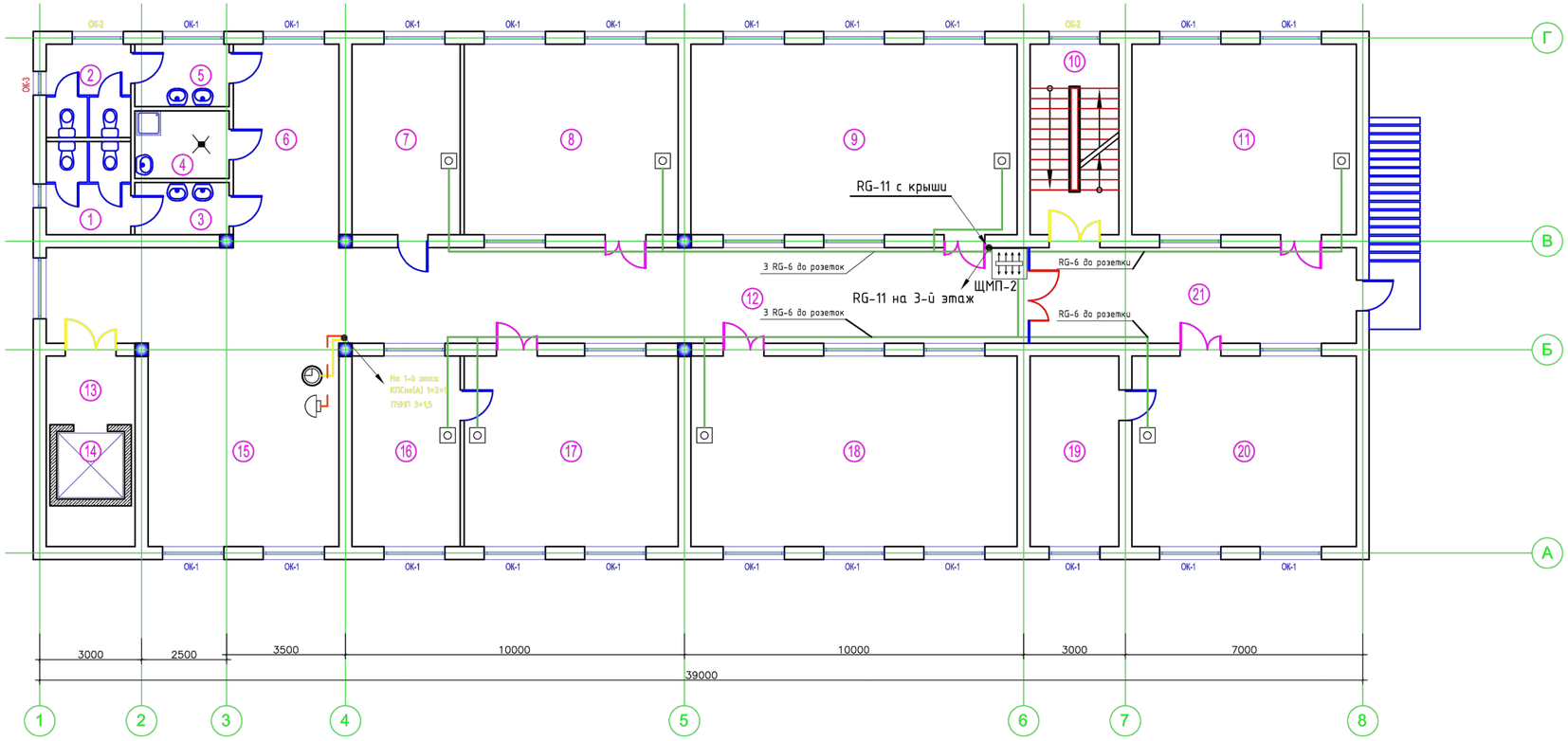

Экспликация помещений

№ помещ.	Наименование	Площадь м2	Кат. помещения
1	Санузел для мальчиков	6.84	Д
2	Санузел для девочек	6.84	Д
3	Умывальная	4.28	Д
4	Кладовая уборочного инвентаря	5.56	Д
5	Умывальная	5.11	Д
6	Коридор	18.69	Д
7	Кабинет кулинарии для девочек 5-9 кл.	17.98	Д
8	Кабинет по обработке тканей для девочек 5-9 классов	35.40	Д
9	Класс- кабинет (10-11 классы)	54.06	Д
10	Лестничная клетка	14.72	Д
11	Мастерская керамики	37.20	Д
12	Коридор	81.63	Д
13	Лифтовый холл	5.29	Д
14	Шахта лифта	4.00	Д
15	Рекреация	33.77	Д
16	Лаборантская (НВП)	17.98	Д
17	Класс кабинет (НВП)	35.40	Д
18	Класс- кабинет (10-11 классы)	54.06	Д
19	Инструментальная	14.72	Д
20	Комплексная мастерская по обработке металла и дерева для мальчиков 5-9 кл.	37.20	Д
21	Коридор	27.12	Д

Согласовано

Взам. инв. №

Подп. и дата

Инв. № подл.

Привязан		26-2024-СС				
Инженер	Слухаев К.				18.23	
Н. контр.	Цой В.Г.				18.23	
Инв. №						

Изм.	Кол.	Лист	N док	Подпись	Дата
Проверил		Сейілхан Н.			
Исполнил		Кошанов Е			
Н. контр.		Наубаев А.			

Слаботочные сети

Стадия	Лист	Листов
РП	6	7

План слаботочных систем 4-го этажа.

ТОО "ДИАС-проект" Шымкент 2022г.

Разрез 1-1

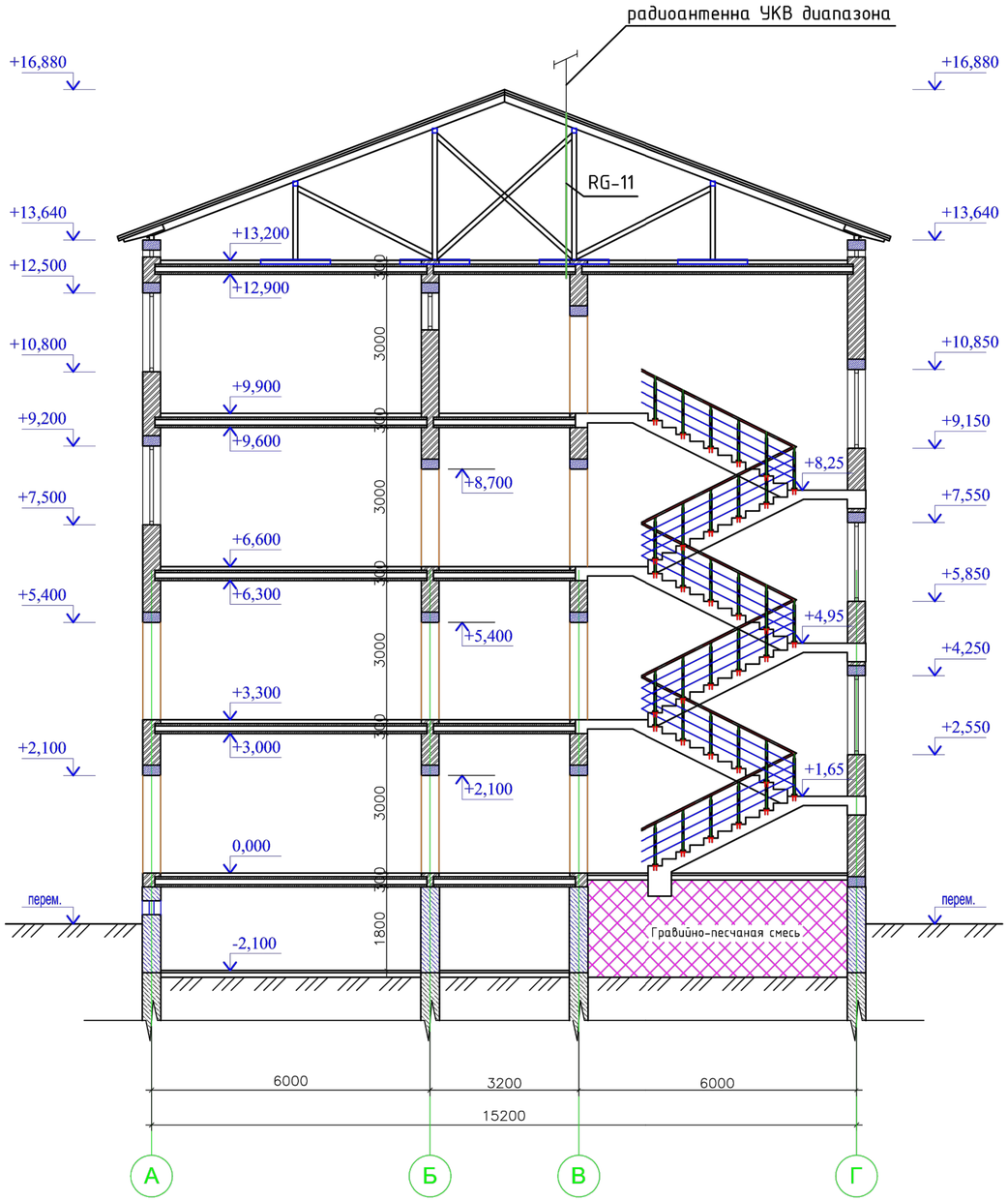

Привязан	26-2024-СС	
Инженер	Слухаев К.	18.23
Н. контр.	Цой В.Г.	18.23
Инв. №		

Согласовано

Взам. инв. №

Подп. и дата

Инв. № подл.

Изм.	Кол.	Лист	N док	Подпись	Дата
Проверил		Сейілхан Н.			
Исполнил		Кошанов Е			
Н. контр.		Наубаев А.			

-СС

«Пристройка дополнительного корпуса на 250 мест в смену к школе №16 в г.Атырау»

Слаботочные сети

Студия	Лист	Листов
РП	7	7

Установка радиоантенны. Разрез 1-1

ТОО "ДИАС-проект" Шымкент 2022г.

Позиция	Наименование и техническая характеристика	Тип, марка, обозначение опросного листа	Тип оборудования изделия и материала	Поставщик	Единица измерения	Коли чество	Масса ед, кг	Примечания
1	2	3	4	5	6	7	8	9
	Звонковая сигнализация. Часофикация							
	Устройство управления школьными звонками	Сигнал-01			шт.	1		
	Электровторичные часы габ-350мм	ЧВМП			шт.	5		
	Звонок громкого боя, 220 В 50 Гц	МЗ-1			шт.	4		
	Коробка ответвительная	УК-2П			шт.	4		
	Провод сеч. 1х2х1	КПСнг (А)-FRLS			м.	60		
	Провод установочный сеч. 3х1.5мм	ПУНП			м.	60		
	Кабельный канал 25х16				м.	80		
	Широковещательное телевидение							
	Мачта телевизионная	M30D2	248-101-0201		шт.	1		
	Антенна телевизионная коллективная одноканальная. Номер канала-1	АТКГ-1.1.1.2			шт.	1		
	Антенна телевизионная коллективная широкополосная	АТКГ-4.1.6-152.2			шт.	1		
	Антенна телевизион. коллективн. дециметрового диапазона волн	"Гамма"АТКГ-5.2.21-41.15А			шт.	1		
	Коробка антенная модифицированная	КАМ			шт.	1		
	Усилитель телевизионный широкополосный коллективный	ZA 802			шт.	1		
	Фильтр телевизионный диапазонный полосовой	LFB-213			шт.	1		
	Разветвитель абонентский на 6 выходов	REXANT 05-6204			шт.	4		
	Разветвитель абонентский на 8 выходов	REXANT EKT-2508A			шт.	8		
	Щит с монтажной панелью с цельно-металлической дверью (габаритные размеры 250х300х150)	ЩМП-2.3.1-0 36 УХЛ3 IP31			шт.	4		
	Розетка телевизионная	TV-R			шт.	27		
	Кабель коаксиальный	RG-11			м.	22		
	Кабель коаксиальный	RG-6			м.	342		

Взам. инв.N

Подпись и дата

Инв. N подл.

ГАП	Павлиди А.П.		18.23	Привязан 26-2024-СС.С	ТОО «Асад-ЛТД» г. Шымкент - 2024 г.
Инженер	Слухаев К.		18.23		
Н. контр.	Цой В.Г.		18.23		
Инв. №				Строительство дополнительного учебного корпуса на 250 мест к средней школе имени Смагулова в городе Атырау (привязка)	Листов
Проверил	Сейілхан Н.			Слаботочные сети	Стадия: РП; Лист: 1; Листов: 2
Исполнил	Кошанов Е				
Н. контр.	Наубаев А.			Спецификация оборудования и материалов	ТОО "ДИАС-проект" Шымкент - 2022г.

Формат А 3

Позиция	Наименование и техническая характеристика	Тип, марка, обозначение опросного листа	Тип оборудования изделия и материала	Поставщик	Единица измерения	Коли чество	Масса ед, кг	Примечания
1	2	3	4	5	6	7	8	9
	Труба 25х2,5 ГОСТ3262-75				м.	22		
	Кабельный канал 25х16				м.	380		
	Молниезащитное устройство антенн ТВ							
	На одну антенну							
	Сталь круглая Ф8 ГОСТ 2590-91 (по стене)				м.	15		
	Шина заземления 30х4 ГОСТ103-91-5				м.	5		
	Электрод заземления Ф16 L=2м				шт.	2		

Взам. инв.N

Подпись и дата

Инв. N подл.

Привязан	26-2024-СС.С		
Инженер	Слухаев К.		18.23
Н. контр.	Цой В.Г.		18.23
Инв. №			

Альбом -СС.СО

Лист 2

Формат А 3

Ведомость ссылочных и прилагаемых документов

Обозначение	Наименование	Примечание
	Ссылочные документы	
СНиП РК 3.02-10-2010*	Устройство систем связи, сигнализации и диспетчеризации инженерного оборудования жилых и общественных зданий	
СП РК 3.02-111-2012*	Общеобразовательные учреждения.	
СН РК 3.02-18-2011	Структурированные кабельные сети. Нормы проектирования	
	Прилагаемые документы	
СКС.СО	Спецификация оборудования,изделий и материалов.	1 лист

Ведомость рабочих чертежей основного комплекта "СКС"

Лист	Наименование	Примечание
1	Общие данные	
2	Структурная схема локальной сети	
3	План структурированной кабельной сети 1-го этажа.	
4	План структурированной кабельной сети 2-го этажа.	
5	План структурированной кабельной сети 3-го этажа.	
6	План структурированной кабельной сети 4-го этажа.	
7	План расположения проектируемой телефонной канализации. М 1:500	

Согласовано

Инженер ТХ

Инженер ЭОМ

Согласовано

Инженер ОВ

Инженер ВК

Инженер АС

Взам. инв. N

Подпись и дата

Инв. N подл.

Проект разработан в соответствии с действующими нормами и правилами и предусматривает мероприятия, обеспечивающие пожаробезопасность при эксплуатации зданий и сооружений.

Главный архитектор проекта Павлиди А.

Общие данные
Структурированная кабельная сеть

Настоящий раздел выполнен на основании задания на проектирование, чертежей архитектурно-строительного и технологического отделов, технических условий №Д-05/258-09/24 от 06.09.2024г., выданных Атырауским ДЭСД Объединение "Дивизион "Сеть" и в соответствии с действующими нормами и правилами.

Построение локально-вычислительной сети предусмотрено в кабинетах преподавателей, кабинетах информатики на основе проводного доступа к сети интернет.

В качестве центрального элемента системы выбран сетевой коммутатор второго уровня MES2348B на 48 портов 10/100/1000BASE-T. Дополнительно предусмотрены коммутаторы на 24 порта Wi-Tek WI-SG124, для кабинетов информатики. Сетевое оборудование (коммутатор, SFP-модуль, блок бесперебойного питания) размещается в настенном шкафу 15U со стеклянной дверью в помещении гаардеробной (пом. №18 первого этажа).

Локальные розетки устанавливаются рядом и на одном уровне с электрическими розетками предназначенными для подключения компьютеров. (см. раздел ЭОМ).

Горизонтальную разводку выполнить кабелем UTP cat.6 4x2x0,57, в кабельном канале. Вертикальную кабельную разводку локальной вычислительной сети выполнить проложенным в ПВХ трубе диаметром 32мм.

При поворотах кабельной прокладки учитывать минимально-допустимые радиусы изгиба кабелей:

-для 4-х парного неэкранированного кабеля на радиус изгиба не менее 90 градусов.

При прокладке кабеля расстояние от силовых кабелей должно быть не менее 150мм.

Проект выполнить согласно структурной схеме структурированной локальной сети.

Изм.	Кол.	Лист	N док	Подпись	Дата
ГАП		Павлиди А.			
Проверил		Ким И.			
Исполнил		Зиненко О.			
Н. контр.		Цой В.			

Альбом 26-2024-СКС

"Строительство дополнительного учебного корпуса на 250 мест к средней школе имени Смагулова в городе Атырау (привязка)"

Пристройка дополнительного корпуса

Стадия	Лист	Листов
РП	1	5

Общие данные

ТОО "АСАД-ЛТД"
г. Шымкент -2024 г.

Структурная схема локальной сети.

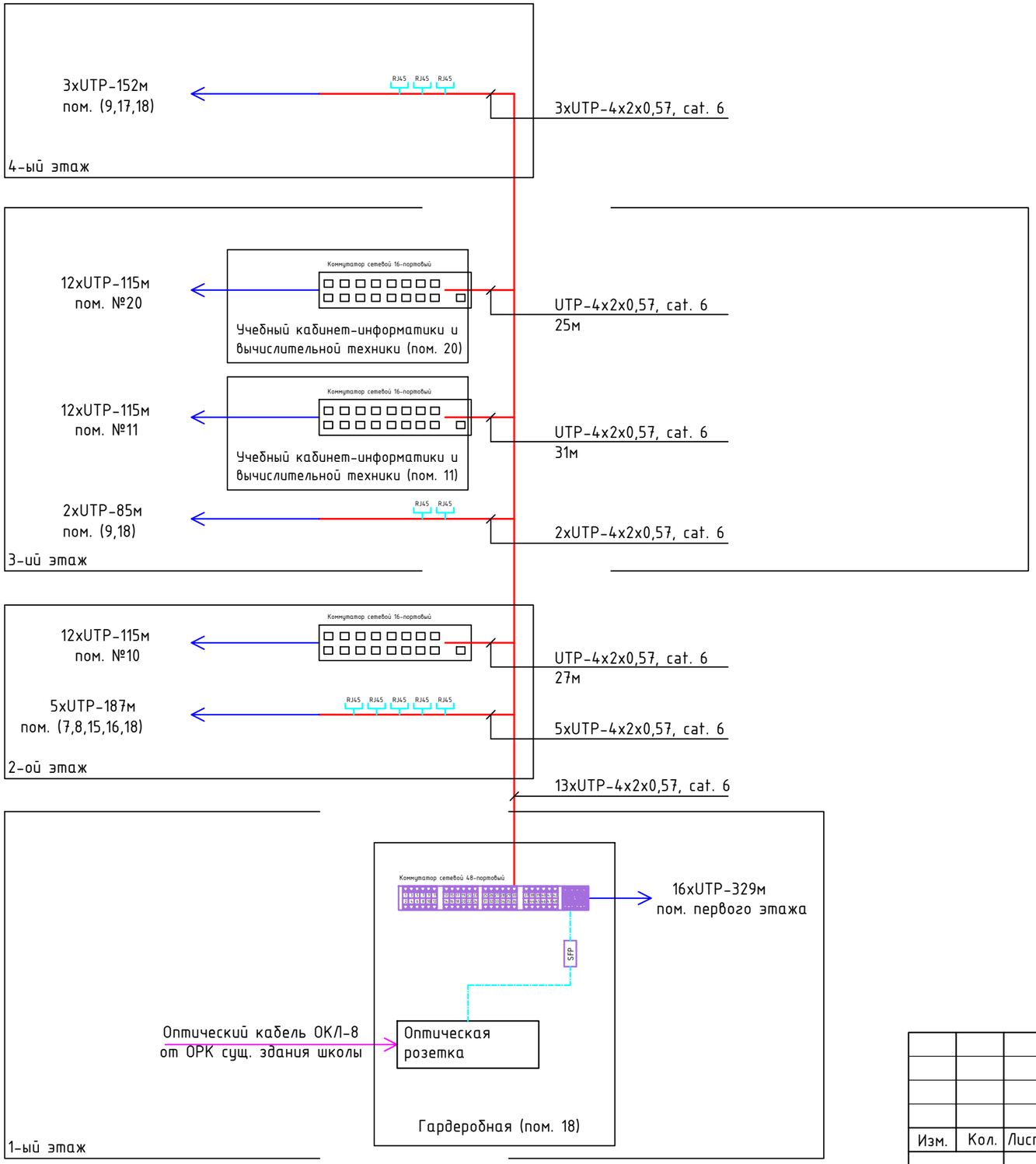

						Альбом			26-2024-СКС
						"Строительство дополнительного учебного корпуса на 250 мест к средней школе имени Смагулова в городе Атырау (привязка)"			
Изм.	Кол.	Лист	Nдок.	Подпись	Дата				
						Пристройка дополнительного корпуса	Стадия	Лист	Листов
							РП	2	
Проверил		Ким И.							
Исполнил		Зиненко О.				Структурная схема локальной сети	ТОО "АСАД-ЛТД" г. Шымкент -2024 г.		
Н. контр.		Цой В.							

Взам.инв.N | Подпись и дата | Инв.Nподл.

План первого этажа

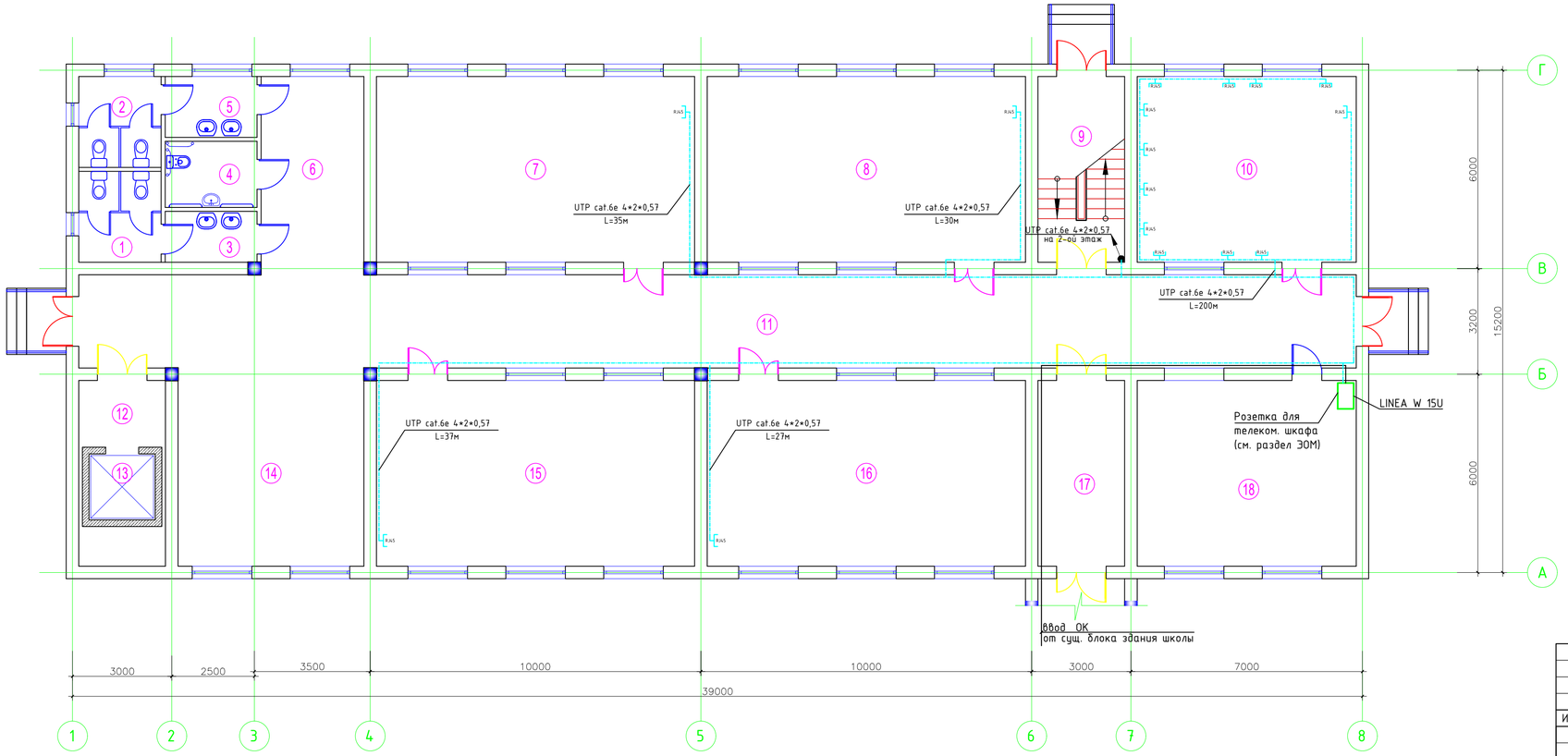

Экспликация помещений

№ помещ.	Наименование	Площадь м2	Кат. помещения
1	Санузел для мальчиков	6.84	Д
2	Санузел для девочек	6.84	Д
3	Умывальная	4.28	Д
4	Санузел для инвалидов	5.56	Д
5	Умывальная	5.11	Д
6	Коридор	18.69	Д
7	Классное помещение - 2ой класс	54.06	Д
8	Классное помещение - 1ый класс	54.06	Д
9	Лестничная клетка	14.72	Д
10	Лингафонно-мультимедийный кабинет	37.20	Д
11	Коридор	108.90	Д
12	Лифтовый холл	5.29	Д
13	Шахта лифта	4.00	Д
14	Рекреация	33.77	Д
15	Классное помещение - 3ий класс	54.06	Д
16	Учебный класс (предшкольный)	54.06	Д
17	Коридор	14.72	Д
18	Гардеробная	37.20	Д

Согласовано

Взам. инв. №

Подп. и дата

Инв. № подл.

Изм.	Кол.	Лист	N док	Подпись	Дата
Проверил		Ким И.			
Исполнил		Зиненко О.			
Н. контр.		Цой В.			

Альбом 26-2024-СКС

"Строительство дополнительного учебного корпуса на 250 мест к средней школе имени Смагулова в городе Атырау (привязка)"

Пристройка дополнительного корпуса

Стадия	Лист	Листов
РП	3	

План структурированной кабельной сети 1-го этажа.

ТОО "АСАД-ЛТД"
г. Шымкент -2024 г.

План второго этажа

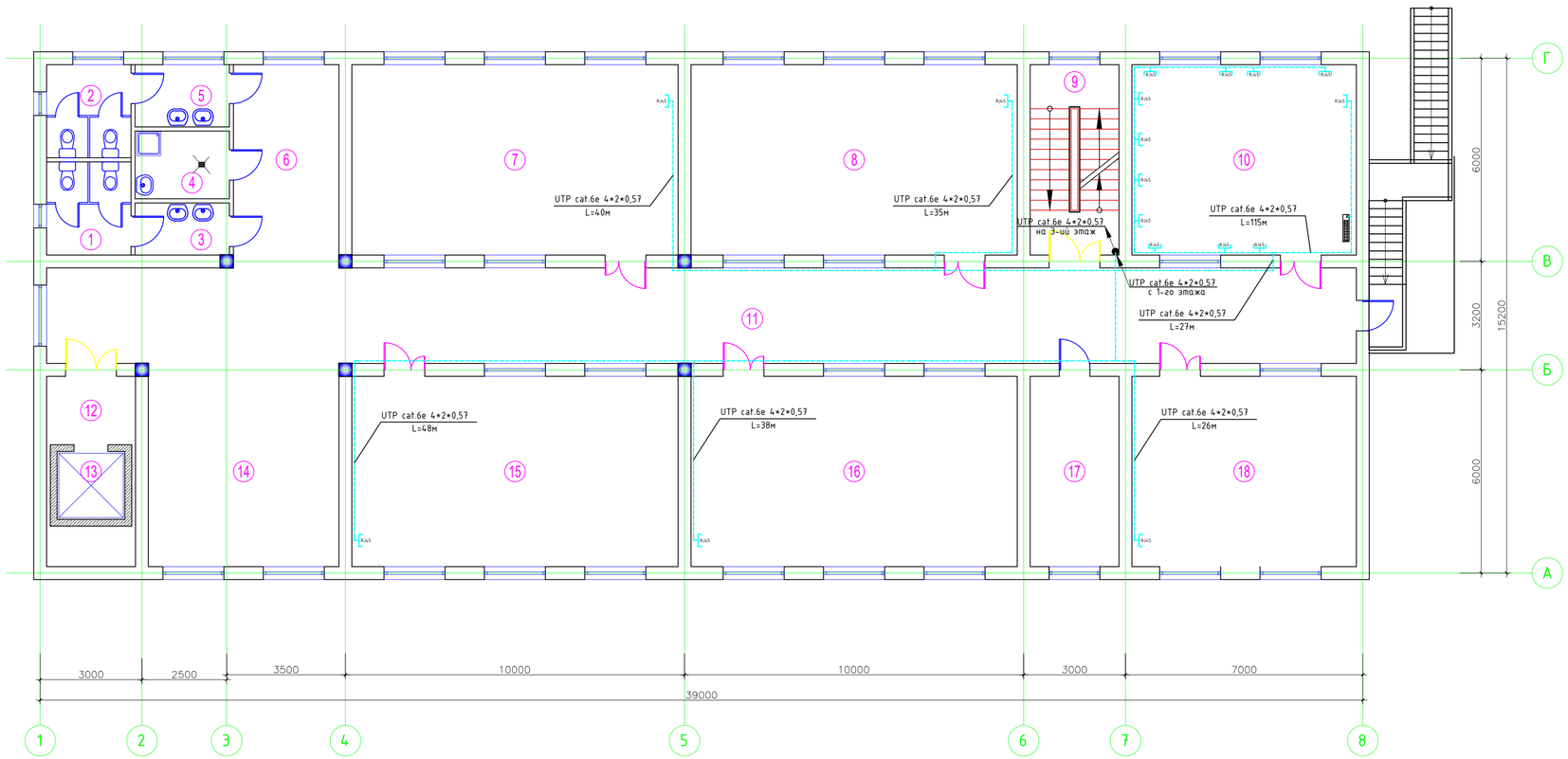

Экспликация помещений

№ помещ.	Наименование	Площадь м2	Кат. помещения
1	Санузел для мальчиков	6.84	Д
2	Санузел для девочек	6.84	Д
3	Умывальная	4.28	Д
4	Кладовая уборочного инвентаря	5.56	Д
5	Умывальная	5.11	Д
6	Коридор	18.69	Д
7	Учебный класс (4 класс)	54.06	Д
8	Класс- кабинет (5-9 классы)	54.06	Д
9	Лестничная клетка	14.72	Д
10	Лингафонно-мультимедийный кабинет	37.20	Д
11	Коридор	108.90	Д
12	Лифтовый холл	5.29	Д
13	Шахта лифта	4.00	Д
14	Рекреация	33.77	Д
15	Класс- кабинет (5-9 классы)	54.06	Д
16	Класс- кабинет (5-9 классы)	54.06	Д
17	Кабинет	14.72	Д
18	Лингафонно-мультимедийный кабинет	37.20	Д

Согласовано

Взам. инв. №

Подп. и дата

Инв. № подл.

Изм.	Кол.	Лист	N док	Подпись	Дата
Проверил		Ким И.			
Исполнил		Зиненко О.			
Н. контр.		Цой В.			

Альбом 26-2024-СКС

"Строительство дополнительного учебного корпуса на 250 мест к средней школе имени Смагулова в городе Атырау (привязка)"

Пристройка дополнительного корпуса

Стадия	Лист	Листов
РП	4	

План структурированной кабельной сети 2-го этажа.

ТОО "АСАД-ЛТД"
г. Шымкент -2024 г.

План третьего этажа

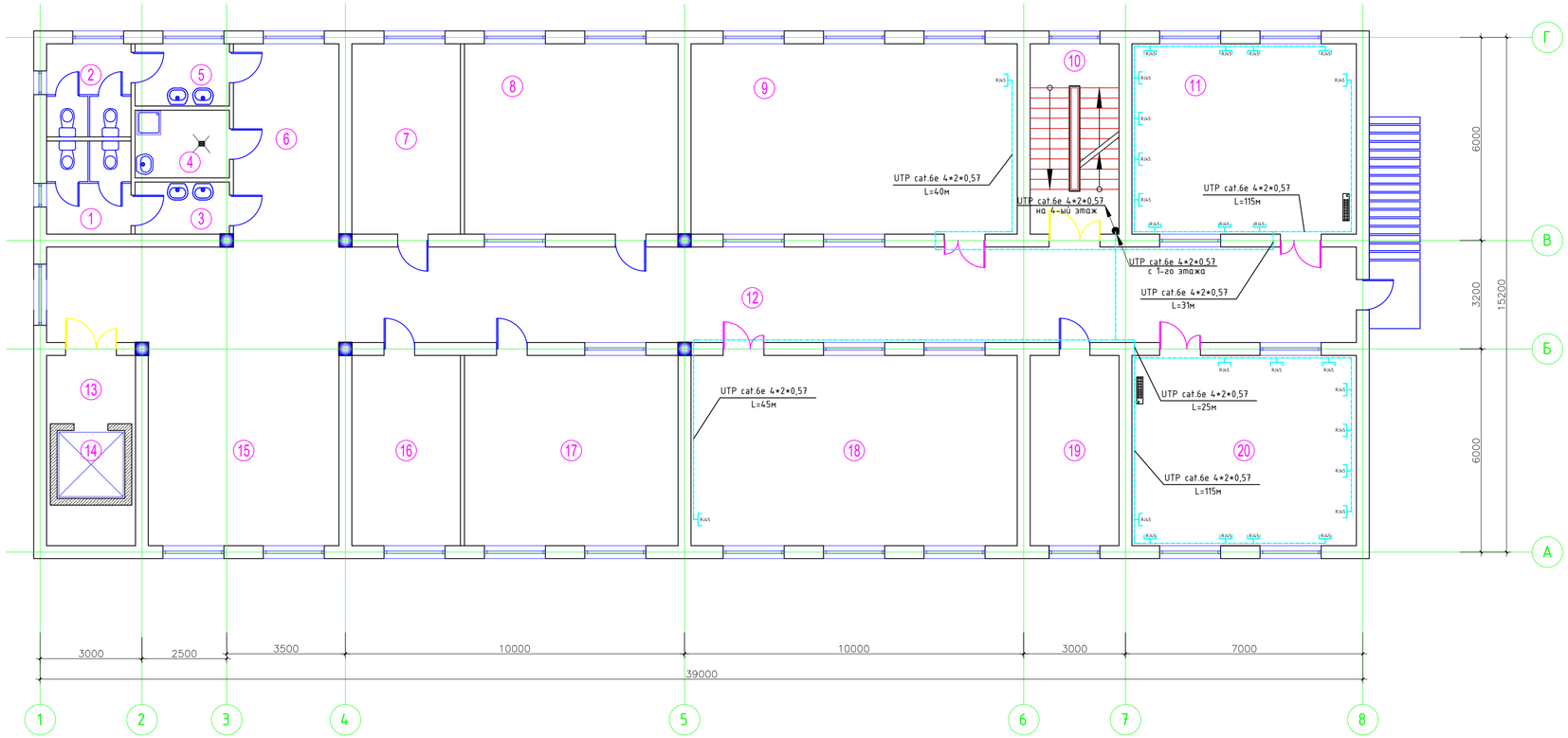

Экспликация помещений

№ помещ.	Наименование	Площадь м2	Кат. поме-ще ния
1	Санузел для мальчиков	6.84	Д
2	Санузел для девочек	6.84	Д
3	Умывальная	4.28	Д
4	Кладовая уборочного инвентаря	5.56	Д
5	Умывальная	5.11	Д
6	Коридор	18.69	Д
7	Лаборантская (физика)	17.98	Д
8	Лаборатория	35.40	Д
9	Учебный кабинет -по естественным наукам (физика)	54.06	Д
10	Лестничная клетка	14.72	Д
11	Учебный кабинет-информатики и вычислительной техники	37.20	Д
12	Коридор	108.90	Д
13	Лифтовый холл	5.29	Д
14	Шахта лифта	4.00	Д
15	Рекреация	33.77	Д
16	Лаборантская (химия, биология)	17.98	Д
17	Лаборатория	35.40	Д
18	Учебный кабинет-по естественным наукам (химия, биология)	54.06	Д
19	Лаборантская (комп.кл)	14.72	Д
20	Учебный кабинет-информатики и вычислительной техники	37.20	Д

Согласовано

Взам. инв. №

Подп. и дата

Инв. № подл.

Изм.	Кол.	Лист	N док	Подпись	Дата
Проверил		Ким И.			
Исполнил		Зиненко О.			
Н. контр.		Цой В.			

Альбом 26-2024-СКС

"Строительство дополнительного учебного корпуса на 250 мест в средней школе имени Смагулова в городе Атырау (привязка)"

Пристройка дополнительного корпуса

Стадия	Лист	Листов
РП	5	

План структурированной кабельной сети 3-го этажа.

ТОО "АСАД-ЛТД"
г. Шымкент -2024 г.

План четвертого этажа

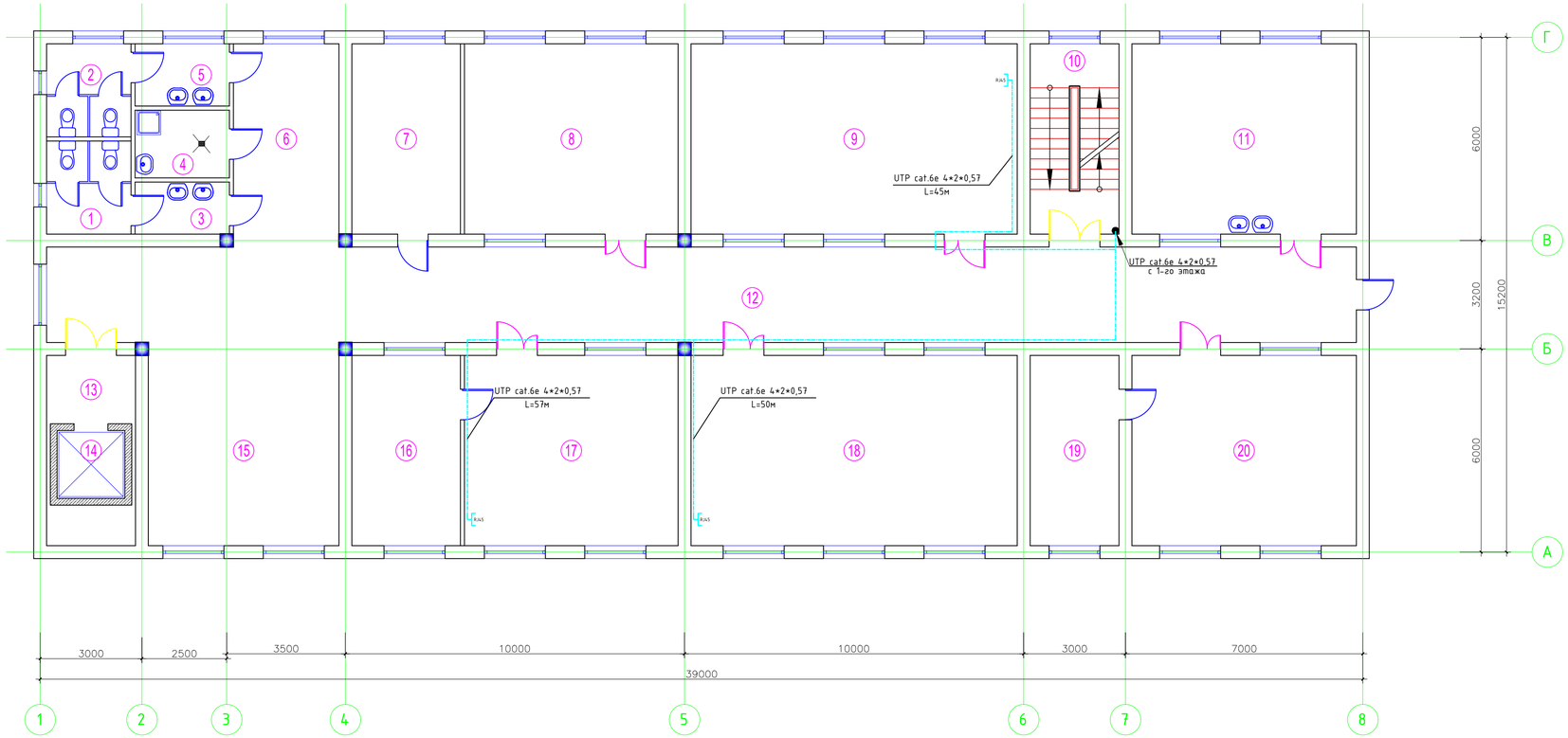

Экспликация помещений

№ помещ.	Наименование	Площадь м2	Кат. помещения
1	Санузел для мальчиков	6.84	Д
2	Санузел для девочек	6.84	Д
3	Умывальная	4.28	Д
4	Кладовая уборочного инвентаря	5.56	Д
5	Умывальная	5.11	Д
6	Коридор	18.69	Д
7	Кабинет кулинарии для девочек 5-9 кл.	17.98	Д
8	Кабинет по обработке тканей для девочек 5-9 классов	35.40	Д
9	Класс- кабинет (10-11 классы)	54.06	Д
10	Лестничная клетка	14.72	Д
11	Мастерская керамики	37.20	Д
12	Коридор	108.90	Д
13	Лифтовый холл	5.29	Д
14	Шахта лифта	4.00	Д
15	Рекреация	33.77	Д
16	Лаборантская (НВП)	17.98	Д
17	Класс кабинет (НВП)	35.40	Д
18	Класс- кабинет (10-11 классы)	54.06	Д
19	Инструментальная	14.72	Д
20	Комплексная мастерская по обработке металла и дерева для мальчиков 5-9 кл.	37.20	Д

Согласовано

Взам. инв. №

Подп. и дата

Инв. № подл.

Изм.	Кол.	Лист	N док	Подпись	Дата
Проверил		Ким И.			
Исполнил		Зиненко О.			
Н. контр.		Цой В.			

Альбом 26-2024-СКС

"Строительство дополнительного учебного корпуса на 250 мест в средней школе имени Смагулова в городе Атырау (привязка)"

Пристройка дополнительного корпуса

Стадия	Лист	Листов
РП	6	

План структурированной кабельной сети 4-го этажа.

ТОО "АСАД-ЛТД"
г. Шымкент -2024 г.

План расположения проектируемой телефонной канализации.
М 1:500

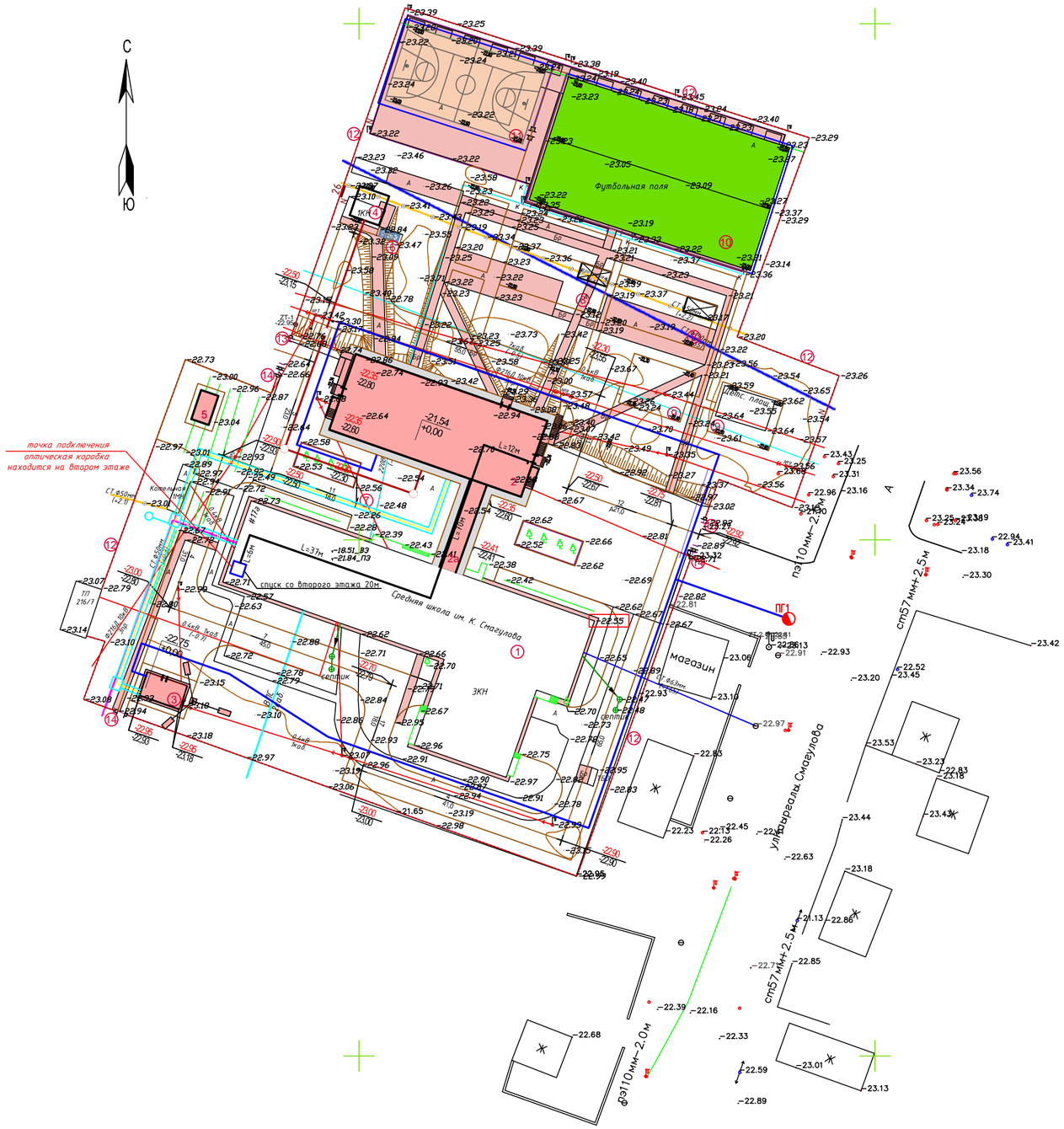

ВЕДОМОСТЬ ЗДАНИЙ И СООРУЖЕНИЙ

N п/п	Наименование	N типового проекта и кем разработан	Кол-во	Этаж-ность	Площадь застройки $м^2$	Строитель-ный объем, $м^3$
1.	Школа	существ.	1	3	1494,6	-
2.	Школа (новый блок)	индив.разр.	1	4	653,42	-
2а.	Галерея	индив.разр.	1	1	60,95	-
3.	Котельная	готов.издел.	1	1	51,87	-
4.	Выгреб емкостью 100м3	индив.разр.	1	-	40.96	-
5.	2КТПГ	готов.изд.	1	1	21,03	-
6.	Площадка для ТБО	По ГП	1	-	-	-
	Зона отдыха					
7.	Площадка для проведения торжественных мероприятий и игр II-IV классов	По ГП	1	-	-	-
8.	Площадка для подвижных игр 1-класса в т.ч.	По ГП	2	-	360,0	-
9.	Площадка для гимнастики 5-9 классов	По ГП	2	-	250,0	-
	Физкультурно спортивная зона					
10.	Футбольное поле	По ГП	1	-	1125,0	-
11.	Спортивная площадка (для волейбола и баскетбола)	По ГП	1	-	425,00	-
12.	Ограждение 3,0 м х2,0 м -8601-0602-0403 -	УСН РК 8.02-03-2024	514,0пм	-	-	-
13.	Ворота распашные размером проема 6,0 мх2,0 м-8601-0605-0301 -	УСН РК 8.02-03-2024	2	-	-	-
14.	Калитка размером проема 1,5 м х 2,0 м-8601-0605-0601 -	УСН РК 8.02-03-2024	3	-	-	-

Кабельный журнал

Маркировка кабеля	Трасса		Кабель, провод			Проход трассы (способ прокладки)		
	Начало	Конец	Марка	Число и сечение жил, напряжение	Длина,м	Обозначение (маркировка)	Характеристики	Длина,м
1	2	3	4	5	6	7	8	9
Л1	крыша здания сущ. школы	оптическая розетка пом.18 (гардеробная), 1-ый этаж пристройки	Hyperline 9/125	1(2,8х5,6 мм)	145	-	по стенам	145

Изм.	Кол.	№ док.	Лист	Подпись	Дата	
ГИП		Павлиди А.П.			10.2024	
Разработал		Зиненко О.			10.2024	
Проверил		Ким И.Ю.			10.2024	
Н.контр.		Цой В.Г.			10.2024	

Альбом 26-2024 - СКС

"Строительство дополнительного учебного корпуса на 250 мест к средней школе имени Смагулова в городе Атырау (привязка)"

Пристройка дополнительного корпуса

Стадия	Лист	Листов
РП	7	

План расположения проектируемой телефонной канализации. М 1:500

ТОО "АСАД-ЛТД" г. Шымкент -2024 г.

Взам.инв.N | Подпись и дата | Инв. N подл.

Позиция	Наименование и техническая характеристика	Тип, марка, обозначение опросного листа	Код оборудования, изделия и материала	Поставщик	Единица измерения	Количество	Масса ед, кг	Примечания
1	2	3	4	5	6	7	8	9
	Локальная сеть.							
	Оптический бокс универсальный, выдвижной с полкой	Hyperline 19	248-102-3101		шт.	1		
	Панель с 24 LC адаптерами, одномод OS1/OS2	Hyperline	248-102-3201		шт.	1		
	Настенный шкаф 15U со стеклянной дверью	LINEA W 15U	248-102-1721		шт.	4		
	Панель вентиляторная, 2 вентилятора, с выключателем и термостатом	ITK	248-102-2803		шт.	4		
	Органайзер кабельный 1U, с 4 кольцами, для 19-дюймовых шкафов	ITK	248-102-2501		шт.	20		
	Блок розеток	PD.0604.9000	248-201-0602		шт.	4		
	ETHERNET-коммутатор доступа 48-портовый, 10/100/1000 Base-T	MES2348B	518-102-0307		шт.	2		
	Сетевой коммутатор на 16 портов, 1000мбит/с	Wi-Tek WI-SG116	518-102-0521		шт.	3		
	Модуль SFP	Wi-Tek WI-SFP10LC-20KM	518-102-0529		шт.	1		
	Розетка компьютерная	NEW3 RJ-45	247-214-1601		шт.	62		
	Коробка для установки розеток и выключателей	KM40002	247-202-0602		шт.	62		
	Коннектор RJ-45		243-906-2901		шт.	130		
	Кабель и кабельный канал.							
	Патч корд оптоволоконный, 3.0мм 1 м	sc/apc-lc/apc sm 9/125 duplex	243-906-2403		шт.	1		
	Кабель "витая пара" для локальной сети, Cat6 4x2x0,57	ParLan U/UTP Cat6 4x2x0,57 PVC	243-304-0136		м.	1181		
	Кабель волоконно-оптический для внутренней прокладки, одномодовый, 8 волокон, плотное буферное покрытие, оболочка LSZH, нг(А)-HF	Hyperline 9/125 (SMF-28 Ultra)	243-503-0203		м.	145		
	Кабельный канал 60x40		243-907-0110		м.	681		
	Кабельный канал 25x16		243-907-0105		м.	500		
	Труба ПВХ жесткая диаметром 32 мм	ПВХ-32	241-207-0204		м.	30		

Взам. инв.N

Подпись и дата

Инв. N подл.

Изм.	Кол.	Лист	N док	Подпись	Дата
ГАП		Павлиди А.			
Проверил		Ким И.			
Исполнил		Зиненко О.			
Н. контр.		Цой В.			

Альбом 26-2024-СКС.СО

"Строительство дополнительного учебного корпуса на 250 мест к средней школе имени Смагулова в городе Атырау (привязка)"

Пристройка дополнительного корпуса

Стадия	Лист	Листов
РП	1	1

Спецификация оборудования, изделий и материалов

ТОО "АСАД-ЛТД"
г. Шымкент -2024 г.