ТОО «Асад-ЛТД»

Лицензия №24011570 от 22.02.2024 года

ТОО «БС Строй Холдинг»

Лицензия 06-ГСЛ №002105 от 22.02.2023 года

Заказ: №25-2024
Заказчик: ГУ «Управление строительства, архитектуры и градостроительства Атырауской области»

РАБОЧИЙ ПРОЕКТ

Строительство дополнительного учебного корпуса на 250 мест к средней школе имени Смагулова в городе Атырау (привязка)

Том 3. Альбом 9

Пожарная сигнализация. Системы связи

г. Шымкент 2024 г.

ТОО «Асад-ЛТД»

Лицензия №24011570 от 22.02.2024 года

ТОО «БС Строй Холдинг»

Лицензия 06-ГСЛ №002105 от 22.02.2023 года

Заказ: №25-2024
Заказчик: ГУ «Управление строительства, архитектуры и градостроительства Атырауской области»

РАБОЧИЙ ПРОЕКТ

Строительство дополнительного учебного корпуса на 250 мест к средней школе имени Смагулова в городе Атырау (привязка)

Том 3. Альбом 9

Пожарная сигнализация. Системы связи

Директор ТОО «Асад-ЛТД» **Акжолов А.Б.**

Главный архитектор проекта **Павлиди П. А.**

Директор ТОО «БС Строй Холдинг» **Акжолов А. Б.**

г. Шымкент 2024 г.

Ведомость ссылочных и прилагаемых документов

	Ссылочные документы	
СН РК 2.02-11-2002* СП РК 2.02-104-2014	Нормы оборудования зданий, помещений и сооружений системами автоматической пожарной сигнализации, автоматическими установками пожаротушения и оповещения людей о пожаре.	
СП РК 2.02-102-2012	Пожарная автоматика зданий и сооружений.	
СН РК 3.02-11-2011 СП РК 3.02-111-2012	Общеобразовательные учреждения. Строительные нормы и правила РК.	
	Прилагаемые документы	
ОПС.С	Спецификация оборудования,изделий и материалов.	2 листа

Ведомость рабочих чертежей основного комплекта марки ОПС.

Лист	Наименование	Примечание
1.	Общие данные	
2.	План первого этажа	
3.	План первого этажа. Галерея.	
4.	План второго этажа	
5.	План третьего этажа	
6.	План четвертого этажа	
7.	План техподполья.	
8.	План техподполья. Галерея.	
9.	Скелетная схема сетей пожарной сигнализации	

Согласовано
Инженер ТХ Байкенжеева
Инженер ЭОМ Кошанов Е
Согласовано
Инженер ОВ Мурзахмедов И
Инженер ВК Абдурахманов
Инженер АС Арапова Ш.

Взам. инв. N
Подпись и дата
Инв. N подл.

Проект разработан в соответствии с действующими нормами и правилами и предусматривает мероприятия, обеспечивающие пожаробезопасность при эксплуатации зданий и сооружений.

Главный инженер проекта Нупбаев А.

Общие данные

Пожарная сигнализация.

Настоящий раздел выполнен на основании чертежей архитектурно-строительного отдела и в соответствии с действующими нормами и правилами. Проектом предусматривается автоматическая пожарная сигнализация во всех подлежащих защите помещениях. Сигнализация о пожаре обеспечивается применением тепловых извещателей типа ИП103-5/1-А3, извещателей дымовых типа ИП212-45, извещателей пожарных ручных типа ИПР513-10. В качестве прибора приемно-контрольного пожарной сигнализации школы принят концентратор 20-ти лучевой типа "Сигнал-20П", устанавливаемый в гардеробной. Время работы пожарной сигнализации в режиме "Тревога" - 3ч, в дежурном режиме - 24ч.

Согласно СП РК 2.02-102-2012* средняя площадь, контролируемая одним дымовым пожарным извещателем для помещений высотой от 3,0 до 6,0 м равна 70 м^2. Дымовые пожарные извещатели устанавливаются на расстоянии 4,0 м от стен и 8,0 м между собой.

Ручные пожарные извещатели устанавливаются на высоте 1,5 м от пола , на расстоянии друг от друга не более 50 м.

Сети пожарной сигнализации выполняются кабелем марки КСПВнг(А)-FRLS 2 х 0,5\10х0,5мм, прокладываемым в кабель - канале по стенам и потолкам.

Переход между этажами выполнить кабелем связи марки КСПВнг(А)-FRLS 10х0,5, проложенным в винипластовой трубе.

Оповещение о пожаре

Согласно СН РК 2.02-11-2002* данный объект относится к третьему типу системы оповещения о пожаре. На путях эвакуации предусмотрена установка светозвуковых табло типа Блик-СЗУ и световых табло "Выход". На каждом из этажей предусмотрена установка светозвуковых извещателей "Маяк-12К" и приборов речевого оповещения "Рокот-4".

В разделе "ЭОМ" предусмотрены указатели выхода и направления движения EFS-45 "Luna". Сети оповещения выполнить проводом марки ПВС сечением 2х1мм^2, проложенным в короб кабель-канале на этажах, между этажами в винипластовой трубе.

Подключение устройств пожарной сигнализация выполнить по скелетной схеме. Монтаж приборов ПС производить в соответствии с действующей нормативно-технической документацией на монтаж, испытание и сдачу в эксплуатацию установок пожарной сигнализации.

ГАП	Павлиди А.П.		18.23	Привязан 26-2024-ПС	ТОО «Асад-ЛТД» г. Шымкент - 2024 г.
Инженер	Слухаев К.		18.23		
Н. контр.	Цой В.Г.		18.23		
				Строительство дополнительного учебного корпуса на 250 мест к средней школе имени Смагулова в городе Атырау (привязка)	Листов
Инв. №					

Изм.	Кол.	Лист	N док	Подпись	Дата

-ПС.

«Пристройка дополнительного корпуса на 250 мест в смену к школе №3 в г.Атырау»

Проверил	Сейілхан Н.	
Исполнил	Кошанов Е	
Н. контр.	Наубаев А.	

Пожарная сигнализация	Стадия	Лист	Листов
	РП	1	9
Общие данные	ТОО "ДИАС-проект" Шымкент - 2022г.		

План первого этажа

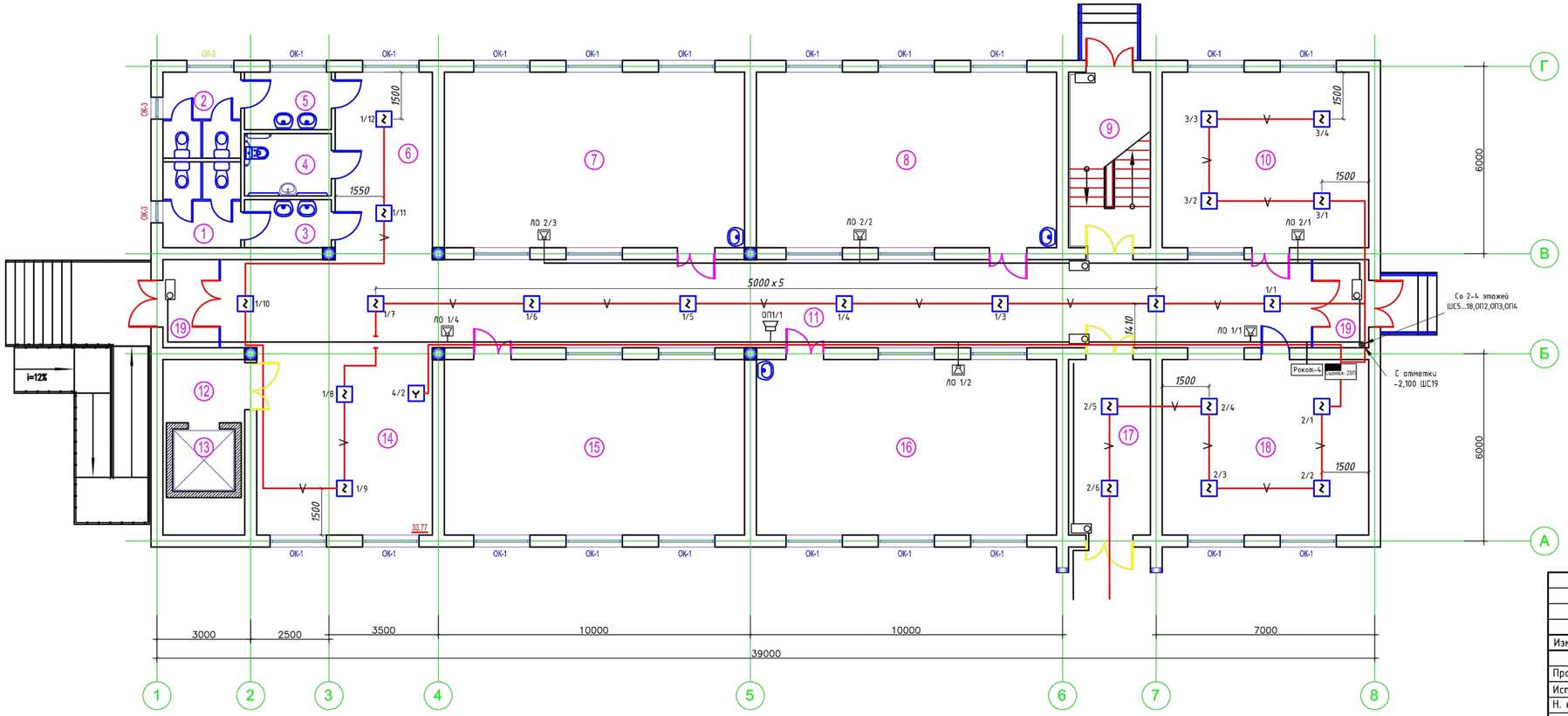

Экспликация помещений

№ помещ.	Наименование	Площадь м2	Кат. поме-ще-ния
1	Санузел для мальчиков	6.84	Д
2	Санузел для девочек	6.84	Д
3	Умывальная	4.28	Д
4	Санузел для инвалидов	5.56	Д
5	Умывальная	5.11	Д
6	Коридор	18.69	Д
7	Классное помещение - 2ой класс	54.06	Д
8	Классное помещение - 1ый класс	54.06	Д
9	Лестничная клетка	14.72	Д
10	Лингафонно-мультимедийный кабинет	37.20	Д
11	Коридор	79.12	Д
12	Лифтовый холл	5.29	Д
13	Шахта лифта	4.00	Д
14	Рекреация	33.77	Д
15	Классное помещение - 3ий класс	54.06	Д
16	Учебный класс (предшкольный)	54.06	Д
17	Коридор	14.72	Д
18	Гардеробная	37.20	Д
19	Тамбур 5.07*2шт	10.14	Д

Привязан 26-2024-ПС

Инженер	Слухаев К.		18.23
Н. контр.	Цой В.Г.		18.23
Инв. №			

Изм.	Кол.	Лист	N док	Подпись	Дата
Проверил		Сейілхан Н.			
Исполнил		Кошанов Е			
Н. контр.		Наубаев А.			

«Пристройка дополнительного корпуса на 250 мест в смену к школе №3 в г.Атырау»

Пожарная сигнализация

Стадия	Лист	Листов
РП	2	9

План первого этажа

ТОО "ДИАС-проект" Шымкент 2022г.

Согласовано

Взам. инв. №

Подп. и дата

Инв. № подл.

План первого этажа

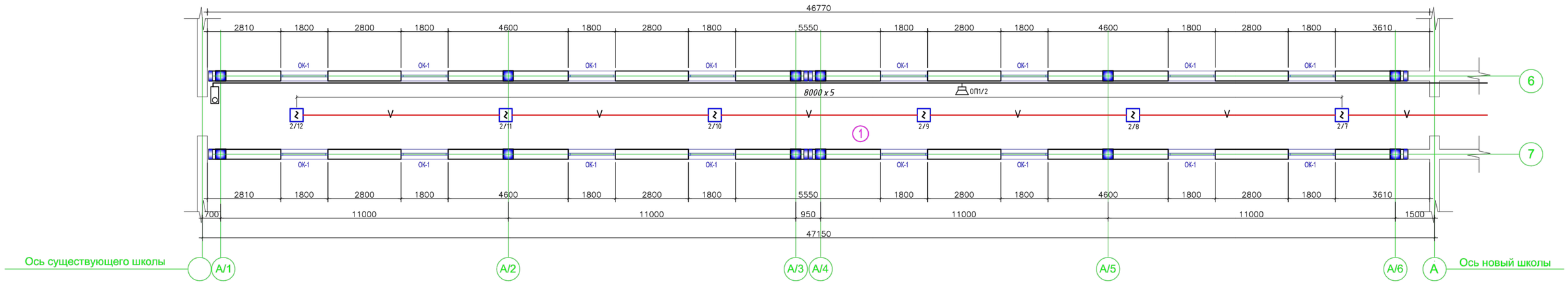

Согласовано

Взам. инв. №

Подп. и дата

Инв. № подл.

Привязан	26-2024-ПС		
Инженер	Слухаев К.		18.23
Н. контр.	Цой В.Г.		18.23
Инв. №			

Экспликация помещений

№ помещ.	Наименование	Площадь м2	Кат. помещения
1	Коридор	122.53	Д

Изм.	Кол.	Лист	N док	Подпись	Дата
Проверил		Сейілхан Н.			
Исполнил		Кошанов Е			
Н. контр.		Наубаев А.			

-ПС

«Пристройка дополнительного корпуса на 250 мест в смену к школе №3 в г.Атырау»

Пожарная сигнализация

Стадия	Лист	Листов
РП	3	9

План первого этажа. Галерея.

ТОО "ДИАС-проект" Шымкент 2022г.

План второго этажа

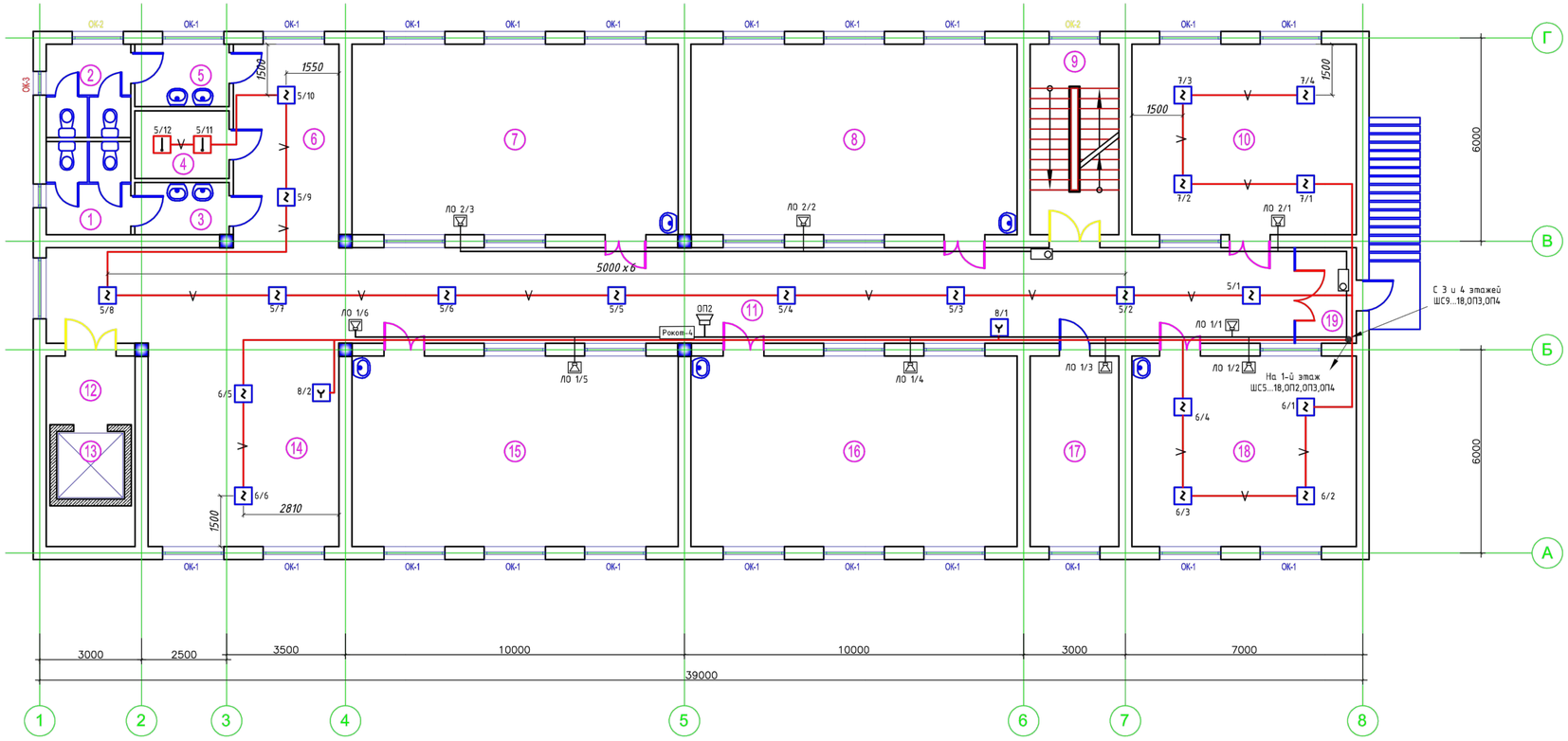

Экспликация помещений

№ помещ.	Наименование	Площадь м2	Кат. помещения
1	Санузел для мальчиков	6.84	Д
2	Санузел для девочек	6.84	Д
3	Умывальная	4.28	Д
4	Кладовая уборочного инвентаря	5.56	Д
5	Умывальная	5.11	Д
6	Коридор	18.69	Д
7	Учебный класс (4 класс)	54.06	Д
8	Класс- кабинет (5-9 классы)	54.06	Д
9	Лестничная клетка	14.72	Д
10	Лингафонно-мультимедийный кабинет	37.20	Д
11	Коридор	103.83	Д
12	Лифтовый холл	5.29	Д
13	Шахта лифта	4.00	Д
14	Рекреация	33.77	Д
15	Класс- кабинет (5-9 классы)	54.06	Д
16	Класс- кабинет (5-9 классы)	54.06	Д
17	Кабинет	14.72	Д
18	Лингафонно-мультимедийный кабинет	37.20	Д
19	Тамбур	5.07	Д

Согласовано

Взам. инв. №

Подп. и дата

Инв. № подл.

Привязан	26-2024-ПС		
Инженер	Слухаев К.		18.23
Н. контр.	Цой В.Г.		18.23
Инв. №			

Изм.	Кол.	Лист	N док	Подпись	Дата
Проверил		Сейілхан Н.			
Исполнил		Кошанов Е			
Н. контр.		Наубаев А.			

«Пристройка дополнительного корпуса на 250 мест в смену к школе №3 в г.Атырау»

Пожарная сигнализация

Стадия	Лист	Листов
РП	4	9

План второго этажа

ТОО "ДИАС-проект" Шымкент 2021г.

План третьего этажа

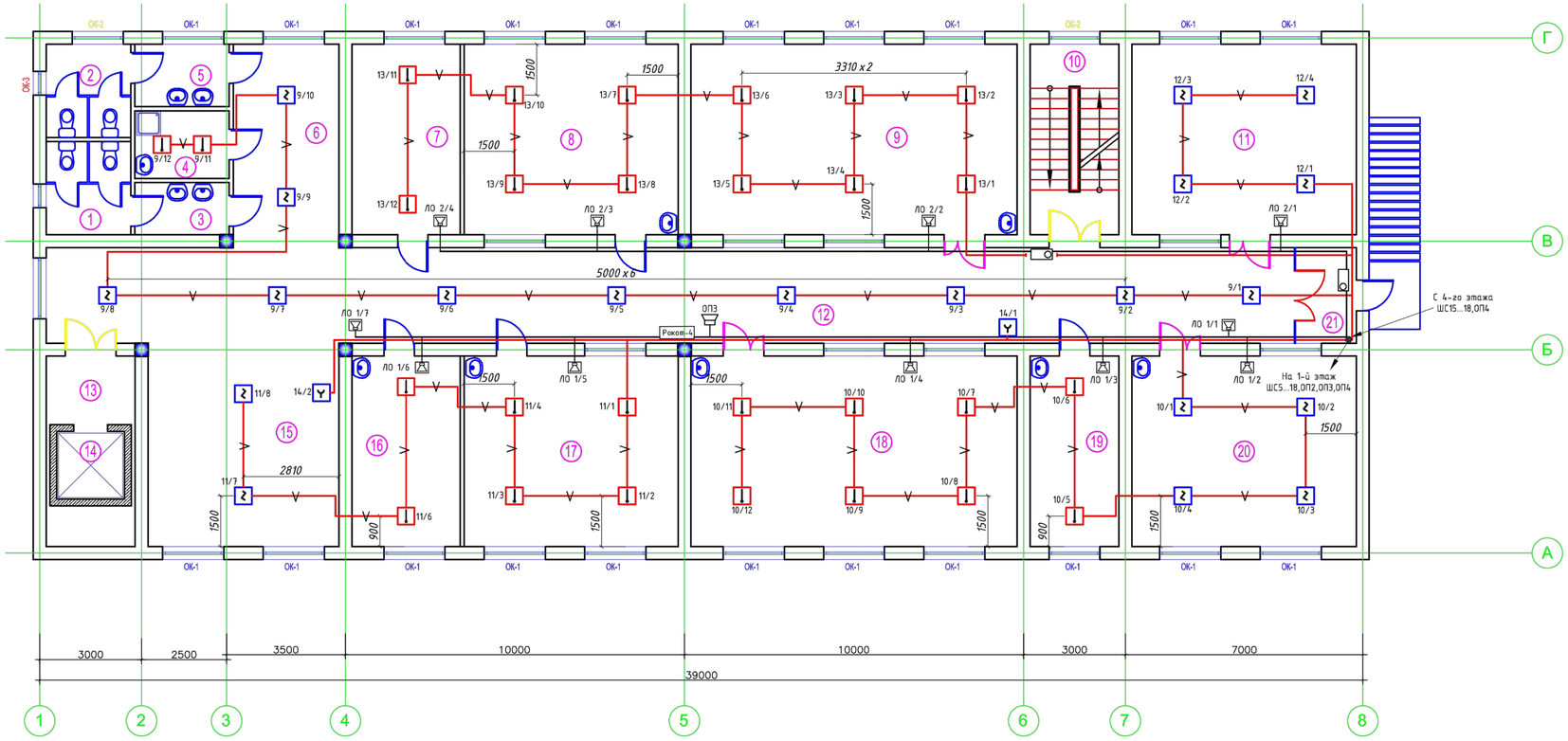

Экспликация помещений

№ помещ.	Наименование	Площадь м2	Кат. поме-ще ния
1	Санузел для мальчиков	6.84	Д
2	Санузел для девочек	6.84	Д
3	Умывальная	4.28	Д
4	Кладовая уборочного инвентаря	5.56	Д
5	Умывальная	5.11	Д
6	Коридор	18.69	Д
7	Лаборантская (физика)	17.98	Д
8	Лаборатория	35.40	Д
9	Учебный кабинет -по естественным наукам (физика)	54.06	Д
10	Лестничная клетка	14.72	Д
11	Учебный кабинет-информатики и вычислительной техники	37.20	Д
12	Коридор	103.83	Д
13	Лифтовый холл	5.29	Д
14	Шахта лифта	4.00	Д
15	Рекреация	33.77	Д
16	Лаборантская (химия, биология)	17.98	Д
17	Лаборатория	35.40	Д
18	Учебный кабинет-по естественным наукам (химия, биология)	54.06	Д
19	Лаборантская (комп.кл)	14.72	Д
20	Учебный кабинет-информатики и вычислительной техники	37.20	Д
21	Тамбур	5.07	Д

Согласовано

Взам. инв. №

Подп. и дата

Инв. № подл.

Привязан		26-2024-ПС				
Инженер	Слухаев К.				18.23	
Н. контр.	Цой В.Г.				18.23	
Инв. №						

Изм.	Кол.	Лист	N док	Подпись	Дата

Проверил	Сейілхан Н.	Пожарная сигнализация	Стадия	Лист	Листов
Исполнил	Кошанов Е		РП	5	9
Н. контр.	Наубаев А.	План третьего этажа	ТОО "ДИАС-проект" Шымкент 2021г.		

План четвертого этажа

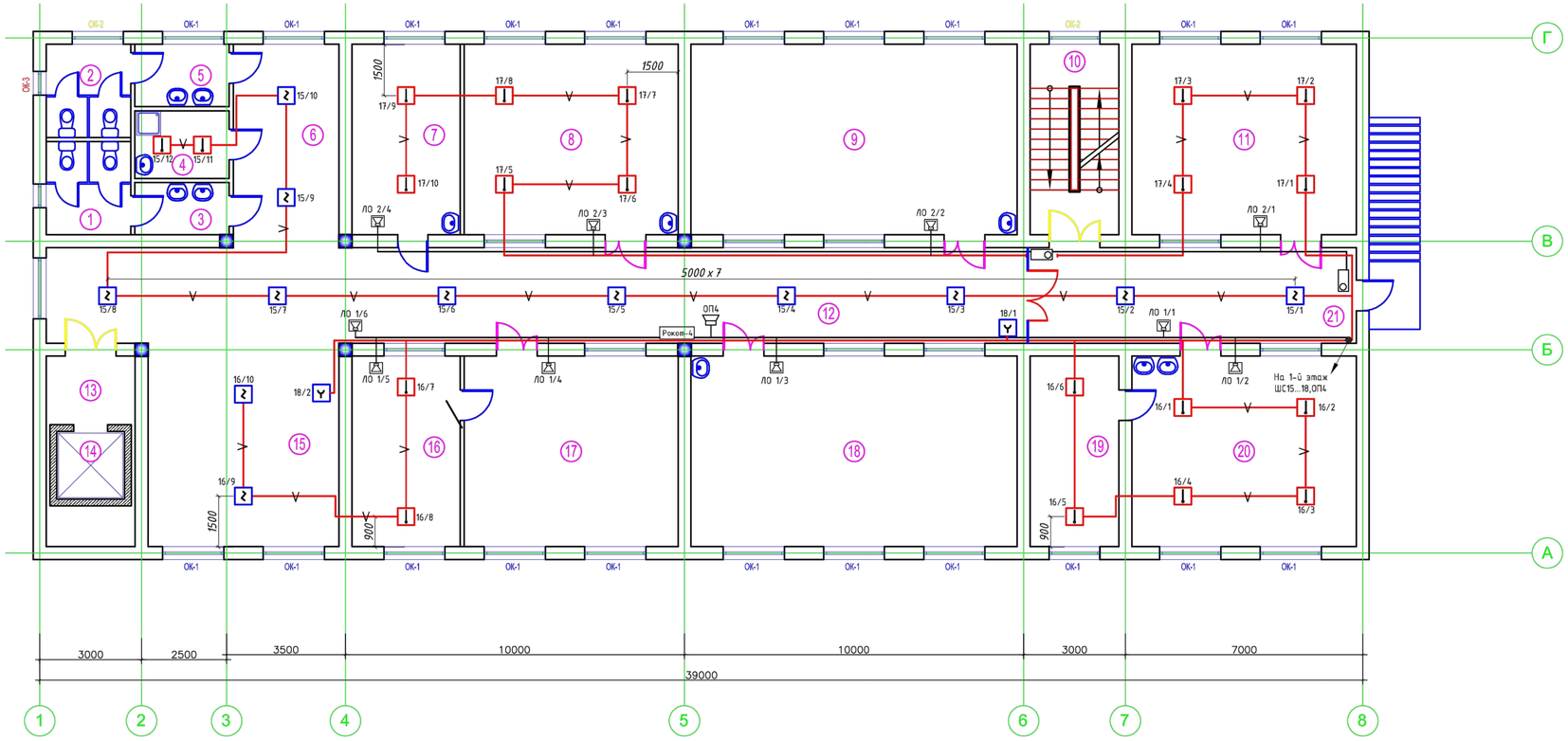

Экспликация помещений

№ помещ.	Наименование	Площадь м2	Кат. помещения
1	Санузел для мальчиков	6.84	Д
2	Санузел для девочек	6.84	Д
3	Умывальная	4.28	Д
4	Кладовая уборочного инвентаря	5.56	Д
5	Умывальная	5.11	Д
6	Коридор	18.69	Д
7	Кабинет кулинарии для девочек 5-9 кл.	17.98	Д
8	Кабинет по обработке тканей для девочек 5-9 классов	35.40	Д
9	Класс- кабинет (10-11 классы)	54.06	Д
10	Лестничная клетка	14.72	Д
11	Мастерская керамики	37.20	Д
12	Коридор	81.63	Д
13	Лифтовый холл	5.29	Д
14	Шахта лифта	4.00	Д
15	Рекреация	33.77	Д
16	Лаборантская (НВП)	17.98	Д
17	Класс кабинет (НВП)	35.40	Д
18	Класс- кабинет (10-11 классы)	54.06	Д
19	Инструментальная	14.72	Д
20	Комплексная мастерская по обработке металла и дерева для мальчиков 5-9 кл.	37.20	Д
21	Коридор	27.12	Д

Согласовано

Взам. инв. №

Подп. и дата

Инв. № подл.

Привязан		26-2024-ПС				
Инженер	Слухаев К.				18.23	
Н. контр.	Цой В.Г.				18.23	
Инв. №						

Изм.	Кол.	Лист	N док	Подпись	Дата

Проверил	Сейілхан Н.	Пожарная сигнализация	Стадия	Лист	Листов
Исполнил	Кошанов Е		РП	6	9
Н. контр.	Наубаев А.	План четвертого этажа	ТОО "ДИАС-проект" Шымкент 2021г.		

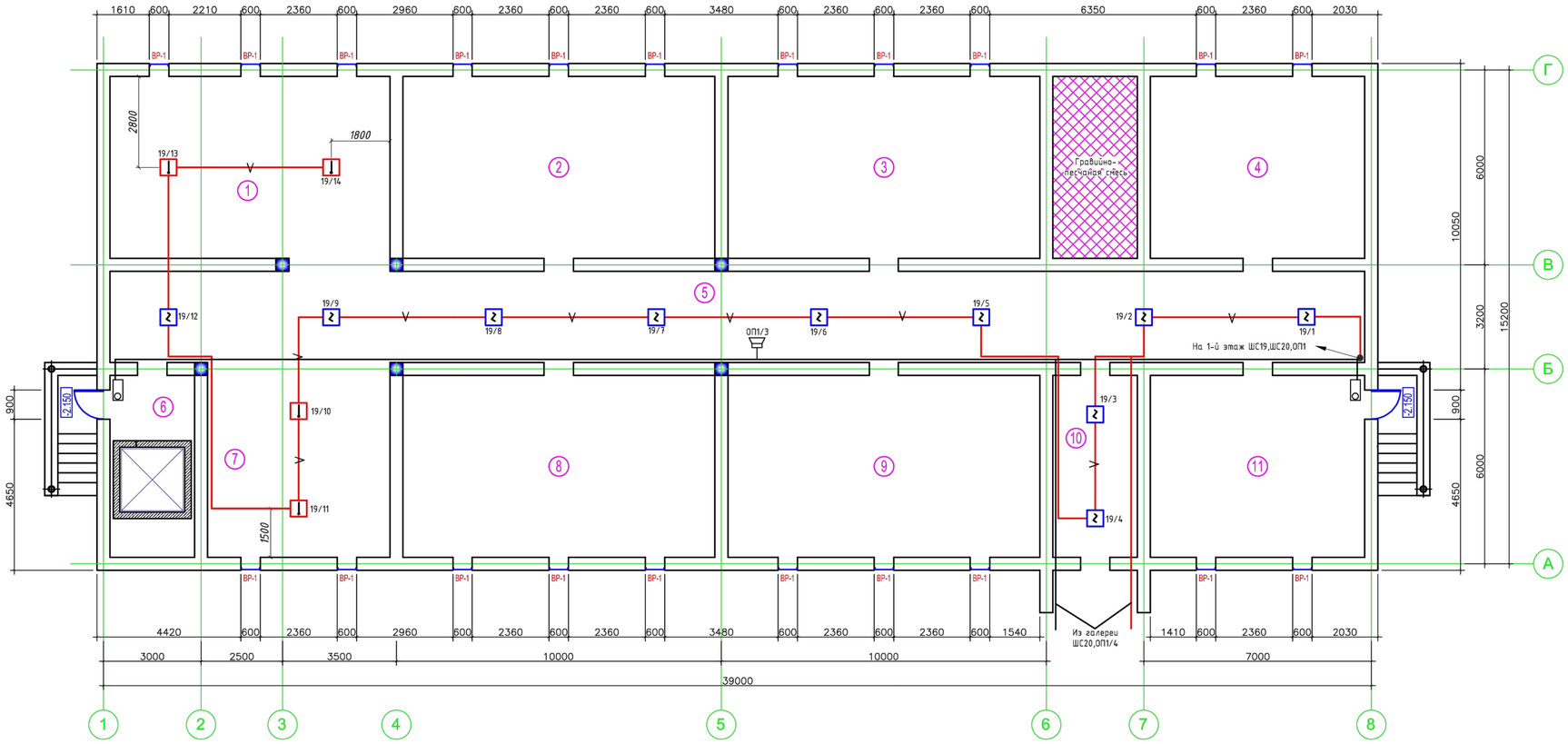

Экспликация помещений

№ помещ.	Наименование	Площадь м2	Кат. помещения
1	Насосная	48.16	Д
2	Техподполья	53.76	Д
3	Техподполья	53.76	Д
4	Техподполья	36.96	Д
5	Техподполья	108.08	Д
6	Техподполья	5.22	Д
7	Венткамера	31.36	Д
8	Техподполья	53.76	Д
9	Техподполья	53.76	Д
10	Элеткрощитовая	14.56	Д
11	Техподполья	36.96	Д

Привязан 26-2024-ПС

Инженер	Слухаев К.		18.23
Н. контр.	Цой В.Г.		18.23
Инв. №			

Согласовано

Взам. инв. №

Подп. и дата

Инв. № подл.

Изм.	Кол.	Лист	N док	Подпись	Дата
Проверил		Сейілхан Н.			
Исполнил		Кошанов Е			
Н. контр.		Наубаев А.			

-ПС

«Пристройка дополнительного корпуса на 250 мест в смену к школе №16 в г.Атырау»

Пожарная сигнализация

Стадия	Лист	Листов
РП	7	9

План техподполья.

ТОО "ДИАС-проект" Шымкент 2021г.

План техподполья на отм.-2,100

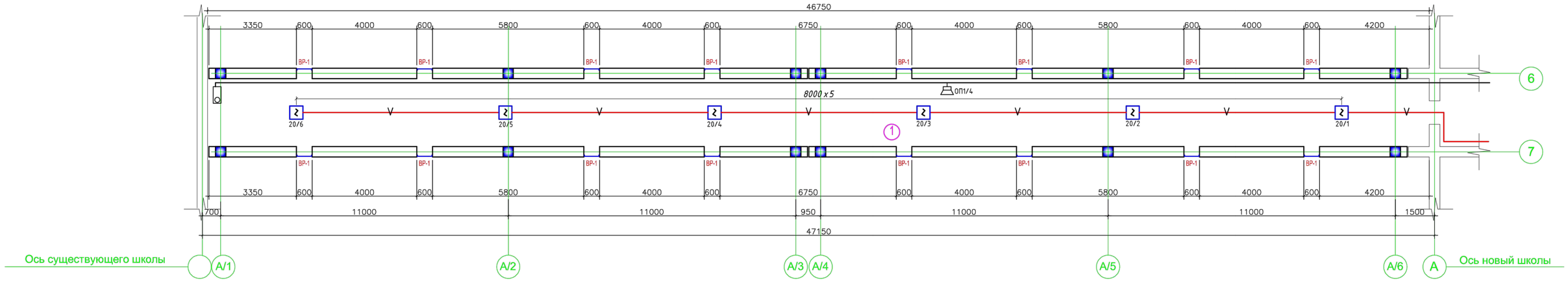

Согласовано

Взам. инв. №

Подп. и дата

Инв. № подл.

Привязан	26-2024-ПС		
Инженер	Слухаев К.		18.23
Н. контр.	Цой В.Г.		18.23
Инв. №			

Экспликация помещений

№ помещ.	Наименование	Площадь м2	Кат. помещения
1	Техподполья	121.55	Д

Изм.	Кол.	Лист	N док	Подпись	Дата	-ПС
						«Пристройка дополнительного корпуса на 250 мест в смену к школе №16 в г.Атырау»
Проверил		Сейілхан Н.				Пожарная сигнализация
Исполнил		Кошанов Е				
Н. контр.		Наубаев А.				План техподполья. Галерея.

Стадия	Лист	Листов
РП	8	9

ТОО "ДИАС-проект" Шымкент 2021г.

Скелетная схема пожарной сигнализации.

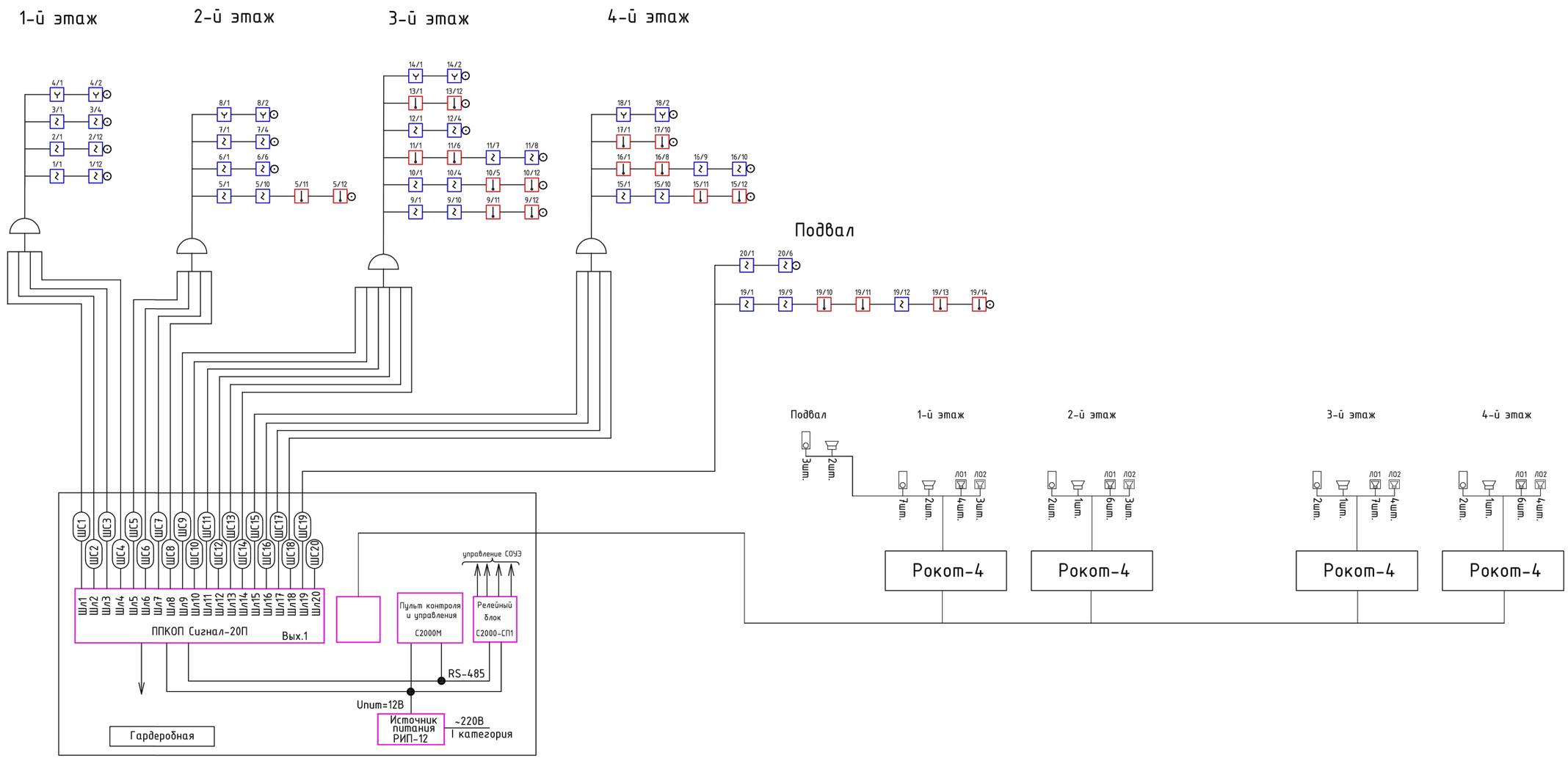

Условные обозначения.

- Прибор приемно-контрольный
- Шлейф пожарной сигнализации
- Извещатель ручной
- Извещатель тепловой
- Извещатель дымовой
- Устройство шлейфовое контрольное
- Динамик речевого оповещения
- Рокот-4 Прибор речевого оповещения
- Блик-СЭУ
- Сирена

Привязан	26-2024-ПС		
Инженер	Слухаев К.		18.23
Н. контр.	Цой В.Г.		18.23
Инв. №			

Изм.	Кол.	Лист	N док	Подпись	Дата
Проверил		Сейілхан Н.			
Исполнил		Кошанов Е			
Н. контр.		Наубаев А.			

-ПС

«Пристройка дополнительного корпуса на 250 мест в смену к школе №16 в г.Атырау»

Пожарная сигнализация

Стадия	Лист	Листов
РП	9	9

Скелетная схема сетей пожарной сигнализации

ТОО "ДИАС-проект" Шымкент - 2022г.

Позиция	Наименование и техническая характеристика	Тип, марка, обозначение документа, опросного листа	Код оборудования, изделия, материала	Поставщик	Единица измерения	Коли-чество	Масса единицы кг	Примечания
1	2	3	4	5	6	7	8	9
	Пожарная сигнализация.							
1.	Оборудование.							
	Пульт контроля и управления	С2000		Интант	шт.	1		
	Прибор приемно-контрольный на 20 шлейфов	Сигнал-20П		Интант	шт.	1		
	Релейный блок	С2000-СП1 исп.01		Интант	шт.	1		
	Резервированный источник питания 12В,3А	РИП-12-3А-17А/ч		Интант	шт.	5		
	Аккумулятор	12В , 17А/ч		Интант	шт.	5		
2.	Материалы.							
	Извещатель дымовой	ИП212-45		Интант	шт.	111		
	Извещатель тепловой	ИП103-5/1-А3		Интант	шт.	60		
	Извещатель пожарный ручной с кнопкой	ИПР513-10		Интант	шт.	8		
	Устройство шлейфовое контрольное, индикатор красного цвета	УШК-01		Интант	шт.	19		
	Коробка распределительная телефонная	ТВС-SID-10		Интант	шт.	20		
	Коробка ответвительная	УК-2П		Интант	шт.	20		
3.	Провода и кабели.							
	Кабель с медными жилами в ПЭ - изоляции, в ПВХ-оболочке Ф2 х 0,5 мм	КСПВнг(А)-FRLS 2х0,5		Интант	м	1210		
	Кабель с медными жилами в ПЭ - изоляции, в ПВХ- оболочке Ф10 х 0,5 мм	КСПВнг(А)-FRLS 10х0,5		Интант	м	40		
	Кабель- канал 15х10мм				м	1285		
	Кабель- канал 25х16мм				м	210		

Взам. инв. №

Подп. и дата

Инв.№ подл.

ГАП	Павлиди А.П.		18.23	Привязан 26-2024-ПС.С	ТОО «Асад-ЛТД» г. Шымкент - 2024 г.
Инженер	Слухаев К.		18.23		
Н. контр.	Цой В.Г.		18.23		
				Строительство дополнительного учебного корпуса на 250 мест к средней школе имени Смагулова в городе Атырау (привязка)	Листов
Инв. №					
				«Пристройка дополнительного корпуса на 250 мест в смену к школе №16 в г.Атырау»	
Изм. Кол. Лист N док		Подпись	Дата		
Проверил	Сейілхан Н.			Пожарная сигнализация	Стадия: РП; Лист: 1; Листов: 2
Исполнил	Кошанов Е				
Н. контр.	Наубаев А.			Спецификация оборудования, изделий и материалов.	ТОО "ДИАС-проект" Шымкент - 2022г.

Позиция	Наименование и техническая характеристика	Тип, марка, обозначение документа, опросного листа	Код оборудования, изделия, материала	Поставщик	Единица измерения	Коли-чество	Масса единицы кг	Примечания
1	2	3	4		6	7	8	9
	Оповещение о пожаре.							
1.	Оборудование.							
	Прибор речевого оповещения	"Рокот-4"			шт.	4		
	Динамик речевой 3W (акустическая система)	2АС-2			шт.	37		
	Оповещатель светозвуковой,12В,75мА,95Дб	"Маяк-12К"			шт.	7		
2.	Провода и кабели.							
	Кабель с медными жилами в ПЭ - изоляции, в ПВХ- оболочке Ф4 х 0,5 мм	КСПВнг(А)-FRLS 4х0,5		Интант	м	245		
	Провод силовой сечением 3х2,5мм2	ППВ-0,38			м.	240		
	Провод трансляционный сечением 2х1мм2	ПВС			м.	600		
	Короб Кабель-канал 15х10				м.	420		
	Труба пластмассовая из винилпласта, Ф32				м.	20		

Взам. инв. №

Подп. и дата

Инв.№ подл.

Привязан	26-2024-ПС.С		
Инженер	Слухаев К.		18.23
Н. контр.	Цой В.Г.		18.23
Инв. №			

Копировал