ТОО «Асад-ЛТД»

Лицензия №17017450 от 10.10.2017 года

ТОО «БС Строй Холдинг»

Лицензия 06-ГСЛ №002105 от 22.02.2023 года

Заказ: №24-2024
Заказчик: ГУ «Управление строительства, архитектуры и градостроительства Атырауской области»

РАБОЧИЙ ПРОЕКТ

Строительство пристройки дополнительного учебного корпуса на 250 мест к средней школе №24 в городе Атырау (привязка)

Том 3. Альбом 4.1

Архитектурно-строительные решения галерея

г. Шымкент 2024 г.

ТОО «Асад-ЛТД»

Лицензия №17017450 от 10.10.2017 года

ТОО «БС Строй Холдинг»

Лицензия 06-ГСЛ №002105 от 22.02.2023 года

Заказ: №24-2024
Заказчик: ГУ «Управление строительства, архитектуры и градостроительства Атырауской области»

РАБОЧИЙ ПРОЕКТ

Строительство пристройки дополнительного учебного корпуса на 250 мест к средней школе №24 в городе Атырау (привязка)

Том 3. Альбом 4.1

Архитектурно-строительные решения галерея

Директор ТОО «Асад-ЛТД» **Акжолов А.Б.**

Главный архитектор проекта **Павлиди П. А.**

Директор ТОО «БС Строй Холдинг» **Акжолов А. Б.**

г. Шымкент 2024 г.

Объемно-планировочные показатели

N п/п	Наименование	Ед. изм.	корпус	
1	Этажность	эт	1	
2	Площадь застройки	м2	~~148.92~~	42,64
3	Строительный объем	м3	~~10723.26~~	217,62
	в том числе выше отм. 0.000	м3	~~888.20~~	128,08
	ниже отм. 0.000	м3	~~312.73~~	89,544
4	Общая площадь	м2	~~575.47~~	65,41

Ведомость основных ссылочных документов

Обозначение	Наименование	Примеч.
СНиП РК 3.02-25-2004*	Общеобразовательные учреждения	
СНиП РК 3.02-0.2-2009	Общественные здания и сооружения	
СНиП РК 2.03-30-2006	Строительство в сейсмических районах	
СНиП 5.02-02-2010	Каменные и армокаменные конструкции	
СНиП РК 2.02-05-2009*	Пожарная безопасность зданий и сооружений	
СНиП РК 5.01-01-2002	Основания зданий и сооружений	
СНиП РК 2.01-19-2004	Защита строительных конструкций от коррозии.	
СНиП РК 3.02-06-2009	Крыши и кровли	
СНиП РК 5.03-34-2005 СНиП 2.03.01-84*	Бетонные и железобетонные конструкции	
СНиП 5.03.37-2005	Несущие и ограждающие конструкции	
СНиП РК 5.04-18-2002	Металлические конструкции. Правила производства и приемки работ.	
СНиП РК 5.04-23-2002	Стальные конструкции. Нормы проектирования.	
СНиП РК 1.03-05-2001	Охрана труда и техника безопасности в строительстве	
СНиП РК 2.04-01-2010	Охрана труда и техника	
МСН 2.04-03-2005	Строительная климатология	
Серия 2.244-1 вып.6	Детали полов общественных зданий.	
Серия 2.130-6с вып.1	Узлы стен жилых и общественных зданий,	
	возводимых в районах сейсмичностью 7,8,9 баллов.	
Серия 2.140-5с в.1	Узлы перекрытий жилых и общественных зданий возводимых в сейсмических районах7,8и 9 баллов	
Серия 2.260-3с в.1	Узлы крыш общественных зданий возводимых в сейсмических районах7,8и 9 баллов	
ГОСТ 6629-88	Двери деревянные внутренние для жилых и об-	
	щественных зданий	
ГОСТ 30674-99	Окна из ПВХ с двойным остеклением	
	для жилых и общественных зданий	
СП РК 3.06-101-2012	«Проектирование зданий и сооружений с учетом доступности для маломобильных групп населения»	

ГАП	Павлиди А.П.		09.24	Привязан 24-2024-АС
Инженер	Ахмедов Х.		09.24	
Н. контр.	Цой В.Г.		09.24	
Инв. №				

ТОО «Асад-ЛТД»
г. Шымкент - 2024 г.

Привязка типового проекта на строительство пристройки дополнительного учебного корпуса на 250 мест к средней школе №24 в городе Атырау

Листов

Взам. инв. N

Подпись и дата

Инв. N подл.

Настоящий проект «Пристройка дополнительного корпуса на 250 мест в смену к школе №16 в г.Атырау» разработан в соответствие с действующими по объездной на территории Республики Казахстан нормами и правилами и предусматривает мероприятия, обеспечивающие взрыво- пожаро-безопасность и исключающие вредные воздействия на окружающую среду и воздушный бассейн, а также предупреждающие чрезвычайные ситуаци природного и техногенного характера.

Главный архитектор проекта _____ Нуралиев Е

Изм.	Кол.	Лист	N док	Подпись	Дата
Проверил		Сейілхан Н.			
Исполнил		Кошанов Е			
Н. контр.		Наубаев А.			

14-2022 ПЗ

«Пристройка дополнительного корпуса на 250 мест в смену к школе №16 в г.Атырау»

Галерея

Стадия	Лист	Листов
РП	1	

Общие данные (начало).

ТОО "ДИАС-проект"
Шымкент 2022г.

1. Общая часть.

Наименование: рабочий проект «Пристройка дополнительного корпуса на 250 мест ~~в смену к школе №16~~ к средней школе №24 в г.Атырау».

Заказчик: Государственное учреждение "Управление строительства Атырауской области".

Генеральный проектировщик: ТОО ~~«ДИАС проект»~~ «Асад-ЛТД». Государственная лицензия ~~№ 012593~~ №17017450 от ~~05.05.2022~~ 10.10.2017 года. ~~Лицензиар: Коммунальное государственное учреждение «Управление градостроительного контроля города Алматы». Акимат города Алматы. Категория – I.~~

~~**Субпроектировщик:** ТОО «Exclusive Project company» Государственная лицензия № 09813, от 25.11.2021 года. Лицензиар: Государственное учреждение "Управление контроля и качества городской среды города Нур-Султан". Акимат города Нур-Султан. Категория II.~~

~~**Субпроектировщик:** ТОО «ID Build KZ» Государственная лицензия № 002340, от 23.11.2022 года. Лицензиар: Государственное учреждение "Управление контроля и качества городской среды города Астана". Акимат города Астана. Категория II.~~

Источник финансирования: государственные инвестиции.

Основание для разработки:

– задание на проектирование, утвержденное руководителем ГУ "Управление строительства Атырауской области" от ~~03.04.2022~~ 11.03.2023г;

– архитектурно-планировочное задание ~~KZ42VUA00682785~~ №KZ55VUA00861710 от ~~14.06.2022г.~~ 27.03.2023, утвержденное ГУ «Отдел архитектуры и градостроительства города Атырау»;

– письмо ~~№09 – 03 – 05/2061~~ №06-01-09-05-05/108 от ~~09.11.2022г~~ 19.01.2023г. от ГУ "Управление строительства Атырауской области" о том, что финансирование строительство от республиканского и местного бюджета запланировано на май месяц 2023г.

~~– решение акима города Атырау, Атырауской области №3218 от 04.06.2001 года, о предоставлении земельного участка;~~

– акт на право постоянного землепользования на земельный участок общей площадью ~~2,5438га~~ 1,7639га за ~~№04-066-015-520~~ №6551 от ~~10.10.2013~~ 26.09.2014 года, выданный Атырауским филиалом РГП «НПЦзем»;

– эскизный проект -----

– топографическая съемка, выполненная ТОО ~~«ДИАС-проект»~~ «ABE Engineering» в ~~2022~~ 2023 году;

– заключение об инженерно-геологических условиях, выполненное ТОО «А – Геоинжиниринг» г.Шымкент, в ~~2022~~ 2024 году (ГСЛ № 20012362 от 25.08.2020г).

Технические условия:

– ~~№03/1/35~~ №06-18-01-3/260 от ~~20.07.2022~~ 26.05.2023 года на водоснабжение и канализации, выданные КГП «Атырау облысы Су Арнасы»;

– ~~№03/328~~ №0711 от ~~03.11.2022~~ 10.05.2023 года на газоснабжение, выданные ТОО «Атыраугазинвест»;

– ~~№247348~~ №Д-05-1203 от ~~07.08.2022~~ 12.10.2023 года на телефонизацию, выданные РК Западный филиал АО «Jusan Mobile»;

– ~~№27 – 4005~~ №27-4554 от ~~21.06.2022~~ 01.07.2023 года на электроснабжение, выданные АО «Атырау Жарык»;

2. Характеристика района строительства.

Отрицательные среднемесячные температуры воздуха за многолетний период наблюдаются в течение четырех месяцев – с декабря по март.

Многолетняя среднегодовая температура воздуха положительна и составляет от +9,4 до +9,7°С. Самый холодный месяц январь со среднемесячной многолетней температурой от -7,5 до -8,9°С. Абсолютный минимум может достигать -37,9°С. . Расчетная температура воздуха наиболее холодных суток обеспеченностью 0,98 от -30,7 до -31,7°С. Расчетная температура самой холодной пятидневки обеспеченностью 0,98 от -27,3 до -28,3°С. Средняя годовая амплитуда температуры воздуха 10,7-11,1 °С. Отопительный период длится с 18 октября до 8 апреля. Самый жаркий месяц июль со среднемесячной температурой воздуха от +26,8 до +27,5°С, значения максимальных температур воздуха могут достигать +44,7°С. Средняя максимальная температура наиболее теплого месяца (июля) от +33,4 до +34,5°С.

Осадки, влажность, туманы, метели, грозы

Наибольшая сумма осадков приходится на май-июнь. Минимальное количество осадков приходится на сентябрь.

В среднем по району количество осадков за многолетие составляет 171-176мм. Количество осадков: за ноябрь – март 68-73мм (Атырау), за апрель – октябрь 103мм.

Суточный максимум осадков за год: средний из максимальных – 22-23мм, наибольший из максимальных – 46-56мм, продолжительность осадков – 125 часов в месяц.

Средняя месячная относительная влажность воздуха наиболее холодного месяца (января) – 79%. Средняя месячная относительная влажность воздуха наиболее теплого месяца (июля) – 27-29%. Средняя месячная относительная влажность воздуха за отопительный период – 78%.

Снежный покров, гололедные явления

Дата образования устойчивого снежного покрова приходится на конец декабря, разрушения – на начало марта. Продолжительность залегания устойчивого снежного покрова – 55-73 дня (Атырау).

Территория относится к I снеговому району, нормативное значение веса снегового покрова – 0,8кПа.

Ветер

Ветреная погода является характерной особенностью местного климата. Существенное влияние на ветровой режим территории оказывает Каспийское море. Зимой воды Каспия менее охлаждены, чем прилегающие к нему песчаные пустыни. В связи с этим усиливается тенденция переноса более холодных масс воздуха из пустыни в сторону Каспия, т.е. в зимний период преобладают ветры восточного и юго-восточного направлений. Летом – западное и юго-западное направления.

Средняя годовая скорость ветра описываемого района 5,7м/с, увеличиваясь у побережий до 6-7м/с. Преобладающее направление ветра (румбы) за июнь-август – западное – юго-западное, за декабрь-февраль – восточное. Средняя скорость ветра за отопительный период 2,7м/с. Максимальная из средних скоростей ветра по румбам за январь – 6,4м/с. Минимальная из средних скоростей ветра по румбам за июль – 3,0-3,7м/с. Повторяемость штилей за год 7-10%. Максимальная из средних скоростей ветра по румбам за январь – 8,5-11,4м/с. Средняя скорость за отопительный период – 4,3-5,3м/с.

Глубина промерзания почвы

В результате выполненных расчетов глубина промерзания в рассматриваемом районе для суглинков и глин составила – 111см; для супесей и песков мелких – 135см. Максимальная глубина проникновения нулевой изотермы при обеспеченности 0,98 – до 200см.

Нагрузки и воздействия

При проектировании зданий и сооружений к кратковременным нагрузкам следует отнести снеговые и ветровые нагрузки. Расчетные снеговые и ветровые нагрузки определялись в соответствии с НТП РК 01-01-3.1 (4.1)-2017.

Снеговая нагрузка -Iрайон, 0,8 кПа (80 кгс/м2).

Ветровой напор – IVрайон, 0,77 кПа (77 кгс/м2). (НТП РК 01-01-3.1 (4.1)-2017).

Район по толщине стенки гололеда – II, 5мм.

3. Архитектурно-строительная часть.

Объемно-планировочные решения.

Объемно-планировочные и конструктивные решения зданий и сооружений разработаны в соответствии с требованиями СНиП РК 3.02-0.2-2009 "Общественные здания и сооружения", СНиП РК 3.02-25-2004* "Общеобразовательные учреждения", СНиП РК 2.04-05-2002* "Естественное и искусственное освещение", СНиП РК 2.04-03-2002 "Строительная теплотехника".

Галерея с размерами в плане ~~18,3х3,0м и 23,75х3,0м~~ 3мх16.2м (осях). одноэтажное, высота этажа от пола до потолка 3.0м.

Взам. инв. N	
Подпись и дата	
Инв. N подл.	

Привязан	24-2024-АС		
Инженер	Ахмедов Х.		18.23
Н. контр.	Цой В.Г.		18.23
Инв. №			

Изм.	Кол.	Лист	N док	Подпись	Дата	14-2022 ПЗ			
						«Пристройка дополнительного корпуса на 250 мест в смену к школе №16 в г.Атырау»			
Проверил		Сейілхан Н.				Галерея	Стадия	Лист	Листов
Исполнил		Кошанов Е					РП	2	
Н. контр.		Наубаев А.				Общие данные (продолжение).	ТОО "ДИАС-проект" Шымкент 2022г.		

4. Конструктивные решения.

Конструктивные решения приняты с учетом требований СНиП РК 2.03-30-2006 "Строительство в сейсмических районах". Конструктивная схема здания продольно-стеновая.

Пространственная жесткость и устойчивость здания обеспечивается совместной работой наружных и внутренних стен и заменяющих их рам, жестких дисков перекрытий и покрытия и монолитными фундаментами.

Конструкции фундаментов, глубина их заложения и размеры приняты в соответствии с требованиями СНиП РК 5.01-01-2002 "Основания зданий и сооружений", СНиП РК 2.01-19-2004 "Защита строительных конструкций от коррозии". Здание запроектировано из следующих конструктивных элементов:

Фундаменты- монолитные ленточные под стены из бетона кл. В12.5, ~~монолитные столбчатые под стойки монолитных рам из бетона кл В15~~.

Наружные стены - обыкновенный кирпич КР-р-по 250х120х65 1НФ100/2,0/50/ ГОСТ 530-2012 на растворе М50, толщиной 380мм, с Rnt=120КПа, утепленные с наружной стороны,

Внутренние стены - обыкновенный кирпич КР-р-по 250х120х65 1НФ/100/2,0/50/ ГОСТ 530-2012 на растворе М50, толщиной 380мм.

Перегородки - обыкновенный кирпич КР-р-по 250х120х65 1НФ/100/2,0/50/ ГОСТ 530-2012 на растворе М50, толщиной 120мм.

Перемычки -монолитные ж/бетонные из бетона кл.В15.

Рамы-монолитные ж/бетонные из бетона кл.В 20.

~~Сердечники монолитные ж/бетонные из бетона кл.В15.~~

Перекрытие, покрытие - сборные железобетонные плиты.

Лестницы - монолитные железобетонные марши и площадки по металлическим косоурам.

Кровля - металлочерепица по деревянным стропилам.

Наружная отделка - ~~Фасадная штукатурка "Травертин"~~ плита фиброцементная для вентилируемых навесных фасадов, толщиной 8мм

Цоколь ~~Улучшенная штукатурка с прорезными рустами.~~ сплитерной плиткой бетонной фасадной толщиной 20 мм на цементно-клеевом растворе

Утеплитель стен - ~~Теплоизоляционная штукатурка"Sraver"по сетке №45,ГОСТ 5336-80.~~

Утеплитель кровли - ~~эковата с γ=35кг/м3, толщиной 100мм.~~

} Минераловатная плита ПЖ-125 (ГОСТ 9573-2012 -γ=125кг/м³) t=100мм

Окна, фрамуги и витражи- из ПВХ профиля по ГОСТ 30674-99.

Двери - внутренние по ГОСТ 6629-88, наружные по ГОСТ 30674-99.

Полы - керамическая плитка, керамогранитная плитка,дощатые,коммерческий линолеум «Таркетт».

Отделка внутренняя - стены - улучшенная штукатурка цементно-песчаным раствором с последующей водоэмульсионной покраской за 2 раза, в коридорах, классах - масляная панель на высоту 1,8м, в санузлах - глазурованная плитка на высоту 1.8м, потолок-затирка с последующей водоэмульсионной покраской за 2 раза.

Отмостка - асфальтобетонная шириной 1500 мм толщиной 180мм по бетонному основанию.

5. Защита строительных конструкций от коррозии.

Защита строительных конструкций от коррозии разработана в соответствии с требованиями СНиП РК 2.01.19-2004 «Защита строительных конструкций от коррозии».

Деревянные конструкции и столярные изделия обрабатываются специальными составами для защиты от гниения и возгорания.

Все металлические элементы окрашиваются масляными красками и антикоррозийными эмалями. Окрашиваемая поверхность должна быть предварительно очищена от ржавчины, окалины и грязи.

Закладные детали покрыть слоем цементно-песчаного раствора толщиной 10мм. Защитный слой арматуры монолитных конструкций соответствует требованиям СНиП 5.03-34-2005 «Бетонные и железобетонные конструкции».

6. Мероприятия для доступности здания маломобильными группами населения

Мероприятия для доступности здания маломобильными группами населения разработаны в соответствии с требованиями СП РК 3.06-101-2012 «Проектирование зданий и сооружений с учетом доступности для маломобильных групп населения». На входах в здание для доступа инвалидов на креслах-колясках предусмотрены пандусы с поручнями ведущие до лифтового холла первого этажа. Ширина входных дверей в здание в свету составляет 1200 мм. Здание учебного блока оснащено пассажирским лифтом грузоподъемностью 1000 кг с внутренними размерами кабины 1090х1395х2100мм.

7. Противопожарные мероприятия.

Противопожарные мероприятия в проекте предусмотрены в соответствии с требованиями СНиП РК 3.02-0.2-2009 "Общественные здания и сооружения", СНиП РК 2.02-05-2009* "Пожарная безопасность зданий и сооружений", ВСН 50-86 "Общеобразовательные школы и школы-интернаты"и СНиП РК 3.02-25-2004* "Общеобразовательные учреждения". Количество и ширина эвакуационных выходов соответствует нормам. Двери открываются наружу по ходу эвакуации. Отделочные материалы, применяемые в проекте, предусмотрены несгораемые и трудносгораемые. Деревянные элементы подлежат антисептированию, окраске влагостойким антипиреновым составом в соответствии с требованиями СНиП 3.03.01-85. Проектируемый объект должен быть оборудован первичными средствами пожаротушения-огнетушителями.

Металлические несущие конструкции кровли окрасить огнезащитной краской типа"ЭКРАН".

Металлические конструкции внутренней лестницы -косоуры обтянуть сеткой 1-Р-12-1,6 по ГОСТ 5336-80* и штукатурить цементным раствором М-100 толщиной 40мм.

8. Мероприятия по охране окружающей среды.

При разработке рабочего проекта школы на 600 учащихся учтены шумозащитные мероприятия в соответствии с требованиями СНиП РК 2.04-03-2011 "Защита от шума", СНиП РК 3.02-25-2004* "Общеобразовательные учреждения" На территории школы озеленение предусмотрено разбивкой цветников и посадкой деревьев. Проектом предусмотрены мероприятия по восстановлению /рекультивации/ и использования плодородного слоя почвы Уровень шума не должен превышать допустимый уровень шума, разрешенный санитарными нормами. Уборка мусора с территории школы осуществляется в урны с последующим выносом в мусороконтейнеры, с последующим вывозом в специально отведенные места.

В проектируемом объекте -"~~Школа на 600учащихся~~" вредные технологические процессы отсутствуют.

10. Антипросадочные мероприятия.

Антипросадочные мероприятия в проекте выполняются в соответствии с требованиями СНиП РК 5.01-01-2002 «Основания зданий и сооружений».

По периметру зданий предусматривается асфальтобетонная отмостка шириной 1,5

Отметка бровки отмостки должна быть выше планировочной не менее чем на 50

Проектирование оснований фундаментов ведется с учетом третьего типа грунтовых условий по просадочности, согласно раздела 6, МСП РК 5.01-102-2002.

~~С целью устранения деформативности основания под фундаментами выполняется уплотненная подушка местного грунта (супесь) 5.9м-6.45м с послойным уплотнением тяжелыми катками слоями не более 30см, при оптимальной влажности до плотности уплотненного грунта 2,30т/м.~~

~~Прочностные и деформационные характеристики уплотнённой подушки удельный вес 22,8/22,8кН/м3, угол внутреннего трения - 36°/38°, удельное сцепление - 0/0кПа, модуль деформации Е-30МПа~~

Привязан	24-2024-АС		
Инженер	Ахмедов Х.		18.23
Н. контр.	Цой В.Г.		18.23
Инв. №			

Изм.	Кол.	Лист	N док	Подпись	Дата	14-2022			
						«Пристройка дополнительного корпуса на 250 мест в смену к школе №16 в г.Атырау»			
Проверил		Сейілхан Н.				Галерея	Стадия	Лист	Листов
Исполнил		Кошанов Е					РП	3	
Н. контр.		Наубаев А.				Общие данные (продолжение).	ТОО "ДИАС-проект" Шымкент 2022г.		

Взам. инв. N | Подпись и дата | Инв. N подл.

Фасад в осях А/1 – А/6

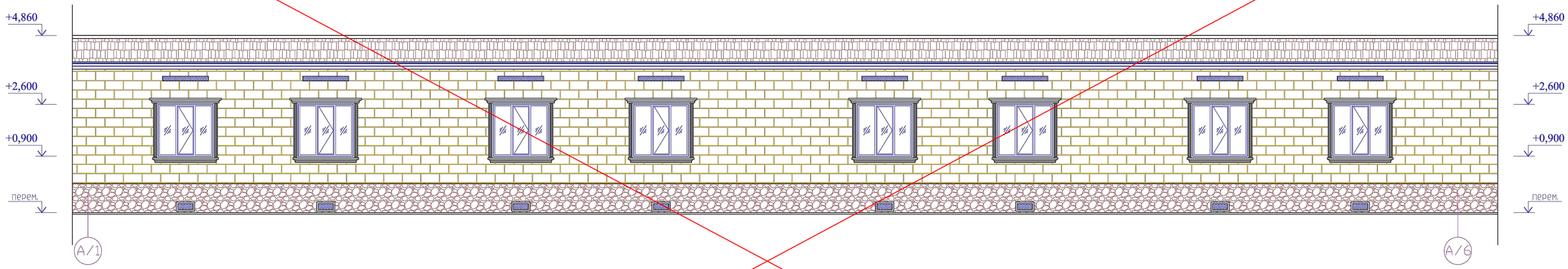

Ведомость отделки фасадов

Поз.	Элементы фасада	Вид отделки	Ед. изм.	Кол-во	Примечание
1	Стены	Теплоизоляционная штукатурка "Sraver"по сетке №45, ГОСТ 5336-80	м2	300.00	
		Фасадная штукатурка "Травертин"	м2	300.00	
		Фасадная покраска за 2 раза (поливинилацетатная)	м2	300.00	
2	Цоколь	Теплоизоляционная штукатурка "Sraver"по сетке №45, ГОСТ 5336-80	м2	90.00	
		Облицовка цоколь керамической плиткой	м2	90.00	

Согласовано

Взам. инв. ?

Подп. и дата

Инв. ? подл.

Привязан		24-2024-АС			
Инженер	Ахмедов Х.			18.23	
Н. контр.	Цой В.Г.			18.23	
Инв. №					

Изм.	Кол.	Лист	N док	Подпись	Дата
Проверил		Сейілхан Н.			
Исполнил		Кошанов Е			
Н. контр.		Наубаев А.			

14-2022 АС

«Пристройка дополнительного корпуса на 250 мест в смену к школе №16 в г.Атырау»

Галерея

Стадия	Лист	Листов
РП	4	

Фасад в осях А/1 – 1/6.

ТОО "ДИАС-проект" Шымкент 2022г.

Фасад в осях 8/1–8/3

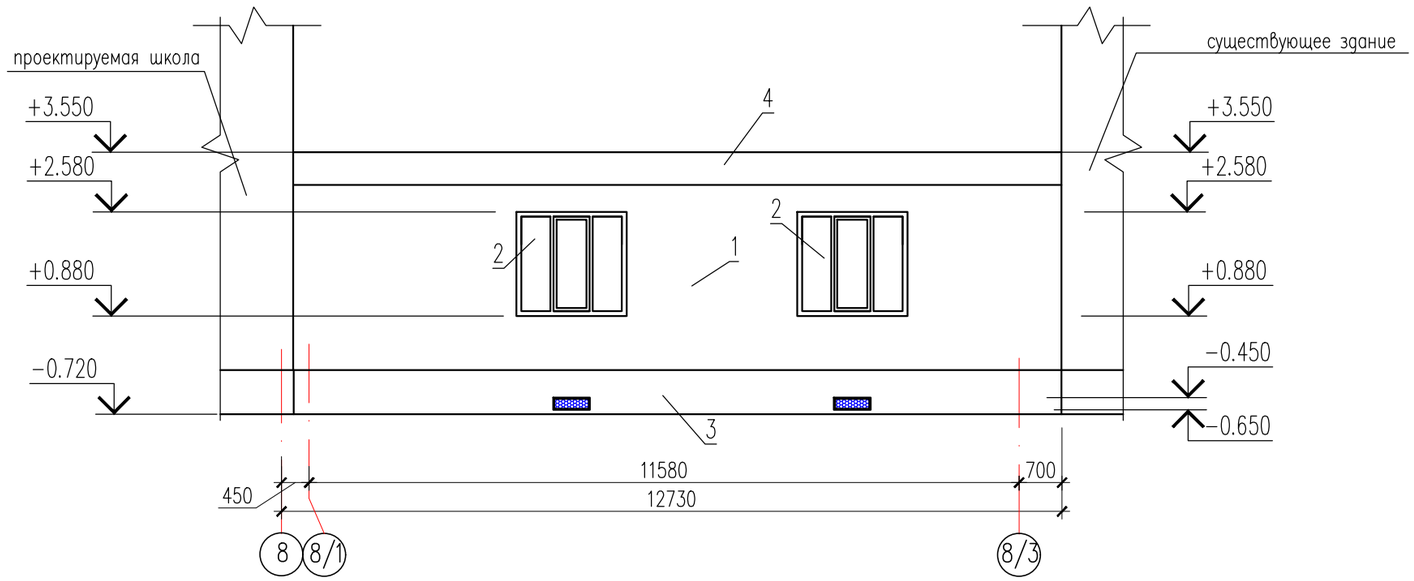

Ведомость отделки фасадов

N п\?	Элемент	Вид отделки	Колер	Площадь, м2
1	Стены	–Штукатурка толщ. 15 мм, утепление минераловатными плитами ПЖ–120 (ГОСТ 9573–2012 –γ=125кг/м³) t=100мм, ветро–гидро защитная мембрана,с последующей облицовкой: плита фиброцементная для вентилируемых навесных фасадов, толщиной 8мм, ламинированные бумажнослоистым декоративным пластиком с двух сторон. ФЦП–ПА–класс 1	RAL 1015 (Слоновая кость) RAL 2008 (Оранжевый) RAL 8016 (Коричневый)	96,56
2	Окна	– Металлопластиковый профиль – Облицовка оцинков. сталью с полимерным покрытием наружных откосов б=0,5мм, м2	RAL 9010 (белый)	
3	Цоколь	– Утепление минераловатными плитами γ=125кг/м², (ПЖ–125 по ГОСТ 9523–2012) толщиной 100мм, улучшенная штукатурка цементно–песчаным раствором по сетке толщиной 15мм, с последующей отделкой сплитерной плиткой бетонной фасадной толщиной 20 мм на цементно–клеевом растворе	RAL 7024 (Серый)	20,1
4	Кровля	–Рулонная кровля "Техноэласт"	RAL 3016 (Красный)	
5	Отмостка	–По периметру здания выполнить асфальтобетонную отмостку шириной 1500мм с уклоном от здания не менее чем 0.03		

Расположение цветовой гаммы см. в эскизном проекте.

Изм.	Кол.уч.	Лист	N°док.	Подпись	Дата	24–2024–АС		
						Строительство пристройки дополнительного учебного корпуса на 250 мест к средней школе №24 в городе Атырау (привязка)		
Проверил		Ким И.				Галерея	Стадия	Лист	Листов
Разработ.		Ахмедов Х.					РП	4.1	
Н.контроль		Цой В.				Фасад в осях 8/1–8/3	ТОО "Асад ЛТД" г.Шымкент – 2024г.		

СОГЛАСОВАНО:

Взам. инв. N

Подпись и дата

Инв. N док.

Формат А3

Фасад в осях А/6 – А/1

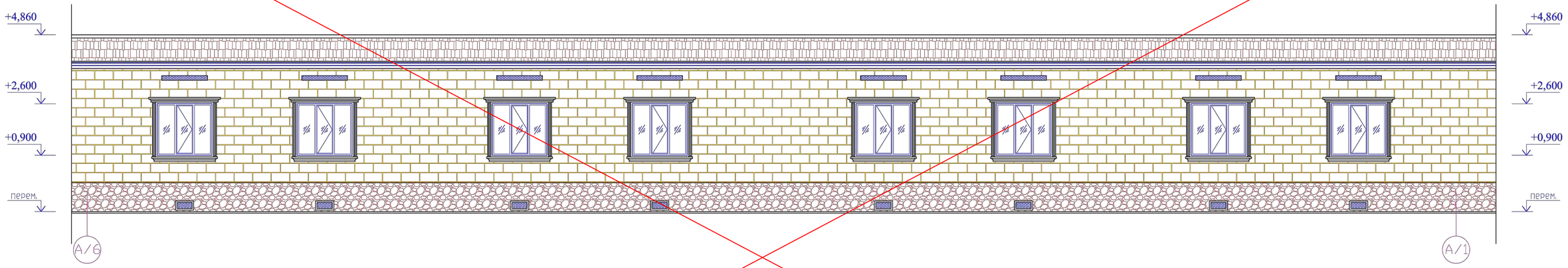

Согласовано

Взам. инв. ?

Подп. и дата

Инв. ? подл.

Привязан		24-2024-АС	
Инженер	Ахмедов Х.		18.23
Н. контр.	Цой В.Г.		18.23
Инв. №			

Изм.	Кол.	Лист	N док	Подпись	Дата
Проверил		Сейілхан Н.			
Исполнил		Кошанов Е			
Н. контр.		Наубаев А.			

14-2022 АС

«Пристройка дополнительного корпуса на 250 мест в смену к школе №16 в г.Атырау»

Галерея

Стадия	Лист	Листов
РП	5	

Фасад в осях А/6 – 1/1.

ТОО "ДИАС-проект"
Шымкент 2022г.

Фасад в осях 8/3-8/1

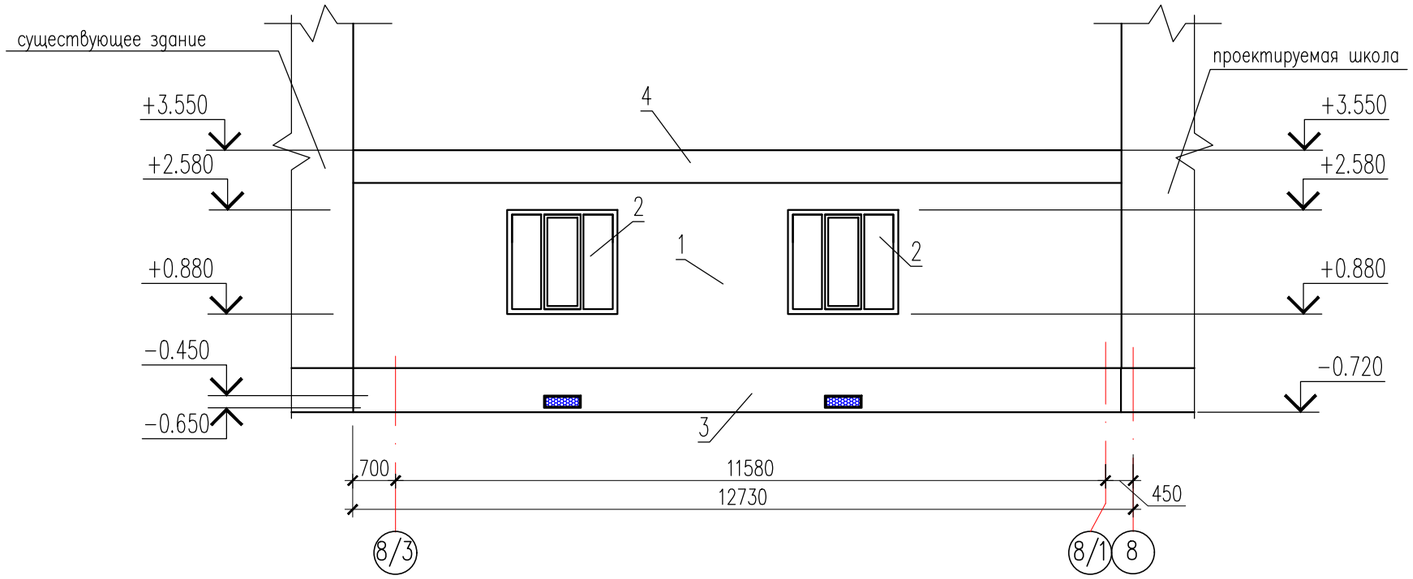

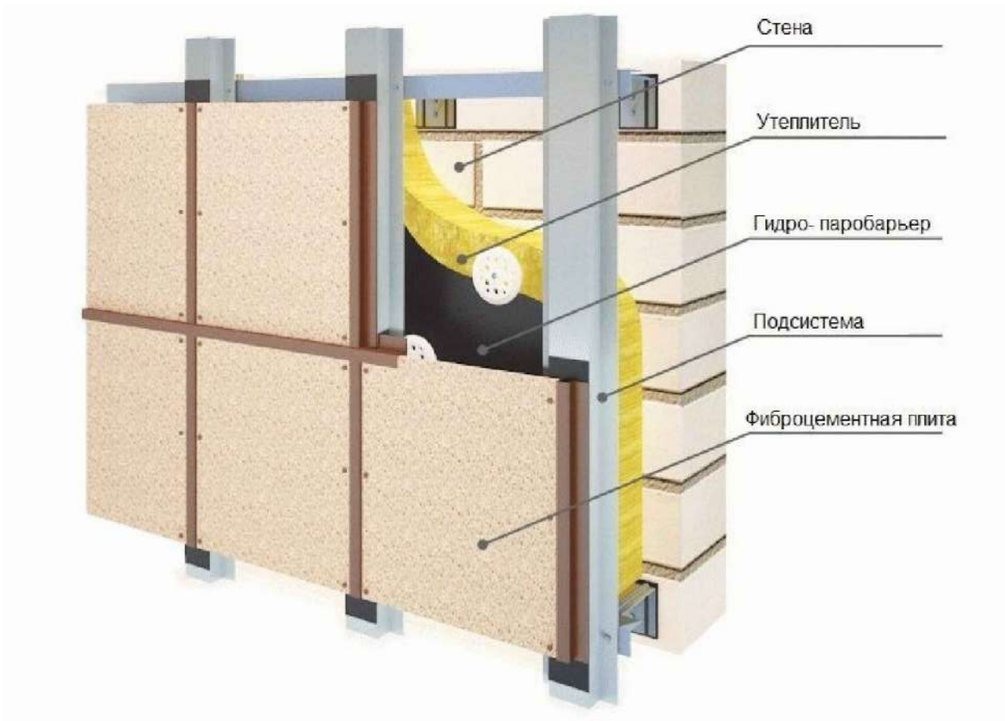

						24-2024-АС		
Изм.	Кол.уч.	Лист	N-док.	Подпись	Дата	Строительство пристройки дополнительного учебного корпуса на 250 мест к средней школе №24 в городе Атырау (привязка)		
Проверил		Ким И.				Галерея	Стадия	Лист	Листов
Разработ.		Ахмедов Х.					РП	5.1	
Н. контроль		Цой В.				Фасад в осях 8/3-8/1	ТОО "Асад ЛТД" г.Шымкент - 2024г.		

СОГЛАСОВАНО:

Взам. инв. N

Подпись и дата

Инв. N док.

Формат А3

Крепление плит утеплителя

Схема крепления однослойного утеплителя (минераловатных плит)

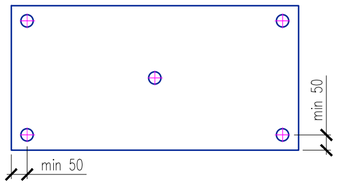

Схема крепления однослойного утеплителя на углу здания

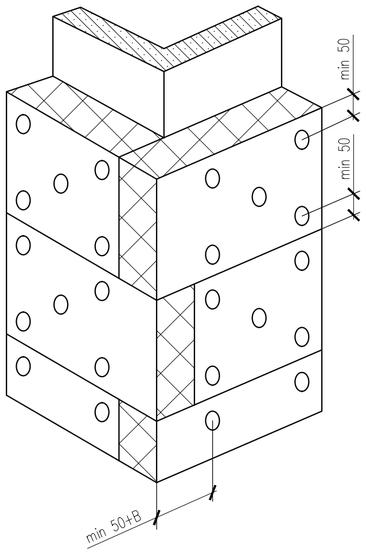

1. В – толщина утеплителя;
2. Укладка плит утеплителя допускается в хаотичном порядке;

Схема раскладки плит утеплителя на стене здания

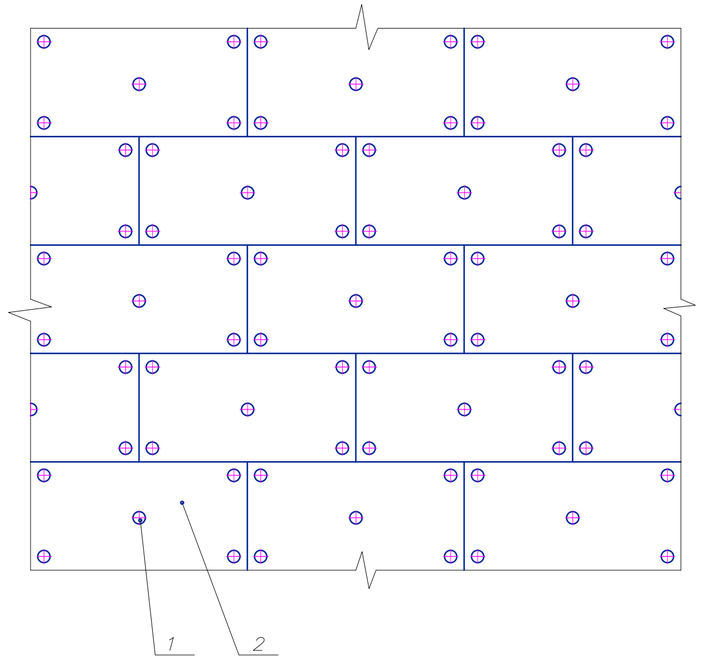

1. Тарельчатый дюбель;
2. Плита утеплителя;

Плиты утеплителя монтируют с перевязкой по цепной системе (с перекрытием плит в каждом ряду)

Схема крепления гидро–ветрозащитной мембраны

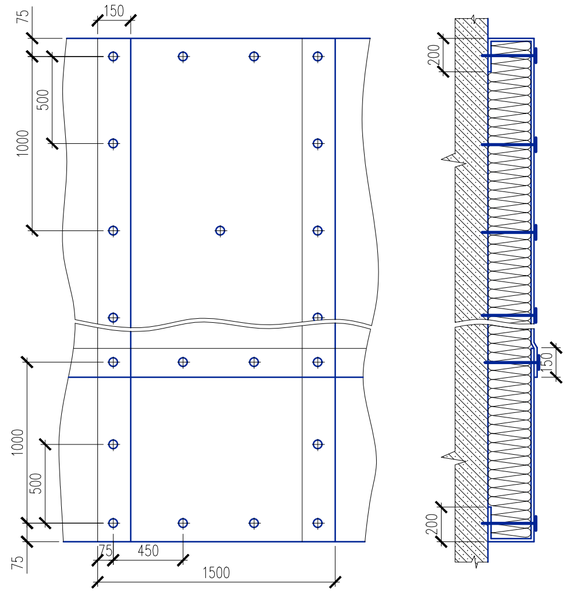

1. Нахлест стыков мембраны 100–150мм;
2. Подворот мембраны в торцевых местах – 200мм;
3. Шаг установки крепителей мембраны: по вертикали – 500мм, по горизонтали – 450мм.

Указания по устройству утепления наружных стен.

Выполнение теплоизоляционных работ снаружи здания начинается с подготовки поверхности стен.
После этого производится приклеивание (пенополистирольных или минераловатных) плит. Для надежной фиксации каждого листа помимо специального клея также используются грибовидные пластиковые дюбели–парашюты (6 шт на 1 м2).
Укладка листов производится в стык. Нельзя допускать, чтобы клеящий состав оказался в месте стыка. Листы надо приклеивать в направлении снизу вверх, чтобы предотвратить сползание листов вниз по стене здания в тот момент, когда будет засыхать клеевая смесь. Укладку плит второго ряда производить со смещением относительно первого для обеспечения связки. В углах здания и местах установки откосов делать напуск для лучшего стыкования соприкасающихся панелей стен. При образовании зазоров между плитами более 10мм запенивать их монтажной пеной.
К следующему этапу следует переходить только после окончательного застывания клеящего состава (период 1–3 дня).
После того, как все стены здания полностью покрыты (пенополистирольными или минераловатными) плитами, можно приступать к последующей отделки стен.

СОГЛАСОВАНО:

Взам. инв. N

Подпись и дата

Инв. N док.

Изм.	Кол.уч.	Лист	N°док	Подпись	Дата	24–2024–АС		
						Строительство пристройки дополнительного учебного корпуса на 250 мест к средней школе №24 в городе Атырау (привязка)		
Проверил		Ким И.				Галерея	Стадия	Лист	Листов
Разработ.		Ахмедов Х.					РП	5.2	
Н. контроль		Цой В.				Крепление плит утеплителя Схема раскладки плит утеплителя на стене здания. Схема крепления гидро–ветрозащитной мембраны	ТОО "Асад ЛТД" г.Шымкент – 2024г.	

Формат А2

Узлы облицовки наружных стен

Рис. 14 Устройство обрамляющего короба

Узлы облицовки фасада принять по альбому технических решений АТР-06-55923418-09 ООО"Краспан".

Общие указания по устройству системы НФсВЗ :

Монтаж навесных панелей (фиброцементной плиты) выполнять согласно СП РК 5.06-19-2012*

1. Облицовочные материалы, выполненные из фиброцементной плиты, в конструкции фасада выполняют защитно-декоративную роль: защищают теплоизоляцию, крепѐжную систему и стену здания от атмосферных воздействий.
2. Система вентиляции и удаления влаги.

Для нормальной эксплуатации вентилируемого фасада необходимо оставлять зазоры для входа и выхода воздуха: у цоколя, под и над окнами, под карнизом. Величина воздушного зазора 40мм

3. Теплоизоляция.

В качестве теплоизоляции здания используются плиты 600х1000 или 600х1200 из минеральной ваты на синтетическом связующем, толщиной 100 мм. Плиты фиксируются на наружной поверхности стены с помощью тарельчатых дюбелей (анкеров).

4. Крепѐжная система.

Крепѐжная система состоит из кронштейнов, которые крепятся непосредственно на стену, и несущих вертикальных профилей, устанавливаемых на кронштейны. На несущие профили с помощью крепежных деталей монтируются облицовочные материалы. При выполнении работ монтажные работы выполняются в следующей последовательности:

- монтаж кронштейнов,
- монтаж плит теплоизоляции,
- монтаж направляющих профилей,
- монтаж фасонных элементов (отливов и откосов),
- монтаж облицовочных материалов.

5. Монтаж кронштейнов.

Точки крепления кронштейнов должны отступать от края стены не менее чем 100 мм до оси кронштейна. В местах крепления кронштейнов сверлят при помощи электродрели или перфоратора отверстия под дюбели (анкеры), очищают отверстия от отходов сверления (пыли), вставляют анкеры и крепят к стене кронштейны. Очистка отверстий от отходов сверления (пыли) производится сжатым воздухом. Установка анкеров производится в соответствии с указаниями предприятия-изготовителя анкеров. Для устранения мостика «холода» и снижения тем самым тепловых потерь между стеной и кронштейном устанавливают изолоновую (паронитовую) прокладку. Диаметр отверстий должен соответствовать типу применяемого анкера (дюбеля), глубина отверстий должна превышать не менее чем на 15 мм длину заделки анкера в стену. Если стена из кирпичной кладки, то устанавливать анкеры в швы кладки не следует. Расстояние от центра анкера при этом до ложкового шва должно быть не менее 35 мм, а от тычкового - 60 мм.

Если отверстие просверлено ошибочно не в том месте и требуется просверлить новое, то последнее должно находиться от ошибочного на расстоянии как минимум одной глубины просверленного отверстия.

Дюбель (анкер) вставляется в подготовленное отверстие и подбивается монтажным молотком. Плоскость обрешетки под облицовку должна быть ровной, неровности стены до 30 мм могут быть устранены регулировкой при креплении кронштейнов. Кронштейны крепят к стене анкерами с шайбами. Максимальный вылет кронштейна не должен превышать 350мм.

6. Монтаж плит теплоизоляции.

Перед началом монтажа плит теплоизоляции сменная захватка, на которой будут проводить работы, должна быть защищена от попадания атмосферной влаги. Монтаж плит теплоизоляции производится на сухую стену. Перед монтажом плиту предварительно прорезают, в стене просверливают отверстия. Диаметр и глубина просверленного отверстия должны соответствовать типоразмеру дюбеля. Плиту теплоизоляции предварительно крепят двумя дюбелями.

Укладывают ветровлагозащитную плѐнку, соединяя еѐ по швам степлером. И только после укрытия пленкой крепят остальными дюбелями, предусмотренными проектом. Полотнища пленки устанавливаются с перехлестом 100 мм. Монтаж плит теплоизоляции ведется снизу вверх. Плиты утеплителя устанавливают плотно друг к другу, чтобы не было пустот в швах. Неизбежные пустоты заделывают тем же материалом. Для крепления плит теплоизоляции применяют пластмассовые дюбели тарельчатого типа со стальным распорным элементом. Длина дюбелей зависит от толщины теплоизоляции, расход дюбелей не менее 7 штук на 1 м2.

7. Монтаж направляющих профилей.

В вертикальной системе для монтажа используют направляющие профили типа КПГ, КПГШ, КПТ. Вертикальные направляющие крепят к кронштейнам ККУ двумя самонарезающими винтами 4,8х28 с ЭПДМ - прокладкой или заклепками 4,8х10 или 4,0х10. Длину профиля определяют с учетом высоты этажа, но не более 4,5 м, длина типового профиля составляет 3,0 м. Плоскость обрешетки должна быть ровной, неровности до 30 мм устраняются регулировкой кронштейна. В случае необходимости устанавливаются кронштейны другого типоразмера. Компенсационный зазор между торцами профилей должен быть в интервале 6-15 мм. Кронштейны устанавливают по обе стороны от компенсационного зазора на расстоянии не более 450 мм.

8. Монтаж фасонных элементов фасада.

Фасонные элементы: сливы и примыкания (к оконным и дверным проѐмам, к кровле, к парапетам, к цоколю и т.п.), сложные угловые, стыковочные элементы и планки откосные устанавливаются монтируют до монтажа облицовочных элементов. Простые угловые, стыковочные элементы и планки откосные устанавливаются после монтажа облицовочных материалов.

Для нормального функционирования системы вентилируемого фасада необходимо оставлять зазоры для захода и выхода воздуха не менее 3 см у цоколя, под и над окнами, под карнизом. После монтажа облицовки фасада устанавливаются угловые, стыковочные элементы, а также планки откосные. Сложные наружные и внутренние углы, сложные стыковочные планки крепятся к вертикальным профилям саморезами Æ 4,2х16 или заклѐпками. Правильность установки проверяется при помощи отвеса.

В оконных и дверных проемах устанавливают стальные оцинкованные фасонные изделия с полимерным покрытием, образующие короба, которые крепят самонарезающими винтами или заклѐпками с шагом 300-500 мм к оконному или дверному блоку. Для обрамления оконных и дверных проемов служат планки завершающие сложные, планки откосные или планки углов наружных. На низ оконной рамы устанавливается планка оконного слива.

9. Монтаж облицовочных материалов.

Облицовочные материалы крепят к направляющим, расположенным вертикально, видимым или скрытым способом с помощью заклѐпок или самонарезающих винтов (саморезов). Монтаж ведѐтся снизу вверх, со скрытым креплением саморезами.

Привязка и конструкции наружных стен

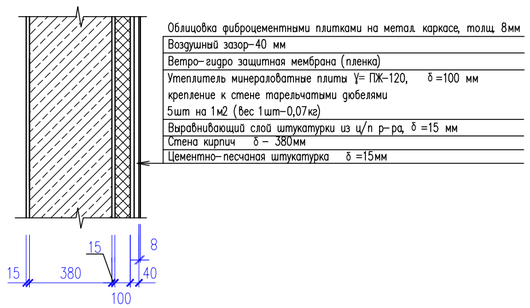

						24-2024-АС		
Изм.	Кол.уч.	Лист	N-док.	Подпись	Дата	Строительство пристройки дополнительного учебного корпуса на 250 мест к средней школе №24 в городе Атырау (привязка)		
Проверил		Ким И.				Галерея	Стадия	Лист	Листов
Разработ.		Ахмедов Х.					РП	5.3	
Н. контроль		Цой В.				Узлы облицовки наружных стен Общие указания по устройству системы НФсВЗ	ТОО "Асад ЛТД" г.Шымкент – 2024г.		

СОГЛАСОВАНО:

Взам. инв. N

Подпись и дата

Инв. N док.

Формат А2

Узлы облицовки наружных стен

Рис. 1 Монтаж кронштейнов

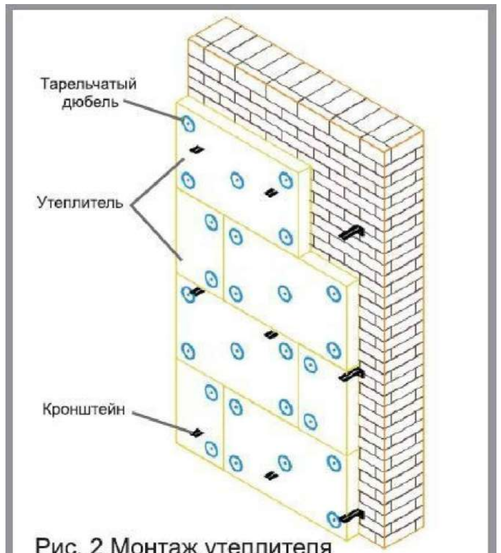

Рис. 2 Монтаж утеплителя

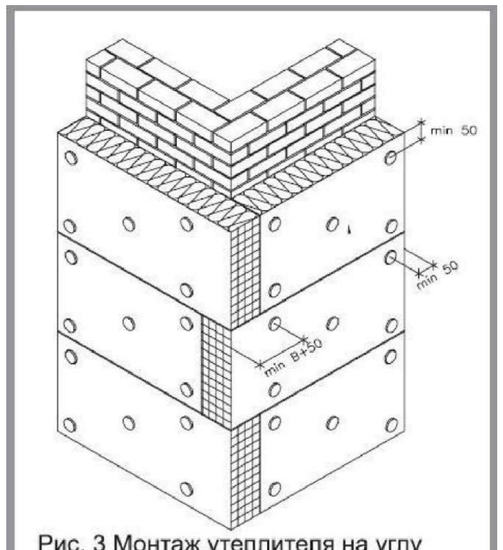

Рис. 3 Монтаж утеплителя на углу здания

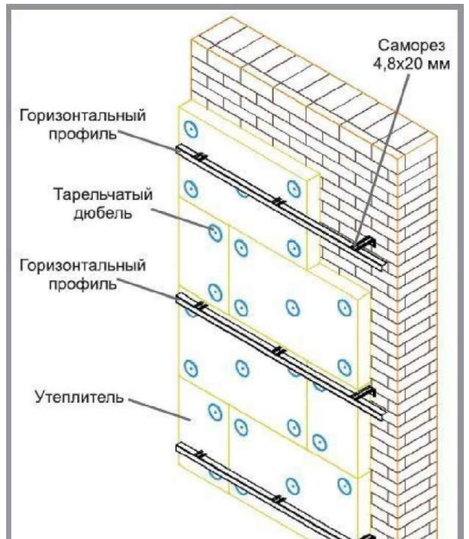

Рис. 4 Монтаж гориз. профиля

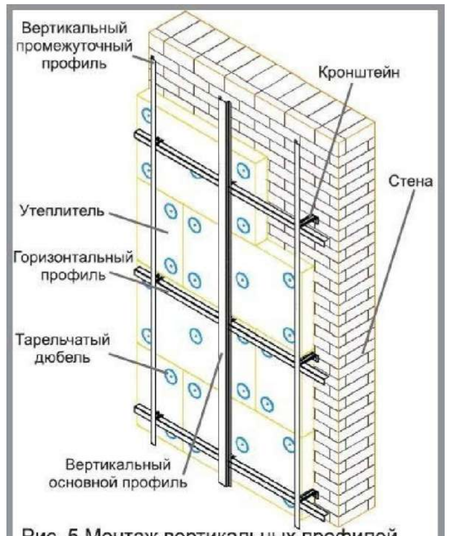

Рис. 5 Монтаж вертикальных профилей

Рис. 6 Монтаж цокольного отлива

Рис. 7 Монтаж кляммеров

Рис. 8 Монтаж первой панели

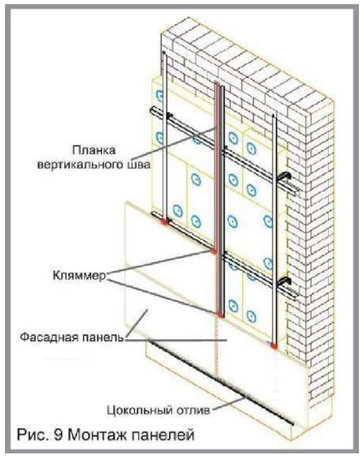

Рис. 9 Монтаж панелей

Рис. 12 Обрамление оконного проема оцинкованной сталью

СОГЛАСОВАНО:

Взам. инв. N

Подпись и дата

Инв. N док.

Изм.	Кол.уч.	Лист	N-док.	Подпись	Дата	24-2024-АС
						Строительство пристройки дополнительного учебного корпуса на 250 мест к средней школе №24 в городе Атырау (привязка)
Проверил		Ким И.				Галерея — Стадия: РП; Лист: 5.4; Листов:
Разработ.		Ахмедов Х.				
Н. контроль		Цой В.				Узлы облицовки наружных стен — ТОО "Асад ЛТД" г.Шымкент – 2024г.

Формат А2

План техподполья на отм.-2,100

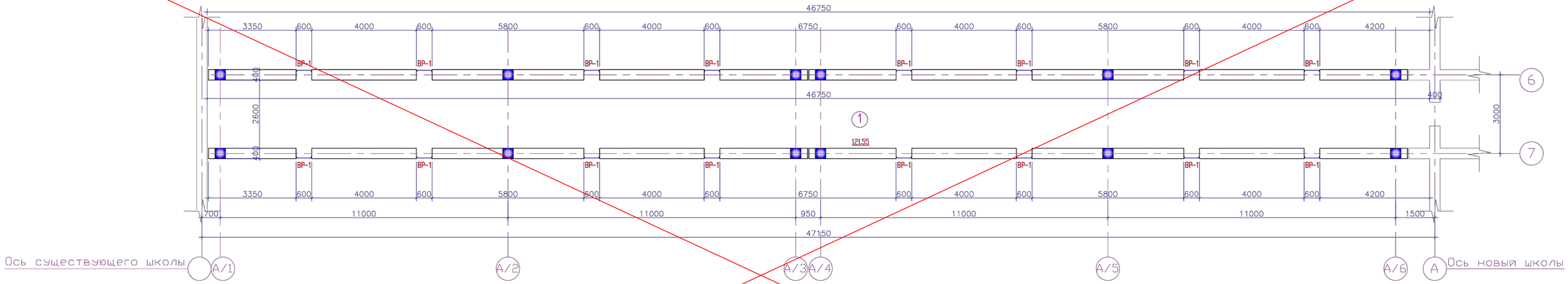

1. Данный лист смотреть совместно с листами АС-8.

Экспликация помещений

№ помещ.	Наименование	Площадь м2	Кат. помещения
1	Техподполья	121.55	Д

Изм.	Кол.	Лист	N док	Подпись	Дата
Проверил		Сейілхан Н.			
Исполнил		Кошанов Е			
Н. контр.		Наубаев А.			

Привязан	24-2024-АС		
Инженер	Ахмедов Х.		8.23
Н. контр.	Цой В.Г.		8.23
Инв. №			

14-2022 АС

«Пристройка дополнительного корпуса на 250 мест в смену к школе №16 в г.Атырау»

Галерея

Стадия	Лист	Листов
РП	6	

План техподполья на отм.-2,100
Экспликация помещений.

ТОО "ДИАС-проект"
Шымкент 2022г.

Согласовано

Взам. инв. ?

Подп. и дата

Инв. ? подл.

Кладочный план техподполья на отм. −2,100

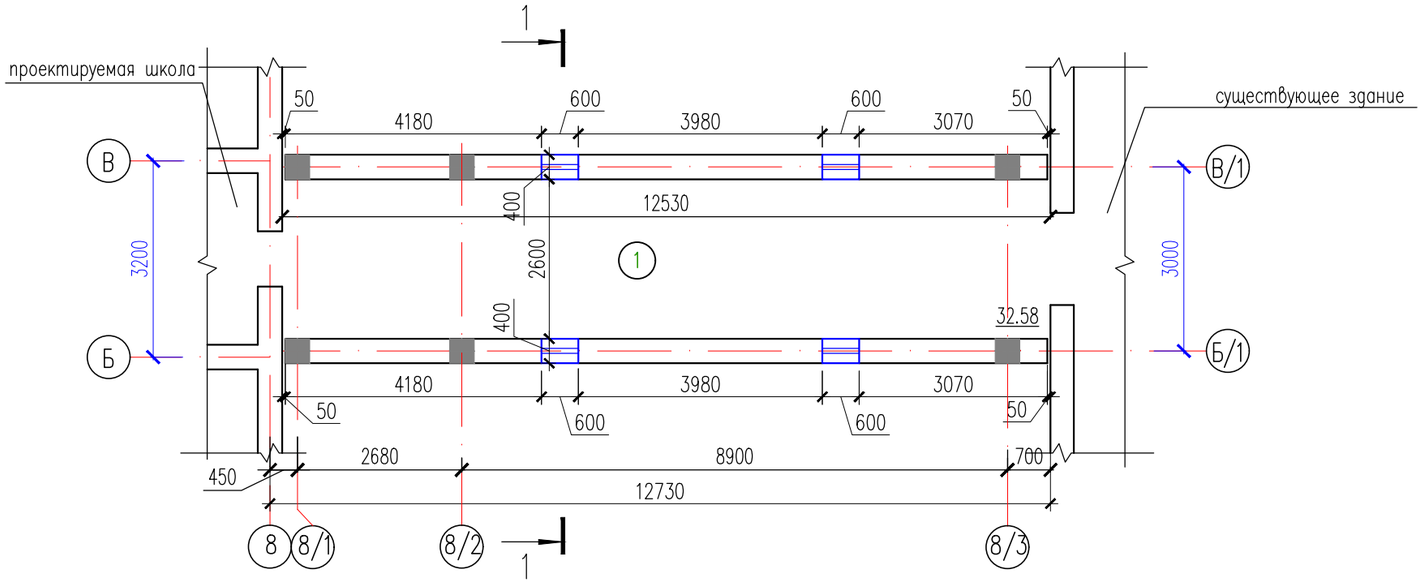

План техподполья на отм. −2,100

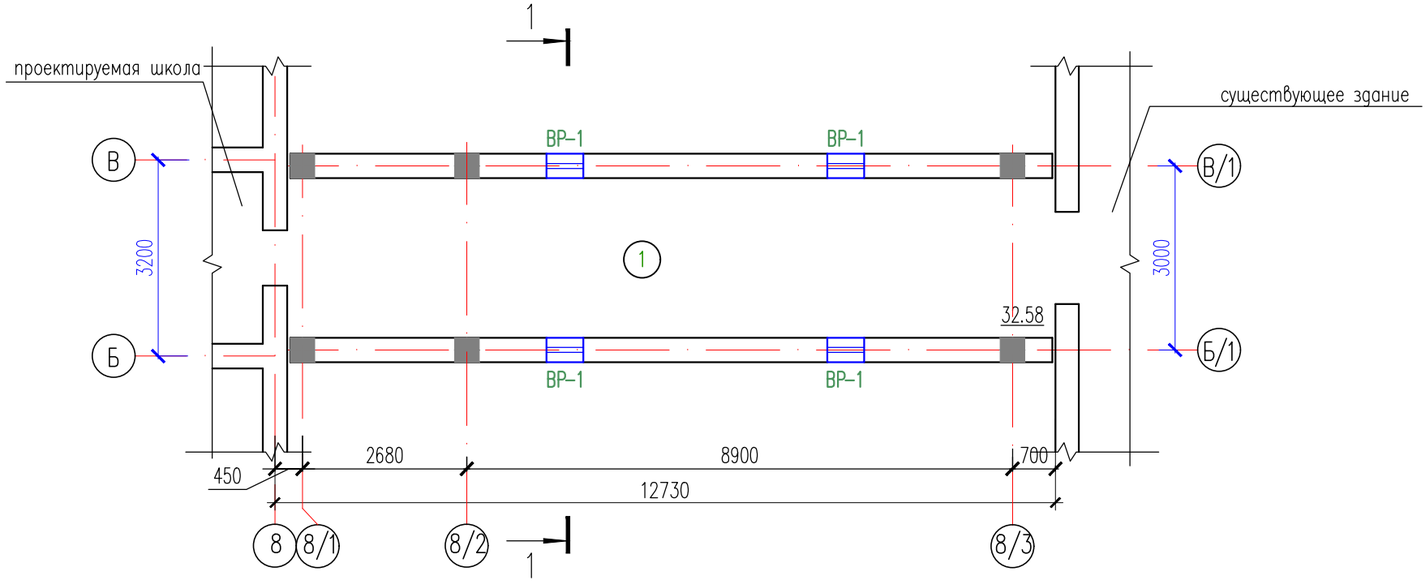

1. Данный лист смотреть совместно с листами АС-8.1

Экспликация помещений

Номер поме-щения	Наименование	Площадь, м^2	Кат.* поме-щения
1	2	3	4
1	Техподполье	32,58	Д

Изм.	Кол.уч.	Лист	N-док.	Подпись	Дата
Проверил		Ким И.			
Разработ.		Ахмедов Х.			
Н. контроль		Цой В.			

24-2024-АС

Строительство пристройки дополнительного учебного корпуса на 250 мест к средней школе №24 в городе Атырау (привязка)

Галерея

Стадия	Лист	Листов
РП	6.1	

Кладочный план техподполья на отм. −2,100,
План техподполья на отм. −2,100

ТОО "Асад ЛТД"
г.Шымкент − 2024г.

СОГЛАСОВАНО:

Взам. инв. N

Подпись и дата

Инв. N док.

Формат А3

Вентиляционная решетка

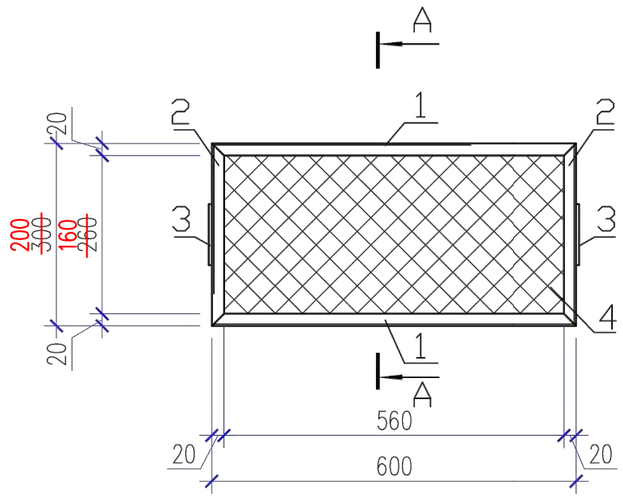

Сечение А-А

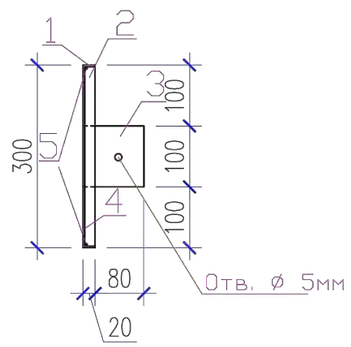

Спецификация на вентиляционные решетки.

Марка поз.	Обозначение	Наименование	Кол. шт.	Масса кг.	Примеч.
		Вентиляционная решетка ВР-1 (расход дан на 1 шт.)	~~16~~ 4		
1	ГОСТ 535-2005	∟ 20х3, L=600мм	2	0,53	1,06
2	ГОСТ 535-2005	∟ 20х3, ~~L=300мм~~ L=200мм	2	~~0,26~~ 0.178	~~0,52~~ 0.356
3	ГОСТ 103-87	— 3х100, L=100мм	2	0,24	0,48
4	ГОСТ 5336-80	Сетка N35 м2	0,14	2,44	0,34
5	СТ РК 2591-2014	⌀6А-I, L=1800мм	1	1,59	1,59

Бетонирование монолитных конструкций производить в соответствии с требованиями СНиП 3.03.01 – 87.
Снятие опалубки производить при достижении бетоном 70% проектной прочности.
Данный лист смотреть совместно с листами АС–6.1

Согласовано

Взам. инв. ?

Подп. и дата

Инв. ? подл.

						14-2022	АС	
						«Пристройка дополнительного корпуса на 250 мест в смену к школе №16 в г.Атырау»		
Изм.	Кол.	Лист	N док	Подпись	Дата			
Проверил		Сейілхан Н.				Галерея	Стадия	Лист	Листов
Исполнил		Кошанов Е					РП	7	
Н. контр.		Наубаев А.				Вентиляционная решетка в продухах технического подполья.	ТОО "ДИАС-проект" Шымкент 2022г.		

Привязан	24-2024-АС		
Инженер	Ахмедов Х.		18.23
Н. контр.	Цой В.Г.		18.23
Инв. №			

План первого этажа

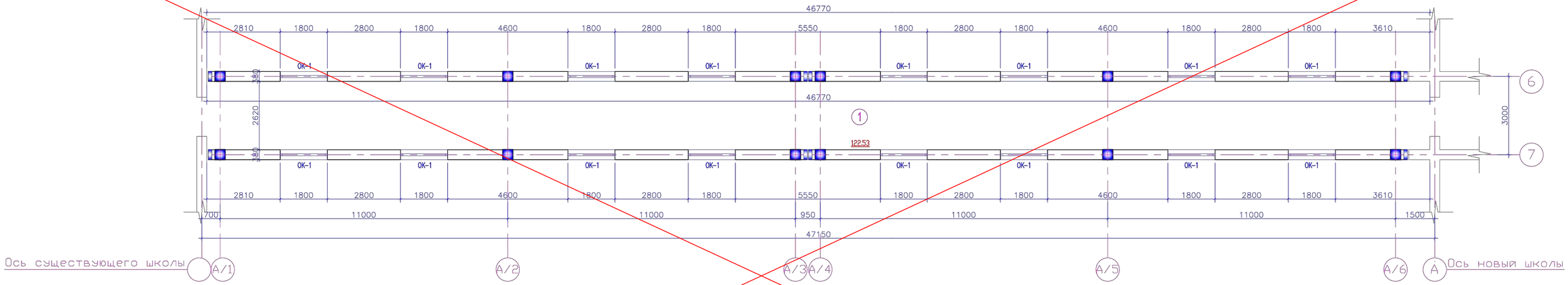

1. Данный лист смотреть совместно с листами АС-6.

Экспликация помещений

№ помещ.	Наименование	Площадь м2	Кат. помещения
1	Коридор	122.53	Д

Привязан		24-2024-АС	
Инженер	Ахмедов Х.		18.23
Н. контр.	Цой В.Г.		18.23
Инв. №			

Изм.	Кол.	Лист	N док	Подпись	Дата
Проверил		Сейілхан Н.			
Исполнил		Кошанов Е			
Н. контр.		Наубаев А.			

14-2022 АС

«Пристройка дополнительного корпуса на 250 мест в смену к школе №16 в г.Атырау»

Галерея

Стадия	Лист	Листов
РП	8	

План первого этажа
Экспликация помещений.

ТОО "ДИАС-проект"
Шымкент 2022г.

Согласовано

Взам. инв. №

Подп. и дата

Инв. № подл.

Кладочный план галереи на отм. 0.000

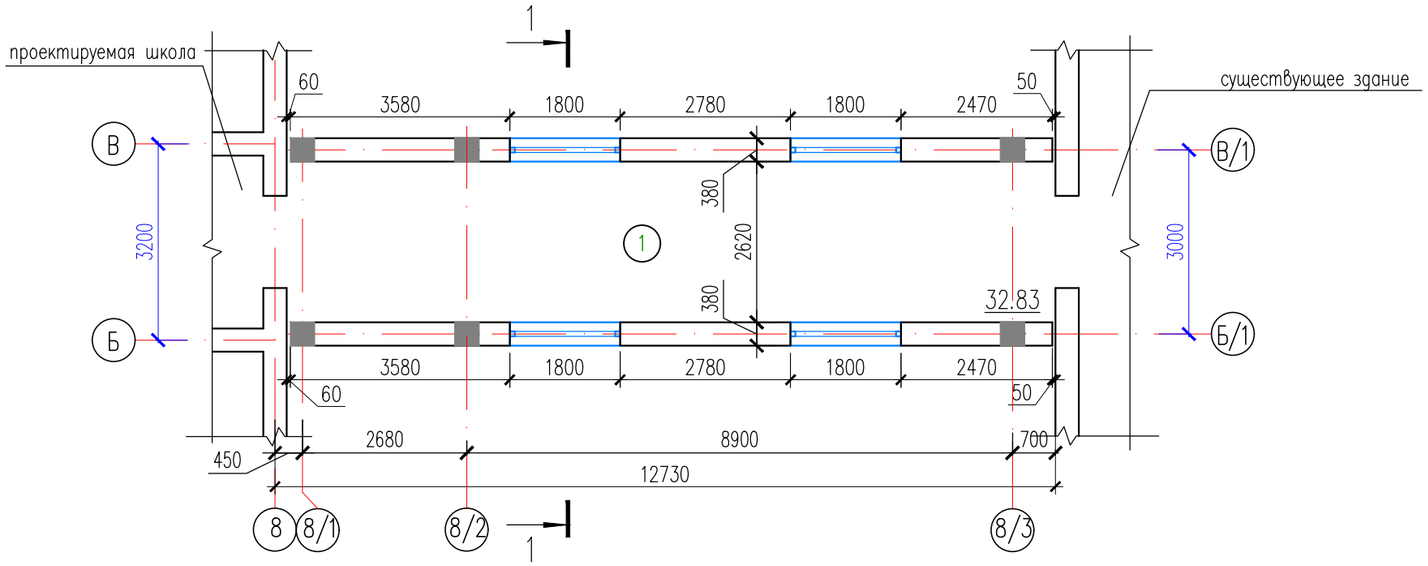

План галереи на отм. 0.000

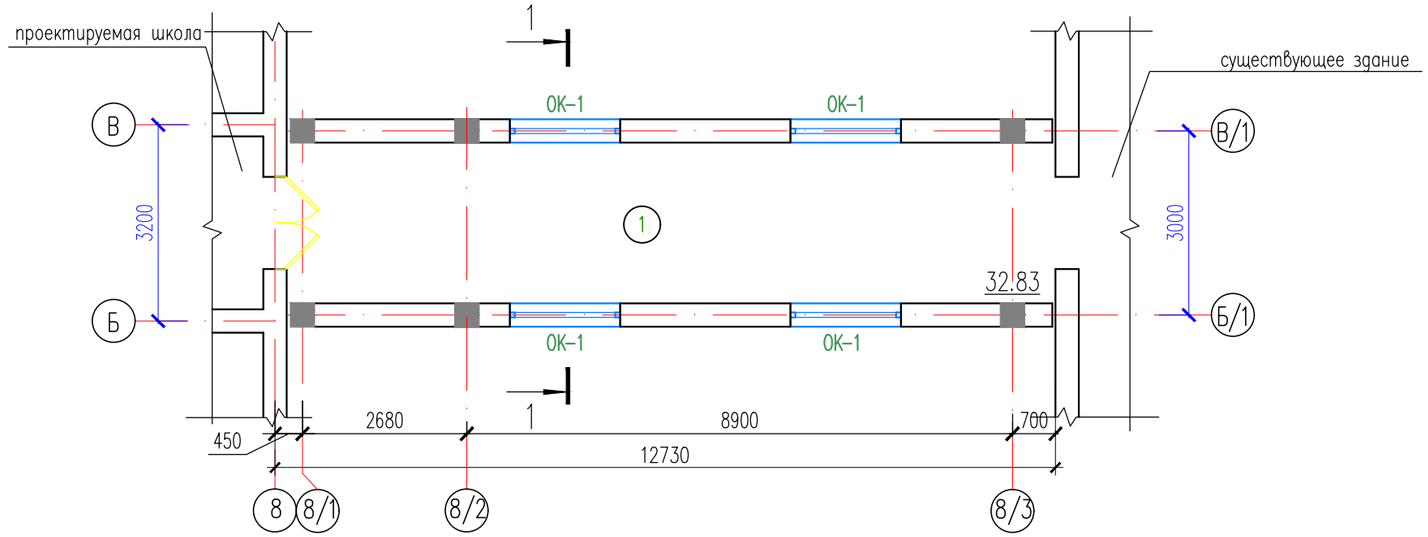

1. Данный лист смотреть совместно с листами АС-8.1

Экспликация помещений

Номер поме-щения	Наименование	Площадь, м^2	Кат.* поме-щения
1	2	3	4
1	Коридор	32,83	Д

Изм.	Кол.уч.	Лист	N°док.	Подпись	Дата
Проверил		Ким И.			
Разработ.		Ахмедов Х.			
Н. контроль		Цой В.			

24-2024-АС

Строительство пристройки дополнительного учебного корпуса на 250 мест к средней школе №24 в городе Атырау (привязка)

Галерея

Стадия	Лист	Листов
РП	8.1	

Кладочный план техподполья на отм. 0,000, План техподполья на отм. 0,000

ТОО "Асад ЛТД" г.Шымкент – 2024г.

СОГЛАСОВАНО:

Взам. инв. N

Подпись и дата

Инв. N док.

Формат А3

План чердака
Схема расположения продухов

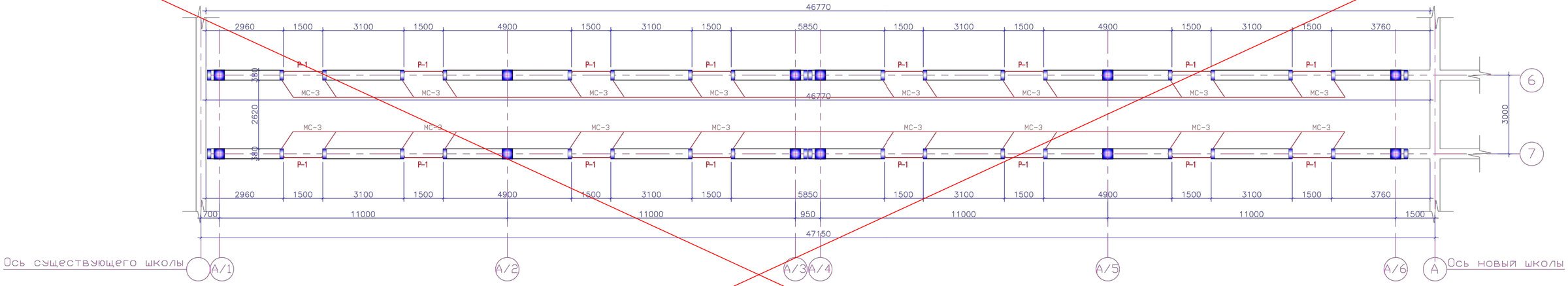

1. Данный лист смотреть совместно с листами АС-8.

Привязан		24-2024-АС	
Инженер	Ахмедов Х.		18.23
Н. контр.	Цой В.Г.		18.23
Инв. №			

Изм.	Кол.	Лист	N док	Подпись	Дата
Проверил		Сейілхан Н.			
Исполнил		Кошанов Е			
Н. контр.		Наубаев А.			

14-2022 АС

«Пристройка дополнительного корпуса на 250 мест в смену к школе №16 в г.Атырау»

Галерея

Стадия	Лист	Листов
РП	9	

План чердака
Схема расположения продухов.

ТОО "ДИАС-проект"
Шымкент 2022г.

Согласовано

Взам. инв. ?

Подп. и дата

Инв. ? подл.

План чердака

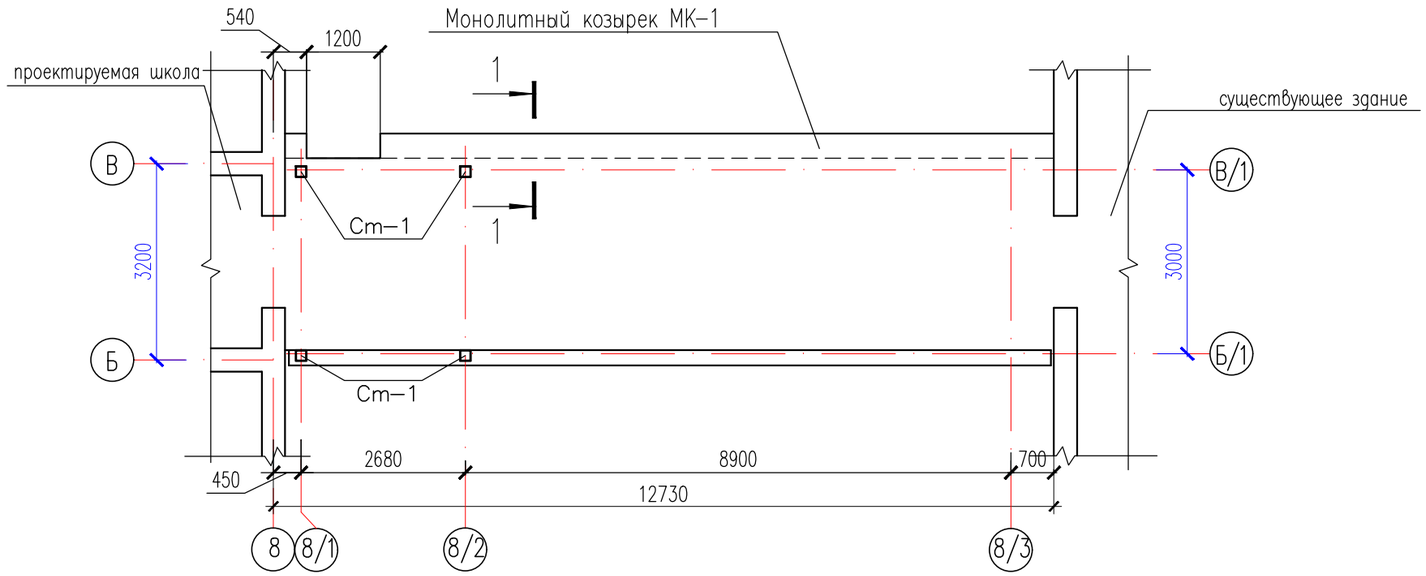

1. Данный лист смотреть совместно с листами АС-8.1

						24-2024-АС
						Строительство пристройки дополнительного учебного корпуса на 250 мест к средней школе №24 в городе Атырау (привязка)
Изм.	Кол.уч.	Лист	N°док.	Подпись	Дата	
Проверил		Ким И.				Галерея — Стадия: РП; Лист: 9.1; Листов:
Разработ.		Ахмедов Х.				
Н. контроль		Цой В.				План чердака — ТОО "Асад ЛТД" г.Шымкент – 2024г.

СОГЛАСОВАНО:

Взам. инв. N

Подпись и дата

Инв. N док.

Формат А3

Монолитный козырек МК-1

1 – 1

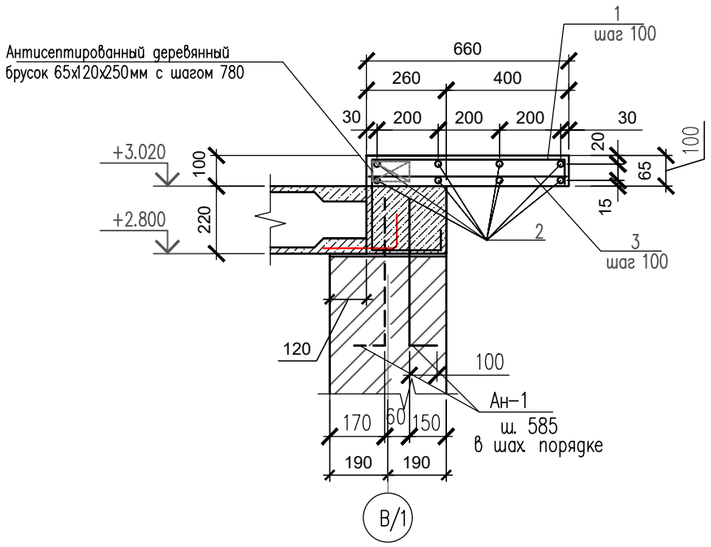

1. Бетонные и арматурные работы вести в соответствии с указаниями СН РК 5.03-07 – 2013 "Несущие и ограждающие конструкции".
2. Арматуру монолитной плиты связать в каждом пересечении отожженной вязальной проволокой Ф 4 мм.
3. Снятие несущей опалубки производится после достижения бетоном 70 % проектной прочности.
4. В процессе бетонирования монолитного козырька заложить антисептированный деревянный брусок с шагом 780мм по длине козырька.

Спецификация на монолитный козырек.

Марка поз.	Обозначение	Наименование	Кол.	Масса ед. кг.	Примеч.
		МК-1			
1	ГОСТ 34028-2016	ø10 S400 L=1140	126	0,703	88,578 кг
2	ГОСТ 34028-2016	ø6 S240, п.м.	100,3	0,222	22,27 кг
3	ГОСТ 34028-2016	ø10 S400 L=440	126	0,27	34,02 кг
		Материал:			
		Бетон кл. В15, $м^3$	2,0		
	ГОСТ 530-2012	Парапет из обожженного полнотелого кирпича КР-р-по 250х120х65/1НФ/100/2,0/50/, м3	1,8		
		Анкер Ан-1			
1	ГОСТ 34028-2016	ø16 S240 L=600мм	42	0,95	39,9
	ГОСТ 24454-80*	Брус 65Х120мм L=250	40	0.002	0.08м3

Ведомость деталей

Поз.	Эскиз
1	440; 280; 80; 240; 100; L=1140
Ан-1	500; 100; L=600

Изм.	Кол.уч.	Лист	N°док.	Подпись	Дата
Проверил		Ким И.			
Разработ.		Ахмедов Х.			
Н.контроль		Цой В.			

24-2024-АС

Строительство пристройки дополнительного учебного корпуса на 250 мест к средней школе №24 в городе Атырау (привязка)

Галерея

Стадия	Лист	Листов
РП	9.2	

Монолитный козырек МК-1

ТОО "Асад ЛТД" г.Шымкент – 2024г.

СОГЛАСОВАНО:

Взам. инв. N

Подпись и дата

Инв. N док.

Формат А3

Вентиляционные продухи

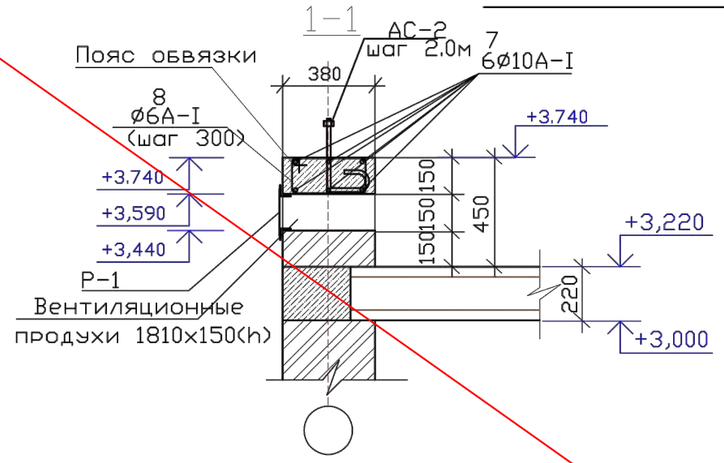

Решетка Р-1

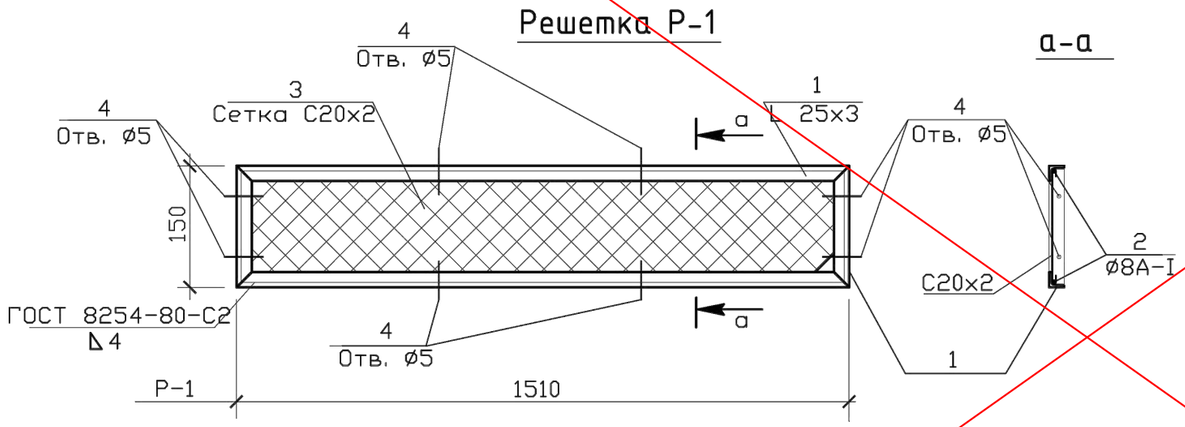

Спецификация материалов

Марка поз.	Обозначение	Наименование	Кол шт.	Масса ед. кг.	Примеч.
		Монолитный сердечник МС-3	40		
		МС-3			
5	СТ РК 2591-2014	Ф14AIII L=650мм	2	0.79	
6	СТ РК 2591-2014	Ф6AI L=380мм	5	0.08	
		Бетон кл.В15 м3	0.015		
		Пояс обвязки	94.00		
7	СТ РК 2591-2014	Ф12AI L=п.м.	564,0	0.888	
8	СТ РК 2591-2014	Ф6AI L=1100мм	340	0.24	
		Бетон кл.В15 м3	5,35		
		Решетка Р-1 (расход дан на 1 шт.)	16	6,74	
1	ГОСТ 8509-93	L25х3 п.м.	3,32	1,12	3,72 кг
2	СТ РК 2591-2014	Ф8 AI п.м.	3,92	0,395	1,55 кг
3	ГОСТ 5336-80	Сетка С20х2 ^{2} м	0,23	2,66	0,612 кг
4	ГОСТ 28778-90	Болты самоанкерующиеся М10х100	8	0,01	0,08

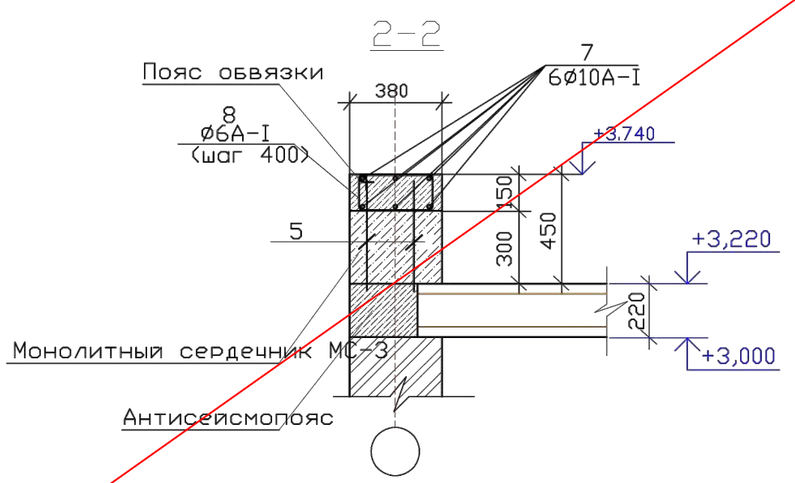

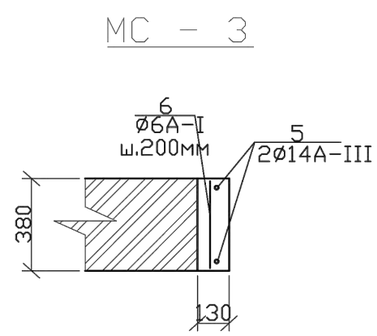

Согласовано

Взам. инв. ?

Подп. и дата

Инв. ? подл.

Привязан	24-2024-АС		
Инженер	Ахмедов Х.		18.23
Н. контр.	Цой В.Г.		18.23
Инв. №			

Изм.	Кол.	Лист	N док	Подпись	Дата
Проверил		Сейілхан Н.			
Исполнил		Кошанов Е			
Н. контр.		Наубаев А.			

14-2022 АС

«Пристройка дополнительного корпуса на 250 мест в смену к школе №16 в г.Атырау»

Галерея

Стадия	Лист	Листов
РП	10	

Вентиляционные продухи.
Разрез 1-1, 2-2.
Спецификация материалов.

ТОО "ДИАС-проект"
Шымкент 2022г.

Разрез 1-1

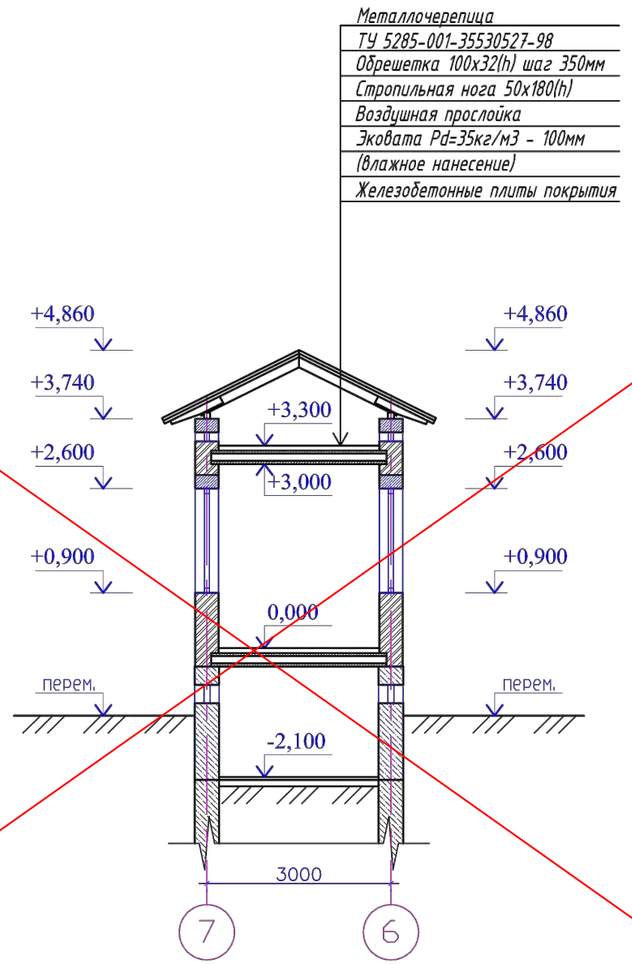

Привязан	24-2024-АС		
Инженер	Ахмедов Х.		18.23
Н. контр.	Цой В.Г.		18.23
Инв. №			

Изм.	Кол.	Лист	N док	Подпись	Дата
Проверил		Сейілхан Н.			
Исполнил		Кошанов Е			
Н. контр.		Наубаев А.			

14-2022 АС

«Пристройка дополнительного корпуса на 250 мест в смену к школе №16 в г.Атырау»

Галерея

Стадия	Лист	Листов
РП	11	

Разрез 1 - 1.

ТОО "ДИАС-проект" Шымкент 2022г.

Согласовано

Взам. инв. ?

Подп. и дата

Инв. ? подл.

Разрез 1 – 1

2 слоя материала "Техноэласт" :
– верхний слой – ТКП ТУ 5774–003–00287852–99
– нижний слой – ТПП ТУ 5774–003–00287852–99
Армоцем. стяжка из р–ра М100 – 30мм.
Керамзитовый гравий =600кг/м3, по уклону – 90–150 мм
Пароизоляция –1 слой "Техноэласт" ТПП ТУ 5774–003–00287852–99
Сборная ж.б. плита покрытия – 220мм

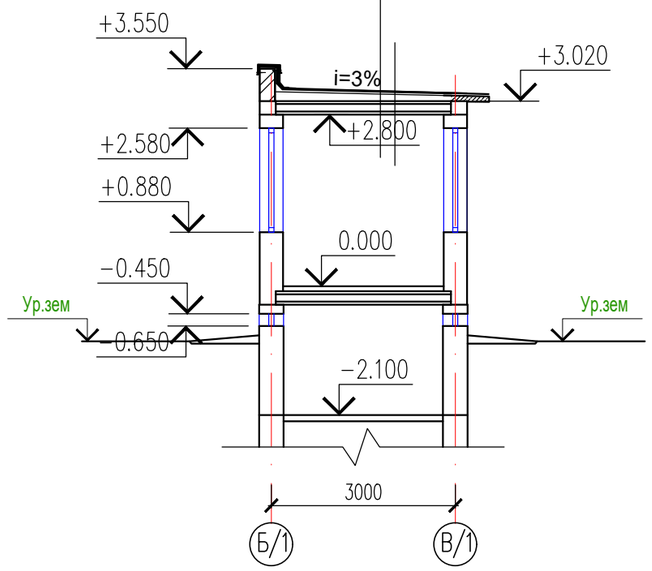

СОГЛАСОВАНО:

Взам. инв. N

Подпись и дата

Инв. N док.

Изм.	Кол.уч.	Лист	N-док.	Подпись	Дата	24–2024–АС		
						Строительство пристройки дополнительного учебного корпуса на 250 мест к средней школе №24 в городе Атырау (привязка)		
Проверил		Ким И.				Галерея	Стадия	Лист	Листов
Разработ.		Ахмедов Х.					РП	11.1	
Н.контроль		Цой В.				Разрез 1 – 1	ТОО "Асад ЛТД" г.Шымкент – 2024г.		

Формат А3

Деталь утепления наружных стен.

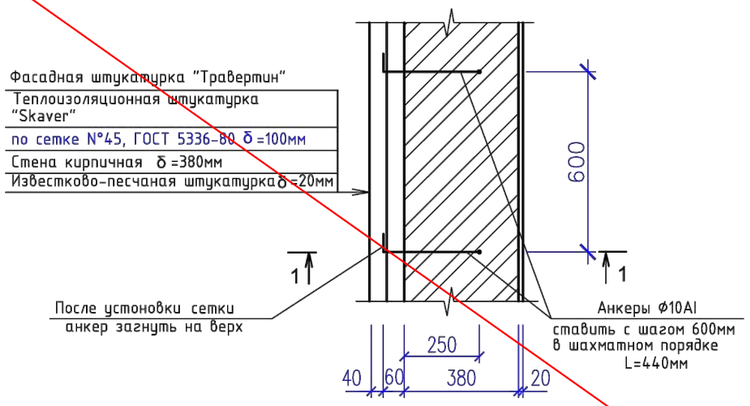

Анкер

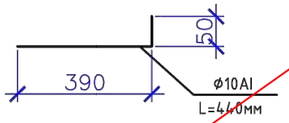

Спецификация расхода материалов на 1 м2 утепление наружной стены

Марка, поз.	Обозначение	Наименование	Кол., шт.	Масса ед., кг	Приме-чание
		Утепление наружных стен м2.	390.00		
1	ГОСТ 5781-91	Анкер Ф10АI, L=440мм	4	0,27	1.09кг
2	ГОСТ 5336-80	Сетка 35-2,0 м2.	1,0	1.56	1.56 кг
3		Теплоизоляционная штукатурка "Skaver" толщ. 100мм, м2	1,0		0.1 м3

1. Данный лист смотреть совместно с листами АС-12.

Привязан		24-2024-АС			
Инженер	Ахмедов Х.		18.23		
Н. контр.	Цой В.Г.		18.23		
Инв. №					

Изм.	Кол.	Лист	N док	Подпись	Дата
Проверил		Сейілхан Н.			
Исполнил		Кошанов Е			
Н. контр.		Наубаев А.			

14-2022 АС

«Пристройка дополнительного корпуса на 250 мест в смену к школе №16 в г.Атырау»

Галерея

Стадия	Лист	Листов
РП	12	

Деталь утепления наружных стен.

ТОО "ДИАС-проект" Шымкент 2022г.

Согласовано

Взам. инв. ?

Подп. и дата

Инв. ? подл.

Копировал А3

Спецификация элементов заполнения проемов

Поз.	Обозначение	Наименование	цок.эт	1 эт.	Всего	Масса ед., кг.	Примечание
		Окна					
Ок-1	ГОСТ 30674-99	Окно ОП В2 1700х1800 (4М 1-16Ar-К4)	–	4 ~~16~~	4 ~~16~~		ПВХ
ПД-1	ГОСТ 30673-2013	Доска подоконная ПВХ b=150 мм, 1900	–	4 ~~16~~	4 ~~16~~		ПВХ
	Индивидуального изготовления	Отлив оцинкованый стальной 200мм, 1900	–	4 ~~16~~	4 ~~16~~		оцинкованный металл с полимерным покрытием

ОК-1

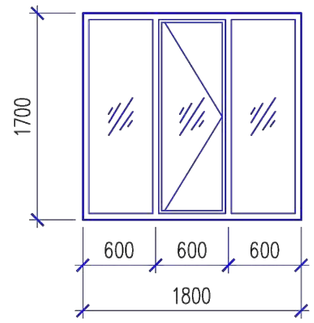

1. Данный лист смотреть совместно с листами АС-8.1

Привязан	24-2024-АС		
Инженер	Ахмедов Х.		18.23
Н. контр.	Цой В.Г.		18.23
Инв. №			

Изм.	Кол.	Лист	N док	Подпись	Дата
Проверил		Сейілхан Н.			
Исполнил		Кошанов Е			
Н. контр.		Наубаев А.			

14-2022 АС

«Пристройка дополнительного корпуса на 250 мест в смену к школе №16 в г.Атырау»

Галерея

Стадия	Лист	Листов
РП	13	

Спецификация элементов заполнения проемов

ТОО "ДИАС-проект" Шымкент 2022г.

Согласовано

Взам. инв. ?

Подп. и дата

Инв. ? подл.

Копировал А3

Экспликация полов цокольного этажа.

Номер помещения	Тип пола	Схема пола или тип пола по серии - 2.244-1 выпуск 6	Данные элементов пола (наимен, толщина, мм)	Площадь м2
1.	Б	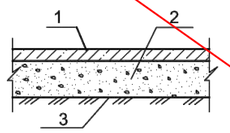	1. Покрытие - бетон кл. В15 - 20мм 2. Подстилающий слой из бетона кл. В7,5 - 80мм 3. Утрамбованный грунт основания	121.55

1. Данный лист смотреть совместно с листами АС-6.

Привязан	24-2024-АС		
Инженер	Ахмедов Х.		18.23
Н. контр.	Цой В.Г.		18.23
Инв. №			

Изм.	Кол.	Лист	N док	Подпись	Дата
Проверил		Сейілхан Н.			
Исполнил		Кошанов Е			
Н. контр.		Наубаев А.			

14-2022		АС	
«Пристройка дополнительного корпуса на 250 мест в смену к школе №16 в г.Атырау»			
Галерея	Стадия	Лист	Листов
	РП	14	
Экспликация полов цокольного этажа.	ТОО "ДИАС-проект" Шымкент 2022г.		

Взам. инв. №

Подпись и дата

Инв.№подл.

Экспликация полов цокольного этажа

Номер помещения по плану	Тип пола	Схема пола	Элементы пола и их толщина	Площадь пола, м2
1	2	3	4	5
На отм. −2.100 (подвал)				
1,2,3,4,5,6,7,8,9,10,11	Б	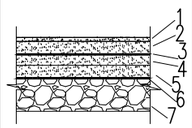	1−Бетонные полы из бетона класса В15. −20мм. 2−Стяжка из цементно−песчанного р−ра М150 по сетке строительной С4 (ячейка 50х50мм) −40мм 3−Гидроизоляционный слой: 1 слой изола на битумной мастике. 4−Стяжка из цементно−песчанного р−ра М150 −20мм 5−Подстилающий слой: бетон кл. В7.5 −80мм. 6−Гидроизоляция из 1 слоя "Технониколь", δ=1,5мм (завести на стены на 150 мм) 7−Щебень пропитанный битумом −100мм Основание −уплотненный грунт основания	32.58 32.58 32.58 32.58 32.58 38.79 32.58

1. Данный лист смотреть совместно с листами АС−6.1

						24−2024−АС		
Изм.	Кол.уч.	Лист	N°док.	Подпись	Дата	Строительство пристройки дополнительного учебного корпуса на 250 мест к средней школе №24 в городе Атырау (привязка)		
Проверил		Ким И.				Галерея	Стадия	Лист	Листов
Разработ.		Ахмедов Х.					РП	14.1	
Н.контроль		Цой В.				Экспликация полов цокольного этажа	ТОО "Асад ЛТД" г.Шымкент − 2024г.		

СОГЛАСОВАНО:

Взам. инв. N

Подпись и дата

Инв. N док.

Формат А3

Экспликация полов первого этажа.

Номер помещения	Тип пола	Схема пола или тип пола по серии - 2.244-1 выпуск 6	Данные элементов пола (наимен, толщина, мм)	Площадь м2
1.	КГ	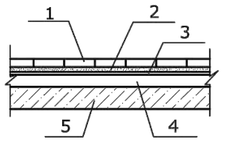	1. Керамогранит Grey Marble (глянцевый) 600х600-11 мм 2. Клей для кафеля – 9 мм 3. Стяжка из цементно-песчаного раствора марки 150-30мм 4. Ж/б плита перекрытия	32,83 ~~122.53~~
			Плинтус из керамогранита п.м	30,44 ~~100.0~~

1. Данный лист смотреть совместно с листами АС–6.1

Привязан	24-2024-АС		
Инженер	Ахмедов Х.		18.23
Н. контр.	Цой В.Г.		18.23
Инв. №			

Согласовано

Взам. инв. ?

Подп. и дата

Инв. ? подл.

Изм.	Кол.	Лист	N док	Подпись	Дата
Проверил		Сейілхан Н.			
Исполнил		Кошанов Е			
Н. контр.		Наубаев А.			

14-2022 АС

«Пристройка дополнительного корпуса на 250 мест в смену к школе №16 в г.Атырау»

Галерея

Стадия	Лист	Листов
РП	15	

Экспликация полов первого этажа.

ТОО "ДИАС-проект" Шымкент 2022г.

Ведомость отделки помещений цокольного этажа.

Наименование или номер помещения	Вид отделки элементов интерьеров				Примечание
	Потолок	Площ. м2	Стены или перегородки	Площ. м2	
на отм. ~~-2.900~~ -2.100 (цокольного этажа)					
1.	Затирка с цемент.-извест. раствором, известковая покраска за 2 раза	32,58 ~~121.55~~	штукатурка цемент.-извест. раствором	61,72 ~~162.00~~	H=2.1м ~~H=1.8м~~
			известковая покраска за 2 раза	61,72 ~~162.00~~	H=2.1м ~~H=1.8м~~

1. Данный лист смотреть совместно с листами АС-6.1

Привязан	24-2024-АС		
Инженер	Ахмедов Х.		18.23
Н. контр.	Цой В.Г.		18.23
Инв. №			

Изм.	Кол.	Лист	N док	Подпись	Дата
Проверил		Сейілхан Н.			
Исполнил		Кошанов Е			
Н. контр.		Наубаев А.			

14-2022 АС

«Пристройка дополнительного корпуса на 250 мест в смену к школе №16 в г.Атырау»

Галерея

Студия	Лист	Листов
РП	16	

Ведомость отделки помещений цокольного этажа.

ТОО "ДИАС-проект" Шымкент 2022г.

Взам. инв. N__

Подп. и дата.

Инв. N__ подп.

Ведомость отделки помещений первого этажа.

Наименование или номер помещения	Вид отделки элементов интерьеров				Примечание
	Потолок	Площ. м2	Стены или перегородки	Площ. м2	
на отм. 0.000 (1-й этаж)					
1.	финишная отделка сухими смесями типа "Алинекс" водоэмульсион. покраска за 2 раза	32,83 ~~122.53~~	1.Водоэмульсионная окраска	69,84 ~~220.54~~	H=~~3.0м~~ 2,8м
			2. Грунтовка	69,84 ~~220.54~~	H=~~3.0м~~ 2,8м
			3. Затирка - 2.0	~~220.54~~	69,84 H=~~3.0м~~ 2,8м
			4. Выравнивание сухой гипсовой смесью - 4.0	~~220.54~~	69,84 H=~~3.0м~~ 2,8м
			5.Грунтовка	69,84 ~~220.54~~	H=~~3.0м~~ 2,8м
			6. Штукатурка	~~220.54~~	69,84 H=~~3.0м~~ 2,8м

1. Данный лист смотреть совместно с листами АС-8.1

Привязан	24-2024-АС		
Инженер	Ахмедов Х.		18.23
Н. контр.	Цой В.Г.		18.23
Инв. №			

Изм.	Кол.	Лист	N док	Подпись	Дата
Проверил		Сейілхан Н.			
Исполнил		Кошанов Е			
Н. контр.		Наубаев А.			

14-2022 АС

«Пристройка дополнительного корпуса на 250 мест в смену к школе №16 в г.Атырау»

Галерея

Студия	Лист	Листов
РП	17	

Ведомость отделки помещений первого этажа.

ТОО "ДИАС-проект" Шымкент 2022г.

Взам. инв. N__

Подп. и дата.

Инв. N__ подл.

Схема расположения элементов каркас и перемычек на отм. 0,000.

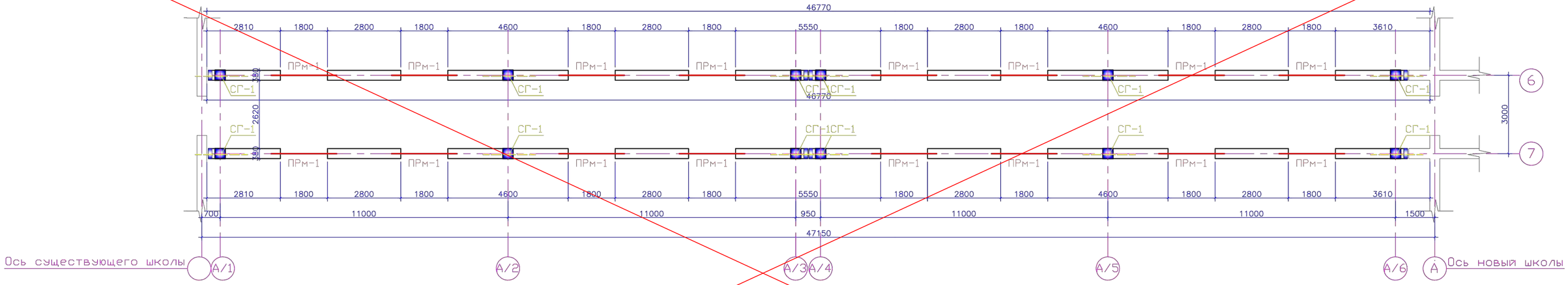

Согласовано

Взам. инв. ?

Подп. и дата

Инв. ? подл.

Спецификация-Перемычки,элементы горизонтального и вертикального армирования

Марка, поз.	Обозначение	Наименование	Кол.	Масса ед. кг.	Приме-чание (Общ.расх.кг.)
		Горизонтальное армирование			
СГ-1	индив. изготовл. л. АС-	Сетка СГ-1	м.п. 150.0		
		Перемычки			
ПРМ-1	индив. изготовл. л. АС-	Перемычки монолит. ж/б ПРМ-1	16		

1. Данный лист смотреть совместно с листами АС-6.

Привязан	24-2024-АС		
Инженер	Ахмедов Х.		18.23
Н. контр.	Цой В.Г.		18.23
Инв. №			

Изм.	Кол.	Лист	N док	Подпись	Дата
Проверил		Сейілхан Н.			
Исполнил		Кошанов Е			
Н. контр.		Наубаев А.			

14-2022 АС

«Пристройка дополнительного корпуса на 250 мест в смену к школе №16 в г.Атырау»

Галерея

Стадия	Лист	Листов
РП	18	

Схема расположения элементов каркас и перемычек на отм. 0.000

ТОО "ДИАС-проект" Шымкент 2022г.

Схема расположение элементов каркас и перемычек на отм. 0.000

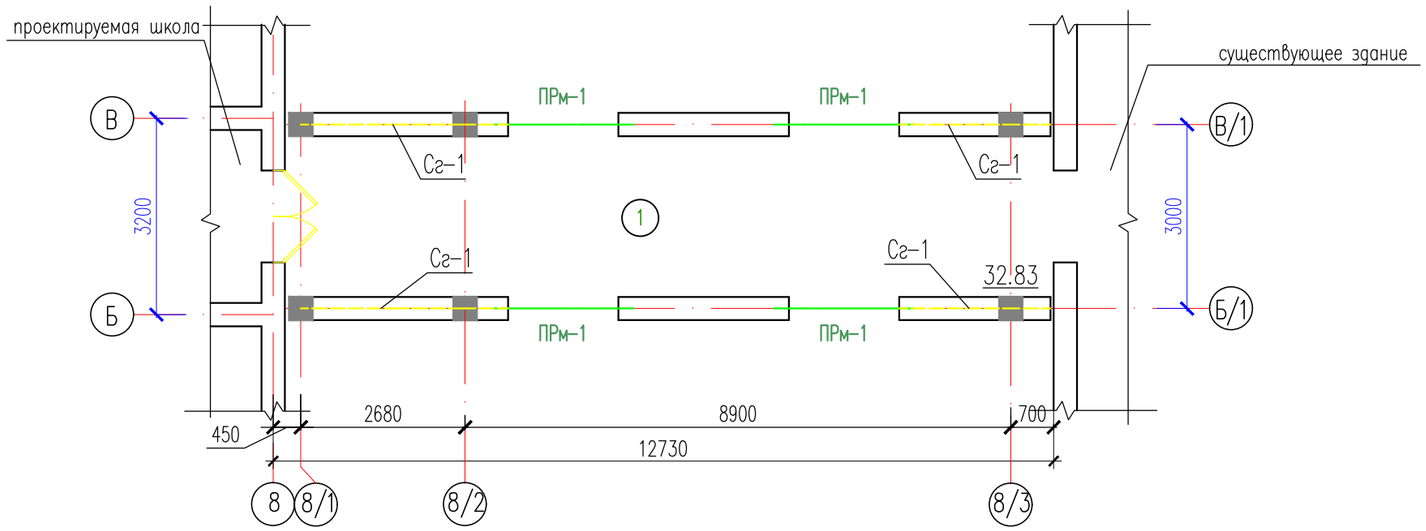

1. Данный лист смотреть совместно с листами АС-6.1

						24-2024-АС
						Строительство пристройки дополнительного учебного корпуса на 250 мест к средней школе №24 в городе Атырау (привязка)
Изм.	Кол.уч.	Лист	N°док.	Подпись	Дата	
Проверил		Ким И.				Галерея
Разработ.		Ахмедов Х.				
Н.контроль		Цой В.				Схема расположение элементов каркас и перемычек на отм. 0.000

Стадия	Лист	Листов
РП	18.1	

ТОО "Асад ЛТД"
г.Шымкент – 2024г.

СОГЛАСОВАНО:

Взам. инв. N

Подпись и дата

Инв. N док.

Формат А3

Перемычки монолитные ж/бетоные ПРМ-1

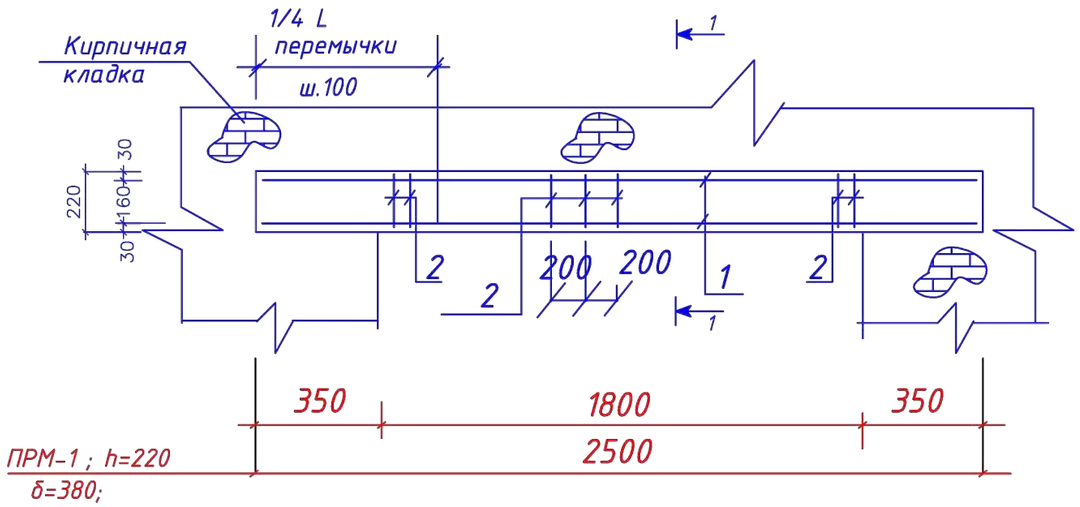

Спецификация -Перемычки монолитные ж/б ПРМ-1

Марка, поз.	Обозначение	Наименование	Кол.	Масса ед. кг.	Приме-чание (Общ.расх.кг.)
		Перемычка монолитн.ж/б ПРМ-1	~~16~~ 4		
1		ф 14AIII ГОСТ5781-91 L=2480	6	3.00	
2		ф6AI ГОСТ5781-91 L=950	34	0.21	
		Материалы -ПРМ-1			
		Бетон кл.В15	0.21		$м^3$

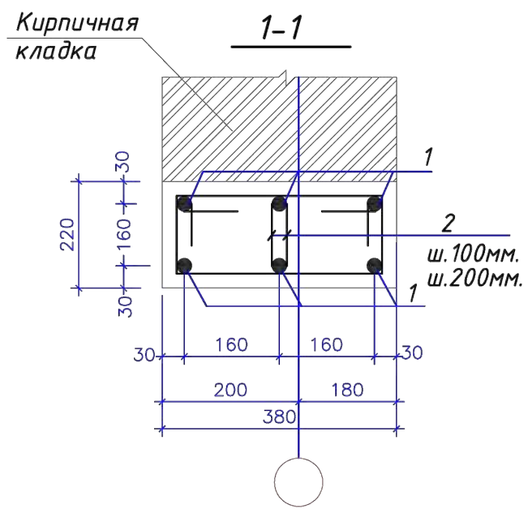

Ведомость деталей

Поз.	Эскиз
2	176 100 176 176 176

1. Данный лист смотреть совместно с листами АС-18.1
2. Замоноличивание монолитных конструкций производить в соответствии с требованиями СНИП 3.03.01-84* и СНИП РК 5.03-34-2005.
3. Перед установкой в опалубку отдельные стержни объединить в каркасы хомутами при помощи отожженной проволокой
4. Снятие опалубки производить после достижения бетоном 70% проектной
5. Защитный слой бетона в сечениях дан до рабочей арматуры.
6. Арматуру в каркасах связать вязальной проволокой.

Изм.	Кол.	Лист	N док	Подпись	Дата

14-2022 АС

«Пристройка дополнительного корпуса на 250 мест в смену к школе №16 в г.Атырау»

Привязан 24-2024-АС

Проверил	Сейілхан Н.				
Исполнил	Кошанов Е				
Н. контр.	Наубаев А.				

Инженер	Ахмедов Х.	18.23
Н. контр.	Цой В.Г.	18.23

Инв. №

Галерея

Стадия	Лист	Листов
РП	19	

Перемычки монолитные ж/б ПРМ-1.

ТОО "ДИАС-проект" Шымкент 2022г.

Сетка Сг-1
(условно на 1 м.п.)

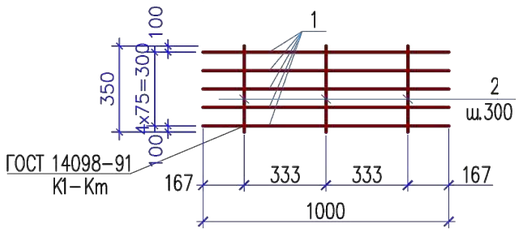

Спецификация материалов

Поз.	Обозначение	Наименование	Кол.	Масса ед., кг.	Примеч.
		Сетка Сг-1. п.м	~~150.0~~ 16.00	0.33	~~49.50~~ 5.28
1	ГОСТ 6727-80*	ø5 Вр-I L=1000	2	0.14	0.28
2	ГОСТ 6727-80*	ø3 Вр-I L=350	5	0.01	0.05

Согласовано

Взам. инв. ?

Подп. и дата

Инв. ? подл.

Привязан	24-2024-АС	
Инженер	Ахмедов Х.	18.23
Н. контр.	Цой В.Г.	18.23
Инв. №		

Изм.	Кол.	Лист	N док	Подпись	Дата
Проверил		Сейілхан Н.			
Исполнил		Кошанов Е			
Н. контр.		Наубаев А.			

14-2022 АС

«Пристройка дополнительного корпуса на 250 мест в смену к школе №16 в г.Атырау»

Галерея

Стадия	Лист	Листов
РП	20	

Сетка Сг-1.

ТОО "ДИАС-проект"
Шымкент 2022г.

Схема расположения колон

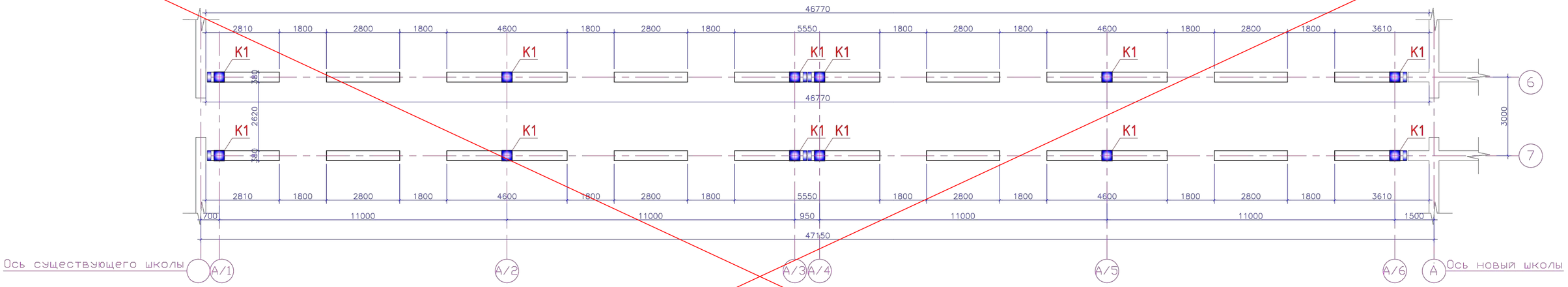

1. Данный лист смотреть совместно с листами АС-6.

Спецификация элементов каркаса

Поз.	Обозначение	Наименование	Кол.	Масса ед.,кг.	Примеч.
		Колонны монолитные			
K1	АС-	Колонны K1	12		

Изм.	Кол.	Лист	N док	Подпись	Дата
Проверил		Сейлхан Н.			
Исполнил		Кошанов Е			
Н. контр.		Наубаев А.			

Привязан	24-2024-АС		
Инженер	Ахмедов Х.		18.23
Н. контр.	Цой В.Г.		18.23
Инв. №			

14-2022 АС

«Пристройка дополнительного корпуса на 250 мест в смену к школе №16 в г.Атырау»

Галерея

Стадия	Лист	Листов
РП	21	

Схема расположения колон.

ТОО "ДИАС-проект" Шымкент 2022г.

Согласовано

Взам. инв. ?

Подп. и дата

Инв. ? подл.

Схема расположение колон

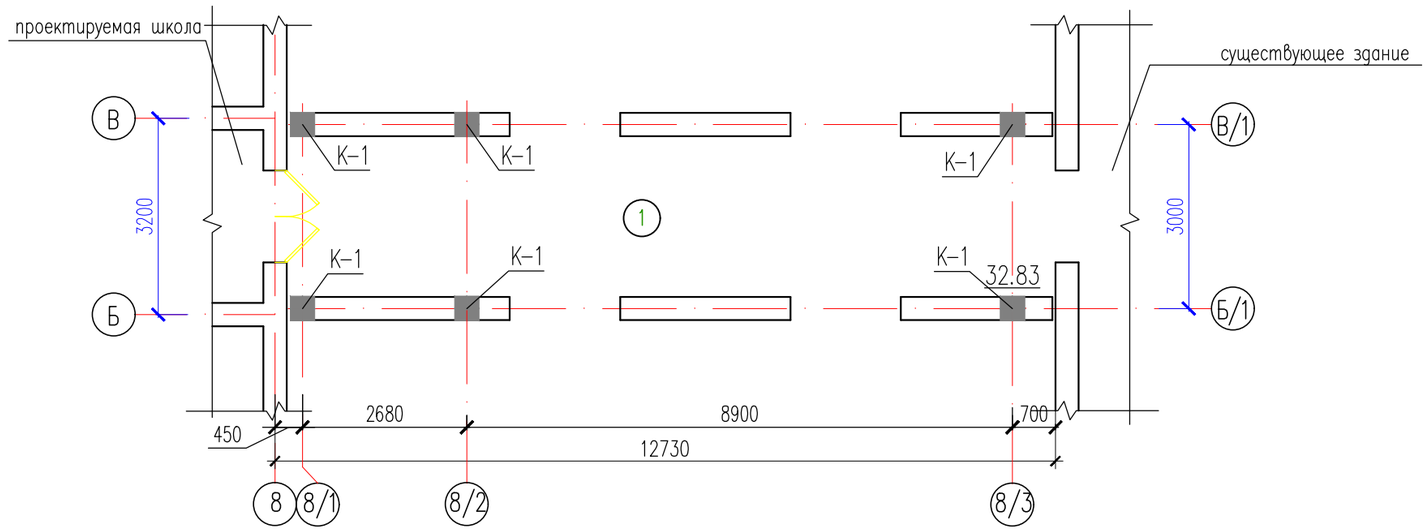

1. Данный лист смотреть совместно с листами АС-6.1

						24-2024-АС		
						Строительство пристройки дополнительного учебного корпуса на 250 мест к средней школе №24 в городе Атырау (привязка)		
Изм.	Кол.уч.	Лист	N-док.	Подпись	Дата			
Проверил		Ким И.				Галерея	Стадия	Лист	Листов
Разработ.		Ахмедов Х.					РП	21.1	
Н.контроль		Цой В.				Схема расположение колон	ТОО "Асад ЛТД" г.Шымкент - 2024г.		

СОГЛАСОВАНО:

Взам. инв. N

Подпись и дата

Инв. N док.

Формат А3

Опалубочный чертеж колонны К1

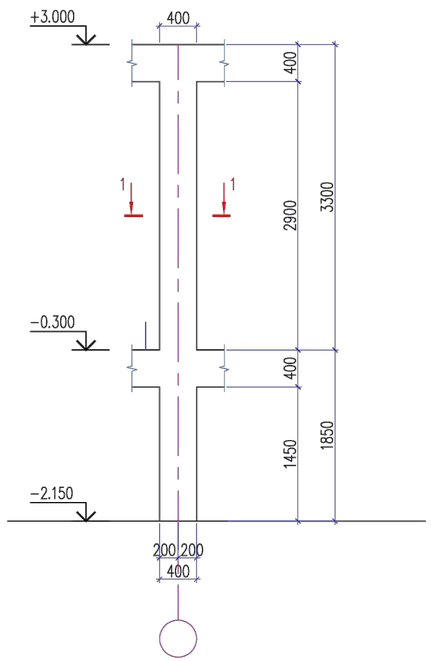

Опалубочный чертеж колонны К1

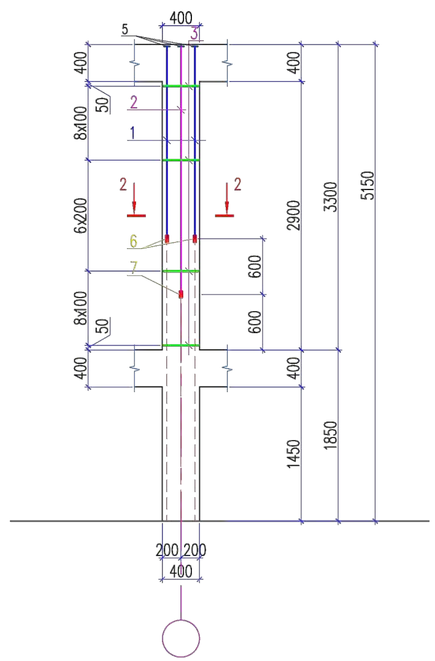

Спецификация материалов

Поз.	Обозначение	Наименование	Кол.	Масса ед.,кг.	Примеч.
		Колонна К1	~~12~~ 6	81.32	~~975.84~~ 487.92
1	ГОСТ 5781-82*	ø22 А-III L=2080	4	6.19	24.76
2	ГОСТ 5781-82*	ø22 А-III L=2680	4	7.98	31.92
3	ГОСТ 5781-82*	ø8 А-III L=1520	24	0.62	14.40
4	ГОСТ 5781-82*	ø22 А-III L=250	16	0.74	5.92
5	ГОСТ 103-2006	Полоса 14x70 ГОСТ 103-2006 / С235 ГОСТ 27772-88* L=70	8	0.54	4.32
		Материалы			
		Бетон кл. В 25 м3	0.52		

Соединение продольной рабочей арматуры на сварке

Гост 14098-91 С21-Рн

Узел Б

Гост 14098-91
С21-Рн

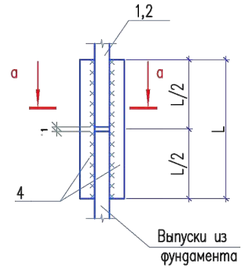

а-а

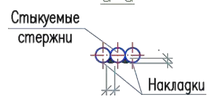

Стык уголовых стержней

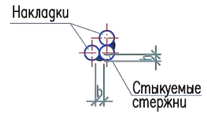

Ведомость деталей

поз.	Эскиз
3	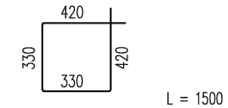

1 – 1

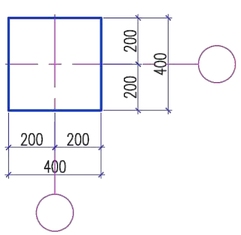

2 – 2

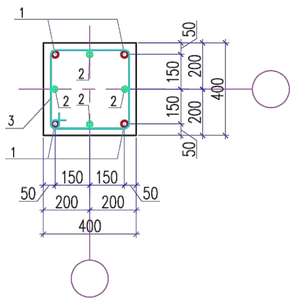

В

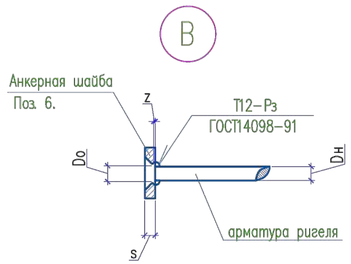

1. Общие данные см. листы АС-21.1
2. Бетонные и арматурные работы вести в соответствии с указаниями СНиП РК 5.03-37-2005 "Несущие и ограждающие конструкции".
3. Соединение продольной арматуры колонны в стык выполнить по ГОСТ 14098-91 тип сварного соединения С21-Рн.
4. Снятие опалубки производить после достижения бетоном 70% проектной прочности.
5. Данный лист смотреть с листом АС-00.

Привязан		24-2024-АС			
Инженер	Ахмедов Х.		18.23		
Н. контр.	Цой В.Г.		18.23		
Инв. №					

Изм.	Кол.	Лист	N док	Подпись	Дата
Проверил		Сейілхан Н.			
Исполнил		Кошанов Е			
Н. контр.		Наубаев А.			

14-2022 АС

«Пристройка дополнительного корпуса на 250 мест в смену к школе №16 в г.Атырау»

Галерея

Стадия	Лист	Листов
РП	22	

Опалубочный чертеж колонны К1.
Схема армирования колонны К1.
Сечения 1-1, 2-2.
Спецификация материалов.

ТОО "ДИАС-проект"
Шымкент 2022г.

Согласовано

Взам. инв. ?

Подп. и дата

Инв. ? подл.

Схема расположения монолитных ригелей на отм. −0.300.

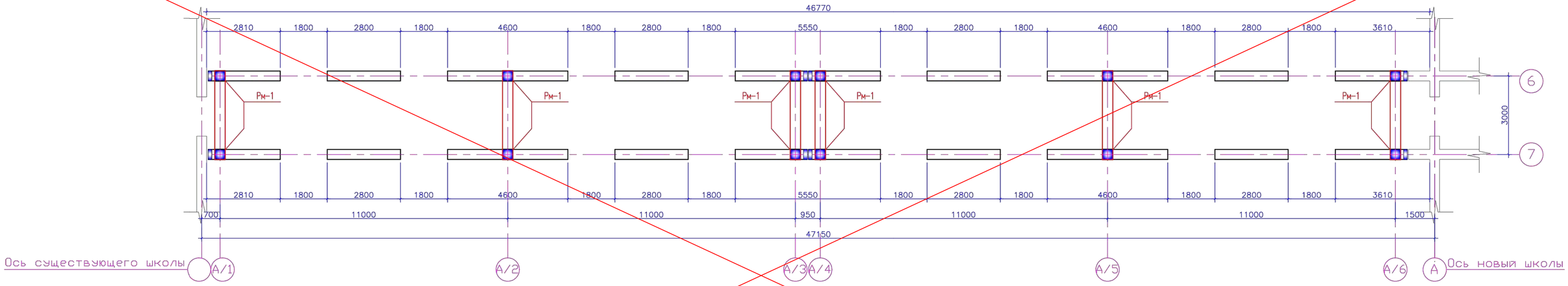

1. Данный лист смотреть совместно с листами АС-6.

Привязан	24-2024-АС		
Инженер	Ахмедов Х.		18.23
Н. контр.	Цой В.Г.		18.23
Инв. №			

Изм.	Кол.	Лист	N док	Подпись	Дата
Проверил		Сейілхан Н.			
Исполнил		Кошанов Е			
Н. контр.		Наубаев А.			

14-2022 АС

«Пристройка дополнительного корпуса на 250 мест в смену к школе №16 в г.Атырау»

Галерея

Стадия	Лист	Листов
РП	23	

Схема расположения монолитных регелей на отм. -0.300

ТОО "ДИАС-проект" Шымкент 2022г.

Согласовано

Взам. инв. ?

Подп. и дата

Инв. ? подл.

Схема расположение монолитных ригелей на отм. −0.300

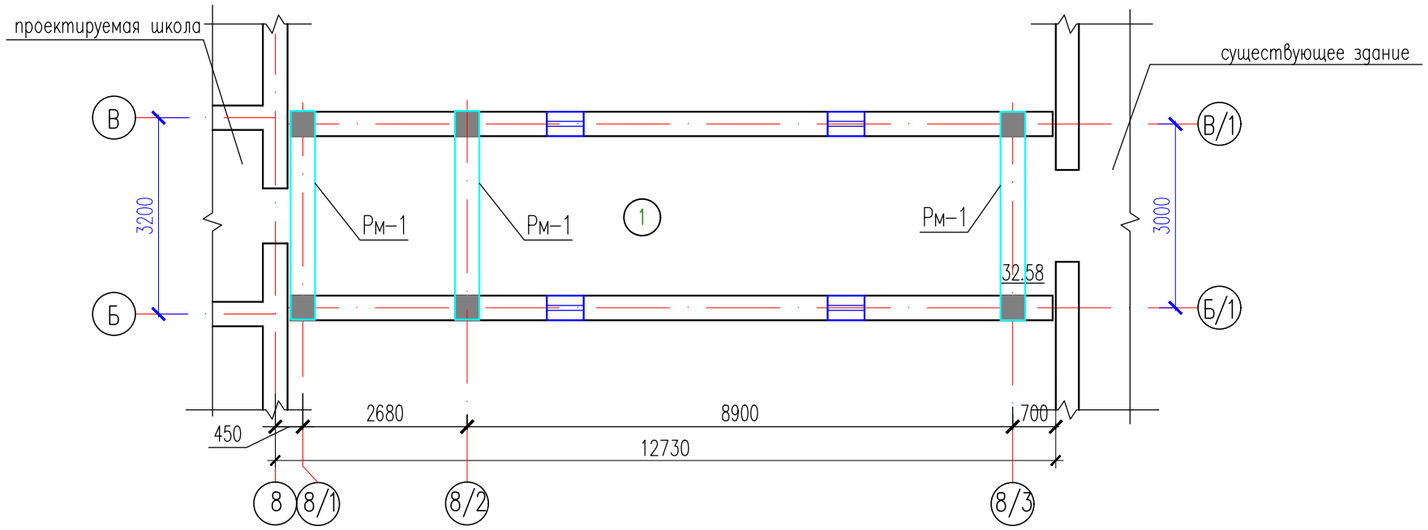

1. Данный лист смотреть совместно с листами АС-6.1

						24-2024-АС
						Строительство пристройки дополнительного учебного корпуса на 250 мест к средней школе №24 в городе Атырау (привязка)
Изм.	Кол.уч.	Лист	N-док.	Подпись	Дата	
Проверил		Ким И.				Галерея — Стадия: РП; Лист: 23.1; Листов:
Разработ.		Ахмедов Х.				
Н.контроль		Цой В.				Схема расположение монолитных ригелей на отм. −0.300 — ТОО "Асад ЛТД" г.Шымкент − 2024г.

СОГЛАСОВАНО:

Взам. инв. N

Подпись и дата

Инв. N док.

Формат А3

Ригель монолитный Рм-1

(Схема армирования)

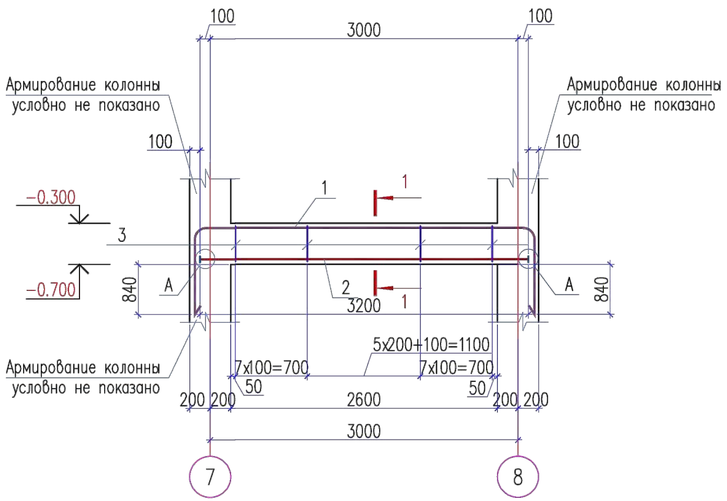

Ведомость деталей

поз.	Эскиз
1	R100 3000 R100; 1240 1240; L=5500
3	270; 400; 310; 180; L=1160
Хм-1	430; 430; 340; 340; L=1540

Спецификация материалов

Поз.	Обозначение	Наименование	Кол.	Масса ед.,кг.	Примеч.
		Ригель монолитный Рм-1	~~1~~ 3	119.32	
1	ГОСТ 5781-82*	ø22 А-III L=5500	3	16.39	49.17
2	ГОСТ 5781-82*	ø22А-III L=3200	3	9.53	28.59
3	ГОСТ 5781-82*	ø8 А-I L=1160	42	0.45	18.90
4	ГОСТ 103-2006	Полоса 22х80 ГОСТ 103-2006 / С235 ГОСТ 27772-88* L=80	6	1.11	6.66
		Дополнительные арматуры			
ОС-1	ГОСТ 5781-82*	ø10 А-III L=410	40	0.25	10.00
Хм-1	ГОСТ 5781-82*	ø8 А-I L=1540	10	0.60	6.00
	Материалы:	Бетон кл.В25 $м^3$	0.416		

1-1

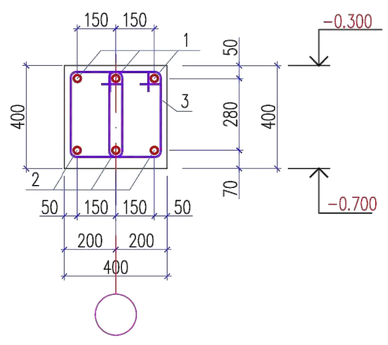

Размеры стыкового соединения

Класс арматуры	$d_н$	$L_н$=L	L_1	h	в
А-III	ø25	200	12	6	11
А-III	ø22	180	11	6	10

1. Данный лист см. совместно с листами АС-23.1
2. Монолитные конструкции выполнить согласно СНиП РК 5.03-37-2005 "Несущие и ограждающие конструкции" и СНиП РК 5.03-34-2005 "Бетонные и железобетонные конструкции".
3. Снятие опалубки производить после достижения бетоном 70% проектной прочности.
4. Стыковку рабочей арматуры ригелей производить со сваркой по типу С21-Рн по ГОСТ 14098-91*.
5. Рабочую продольную арматуру ригеля стыковать: вверхнюю в середине пролета, а нижнюю к ближе к опоре.
6. Размерные линии указаны до центра рабочей арматуры.
7. В ведомости деталей размеры для хомутов даны по наружным граням стержней.
8. Соединение анкерной шайбы с арматурой ригеля выполнить дуговой ручной сваркой валиковыми швами в раззенкованное отверстие согласно ГОСТ 14098-91.

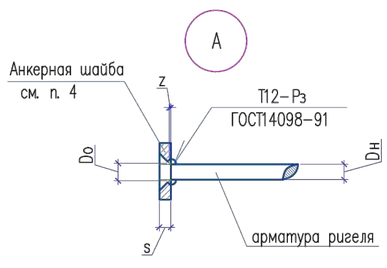

Соединение арматуры с пластиной

$D_н$	D_o	S	Z
ø25	$D_н$+2мм	22	2-3мм
ø22		22	

Привязан	24-2024-АС
Инженер	Ахмедов Х. 18.23
Н. контр.	Цой В.Г. 18.23
Инв. №	

Изм.	Кол.	Лист	N док	Подпись	Дата
Проверил		Сейілхан Н.			
Исполнил		Кошанов Е			
Н. контр.		Наубаев А.			

14-2022 АС

«Пристройка дополнительного корпуса на 250 мест в смену к школе №16 в г.Атырау»

Галерея

Стадия	Лист	Листов
РП	24	

Ригель монолитный Рм-1
Сечение 1-1.

ТОО "ДИАС-проект"
Шымкент 2022г.

Согласовано

Взам. инв. ?

Подп. и дата

Инв. ? подл.

1

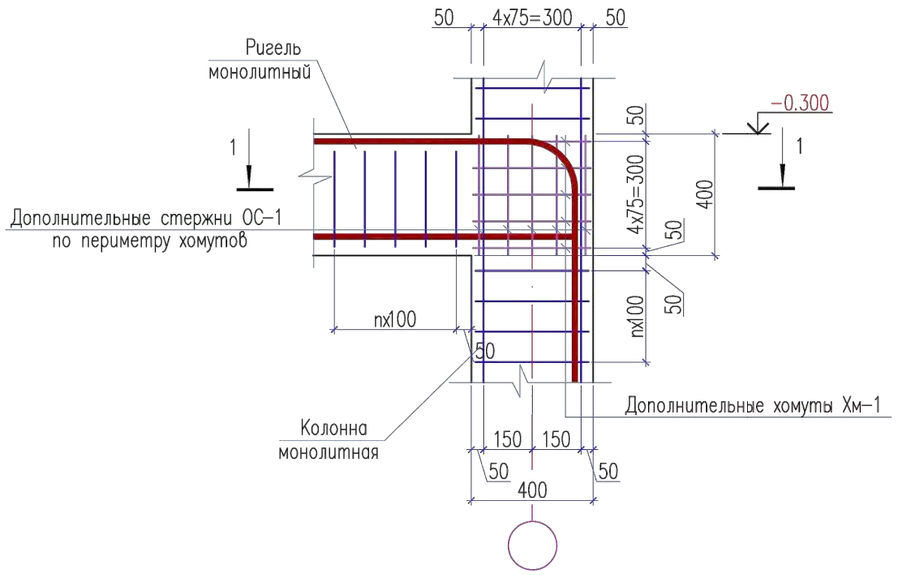

2

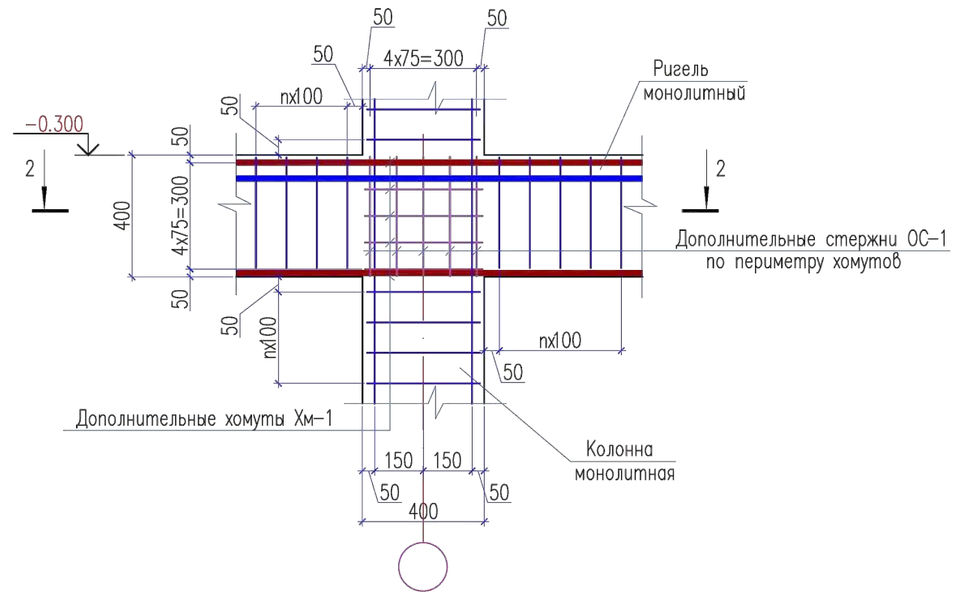

1 – 1

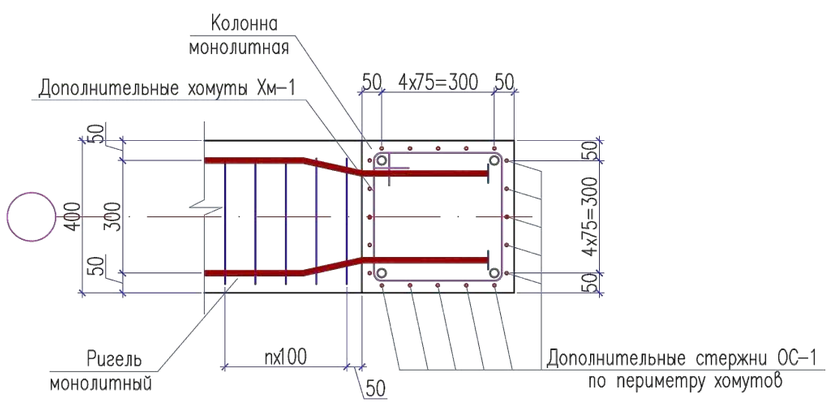

2 – 2

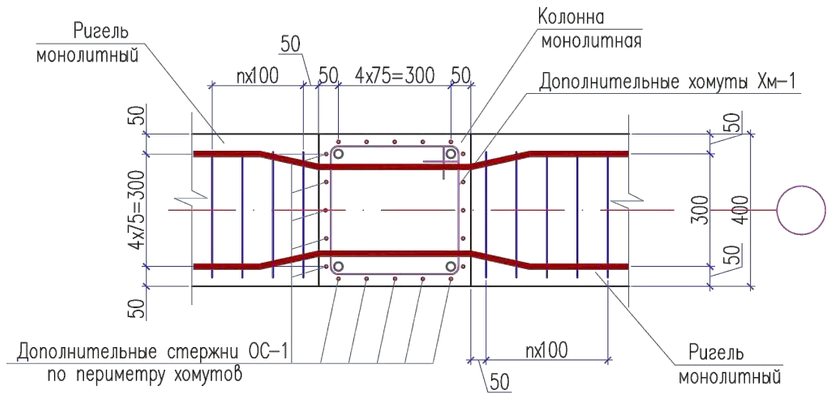

1. Данный лист см. совместно с листами АС-24.

Изм.	Кол.	Лист	N док	Подпись	Дата	14-2022	АС	
						«Пристройка дополнительного корпуса на 250 мест в смену к школе №16 в г.Атырау»		
Проверил		Сейілхан Н.				Галерея	Стадия	Лист	Листов
Исполнил		Кошанов Е					РП	25	
Н. контр.		Наубаев А.				Узел 1, 2. Сечение 1-1; 2-2.	ТОО "ДИАС-проект" Шымкент 2022г.		

Привязан	24-2024-АС		
Инженер	Ахмедов Х.		18.23
Н. контр.	Цой В.Г.		18.23
Инв. №			

Согласовано

Взам. инв. ?

Подп. и дата

Инв. ? подл.

Копировал

Формат А3

Схема расположения монолитных ригелей на отм. +3.000.

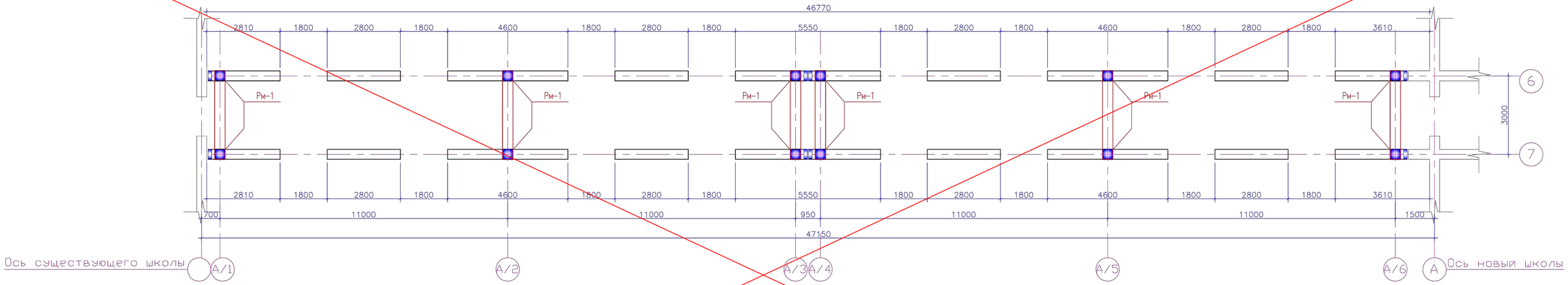

1. Данный лист смотреть совместно с листами АС-6.

Изм.	Кол.	Лист	N док	Подпись	Дата
Проверил		Сейілхан Н.			
Исполнил		Кошанов Е			
Н. контр.		Наубаев А.			

Привязан	24-2024-АС		
Инженер	Ахмедов Х.		18.23
Н. контр.	Цой В.Г.		18.23
Инв. №			

14-2022 АС

«Пристройка дополнительного корпуса на 250 мест в смену к школе №16 в г.Атырау»

Галерея

Стадия	Лист	Листов
РП	26	

Схема расположения монолитных регелей на отм. +3.000

ТОО "ДИАС-проект" Шымкент 2022г.

Согласовано

Взам. инв. ?

Подп. и дата

Инв. ? подл.

Схема расположение монолитных ригелей на отм. +2.800

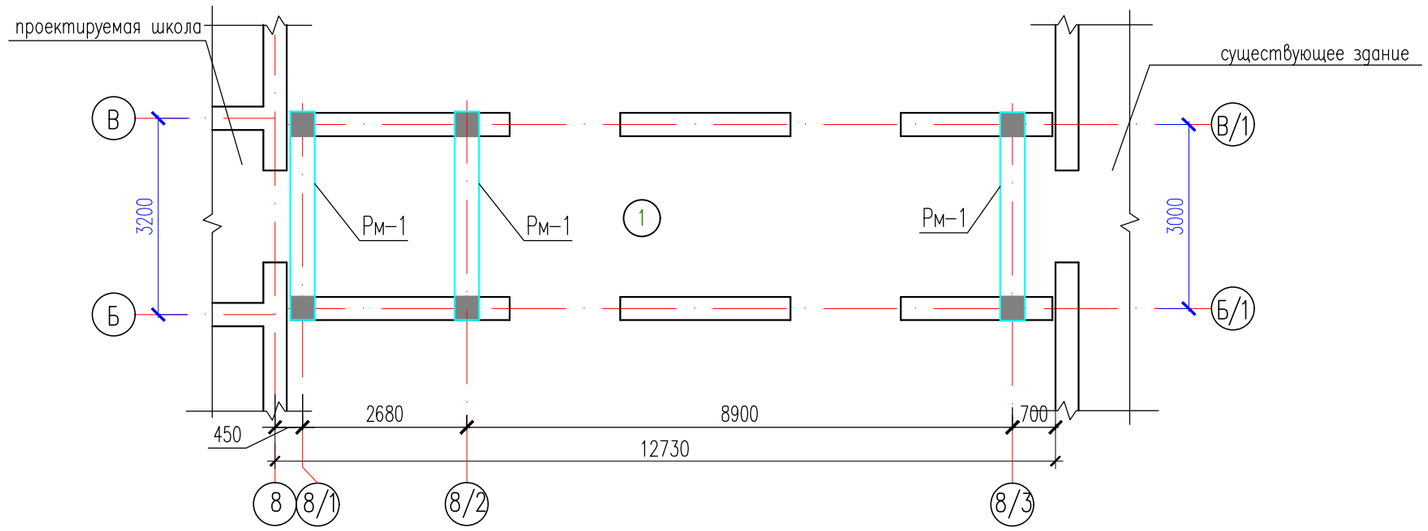

1. Данный лист смотреть совместно с листами АС-8.1

						24-2024-АС
						Строительство пристройки дополнительного учебного корпуса на 250 мест к средней школе №24 в городе Атырау (привязка)
Изм.	Кол.уч.	Лист	N-док.	Подпись	Дата	
Проверил		Ким И.				Галерея — Стадия: РП; Лист: 26.1; Листов:
Разработ.		Ахмедов Х.				
Н.контроль		Цой В.				Схема расположение монолитных ригелей на отм. +2.800 — ТОО "Асад ЛТД" г.Шымкент - 2024г.

СОГЛАСОВАНО:

Взам. инв. N

Подпись и дата

Инв. N док.

Формат А3

Ригель монолитный Рм-1

(Схема армирования)

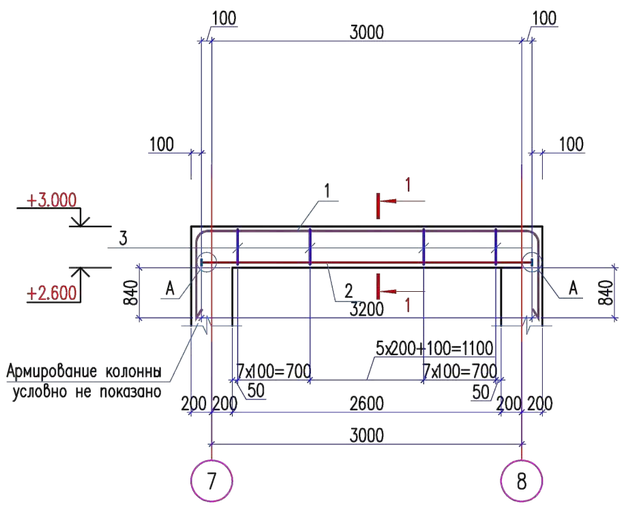

Ведомость деталей

поз.	Эскиз
1	R100 3000 R100; 1240 1240; L=5500
3	270; 400; 310; 180; L=1160
Хм-1	430; 430; 340; 340; L=1540

Спецификация материалов

Поз.	Обозначение	Наименование	Кол.	Масса ед., кг.	Примеч.
		Ригель монолитный Рм-1	~~1~~ 3	119.32	
1	ГОСТ 5781-82*	ø22 А-III L=5500	3	16.39	49.17
2	ГОСТ 5781-82*	ø22А-III L=3200	3	9.53	28.59
3	ГОСТ 5781-82*	ø8 А-I L=1160	42	0.45	18.90
4	ГОСТ 103-2006	Полоса 22x80 ГОСТ 103-2006 / С235 ГОСТ 27772-88* L=80	6	1.11	6.66
		Дополнительные арматуры			
ОС-1	ГОСТ 5781-82*	ø10 А-III L=410	40	0.25	10.00
Хм-1	ГОСТ 5781-82*	ø8 А-I L=1540	10	0.60	6.00
	Материалы:	Бетон кл.В25 $м^3$	0.416		

1-1

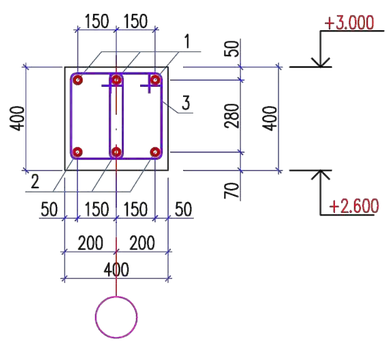

Размеры стыкового соединения

Класс арматуры	$d_н$	$L_н$=L	L_1	h	в
А-III	ø25	200	12	6	11
А-III	ø22	180	11	6	10

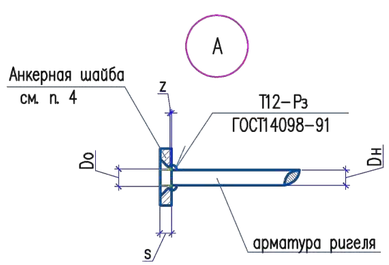

Соединение арматуры с пластиной

$D_н$	D_o	S	Z
ø25	$D_н$+2мм	22	2-3мм
ø22		22	

1. Данный лист см. совместно с листами АС-27.1
2. Монолитные конструкции выполнить согласно СНиП РК 5.03-37-2005 "Несущие и ограждающие конструкции" и СНиП РК 5.03-34-2005 "Бетонные и железобетонные конструкции".
3. Снятие опалубки производить после достижения бетоном 70% проектной прочности.
4. Стыковку рабочей арматуры ригелей производить со сваркой по типу С21-Рн по ГОСТ 14098-91*.
5. Рабочую продольную арматуру ригеля стыковать: вверхнюю в середине пролета, а нижнюю к ближе к опоре.
6. Размерные линии указаны до центра рабочей арматуры.
7. В ведомости деталей размеры для хомутов даны по наружным граням стержней.
8. Соединение анкерной шайбы с арматурой ригеля выполнить дуговой ручной сваркой валиковыми швами в раззенкованное отверстие согласно ГОСТ 14098-91.

Привязан	24-2024-АС		
Инженер	Ахмедов Х.		18.23
Н. контр.	Цой В.Г.		18.23
Инв. №			

Изм.	Кол.	Лист	N док	Подпись	Дата	14-2022	АС		
						«Пристройка дополнительного корпуса на 250 мест в смену к школе №16 в г.Атырау»			
Проверил		Сейілхан Н.				Галерея	Стадия	Лист	Листов
Исполнил		Кошанов Е					РП	27	
Н. контр.		Наубаев А.				Ригель монолитный Рм-1 Сечение 1-1.	ТОО "ДИАС-проект" Шымкент 2022г.		

Согласовано

Взам. инв. ?

Подп. и дата

Инв. ? подл.

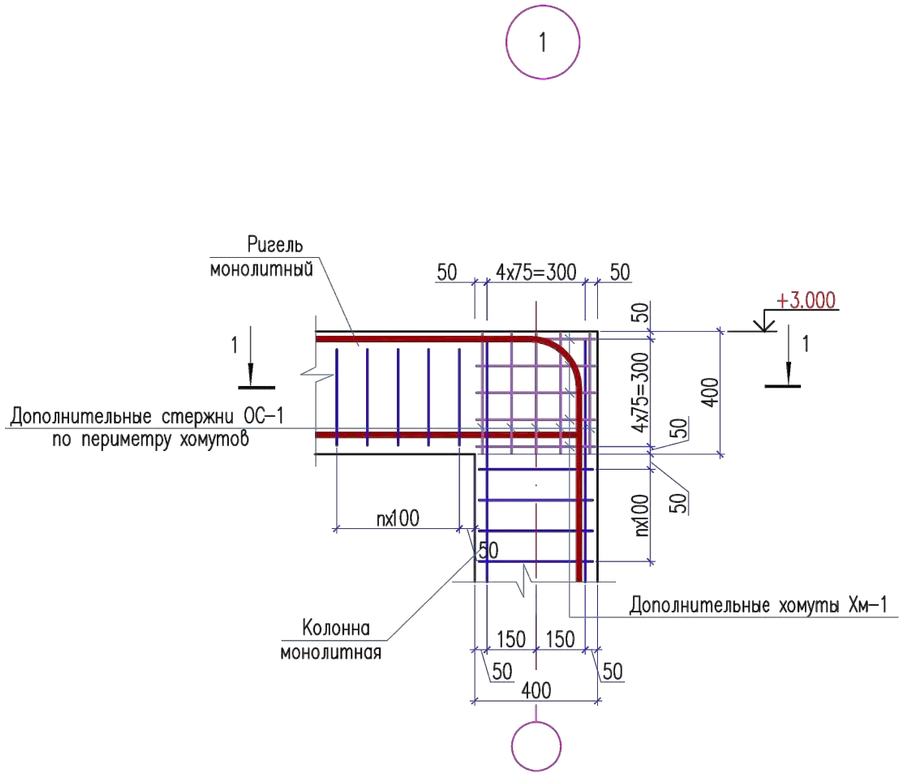

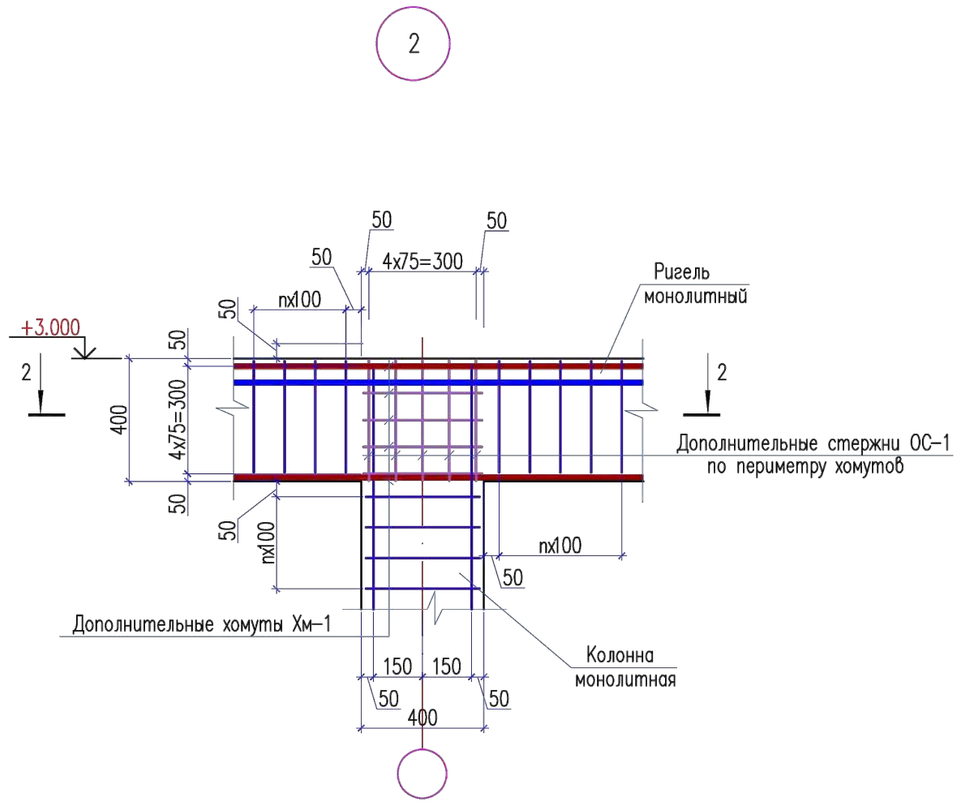

1 – 1

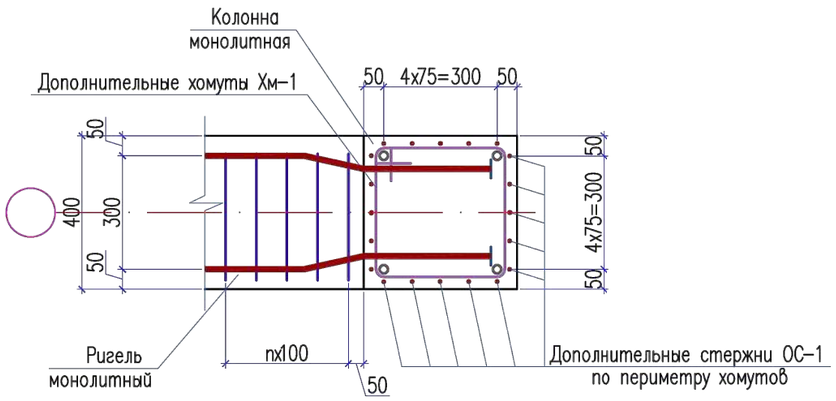

2 – 2

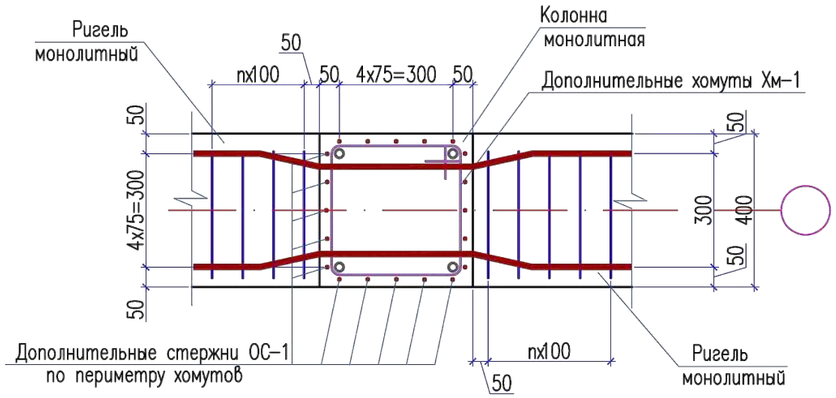

1. Данный лист см. совместно с листами АС-28.

Привязан	24-2024-АС		
Инженер	Ахмедов Х.		18.23
Н. контр.	Цой В.Г.		18.23
Инв. №			

Изм.	Кол.	Лист	N док	Подпись	Дата
Проверил		Сейілхан Н.			
Исполнил		Кошанов Е			
Н. контр.		Наубаев А.			

14-2022 АС

«Пристройка дополнительного корпуса на 250 мест в смену к школе №16 в г.Атырау»

Галерея

Стадия	Лист	Листов
РП	28	

Узел 1, 2. Сечение 1-1; 2-2.

ТОО "ДИАС-проект" Шымкент 2022г.

Копировал Формат А3

Согласовано

Взам. инв. ?

Подп. и дата

Инв. ? подл.

Схема расположения элементов перекрытия на отм.-0.080.

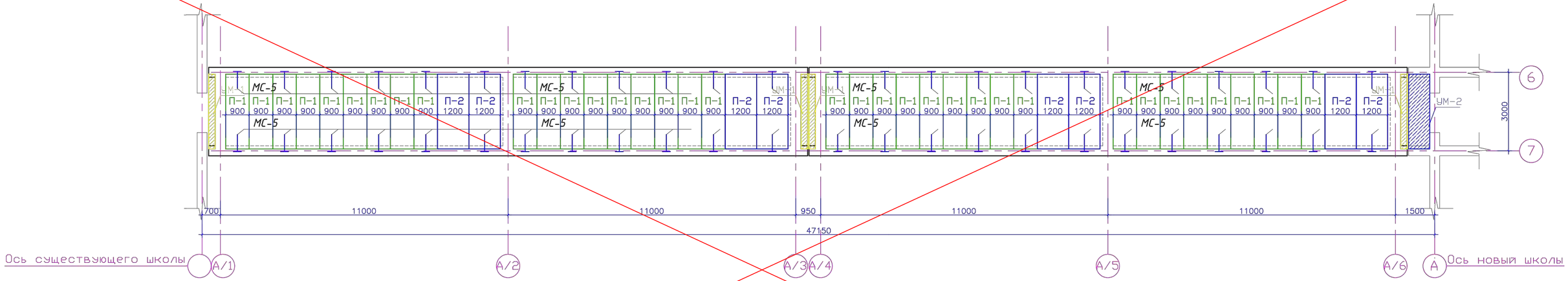

1. Данный лист см. совместно с листом АС-6.
2. Монтаж сб.ж.бет. плит перекрытия вести в соответствии с указаниями СП РК 5.03-107-2013 "Несущие и ограждающие конструкции".
3. Плиты укладывать на выровненную поверхность из раствора толщиной 20мм.
4. Швы зачистить от мусора и залить цементно-песчаным раствором М100.
5. Бетонные работы по возведению монолитных конструкций выполнять в соответствии с указаниями СП РК 5.03-107-2013 "Несущие и ограждающие конструкции".
6. Перед установкой в опалубку отдельные стержни объединить в пространственный каркас хомутами и вязальной проволокой.
7. В вязаных каркасах концы хомутов необходимо загибать вокруг стержня продольной арматуры и заводить внутрь бетонного ядра не менее чем на 100мм.
8. Снятие несущей опалубки производить после достижения бетоном 70%%%% проектной мощности.

Спецификация конструктивных элементов перекрытия (начало)

Марка, поз.	Обозначение	Наименование	Кол-во	Масса ед. кг.	Примечание (общ.расх.кг.)
П-1	СТ РК 949-92	Плита ПБ 30.10-8	36		
П-2	СТ РК 949-92	Плита ПБ 30.12-8	8		
		Монолитные участки			
Ум-1	Инд.разраб.л.АС-63	Участок монолитный Ум-1	м.п 12.0		
Ум-2	Инд.разраб.л.АС-64	Участок монолитный Ум-2	1		
МС-5	Инд.разраб.л.АС-61	Соединительное изделие МС-5	48	0,98	

Согласовано

Взам. инв. ?

Подп. и дата

Инв. ? подл.

Привязан	24-2024-АС		
Инженер	Ахмедов Х.		18.23
Н. контр.	Цой В.Г.		18.23
Инв. №			

Изм.	Кол.	Лист	N док	Подпись	Дата
Проверил		Сейілхан Н.			
Исполнил		Кошанов Е			
Н. контр.		Наубаев А.			

14-2022 АС

«Пристройка дополнительного корпуса на 250 мест в смену к школе №16 в г.Атырау»

Галерея

Стадия	Лист	Листов
РП	29	

Схема расположения элементов перекрытия на отм.-0.080.

ТОО "ДИАС-проект" Шымкент 2022г.

Схема расположение элементов перекрытия на отм. −0.080

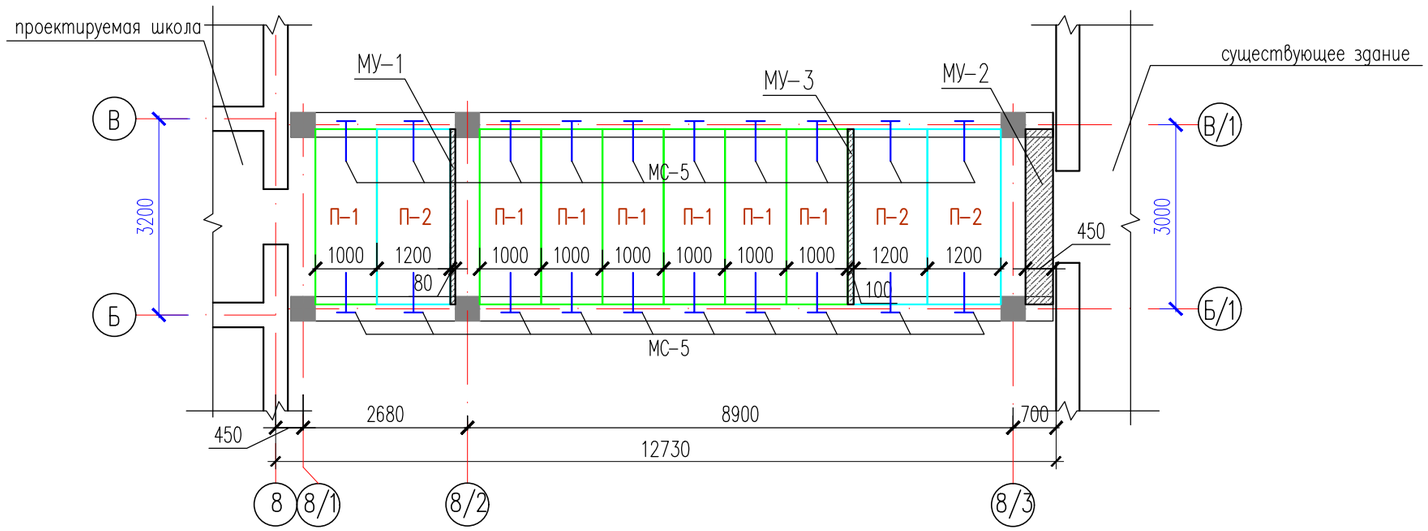

МУ−1,3

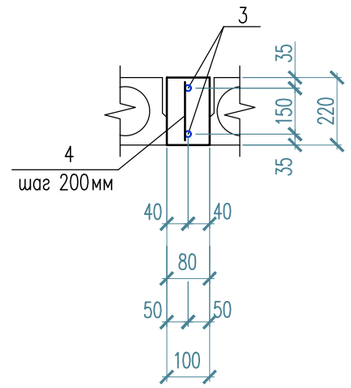

МУ−2

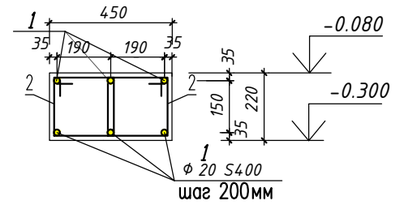

Поз.2

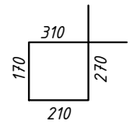

Марка, поз.	Обозначение	Наименование	Кол.	Масса ед., кг.	Приме-чание
		Плиты перекрытия			
П−1	Серия 1.141.1−28с вып.1	ПК 29.10−8AmV−c8	7		L=2860
П−2	Серия 1.141.1−28с вып.1	ПК 29.12−8AmV−c8	3		L=2860
		Монолитный участок МУ−1			
3	ГОСТ 34028−2016	ϕ20S400 L=2860	2	7,06	14,12
4	ГОСТ 34028−2016	ϕ8S240 L=200	15	0,079	1,2
	материалы	Бетон кл.С 16/20, м3			0,051 м3
		Монолитный участок МУ−2, на 1 п.м.	2,86	18,62	
1	ГОСТ 34028−2016	ϕ20S400 L=1000	6	2,47	14,82
2	ГОСТ 34028−2016	ϕ8S240 L=960	10	0,38	3,8
	материалы	Бетон кл.С 16/20, м3			0,1 м3
		Монолитный участок МУ−3			
3	ГОСТ 34028−2016	ϕ20S400 L=2860	2	7,06	14,12
4	ГОСТ 34028−2016	ϕ8S240 L=200	15	0,079	1,2
	материалы				0,063 м3

1. Данный лист см. совместно с листом АС−6.
2. Монтаж сб.ж.бет. плит перекрытия вести в соответствии с указаниями СП РК 5.03.−107−2013 "Несущие и ограждающие конструкции".
3. Плиты укладывать на выровненную поверхность из раствора толщиной 20мм.
4. Швы зачистить от мусора и залить цементно−песчаным раствором М100.
5. Бетонные работы по возведению монолитных конструкций выполнять в соответствии с указаниями СП РК 5.03−107−2013 "Несущие и ограждающие конструкции".
6. Перед установкой в опалубку отдельные стержни объединить в пространственный каркас хомутами и вязальной проволокой.
7. В вязаных каркасах концы хомутов необходимо загибать вокруг стержня продольной арматуры и заводить внутрь бетонного ядра не менее чем на 100мм.
8. Снятие несущей опалубки производить после достижения бетоном 70% проектной мощности.

Изм.	Кол.уч.	Лист	N°док.	Подпись	Дата	24−2024−АС		
						Строительство пристройки дополнительного учебного корпуса на 250 мест к средней школе №24 в городе Атырау (привязка)		
Проверил		Ким И.				Галерея	Стадия	Лист	Листов
Разработ.		Ахмедов Х.					РП	29.1	
Н.контроль		Цой В.				Схема расположение элементов перекрытия на отм. −0.080	ТОО "Асад ЛТД" г.Шымкент − 2024г.		

СОГЛАСОВАНО:

Взам. инв. N

Подпись и дата

Инв. N док.

Формат А3

Б

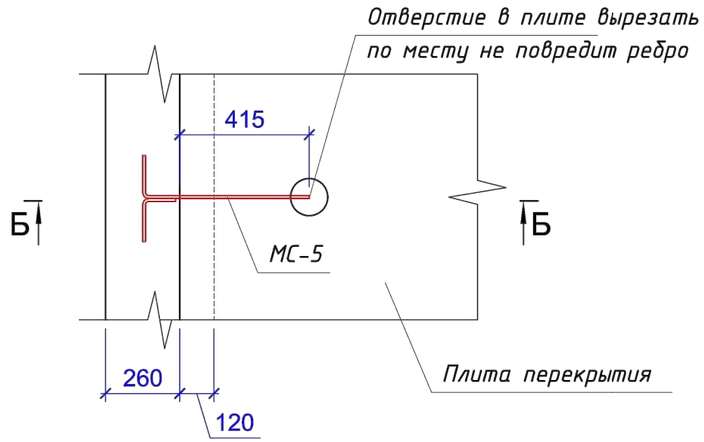

Соединительное изделие МС-5

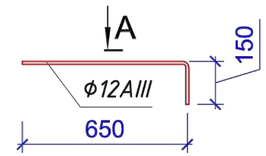

Б–Б

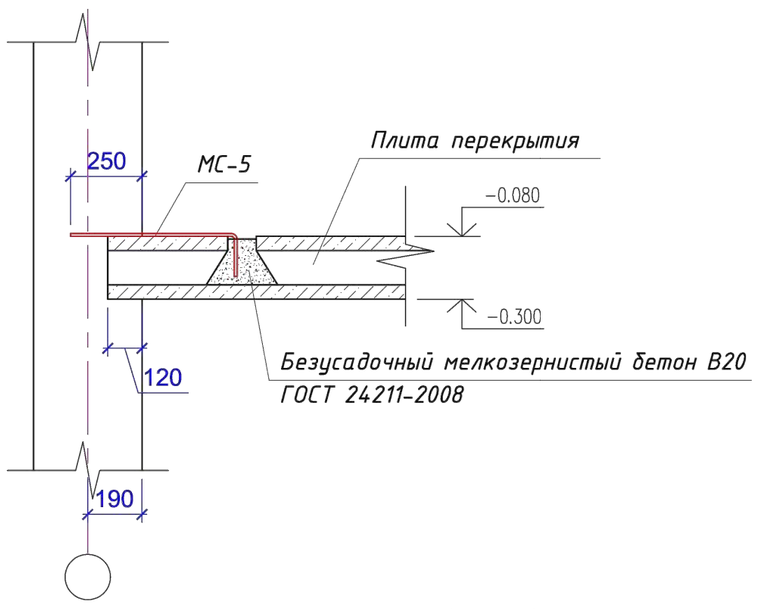

Вид А

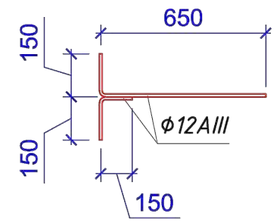

Спецификация конструктивных элементов перекрытия (начало)

Марка, поз.	Обозначение	Наименование	Кол-во	Масса ед. кг.	Приме-чание (общ.расх.кг.)
МС-5	Данный лист	Соединительное изделие МС-5	~~48~~ 20	0.98	
	ГОСТ 5781-82*	Ф12AIII L=800мм	1	0.71	
	ГОСТ 5781-82*	Ф12AIII L=300мм	1	0.27	
	ГОСТ 7473-2010	Безусадочный мелкозернистый бетон В20 м3	3.24		

1. Данный лист смотреть совместно с листами АС–29.1

Привязан		24-2024-АС			
Инженер	Ахмедов Х.				18.23
Н. контр.	Цой В.Г.				18.23
Инв. №					

Изм.	Кол.	Лист	N док	Подпись	Дата
Проверил		Сейілхан Н.			
Исполнил		Кошанов Е			
Н. контр.		Наубаев А.			

14-2022 АС

«Пристройка дополнительного корпуса на 250 мест в смену к школе №16 в г.Атырау»

Галерея

Стадия	Лист	Листов
РП	30	

Узлы и детали анкеровки стен. Спецификация. Общие указания.

ТОО "ДИАС-проект" Шымкент 2022г.

Согласовано

Взам. инв. ?

Подп. и дата

Инв. ? подл.

Схема расположения элементов перекрытия на отм.+3,220.

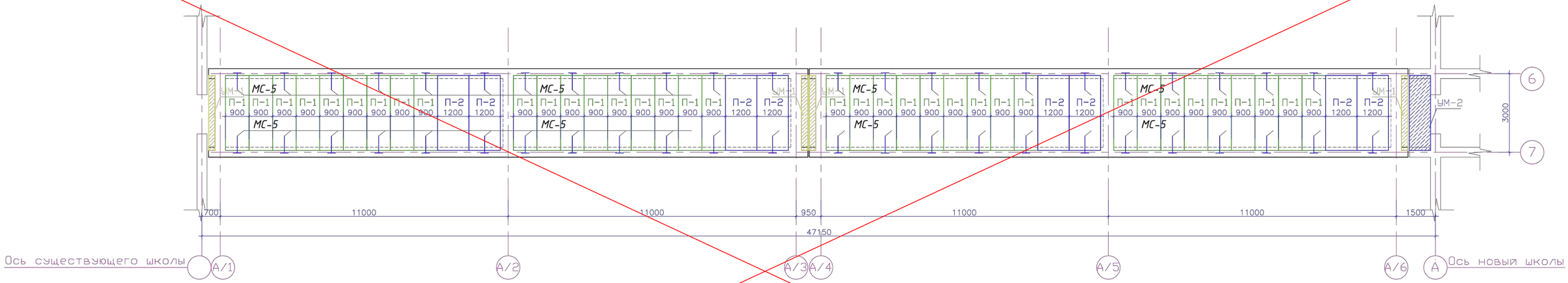

1. Данный лист см. совместно с листом АС–8.
2. Монтаж сб.ж.бет. плит перекрытия вести в соответствии с указаниями СП РК 5.03–107–2013 "Несущие и ограждающие конструкции".
3. Плиты укладывать на выровненную поверхность из раствора толщиной 20мм.
4. Швы зачистить от мусора и залить цементно–песчаным раствором М100.
5. Бетонные работы по возведению монолитных конструкций выполнять в соответствии с указаниями СП РК 5.03–107–2013 "Несущие и ограждающие конструкции".
6. Перед установкой в опалубку отдельные стержни объединить в пространственный каркас хомутами и вязальной проволокой.
7. В вязаных каркасах концы хомутов необходимо загибать вокруг стержня продольной арматуры и заводить внутрь бетонного ядра не менее чем на 100мм.
8. Снятие несущей опалубки производить после достижения бетоном 70%%%% проектной мощности.

Спецификация конструктивных элементов перекрытия (начало)

Марка, поз.	Обозначение	Наименование	Кол-во	Масса ед. кг.	Примечание (общ.расх.кг.)
П-1	СТ РК 949-92	Плита ПБ 30.10-8	36		
П-2	СТ РК 949-92	Плита ПБ 30.12-8	8		
		Монолитные участки			
Ум-1	Инд.разраб.л.АС-63	Участок монолитный Ум-1	м.п 12.0		
Ум-2	Инд.разраб.л.АС-64	Участок монолитный Ум-2	1		
МС-5	Инд.разраб.л.АС-61	Соединительное изделие МС-5	48	0,98	

Согласовано

Взам. инв. №

Подп. и дата

Инв. № подл.

Привязан	24-2024-АС		
Инженер	Ахмедов Х.		18.23
Н. контр.	Цой В.Г.		18.23
Инв. №			

Изм.	Кол.	Лист	N док	Подпись	Дата
Проверил		Сейілхан Н.			
Исполнил		Кошанов Е			
Н. контр.		Наубаев А.			

14-2022 АС

«Пристройка дополнительного корпуса на 250 мест в смену к школе №16 в г.Атырау»

Галерея

Стадия	Лист	Листов
РП	31	

Схема расположения элементов перекрытия на отм.+3.220.

ТОО "ДИАС-проект" Шымкент 2022г.

Схема расположение элементов перекрытия на отм. +3.020

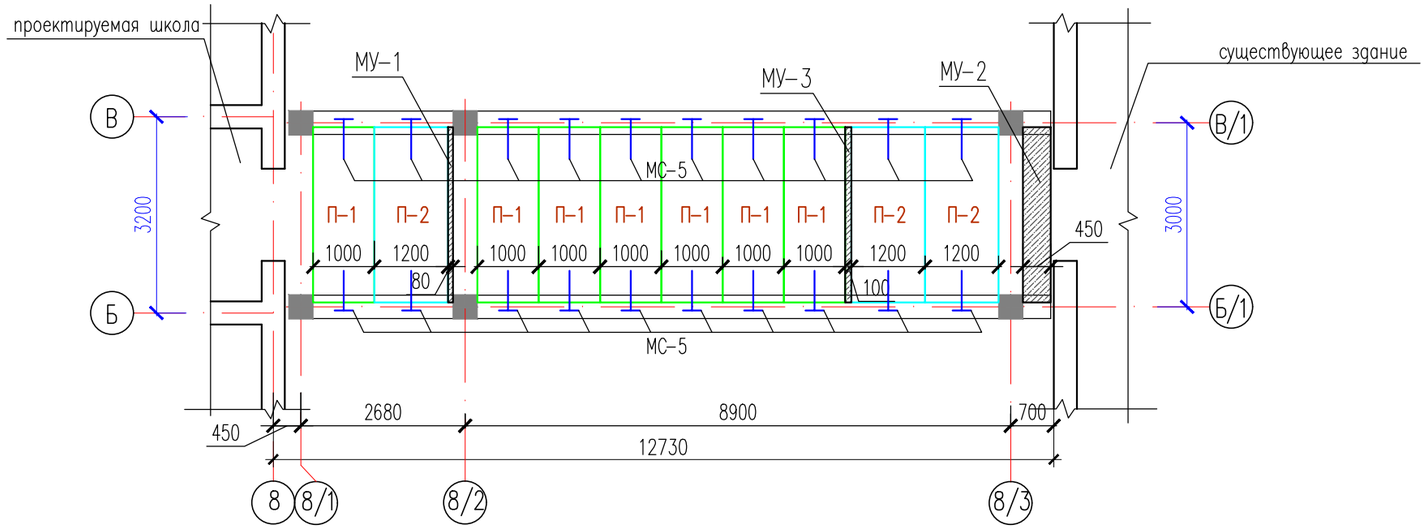

МУ-1,3

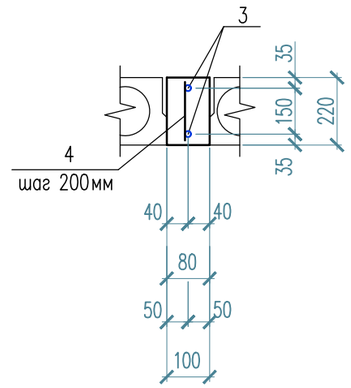

МУ-2

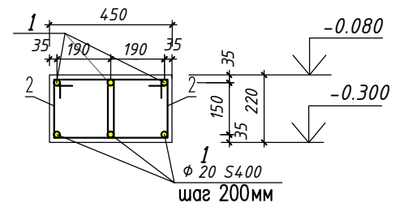

Поз.2

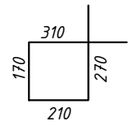

Марка, поз.	Обозначение	Наименование	Кол.	Масса ед., кг.	Приме-чание
		Плиты перекрытия			
П-1	Серия 1.141.1-28с вып.1	ПК 29.10-8AmV-c8	7		L=2860
П-2	Серия 1.141.1-28с вып.1	ПК 29.12-8AmV-c8	3		L=2860
		Монолитный участок МУ-1			
3	ГОСТ 34028-2016	ø20S400 L=2860	2	7,06	14,12
4	ГОСТ 34028-2016	ø8S240 L=200	15	0,079	1,2
	материалы	Бетон кл.С 16/20, м3			0,051 м3
		Монолитный участок МУ-2, на 1 п.м.	2,86	18,62	
1	ГОСТ 34028-2016	ø20S400 L=1000	6	2,47	14,82
2	ГОСТ 34028-2016	ø8S240 L=960	10	0,38	3,8
	материалы	Бетон кл.С 16/20, м3			0,1 м3
		Монолитный участок МУ-3			
3	ГОСТ 34028-2016	ø20S400 L=2860	2	7,06	14,12
4	ГОСТ 34028-2016	ø8S240 L=200	15	0,079	1,2
	материалы				0,063 м3

1. Данный лист см. совместно с листом АС-6.
2. Монтаж сб.ж.бет. плит перекрытия вести в соответствии с указаниями СП РК 5.03.-107-2013 "Несущие и ограждающие конструкции".
3. Плиты укладывать на выровненную поверхность из раствора толщиной 20мм.
4. Швы зачистить от мусора и залить цементно-песчаным раствором М100.
5. Бетонные работы по возведению монолитных конструкций выполнять в соответствии с указаниями СП РК 5.03-107-2013 "Несущие и ограждающие конструкции".
6. Перед установкой в опалубку отдельные стержни объединить в пространственный каркас хомутами и вязальной проволокой.
7. В вязаных каркасах концы хомутов необходимо загибать вокруг стержня продольной арматуры и заводить внутрь бетонного ядра не менее чем на 100мм.
8. Снятие несущей опалубки производить после достижения бетоном 70% проектной мощности.

СОГЛАСОВАНО:

Взам. инв. N

Подпись и дата

Инв. N док.

Изм.	Кол.уч.	Лист	N°док.	Подпись	Дата	24-2024-АС		
						Строительство пристройки дополнительного учебного корпуса на 250 мест к средней школе №24 в городе Атырау (привязка)		
Проверил		Ким И.				Галерея	Стадия	Лист	Листов
Разработ.		Ахмедов Х.					РП	31.1	
Н.контроль		Цой В.				Схема расположение элементов перекрытия на отм. +3.020	ТОО "Асад ЛТД" г.Шымкент - 2024г.		

Формат А3

Б

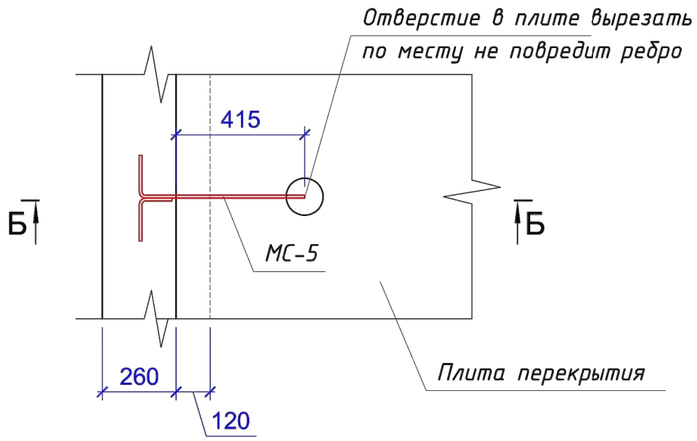

Соединительное изделие МС-5

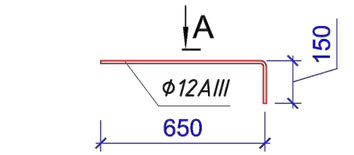

Б–Б

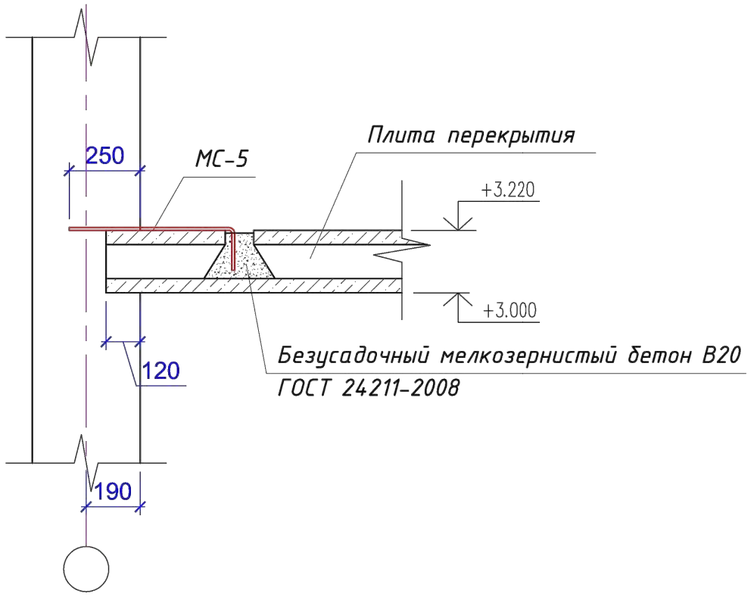

Вид А

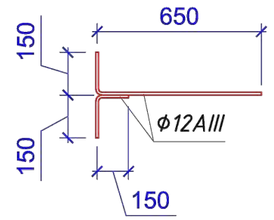

Спецификация конструктивных элементов перекрытия (начало)

Марка, поз.	Обозначение	Наименование	Кол-во	Масса ед. кг.	Приме-чание (общ.расх.кг.)
МС-5	Данный лист	Соединительное изделие МС-5	~~48~~ 20	0.98	
	ГОСТ 5781-82*	Ф12AIII L=800мм	1	0.71	
	ГОСТ 5781-82*	Ф12AIII L=300мм	1	0.27	
	ГОСТ 7473-2010	Безусадочный мелкозернистый бетон В20 м3	3.24		

1. Данный лист смотреть совместно с листами АС–31.1

Привязан	24-2024-АС				
Инженер	Ахмедов Х.				18.23
Н. контр.	Цой В.Г.				18.23
Инв. №					

Изм.	Кол.	Лист	N док	Подпись	Дата
Проверил		Сейілхан Н.			
Исполнил		Кошанов Е			
Н. контр.		Наубаев А.			

14-2022 АС

«Пристройка дополнительного корпуса на 250 мест в смену к школе №16 в г.Атырау»

Галерея

Стадия	Лист	Листов
РП	32	

Узлы и детали анкеровки стен. Спецификация. Общие указания.

ТОО "ДИАС-проект" Шымкент 2022г.

Согласовано

Взам. инв. ?

Подп. и дата

Инв. ? подл.

Опалубочный план Ум-2

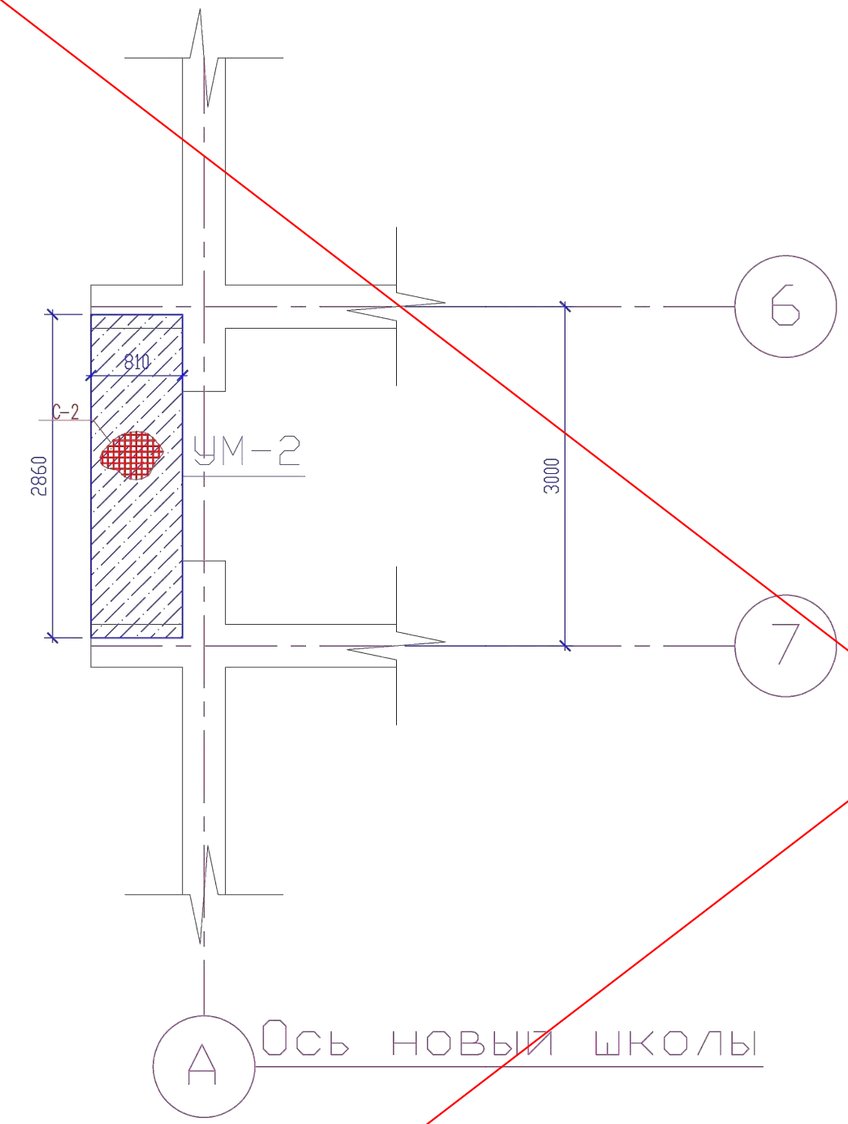

Поз.	Обозначение	Наименование	Кол.	Масса ед.,кг.	Примеч.
		Монолитный участок Ум-2	1		
		Нижняя и верхняя основная арматура			
С-2		Сетка С-2 на 1м2	2.31	12.10	27.95
1	СТ РК 2591-2014	ø14 А-III L=1000	10	1.21	12.10
		Фиксаторы Ф-1			
Ф-1	СТ РК 2591-2014	ø10 А-III L=950	10	0.59	41.30
	Материалы:	Бетон кл. В20 м3	0.46		

Стыки одиночных стержней рабочей арматуры внахлестку, без сварки

ø12 А III

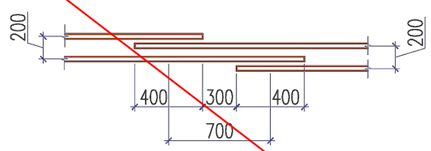

Сетка С-2 (1м2)

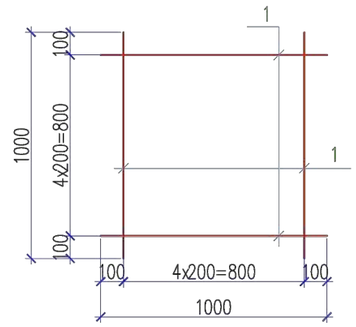

Привязан	24-2024-АС		
Инженер	Ахмедов Х.		18.23
Н. контр.	Цой В.Г.		18.23
Инв. №			

1. Данный лист см. совместно с листами АС-29,31.
2. Снятие опалубки производить после достижения бетоном 70% проектной прочности.
3. Бетонные и арматурные работы вести в соответствии с указаниями СНиП РК 5 .03-37-2005 "Несущие и ограждающие конструкции" и СНиП РК 5.03-34-2005 "Бетонные и железобетонные конструкции".

Ведомость деталей

Поз.	Эскиз
Ф-1	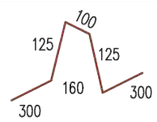

Изм.	Кол.	Лист	N док	Подпись	Дата
Проверил		Сейілхан Н.			
Исполнил		Кошанов Е			
Н. контр.		Наубаев А.			

14-2022 АС

«Пристройка дополнительного корпуса на 250 мест в смену к школе №16 в г.Атырау»

Галерея

Стадия	Лист	Листов
РП	33	

Участок монолитный УМ-2.

ТОО "ДИАС-проект" Шымкент 2022г.

Копировал Формат А3

Взам. инв. N | Подп. и дата | Инв. N подл.

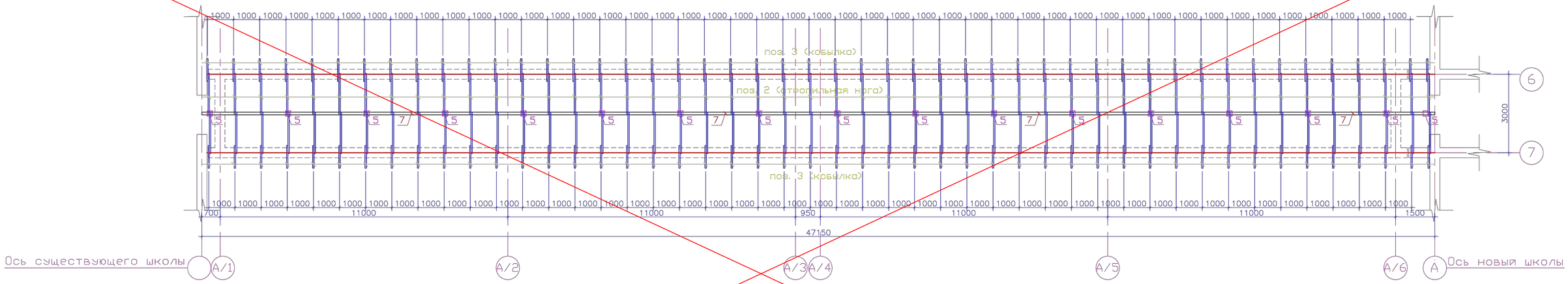

Разрез 1-1

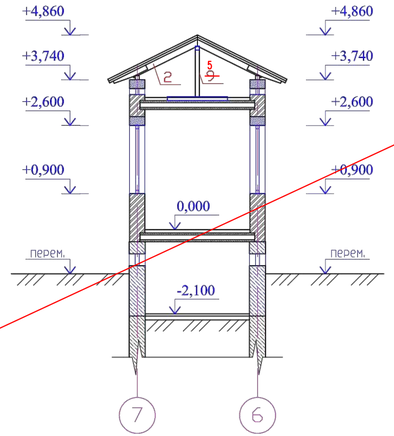

МС-1

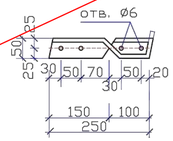

МС-2

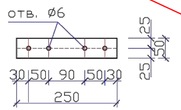

МС-3

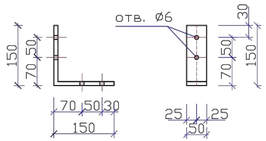

1. Данный лист смотреть совместно с листами АС-10.
2. Под мауэрлат и лежень проложить 1 слой рубероида шириной 300мм-27м2.
3. Внутри чердачного помещения по периметру, по верху теплоизоляционного покрытия следует уложить 1 слой рубероида шириной 1,0м. Расход-90м2.

						14-2022	АС	
						«Пристройка дополнительного корпуса на 250 мест в смену к школе №16 в г.Атырау»		
Изм.	Кол.	Лист	N док	Подпись	Дата			
Проверил		Сейілхан Н.				Галерея	Стадия	Лист	Листов
Исполнил		Кошанов Е					РП	34	
Н. контр.		Наубаев А.					ТОО "ДИАС-проект" Шымкент 2022г.		

Привязан		24-2024-АС	
Инженер	Ахмедов Х.		18.23
Н. контр.	Цой В.Г.		18.23
Инв. №			

Согласовано

Взам. инв. ?

Подп. и дата

Инв. ? подл.

Спецификация материалов на кровлю

Поз.	Обозначение	Наименование	Кол.	Объем ед.,м3.	Приме-чание
1	ГОСТ 23454-80*Е	Мауэрлат 100х100 п.м.	94,00	0,01	0,94
2	ГОСТ 23454-80*Е	Стропила 180х50 L=1850	96	0,016	1,53
3	ГОСТ 23454-80*Е	Кобылка 150х50 L=1200	94	0,009	0,846
4	ГОСТ 23454-80*Е	Коньковый брус 60х150(h) п.м.	47.0	0,009	0,423
5	ГОСТ 23454-80*Е	Стойка 100х100 L=1200	17	0,012	0,204
6	ГОСТ 23454-80*Е	Лежень 100х50(Н) L= 1500 мм	17	0,0075	0,127
7	ГОСТ 23454-80*Е	Накладки 100х50 L=450мм	20	0.002	0,04
8	ГОСТ 23454-80*Е	Накладки 150х50 L=600мм	20	0.005	0,10
9	ГОСТ 23454-80*Е	Коньковая обрешетка 100х32 п.м.	190	0.0032	0,608
10	ГОСТ 23454-80*Е	Карнизный щит 100х40 м2 шириной 500 мм	450	0.004	1,80
11	ГОСТ 23454-80*Е	Обрешетка 100х32(h) шаг.350мм. п.м.	560	0.0032	1,79

Спецификация металлических элементов кровли

марка поз.	Обозначение	Наименование	Кол. шт.	Масса ед., кг	Примечание
	серия 2.160-6с вып.1	Крепление мауэрлата (по типу узла 53)			
АС-2	ГОСТ 5781-91	Анкер АС-2 Ф16АI L=550мм (через 2 м)	50	0,869	43,45
Гайка	ГОСТ 5915-70*	Гайки М16	50	0,03	1,50
Шайба	ГОСТ 11371-78*	Шайбы М16	50	0,01	0,50
	2.160-6с вып.1	Крепление стропильных ног (по типу узла 2)			
	ГОСТ 7798-70*	Болт М20 L=180	100	0,47	47,00
	ГОСТ 5915-70*	Гайки М20	100	0,0065	0,65
	ГОСТ 11371-78*	Шайбы М20	100	0,0023	0,230
	ГОСТ 6727-86	Скрутка Ф4ВрI L=700мм (через 1 стропильную ногу)	100	0,064	6,40
	ГОСТ 6727-86	Скрутка Ф4ВрI L=700мм (на каждый лежень)	34	0,064	2,17
		Соединительные элементы			
МС-1	см. АС-68	-50х5 L=250мм	100	0,49	49,00
МС-2	см. АС-68	-50х5 L=300мм	40	0,59	23,60
МС-3	см. АС-68	-50х5 L=250мм	40	0,49	19,60

1. Данный лист смотреть совместно с листами АС-34.1

Согласовано

Взам. инв. ?

Подп. и дата

Инв. ? подл.

Привязан	24-2024-АС	
Инженер	Ахмедов Х.	18.23
Н. контр.	Цой В.Г.	18.23
Инв. №		

Изм.	Кол.	Лист	N док	Подпись	Дата
Проверил		Сейілхан Н.			
Исполнил		Кошанов Е			
Н. контр.		Наубаев А.			

14-2022 АС

«Пристройка дополнительного корпуса на 250 мест в смену к школе №16 в г.Атырау»

Галерея

Стадия	Лист	Листов
РП	35	

Спецификация материалов на кровлю.

ТОО "ДИАС-проект" Шымкент 2022г.

А

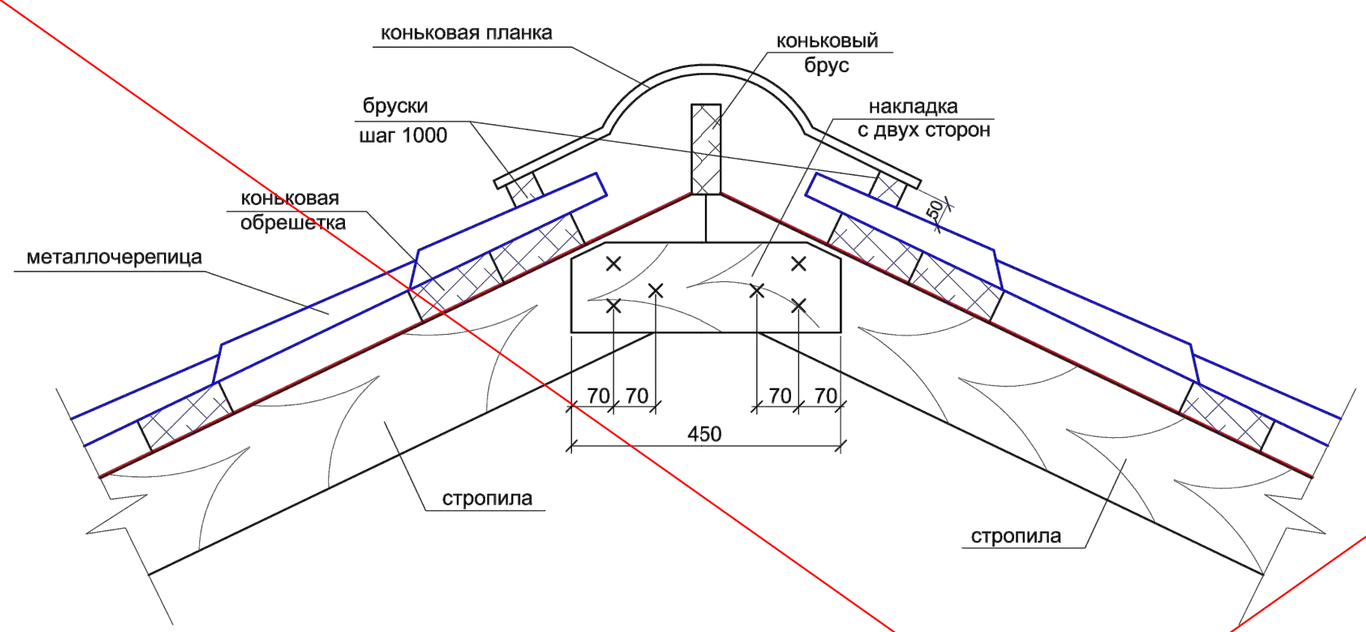

В

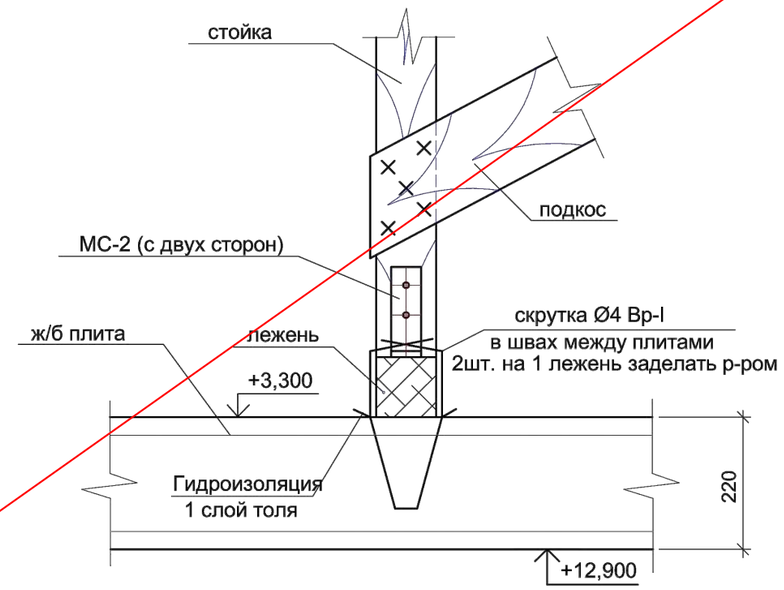

Б

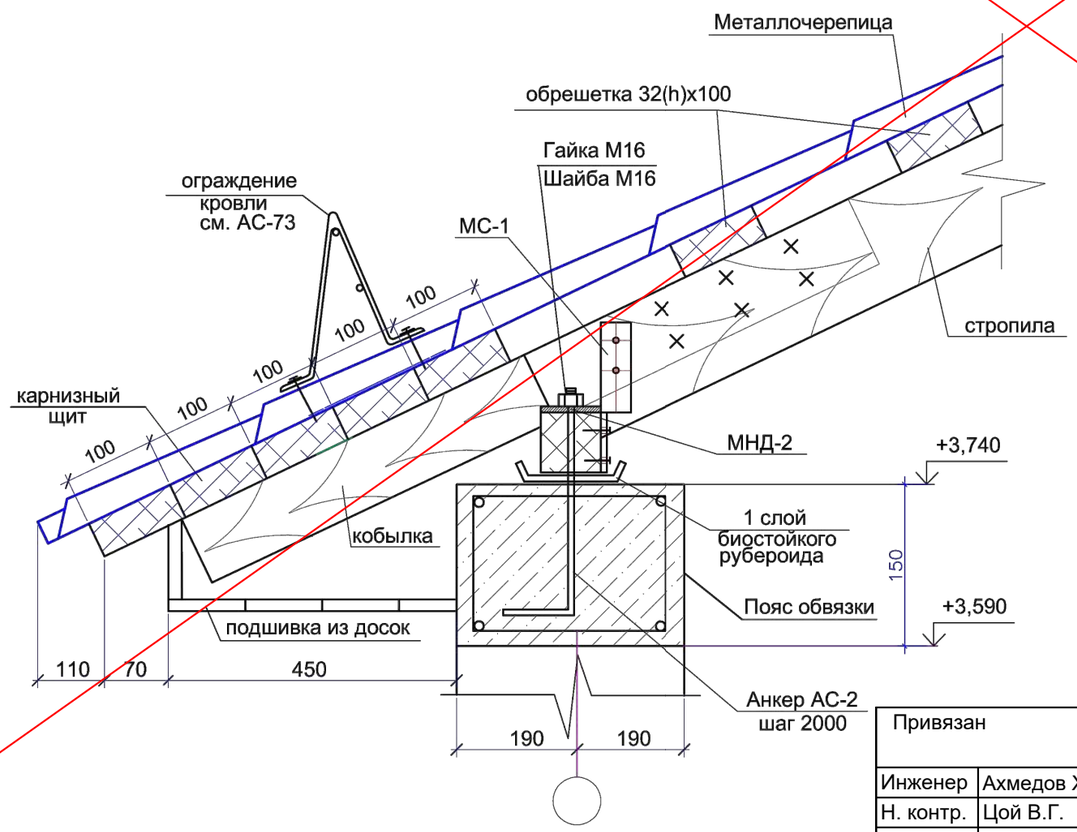

Г

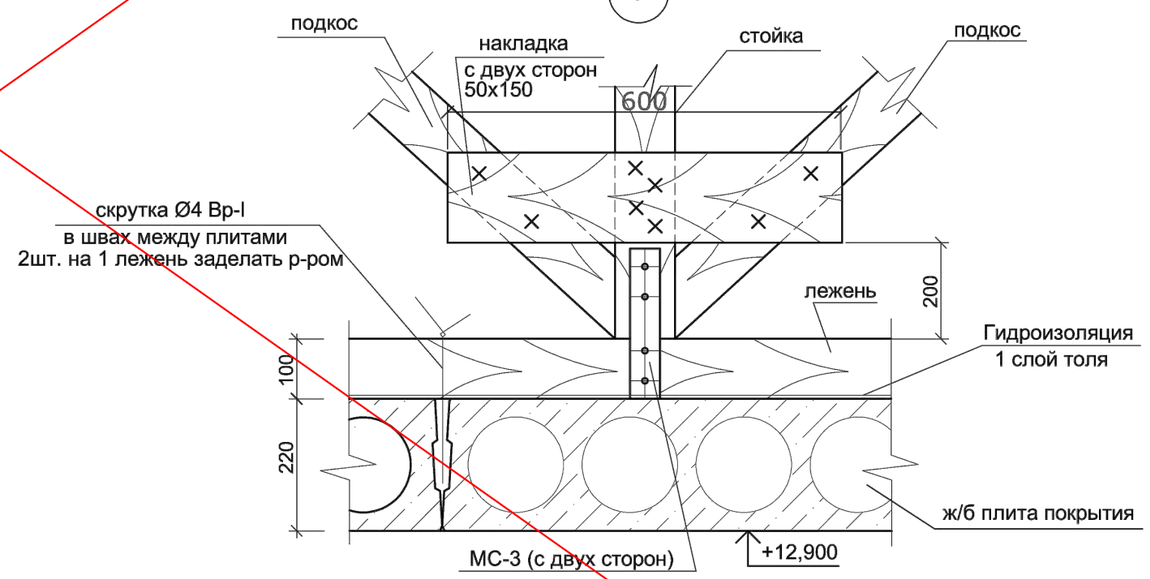

1. Данный лист смотреть совместно с листами АС-34.1

						14-2022		АС	
						«Пристройка дополнительного корпуса на 250 мест в смену к школе №16 в г.Атырау»			
Изм.	Кол.	Лист	N док	Подпись	Дата				
Привязан		24-2024-АС				Галерея	Стадия	Лист	Листов
				Сейілхан Н.			РП	36	
Инженер	Ахмедов Х.		18.23	Кошанов Е		Узлы "А", "Б", "В", "Г".	ТОО "ДИАС-проект" Шымкент 2022г.		
Н. контр.	Цой В.Г.		18.23	Наубаев А.					
Инв. №									

Согласовано

Взам. инв. ?

Подп. и дата

Инв. ? подл.

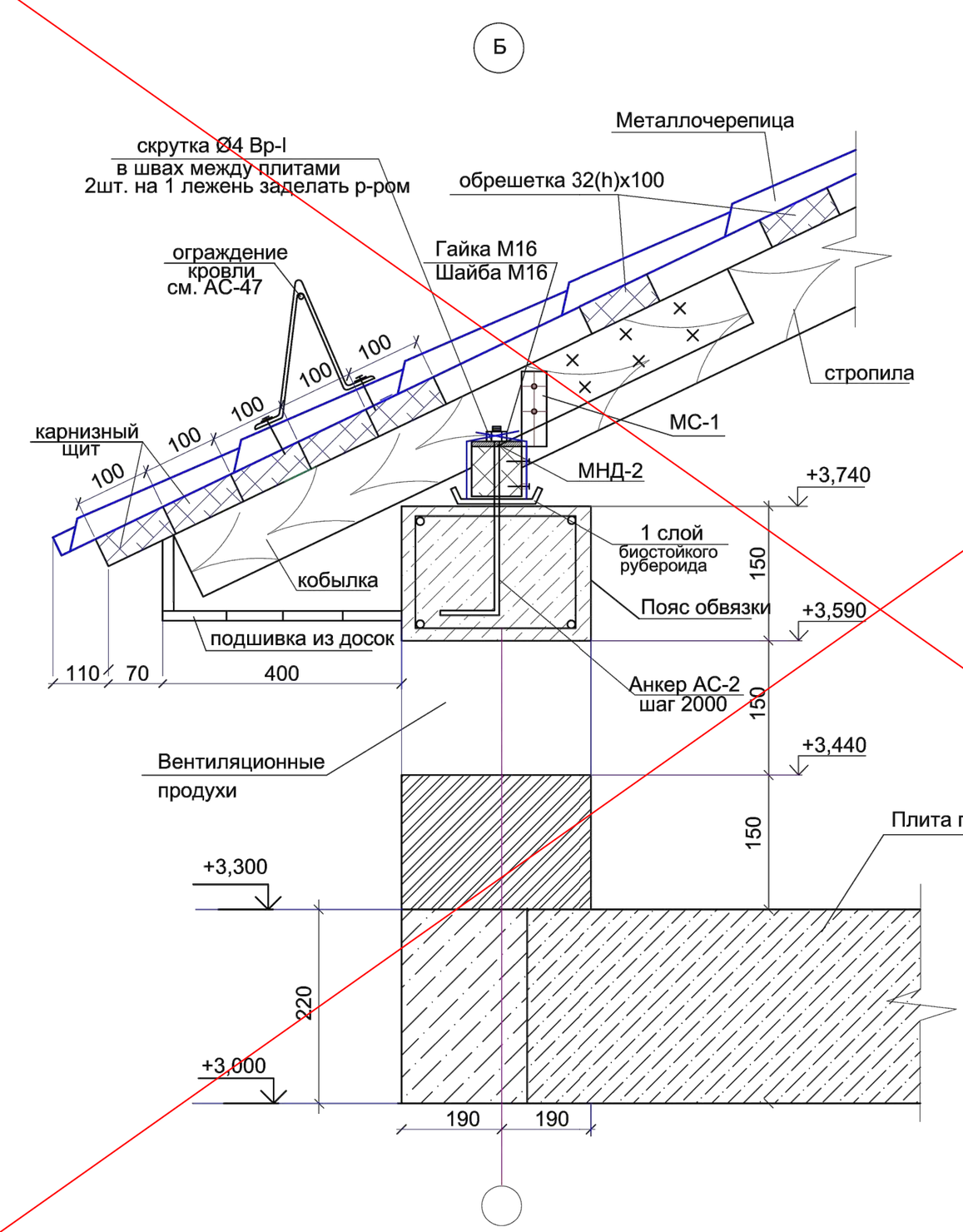

1. Данный лист смотреть совместно с листами АС-34.1

Привязан	24-2024-АС		
Инженер	Ахмедов Х.		18.23
Н. контр.	Цой В.Г.		18.23
Инв. №			

Изм.	Кол.	Лист	N док	Подпись	Дата
Проверил		Сейілхан Н.			
Исполнил		Кошанов Е			
Н. контр.		Наубаев А.			

14-2022 АС

«Пристройка дополнительного корпуса на 250 мест в смену к школе №16 в г.Атырау»

Галерея

Стадия	Лист	Листов
РП	37	

Узел Б.

ТОО "ДИАС-проект"
Шымкент 2022г.

Согласовано

Взам. инв. ?

Подп. и дата

Инв. ? подл.

План кровли

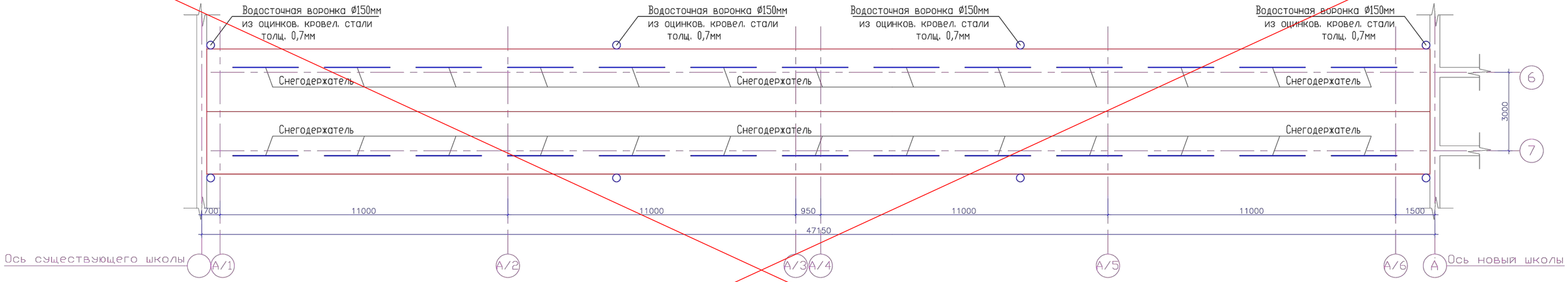

Привязан	24-2024-АС				
Инженер	Ахмедов Х.			18.23	
Н. контр.	Цой В.Г.			18.23	
Инв. №					

Изм.	Кол.	Лист	N док	Подпись	Дата	14-2022	АС	
						«Пристройка дополнительного корпуса на 250 мест в смену к школе №16 в г.Атырау»		
Проверил		Сейілхан Н.				Галерея	Стадия	Лист	Листов
Исполнил		Кошанов Е					РП	38	
Н. контр.		Наубаев А.				План кровли	ТОО "ДИАС-проект" Шымкент 2022г.		

Согласовано

Взам. инв. ?

Подп. и дата

Инв. ? подл.

План кровли

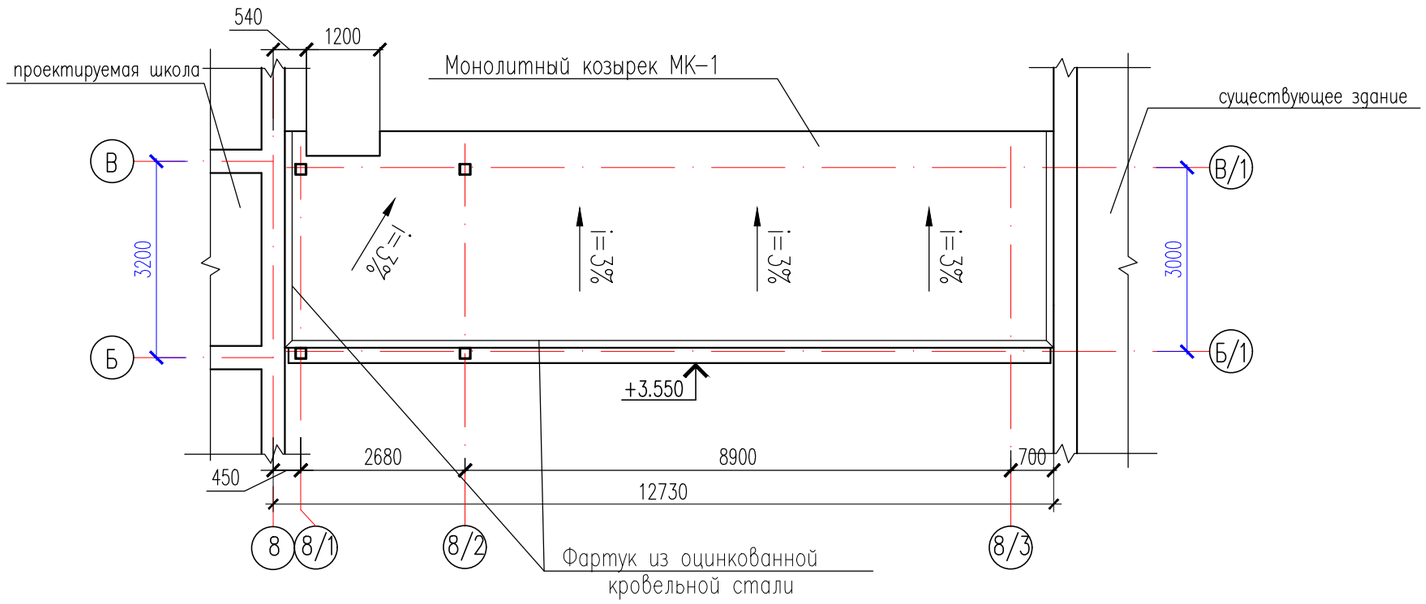

Спецификация элементов

Поз.	Обозначение	Наименование	Кол.	Масса ед., кг.	Примечание
		Пароизоляция, м2	50,0		
	ТУ 5774-003-00287852-99	Техноэласт ТКП, м2 (1слой)	50,0		
	ТУ 5774-003-00287852-99	Техноэласт ТПП, м2 (2слой)	50,0		
		Стяжка цем.раствор М100, $м^3$, толщ 30мм	1,5		
		Керамзитовый гравий =600кг/$м^3$ $м^3$	5,0		
	ГОСТ 14918-80	Оцинкованная кровельная сталь $м^2$	19,12		

СОГЛАСОВАНО:

Взам. инв. N

Подпись и дата

Инв. N док.

Изм.	Кол.уч.	Лист	N°док.	Подпись	Дата
Проверил		Ким И.			
Разработ.		Ахмедов Х.			
Н.контроль		Цой В.			

24-2024-АС

Строительство пристройки дополнительного учебного корпуса на 250 мест к средней школе №24 в городе Атырау (привязка)

Галерея	Стадия	Лист	Листов
	РП	38.1	

План кровли

ТОО "Асад ЛТД" г.Шымкент – 2024г.

Формат А3

3
АС-38.1

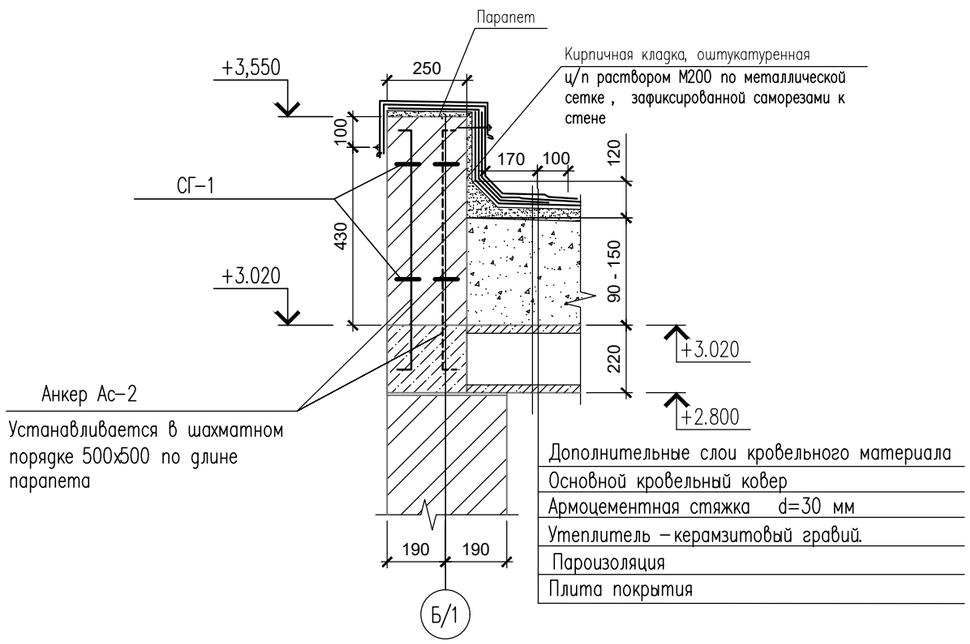

4
АС-38.1

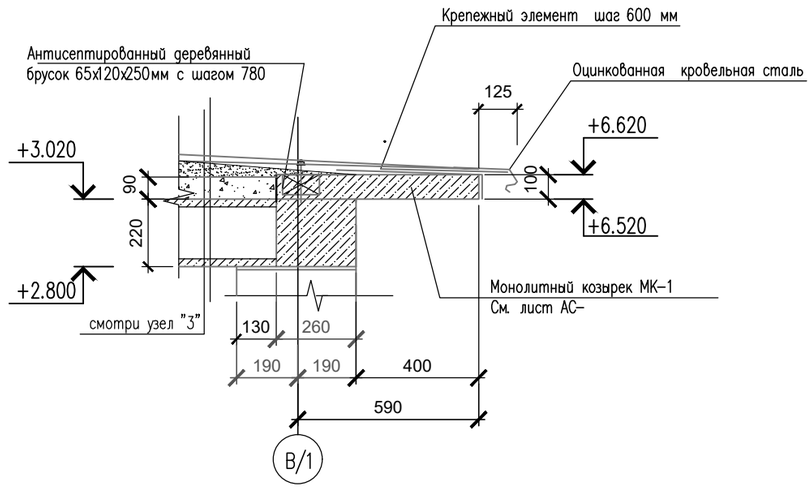

Сетка С-1
(на 1 п.м.)

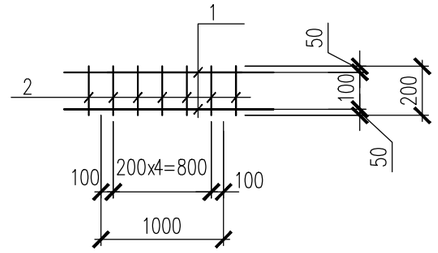

5
АС-38.1

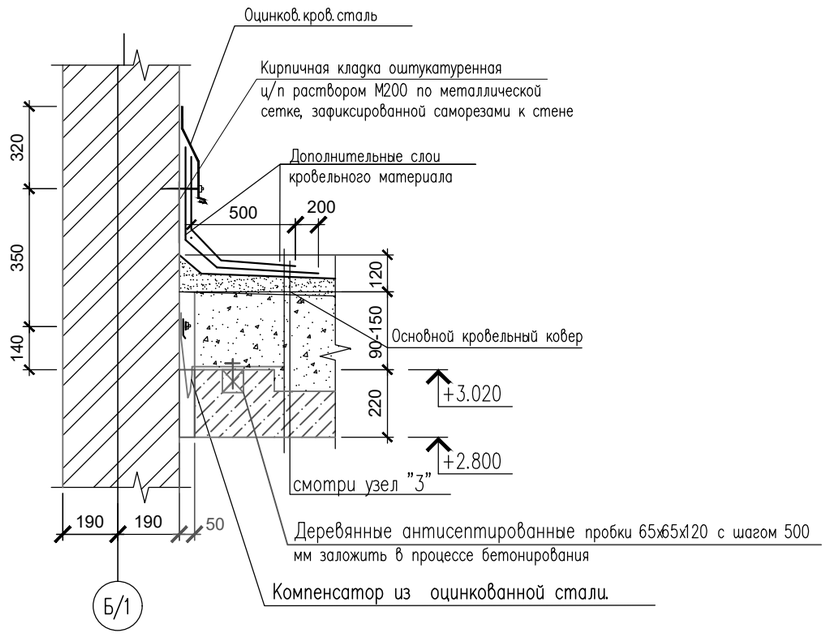

Поз.	Обозначение	Наименование	Кол.	Масса ед., кг.	Примечание
		Парапет			
		Сетка С-1			
1	ГОСТ 23279-2012	ø12 S500 L=1000	2	0,89	1,78
2	ГОСТ 23279-2012	ø12 S500 L=200	5	0,178	0,89
3	ГОСТ 5781-91	Анкер Ас-2 (ø16 S240 L=1250)	25	1,97	49,25

Изм.	Кол.уч.	Лист	N-док.	Подпись	Дата	24-2024-АС		
						Строительство пристройки дополнительного учебного корпуса на 250 мест к средней школе №24 в городе Атырау (привязка)		
Проверил		Ким И.				Галерея	Стадия	Лист	Листов
Разработ.		Ахмедов Х.					РП	38.2	
Н.контроль		Цой В.				Узлы кровли 3, 4, 5	ТОО "Асад ЛТД" г.Шымкент – 2024г.		

СОГЛАСОВАНО:

Взам. инв. N

Подпись и дата

Инв. N док.

Формат А3

Ограждение ОГ-1

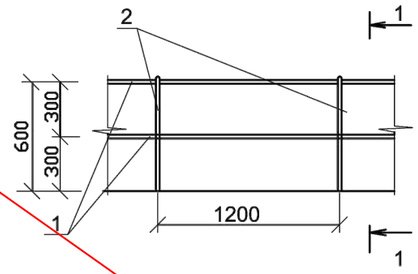

1-1

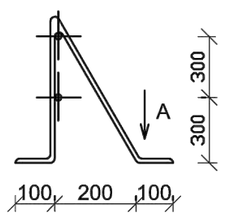

Вид по А

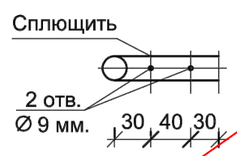

Спецификация на ограждение

Марка поз.	Обозначение	Наименование	Кол-во	Масса ед., кг	Примечание
		Ограждение кровли ОГ-1	90		п.м.
1	ГОСТ 5781-91	Ар-ра Ø10AI L=180 п.м.	180	0,617	111,06
2	ГОСТ 5781-91	Ар-ра Ø14AI L=1430мм	75	1,729	129,67
	ГОСТ 7798-70*	Болт N10x160	300	0,107	32,10
	ГОСТ 5915-70*	Гайка N10x8	300	0,012	3,60кг
	ГОСТ 11371-78	Шайба 10,5	300	0,004	1,20кг

Спецификация материалов на кровлю

Марка поз.	Обозначение	Наименование	Кол-во	Масса ед.,кг	Примечание
		Кровля			
	ТУ 5285-001-35530527-98	Кровля из металлочерепицы типа "Классик"			220,0м2
	ГОСТ 103-54-82	Пароизоляция из пленки ПВХ-0,15мм			220,0м2
		Комплектующие элементы кровли			
		Карнизная планка RL п.м.	90,0		
		Уплотнительная лента п.м.	90,0		
		Коньковая планка LHP п.м.	45,0		
		Заглушка коньковому элементу	10		
		Снегозадержатели 2,5м	22		

1. Данный лист смотреть совместно с листами АС-38.

1. Данный лист смотреть совместно с л. АС-64.
2. Крепление ограждения выполнить по серии 2.160-6с по типу узлов 17,18.

Привязан	24-2024-АС		
Инженер	Ахмедов Х.		18.23
Н. контр.	Цой В.Г.		18.23
Инв. №			

Изм.	Кол.	Лист	N док	Подпись	Дата
Проверил		Сейілхан Н.			
Исполнил		Кошанов Е			
Н. контр.		Наубаев А.			

14-2022 АС

«Пристройка дополнительного корпуса на 250 мест в смену к школе №16 в г.Атырау»

Галерея

Стадия	Лист	Листов
РП	39	

Ограждение кровли ОГ-1.

ТОО "ДИАС-проект" Шымкент 2022г.

Согласовано

Взам. инв. ?

Подп. и дата

Инв. ? подл.

Ходовой настил Н-1
(по кровле)

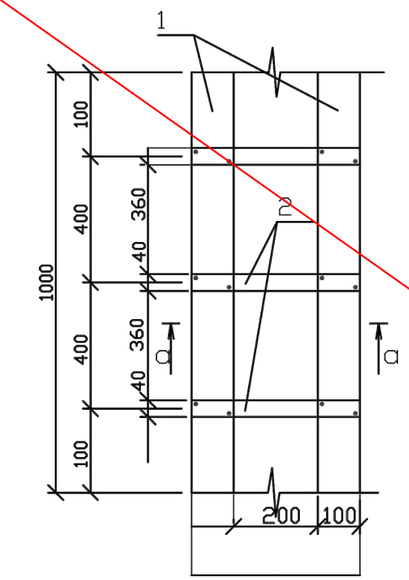

Ходовой настил Н-2
(по чердаку)

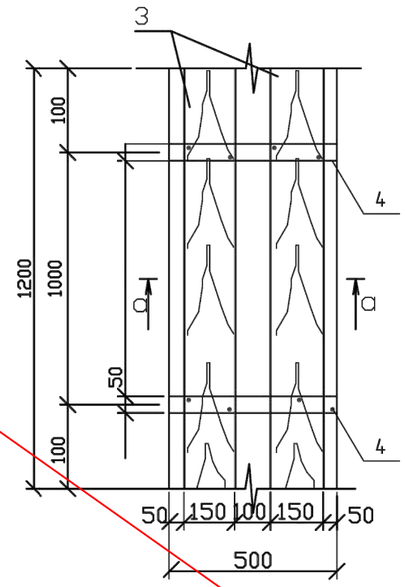

Спецификация элементов кровли

Марка, поз.	Обозначение	Наименование	Кол. шт.	Объем м3	Примечание
		Ходовой настил Н-1(по кровле)	100		п.м.
1	ГОСТ 8486-86*Е	Доска 2 (100х40) L=200 п.м.			0,8 м3
2	ГОСТ 8486-86*Е	Рейка 40х40 L=400	201	0,00064	0,13 м3
		Ходовой настил Н-2 (по чердаку)	100		п.м.
3	ГОСТ 8486-86*Е	Доска 2(150х40) L=200п.м.			2,4
4	ГОСТ 8486-86*Е	Доска 50х150 шаг 1000мм L=500мм	101	0,00375	0,38

а-а
(по кровле)

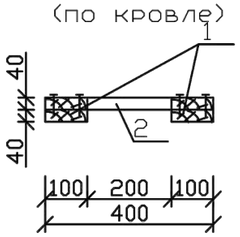

Б-Б
(по чердаку)

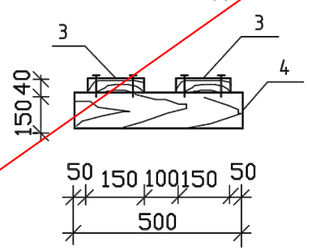

1. Данный лист смотреть совместно с листами АС-38.

Согласовано

Взам. инв. ?

Подп. и дата

Инв. ? подл.

Привязан	24-2024-АС		
Инженер	Ахмедов Х.		18.23
Н. контр.	Цой В.Г.		18.23
Инв. №			

Изм.	Кол.	Лист	N док	Подпись	Дата
Проверил		Сейілхан Н.			
Исполнил		Кошанов Е			
Н. контр.		Наубаев А.			

14-2022 АС

«Пристройка дополнительного корпуса на 250 мест в смену к школе №16 в г.Атырау»

Галерея

Стадия	Лист	Листов
РП	40	

Ходовой настил по кровле, чердаку.

ТОО "ДИАС-проект" Шымкент 2022г.

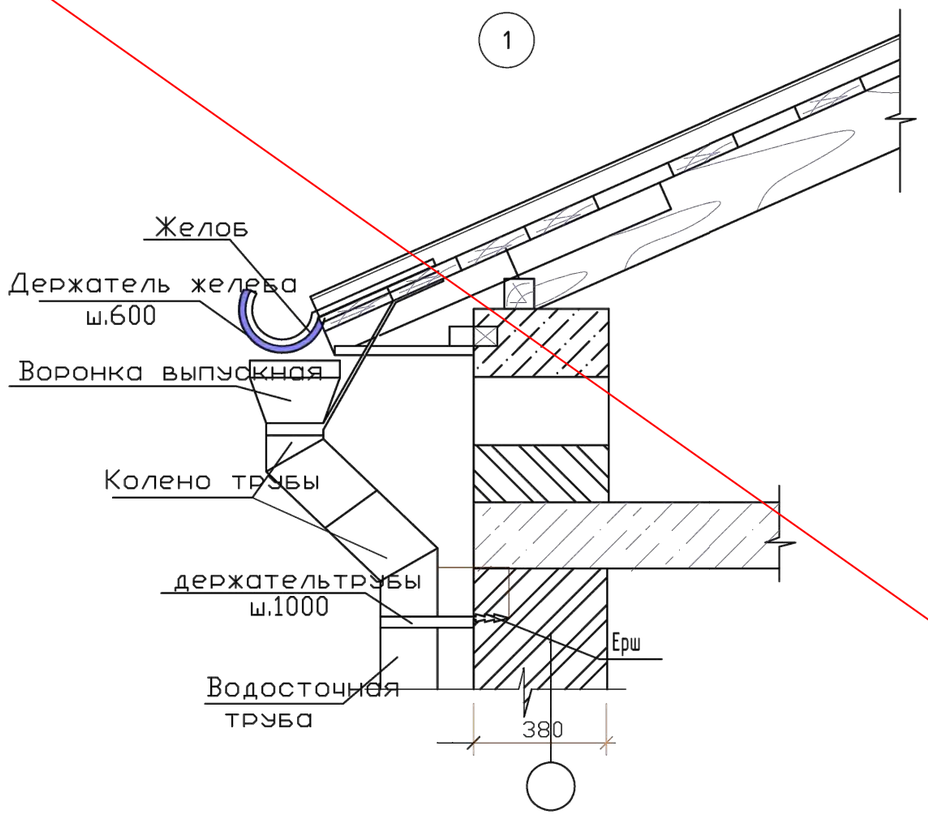

Водосточный стояк

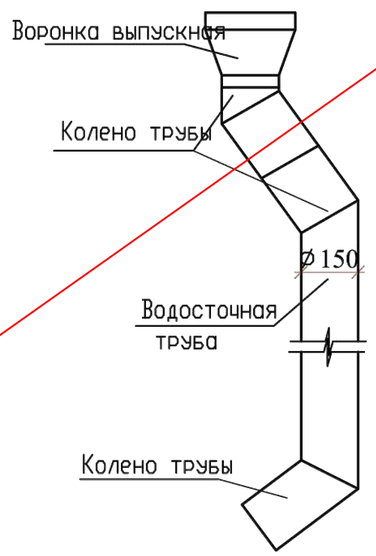

СПЕЦИФИКАЦИЯ

N п.п.	Обозначение	Наименование	Кол.	Масса ед., кг.	Примечание
1		Водосток наружный			
2	по 2.260-1 вып.3	Желоб из оцинкованной кровельной стали В=700 мм., б=0.7 мм,90 п.м.,м2	45,0	3,9	175,50кг
3		Водсточная труба Ф=150 мм кровельная сталь б=0.7мм, 40 п.м. ,м2	20,0	5,5	110,00 кг

1. Данный лист смотреть совместно с листами АС-38.

Привязан	24-2024-АС		
Инженер	Ахмедов Х.		18.23
Н. контр.	Цой В.Г.		18.23
Инв. №			

Изм.	Кол.	Лист	N док	Подпись	Дата
Проверил		Сейілхан Н.			
Исполнил		Кошанов Е			
Н. контр.		Наубаев А.			

14-2022 АС

«Пристройка дополнительного корпуса на 250 мест в смену к школе №16 в г.Атырау»

Галерея

Стадия	Лист	Листов
РП	41	

Узел Б. Водосточная труба.

ТОО "ДИАС-проект" Шымкент 2022г.

Согласовано

Взам. инв. ?

Подп. и дата

Инв. ? подл.

Схема расположения фундаментов

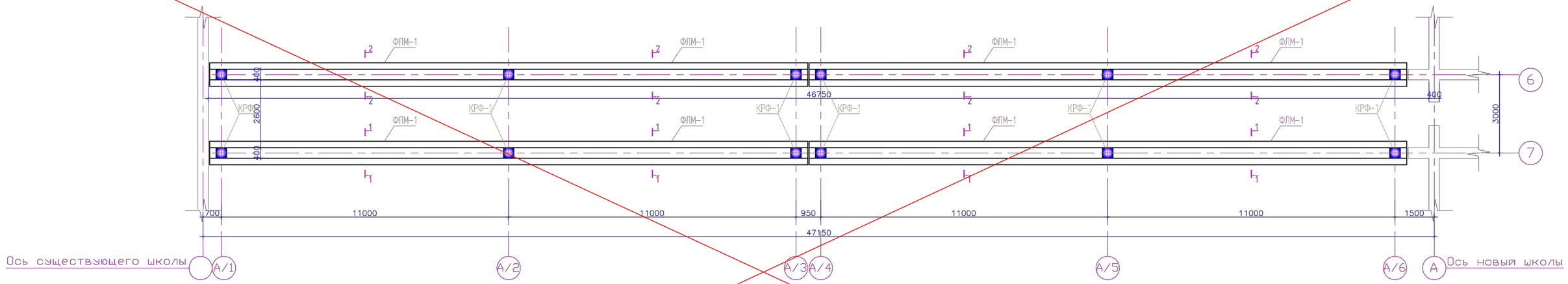

1. Данный лист смотреть совместно с листами АС-6.

Привязан	24-2024-АС		
Инженер	Ахмедов Х.		18.23
Н. контр.	Цой В.Г.		18.23
Инв. №			

Изм.	Кол.	Лист	N док	Подпись	Дата
Проверил		Сейілхан Н.			
Исполнил		Кошанов Е			
Н. контр.		Наубаев А.			

14-2022 АС

«Пристройка дополнительного корпуса на 250 мест в смену к школе №16 в г.Атырау»

Галерея

Стадия	Лист	Листов
РП	42	

План техподполья на отм.-2,100
Экспликация помещений.

ТОО "ДИАС-проект"
Шымкент 2022г.

Согласовано

Взам. инв. №

Подп. и дата

Инв. № подл.

План фундаментов–Галерея

0,000–21,49

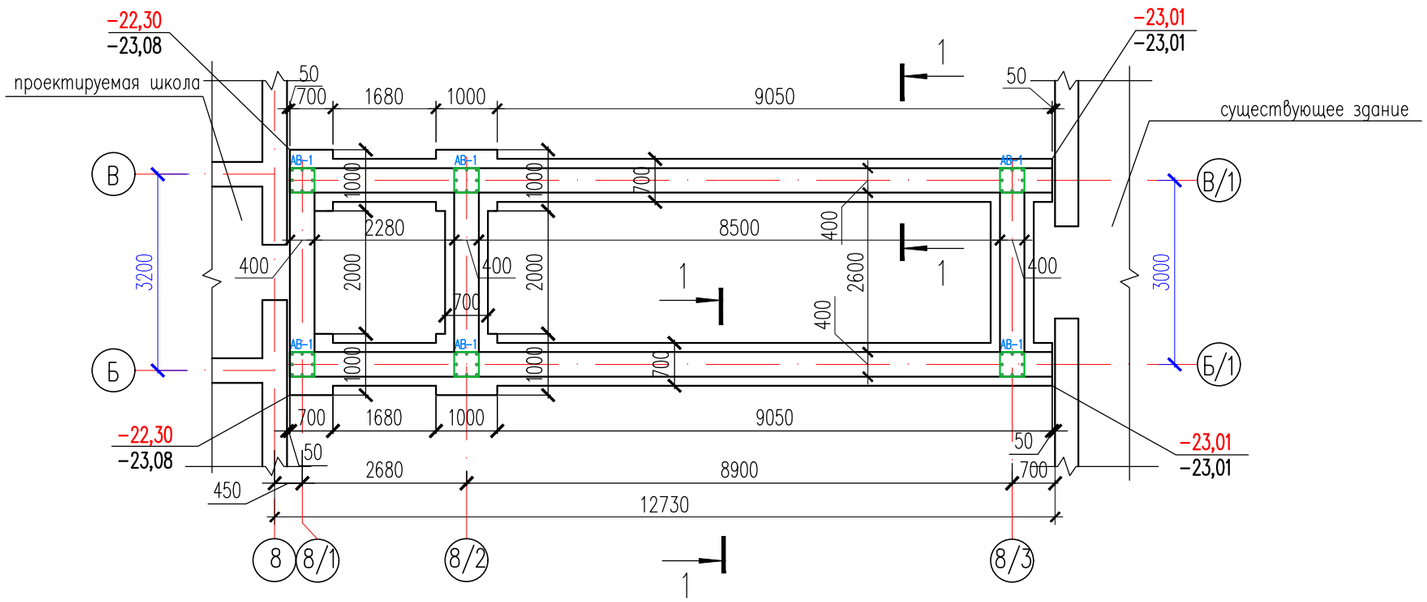

1. За относительную отметку 0.000 принять уровень чистого пола первого этажа, что соответствует абсолютной отметке –21,49 на местности.
2. Согласно разбивочного плана и плана фундаментов выносятся оси здания на площадке строительства.
3. Фундаменты под наружные стены и под раму – ленточные, монолитные из бетона класса С12/15, армированные конструктивно.
4. Под подошвой фундамента выполнить подготовку из щебня пропитанного битумом, шире фундаментов с каждой стороны на 10см и толщиной 10 см.
5. На отметке –0.080 выполнить горизонтальную гидроизоляцию из цементно-песчаного раствора состава 1:2 толщ. 20мм с уплотняющими добавками.
6. Обратную засыпку пазух фундаментов и подсыпку под полы выполнить местным грунтом, очищенным от строительного мусора с тщательным послойным уплотнением (слоями не более 30 см) при оптимальной влажности грунта 20% с доведением до Pd=1,65г/см3. сухого грунта.
7. Сварку сеток производить контактно-точечной сваркой по ГОСТ 14028-2014.
8. Вокруг здания выполнить асфальтобетонную отмостку шириной 1.5 метр без бортового камня.
9. Все бетонные и железобетонные конструкции, соприкасающиеся с грунтом, выполнить на сульфатостойком цементе.
10. Боковые поверхности фундаментов и стен подвала обмазать горячим битумом за 2 раза.

Спецификация элементов

Поз.	Обозначение	Наименование	Кол.	Масса ед., кг.	Примечание
		Ленточный фундамент			
		Материал:			
		Бетон класса С20/25 (фундамент), м3			8,0м3
		Подготовка из щебня пропитанного битумом, м3			2,9м3
		Обмазка горячим битумом за 2 раза, м2	2	25,0	50,0м2
АВ-1	ГОСТ 34028-2016	Выпуск АВ-1	6	79,52	

Изм.	Кол.уч.	Лист	N°док.	Подпись	Дата	24–2024–АС		
						Строительство пристройки дополнительного учебного корпуса на 250 мест к средней школе №24 в городе Атырау (привязка)		
Проверил		Ким И.				Галерея	Стадия	Лист	Листов
Разработ.		Ахмедов Х.					РП	42.1	
Н. контроль		Цой В.				План фундаментов	ТОО "Асад ЛТД" г.Шымкент – 2024г.		

СОГЛАСОВАНО:

Взам. инв. N

Подпись и дата

Инв. N док.

Формат А3

1–1
(ФЛМ–1)

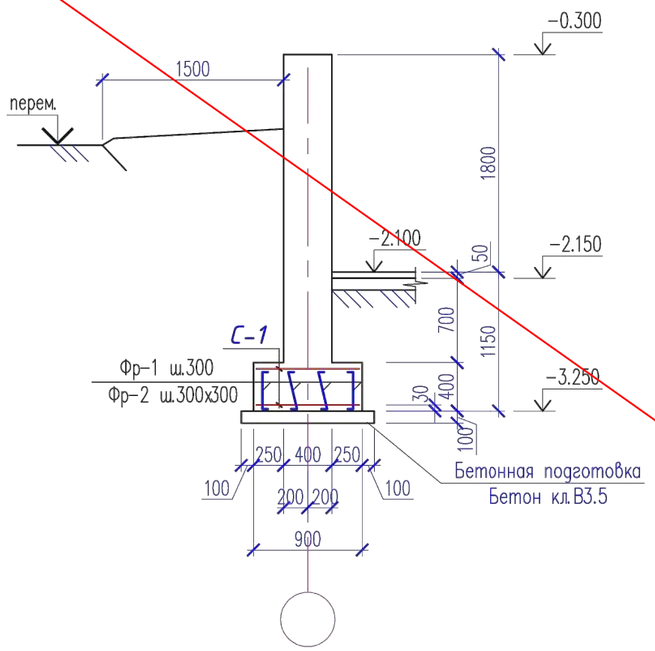

2–2
(ФЛМ–1)

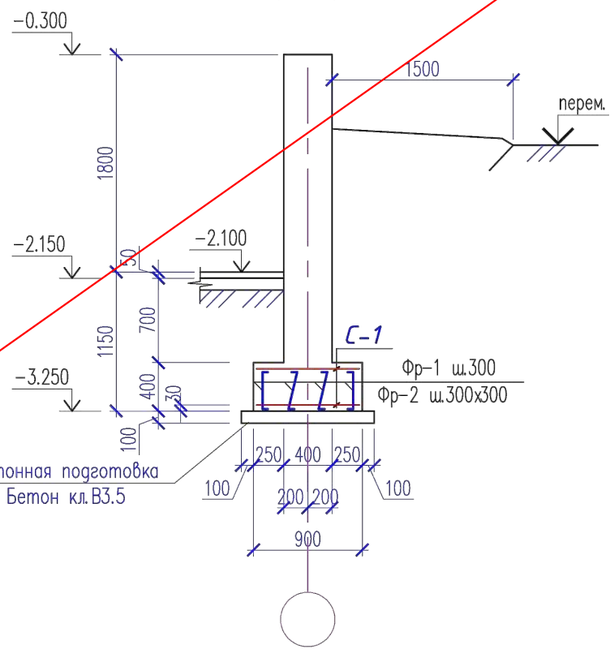

Данный лист см совместно с АС–42

Привязан	24-2024-АС		
Инженер	Ахмедов Х.		18.23
Н. контр.	Цой В.Г.		18.23
Инв. №			

Изм.	Кол.	Лист	N док	Подпись	Дата
Проверил		Сейілхан Н.			
Исполнил		Кошанов Е			
Н. контр.		Наубаев А.			

14-2022 АС

«Пристройка дополнительного корпуса на 250 мест в смену к школе №16 в г.Атырау»

Галерея

Стадия	Лист	Листов
РП	43	

Сечения 1-2, 2-2.
Фундамент ФЛМ-1.

ТОО "ДИАС-проект"
Шымкент 2022г.

Согласовано

Взам. инв. ?

Подп. и дата

Инв. ? подл.

1 – 1

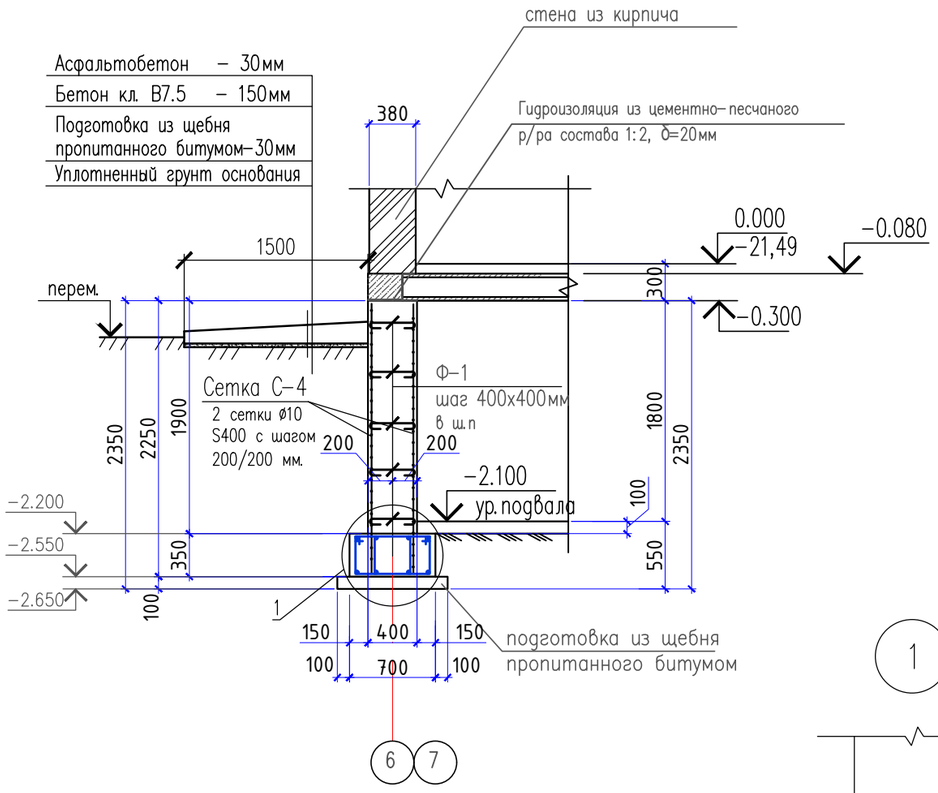

Спецификация элементов

Поз.	Обозначение	Наименование	Кол.	Масса ед., кг.	Примечание
		Подушка фундамента			
1	ГОСТ 23279–2012	ø20 S400 п.м.	135,44	2,47	334,54
2	ГОСТ 23279–2012	ø20 S400 п.м.	135,44	2,47	334,54
Хм–1	ГОСТ 34028–2016	ø8 S240 l=1590	455	0,628	285,74
		Выпуски Ав–1		79,52	
1	ГОСТ 34028–2016	ø22 S400 L=3650	4	9,02	36,08
2	ГОСТ 34028–2016	ø22 S400 L=3150	4	7,78	31,12
4	ГОСТ 34028–2016	ø8 S240 L=1590	11	0,63	6,93
5	ГОСТ 34028–2016	ø8 S240 L=1230	11	0,49	5,39

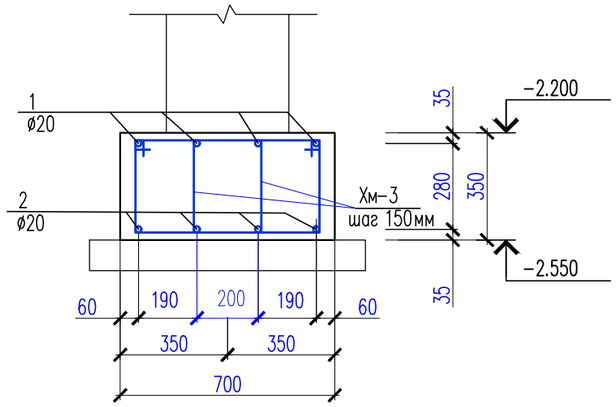

Выпуски Ав–1 (4ø22)

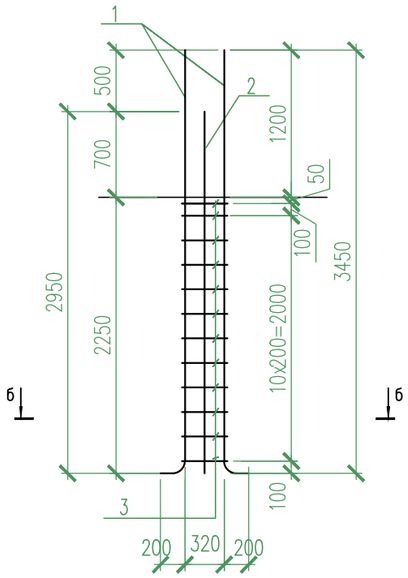

б – б

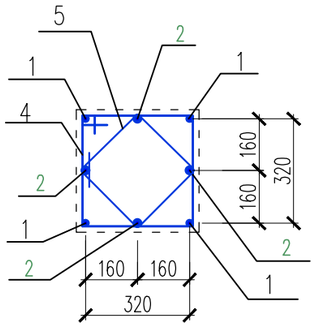

Ведомость деталей

Поз.	Эскиз размеры хомутов даны по внутренним граням
Хм–1	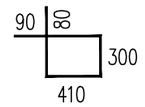 L=1590

Изм.	Кол.уч.	Лист	N°док.	Подпись	Дата	24–2024–АС		
						Строительство пристройки дополнительного учебного корпуса на 250 мест к средней школе №24 в городе Атырау (привязка)		
Проверил		Ким И.				Галерея	Стадия	Лист	Листов
Разработ.		Ахмедов Х.					РП	43.1	
Н. контроль		Цой В.				Разрезы 1–1, Спецификация материалов	ТОО "Асад ЛТД" г.Шымкент – 2024г.		

СОГЛАСОВАНО:

Взам. инв. N

Подпись и дата

Инв. N док.

Формат А3

Спецификация -фудаменты монолитные ж/б ФЛМ-1.

Марка, поз.	Обозначение	Наименование	Кол.	Масса ед. кг.	Приме-чание
		Фундаменты монолит. ж/б ФЛМ-1	м.п. 90.00		
		Сетка С-1	м.п. 180.00		
1		Ф 12А-III ГОСТ 5781-91 L=1000	5	0,888	
2	Отдельные стержни	Ф 12А-III ГОСТ 5781-91 L=850	4	0.754	
		Материалы			
		Бетон кл. В20	1.38		$м^3$
		Бетонная подготовка В3,5	0,11		$м^3$
Фр-1	5781-91	Ф6АI L=1050	6	0,233	
Фр-2	5781-91	Ф6АI L=1070	6	0,237	

Фр-1

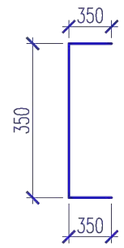

L=1050мм

Фр-2

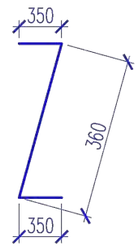

L=1070мм

Сетки фундаментные С-1.

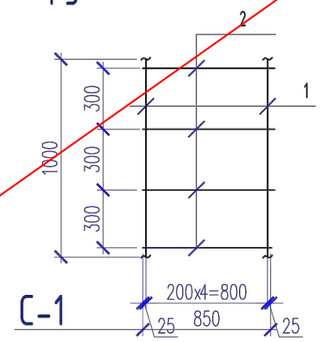

С-1

1. Данный лист см. совместно с л. АС-42,43.

Согласовано

Взам. инв. ?

Подп. и дата

Инв. ? подл.

Привязан	24-2024-АС	
Инженер	Ахмедов Х.	18.23
Н. контр.	Цой В.Г.	18.23
Инв. №		

Изм.	Кол.	Лист	N док	Подпись	Дата
Проверил		Сейілхан Н.			
Исполнил		Кошанов Е			
Н. контр.		Наубаев А.			

14-2022 АС

«Пристройка дополнительного корпуса на 250 мест в смену к школе №16 в г.Атырау»

Галерея

Стадия	Лист	Листов
РП	44	

Сетки фундаментные С1.
Спецификация - фудаменты монолитные ж/б ФЛМ-1.

ТОО "ДИАС-проект"
Шымкент 2022г.

Копировал А3

Схема расположения выпусков

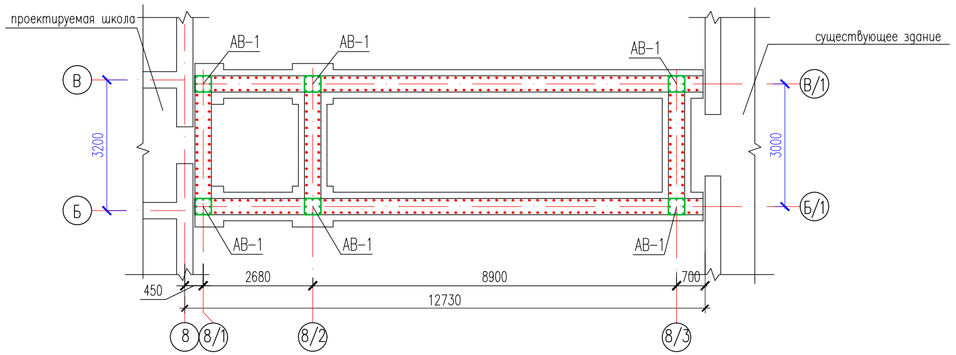

1—1

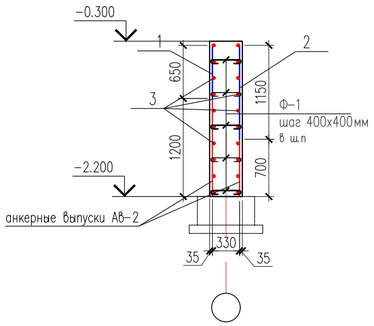

План армирование стен подвала

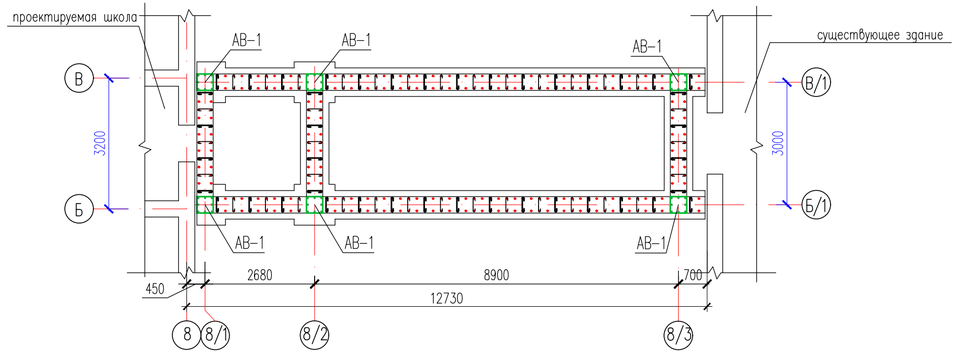

Спецификация элементов

Поз.	Обозначение	Наименование	Кол.	Масса ед., кг.	Примечание
		Стены подвала			
1	ГОСТ 23279-2012	ø10 S400 L=650	150	0,4	60,0
2	ГОСТ 23279-2012	ø10 S400 L=1150	150	0,71	106,5
3	ГОСТ 23279-2012	ø10 S400 п.м.	338,6	0,617	208,92
		Бетон класса С20/25 (стены), м3			25,74м3
		Выпуски АВ-2			
1	ГОСТ 34028-2016	ø10 S400 L=1750	200	1,08	216,0
2	ГОСТ 34028-2016	ø10 S400 L=1250	200	0,77	154,0
		Фиксаторы Ф-1			
Ф-1	ГОСТ 23279-2012	ø6 S240 L=520	202	0,12	24,24

Ведомость деталей

Поз.	Эскиз размеры хомутов даны по внутренним граням
Ф-1	100 100 320 L=520

Изм.	Кол.уч.	Лист	N°док.	Подпись	Дата	24-2024-АС		
						Строительство пристройки дополнительного учебного корпуса на 250 мест к средней школе №24 в городе Атырау (привязка)		
Проверил		Ким И.				Галерея	Стадия	Лист	Листов
Разработ.		Ахмедов Х.					РП	44.1	
Н.контроль		Цой В.				Схема расположения выпусков, План армирование стен подвала	ТОО "Асад ЛТД" г.Шымкент - 2024г.		

СОГЛАСОВАНО:

Взам. инв. N

Подпись и дата

Инв. N док.

Формат 297*630

Каркас фундаментный КРФ-1

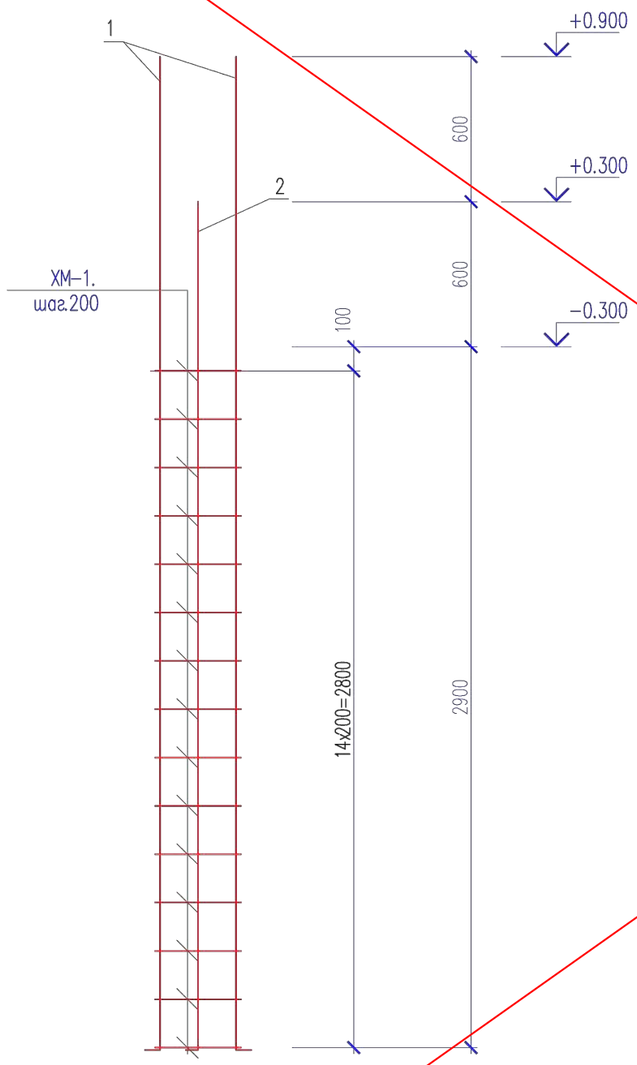

Ведомость деталей

Поз.	Эскиз
Х-1	420 / 420 / 330 / 330

1 – 1

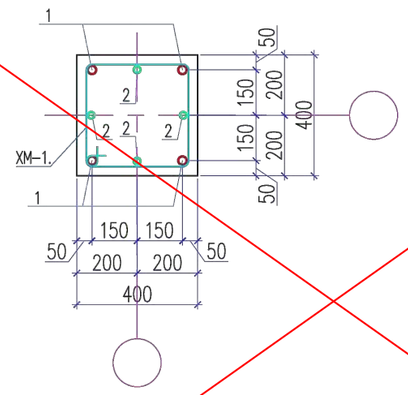

Спецификация элементов

Поз.	Обозначение	Наименование	Кол.	Масса ед., кг.	Примечание
		Каркас КРФ-1	12		
1	ГОСТ 5781-82*	ø22 А-III L=4210	4	12.54	50.16
2	ГОСТ 5781-82*	ø22 А-III L=3510	4	10.45	41.80
ХМ-1	ГОСТ 5781-82*	ø8 А-I L=1500	15	0.60	9.00

Ведомость деталей

Поз.	Эскиз
1	4110; ø22 А-III L=4210; 100
2	3510; ø22 А-III L=3610; 100

1. Данный лист смотреть совместно с листами АС-42.
2. Перед установкой в опалубку отдельные стержни объединить в каркасы при помощи отожженной проволоки.
3. Арматуру в сетках связать вязальной проволокой.

Согласована:

Взам. инв. N

Подпись и дата

Инв. N подл.

Привязан	24-2024-АС	
Инженер	Ахмедов Х.	18.23
Н. контр.	Цой В.Г.	18.23
Инв. №		

Изм.	Кол.	Лист	N док	Подпись	Дата
Проверил		Сейілхан Н.			
Исполнил		Кошанов Е			
Н. контр.		Наубаев А.			

14-2022 АС

«Пристройка дополнительного корпуса на 250 мест в смену к школе №16 в г.Атырау»

Галерея

Стадия	Лист	Листов
РП	45	

Каркас фундаментный КРФ-1.

ТОО "ДИАС-проект" Шымкент 2022г.

Узел облицовки стен подвала.

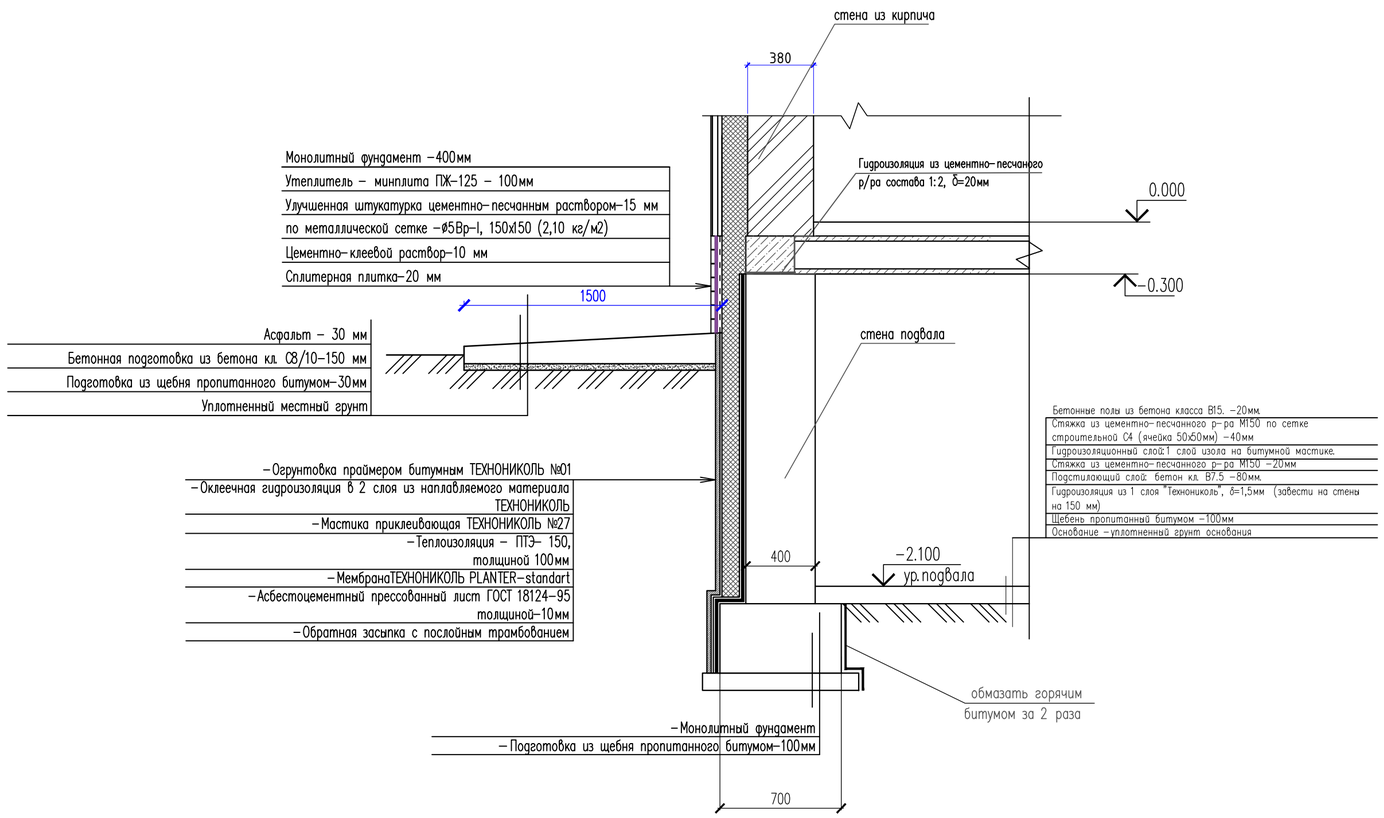

Спецификация расхода материалов.

Поз.	Обозначение	Наименование	Кол.	Масса ед., кг.	Примечание
		Стена подвала			
1		-Огрунтовка праймером битумным ТЕХНОНИКОЛЬ №01			65,0 м2.
2		-Оклеечная гидроизоляция в 2 слоя из наплавляемого материала ТЕХНОНИКОЛЬ			65,0 м2.
3		-Мастика приклеивающая ТЕХНОНИКОЛЬ №27			65,0 м2.
4		-Теплоизоляция- ПТЭ-150, толщиной 100мм			48,0 м2.
5		-МембранаТЕХНОНИКОЛЬ PLANTER-standart			65,0 м2.
6		-Асбестоцементный прессованный лист ГОСТ 18124-95 толщиной-10мм			65,0 м2.

СОГЛАСОВАНО:

Взам. инв. N

Подпись и дата

Инв. N док.

Изм.	Кол.уч.	Лист	N-док.	Подпись	Дата	24-2024-АС		
						Строительство пристройки дополнительного учебного корпуса на 250 мест к средней школе №24 в городе Атырау (привязка)		
Проверил		Ким И.				Галерея	Стадия	Лист	Листов
Разработ.		Ахмедов Х.					РП	45.1	
Н.контроль		Цой В.				Узел облицовки стен подвала.	ТОО "Асад ЛТД" г.Шымкент – 2024г.		

Формат А2

План котлована

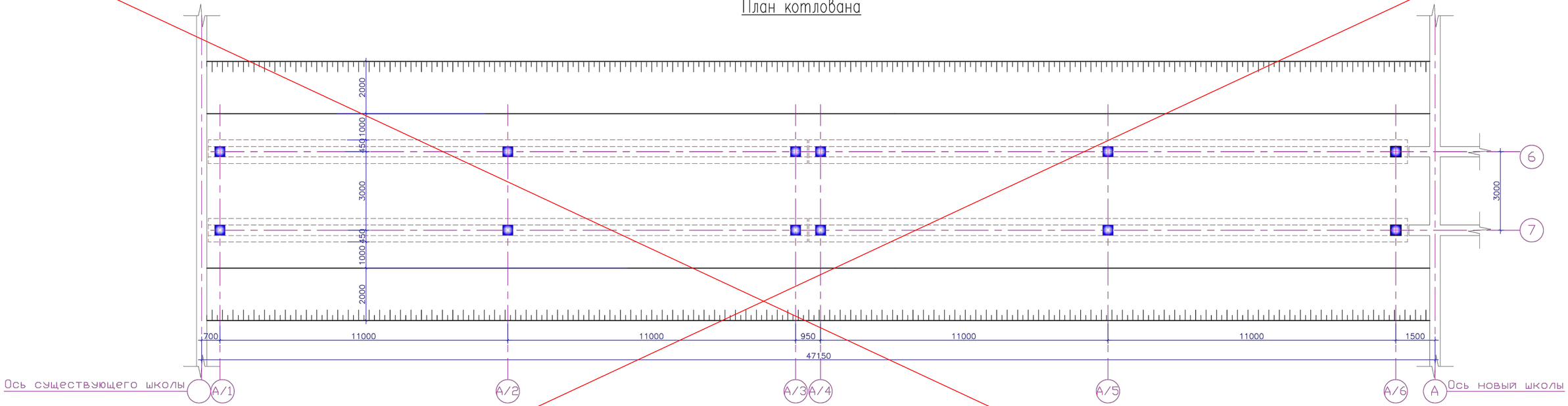

Последовательность выполнения работ по подготовке основания под фундаменты

1. Получить разрешение ГАСК на производство строительных работ. К строительным работам допускаются строительные организации.
2. Произвести выноску осей здания на площадке строительства.
3. Учитывая сложные инженерно-геологических условия необходимо устройства искусственного основания (подушки) из местного суглинка высотой 1000мм, с послойной укаткой катком или большегрузным транспортом (4-5 ездок по одному следу). Толщина укатываемого слоя не должна превышать 15-20см.

Наименование	Ед. изм.	Кол-во
Отрывка котлована	м3	1157.13
В том числе растительный слой	м3	99.00
Подушка из местного суглинка	м3	285.00
Обратная засыпка	м3	250.00

Согласовано

Взам. инв. №

Подп. и дата

Инв. № подл.

Привязан	24-2024-АС		
Инженер	Ахмедов Х.		18.23
Н. контр.	Цой В.Г.		18.23
Инв. №			

Изм.	Кол.	Лист	N док	Подпись	Дата
Проверил	Сейілхан Н.				
Исполнил	Кошанов Е				
Н. контр.	Наубаев А.				

14-2022 АС

«Пристройка дополнительного корпуса на 250 мест в смену к школе №16 в г.Атырау»

Галерея

Стадия	Лист	Листов
РП	46	

План котлована.
Разрез 1-1. Разрез 2-2.

ТОО "ДИАС-проект"
Шымкент 2022г.