Утвержден
приказом Министра
по инвестициям и развитию
Республики Казахстан
от 24 апреля 2017 года
№ 234 Форма

Акт приемки объекта в эксплуатацию

"30" апреля 2025 года

Заказчик: ГУ «Отдел строительства города Талдыкорган», 040000, Республика Казахстан, г. Талдыкорган, ул. Абая, 241, в лице Руководителя Бапакова Адилбек Ермековича.

(фамилия, имя, отчество (при наличии) – для физических лиц, наименование организации – для юридических лиц, почтовый индекс, область, город, район, населенный пункт, наименование улицы, номер дома/здания (стационарного помещения))

на основании:

Декларации о соответствии (прилагается) от «29» 04 2025г., Генподрядчик *АО «Алматыинжстрой, г. Алматы, 050050, Жетысуский район, ул. Коммунальная 12, в лице генерального директора - Исмагулов Е.Ж.*.

дата декларации, наименование подрядной (генподрядной) организации, фамилия, имя, отчество (при наличии) руководителя, юридический адрес

Заключения о качестве строительно-монтажных работ (прилагается) от «29» 04 2025 г., ТОО «КазСнабСтрой и СК» в лице директора Калиев А. К., адрес: Республика Казахстан, город Алматы, «Алмалинский район» район, ул. Ислам Каримова 164, в лице специалиста по техническому надзору Слоновский Евгений Олегович (№ KZ20VJE00081317 от 15.06.2023 г.,№ KZ75VJE00070821 от 15.06.2023 г.)

дата заключения, наименование организации, фамилия, имя, отчество (при наличии) экспертов технического надзора, № и дата получения аттестатов

Заключения о соответствии выполненных работ проекту (прилагается) от «29» 04 2025 г., ТОО «Жетісу Сәулет құрылысы» в лице директора Нукебаев М.Т. Жетісу область, г.Талдыкоган, Рустембекова 156а, в лице эксперта авторского надзора Саятов Т. Р. (лицензия №18001712 от 29.01.2018 год)

дата заключения, наименование организации, фамилия, имя, отчество (при наличии) экспертов авторского надзора, № и дата получения аттестатов

Произвели осмотр готовности предъявленного подрядчиком (генеральным подрядчиком) к приемке в эксплуатацию объекта: «Строительство внутриквартальных инженерных сетей в 9 микрорайоне Юго-Западного жилого района г.Талдыкорган».

наименование объекта, вид строительства (новое, расширение, реконструкция, техническое перевооружение, модернизация, капитальный ремонт)

по адресу: **РК, область Жетісу, г. Талдыкорган, 9 микрорайон.**

(область, район, населенный пункт, микрорайон, квартал, улица, номер дома (корпуса)

Подтверждает, что:

1. Строительство объекта осуществлено на основании:

1) акт №2204151420422585 от 18.04.2022 года на земельный участок 03-268-044-107 площадью 0,7727 га на праве временного безвозмездного землепользования на земельный участок сроком на 4 года до 04.04.2026 года, выданный филиалом НАО «Государственная корпорация «Правительство для граждан» по Алматинской области, для строительства и благоустройства инженерно-коммуникационных сетей (пятна 31, 32);

акт №2204151520422833 от 18.04.2022 года на земельный участок 03-268-044-104 площадью 0,7477 га на праве временного безвозмездного землепользования на земельный участок сроком на 4 года до 04.04.2026 года, выданный филиалом НАО «Государственная корпорация «Правительство для граждан» по Алматинской области, для благоустройства (пятна 29, 29/1);

акт №2204151620422860 от 18.04.2022 года на земельный участок 03-268-044-105 площадью 1,0473 га на праве временного безвозмездного землепользования на земельный участок сроком на 4 года до 04.04.2026 года, выданный филиалом НАО «Государственная корпорация «Правительство для граждан» по Алматинской области, для строительства и благоустройства инженерно-коммуникационных сетей (пятно 27, 28);

акт №2204151220422366 от 15.04.2022 года на земельный участок 03-268-044-102 площадью 0,6198 га на праве временного безвозмездного землепользования на земельный участок сроком на 4 года до 04.04.2026

года, выданный филиалом НАО «Государственная корпорация «Правительство для граждан» по Алматинской области, для строительства и благоустройства инженерно-коммуникационных сетей (пятна 25, 26);
акт №2204151720423143 от 18.04.2022 года на земельный участок 03-268-044-103 площадью 0,7625 га на праве временного безвозмездного землепользования на земельный участок сроком на 4 года до 04.04.2026 года, выданный филиалом НАО «Государственная корпорация «Правительство для граждан» по Алматинской области, для строительства и благоустройства инженерно-коммуникационных сетей (пятна 9, 10);
акт №2204151220422309 от 15.04.2022 года на земельный участок 03-268-044-101 площадью 1,0781 га на праве временного безвозмездного землепользования на земельный участок сроком на 4 года до 04.04.2026 года, выданный филиалом НАО «Государственная корпорация «Правительство для граждан» по Алматинской области, для строительства и благоустройства инженерно-коммуникационных сетей (пятна 5, 6, 7);
акт №2204151520422709 от 18.04.2022 года на земельный участок 03-268-044-106 площадью 0,6980 га на праве временного безвозмездного землепользования на земельный участок сроком на 4 года до 04.04.2026 года, выданный филиалом НАО «Государственная корпорация «Правительство для граждан» по Алматинской области, для строительства и благоустройства инженерно-коммуникационных сетей (пятна 3,4);
постановление акимата города Талдыкорган №250 от 06.05.2020 года о предоставлении ГУ «Отдел строительства города Талдыкорган» земельного участка на праве временного землепользования под строительство жилых домов в 9 микрорайоне пятна 3, 4, 5, 6, 7;
2) Талон о приёме уведомления о начале или прекращении осуществления деятельности или определённых действий Государственное учреждение "Управление государственного архитектурно-строительного контроля области "Жетісу", KZ50REA00299893 от 10.10.2022 г., KZ35REA00413750 от 23.08.2024г., KZ17REA00449867 от 05.02.2025г.

наименование органа, принявшего уведомление, дата выдачи талона

3) проекта (проектно-сметной документации): ТОО «Жетісу сәулет құрылысы» № 122-01-2020.

наименование проектной организации, номер проекта

утвержденного(й): ГУ «Отдел строительства города Талдыкоргана» приказ № 36 от 12.09.2022г.

наименование организации утвердившей (пере утвердившей) проект и дата утверждения

2. Строительно-монтажные работы осуществлены в сроки:
начало работ: _октябрь 2022 г. окончание работ: _апрель 2025 года г.,
месяц, год *месяц, год*
при продолжительности строительства, месяц:
по норме или по проекту организации строительства: 12 месяцев__;
фактически: __31 месяцев_

3. Объект (комплекс) имеет следующие основные технико-экономические показатели (мощность, производительность, производственная площадь, протяженность, вместимость, объем, пропускная способность, провозная способность, число рабочих мест и тому подобное, заполняется по всем объектам (кроме жилых домов) в единицах измерения соответственно целевой продукции или основным видам услуг):

Мощность, производительность и так далее	Единица измерения	По проекту		Фактически	
		общая (с учетом ранее принятых)	в том числе пускового комплекса или очереди	Общая (с учетом ранее принятых)	в том числе пускового комплекса или очереди
1. Площадь благоустройства	м2	56696,29		64572,14	
2. Протяженность тепловых сетей	м	6266		6375,45	
3. Протяжённость электропередач	м	16348		14 638,49	
4. Протяжённость телефонной сети	м	2727		2727	
5. Протяжённость	м	2795		2702,52	

газопровода					
6. Потяжённость сетей водоснабжения	м	5267		5220,6	
7. Потяжённость сетей канализации	м	1570		1921,54	

Выпуск продукции (оказания услуг), предусмотренной проектом в объеме, соответствующем нормам освоения проектных мощностей в начальный период _____

_____

факт начала выпуска продукции с указанием объема

Строительство здания имеет следующие показатели:

Показатели	Единица измерения	По проекту	Фактически
Общая площадь	метр в квадрате (далее – м2)		
Число этажей	этаж		
Общий строительный объем	метр в кубе (далее – м3)		
В том числе подземной части	м3		
Площадь встроенных, строено-пристроенных и пристроенных помещений	м2		

Показатели	По проекту			Фактически		
	число квартир	площадь квартир, м2		число квартир	площадь квартир, м2	
		общая	жилая		общая	жилая
Всего квартир, в том числе: однокомнатные двухкомнатных трехкомнатных						

4.

3.Методы производства основных строительно-монтажных работ

Подготовительные работы До начала производства работ необходимо осуществить подготовку площадки согласно СН РК. 1.03.00 – 2011 «Строительное производство. Организация строительства предприятий, зданий и сооружений». В данном случае:

- подготовить площадки для складирования материалов и конструкций;
- доставить на площадку необходимые материалы, конструкции, механизмы и сварочное оборудование;
- организовать противопожарные посты с оснащением их соответствующим оборудованием и инструментом;
- обеспечить временное электроснабжение строительной площадки;
- установить пункты мойки колес автомашин;
- выполнить геодезическую разбивочную основу.
- Доступ посторонних лиц на рабочие места должен быть запрещен.

4.Организация строительство

- Строительство инженерно-коммуникационных сетей и благоустройство выполняется в условиях застройки микрорайона.
- Деление участков прокладываемых сетей по участкам и очередность прокладки сетей определить по согласованию с местными исполнительными органами, с графиком выполнения строительных работ (разработать ППР).
- Временное электроснабжение предусматривается от существующих электрических сетей, на каждом строительном участке индивидуально, с получением соответствующих технических условий.

 Временное водоснабжение предусматривается от существующих водопроводных сетей, на каждом строительном участке индивидуально, с получением соответствующих технических условий.
 При нахождении в зоне производства строительных работ и опасной зоне действующих и строящихся зданий и сооружений, предусмотреть мероприятия для безопасного доступа и нахождения в них людей.
 Строительство временных санитарно-бытовых и складских зданий и сооружений, необходимых для развёртывания строительства городка определить по месту).
 Участки производства работ должны быть ограждены от доступа посторонних лиц. Временное ограждение должно соответствовать требованиям ГОСТ 23407-78.
 Все мероприятия по устройству временных проходов и проездов к действующим зданиям и сооружениям и техника безопасности в опасных зонах при выполнении СМР, должны быть согласованы с местными исполнительными органами руководством этих зданий и сооружений.

5. Краткие проектные характеристики объекта

 5.***1.Благоустройства:***

Генеральный план рабочего проекта: "Строительство внутриквартальных инженерных сетей в 9 мкр. Юго-Западного жилого района г. Талдыкорган", разработан на основании решениея МИО N°- от -г., архитектурно-планировочного задания N°:- от -г., задания на проектирование от 20.05.2021г. утвержденного заказчиком ГУ "Отдел строительства г.Талдыкорган Алматинской области", представленного проекта детальной планировки (ПДП) 319-00 ПДП-3 ДСП от 2019г. Согласно карте сейсмического районирования Республики Казахстана г.Талдыкорган находится в сейсмической зоне с сейсмичностью - 8 баллов
Сейсмичность площадки строительства - 8 баллов

5.2 Канализация бытовая:

Расчетные расходы канализации приняты по ранее выполненным проектам на внутренние системы жилых домов Сети канализации запроектированы самотечными. Сброс стоков осуществляется в существующие коллекторы микрорайона по магистральным улицам. Сети запроектированы самотечными. Трубопровод запроектирован из Труб полимерных со структурированной стенкой Корсис Д=160-200 по ГОСТ Р 54475- 2011. Основанием под трубопровод является песок h=10см. Траншея засыпается песком на расстоянии
300мм над верхом трубы. Канализационные колодцы предусмотрены из сборных железобетонных элементов по ТПР 902-09-22.84, с учетом мероприятий при сейсмике.

5.3 Водопровод хоз-питьевой противопожарный В1

Система В1 запроектирована для обеспецения расходом хоз-питьевого, наружного и внутреннего пожаротушения всех пятен. Пятна 9, 10, 25, 26, 27, 28, 29, 29/1, 31, 32 имеют насосные установки для
повышения давления в цокольных этажах. Расчетные расходы воды водопотребления приняты по ранее выполненным проектам на внутренние системы жилых домов. Жилые дома обеспечиваются водоснабжением отдельными кольцами: 1 кольцо - для пятен 9, 10, 27, 28 2 кольцо - для пятен 25, 26 3 кольцо - для пятен 3, 4, 5, 6, 7 4 кольцо - для пятен 29, 29/1 5 кольцо - для пятен 31, 32
Расчетный расход наружного и внутреннего пожаротушения для 1 кольца.
Для определения расхода на наружное пожаротушение принимаются диктующее пятно 10, блок 1, 9ти этажный блок Строительный объем составляет не более 25 000м3. Согласно Технического регламента "Общие требования к пожарной безопасности", п.57, многоквартирное здание относится к подклассу Ф1.3.
Согласно приложения 4, наружное пожаротушение составит 15,0л/с. Расчетное число одновременных пожаров - 1. Внутреннее пожаротушение не требуется Расчетный расход наружного и внутреннего пожаротушения для 2 кольца. Для определения расхода на наружное пожаротушение принимаются
диктующее пятно 25, блок 4, 9ти этажный блок Строительный объем составляет 14 343,9м3. Согласно Технического регламента "Общие требования к пожарной безопасности", п.57, многоквартирное здание относится к подклассу Ф1.3. Согласно приложения 4, наружное пожаротушение составит 15,0л/с.
Расчетное число одновременных пожаров - 1. Внутреннее пожаротушение не требуется Расчетный расход наружного и внутреннего пожаротушения для 3 кольца. Для определения расхода на наружное пожаротушение принимаются два диктующих пятна 3 и 4, блоки 3, 16ти этажные дома Строительный объем
Блока 3 составляет 19 220,6м3. Согласно Технического регламента "Общие требования к пожарной безопасности", п.57, многоквартирное здание относится к подклассу Ф1.3. Согласно приложения 4, наружное пожаротушение составит 20,0л/с. Расчетное число одновременных пожаров - 2. Внутреннее пожаротушение принимаем по 3 блоку, 16эт, 2,6л/с, 2 струи. Расчетный расход наружного и внутреннего пожаротушения для 4 кольца.

5.4 Водопровод хоз.-питьевой В1.1, противопожарный В2

Система водопровода хоз.-питьевого В1.1 и противопожарный В2 запроектирована от отдельно стоящей насосной станции для пятен 3, 4, 5, 6, 7. 5ти. этажные блоки данных пятен обеспечиваются водоснабжением от системы В1. Насосная станция поставляется комплектно с Насосами Grundfos. В насосной станции предусмотрена установка хоз-питьевого водоснабжения GRUNDFOS Hydro MPC-E 3 CRE32-4-2 U2 D-A-A-GHV 2раб, 1рез Q=68.0м3/час, H=60м,

установка для внутреннего пожаротушения GRUNDFOS HYDRO MX-V 1/1 CR20-7 1раб, 1рез Q=20.0м3/час, H=70м, в комплекте с насосом-жокей GRUNDFOS CR3-11 A-FGJ-A-E-HQQE 3x230/400 50HZ. Вводы в насосную станцию запроектированы от системы В1, из насосной
станции запроектированы три напорные линии, одна линия для хоз-питьевого водоснабжения и две линии противопожарного водоснабжения В2. Трубопроводы системы В1.1 запроектированы из стальных электросварных труб по ГОСТ 10704-91 Ø108x4, Ø76x3 Трубопроводы системы В2 запроектированы из стальных электросварных труб по ГОСТ 10704-91 Ø89x4.5, Ø57x3 Изоляция труб выполняется, согласно ГОСТ 9.602-2016 Приложение Ж Конструкция 5 Ленточное полимерное-битумное:
- Грунтовка битумная или битумно-полимерная;
- Лента полимерно-битумная толщиной не менее 2,0 мм (в два слоя);
Обертка защитная полимерная с липким слоем, толщиной не менее 0,6 мм Водопроводные колодцы предусмотрены из сборных железобетонных элементов по ТП 901-09-11.84., с учетом мероприятий при сейсмике. Мероприятия при сейсмике включают в себя установку соединительных элементов между железобетонными элементами колодцев, согласно ТП 901-09- 11.84 альбом VI.88.

5.5. Наружные сети электроснабже
Электроснабжение объекта по рабочему проекту "Строительство внутриквартальных инженерных сетей в 9 мкр. Юго-Западного жилого района г. Талдыкорган", запроектировано в соответствий с техническими условиями за №09-25-27/27 от 25.01.2022г., №09-25-23/23 от 25.01.2022г., №09-25-32/32 от 25.01.2022г., №09-25-21/21 от 25.01.2022г., №09-25-30/30 от 25.01.2022г., №09- 25-31/31 от 25.01.2022г., №09-25-22/22 от 25.01.2022г., №09-25-24/24 от 25.01.2022г., №09-25-25/25 от 25.01.2022г, №09-25-26/26 от 25.01.2022г.,
№09-25-29/29 от 25.01.2022г., №09-25-28/28 от 25.01.2022г..выданных АО "ТАТЭК".
За точку подключения электроснабжения принимаются I и II секции шин РУ- 0,4кВ существующих близлежащих РП-10/0,4кВ за №18 и ТП-10/0,4кВ за №912, №913, №914, №915.От точки подключения до ранее запроектированных ВРУ расположенных в электрощитовых домов проложить кабельные линии марки АВБбШв-1 в траншее, при пересечении с иными коммуникациями проложить в трубе ПНД, для защиты кабеля предусмотрена сигнальная лента. Подключение наружного освещения выполнить от ящика ЯУО подключенного через общедомовой электросчетчик.

5.6.Наружные сети газоснабжения:
Рабочий проект «Строительство внутриквартальных инженерных сетей в 9 мкр. Юго-Западного жилого района г. Талдыкорган» разработан на основании задания на проектирование от 05.06.2020 года, утвержденное заказчиком Государственным учреждением «Отдел строительства города Талдыкорган»; ситуационная схема М 1:200 расположения жилых домов, утвержденная главным архитектором города Талдыкорган; техническим условиям №05-гор-2020-03923 от 12.10.2020 года на газоснабжение 8, 9
микрорайонов с дальнейшей перспективой строительства жилых микрорайонов (для отопления, пищеприготовления и производственных нужд), выданные АО«КазТрансАймак».
Данным разделом предусмотрено строительство разводящего подземного газопровода низкого давления Р=0,003 МПа от проектируемых площадок ГРПШ-2, ГРПШ-4, ГРПШ-5, до многоквартирных жилых домов.
Прокладка газопровода низкого давления согласована подземным способом. Подземный газопровод запроектирован из полиэтиленовых труб СТ РК ГОСТ Р 50838-2011 ПЭ 100ГАЗ SDR11 O110x10,0, O90x8,2, O63x5,8 общей протяженностью L- 2770м; с коэффициентом запаса прочности 2,8. Надземный газопровод запроектирован из стальных труб ГОСТ 10704-91 Ø57x3,0, общей протяженностью L-198,0м. Участок изысканий с дневной поверхности сложен почвенно-растительным слоем мощностью 0,1 м. Далее по разрезу залегает суглинок мощностью 0,5-0,7 м. Ниже по разрезу вскрыт гравийно-галечный грунт с содержанием валунов до 30%, с супесчаным заполнителем, мощностью 0,2-0,3 м. Подстилающим слоем
служит гравийно-галечный грунт с содержанием валунов более 30%, спесчаным заполнителем, со вскрытой мощностью 9,1-15,0 м. Грунтовые воды на участке в период изысканий выработками глубиной
до 16,0 м не вскрыты. Тип грунтовых условий площадки строительства по сейсмическим свойствам –
II (СП РК 2.03-30-2017, табл. 6.1). На расстоянии 0,20 м от верха трубы проложить полиэтиленовую сигнальную ленту шириной не менее 0,2 м с несмываемой надписью «ГАЗ», предупреждающую при выполнении земляных работ о прохождении полиэтиленового газопровода на данном участке. На участках пересечений газопроводом с подземными инженерными коммуникациями лента должна быть уложена вдоль газопровода дважды на расстояние не менее 0,2 м между собой и на 2 м в обе стороны от пересекаемого сооружения.

5.7.Наружные сети теплоснабжения:
1. Исходные данные Рабочий проект: "Строительство внутриквартальных инженерных сетей в 9 мкр.Юго-Западного жилого района г.Талдыкорган" разработан на основании:
- СН РК 4.02-04-2013 «Тепловые сети»
- СП РК 4.02-104-2013 «Тепловые сети»
-разрешение и технического условия на присоединение к тепловым сетям №0534 от 08.12.2021 выданным ГГКП "Талдыкоргантеплосервис". Климатологические данные приняты на основании СП РК 2. 04-01-2017

«Строительная климатология» : - расчетная температура наружного воздуха для отопления - (-25,3 ° С);
- средняя температура наружного воздуха отопительного периода - (-1,5°С); - продолжительность отопительного периода - 172 суток. Сейсмичность района строительства - 8 баллов. Категория грунтов по сейсмическим свойствам II - вторая.Грунты в основании каналов и тепловой камеры - насыпной грунт, суглинок, гравий, галька. Грунтовые воды выработками 15 метра не вскрыты. Система теплоснабжения 2-х трубная - закрытая.Температура теплоносителя - 95-70° С;Источником тепла является - проектируемая котельная на твердом топливе. Проектируемые тепловые сети для теплоснабжения здании заставы. Тепловые сети по категории надежности отпуска тепла потребителям относятся к -II категории Проектируемые тепловые сети относятся к несложным объектам II (нормального) уровня ответственности согласно утвержденными приказом Министра национальной экономики Республики Казахстан от 28 февраля 2015 года 165 с изменениями,введенными в действие приказом от 3 ноября 2015 года № 685, от 28 июля 2016 года № 335 и от 20 декабря 2016 года № 517. Трассы и способы прокладки тепловых сетей.
В рабочем проекте запроектирована подземная тепловая сеть в непроходных лотковых железобетонных каналах типа КЛ серии 3.006.1-8. В местах примыкания канала к теплофикационной камере, фундаментам здании, углам поворота выполнить деформоционные швы. Трубопроводы тепловых сетей прокладываются на скользящих опорах по опорным бетонным подушкам. При монтаже трубопроводов скользящие опоры должны быть смещены относительного проектного положения на половину теплового удлинения трубопровода в месте крепления в сторону, обратную смещению трубопровода в рабочем состоянии.
Согласно СН РК 4.02-04-2013 "Тепловые сети" в рабочем проекте предусмотрены затраты на 100 % проверку сварных швов труб тепловых сетей__ультразвуковой дефектоскопией. При выполнении монтажных работ промежуточной приёмке, оформленной актами освидетельствования скрытых работ подлежат: -подготовка поверхности труб и сварных стыков под противокоррозионное покрытие;
5.8.Наружные сети телефонизация:
Рабочий проект разработан в соответствии с техническими условиями ТУ №02-217/т - ТР от 23.09.2021г., выданными РДТ "Алматытелеком". Точка подключения телефонизации - существующий колодец кабелньой канализации ККС №25/1106. Проектирование выполнено по технологии GPON.
Рабочим проектом предусмотрено: колодца №25/1106 по центральной улице проектируемого 9-го микрорайона до проектируемых колодцев ККС № 30 и ККС №58. 2. Строительство 2-х отверстной телефонной канализации от проектируемого колодца ККС № 9 до проектируемого ККС №11. 3. Установка двух оптических распределительных шкафов ОРШ№1 и ОРШ №2 рядом с проектируемыми колодцами ККС № 9 и ККС №42, на 720 портов каждый. 4. Строительство 3-х отверстной телефонной канализации для устройства ввода в оптические распределительные шкафы: от ККС №9 до ОРШ №1 и от ККС №42 до ОРШ №2. 5. Строительство 1-отверстной телефонной канализации в направлении проектируемых жилых домов 9 мкр. Юго-Западного жилого района г. Талдыкорган. 6. Устройство вводов в проектируемые многоквартирные жилые дома из полиэтиленовых труб О110мм. 7. Набивка железобетонного колодца ККС-3 на существующую телефонную канализацию между колодцами ККС № 25/1106 и ККС №25/1107.
8. Докладка 2-х отверстной телефонной канализации между колодцами ККС №25/1106 и проектируемым колодцем ККС №1. 9. Прокладка магистрального бронированного 96-ти волоконного оптического кабеля в существующей телефонной канализации от АТС-25 до существующего колодца ККС №25/1106. 10. Монтаж разветвительной муфты на бронированном 96-ти волоконном оптическом кабеле в существующем колодце ККС №25/1106.

краткие технические характеристики по особенностям его размещения, по основным материалам и конструкциям, инженерному и технологическому оборудованию.

5. На объекте установлено предусмотренное проектом оборудование в количестве согласно актам о его приемке после индивидуального испытания и комплексного опробования;
6. Наружные инженерные коммуникации (холодное и горячее водоснабжение, канализация, теплоснабжение, газоснабжение, электроснабжение и связь) обеспечивают нормальную эксплуатацию объекта (здания, сооружения, помещения) и приняты городскими эксплуатационными организациями;
7. Сметная стоимость по утвержденному проекту (проектно-сметной документации):
всего 2 271 429 353 тенге тысяч тенге, в том числе:
строительно-монтажных работ 2 060 581 520 тенге тысяч тенге,
оборудования, инструмента и инвентаря 0 тысяч тенге;
8. Сметная стоимость основных фондов, принимаемых в эксплуатацию 2 123 990 799,710 тенге тысяч тенге, в том числе:
стоимость строительно-монтажных работ 1 957 552 443 390 тенге тысяч тенге,
оборудования, инструмента и инвентаря 0 тысяч тенге;
9. Доля местного содержания предусмотрена в проектно-сметной документации 98% и фактически примерно 98% (на объектах, финансируемых за счет государственных инвестиций и средств квазигосударственного сектора)

10. Класс энергоэффективности здания _____

11. Объект построен в соответствии с утвержденным проектом (проектно-сметной документацией) и требованиями государственных нормативных документов в области архитектуры, градостроительства и строительства.

РЕШИЛ объект: «Строительство внутриквартальных инженерных сетей в 9 микрорайоне Юго-Западного жилого района г.Талдыкорган».

наименование объекта (комплекса)

Заказчик: ГУ «Отдел строительства города Талдыкорган»

Руководитель Бапаков Адилбек Ермекович 30.04.2025

фамилия, имя, отчество (при наличии), подпись руководителя Место печати (при наличии)

Технический надзор:

1) **Аттестованный эксперт**

(фамилия, имя, отчество (при его наличии) эксперта, специализация аттестата, подпись, дата. Место печати (при наличии)

2) **Аккредитованная организация** ТОО «КазСнабСтрой и СК» в лице директора Калиев А.К. 30.04.2025

(наименование организации) имеющей в своем составе аттестованного (-ых) эксперта (-ов), фамилия, имя, отчество (при его наличии) руководителя, подпись, дата. Место печати (при наличии)

Авторский надзор:

1) **Разработчик проекта** ТОО «Жетісу Сәулет құрылысы» в лице директора Нукебаев М.Т. 30.04.2025

(наименование организации, фамилия, имя, отчество (при его наличии), должность), подпись, дата. Место печати (при наличии)

2) **Организация**

.

(наименование организации) имеющей в своем составе аттестованного (-ых) эксперта (-ов), фамилия, имя, отчество (при его наличии) руководителя, подпись, дата. Место печати (при наличии)

3) **Аттестованный эксперт(ы)**

(фамилия, имя, отчество (при его наличии) эксперта, специализация аттестата, подпись, дата. Место печати (при наличии)

Генеральный подрядчик: ***АО «Алматынжстрой»***

Генеральный директор *Исмагулов Е.Ж.*

(фамилия, имя, отчество (при наличии), подпись руководителя Место печати (при наличии)

30.04.2025

Приложение 1
к приказу Министра
по инвестициям и развитию
Республики Казахстан
от 24 апреля 2017 года № 235
форма

Заключение о качестве строительно-монтажных работ

«29» 04 2025 года

Технический надзор

ТОО «КазСнабСтрой и СК», директор Калиев Айтказы Кадырович, г. Алматы, ул. И. Каримова, 164

наименование организации, фамилия, имя, отчество (при наличии) руководителя, юридический адрес

в лице *Слоновского Евгения Олеговича, №KZ20VJE00081317 от 15.06.2023г.*

фамилия, имя, отчество (при наличии) экспертов, № аттестатов, дата получения

действующего на основании договора *№49 от 04.01.2025 г.*

№ договора и дата

по объекту: *«Строительство внутриквартальных инженерных сетей в 9 мкр. Юго-Западного жилого района г.Талдыкорган», г. Талдыкорган, область Жетісу*

наименование и местонахождение объекта

заказчиком которого является

Государственное учреждение «Отдел строительства города Талдыкоргана», в лице Руководителя Бапакова Адилбека Ермековича

наименование организации, фамилия, имя, отчество (при наличии) руководителя

подтверждает, что:

1. Строительство объекта осуществлялось:

1) Подрядчиком (генеральным подрядчиком) АО «Алматыинжстрой» ГСЛ №04216 от 26.02.2001г.

наименование организации, № лицензии и дата получения

в лице *генерального директора Исмагулова Евгения Жумагалиевича*

фамилия, имя, отчество (при наличии) руководителя

2) Субподрядные организации

ТОО «ЖилСтройПрогресс», ГСЛ №17006252 от 11.04.2017 г.

наименование организации, № лицензии и дата получения

в лице *директора Салимжанова Медета Майлыбаевича*

фамилия, имя, отчество (при наличии) руководителя

ТОО «КапСтройАлматы», ГСЛ №14014427 от 27.08.2019 г.

наименование организации, № лицензии и дата получения

в лице *директора Карымсакова Ильяса Абылайхановича*

фамилия, имя, отчество (при наличии) руководителя

2. Строительно-монтажные работы осуществлены в сроки:

начало работ *октябрь 2022 г.*; окончание работ *апрель 2025 г.;*

(месяц, год) (месяц, год)

при продолжительности строительства, месяц:

по норме или по проекту организации строительства *12* месяцев; фактически *31* месяцев.

3. Сметная стоимость по утвержденному проекту (проектно-сметной документации):

всего 2 271 429 353 тысяч тенге, в том числе:

строительно-монтажных работ 2 060 581 520 тысяч тенге,

оборудования, инструмента и инвентаря 0 тысяч тенге;

4. Сметная стоимость основных фондов, принимаемых в эксплуатацию 2 123 990 799 710 тысяч тенге,

в том числе:

стоимость строительно-монтажных работ 1 957 552 443 390 тысяч тенге,

оборудования, инструмента и инвентаря 0 тысяч тенге;

5. Объект построен в соответствии с проектом (проектно-сметной документацией)
ТОО «Жетісу сәулет құрылысы», № 122/01/07/2020
наименование проектной организации, номер проекта

согласно утвержденным *ГУ «Отдел строительства города Талдыкоргана» Приказом №18001712 от 29.01.2018 г.*
наименование организации, утвердившей (переутвердившей) проект и дата утверждения

и требованиями государственных нормативных документов в области архитектуры, градостроительства и строительства;

6. Примененные строительные материалы, конструкции, оборудование и изделия соответствуют проекту и требованиям государственных нормативов;

6-1. Доля местного содержания предусмотрена в проектно-сметной документации ____ % и фактически применено ___% (на объектах, финансируемых за счет государственных инвестиций и средств квазигосударственного сектора);

7. Исполнительная техническая документация имеется в полном объеме, в том числе в электронном модуле;

8. Замечания, выданные техническим надзором в процессе строительства, устранены;

9. Завершенный строительством объект обеспечивает прочность, устойчивость и надежность на протяжении всего срока службы (эксплуатации, использования, применения) и соответствует требованиям государственных нормативов, направленных на обеспечение интересов и безопасности собственников (пользователей) и общества в целом.

Технический надзор:
организация *ТОО «КазСнабСтрой и СК», директор Калиев Айтказы Кадырович*
наименование организации, фамилия, имя, отчество (при наличии) руководителя, подпись, дата Место печати (при наличии)

эксперт(ы) по техническому надзору:
Слоновский Евгений Олегович, №KZ20VJE00081317 от 15.06.2023г.

Приложение 2
к приказу Министра
по инвестициям и развитию
Республики Казахстан
от 24 апреля 2017 года № 235
форма

Заключение о соответствии выполненных работ проекту

«28» 04 2025 года

Авторский надзор
ТОО «Жетысу саулет курылысы», обл. Жетісу, г. Талдыкорган, ул. Рустембекова, 156-А, директор Нукебаев Мейрамхан Тулеуханович
наименование организации, фамилия, имя, отчество (при наличии) руководителя
в лице эксперта *Саятова Талгата Рахатовича, Приказ №19 от 08.09.2022 г.*
фамилия, имя, отчество (при наличии) экспертов, № аттестатов и дата получения
действующего на основании *Договора № 44 от 08.09.2022 г.*
№ договора и дата
по объекту: *«Строительство внутриквартальных инженерных сетей в 9 мкр. Юго-Западного жилого района г.Талдыкорган», г. Талдыкорган, область Жетісу*
наименование и местонахождение объекта
заказчиком которого является *Государственное учреждение «Отдел строительства города Талдыкоргана», в лице Руководителя Бапакова Адилбека Ермековича*
наименование организации, фамилия, имя, отчество (при наличии) руководителя
подтверждает, что:
1. Строительство объекта осуществлялось:
1) подрядчиком (генеральным подрядчиком)
АО «Алматыинжстрой» ГСЛ №04216 от 26.02.2001г.
наименование организации, № лицензии и дата получения
в лице *генерального директора Исмагулова Евгения Жумагалиевича*
фамилия, имя, отчество (при наличии) руководителя
2) Субподрядные организации
ТОО «ЖилСтройПрогресс», ГСЛ №17006252 от 11.04.2017 г.
наименование организации, № лицензии и дата получения
в лице *директора Салимжанова Медета Майлыбаевича*
фамилия, имя, отчество (при наличии) руководителя

ТОО «КапСтройАлматы», ГСЛ №14014427 от 27.08.2019 г.
наименование организации, № лицензии и дата получения
в лице *директора Карымсакова Ильяса Абылайхановича*
фамилия, имя, отчество (при наличии) руководителя

2. Строительно-монтажные работы осуществлены в сроки:

начало работ *октябрь 2022 г.*;
(месяц, год)
окончание работ *апрель 2025 г.;*
(месяц, год)
при продолжительности строительства, месяц:
по норме или по проекту организации строительства *12* месяцев;
фактически *31* месяцев.

3. Примененные строительные материалы, конструкции, оборудование и изделия соответствуют требованиям проекта;

4. Замечания, выданные авторским надзором в процессе строительства, устранены;

5. Внесенные изменения в проект (проектно-сметную документацию) в процессе строительства выполнены в соответствии с требованиями нормативов в области архитектуры, градостроительства и строительства;

6. Объект построен в соответствии с проектом (проектно-сметной документацией)

ТОО «Жетісу сәулет құрылысы», № 122/01/07/2020

наименование проектной организации, номер проекта

согласно утвержденным *ГУ «Отдел строительства города Талдыкоргана» Приказом №18001712 от 29.01.2018 г.*

наименование организации, утвердившей (переутвердившей) проект и дата утверждения

Авторский надзор:

Организация

ТОО «Жетісу сәулет құрылысы», директор Нукебаев Мейрамхан Тулеуханович

наименование организации, фамилия, имя, отчество (при наличии) руководителя, подпись, дата Место печати (при наличии)

эксперт(ы) по авторскому надзору:

Саятов Талгат Рахатович, Приказ №19 от 08.09.2022 г.

фамилия, имя, отчество (при наличии) эксперта (экспертов), № аттестатов, подпись, дата Место печати (при наличии)

Приложение 2 к акту приемки
объекта в эксплуатацию
форма

Технические характеристики объекта (многоквартирные жилые дома, промышленные, торговые объекты и тому подобное)

Наименование (многоквартирный жилой дом, промышленные, торговые объекты и т.п.)	Общие сведения									
	количество этажей (этаж)	количество квартир	количество помещений, комнат	площадь застройки (м2)	объем здания (м3)	общая площадь (м2)	жилая площадь (м2)	площадь нежилых помещений (м2)	площадь парковочных мест (м2)	площадь балкона, лоджии (м2)
1	2	3	4	5	6	7	8	9	10	11
Строительство внутриквартальных инженерных сетей в 9 мкр. Юго-Западного жилого района г.Талдыкорган Алматинской области										

продолжение таблицы

Описание конструктивных элементов			Вид отопления	Благоустройство				
фундамент	стены	кровля		электроснабжение	водоснабжение	горячее водоснабжение	канализация	газоснабжение
12	13	14	15	16	17	18	19	20

Распределение площади

№		В отдельных квартирах	В помещениях коридорного типа	В общежитиях	В гостиницах
1	Количество жилых квартир				
2	Количество жилых комнат				
3	Общая площадь (м 2)				
4	Жилая площадь (м 2)				

продолжение таблицы

Из общего числа площади				Распределение квартир по числу комнат				
в мансардах	в подвалах	в цокольных этажах	в бараках	1-комнатные	2-комнатные	3-комнатные	4-комнатные	5-комнатные

Нежилые помещения

Площадь (м2)	Жилая площадь в нежилых помещениях	Торговая	Промышленно-производственных зданий и сооружений	Складская	Бытового обслуживания	Гаражи	Организаций и учреждений управления, научных, банковский, общественных и т.п.
1	2	3	4	5	6	7	8
Основная							
Вспомогательная							

продолжение таблицы

Общественного питания	Учреждений образования	Транспортных зданий и сооружений	Здравоохранения, лечебного назначения	Физкультуры и спорта	Учреждений культуры и искусства	Сооружений инженерных сетей	Прочие	Всего
9	10	11	12	13	14	15	16	17

Перечень документов, прилагаемых к техническим характеристикам объекта:

1. Поэтажные планы _____
2. Экспликация к поэтажным планам _____

Экспликация земельного участка (м2)

Общая площадь земельного участка	Застроенная площадь			Незастроенная площадь		
	всего	под основными строениями	под прочими постройками и сооружениями	асфальтовые покрытия	прочие замощения	грунт
1	2	3	4	5	6	7

продолжение таблицы

Незастроенная площадь (м2)									
оборудованные площадки				зеленые насаждения					
					в том числе				
всего	спортивные	детские	хозяйственные	всего	газон с деревьями	плодовый сад	газоны, цветочные клумбы	огород	прочие
8	9	10	11	12	13	14	15	16	17

Экспликация к плану объекта

Этаж	Номер помещения, квартиры	Номера частей помещения, квартиры	Назначение частей помещения, квартиры	Площадь по внутреннему обмеру (м2), в том числе			
				Общая	Полезная	Жилая	Нежилая
1	2	3	4	5	6	7	8

продолжение таблицы

Площадь по внутреннему обмеру (м2), в том числе								
В отдельных квартирах	В общежитиях	В гостиницах	Торговая	Промышленно-производственных зданий и сооружений	Складская	Учреждений образования	Предприятий бытового обслуживания	Организаций и учреждений управления, научных, банковских, общественных и т.п.
9	10	11	12	13	14	15	16	17

продолжение таблицы

Площадь по внутреннему обмеру (м2), в том числе							
Предприятий общественного питания	Организации здравоохранения	Физкультурно-спортивная	Учреждений культуры и искусства	Транспортных зданий и сооружений	Сооружений инженерных сетей	Гаражей	Прочие
18	19	20	21	22	23	24	25

Техническое описание конструктивных элементов основного строения

№ п.п.	Наименование конструктивных элементов		Описание конструктивных элементов (материал, отделка и т.д.)
1	2		3
1	Фундамент		
2	1) наружные и внутренние капитальные стены		
	2) перегородки		
3	Перекрытия	чердачное	

		междуэтажное		
4	Крыша			
5	Полы	1-го этажа		
		последующих этажей		
6	Проемы	окна		
		двери		
7	Отделочные работы	внутренние		
		наружные		
8	Горячее водоснабжение			
9	Водопровод			
10	Канализация			
11	Электроосвещение			
12	Отопление	печное		
13		печное газовое		
14		от ТЭЦ		
15		от АГВ		
16		от индивидуальной отопительной установки	на газе	
17			на твердом топливе	
18		от районной котельной	на газе	
19			на твердом топливе	
20	Разные работы			

Техническое описание служебных построек

Показатели	Наименование служебных построек								
Площадь (м 2)									
Высота строения (м)									

Объем строения (м 3)									
Фундамент									
Стены									
Перекрытия									
Крыша									
Полы									
Окна									
Двери									
Внутренняя отделка									
Наружная отделка									
Печи									

Техническое описание внутридворовых сооружений

Наименование сооружений	Размер в метрах				Объем (м 3)	Материал
	длина	ширина	площадь	высота или глубина		
1	2	3	4	5	6	7

Техническое описание отдельных частей строения (подвалов, полуподвалов, мезонинов, мансард)

Наименование и назначение отдельных частей строения	Заглубление спланированной поверхности земли до пола подвала	Описание элементов					
		стены	перекрытия	полы	внутренняя отделка	крыша	дополнительные устройства
1	2	3	4	5	6	7	8

Техническое описание нежилых пристроек к основному строению

Наименование конструктивных элементов	Техническое описание конструктивных элементов
1	2
Фундамент	
Стены и перегородки	

Крыша		
Полы		
Перекрытия		
Проемы	окна	
	двери	
Отделочные работы	внутренние	
наружные		
Разные работы		
Итого:		
Фундамент		
Стены и перегородки		
Крыша		
Полы		
Перекрытия		
Проемы	окна	
	двери	
Отделочные работы	внутренние	
	наружные	
Разные работы		
Итого:		
Фундамент		
Стены и перегородки		
Крыша		
Полы		
Перекрытия		

Проемы	окна	
	двери	
Отделочные работы	внутренние	
	наружные	
Разные работы		
Итого:		

Исчисление площадей и объемов основной и отдельных частей строения (подвалов, полуподвалов, мезонинов, мансард, крыш, пристроек и т.п.)

Наименование частей строения и пристроек	Формула для подсчета площадей по наружному обмеру	Площадь (м 2)	Высота (м)	Объем (м 3)	Наименование частей строения и пристроек	Формула для подсчета площадей по наружному обмеру	Площадь (м 2)	Высота (м)	Объем (м 3)
1	2	3	4	5	6	7	8	9	10

Заказчик: ГУ «Отдел строительства города Талдыкорган»

фамилия, имя, отчество (при его наличии), подпись руководителя Место печати (при наличии)

Авторский надзор: ТОО «Жетісу Сәулет құрылысы»

фамилия, имя, отчество (при его наличии), подпись эксперта Место печати (при наличии

Приложение 3
к акту приемки объекта
в эксплуатацию

форма

Технические характеристики объекта (линии электропередач)

№ п/п	Наименование	Единица измерения	Количество
1	2	3	4
1	Воздушные ЛЭП низкого напряжения …	километр (далее - км)	
2	Воздушные ЛЭП Высокого напряжения 10 кВ	м	
3	Кабельные ЛЭП низкого напряжения …	м	14 638,49
4	Кабельные ЛЭП высокого напряжения…	м	
5	Площадь опор	м 2	
6	Опоры:		
	1) металлические	штук (далее - шт)	
	2) деревянные с деревянными приставками	шт	
	3) деревянные с железобетонными приставками	шт	
	4) железобетонные	шт	
	5) тросовые подвесы	шт	
7	Провода:		
	1) медные	км	
	2) алюминиевые	км	
	3) сталеалюминиевые	км	
8	Кронштейны для светильников:		
	1) железобетонные	шт	
	2) металлические	шт	
9	Арматура уличного освещения:		
	1) светильники с лампами накаливания	шт	239
	2) светильники с ртутными лампами	шт	
	3) светильники с люминесцетными лампами	шт	
10	Кабели:		
	1) марки АБВбШв напряжением 4х70	м	153,53
	2) марки АБВбШв напряжением 4х185	м	1051,83
	3) марки АБВбШв напряжением 4х25	м	102,56
	4) марки АБВбШв напряжением 4х150	м	1824,12
	5) марки АБВбШв напряжением 4х35	м	74,8
	6) марки АБВбШв напряжением 4х50	м	421,77
	7) марки АБВбШв напряжением 4х95	м	7411,82
	8) марки АБВбШв напряжением 4х4	м	3598,06
11	Муфты соединительные...	шт	160
12	Муфты концевые	шт	52
13	Контуры заземления	шт	
14	Устройства грозозащиты	шт	

Заказчик: ГУ «Отдел строительства города Талдыкорган»

фамилия, имя, отчество (при его наличии), подпись руководителя — Место печати (при наличии)

Авторский надзор: ТОО «Жетісу Сәулет құрылысы»

фамилия, имя, отчество (при его наличии), подпись эксперта — Место печати (при наличии)

Приложение 10
к акту приёмки объекта
в эксплуатацию

форма

Технические характеристики объекта

№ п.п.	Наименование конструктивных элементов	Ед.изм	Количество	Описание конструктивных элементов	Примечание
1	Протяженность дороги	м			
2	Проезжая часть	м²	43292,57	Асфальтобетонная покрытия	
3	Тротуаров	м²	5958,12		
4	Площадка	м²	4888,21	Детская площадка	
5	Ширина обочины	м			
6	Угол откоса	градус			
7	Высота насыпи	м			
8	Дополнительные транспортные пути	м			
9	Количество полос	полоса			
10	Дорожные знаки	шт	25		
11	Элементы освещения	шт	239	столбы	
12	Зеленые насаждения	шт	380	Деревья хвойной породы	
	Растительный грунт	м²	13492,89	газон	
13	Дорожное покрытие				

Заказчик: ГУ «Отдел строительства города Талдыкорган»

фамилия, имя, отчество (при его наличии), подпись руководителя Место печати (при наличии)

Авторский надзор: ТОО «Жетісу Сәулет құрылысы»

фамилия, имя, отчество (при его наличии), подпись эксперта Место печати (при наличии)

Приложение 12
к акту приемки объекта
в эксплуатацию

форма

Технические характеристики объекта (зеленые насаждения)

№ п.п.	Наименование	Единица измерение	Количество	Примечание
1	2	3	4	5
1	Длина улицы	м		
2	В том числе озелененная часть	$м^2$		
3	Средняя ширина проезда	м		
4	Общая площадь объекта (проезд, сквер, парк, бульвар)	$м^2$	64572,14	
5	Под зелеными насаждениями, из них			
	под деревьями	$м^2$		
	под кустарниками	$м^2$		
	под цветниками	$м^2$		
	под газонами	$м^2$	13492,89	
	в т.ч. - обыкновенные	$м^2$		
	- партерные	$м^2$		
	- луговые	$м^2$		
6	Под замощением, из них			
	асфальтовое покрытие	$м^2$	49250,69	
	щебеночное покрытие	$м^2$		
	плитами	$м^2$	1828,56	
	грунтовые улучшенные	$м^2$		
	грунтовые	$м^2$		
7	Под строениями	$м^2$		
8	Под сооружениями	$м^2$		
9	Под водоемами	$м^2$		
10	Прочие	$м^2$		
11	деревья	шт	472	
12	кусты	шт		
13	кустарники	шт		
14	цветники			
15	газоны	$м^2$	13492,89	
16	порода деревьев			
17	возраст	год		

Заказчик: ГУ «Отдел строительства города Талдыкорган»

фамилия, имя, отчество (при его наличии), подпись руководителя Место печати (при наличии)

Авторский надзор: ТОО «Жетісу Сәулет құрылысы»

фамилия, имя, отчество (при его наличии), подпись эксперта Место печати (при наличии)

Приложение 13
к акту приемки объекта
в эксплуатацию
форма

Технические характеристики объекта (сети, водоводы, коллекторы и тому подобное)

№ п/п	Наименование	Единицы измерения	Количество, протяженность	Примечание
1	2	3	4	5
Водопровод				
1	Водоводы (общая протяженность)	м	5220,6	
	1) из стальных труб	м	5220,6	
	2) из чугунных труб	м		
	3) из асбестоцементных труб	м		
	4) из железобетонных труб	м		
2	Распределительная сеть (общая протяженность)	м	45	
	1) из стальных труб	м		
	2) из чугунных труб	м		
	3) из асбестоцементных труб	м		
	4) из полиэтиленовых труб	м	45	
3	Прочие устройства			
	Смотровой колодец	шт	72	
	Задвижка d- 100	шт	27	
	Задвижка d- 80	шт	36	
	Задвижка d- 50	шт	57	
	Гидрант	шт	27	
	Водопроводный ввод	шт		
	Водоразборная колонка	шт		
	Стальной футляр	шт		
Канализация				
1	Коллекторы (общая протяженность)	м		
	1) из керамических труб	м		
	2) из чугунных труб	м		
	3) из бетонных труб	м		
	4) из асбестоцементных труб	м		
	5) из железобетонных труб	м		
2	Канализационная сеть (общая протяженность)	м	1921,54	
	1) из керамических труб	м		
	2) из чугунных труб	м		
	3) из бетонных труб	м		
	4) из асбестоцементных труб	м		
	5) из железобетонных труб	м		
	6)из двухслойная полимерная	м	1921,54	
3	Прочие устройства			
	Смотровой колодец	шт	101	
	Выпуск	шт	76	

Горизонтальный разрез колодца	Вертикальный разрез колодца
Масштаб	Масштаб
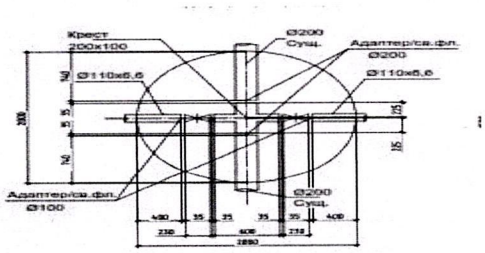	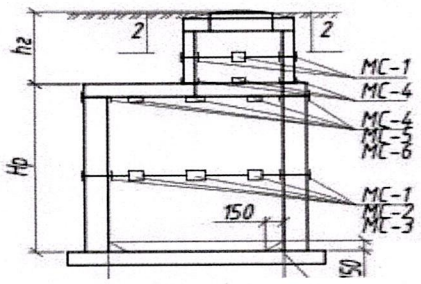

Спецификация

№ п/п	Наименование	Материал	Диаметр (мм) (размеры)	Количество	Примечание
1	Труба д160	двухслойная полимерная	внут. диаметр 134 мм	1721,5	
2	Труба д200	двухслойная полимерная	внут. диаметр 167 мм	200,04	
3	Труба д57	стальная электросварная	Д57х3	1016,24	
4	Труба д63	стальная электросварная	Д63х	357,3	
5	Труба д76	стальная электросварная	д76х3	726,59	
6	Труба д89	стальная электросварная	Д89х4,5	696,19	
7	Труба д110	стальная электросварная	Д108х4,0	2398,3	
8	Труба д159	стальная электросварная	Д159х5,0	25,98	

Заказчик: ГУ «Отдел строительства города Талдыкорган»

фамилия, имя, отчество (при его наличии), подпись руководителя Место печати (при наличии)

Авторский надзор: ТОО «Жетісу Сәулет құрылысы»

фамилия, имя, отчество (при его наличии), подпись эксперта Место печати (при наличии)

Приложение 14
к акту приемки объекта
в эксплуатацию

форма

Технические характеристики объекта (тепловая трасса)

№ п/п	Наименование	Единицы измерения	Количество, протяженность	Приме-чание
1	Протяженность тепловой трассы	м	6375,45	
	Протяженность воздушной прокладки:	м		
	1) на эстакадах	м		
	2) на опорах	м		
	Количество опор	шт		
	Протяженность подземной прокладки:	м	6375,45	
	1) в проходных каналах	м	6375,45	
	2) в полупроходных каналах	м		
	3) бесканальная прокладка	м		
2	Количество камер	шт	48	
3	Количество колодцев	шт	12	
3	Количество компенсаторов	шт	50	
4	Количество вводов	шт	99	
5	Количество задвижек	шт	144	

Горизонтальный разрез колодца (камеры)	Вертикальный разрез колодца (камеры)
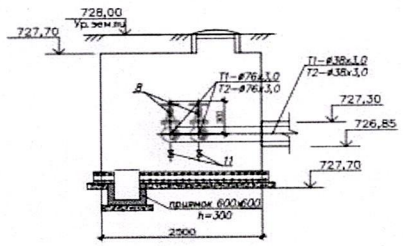	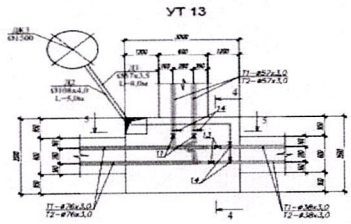

Спецификация

№ п/п	Наименование	Материал	Диаметр (мм) (размеры)	Коли-чество	Примечание
1	Труба 76	стальная электросварные	Д76х3,0	746,46	
2	Труба 89	стальная электросварные	Д89х3,5	858,2	
3	Труба 108	стальная электросварные	Д108х4,0	1224,3	
4	Труба 133	стальная электросварные	Д133х4,5	889,86	
5	Труба 159	стальная электросварные	Д159х5,0	1113,84	
6	Труба 219	стальная электросварные	Д219х6,0	1089,12	
7	Труба 273	стальная электросварные	Д273х7,0	401,96	

Схема привязки колодца (камеры) к постоянным точкам-ориентирам

Заказчик: ГУ «Отдел строительства города Талдыкорган»

фамилия, имя, отчество (при его наличии), подпись руководителя — Место печати (при наличии)

Авторский надзор: ТОО «Жетісу Сәулет құрылысы»

фамилия, имя, отчество (при его наличии), подпись эксперта — Место печати (при наличии)

Приложение 15
к акту приемки объекта
в эксплуатацию
форма

Технические характеристики объекта (газопровод, нефтепровод)

№ п/п	Наименование	Единицы измерения	Количество, протяженность	Примечание
1	Протяженность трубопровода	м	2702,52	
	Протяженность воздушной прокладки:	м		
	1) на эстакадах	м		
	2) на опорах	м		
	3) безопорная прокладка	м		
	Количество опор	шт		
	Протяженность подземной прокладки:	м	2702,52	
	1) в проходных каналах	м		
	2) в полупроходных каналах	м		
	3) бесканальная прокладка	м	2702,52	
2	Количество колодцев (камер)	шт		
3	Количество компенсаторов	шт		
4	Количество вводов	шт		
5	Количество задвижек d =	шт		
6	Вентили (клапан) d =	шт		
7	Кран шаровый d = 50	шт	18	
8	Сифоны (гидрозатворы)	шт		
9	Переходники	шт		
10	Затворы поворотные	шт		

Горизонтальный разрез скважины(колодца)	Вертикальный разрез скважины(колодца)
Масштаб	Масштаб

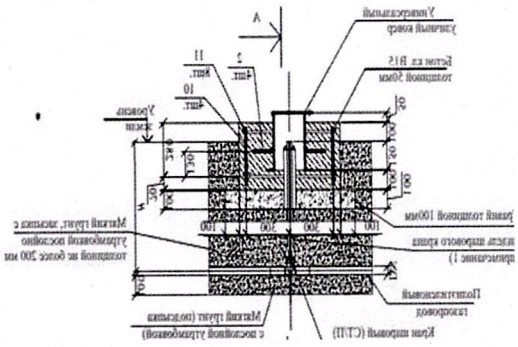

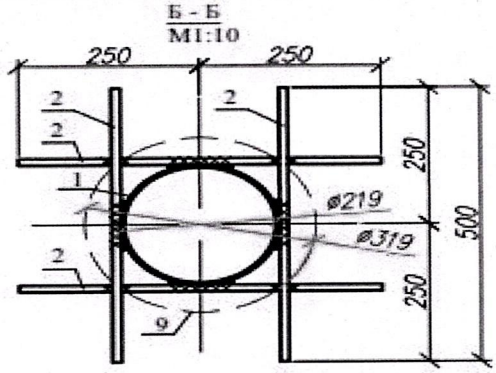

Спецификация

№ п/п	Наименование	Материал	Диаметр (мм) (размеры)	Количество	Примечание
	Труба 63	стальная электросварные		1779,56	
	Труба 90	стальная электросварные		463,96	
	Труба 110	стальная электросварные		459	

Заказчик: ГУ «Отдел строительства города Талдыкорган»

фамилия, имя, отчество (при его наличии), подпись руководителя Место печати (при наличии)

Авторский надзор: ТОО «Жетісу Сәулет құрылысы»

фамилия, имя, отчество (при его наличии), подпись эксперта Место печати (при наличии)

Приложение 16
к акту приемки объекта
в эксплуатацию

форма

Технические характеристики объекта (линии связи)

№ п/п	Наименование	Единицы измерения	Количество, протяженность
1	2	3	4
1	Воздушные линии связи, в том числе:	м	
	1) марка	м	
	2) марка	м	
	3) марка	м	
2	Кабельные линии связи, в том числе:	м	8513
	1) марка одномодовый волокон 96	м	3331
	2) марка одномодовый волокон 48	м	1249
	3) марка одномодовый волокон 32	м	720
	4) марка одномодовый волокон 24	м	328
	5) марка одномодовый волокон 16	м	204
	6) марка одномодовый волокон 8	м	2681
3	Опоры, в том числе:	шт	
	1) металлические	шт	
	2) деревянные	шт	
	3) анкерные	шт	
	4) железобетонные	шт	
	5) тросовые подвесы	шт	
4	Колодцы сетевые, в том числе:	шт	
	1) ККС 2	шт	58
	2) ККС 3	шт	3
5	Муфты соединительные	шт	3
6	Коллекторы коммуникационные, в том числе:		
	1) керамические	км	
	2) бетонные	км	
	3) асбесто-цементные	км	
	4) пластмассовые	км	
7	НУП (необслуживаемые усилительные пункты)	шт	
8	Прочие устройства		

Спецификация

№ п/п	Наименование	Марка	Материал	Диаметр (мм) (размеры)	Коли-чество	Примечание
1	**Кабедь 96**		Оптический кабель бронированный, одномодовый		3331	
	Кабедь 48		Оптический кабель бронированный, одномодовый		1249	
	Кабедь 32		Оптический кабель бронированный, одномодовый		720	
	Кабедь 24		Оптический кабель бронированный, одномодовый		328	
	Кабедь 16		Оптический кабель бронированный, одномодовый		204	
	Кабедь 8		Оптический кабель бронированный, одномодовый		2681	

Заказчик: ГУ «Отдел строительства города Талдыкорган»

фамилия, имя, отчество (при его наличии), подпись руководителя — Место печати (при наличии)

Авторский надзор: ТОО «Жетісу Сәулет құрылысы»

фамилия, имя, отчество (при его наличии), подпись эксперта — Место печати (при наличии)