Приложение 1
к приказу Министра
индустрии и инфраструктурного развития
Республики Казахстан
От 9 августа 2019 года №632
Приложение 2
К приказу Министра
по инвестициям и развитию
Республики Казахстан
от 8 февраля 2021 года №53
Форма
Приказ Министра индустрии и инфраструктурного
развития Республики Казахстан от 28 марта 2023 года №183
Зарегистрирован в Министерстве юстиции Республики Казахстан 30 марта 2023 года №32157

Акт приемки объекта в эксплуатацию

«21» февраля 2025 г.

Заказчик: **АО «Samruk-Kazyna Construction», БИН 090340012961, в лице директора регионального подразделения Аршамов Абдукерим Турсунович тел:+ 7 7172 575544 , 010000, г.Астана, улица Сығанақ, строение 17/10**

БИН, телефон, почтовый индекс, область, город, район, населенный пункт, наименование улицы, номер дома/здания

на основании:

Декларации о соответствии (прилагается) **от « » 2025 г. ТОО «BI Urban Construction» (лидер консорциума), г. Алматы, микрорайон Мамыр-1, дом 26, (БИН 050440003532), и ТОО «BIGLOBAL» (участник консорциума), г. Астана, ул. Кайым Мухамедханов, здание 5, н.п. 39 (БИН 031240001439), от имени которых выступает лидер консорциума ТОО «BI Urban Construction», на основании соглашения о совместной деятельности от 28.03.2023 года, в лице руководителя проекта по доверенности Сатыбалдыулы Ернура, +7 777 040 1100.**

дата декларации, наименование подрядной (генподрядной) организации, фамилия, имя, отчество (при наличии) руководителя, юридический адрес

Заключения о качестве строительно-монтажных работ (прилагается) от «___» **2025 г. ТОО "САМРУК-КАЗЫНА ДЕВЕЛОПМЕНТ", БИН 130440032226, в лице Заместителя директора Айтмуратов Мухамед-Али Махмутович, по адресу: г. Астана, район Нура, улица, Кабанбай батыра здание 47/2.**

дата подписания заключения, наименование организации, фамилия, имя, отчество (при его наличии)

экспертов технического надзора:

Абдиев Берик Асетбекович №KZ76VJE00075168 от 01.12.2023 г.
Булах Александр Александрович №KZ32VJE00027072 от 01.06.2017 г.
Ордатаев Оркен Бахытбекович №KZ57VJE00079875 от 03.04.2023 г.
Барышев Багдат Султанбекович №KZ90VJE00021081 от 18.11.2016 г.

дата заключения, наименование организации, фамилия, имя, отчество (при наличии) экспертов технического надзора, № и дата получения аттестатов

Заключения о соответствии выполненных работ проекту (прилагается) **от « » 2025 г. ТОО ««Engineering center ltd», ГСЛ №23014413 от 22.06.2023 г. в лице руководителя службы авторского надзора Наумкина Виктора Васильевича. ГСЛ №23014413 от 22.06.2023 г.**

Эксперта авторского надзора в лице Ахмедова Рахымбека Ахмедовича.

«Строительство школы в микрорайоне «Теректи» на 2000 обучающихся Алатауского района города Алматы (без наружных внеплощадочных инженерных сетей)». Новое строительство. Уровень ответственности здания – I.

наименование объекта и вид строительства (новое, расширение, реконструкция, техническое перевооружение, модернизация, капитальный ремонт)

по адресу: г. Алматы, Алатауский район, микрорайон Теректи, ул. Құрсары, здание 37

(область, район, населенный пункт, микрорайон, квартал, улица, номер дома (корпуса)

проверив комплектность исполнительной технической документации, в том числе посредством электронного модуля исполнительной технической документации "__"_____2024 года, дата ознакомления подтверждает, что:

1. Строительство объекта осуществлено на основании:

1) правоустанавливающего документа на земельный участок от 16 февраля 2023 года № 1 Выписки из постановления акимата города Алматы от 13.04.2023 г. №2/220-240, договора о временном возмездном землепользовании №40 от 22.05.2023 г.

наименование органа, вынесшего решение либо решения о реконструкции (перепланировке, переоборудовании) помещений (отдельных частей) существующих зданий

Акимат города Алматы.

наименование органа вынесшего решение

2) талона о приеме уведомления о начале строительно-монтажных работ: ГУ «Управления государственного архитектурно-строительного контроля Алматинской области» **KZ31REA00410621 от 12.08.2024г**

наименование органа, принявшего уведомление, дата выдачи талона

3) проекта (проектно-сметной документации): Генпроектировщиком

ТОО «Engineering Center Ltd», проект 40-22052023

наименование проектной организации, номер проекта

утвержденным(ой):

АО «Samruk-Kazyna Construction» приказ № ПР-19365 от 05.08.2024 г.

наименование организации, утвердившей (переутвердившей) проект и дата утверждения

2. Строительно-монтажные работы осуществлены в сроки:
начало работ – декабрь 2023 год;
(месяц, год)
окончание работ – февраль 2025 год.
(месяц, год)
при продолжительности строительства, месяц:
по норме или по проекту организации строительства, месяц: 14 месяцев;
фактически, месяц: 14 месяцев;

3. Объект (комплекс) имеет следующие основные технико-экономические показатели (мощность, производительность, производственная площадь, протяженность, вместимость, объем, пропускная способность, провозная способность, число рабочих мест и тому подобное, заполняется по всем объектам (кроме жилых домов) в единицах измерения соответственно целевой продукции или основным видам услуг):

Мощность, производительность и так далее	Ед. изм.	По проекту		Фактически	
		Общая (с учетом ранее принятых)	в том числе пускового комплекса или очереди	общая (с учетом ранее принятых)	в том числе пускового комплекса или очереди
Мощность школы	Мест	2000		2000	
ТП (БКТП 2х1250 кВА-10/0,4 кВа)	м2	2х1250		2х1250	
Электроснабжение	кВт	1200		1200	
Водоснабжение и водоотведение	М3/сутки	165		165	
Теплоснабжение	МВт	2,07		2,07	
Ливневая канализация	л/с	110,64		110,64	
Слаботочные сети	Мб/с	300-500 мб/с		300-500 мб/с	

Школа имеет следующие показатели:

Показатели	Единица измерения	По проекту	Фактически
Общая площадь	метр в квадрате (далее - $м^2$)	20777,47	20777
Число этажей	этаж	3+ подвал и техподполья	3+ подвал и техподполья
Общий строительный объем	метр в кубе (далее - $м^3$)	104 635,97	104 635,97
В том числе подземной части	$м^3$	21566,29	21566,29
Площадь встроенных, встроенно-пристроенных и пристроенных помещений	$м^2$	0	0

4.Технологические и архитектурно-строительные решения по объекту характеризуется следующими данными:

Проектируемый объект имеет в плане прямоугольную форму, размеры в осях 128.000 м х 100.700 м. Здание состоит из 12 блоков переменной этажностью: *Высота помещений надземных этажей блоков 1, 3-7, 8-10, 12 (от пола до низа плиты перекрытия) принята 3,3 м. Высота надземных этажей блоков 1, 3-7, 8-10, 12 (от пола до пола) принята 3,6 м. Высота помещений блоков 2 и 11 (от пола до низа выступающих конструкций) принята 7,0 м. Высота помещений подвального этажа составляет 2,15 м (от пола до низа плиты перекрытия), высота от пола до низа выступающих конструкций принята 1,75 м. Высота этажа составляет 2,45 м. Высота помещений тех.подполья составляет 2,7 м (от пола до низа плиты перекрытия), высота от пола до низа выступающих конструкций принята 2,3 м. Высота этажа составляет 3,0 м*

Входная зона - расположена с юго-восточной стороны участка. Площадка в районе главного входа предназначена для сбора учащихся и проведения общешкольных мероприятий.

В подвале размещаются технические помещения, а именно: насосная, венткамеры, помещение ИТП, склад ТМЦ, кладовая. Подвал имеет эвакуационные выходы непосредственно наружу. В конструктивном решении: Фундаменты - плитный железобетонный. Каркас - монолитный железобетонный. Плиты перекрытия и покрытия - монолитные железобетонные толщиной 200 мм. Бетон класса С20/25. Лестницы – монолитные. Наружные стены подвального этажа - монолитные толщиной 200 мм. Наружные стены надземных этажей - газоблок толщиной 200 мм. Перегородки: кирпич керамический толщиной 120 мм; гипсокартонные перегородки, газоблок толщиной 100 мм;

Утеплитель - по наружным стенам подвального этажа - экструдированный пенополистирол плотностью 30 кг /м 3 - 100 мм; на фасадах, по парапетам и по вентшахтам - минераловатный утеплитель (или аналог (ρ=150-170 кг /м3,λ=0,041 Вт/(м* К)) - 80 мм; по покрытию кровли минераловатный утеплитель (или аналог (ρ=180-160 кг /м3,λ=0,041 Вт/(м* К)) 160 кг /м 3 - 180 мм. Крыша бесчердачная. Кровля плоская, рулонная с внутренним организованным водостоком, водоприемные воронки с электроподогревом. Наружная отделка фасадов – фиброцементные панели, t=8 мм.

Двери внутренние деревянные, витражные, металлические, комбинированные; входные - витражные, металлические. Оконные блоки наружные - металлопластиковые ПВХ с однокамерным стеклопакетом. Наружные витражи - алюминиевые, ПВХ с однокамерным стеклопакетом

Мероприятия по защите маломобильных групп населения – в соответствии с СН РК 3.06-01-2011 г. Доступ маломобильных групп населения в жилую часть обеспечивается посредством пандуса, внутри здания – лифт с 1 по 3 этаж. Предусмотрено тактильные знаки: таблицы наименований огранизации, необходимых кабинетов; мнемосхемы - в контрастных цветах с дублирующим шрифтом Брайля на государственном и русском языках. Предусмотрены тактильные знаки согласно норм (спуск, подъем по лестнице, лифт, с/у). Санитарные узлы для маломобильных групп населения на каждом этаже в общем количестве – 6 шт. В школе имеется тактильные пути согласно марштуру по требованию, отсутствуют порог на дверных проемах. С целью предотвращения травмы – выделены стеклянные поверхности специальными наклейками. Санитарные комнаты оборудованы откидными поручнями, звонками, пиктограммами на звонки, мнемосхемой санитарной комнаты.

Теплоснабжение и отопление, вентиляция. Источником теплоснабжения служит отдельно стоящая газовая блочно-модульная котельная с параметрами теплоносителя 95-70 °С. Теплоносителем для системы отопления является горячая вода с параметрами 85-60 °С. Система отопления для основной части здания принята вертикальная с расположением магистралей под потолком технического подполья с горизонтальной разводкой труб по этажам. Разводка труб запроектирована двухтрубная с попутным движением теплоносителя. В качестве нагревательных приборов приняты: - стальные панельные радиаторы по ГОСТ 31311-2005 (с разносторонним подключением) высотой 500 мм, тип 11, 22. - секционные биметаллические радиаторы по ГОСТ 31311-2005 высотой 500мм В спортивных залах, актовом зале и рекреациях младших классов предусмотрено устройство защитных экранов у отопительных приборов. Подача теплоносителя, подаваемого по отдельным трубопроводам к калориферам приточных вентиляционных систем, осуществляется из теплового пункта. Присоединение системы теплоснабжения калориферных установок к системе теплоснабжение - зависимое. Теплоносителем является вода с параметрами 85-60 °С.

Для систем теплоснабжения калориферных установок принято качественное регулирование параметров теплоносителя для каждой калориферной секции. В комплекте с приточными и приточно- вытяжными установками (ПВ1, П3, ПВ4, П7, П8) предусмотрены смесительные узлы, смесительные узлы включает в себя собственный циркуляционный насос и регулирующий трехходовой клапан, а также всю необходимую регулирующую арматуру и приборы визуального контроля. В комплекте с приточными установками (П2 и П6) предусмотрены только регулирующий трехходовой клапан.

Система вентиляции выполнена согласно действующих на территории РК норм и санитарных правил. Вентиляция принята приточно-вытяжной, как с механическим, так и с естественным побуждением. Приточные установки установлены в венткамерах в цокольном этаже на отм.-2,900, а также на кровле на отм. +11,400. Забор воздуха приточными установками выполнен через заборную камеру в строительном исполнении, заборная решетка установлена на высоте 2,0 м (низ решетки) от уровня земли.

В помещения венткамер подается механический двухкратный приток. В помещения учебных классов подается механический приток из расчета 20м3/ч на учащегося, вытяжная вентиляция (1 кр.) - естественная, организована через вытяжные
воздуховоды. Из санитарных узлов, душевых, раздевальных принята вытяжная вентиляция как с механическим, так и естественным побуждением. В спортивных залах принята приточная вентиляция с механическим побуждением из расчета 80м3/ч на учащегося, и вытяжная

естественная вентиляция с помощью дефлекторов. Вытяжная механическая вентиляция осуществляется из производственных помещений кухни. Для помещений столовой предусмотрено охлаждение приточного воздуха в теплый период года.

Водоснабжение. Источником водоснабжения является два существующего водопровода Д900, проложенных восточнее объекта по улице Онгарсыновой, согласно техническим условиям 05/3-2519 от 19 сентября 2023, выданными ГКП «Алматы СУ» г. Алматы. Гарантийный напор в точке врезки составляет 24 м.

Проектом запроектирован объединенный хозяйственно- питьевой и противопожарный водопровод. Объединенный хозяйственно-противопожарный водопровод предназначен для подачи воды:

- к сан приборам, установленным в учебных кабинетах, комнатах уборочного инвентаря, в процедурной и в кабине врача, в санузлах;
- на приготовление пищи;
- на внутреннее пожаротушение.

Учет расходуемой воды потребителями на объекте предусмотрен общим счетчиком холодной воды диаметром Ø65 мм и счетчиком для пищевого блока Ø50 мм. Проектом приняты счетчики с дистанционным съемом показаний. Требуемый напор на вводе в здание на хоз-питьевые нужды составляет - 25 м, на пожаротушение - 35 м. Для обеспечения необходимыми расходами и напорами на хозпитьевые нужды проектом предусматривается комплектная насосная установка хозпитьевого назначения, производительностью 23,19 м3/час, напором 10 м (2 рабочих и 1 резервный).

Приготовление горячей воды предусматривается в теплообменниках, расположенных в тепловом пункте.

Канализация хозяйственно-бытовой. Бытовая канализация проектируется для отвода стоков от санитарных приборов устанавливаемые в помещениях санузлов и от раковин устанавливаемые в учебных классах. Сброс бытовых стоков запроектирован во внутриплощадочную канализационную сеть. Отвод бытовых стоков от проектируемой школы предусматривается в трубопровод Д1000, проложенный юго-восточнее объекта по ул. Алты Алаш. Канализационные сети выполнены: выше отметки 0,000 из полипропиленовых канализационных труб ГОСТ32414-2013; ниже отметки 0,000 и выпуски из здания - из чугунных труб ГОСТ 6942-98. Вытяжные части канализационных стояков, проходящие в холодных контурах (вентилируемая кровля), изолируются гибкой трубчатой изоляцией из вспененного каучука СТ РК 3364-2019 толщиной 9 мм.

Для отвода стоков от технологического оборудования столовой запроектирована система производственной канализации. Сброс стоков осуществляется во внутриплощадочную сеть с устройством жироуловителя на выпуске. Канализационные сети выполнены: выше отметки 0,000 из полипропиленовых канализационных труб ГОСТ 32414-2013; ниже отметки 0,000 и выпуски из здания - из чугунных труб ГОСТ 694298.

Проектом предусматривается устройство системы дренажной канализации для отвода аварийных стоков и от проливов в трубопроводах в помещениях:

- теплового пункта;
- вентиляционных камер;
- насосной станции;

Для сбора стоков запроектированы дренажные приямки, откуда стоки откачиваются в водоотводные лотки дренажными насосами. Дренажные насосы оборудованы поплавковыми выключателями. Система запроектирована из стальных электросварных труб по ГОСТ 10704-91.

Ливневая канализация. Для отвода дождевых и талых вод с кровли здания предусматривается система внутренних водостоков.

Для сбора стоков на кровле запроектированы водосточные воронки, диаметром 125 мм. Трубопроводы внутренних водостоков приняты стальные водогазопроводные оцинкованные трубы ГОСТ3262-75. Сброс стоков осуществляется в водоотводные лотки, далее по рельефу в арычную дождевую сеть. На зимний период запроектировано переключение в систему хозяйственно-бытовой канализации с устройством гидрозатвора.

Электроснабжение. Источником электроснабжения зданий школы является проектируемая трансформаторная подстанция КТП-2х1250-10/0,4кВ расположенные на территории школы. Трансформаторная подстанция принята наружной установки, тупиковая, блочно-модульного типа 2БКТП-1250/10-0,4УХЛ1 с силовыми трансформаторами 2х1250 кВА., вводным устройством 10кВ с установкой камер КСО2-10 и распределительными устройствами на напряжении 0,4кВ, состоящими из панелей ЩО-70. Проектируемая трансформаторная подстанция принята с двумя независимыми кабельными вводами 10кВ от городской подстанции ПС-162А (свободные ячейки на фидерах 27 и 36) согласно ТУ № 32.2-5950 от 28.08.2023 г. и кабельными отходящими линиями на 0,4 кВ.

Общая потребляемая мощность по школе составляет 1237,5 кВт.

На напряжении 10 Кв принята с разных секций шин 10кВ РУ-10кВ ТП-8303 (ПС-162А): (в РУ-10кВТП-8303 (с.I, с.II) смонтировать и наладить две линейные ячейки с вакуумными выключателями., по КЛ-10кВ до РУ-10кВ проектируемой РПТП -10/0,4кВ условно №1. Кабельные линии 10 кВ выполнить кабелем марки АПвБП -10 кВ 3х120/16мм²– 10кВ. Для подключения КЛ-10кВ в РУ-10кВ ПС-47 А (с.I, с.IV): предусмотрена установка линейных ячеек 10кВ типа КСО по одной на секцию. В соответствие с рабочим проектом предусматривается: строительство сетей электроснабжения 10кВ для подключения проектируемого РПТП.

Слаботочные сети. Точка подключения телефонизации – по ул. Онгарсынова. Подключение будет производиться с оптического распределительного шкафа. Внеплощадочные сети выполнены заказчиком ГУ «Управление строительства г. Алматы».

краткие технические характеристики по особенностям его размещения, по основным материалам и конструкциям, инженерному и технологическому оборудованию

5. На объекте установлено предусмотренное проектом оборудование в количестве согласно актам о его приемке после индивидуального испытания и комплексного опробования;

6. Наружные инженерные коммуникации (холодное и горячее водоснабжение, канализация, теплоснабжение, электроснабжение и связь) обеспечивают нормальную эксплуатацию объекта (здания, сооружения, помещения) и приняты городскими эксплуатационными организациями;

7. Сметная стоимость по утвержденному проекту (проектно-сметной документации) всего 11 088 273,005 тыс. тенге, в том числе
строительно-монтажных работ 8 664 431,618 тыс. тенге;
оборудования, инструмента и инвентаря 1 962 679,962 тыс. тенге;

8. Сметная стоимость основных фондов, принимаемых в эксплуатацию всего 10 887 919,656 тыс. тенге, в том числе:
строительно-монтажных работ 8 589 712,239 тыс. тенге;
оборудования, инструмента и инвентаря 2 012 388,655 тыс. тенге;

9. Доля местного содержания предусмотрена в проектно-сметной документации 74,71% и фактически применено 74,71% (на объектах, финансируемых за счет государственных инвестиций и средств квазигосударственного сектора).

10. Класс энергоэффективности здания А+;

11. Объект построен в соответствии с утвержденным проектом (проектно-сметной

документацией) и требованиями государственных нормативных документов в области архитектуры, градостроительства и строительства.

РЕШИЛ: **«Строительство школы в микрорайоне «Теректи» на 2000 обучающихся Алатауского района города Алматы (без наружных внеплощадочных инженерных сетей)» принять в эксплуатацию.**

наименование объекта (комплекса)

Заказчик:

Директор регионального подразделения Аршамов Абдукерим Турсунович

фамилия, имя, отчество (при наличии), подпись руководителя

подпись_____ дата _____М.П.

Технический надзор:

Организация: ТОО "САМРУК-КАЗЫНА ДЕВЕЛОПМЕНТ", БИН 130440032226, в лице Заместителя директора Айтмуратов Мухамед-Али Махмутович

фамилия, имя, отчество (при наличии), подпись руководителя

подпись_____ дата _____М.П.

Абдиев Берик Асетбекович №KZ76VJE00075168 от 01.12.2023 г.

в части несущих и ограждающих конструкций

(фамилия, имя, отчество (при его наличии) эксперта, специализация аттестата)

ЭКСПЕРТ
Абдиев Берик Асетбекович
Технический надзор
Подпись

подпись_____ дата _____М.П.

Булах Александр Александрович №KZ32VJE00027072 от 01.06.2017 г.

в части инженерных сетей

(фамилия, имя, отчество (при его наличии) эксперта, специализация аттестата)

ЭКСПЕРТ ТЕХНИЧЕСКОГО НАДЗОРА
Булах Александр Александрович
Аттестат по инженерным сетям
№ KZ32VJE00027072

подпись_____ дата _____М.П.

Ордатаев Оркен Бахытбекович №KZ57VJE00079875 от 03.04.2023 г.

в части инженерных сетей

(фамилия, имя, отчество (при его наличии) эксперта, специализация аттестата)

ЭКСПЕРТ ТЕХНИЧЕСКОГО НАДЗОРА
Ордатаев Оркен Бахытбекович
Аттестат по инженерным сетям
№ KZ57VJE00079875

подпись_____ дата _____М.П.

Барышев Багдат Султанбекович №KZ90VJE00021081 от 18.11.2016 г.

в части технологического оборудования

подпись_____ дата _____М.П.

Қазақстан Республикасы «Шығыс Қазақстан облысының мемлекеттік сәулет-құрылыс бақылау басқармасы» ММ
РК ГУ «Управление государственного архитектурно-строительного контроля Восточно-Казахстанской области»
ЭКСПЕРТ
БАРЫШЕВ БАГДАТ СУЛТАНБЕКОВИЧ
Аттестаты № KZ47VJE00021079, KZ90VJE00021081

Авторский надзор:

ТОО «Engineering center Ltd», руководитель службы авторского надзора Наумкин Виктор Васильевич

фамилия, имя, отчество (при наличии) эксперта (экспертов), № аттестатов

подпись_____ дата _____М.П.

имеющей в своем составе аттестованного (-ых) эксперта (-ов):

Ахмедова Рахымбека Ахмедовича в части несущих и ограждающих конструкций

(фамилия, имя, отчество (при его наличии) эксперта, специализация аттестата)

подпись_____ дата _____М.П.

Генеральный подрядчик: ТОО «BI Urban Construction» (участник консорциума): Сатыбалдыулы Ернур

фамилия, имя, отчество (при наличии),подпись руководителя .

подпись_____ дата _____М.П.

Приложение 2 к акту приемки объекта в эксплуатацию форма

Технические характеристики объекта (многоквартирные жилые дома, промышленные, торговые объекты и тому подобное)

Наименование (многоквартирный жилой дом, промышленные, торговые объекты и т.п.)	Общие сведения									
	количество этажей (этаж)	количество квартир	количество помещений, комнат	площадь застройки ($м^2$)	объем здания ($м^3$)	общая площадь ($м^2$)	жилая площадь ($м^2$)-полезная	площадь не жилых помещений ($м^2$)	площадь парковочных мест ($м^2$)	площадь балкона, лоджии ($м^2$)
1	2	3	4	5	6	7	8	9	10	11
Школа на 2000 мест	3+подвал	-	494	9148,8	104 635,97	20777	20777	-	-	-
Блочно-модульная котельная	1	-	2	72	216	63,3	63,3	-	-	-
Трансформаторная подстанция	1	-	4	67	201	56,8	56,8	-	-	-

продолжение таблицы

Описание конструктивных элементов			Вид отопления	Благоустройство				
фундамент	стены	кровля		электроснабжение	водоснабжение	горячее водоснабжение	канализация	газоснабжение
9	10	11	12	13	14	15	16	17
Бетон	бетон/газоблок/кирпич /ГКЛ	Плоская, мягкая, рулонная	автономное	центральное	центральное	автономное	центральное	центральное
Бетон	сэндвич панели	сэндвич панели	автономное	центральное	-	-	-	-
Бетон	сэндвич панели	сэндвич панели	автономное	центральное	-	-	-	-
Бетон	Бетон	Бетон	автономное	центральное	-	-	-	-
Бетон	Бетон	Бетон	-	-	-	-	-	-
Бетон	Бетон	Бетон	-	-	-	-	-	-
Бетон	Бетон	Бетон	-	-	-	-	-	-
Бетон	Бетон	Бетон	-	-	-	-	-	-

Нежилые помещения

Площадь (м2)	Жилая площадь в нежилых помещениях	Торговая	Промышленно-производственных зданий и сооружений	Складская	Бытового обслуживания	Гаражи	Организаций и учреждений управления, научных, банковский, общественных и т.п.
1	2	3	4	5	6	7	8
Основная	-	-	-	-	-	-	-
Вспомогательная	-	-	-	-	-	-	-

продолжение таблицы

Общественного питания	Учреждений образования	Транспортных зданий и сооружений	Здравоохранения, лечебного назначения	Физкультуры и спорта	Учреждений культуры и искусства	Сооружений инженерных сетей	Прочие	Всего
9	10	11	12	13	14	15	16	17
-	20777	-	-	-	-	-	-	20777
						120,1		120,1

Перечень документов, прилагаемых к техническим характеристикам объекта:

1. Поэтажные планы с экспликацией в 7 листах (в формате А3).

Экспликация земельного участка

Общая площадь земельного участка	Застроенная площадь			Незастроенная площадь		
	всего	под основными строениями	под прочими постройками и сооружениями	асфальтовые покрытия	прочие замощения	грунт
1	2	3	4	5	6	7
3,0155 га	10521,8 м2	10521,8 м2	67 м2 - ТП 72 м2 - БМК	-	-	19478,2

продолжение таблицы

Незастроенная площадь (м2)									
оборудованные площадки				зеленые насаждения					
					в том числе				
всего	спортивные	детские	Хозяйственные (прочие)	всего	газон с деревьями	плодовый сад	газоны, цветочные клумбы	огород	прочие
8	9	10	11	12	13	14	15	16	17
5014	2201,8	2812,2	-	5727,1	5687,10	-	40	-	-

Техническое описание конструктивных элементов основного строения

№ п.п.	Наименование конструктивных элементов	Описание конструктивных элементов (материал, отделка и т.д.)
1	2	3
1	Фундамент	монолитная железобетонная плита толщиной 800 мм. Бетон класса С20/25;
2	1) наружные и внутренние капитальные стены	цокольный этаж – монолитная стена 200мм, с 1 по 3 – газоблок 200мм
	2) перегородки	ГКЛ – 100 мм, газоблок – 100мм, кирпич- 120мм

3	Перекрытия	чердачное		монолитная плита 200мм
		междуэтажное		монолитная плита 200мм
4	Крыша			плоская, гидроизоляция - рулонная мастика ЭПВ,ЭКП
5	Полы	1-го этажа		стяжка, поверх линолеум, керамогранит, ковровая плитка
		последующих этажей		стяжка, поверх линолеум, керамогранит, ковровая плитка
6	Проемы	окна		из профиля ПВХ, с однокамерным стеклопакетом. Витражи - алюминиевые
		двери		Стальные, деревянные
7	Отделочные работы	внутренние		керамогранит, покраска
		наружные		гранит, ФЦП (фиброцементные панели)
8	Горячее водоснабжение			автономная
9	Водопровод			Городские сети(центральное)
10	Канализация			Городские сети(центральное)
11	Электроосвещение			БКТП внутри территории с установкой ДГУ
12	Отопление	печное		-
13		печное газовое		-
14		от ТЭЦ		-
15		от АГВ		-
16		от индивидуальной отопительной установки	на газе	+
17			на твердом топливе	дизельное топливо(резерв)
18		от районной котельной	на газе	-

19			на твердом топливе	-
20	Разные работы			-

Техническое описание внутридворовых сооружений

Наименование сооружений	Размер в метрах				Объем (м 3)	Материал
	длина	ширина	площадь	высота или глубина		
1	2	3	4	5	6	7
ТП	12,68 м	6,8 м	67 м2	3,25м	201 м3	Стеновые сэндвич-панели с пожаробезопасным заполнением и утеплением толщ.: наружные стены 100 мм , внутренние 50мм с полимерным покрытием
БМК	10 м	7,2 м	72 м2	3 м	216 м3	Стеновые сэндвич-панели с пожаробезопасным заполнением и утеплением толщ.: наружные стены 100 мм , внутренние 50мм с полимерным покрытием

Техническое описание отдельных частей строения (подвалов, полуподвалов, мезонинов, мансард)

Наименование и назначение отдельных частей строения	Заглубление спланированной поверхности земли до пола подвала	Описание элементов					
		стены	перекрытия	полы	внутренняя отделка	крыша	дополнительные устройства
1	2	3	4	5	6	7	8
Техподполье	-2,3 м	монолит-200мм	монолит-200мм	бетонные	без отделки	-	-

Исчисление площадей и объемов основной и отдельных частей строения (подвалов, полуподвалов, мезонинов, мансард, крыш, пристроек и т.п.)

Наименование частей строения и пристроек	Формула для подсчета площадей по наружному обмеру	Площадь (м 2)	Высота (м)	Объем (м 3)	Наименование частей строения и пристроек	Формула для подсчета площадей по наружному обмеру	Площадь (м 2)	Высота (м)	Объем (м 3)
1	2	3	4	5	6	7	8	9	10
Техподполье	сумма площадей помещении	7186,73	2,3	16529,47	-	-	-	-	-

Заказчик:
Директор регионального подразделения Арщамов Абдукерим Турсунович

фамилия, имя, отчество (при наличии), подпись руководителя

подпись_____ дата _____М.П.

Авторский надзор: Ахмедова Рахымбека Ахмедовича.

фамилия, имя, отчество (при его наличии), подпись эксперта

подпись_____ дата _____М.П.

Приложение 3 к акту приемки объекта в эксплуатацию форма

Технические характеристики объекта (линии электропередач)

№ п/п	Наименование	Единица измерения	Количество
1	2	3	4
1	Воздушные ЛЭП низкого напряжения …	километр (далее – км)	
2	Воздушные ЛЭП Высокого напряжения 10 кВ	км	
3	Кабельные ЛЭП низкого напряжения 0,4кВ	км	1,72
4	Кабельные ЛЭП высокого напряжения 10кВ	км	1,071
5	Площадь опор	м 2	
6	Опоры:		54
	1) металлические	штук (далее – шт)	54
	2) деревянные с деревянными приставками	шт	
	3) деревянные с железобетонными приставками	шт	
	4) железобетонные	шт	
	5) тросовые подвесы	шт	
7	Провода:		
	1) медные	км	
	2) алюминиевые	км	5,35
	3) сталеалюминиевые	км	
8	Кронштейны для светильников:		56
	1) железобетонные	шт	
	2) металлические	шт	56
9	Арматура уличного освещения:		
	1) светильники с лампами накаливания	шт	
	2) светильники с ртутными лампами	шт	
	3) светильники с люминесцетными лампами (светододные)	шт	57
10	Кабели:		
	1) марки АВВГнг(А)-LS-3х185+1х95	км	5,344
	2) марки АВБбШв-5х50	км	0,046
	3) марки АВБбШв-5х6	км	1,84
11	Муфты соединительные...	шт	
12	Муфты концевые	шт	54
13	Контуры заземления	шт	24

14	Устройства грозозащиты	шт	
15	Дорожные покрытия кабельных сетей:		
	1) асфальтобетонные	м2	
	2) булыжные	м2	
	3) тротуары	м2	

Заказчик:
Директор регионального подразделения Арщамов Абдукерим Турсунович

фамилия, имя, отчество (при наличии), подпись руководителя

подпись_____ дата _____М.П.

Авторский надзор: Ахмедов Рахымбека Ахмедовича

фамилия, имя, отчество (при его наличии), подпись эксперта

подпись_____ дата _____М.П.

Приложение 12 к акту приемки объекта в эксплуатацию

форма

Технические характеристики объекта (зеленые насаждения)

№ п.п.	Наименование	Единица измерение	Количество	Примечание
1	2	3	4	5
1	Длина улицы	м		
2	В том числе озелененная часть	м2		
3	Средняя ширина проезда	м		6
4	Общая площадь объекта (проезд, сквер, парк, бульвар)	м2		3,0155
5	Под зелеными насаждениями, из них			
	под деревьями	м2		
	под кустарниками	м2		
	под цветниками	м2		
	под газонами	м2		5687,10
	в т.ч. - обыкновенные	м2		5687,10
	- партерные	м2		
	- луговые	м2		
6	Под замощением, из них			
	асфальтовое покрытие	м2		
	Тартановое покрытие	м2		3232,2
	плитами	м2		
	грунтовые улучшенные	м2		
	грунтовые	м2		
7	Под строениями (здание школы)	м2		9148,8
8	Под сооружениями (БМК, ТП, КНС)	м2		139
9	Под водоемами	м2		
10	Прочие	м2		
11	деревья	шт		72
12	кусты	шт		
13	кустарники	шт		55
14	цветники	м2		40
15	газоны	м2		5687,10
16	порода деревьев			Клен, береза, тополь, липа, сосна
17	возраст	год		2-2,5 м

Заказчик:
Директор регионального подразделения Аршамов Абдукерим Турсунович

фамилия, имя, отчество (при наличии), подпись руководителя

подпись_____ дата _____М.П.

Авторский надзор: Ахмедова Рахымбека Ахмедовича.

фамилия, имя, отчество (при его наличии), подпись эксперта

подпись_____ дата _____М.П.

Приложение 13 к акту приемки объекта в эксплуатацию форма

Технические характеристики объекта (сети, водоводы, коллекторы и тому подобное)

№ п/п	Наименование	Единицы измерения	Количество, протяженность	Примечание
1	2	3	4	5
	Водопровод			
1	Водоводы (общая протяженность)	м	628,6	
	1) из стальных труб	м	61,6	
	2) из чугунных труб	м		
	3) из асбестоцементных труб	м		
	4) из железобетонных труб	м		
	5) трубами напорными ПЭ ПЭ – 100 SDR 17 160х9,5	м	567	
2	Распределительная сеть (общая протяженность)	м		
3	Прочие устройства			
	Смотровой колодец	шт	6	
	Задвижка d- 100	шт	2	
	" d- 150	шт	5	
	Кран шаровый муфтовый DN 40, PN16	шт	2	
	Гидрант	шт	4	
	Водопроводный ввод	шт	1	2 трубы
	Стальной футляр	шт	2	
	Питьевой фонтанчик	шт	14	
	Бытовая канализация			
1	Коллекторы (общая протяженность)	м		
2	Канализационная сеть (общая протяженность)	м	26	
	1) из стальных труб	м	12	
	2) из чугунных труб	м		
	3) из бетонных труб	м		
	4) из асбестоцементных труб	м		
	5) из железобетонных труб	м		
	6) Трубы ПЭ 100 SDR 17 ф200х11,9	м	14	
	7) Трубы канализационные хризотилцементные безнапорные БНТ 150	м		
	Канализация производственная			
3	Канализационная насосная станция	шт	1	
	Жироуловитель	шт	1	
	Смотровой колодец	шт	2	
	Выпуск	шт	9	

1	Коллекторы (общая протяженность)	м		
2	Канализационная сеть (общая протяженность)	м	324	
	1) из керамических труб	м		
	2) из чугунных труб	м		
	3) из бетонных труб	м		
	4) из асбестоцементных труб	м		
	5) из железобетонных труб	м		
	6) Труба хризотилцементная безнапорная БНТ ГОСТ 31416-2009 диаметром 150 мм	м	294	
	7) Труба хризотилцементная безнапорная БНТ ГОСТ 31416-2009 диаметром 200 мм	м	30	
	8) Труба двухслойная полимерная со структурированной стенкой SN 16 с соединительным элементом Д-160	м		
3	Прочие устройства			
	Смотровой колодец	шт	17	
	Выпуск	шт		

Заказчик:
Директор регионального подразделения Арщамов Абдукерим Турсунович

фамилия, имя, отчество (при наличии), подпись руководителя

подпись_____ дата_____М.П.

Авторский надзор: Ахмедова Рахымжека Ахмедовича.

фамилия, имя, отчество (при его наличии), подпись эксперта

подпись_____ дата _____М.П.

Приложение 14 к акту приемки
объекта в эксплуатацию
форма

Технические характеристики объекта (тепловая трасса)

№ п/п	Наименование	Единицы измерения	Кол-во, протяженность	Примечание
1	Протяженность тепловой трассы	м	321,7	
	Протяженность воздушной прокладки:	м	-	
	1) на эстакадах	м	-	
	2) на опорах	м	-	
	Количество опор	шт	-	
	Протяженность подземной прокладки:	м	321,7	
	1) в проходных каналах	м	321,7	
	2) в полупроходных каналах	м	-	
	3) бесканальная прокладка	м	-	
2	Количество колодцев (камер)	шт	2	Тепловая камера УТ1 и дренажный колодец ДК1
3	Количество компенсаторов	шт	1	
4	Количество вводов	шт	1	
5	Количество задвижек	шт	-	

Горизонтальный разрез колодца УТ1

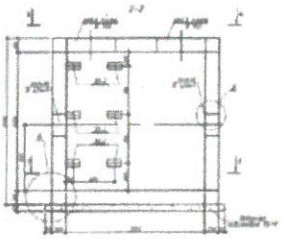

Вертикальный разрез колодца УТ1

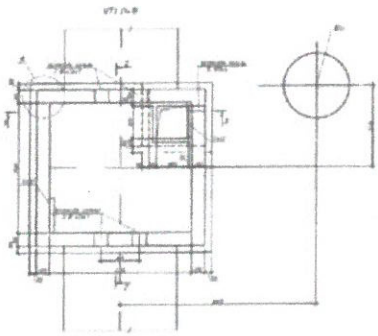

Горизонтальный разрез колодца ДК1

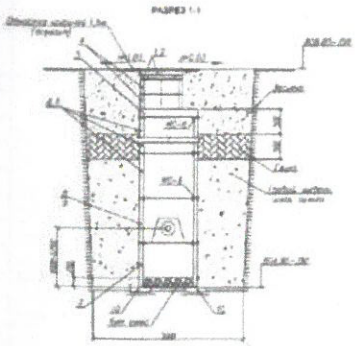

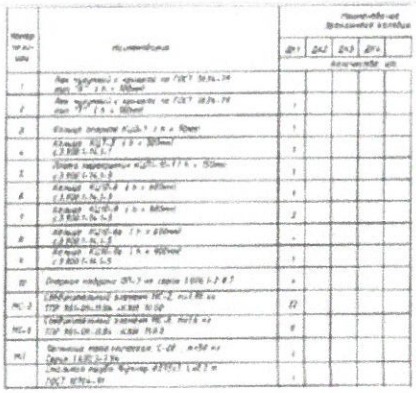

Горизонтальный разрез канала

Масштаб

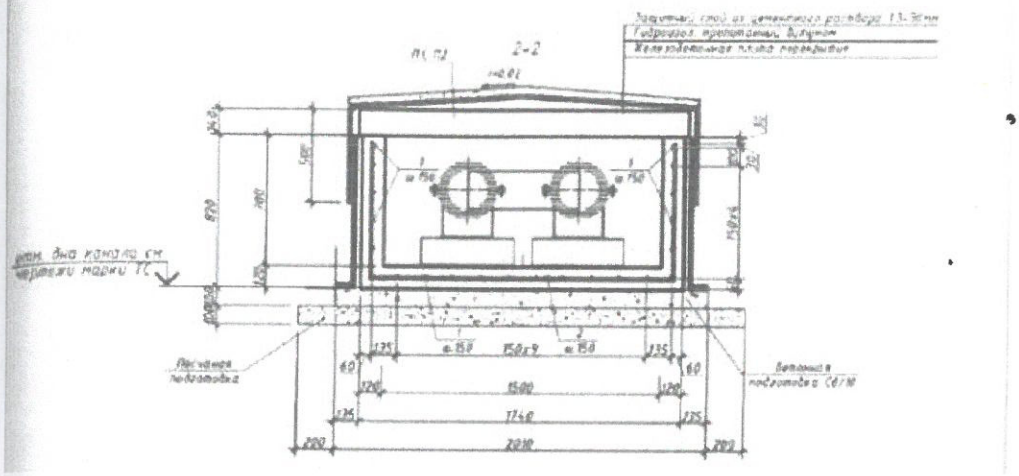

Спецификация

Позиция	Наименование и техническая характеристика	Тип, марка, обозначение документа, опросного листа	Код оборудования изделия, материала	Завод изготовитель (поставщик)	Единица измерения	Количество	Масса, единицы, кг	Примечание
1	2	3	4	5	6	7	8	9
1	Изолированная труба, с ОДК (прокладка в непроходном канале)	Ст 219х6-1-ППУ-ПЭ	241-402-0119		м	210,12	40,40	
2	Отвод стандартный, с ОДК	Ст 219х6-90°-1-ППУ-ПЭ	241-405-0110		шт	16	91,00	
3	Концевой элемент трубопровода с металлической заглушкой изоляции и торцевым кабелем вывода в полиэтиленовой оболочке, с ОДК	Ст 219х6-1-ППУ -ПЭ -200 К-Т	241-414-0110		шт	4	101,00	
4	Тройник с шаровым краном воздушника изолированный пенополиуретаном в полиэтиленовой оболочке тип 1 ППУ-ПЭ ГОСТ 30732-2006, размерами: 219х32 мм	Ст 219х6-80-1-ППУ-ПЭ	241-406-0410		шт	2	48,00	
5	Неподвижная диэлектрическая опора в полиэтиленовой оболочке, с ОДК	Ст 219х6-460х24-1-ППУ-ПЭ-Д	241-411-0110		шт	8	185,00	
6	Опора скользящая	219-1-ППУ-ПЭ	241-412-0110		шт	54	45,00	
7	*Манжета термоусадочная для изоляции трубопровода из в полиэтиленовой оболочке Ф315*	СВ-315			шт	10		
8	Комплект изоляции стыка стальных труб Ф219х6 в полиэтиленовой оболочке Ф315мм, в комплекте:		241-408-0109		компл	68		
	- муфта термоусаживаемая «Тумар 315-500»	Тумар 315-500						
	- пенопакет «Тумар 219/315»	Тумар 219/315						
9	Двухсильфонное компенсационное устройство в ППУ изоляции	лист 3	по прайсу		шт	2	293	
10	Узел установки направляющей опоры Ду200, в т.ч.	2СКУ ППУ 1П-16-250-320 К			м2	1,3		
10.1	Стальной кожух, L=500мм	Лист $\frac{3\ ГОСТ\ 19904-2015}{В\ ст.3\ ГОСТ\ 27772-2015}$			шт	4	23,55	
10.2	Швеллер [8, L=500мм	ГОСТ 8240-97			шт	4	3,53	
10.3	Болт М12х40	ГОСТ 24379.1-2012			шт	4	0,04	
10.4	Гайка М12	ГОСТ 5915-70			шт	4	0,02	
10.5	Шайба М12	ГОСТ 24379.1-2012			шт	4	0,004	
	Система ОДК							
1	Терминал концевой	КТ-11	245-403-0201		шт	2		
2	Ковер настенный		245-403-0102		шт	1		
3	Ковер наземный		245-403-0101		шт	1		
4	Комплект удлинения 3-х жильного кабеля вывода				шт/м	4/32		
5	Подводки гибкие к водоразборной арматуре		261-301-0370		м	32		

Позиция	Наименование и техническая характеристика	Тип, марка, обозначение документа, опросного листа	Код оборудования изделия, материала	Завод изготовитель (поставщик)	Единица измерения	Количество	Масса, единицы, кг	Примечание
1	2	3	4	5	6	7	8	9
	Дренажная часть							
	В теплофикационных камерах							
1	Трубопровод из стальных электросварных прямошовных труб Ф57х3	$\frac{ГОСТ\ 10704-91}{В10\ ГОСТ\ 10705-80}$	241-102-0137		м	2,0	4,0	по грунту
2	Трубопровод из стальных электросварных прямошовных труб Ф38х3	$\frac{ГОСТ\ 10704-91}{В10\ ГОСТ\ 10705-80}$			м	3,0	2,59	в камере
3	Отвод исп 2 90° Ф57х3	ГОСТ 17375-2001	241-112-0124		шт	1	0,5	
4	Отвод исп 2 90° Ф38х3	ГОСТ 17375-2001	241-112-0114		шт	3	0,2	
5	Штуцер для ответвления 38х3-38х3-ТС-592-039-1,6	Тип серия 5.903-13,в.1			шт	1	0,28	
6	Антикоррозийное покрытие трубопроводов, отводов, тройников, переходов ГФ-021 за 1 раз		111-0501-0205		$м^2$	1,2		
7	Крепление трубопроводов		261-301-0219		кг	4		
	Узел выхода труб из канала Ду=65мм, Н=до 2,0 м	см. прил.лист П-ТС-1			место	1		Н=1,61 м

Заказчик:
Директор регионального подразделения Аршамов Абдукерим Турсунович

фамилия, имя, отчество (при наличии), подпись руководителя

подпись_____ дата_____М.П.

Авторский надзор: Ахмедова Рахымбека Ахмедовича.

фамилия, имя, отчество (при его наличии), подпись эксперта

подпись_____ дата_____М.П.

Приложение 16 к акту приемки
объекта в эксплуатацию
форма

Технические характеристики объекта (линии связи)

№ п/п	Наименование	Единицы измерения	Количество, протяженность
1	2	3	4
1	Воздушные линии связи, в том числе:	км	
2	Кабельные линии связи, в том числе:	км	0,55
	1) ОКСЛ-М4П-А4-2,5	км	0,55
3	Опоры, в том числе:	шт	
4	Колодцы сетевые, в том числе:	шт	8
	1) ККС 1	шт	
	2) ККС 2	шт	8
5	Муфты соединительные	шт	
6	Коллекторы коммуникационные, в том числе:		
8	Прочие устройства		

Продольный разрез ККС-2

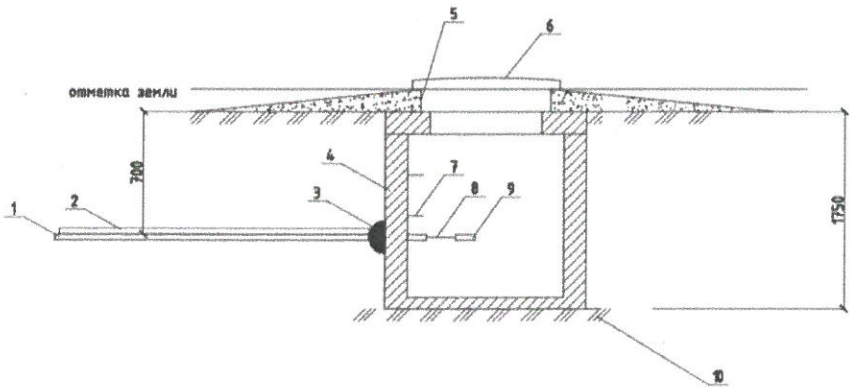

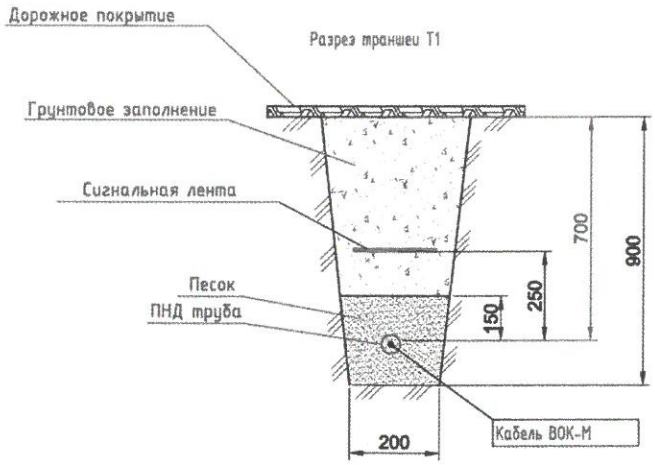

Позиция	Наименование и техническая характеристика	Тип, марка, обозначение документа, опросного листа	Код оборудования, изделия, материала	Поставщик	Единица измерения	Количество	Масса единицы, кг	Примечание
1	2	3	4	5	6	7	8	
	Канализация стационарных сетей.							
1	Колодец кабельный сборный железобетонный проходной ГОСТ 13015-2012	225-201-0184	ККС-2		шт	8		
2	Кольцо для колодцев ККС		ОК-1		шт	8		
3	Люк чугунный типа		ГОСТ 8592-76		шт	8		
4	Запорное устройство для люка				шт	8		
5	Трубы ПНД Д. 110 (12м в бухте)				м.	500		
6	Соединительная муфта для ПНД.				шт	42		
7	Уплотнительное кольцо для ПНД.				шт	24		
8	Зажим для подвески кабеля				шт	24		
9	Консоль для кабельных колодцев		КЖЧ-4		шт	24		
10	Ерш для крепления консоли				шт	24		
11	Крючья консольные				шт	24		
12	Стальная труба Ду150		ГОСТ 380-94		м	180		
13	Кабель волоконно-оптический		ОКСЛ-М4П-А4-2,5		м	550		
14	Колодец переходной для труб ПНД Д.50-110				шт	2		
15	Муфта муфтовая Д.32		РЗ-ЦХ 32		м	10		
16	Муфта оптическая универсальная				шт.	2		
17	Сигнальная лента		ЛСЗ 250		м.	500		
18	Бетонная маячная идентификация обходки трубы		МБИ		шт.	5		
19	Щебень				куб.	4		
20	Шкаф настенный 19" 9U 600X600 (дооборудованный)			Ship	шт.	1		
21	Оптический кросс 24 портовый SM (дооборудованный)			Ship	шт.	1		
22	Ethernet-коммутатор, 24 порта GE (PoE/PoE+), 4 порта SFP+, L2		MES2324	Eltex Alatau	шт.	1		
23	SFP 1,25 GE модуль, 3 км, SM, 1 волокно, интерфейс TX/RX 1310/1550 SC, DDM		RN-SB3512XDS3	Eltex Alatau	шт.	2		

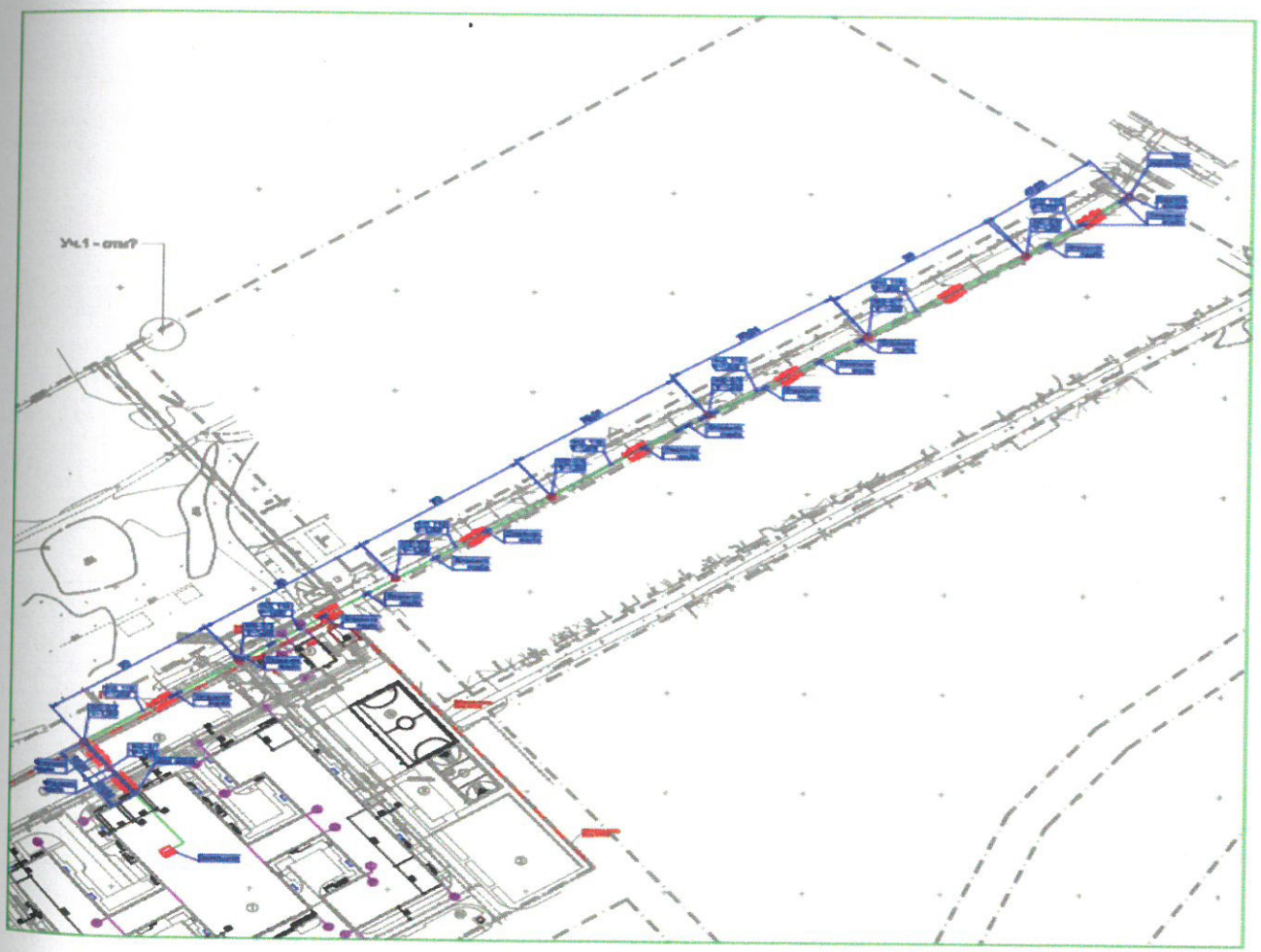

Заказчик:
Директор регионального подразделения Аршамов Абдукерим Турсунович

фамилия, имя, отчество (при наличии), подпись руководителя

подпись_____ дата_____ М.П.

Авторский надзор: Ахмедова Рахымбека Ахмедовича.

фамилия, имя, отчество (при его наличии), подпись эксперта

подпись_____ дата _____ М.П.