Форма с изменениями,
внесенными приказом
Министра индустрии и инфраструктурного
развития РК от 08 февраля 2021 №53

Утвержден приказом
Министра по инвестициям и развитию
Республики Казахстан
от 24 апреля 2017 года №234
форма

Акт приемки объекта в эксплуатацию

«24» февраля 2025 г.

Заказчик: **АО «Samruk-Kazyna Construction», БИН 090340012961, в лице директора регионального подразделения Аршамова Абдукерима Турсуновича тел:+ 7 7172 575544 , 010000, г.Астана, улица Сығанақ, строение 17/10**

БИН, телефон, почтовый индекс, область, город, район, населенный пункт, наименование улицы, номер дома/здания

на основании:

Декларации о соответствии (прилагается) **от «24» февраля 2025 г. ТОО «BI Urban Construction» (лидер консорциума), г. Алматы, микрорайон Мамыр-1, дом 26, (БИН 050440003532), и ТОО «BIGLOBAL» (участник консорциума), г. Астана, ул. Кайым Мухамедханов, здание 5, н.п. 39 (БИН 031240001439), от имени которых выступает лидер консорциума ТОО «BI Urban Construction», на основании соглашения о совместной деятельности от 28.03.2023 года, в лице руководителя проекта по доверенности №1 от 22.05.2023 г. Сагандыкова Аскара Ашимхановича.**

дата декларации, наименование подрядной (генподрядной) организации, фамилия, имя, отчество (при наличии) руководителя, юридический адрес

Заключения о качестве строительно-монтажных работ (прилагается) от «24» февраля г. **ТОО "САМРУК-КАЗЫНА ДЕВЕЛОПМЕНТ", БИН 130440032226, в лице Заместителя директора Айтмуратова Мухамед-Али Махмутовича, по адресу: г. Астана, район Нура, улица, Кабанбай батыра здание 47/2.**

дата подписания заключения, наименование организации, фамилия, имя, отчество (при его наличии)

экспертов технического надзора:

Тишбаев Арман Айжарович №KZ76VJE00080697 от 12.05.2023 г., № KZ54VJE00082451 от 22.08.2023 г.

Рыскельдиев Абай Куанышбайулы № KZ36VJE00061726 от 27.01.2021 г.

Ордатаев Оркен Бахытбекович №KZ57VJE00079875 от 03.04.2023 г.

дата заключения, наименование организации, фамилия, имя, отчество (при наличии) экспертов технического надзора, № и дата получения аттестатов

Заключения о соответствии выполненных работ проекту (прилагается) **от «24» февраля 2025 г. ТОО ««Engineering center ltd», ГСЛ №23014413 от 22.06.2023 г. в лице руководителя службы авторского надзора Наумкина Виктора Васильевича. ГСЛ №23014413 от 22.06.2023 г.**

Эксперта авторского надзора в лице Ахмедова Рахымбека Ахмедовича по приказу №19 от 04.05.2024 г.

дата заключения, наименование организации, фамилия, имя, отчество (при наличии) экспертов авторского надзора, № и дата получения аттестатов

произведя осмотр готовности предъявленного подрядчиком (генеральным подрядчиком) к приемке в эксплуатацию объекта: **«Строительство школы в микрорайоне «Самгау» на 2000 обучающихся Алатауского района города Алматы (без наружных внеплощадочных инженерных сетей)». Новое строительство. Уровень ответственности здания – I.**

наименование объекта и вид строительства (новое, расширение, реконструкция, техническое перевооружение, модернизация, капитальный ремонт)

по адресу: город Алматы, Алатауский район, микрорайон Самгау, улица Зеленая, здание №51Г.

(область, район, населенный пункт, микрорайон, квартал, улица, номер дома (корпуса)

проверив комплектность исполнительной технической документации, в том числе посредством электронного модуля исполнительной технической документации "24" февраля 2025 года, дата ознакомления подтверждает, что:

1. Строительство объекта осуществлено на основании:

1) Выписки из постановления акимата города Алматы от 12.10.2023 г. №4/524-629, от 03.04.2024 г. №2/225-107, договора о временном возмездном землепользовании №1775 от 13.05.2024 г.

наименование органа, вынесшего решение либо решения о реконструкции (перепланировке, переоборудовании) помещений (отдельных частей) существующих зданий

Акимат города Алматы

наименование органа вынесшего решение

2) талона о приеме уведомления о начале строительно-монтажных работ: КГУ «Управление градостроительного контроля города Алматы» **KZ 26REA00409062 от 05.08.2024г**

наименование органа, принявшего уведомление, дата выдачи талона

3) проекта (проектно-сметной документации): Генпроектировщиком

ТОО «Engineering Center Ltd», проект 39-22052023

наименование проектной организации, номер проекта

утвержденным(ой):

АО «Samruk-Kazyna Construction», Приказ №366-п от 12.06.2024 г.

наименование организации, утвердившей (переутвердившей) проект и дата утверждения

2. Строительно-монтажные работы осуществлены в сроки:

начало работ – декабрь 2023 год;
(месяц, год)

окончание работ – февраль 2025 год;
(месяц, год)

при продолжительности строительства, месяц:

по норме или по проекту организации строительства, месяц: 14 месяцев;

фактически, месяц: 14 месяцев;

3. Объект (комплекс) имеет следующие основные технико-экономические показатели (мощность, производительность, производственная площадь, протяженность, вместимость, объем, пропускная способность, провозная способность, число рабочих мест и тому подобное, заполняется по всем объектам (кроме жилых домов) в единицах измерения соответственно целевой продукции или основным видам услуг):

Мощность, производительность и так далее	Ед. изм.	По проекту		Фактически	
		Общая (с учетом ранее принятых)	в том числе пускового комплекса или очереди	общая (с учетом ранее принятых)	в том числе пускового комплекса или очереди
Мощность школы	Мест	2000		2000	
ТП (БКТП 2х1250 кВА-10/0,4 кВа)	кВА	2х1250		2х1250	
Электроснабжение	кВт	1200		1200	
Водоснабжение и водоотведение	М3/сутки	86,61		86,61	
Теплоснабжение	Гкал/час	2,415		2,415	
Ливневая канализация	М3/сутки	110,64		110,64	
Слаботочные сети	Мб/с	300-500 мб/с		300-500 мб/с	

Школа имеет следующие показатели:

Показатели	Единица измерения	По проекту	Фактически
Общая площадь	метр в квадрате (далее - $м^2$)	20 777,47	20 777
Число этажей	этаж	3+ подвал и техподполья	3+ подвал и техподполья
Общий строительный объем	метр в кубе (далее - $м^3$)	104 635,97	104 635,97
В том числе подземной части	$м^3$	21 566,29	21 566,29
Площадь встроенных, встроенно-пристроенных и пристроенных помещений	$м^2$	500,86	500,86

4.Технологические и архитектурно-строительные решения по объекту характеризуется следующими данными:

Проектируемый объект имеет в плане прямоугольную форму, размеры в осях 128.000 м х 100.700 м. Здание состоит из 12 блоков переменной этажностью: *Высота помещений надземных этажей блоков 1, 3-7, 8-10, 12 (от пола до низа плиты перекрытия) принята 3,3 м. Высота надземных этажей блоков 1, 3-7, 8-10, 12 (от пола до пола) принята 3,6 м. Высота помещений блоков 2 и 11 (от пола до низа выступающих конструкций) принята 7,0 м. Высота помещений подвального этажа составляет 2,15 м (от пола до низа плиты перекрытия), высота от пола до низа выступающих конструкций принята 1,75 м. Высота этажа составляет 2,45 м. Высота помещений тех.подполья составляет 2,7 м (от пола до низа плиты перекрытия), высота от пола до низа выступающих конструкций принята 2,3 м. Высота этажа составляет 3,0 м*

Входная зона - расположена с юго-восточной стороны участка. Площадка в районе главного входа предназначена для сбора учащихся и проведения общешкольных мероприятий.

В подвале размещаются технические помещения, а именно: насосная, венткамеры, помещение ИТП, склад ТМЦ, кладовая. Подвал имеет эвакуационные выходы непосредственно наружу. В конструктивном решении: Фундаменты - плитный железобетонный. Каркас -

монолитный железобетонный. Плиты перекрытия и покрытия - монолитные железобетонные толщиной 200 мм. Бетон класса С20/25. Лестницы – монолитные. Наружные стены подвального этажа - монолитные толщиной 200 мм. Наружные стены надземных этажей - газоблок толщиной 200 мм. Перегородки: кирпич керамический толщиной 120 мм; гипсокартонные перегородки, газоблок толщиной 100 мм;

Утеплитель - по наружным стенам подвального этажа - экструдированный пенополистирол плотностью 30 кг /м 3 - 100 мм; на фасадах, по парапетам и по вентшахтам - минераловатный утеплитель (или аналог (ρ=150-170 кг /м3,λ=0,041 Вт/(м* К)) - 80 мм; по покрытию кровли минераловатный утеплитель (или аналог (ρ=180-160 кг /м3,λ=0,041 Вт/(м* К)) 160 кг /м 3 - 180 мм. Крыша бесчердачная. Кровля плоская, рулонная с внутренним организованным водостоком, водоприемные воронки с электроподогревом. Наружная отделка фасадов – фиброцементные панели, t=8 мм.

Двери внутренние деревянные, витражные, металлические, комбинированные; входные - витражные, металлические. Оконные блоки наружные - металлопластиковые ПВХ с однокамерным стеклопакетом. Наружные витражи - алюминиевые, ПВХ с однокамерным стеклопакетом

Мероприятия по защите маломобильных групп населения – в соответствии с СН РК 3.06-01-2011 г. Доступ маломобильных групп населения в жилую часть обеспечивается посредством пандуса, внутри здания – лифт с 1 по 3 этаж. Предусмотрено тактильные знаки: таблицы наименований огранизации, необходимых кабинетов; мнемосхемы - в контрастных цветах с дублирующим шрифтом Брайля на государственном и русском языках. Предусмотрены тактильные знаки согласно норм (спуск, подъем по лестнице, лифт, с/у). Санитарные узлы для маломобильных групп населения на каждом этаже в общем количестве – 6 шт. В школе имеется тактильные пути согласно марштуру по требованию, отсутствуют порог на дверных проемах. С целью предотвращения травмы – выделены стеклянные поверхности специальными наклейками. Санитарные комнаты оборудованы откидными поручнями, звонками, пиктограммами на звонки, мнемосхемой санитарной комнаты.

Теплоснабжение и отопление, вентиляция. Источником теплоснабжения служит отдельно стоящая газовая блочно-модульная котельная с параметрами теплоносителя 95-70 °С. Теплоносителем для системы отопления является горячая вода с параметрами 85-60 °С. Система отопления для основной части здания принята вертикальная с расположением магистралей под потолком технического подполья с горизонтальной разводкой труб по этажам. Разводка труб запроектирована двухтрубная с попутным движением теплоносителя. В качестве нагревательных приборов приняты: - стальные панельные радиаторы по ГОСТ 31311-2005 (с разносторонним подключением) высотой 500 мм, тип 11, 22. - секционные биметаллические радиаторы по ГОСТ 31311-2005 высотой 500мм В спортивных залах, актовом зале и рекреациях младших классов предусмотрено устройство защитных экранов у отопительных приборов. Подача теплоносителя, подаваемого по отдельным трубопроводам к калориферам приточных вентиляционных систем, осуществляется из теплового пункта. Присоединение системы теплоснабжения калориферных установок к системе теплоснабжение - зависимое. Теплоносителем является вода с параметрами 85-60 °С.

Для систем теплоснабжения калориферных установок принято качественное регулирование параметров теплоносителя для каждой калориферной секции. В комплекте с приточными и приточно- вытяжными установками (ПВ1, П3, ПВ4, П7, П8) предусмотрены смесительные узлы, смесительные узлы включает в себя собственный циркуляционный насос и регулирующий трехходовой клапан, а также всю необходимую регулирующую арматуру и приборы визуального контроля. В комплекте с приточными установками (П2 и П6) предусмотрены только регулирующий трехходовой клапан.

Система вентиляции выполнена согласно действующих на территории РК норм и санитарных правил. Вентиляция принята приточно-вытяжной, как с механическим, так и с естественным побуждением. Приточные установки установлены в венткамерах в цокольном этаже на отм.-

2,900, а также на кровле на отм. +11,400. Забор воздуха приточными установками выполнен через заборную камеру в строительном исполнении, заборная решетка установлена на высоте 2,0 м (низ решетки) от уровня земли.

В помещения венткамер подается механический двухкратный приток. В помещения учебных классов подается механический приток из расчета 20м3/ч на учащегося, вытяжная вентиляция (1 кр.) - естественная, организована через вытяжные воздуховоды. Из санитарных узлов, душевых, раздевальных принята вытяжная вентиляция как с механическим, так и естественным побуждением. В спортивных залах принята приточная вентиляция с механическим побуждением из расчета 80м3/ч на учащегося, и вытяжная естественная вентиляция с помощью дефлекторов. Вытяжная механическая вентиляция осуществляется из производственных помещений кухни. Для помещений столовой предусмотрено охлаждение приточного воздуха в теплый период года.

Водоснабжение. Водоснабжение котельной предусматривается от существующего хозяйственно-питьевого водопровода с давлением не менее 0,2МПа (2,0 кгс/см²) и не более 0,6МПа (6,0 кгс/см²) для заполнения котельной, систем теплоснабжения зданий и тепловых сетей, при наличии. Для приготовления горячей воды в котельной минимальное давление в сети хозяйственно-питьевого водопровода определяется этажностью объекта и обеспечивается Заказчиком. Предусмотрен 1 ввод хоз.-питьевого, производственного водопровода.
В котельном зале предусмотрены 1 порошковый и 1 углекислотный огнетушители. Рабочие чертежи водоснабжение и канализация вошли в раздел ТМ, так как объем выполняемых работ незначительный и позволяет не разрабатывать отдельные чертежи по данному разделу.

Канализация хозяйственно-бытовой. Бытовая канализация проектируется для отвода стоков от санитарных приборов устанавливаемые в помещениях санузлов и от раковин устанавливаемые в учебных классах. Сброс бытовых стоков запроектирован во внутриплощадочную канализационную сеть. Отвод бытовых стоков от проектируемой школы предусматривается в трубопровод Д1500, проложенный восточнее объекта по ул. Баганалы Орда. Канализационные сети выполнены: выше отметки 0,000 из полипропиленовых канализационных труб ГОСТ 32414-2013; ниже отметки 0,000 и выпуски из здания - из чугунных труб ГОСТ 6942-98. Вытяжные части канализационных стояков, проходящие в холодных контурах (вентилируемая кровля), изолируются гибкой трубчатой изоляцией из вспененного каучука СТ РК 3364-2019 толщиной 9 мм. Для отвода стоков от технологического оборудования столовой запроектирована система производственной канализации. Сброс стоков осуществляется во внутриплощадочную сеть с устройством жироуловителя на выпуске. Канализационные сети выполнены: выше отметки 0,000 из полипропиленовых канализационных труб ГОСТ 32414-2013; ниже отметки 0,000 и выпуски из здания - из чугунных труб ГОСТ 6942-98.

Проектом предусматривается устройство системы дренажной канализации для отвода аварийных стоков и от проливов в трубопроводах в помещениях:

- теплового пункта;
- вентиляционных камер;
- насосной станции;

Для сбора стоков запроектированы дренажные приямки, откуда стоки откачиваются в водоотводные лотки дренажными насосами. Дренажные насосы оборудованы поплавковыми выключателями.

Система запроектирована из стальных электросварных труб по ГОСТ 10704-91.

Ливневая канализация. Для отвода дождевых и талых вод с кровли здания предусматривается система внутренних водостоков. Для сбора стоков на кровле запроектированы водосточные воронки, диаметром 125 мм. Трубопроводы внутренних водостоков приняты

стальные водогазопроводные оцинкованные трубы ГОСТ3262-75. Сброс стоков осуществляется в водоотводные лотки, далее по рельефу в арычную дождевую сеть. На зимний период запроектировано переключение в систему хозяйственно-бытовой канализации с устройством гидрозатвора.

Электроснабжение. По степени обеспечения надежности электроснабжения электроприемники котельной относятся ко II категории электроснабжения. В котельной, не предусматривается наличие постоянного дежурного персонала. В помещении котельной предусматривается распределительный щит ЩР для питания и управления насосным оборудованием, технологическими устройствами и панелями управления. Приемниками электроэнергии являются электродвигатели технологического оборудования, панели управления, привода электрические, и электроосвещение. Все электроприемники переменного тока с частотой 50 Гц напряжением 380\220, 12В. В качестве распределительного щита принят электрический щит индивидуального изготовления. Предусматривается три режима управления насосным оборудованием: Ручной, Автоматический и Резерв. Рабочий режим выполняется элементами управления, установленные в ЩР. Резервный режим выполняется с вводом резервного насоса при остановке работающего насоса и при падении контролируемых параметров. Автоматический режим выполняется с помощью средств КИПиА. Распределительные сети проложены открыто в лотке. Внутренние электрические сети выбраны по рабочей токовой нагрузке, а также проверены по нормативной потере напряжения до удаленных электроприемников. Лотки крепятся к потолочным металлоконструкциям, а также выполняются спуски лотков, которые крепятся напольному перекрытию, возле подключаемого оборудования.

Слаботочные сети. Проектом предусматривается установка системы видеонаблюдения, которая обеспечивает слежение за обстановкой как внутри учебных блоков, так и снаружи здания. Система видеонаблюдения строится на основе сетевого видеорегистратора хранения видео данных. Все IP камеры посредством локальной сети видеонаблюдения подключаются к PoE коммутаторам, размещенные в шкафах СКС и связанные с главным серверным кроссом в помещении серверной 1 на первом этаже посредством 4 волоконного оптического кабеля. Установку видеокамер корректировать по месту установки. Внутри здания видеокамеры крепятся к подвесному потолку, снаружи на стене, на высоте 2 м. Видеорегистратор производит запись видеопотока от коммутатора. Система видеонаблюдения имеет возможность подключения ко внутренней сети СКС.

Проектом предусмотрено обеспечение объекта информационно-технической системой - информационной сетью. Информационная сеть включают в себя систему телекоммуникационных кабелей (сеть СКС), которая объединяет информационную сеть и телефонию, соединительных шнуров, коммутационного пассивного и активного оборудования. Информационная сеть данного объекта, соответствует требованиям стандарта TIA/EIA-568 и предусматривает в своем составе наличие следующих подсистем- вертикальную Информационная система модульная и имеет возможность расширения путем добавления необходимых блоков в случае возникновения дополнительных, функциональных требований.

Телефонизация объекта предусмотрена от городской телефонной сети согласно техническим условиям с точкой подключения сети абонентского доступа в проектируемом телекоммуникационном шкафу. В телекоммуникационном шкафу, расположенный в серверной,

предусмотрена установка IP - АТС. В каждом помещении установлена 2-портовая розетка RJ45 для подключения 1 телефона и 1 компьютера. Розетки установлены в служебных помещениях и помещениях администрации на высоте 0,3 м от пола и на расстоянии не далее 1 м от силовых розеток ных требований.

Электрочасофикация - оборудование объекта первичными и вторичными часами с целью создания системы единого времени. Система единого времени идеально синхронизирует все часы — и первичные, и вторичные — для получения одинаковой информации в распределенной информационной сети, обеспечивает единое управление часами. После установки часофикации все часы в здании будут идти точно, синхронно и не будут требовать настройки.

Система оповещения и управления эвакуацией предназначена для оповещения учеников, а также персонала Школы. Запуск системы СОУЭ осуществляется в автоматическом режиме от системы пожарной сигнализации. Так же, в ручном режиме, при помощи микрофонной станции установленной в помещении охраны, система позволяет делать объявления в отдельные зоны Школы. Оповещение разделено на зоны, линии распределены по этажам. Учтена возможность подать нужную информацию на каждую зону или линию раздельно, или вместе, по необходимости.

краткие технические характеристики по особенностям его размещения, по основным материалам и конструкциям, инженерному и технологическому оборудованию

5. На объекте установлено предусмотренное проектом оборудование в количестве согласно актам о его приемке после индивидуального испытания и комплексного опробования;

6. Наружные инженерные коммуникации (холодное и горячее водоснабжение, канализация, теплоснабжение, электроснабжение и связь) обеспечивают нормальную эксплуатацию объекта (здания, сооружения, помещения) и приняты городскими эксплуатационными организациями;

7. Сметная стоимость по утвержденному проекту (проектно-сметной документации) всего 11 574 844 077 тенге, в том числе
строительно-монтажных работ 9 055 825 619 тенге;
оборудования, инструмента и инвентаря 2 049 620 206 тенге;

8. Сметная стоимость основных фондов, принимаемых в эксплуатацию всего 11 354 004 663,21 тенге, в том числе:
строительно-монтажных работ 8 994 294 512 тенге;
оборудования, инструмента и инвентаря 2 062 314 078 тенге;

9. Доля местного содержания предусмотрена в проектно-сметной документации 64,98% и фактически применено 64,98 % (на объектах, финансируемых за счет государственных инвестиций и средств квазигосударственного сектора).

10. Класс энергоэффективности здания В;

11. Объект построен в соответствии с утвержденным проектом (проектно-сметной документацией) и требованиями государственных нормативных документов в области архитектуры, градостроительства и строительства.

РЕШИЛ: **«Строительство школы в микрорайоне «Самгау» на 2000 обучающихся в Алатауском района города Алматы» (без наружных внеплощадочных инженерных сетей)» принять в эксплуатацию.**

наименование объекта (комплекса)

Заказчик:

АО «Samruk-Kazyna Construction», Директор Регионального подразделения Аршамов Абдукерим Турсунович

фамилия, имя, отчество (при наличии), подпись руководителя

подпись_____ дата _____М.П.

Технический надзор:

Организация: ТОО "САМРУК-КАЗЫНА ДЕВЕЛОПМЕНТ", БИН 130440032226, в лице Заместителя директора Айтмуратов Мухамед-Али Махмутович

фамилия, имя, отчество (при наличии), подпись руководителя

подпись_____ дата _____М.П.

Эксперт Тишбаев Арман Айжарович №KZ76VJE00080697 от 12.05.2023 г., № KZ54VJE00082451 от 22.08.2023 г.

в части несущих и ограждающих конструкций и в части технологического оборудования

(фамилия, имя, отчество (при его наличии) эксперта, специализация аттестата)

подпись_____ дата _____М.П.

Тишбаев А.А.
№ KZ76VJE00080697
«__»_____ 20__г.

Эксперт Рыскельдиев Абай Куанышбайулы № KZ36VJE00061726 от 27.01.2021 г.

в части инженерных сетей

(фамилия, имя, отчество (при его наличии) эксперта, специализация аттестата)

подпись_____ дата _____М.П.

Рыскельдиев А.К.
KZ63VJE00061725
KZ36VJE00061726
KZ09VJE00061727
«____» _____ 20____г.

Эксперт Ордатаев Оркен Бахытбекович №KZ57VJE00079875 от 03.04.2023 г.

в части инженерных сетей

(фамилия, имя, отчество (при его наличии) эксперта, специализация аттестата)

подпись_____ дата _____М.П.

ЭКСПЕРТ ТЕХНИЧЕСКОГО НАДЗОРА
Ордатаев Оркен Бахытбекович
Аттестат по инженерным сетям
№ KZ57VJE00079875

Авторский надзор:

ТОО ««Engineering center ltd», руководитель службы авторского надзора Наумкин Виктор Васильевич

фамилия, имя, отчество (при наличии) эксперта (экспертов), № аттестатов

подпись_____ дата _____М.П.

имеющей в своем составе аттестованного (-ых) эксперта (-ов):
Ахмедова Рахымбека Ахмедовича (приказ №19 от 04.05.2024 г.)

(фамилия, имя, отчество (при его наличии) эксперта, специализация аттестата)

подпись_____дата _____М.П.

Генеральный подрядчик: ТОО «BI Urban Construction» (участник консорциума):
Сагандыков Аскар Ашимханович

фамилия, имя, отчество (при наличии),подпись руководителя .

подпись_____дата _____М.П.

ҚОҒАМНЫҢ АЛМАТЫ ҚАЛАСЫ БОЙЫНША ФИЛИАЛЫ | 27

Өтініш № 00226859303 0

Тіркеу іс № 25-13837

20:321:049:529

Тіркелген күні 26.02

Кадастрлық №

Тіркелген уақыты

Жылжымайтын мүлік объектісінің мекен жайы:

мкр. Самгау ул. Зелен

39. 51. Г.

Тіркеуші Шалабаев Е.А.

Басқарма басшысы Н.К.

Көлем

АЗАМАТТАРҒА АРНАЛҒАН ЖЕКЕЛЕГЕН ТҰРҒЫН ҮЙЛЕРДІ САТУ ЖӨНІНДЕГІ АКЦИОНЕРЛІК КОРПОРАЦИЯСЫ АЛМАТЫ ҚАЛАСЫ БОЙЫНША ФИЛИАЛЫ БЕЗБАНКИ 1954 1958

АКЦИОНЕРНОЕ ОБЩЕСТВО ПО ПРОДАЖЕ ОТДЕЛЬНЫХ ЖИЛЫХ ПОМЕЩЕНИЙ ГРАЖДАНАМ ФИЛИАЛ ПО ГОРОДУ АЛМАТЫ

КОММЕРЦИЯЛЫҚ ЕМЕС КОРПОРАЦИЯСЫ ҚАЛАСЫ БОЙЫНША ФИЛИАЛЫ

ГОСУДАРСТВЕННОЕ ОБЩЕСТВО ПО ГОРОДУ АЛМАТЫ

Приложение 2 к акту приемки
объекта в эксплуатацию
Форма

Технические характеристики объекта (многоквартирные жилые дома, промышленные, торговые объекты и тому подобное)

Наименование (многоквартирный жилой дом, промышленные, торговые объекты и т.п.)	Общие сведения									
	кол-во этажей (этаж)	кол-во квартир	кол-во помещений, комнат	площадь застройки ($м^2$)	объем здания ($м^3$)	общая площадь ($м^2$)	жилая площадь ($м^2$)-полезная	площадь не жилых помещений ($м^2$)	площадь парковочных мест ($м^2$)	площадь балкона, лоджи и ($м^2$)
1	2	3	4	5	6	7	8	9	10	11
Школа на 2000 мест	3+подвал		486	9 148,8	104635,97	20777	20 777	-	-	-
Блочно-модульная котельная	1	-	2	72	216	63,3	63,3	-	-	-
Трансформаторная подстанция	1	-	5	67	203,5	56,8	56,8	-	-	-

продолжение таблицы

Описание конструктивных элементов			Вид отопления	Благоустройство				
фундамент	стены	кровля		электроснабжение	водоснабжение	горячее водоснабжение	канализация	газоснабжение
9	10	11	12	13	14	15	16	17
Плита толщиной – 600 мм	Стены из газоблока, перегородки из кирпича и ГКЛ	Вентилируемая кровля – рулонная ЭКП, ЭПВ	От собственной котельной	ПС-47А РУ-10кВ	центральное	Тепловой пункт	центральное	в виде топлива для БМК
Ленточный, с плитой – 200 мм	сэндвич панели				-	-	Мокрый колодец	-
Ленточный, с плитой – 200 мм					-	-	-	-

Нежилые помещения

Площадь (м2)	Жилая площадь в нежилых помещениях	Торговая	Промышленно-производственных зданий и сооружений	Складская	Бытового обслуживания	Гаражи	Организаций и учреждений управления, научных, банковский, общественных и т.п.
1	2	3	4	5	6	7	8
Основная	-	-	-	-	-	-	-
Вспомогательная	-	-	-	-	-	-	-

продолжение таблицы

Общественного питания	Учреждений образования	Транспортных зданий и сооружений	Здравоохранения, лечебного назначения	Физкультуры и спорта	Учреждений культуры и искусства	Сооружений инженерных сетей	Прочие	Всего
9	10	11	12	13	14	15	16	17
	20777							20777
						120,1		120,1

Перечень документов, прилагаемых к техническим характеристикам объекта:

1. Поэтажные планы с экспликацией в 7 листах (в формате А3)

Экспликация земельного участка

Общая площадь земельного участка	Застроенная площадь			Незастроенная площадь		
	всего	под основными строениями	под прочими постройками и сооружениями	покрытия (плиточное)	прочие замощения	грунт
1	2	3	4	5	6	7
2,8964 га	9073,27 м2	8977,27 м2	67 м2 - ТП 72 м2 - БМК	10 027 м2	-	-

продолжение таблицы

Незастроенная площадь (м2)									
оборудованные площадки				зеленые насаждения					
					в том числе				
всего	спортивные	детские	Хозяйственные (прочие)	всего	газон с деревьями	плодовый сад	газоны, цветочные клумбы	огород	прочие
8	9	10	11	12	13	14	15	16	17
2 890,4	1 441,2	1401,6	47,6	3438,9	3 398,9	-	40	-	-

Техническое описание конструктивных элементов основного строения

№ п.п.	Наименование конструктивных элементов	Описание конструктивных элементов (материал, отделка и т.д.)
1	2	3
1	Фундамент	монолитная железобетонная плита толщиной 800 мм. Бетон класса С20/25;
2	1) наружные и внутренние капитальные стены	цокольный этаж – монолитная стена 200мм, с 1 по 3 – газоблок 200мм
	2) перегородки	ГКЛ – 125,150 мм, газоблок – 100, 200 мм, кирпич-120, 250 мм
3	Перекрытия	монолитная плита 200мм

4	Крыша			Вентилируемая, гидроизоляция – рулонная мастика ЭКП, ЭПП
5	Полы	1-го этажа		стяжка, поверх линолеум, керамогранит, ковровая плитка, фальшпол
		последующих этажей		стяжка, поверх линолеум, керамогранит, ковровая плитка
6	Проемы	окна		из профиля ПВХ, с однокамерным стеклопакетом. Витражи - алюминиевые
		двери		Стальные, деревянные
7	Отделочные работы	внутренние		керамогранит, покраска
		наружные		гранит, ФЦП (фиброцементные панели)
8	Горячее водоснабжение			Через тепловой узел (теплообменник)
9	Водопровод			центральное (городской) водоснабжение с магистральной трубы
10	Канализация			центральное (городской) в магистральные трубы
11	Электроосвещение			БКТП 2х15250 кВА на территории с установкой ДГУ
12	Отопление	печное		
13		печное газовое		
14		от ТЭЦ		
15		от АГВ		
16		от индивидуальной отопительной установки	на газе	БМК на 2х1,4МВт на территории обьекта
17			на твердом топливе	
18		от районной котельной	на газе	
19			на твердом топливе	
20	Разные работы			-

Техническое описание внутридворовых сооружений

	Размер в метрах		Материал

Наименование сооружений	длина	ширина	площадь	высота или глубина	Объем (м 3)	
1	2	3	4	5	6	7
ТП	10,05м	6,75м	67,83	3 м	203,5 м3	Стеновые сэндвич-панели с пожаробезопасным заполнением и утеплением
БМК	10 м	7,2 м	72 м2	3 м	216 м3	Стеновые сэндвич-панели с пожаробезопасным заполнением и утеплением

Техническое описание отдельных частей строения (подвалов, полуподвалов, мезонинов, мансард)

Наименование и назначение отдельных частей строения	Заглубление спланированной поверхности земли до пола подвала	Описание элементов					
		стены	перекрытия	полы	внутренняя отделка	крыша	дополнительные устройства
1	2	3	4	5	6	7	8
Подвал	-2,900 м	Наружн.-монолит 200 мм. Внутр.-кирпич 120,250 мм	монолит-200мм	бетонные	Штукатурка, левкас	-	-
Техподполье	-2,450 м	монолит-200мм	монолит-200мм	бетонные	без отделки	-	-

Исчисление площадей и объемов основной и отдельных частей строения (подвалов, полуподвалов, мезонинов, мансард, крыш, пристроек и т.п.)

Наименование частей строения и пристроек	Формула для подсчета площадей по наружному обмеру	Площадь (м 2)	Высота (м)	Объем (м 3)	Наименование частей строения и пристроек	Формула для подсчета площадей по наружному обмеру	Площадь (м 2)	Высота (м)	Объем (м 3)
1	2	3	4	5	6	7	8	9	10
Подвал	сумма площадей помещении	945,06	2,6	2 457,2	-	-	-	-	-
Техподполье	сумма площадей помещении	7186,73	2,15	15 451,5					

Заказчик:
Директор регионального подразделения Аршамов Абдукерим Турсунович

фамилия, имя, отчество (при наличии), подпись руководителя

подпись_____ дата _____ М.П.

Авторский надзор: Ахмедов Рахымбек Ахмедович.

фамилия, имя, отчество (при его наличии), подпись эксперта

подпись_____ дата _____ М.П.

Приложение 3 к акту приемки объекта в эксплуатацию форма

Технические характеристики объекта (линии электропередач)

№ п/п	Наименование	Единица измерения	Количество
1	2	3	4
1	Воздушные ЛЭП низкого напряжения …	километр (далее – км)	
2	Воздушные ЛЭП Высокого напряжения 10 кВ	км	
3	Кабельные ЛЭП низкого напряжения 0,4кВ	км	6,181
4	Кабельные ЛЭП высокого напряжения 20кВ	км	2,434
5	Площадь опор	м2	
6	Опоры:		42
	1) металлические	штук (далее – шт)	42
	2) деревянные с деревянными приставками	шт	
	3) деревянные с железобетонными приставками	шт	
	4) железобетонные	шт	
	5) тросовые подвесы	шт	
7	Провода:		
	1) медные	км	
	2) алюминиевые	км	9,793
	3) сталеалюминиевые	км	
8	Кронштейны для светильников:		53
	1) железобетонные	шт	
	2) металлические	шт	53
9	Арматура уличного освещения:		
	1) светильники с лампами накаливания	шт	
	2) светильники с ртутными лампами	шт	
	3) светильники с люминесцетными лампами (светододные)	шт	53
10	Кабели:		
	1) марки АПвВГнг(А) 4х240 напряжением до 0,4кВ	км	
	2) марки АПвВГнг(А) 4х150 напряжением до 0,4кВ	км	
	3) марки АПвБВнг(А)-LS 3х120/50TAL-20 напряжением до 20кВ	км	
11	Муфты соединительные...	шт	
12	Муфты концевые	шт	70
13	Контуры заземления	шт	2
14	Устройства грозозащиты	шт	
15	Дорожные покрытия кабельных сетей:		
	1) асфальтобетонные	м2	369
	2) булыжные	м2	
	3) тротуары	м2	

Заказчик:
Директор регионального подразделения Арпамов Абдукерим Турсунович

фамилия, имя, отчество (при наличии), подпись руководителя

подпись_____ дата _____ М.П.

Авторский надзор: Ахмедов Рахымбек Ахмедович.

фамилия, имя, отчество (при его наличии), подпись эксперта

подпись_____ дата _____ М.П.

Приложение 12 к акту приемки объекта в эксплуатацию форма

Технические характеристики объекта (зеленые насаждения)

№ п.п.	Наименование	Единица измерение	Количество	Примечание
1	2	3	4	5
1	Длина улицы	м		
2	В том числе озелененная часть	м2		
3	Средняя ширина проезда	м	6	
4	Общая площадь объекта (проезд, сквер, парк, бульвар)	га	2,8964	
5	Под зелеными насаждениями, из них			
	под деревьями	м2		
	под кустарниками	м2		
	под цветниками	м2		
	под газонами	м2	3398,9	
	в т.ч. - обыкновенные	м2	3398,9	
	- партерные	м2		
	- луговые	м2		
6	Под замощением, из них			
	Покрытия из брусчатки	м2	10027	
	Тартановое покрытия	м2	3341,93	
	Исскуственный газон	м2	895,4	
	грунтовые улучшенные	м2		
	грунтовые	м2		
7	Под строениями	м2	8977,27	
8	Под сооружениями	м2	189,6	
9	Под водоемами	м2		
10	Прочие	м2		
11	деревья	шт	79	
12	кусты	шт		
13	кустарники	шт	27	
14	цветники	м2	40	
15	газоны	м2	3398,9	
16	порода деревьев		Клен, безера, сосна	
17	возраст	год	4-4,5 м	

Заказчик:

Директор регионального подразделения Арисамов Абдукерим Турсунович

фамилия, имя, отчество (при наличии), подпись руководителя

подпись_____ дата_____ М.П.

Авторский надзор: Ахмедова Рахымбека Ахмедовича

фамилия, имя, отчество (при его наличии), подпись эксперта

подпись_____ дата _____ М.П.

Приложение 13 к акту приемки объекта в эксплуатацию форма

Технические характеристики объекта (сети, водоводы, коллекторы и тому подобное)

№ п/п	Наименование	Единицы измерения	Количество, протяженность	Примечание
1	2	3	4	5
	Водопровод			
1	Водоводы (общая протяженность)	м	585,3	
	1) из стальных труб	м	47	
	2) из чугунных труб	м		
	3) из асбестоцементных труб	м		
	4) из железобетонных труб	м		
	5) трубами напорными ПЭ ПЭ – 100 SDR 17 160х9.5 мм	м	538,3	
	5) трубами напорными ПЭ ПЭ – 100 SDR 17 110х6.6	м		
2	Распределительная сеть (общая протяженность)	м		
3	Прочие устройства			
	Смотровой колодец	шт	6	
	Задвижка d- 150	шт	5	
	" d- 100	шт	2	
	Гидрант	шт	3	
	Водопроводный ввод	шт	1	
	Стальной футляр	шт	2	
	Питьевой фонтанчик	шт	14	
	Канализация			
1	Коллекторы (общая протяженность)	м	364,57	
2	Канализационная сеть (общая протяженность)	м		
	1) из стальных труб	м	42,5	
	2) из чугунных труб	м		
	3) из бетонных труб	м		
	4) из асбестоцементных труб	м	322,07	
	5) из железобетонных труб	м		
	6) Труба двухслойная полимерная со структурированной стенкой SN 16 с соединительным элементом Д-315	м		
	7) Труба двухслойная полимерная со структурированной стенкой SN 16 с соединительным элементом Д-200			
3	Прочие устройства			
	Смотровой колодец	шт	22	
	Канализационная насосная станция	шт	1	
	Жироуловитель	шт	1	
	Выпуск	шт		

Жироуловитель

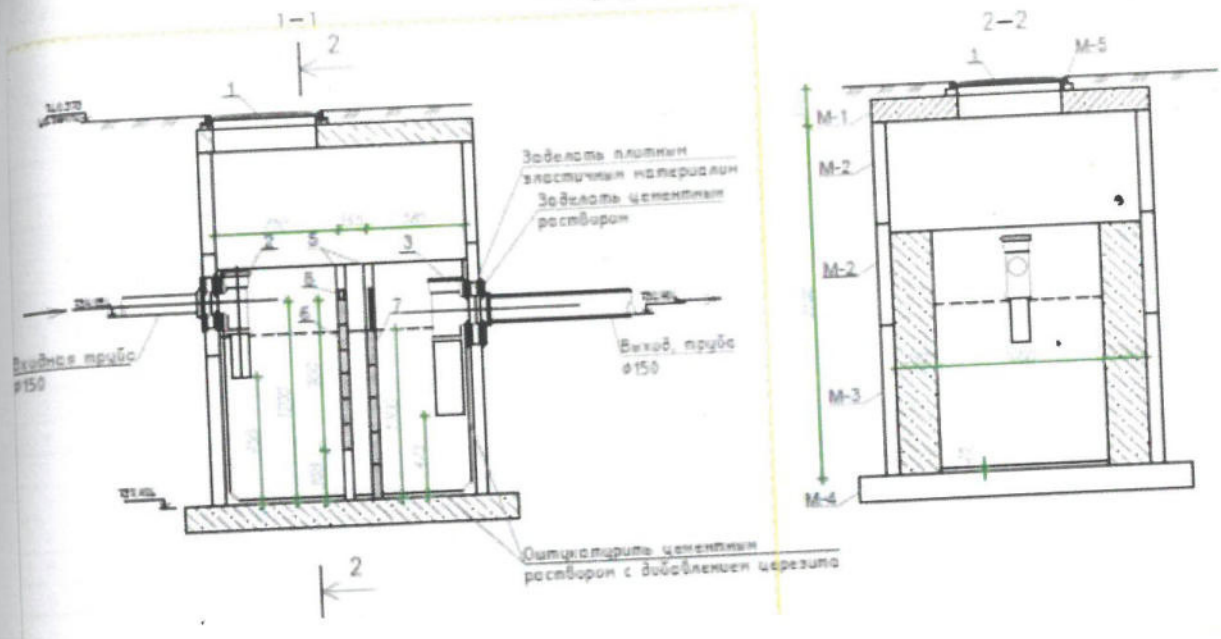

План

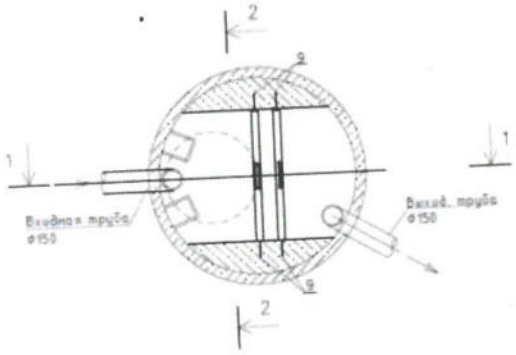

Канализационная насосная станция

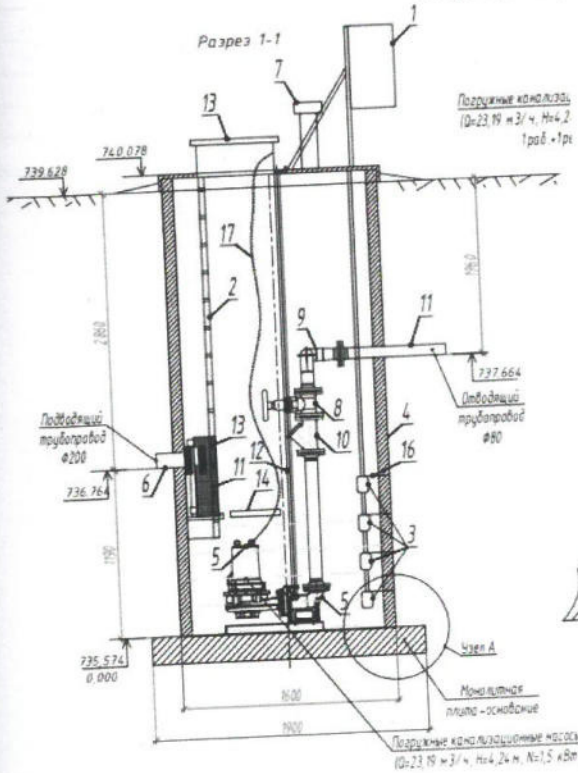

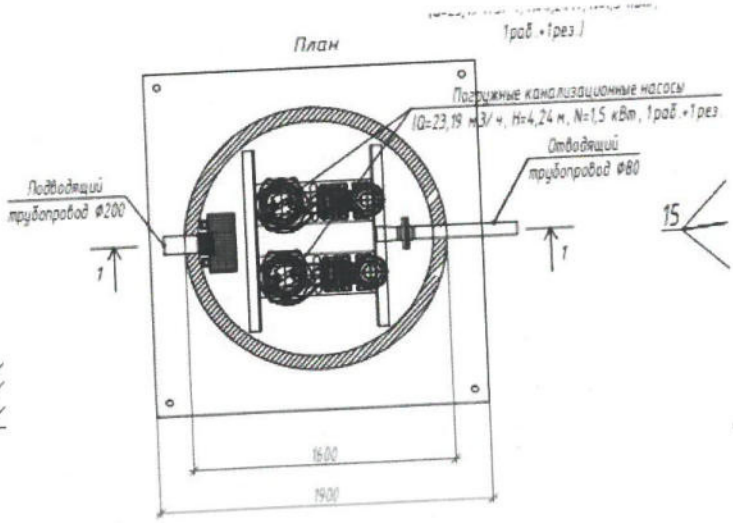

Спецификация

Поз.	Наименование и техническая характеристика	Тип, марка, обозначение документа, опросного листа	Код продукции	Поставщик	Ед. измерения	Кол.	Масса 1 ед., кг	Примечание
	Хозяйственно-питьевой водопровод (В1)							
1	Труба ПЭ 100 SDR17 "питьевая" Ø160х9,5	СТ РК ISO 4427-2-2014	241-201-0616		м	547		
2	Труба стальная электросварная Ø108х4	ГОСТ 10704-91	241-102-0177		м	15	10.26	
3	Труба стальная электросварная Ø48х2,5	ГОСТ 10704-91	241-102-0131		м	37	2.62	
4	Изоляция "весьма усиленная" Ø108х4	ГОСТ 9.602-2016			м	15		
5	Изоляция "весьма усиленная" Ø48х2,5	ГОСТ 9.602-2016			м	37		
6	Задвижка фланцевая универсальная с обрезиненным клином, DN150, PN16, класс "А"	ГОСТ 5762-2002	242-101-1006-0001		шт.	5		
7	Задвижка фланцевая универсальная с обрезиненным клином, DN100, PN16, класс "А"	ГОСТ 5762-2002	242-101-1004-0001		шт.	1		
8	Кран шаровый нутовый полный, DN40, PN16	ГОСТ 21345-2005	242-207-3705		шт.	3		
9	Тройник приварной бесшовный равнопроходный Ø159х4,5	ГОСТ 17376-2001	241-113-0124		шт.	2	4.8	
10	Тройник приварной бесшовный переходный Ø159х5,0-Ø108х5	ГОСТ 17376-2001	241-113-0224		шт.	2	4.8	
11	Отвод стальной 90° Ø45х2,5	ГОСТ 17375-2001	241-112-0119		шт.	4	1.2	
12	Фланец стальной плоский приварной PN16 Ø200	ГОСТ 33259-2015	241-116-0313		шт.	4		
13	Фланец стальной плоский приварной PN16 Ø150	ГОСТ 33259-2015	241-116-0312		шт.	14		
14	Фланец стальной плоский приварной PN16 Ø100	ГОСТ 33259-2015	241-116-0310		шт.	4		
15	Фланец стальной с полимерным покрытием Ø160		241-415-0211		шт.	12		
16	Втулка под фланец полиэтиленовая литая ПЭ 100 SDR 17, PN 10 Ø160		241-214-0191		шт.	12		

Поз.	Наименование и техническая характеристика	Тип, марка, обозначение документа, опросного листа	Код продукции	Поставщик	Ед. измерения	Кол.	Масса 1 ед., кг	Примечание
17	Колодец круглый водопроводный Ø1500 из сборных ж/б элементов hср=2,3 м				шт.	4		см. табл. колодцев
18	Колодец круглый водопроводный Ø2000 из сборных ж/б элементов hср=2,3 м				шт.	2		см. табл. колодцев
19	Люк чугунный, тип «Т», тяжелый в квадратном корпусе с запорным устройством класс нагрузки С250	ГОСТ 3634-94	244-202-0113		шт.	6		
20	Гильза из стальной трубы Ø377х7,0 L=0,2м	ГОСТ 10704-91	241-102-0246		шт.	12		в стенах колодцев
21	Гильза из стальной трубы Ø325х6,0 L=0,2м	ГОСТ 10704-91	241-102-0240		шт.	2		в стенах колодцев
22	Гильза из стальной трубы Ø219х6,0 L=0,2м	ГОСТ 10704-91	241-102-0234		шт.	2		в стенах колодцев
23	Гидрант пожарный, H=1500 мм	ГОСТ 6220-85	244-404-0105		шт.	3	116	
24	Гидрант пожарный, H=1750 мм	ГОСТ 6220-85	244-404-0106		шт.	1	116	
25	Пожарная подставка фланцевая ППФ Ø150	ГОСТ 9525-90	241-515-0203		шт.	4	114.2	код принят как для Д200
26	Сигнальная (детекционная) лента с металлическим проводником "ВНИМАНИЕ! ВОДОПРОВОД"		244-101-0602		м	544		
27	Указатель пожарных гидрантов	СТ РК ГОСТ Р 12.4.026-2002	251-101-0115		шт.	4		
28	Муфта полиэтиленовая электросварная ПЭ 100 SDR 17, PN 10 диаметром 160 мм		241-211-0101		шт.	41		
29	Футляр из стальных электросварных труб Ø325х6,0 L=5,0м	ГОСТ 10704-91	241-102-0240		шт.	2		на вводах
30	Изоляция "весьма усиленная" Ø325х6,0	ГОСТ 9.602-2016			м	10		
31	Опорно-центрирующее кольцо (спейсер) для Ø100		241-224-0404		шт.	6		
32	Манжета герметизирующая для футляра Ø325 / Ø100		241-704-0211		шт.	4		
33	Гибкая трубчатая изоляция, толщиной 14мм 14х114		234-303-0424		м	15		

Поз.	Наименование и техническая характеристика	Тип, марка, обозначение документа, опросного листа	Код продукции	Поставщик	Ед. измерения	Кол.	Масса 1 ед., кг	Примечание
	Бытовая канализация (К1, К3, К1Н)							
1	Трубы канализационные керамические безнапорные БНТ 150	ГОСТ 31416-2004	241-701-0202		м	423		
2	Труба чугунная ø100	ГОСТ 6942-98	241-502-0102		м	42		
3	Труба чугунная ø150	ГОСТ 6942-98	241-502-0103		м	10		
4	Колодец канализационный ø1000 из сборных ж/б элементов	ТПР 902-09-11.84 альбом II, VIII.00			шт.	1		см. табл. колодцев
5	Колодец канализационный ø1500 из сборных ж/б элементов	ТПР 902-09-11.84 альбом II, VIII.00			шт.	2		см. табл. колодцев
6	Колодец канализационный ø2000 из сборных ж/б элементов	ТПР 902-09-11.84 альбом II, VIII.00			шт.	1		см. табл. колодцев
7	Колодец канализационный ø1500 из сборных ж/б элементов	ТПР 902-09-22.84 альбом II, VIII.00			шт.	10		см. табл. колодцев
8	Колодец канализационный ø1500 из сборных ж/б элементов	ТПР 902-09-22.84 альбом II, VIII.00			шт.	1		(жироуловитель)
9	Люк чугунный, тяжелый с квадратным корпусом с запорным устройством класс нагрузки L-250	ГОСТ 3634-99	244-202-0113		шт.	22		для колодезных на бордючатку
10	Футляр из стальных электросварных труб ø325хв.0 L=5.0м	ГОСТ 10704-91	241-102-0240		шт.	2		на выпусках под охранной группой
11	Футляр из стальных электросварных труб ø325хв.0 L=8.0м	ГОСТ 10704-91	241-102-0240		шт.	2		на выпусках под охранной группой
12	Футляр из стальных электросварных труб ø325хв.0 L=6.0м	ГОСТ 10704-91	241-102-0240		шт.	2		на выпусках под охранной группой
13	Футляр из стальных электросварных труб ø377х7.0 L=6.0м	ГОСТ 10704-91	241-102-0246		шт.	1		на выпусках под охранной группой
14	Изоляция "весьма усиленная" ø325хв.0	ГОСТ 9.602-2016			м	30.0		
15	Изоляция "весьма усиленная" ø377х7.0	ГОСТ 9.602-2016			м	9.0		
16	Опорно-центрирующее кольцо (спейсер) для Ø114		241-224-0405		шт.	15		
17	Опорно-центрирующее кольцо (спейсер) для Ø154		241-224-0406		шт.	3		
18	Манжета герметизирующая для футляра ø325хв / Ø100		241-104-0211		шт.	5		
19	Манжета герметизирующая для футляра ø377х7 / Ø154		241-104-0216		шт.	1		
20	Труба чугунная ø100	ГОСТ 6942-98	241-502-0102		м	3		в переходных колодцах
21	Тройник чугунный косой под углом ø100 45°	ГОСТ 6942-98	241-505-0204		шт.	2		в переходных колодцах
22	Отвод чугунный ø100 135° (45°)	ГОСТ 6942-98	241-504-0102		шт.	4		в переходных колодцах
23	Заглушка ø100	ГОСТ 6942-98	241-511-0102		шт.	2		в переходных колодцах
24	Труба ПЭ 100 SDR11 ø200х11.9	ГОСТ 18599-2001	241-201-0618		м	10		
25	Трубы стальные электросварные из коррозионно-стойкой стали ø114х3.0	08Х18Н10Т ГОСТ 11068-81	241-105-0152		м	4		
26	Задвижка шиберная D200	ГОСТ 5762-2002	242-102-1401		шт.	1		

Поз.	Наименование и техническая характеристика	Тип, марка, обозначение документа, опросного листа	Код продукции	Поставщик	Ед. измерения	Кол.	Масса 1 ед., кг	Примечание
27	Фланец стальной свободный ø200		241-415-0101		шт.	2		
28	Втулка под фланец полиэтиленовая литая ПЭ 100 SDR 17, PN 10 ø200		241-214-0113		шт.	2		
29	Гибкая трубчатая изоляция, толщиной 19мм 19х114		234-303-0424		м	19		
30	Труба стальная электросварная ø108х4	ГОСТ 10704-91	241-102-0177		м	10		
31	Изоляция "весьма усиленная" ø108х4	ГОСТ 9.602-2016			м	10		
32	Отвод стальной 90° Ø108х4	ГОСТ 17375-2001	241-112-0147		шт.	4	2,5	
33	Отвод стальной 90° Ø89х4	ГОСТ 17375-2001	241-112-0140		шт.	1	1,5	
34	Тройник стальной равнопроходной приварной ø89х4	ГОСТ 17376-2001	241-113-0114		шт.	1	1,5	
35	Переход стальной приварной ø108х4..ø89х4	ГОСТ 17378-2001	241-114-0121		шт.	1	0,9	
36	Фланец стальной плоский приварной PN16 ø80	ГОСТ 33259-2015	241-116-0304		шт.	4		
37	Фланец стальной плоский приварной PN16 ø100	ГОСТ 33259-2015	241-116-0310		шт.	2		
38	Задвижка фланцевая чугунная с обрезиненным клином, DN80, PN16, класс "А"	ГОСТ 5762-2002	242-101-1003-0001		шт.	2		
39	Задвижка фланцевая чугунная с обрезиненным клином, DN100, PN16, класс "А"	ГОСТ 5762-2002	242-101-1004-0001		шт.	1		
40	Патрубки для подключения аварийного насоса, DN100				шт.	2		
41	Гильза из стальной трубы ø426хв.0 L=0.2м	ГОСТ 10704-91	241-102-0250		шт.	2		в стенах колодцев
42	Гильза из стальной трубы ø325хв.0 L=0.2м	ГОСТ 10704-91	241-102-0240		шт.	2		в стенах колодцев

Схема и деталировка водопроводных колодцев

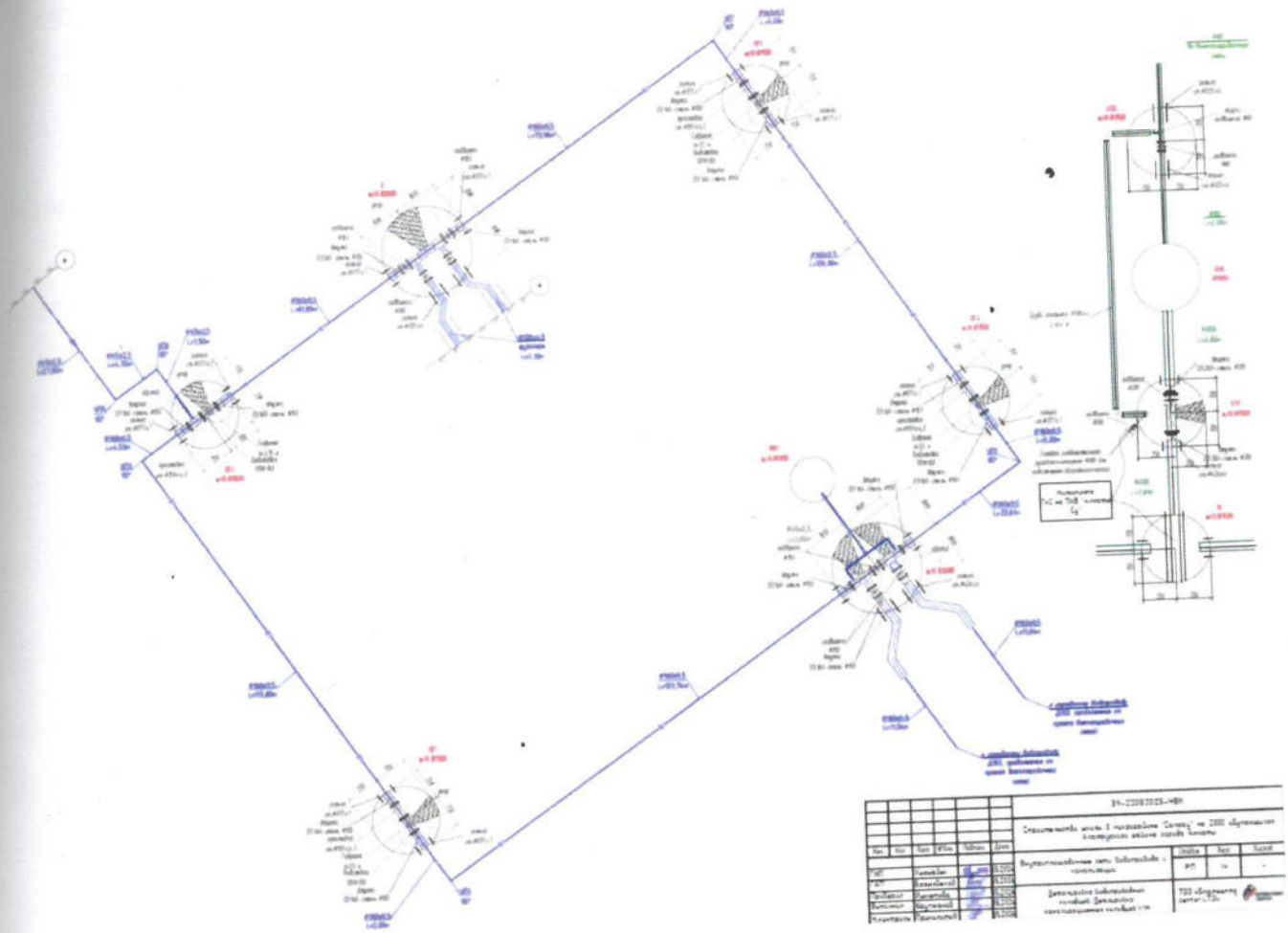

Заказчик:
Директор регионального подразделения Аршамов Абдукерим Турсунович

фамилия, имя, отчество (при наличии), подпись руководителя

подпись_____ дата _____ М.П.

Авторский надзор: Ахмедов Рахымбек Ахмедович

фамилия, имя, отчество (при его наличии), подпись эксперта

подпись_____ дата _____ М.П.

Приложение 14 к акту приемки
объекта в эксплуатацию
форма

Технические характеристики объекта (тепловая трасса)

№ п/п	Наименование	Единицы измерения	Кол-во, протяженность	Примечание
1	Протяженность тепловой трассы	м	119,12	
	Протяженность воздушной прокладки:	м		
	1) на эстакадах	м		
	2) на опорах	м		
	Количество опор	шт		
	Протяженность подземной прокладки:	м		
	1) в проходных каналах	м		
	2) в полупроходных каналах	м	119,12	
	3) бесканальная прокладка	м		
2	Количество колодцев (камер)	шт	2	Тепловая камера УТ1 иДренажный колодец ДК1
3	Количество компенсаторов	шт	1	
4	Количество вводов	шт	1	
5	Количество задвижек	шт		

Горизонтальный разрез колодца УТ1

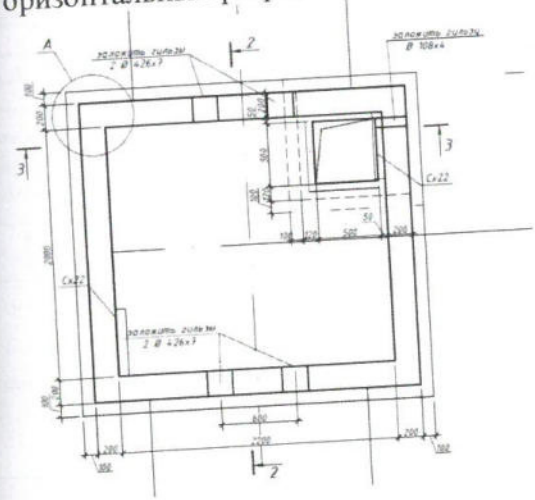

Вертикальный разрез колодца УТ1

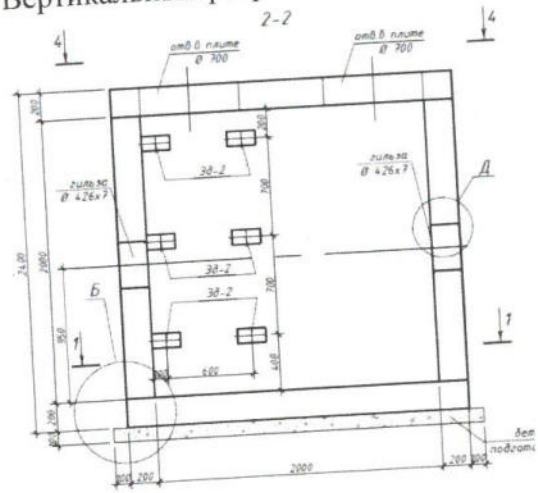

Горизонтальный разрез колодца ДК1

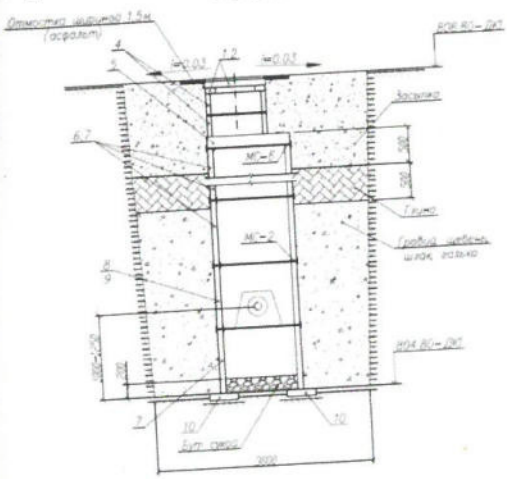

Номер позиции	Наименование	Наименование дренажного колодца				
		ДК1	ДК2	ДК3	ДК4	
		Количество, шт				
1	Люк чугунный с крышкой по ГОСТ 3634-79 тип "А" (h = 100мм)					
2	Люк чугунный с крышкой по ГОСТ 3634-79 тип "Т" (h = 180мм)	1				
3	Кольцо опорное КЦО-1 (h = 70мм)	1				
4	Кольцо КЦ7-3 (h = 300мм) с 3.900 1-14 1-1	1				
5	Плита перекрытия КЦП1-10-1 (h = 150мм) с 3.900 1-14 1-9	1				
6	Кольцо КЦ10-6 (h = 600мм) с 3.900 1-14 1-3	1				
7	Кольцо КЦ10-9 (h = 900мм) с 3.900 1-14 1-3	2				
8	Кольцо КЦ10-6а (h = 600мм) с 3.900 1-14 1-5	–				
9	Кольцо КЦ10-9а (h = 900мм) с 3.900 1-14 1-5	1				
10	Опорная подушка ОП-3 по серии 3.006.1-2 в.3	4				
МС-2	Соединительный элемент МС-2; m=1.98 кг ТПР 901-09-11.84 -КЖИ 10.00	32				
МС-6	Соединительный элемент МС-6; m=16 кг ТПР 901-09-11.84 -КЖИ 110.0	8				
М9	Лестница металлическая С-78, m=50 кг Серия 1.450.3-7.94	1				
	Стальная труба футляр Ø273х7 L=0.2 м ГОСТ 10704-91	1				
	Асфальт м³	0,1				

Горизонтальный разрез канала

Масштаб _____

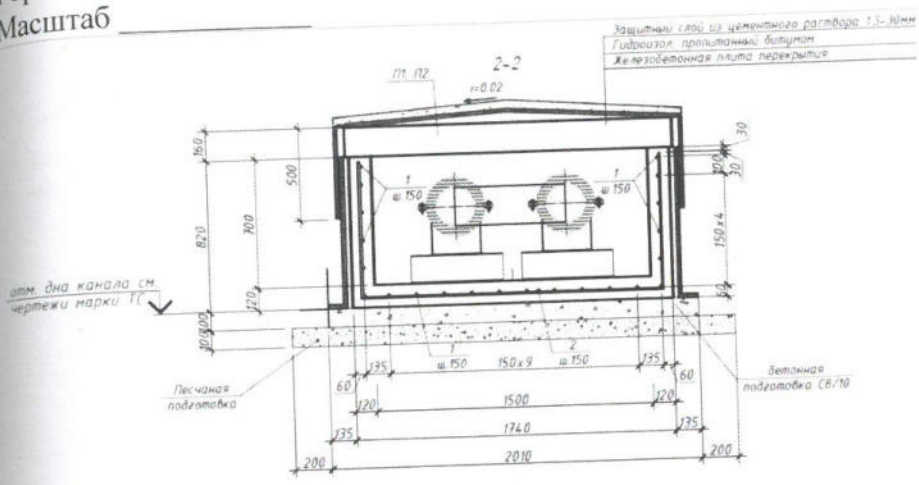

Спецификация

Позиция	Наименование и техническая характеристика	Тип, марка, обозначение документа, опросного листа	Код оборудования изделия, материала	Завод изготовитель (поставщик)	Единица измерения	Количество	Масса единицы, кг	Примечание
1	2	3	4	5	6	7	8	9
1	Труба стальная прямошовная изолированная пенополиуретаном тип 1 в полиэтиленовой оболочке ГОСТ 30732-2006	Ст 219х6-1-ППУ-ПЭ	241-462-0119		м	204,12	29,56	
1	Отвод стальной на 90° изолированный пенополиуретаном в полиэтиленовой оболочке тип 1 ППУ-ПЭ ГОСТ 30732-2006	Ст 219х6-90°-1-ППУ-ПЭ	241-405-0110		шт	10	99,625	
2	Концевой элемент трубопровода с «кабелем» бывает изолированный пенополиуретаном в полиэтиленовой оболочке тип 1 ППУ-ПЭ ГОСТ 30732-2006, диаметром 219 мм	Ст 219х6-1-ППУ-ПЭ-200 К-Т	241-414-0110		шт	4	101,00	
3	Тройник с шаровым краном безвыемка изолированный пенополиуретаном в полиэтиленовой оболочке тип 1 ППУ-ПЭ ГОСТ 30732-2006, размеры 219х82 мм	Ст 219х6-80-1-ППУ-ПЭ	241-406-0410		шт	2	52,00	
4	Неподвижная опора стальная изолированная пенополиуретаном в полиэтиленовой оболочке тип 1 ППУ-ПЭ ГОСТ 30732-2006, размеры 219-460х24-1	Ст 219х6-460х24-1-ППУ-ПЭ-Д	241-411-0110		шт	6	185,00	
5	Опора скользящая стальная изолированная пенополиуретаном в полиэтиленовой оболочке тип 1 ППУ-ПЭ ГОСТ 30732-2006	219-1-ППУ-ПЭ	241-412-0110		шт	40	45,00	
6	Манжета термоусадочная для изоляции трубопровода из труб с заводской изоляцией, диаметром 300 мм		241-704-0102		шт	8		
7	Муфта термоусаживаемая из полиэтилена с комплектом изоляции стыков ГОСТ 30732-2006, длиной до 600 мм, диаметром 219 мм		241-408-0109		компл	62		
	- муфта термоусаживаемая «Тумар 315-500»	Тумар 315-500						
	- пенопласт «Тумар 219/315»	Тумар 219/315						
	Система ОДК		**245-483-0201**					
1	Терминал коммутационный системы ОДК	КТ-11	**245-483-0201**		шт	2		
2	Кабел настенный КМС системы ОДК		245-483-0102		шт	2		
3	Комплект удлинения 3-х жильного кабеля бывает				шт/м	4/32		
4	Подводки гибкие к водоразборной арматуре		261-301-0390		м	32		

Позиция	Наименование и техническая характеристика	Тип, марка, обозначение документа, опросного листа	Код оборудования изделия, материала	Завод изготовитель (поставщик)	Единица измерения	Количество	Масса единицы, кг	Примечание
1	2	3	4	5	6	7	8	9
	Дренажная часть							
	В теплофикационных камерах							
1	Труба стальная электросварная прямошовная диаметром св 15 до 114 мм ГОСТ 10705-80, размеры 108х4,5 мм	ГОСТ 10704-91 / 810 ГОСТ 10705-80	241-102-0177		м	3,0	10,26	по грунту
2	Труба стальная электросварная прямошовная диаметром св 15 до 114 мм ГОСТ 10705-80, размеры 89х4,5 мм	ГОСТ 10704-91 / 810 ГОСТ 10705-80	241-102-0162		м	2,0	8,39	в камере
3	Отвод бесшовный приварной крутоизогнутый 90°, наружным диаметром св 15 до 114 мм ГОСТ 17380-2001 (ГОСТ 17375-2001) размеры 108х4,5 мм	ГОСТ 17375-2001	241-112-0147		шт	1	2,5	
4	Отвод бесшовный приварной крутоизогнутый 90°, наружным диаметром св 15 до 114 мм ГОСТ 17380-2001 (ГОСТ 17375-2001) размеры 89х4,5 мм	ГОСТ 17375-2001	241-112-0140		шт	3	1,5	
5	Штуцер для ответвления 89х3-89х3-ТС-592-087	Тип.серия 5.903-13,5.1			шт	1	0,72	
6	Антикоррозийное покрытие трубопроводов, отводов, тройников, переходов ГФ-021 за 1 раз	ГОСТ 25129-2020			$м^2$	1,74		
7	Крепление трубопроводов				кг	4		
	Узел выхода труб из канала Ду=200мм, Н=до 2,0 м	см. прил.лист П-ТС-1			мест	1		Н=1,61 м

Схема Теплосети от собственной котельной до здания

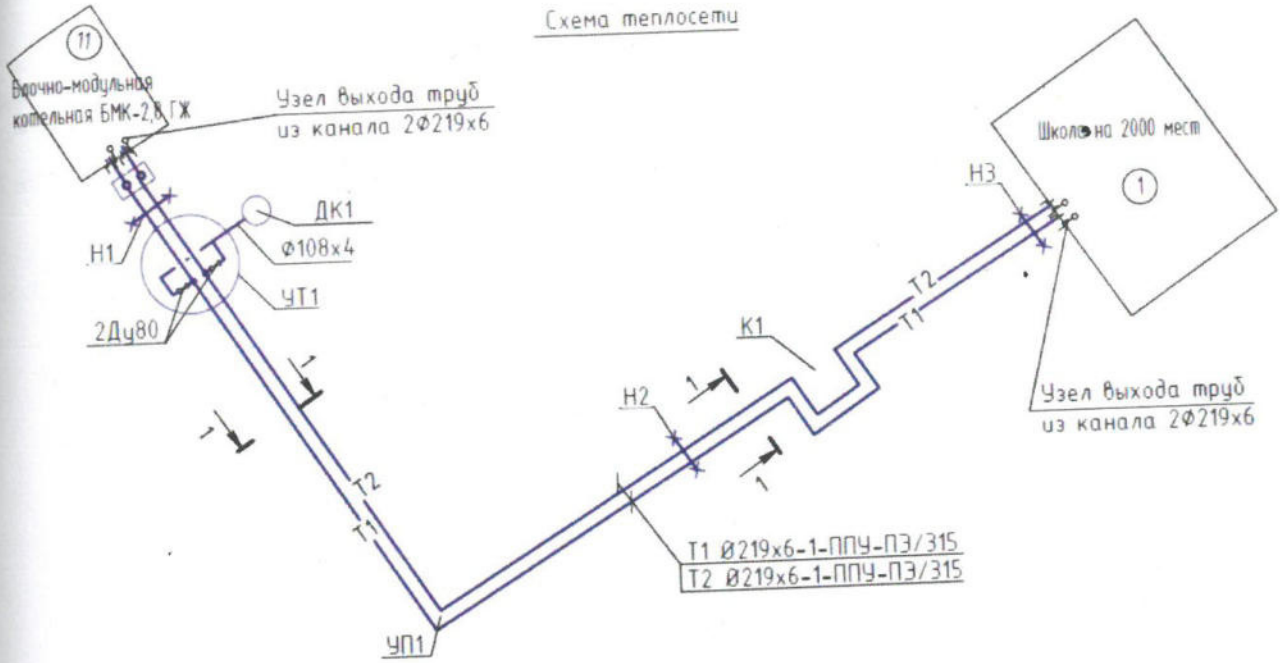

Заказчик:
Директор регионального подразделения Арпамов Абдукерим Турсунович

фамилия, имя, отчество (при наличии), подпись руководителя

подпись_____ дата _____ М.П.

Авторский надзор: Ахмедов Рахымбек Ахмедович.

фамилия, имя, отчество (при его наличии), подпись эксперта

подпись_____ дата _____ М.П.

Приложение 16 к акту приемки
объекта в эксплуатацию
форма

Технические характеристики объекта (линии связи)

№ п/п	Наименование	Единицы измерения	Количество, протяженность	Примечание
1	2	3	4	5
1	Воздушные линии связи, в том числе:	км	-	Учтены во внеплощадочных сетях. Отдельное проектирование (заключение)
2	Кабельные линии связи, в том числе:	км	0.8	
	1) ОКСЛ-М4П-А4-2,5	км	0,8	
3	Колодцы сетевые, в том числе:	шт	13	
	1) ККС 1	шт	-	
	2) ККС 2	шт	13	
4	Муфты соединительные для ПНД	шт	38	

Продольный разрез ККС-2
Масштаб _____

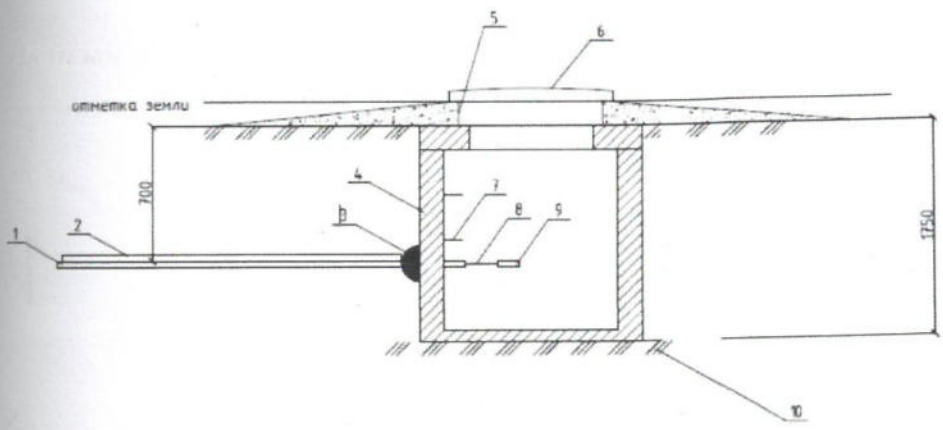

Разрез траншеи
Масштаб _____

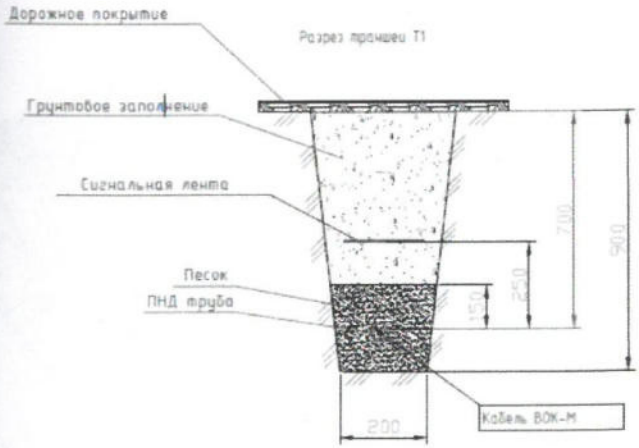

Спецификация

Позиция	Наименование и техническая характеристика	Тип, марка, обозначение документа, опросного листа	Код оборудования, изделия, материала	Поставщик	Единица измерения	Количество	Масса единицы, кг	Примечание
1	2	3	4	5	6	7	8	
	Канализация слаботочных систем							
1	Колодец кабельный сборный железобетонный проходной ГОСТ 18016-2012	225-204-0969	ККС 2-10		шт	13		
2	Кольцо для колодцев ККС		ОК-1		шт	13		
3	Люк легкого типа		ГОСТ 8542-74		шт	13		
4	Загорное устройство для люка				шт	13		
5	Труба ПнД Ø 110 (10м в бухте)				м	450		
6	Соединительная муфта для ПнД				шт	36		
7	Уплотнительное кольцо для ПнД				шт	36		
8	Зажим для подвески кабеля				шт	34		
9	Консоль для кабельных колодцев		КОУ-1		шт	34		
10	Ерш для крепления консоль				шт	34		
11	Крючья консольные				шт	34		
12	Стальная труба Ду150		ГОСТ 380-94		м	50		
13	Кабель волоконно-оптический		ОКСЛ-М4П-А4-2,5		м	600		
14	Колодец переходной для труб ПнД Ø 50-110				шт	2		
15	Нетеплоусадка Ø 30		РВ-ЦУ 30		м	10		
16	Муфта оптическая универсальная				шт	2		
17	Сигнальная лента		ЛСЗ 150		м	450		
18	Битумная мастика изоляционная обмазка труб		МБИ		кг	5		
19	Керамический кирпич		М-100		шт	1600		
20	Шкаф настенный 19" 4U 600x600 (укомплектованный)			Sing	шт	1		
21	Оптический кросс 24 портовый SM (укомплектованный)			Sing	шт	1		
22	Ethernet-коммутатор 24 порта GE (PoE/PoE+), 4 порта (SFP), L2		MES3324	Eltex Aватар	шт	1		
23	SFP 1,25 GE модуль, 3 км, SM, 1 волокно, комплект Tx/Rx 1310/1550 SC, DDM		RH-SB35KXCD13	Eltex Aватар	шт	2		

План кабельной линии и колодцев связи от точки врезки к зданию

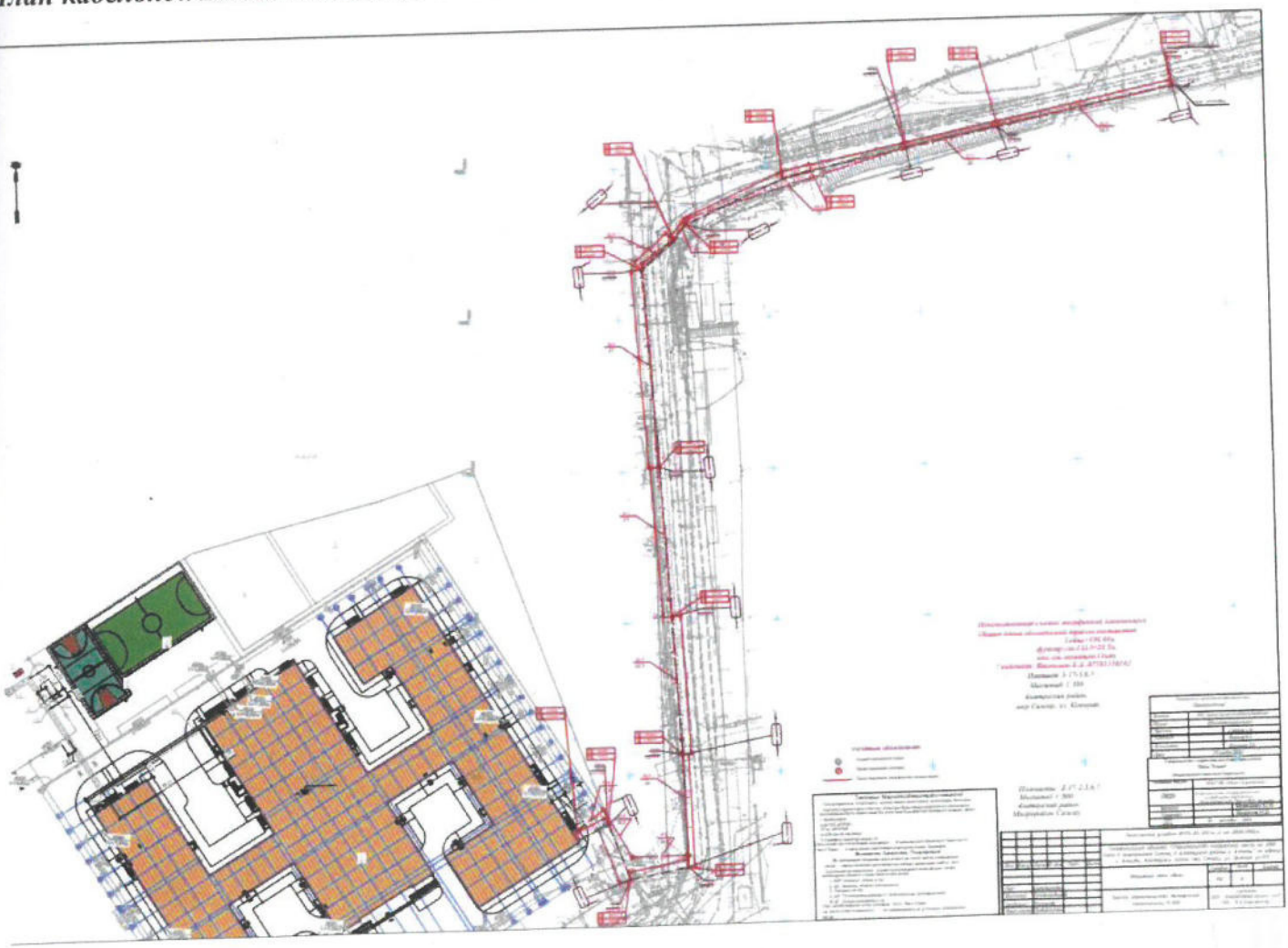

Заказчик:
Директор регионального подразделения Арыстанов Абдукерим Турсунович

фамилия, имя, отчество (при наличии), подпись руководителя

подпись_____ дата _____ М.П.

Авторский надзор: Ахмедов Рахымбек Ахмедович

фамилия, имя, отчество (при его наличии), подпись эксперта

подпись_____ дата _____ М.П.