Дубликат

ПОЖАРНАЯ АВТОЛЕСТНИЦА

(наименование, тип подъемника)

DLK 30H

ПАСПОРТ

Модель: DLK 30H
Регистрационный №:
Дата производства:11.2003г.
Зав.номер:11367

При передаче автовышки другому владельцу или сдаче автовышки в аренду с передачей функций владельца вместе с автовышкой должен быть передан настоящий паспорт

АСТАНА 2022

Scanned with CamScanner

Страна ГЕРМАНИЯ

Компания «IVECO MAGIRUS»

Наименование предприятия-изготовителя

Пожарная автолестница

Наименование, тип

DLK 30H

Индекс автовышки

Дубликат паспорта Пожарной автолестницы DLK 30H

Изготовлен в ТОО «PartnerConsaltungProff» согласно АТТЕСТАТА № KZ85VEK00011618 от 15 марта 2021 г. выданное Республиканским государственным учреждением «Комитет промышленной безопасности Министерства по чрезвычайной ситуации Республики Казахстан.

Директор
ТОО «PartnerConsaltungProff» _____ **Хакимжанова С.А.**

«18» ноября 2022г.

г. Астана 2022г.

Scanned with CamScanner

ВНИМАНИЮ ВЛАДЕЛЬЦА АВТОЛЕСТНИЦЫ!

1. Паспорт должен постоянно находиться у владельца автолестницы или в организации (предприятии, кооперативе, акционерном обществе, у частного лица), получившего автолестницу в аренду вместе с функциями владельца.
2. Перечень разрешений органов Промышленной безопасности на отступление от требований Правил, копии которых приложены к паспорту.

_____

_____

_____

_____

_____

_____

ПЕРЕЧЕНЬ ДОКУМЕНТАЦИИ, ПОСТАВЛЯЕМОЙ С ПАСПОРТОМ АВТОЛЕСТНИЦЫ.

Наименование документа:

1. Паспорт автолестницы
2. Руководство по эксплуатации автолестницы
3. Альбом быстроизнашивающихся деталей
4. Ведомость ЗИП
5. Паспорт комплектующих изделий

Scanned with CamScanner

1. ОБЩИЕ СВЕДЕНИЯ

Предприятие-изготовитель	Компания «IVEKO Magirus», Германия	
Тип подъемника	Пожарная автолестница DLK 30H	
Заводской номер подъемника	11367	
Год изготовления	11.2003г.	
Назначение подъемника	Перемещение людей с инструментом и материалами на высоту	
Конструкция ходовой части	Шасси автомобильное IVEKO FORd	
Объем двигателя, см.куб	12000	
Тип привода	Гидравлический	
Окружающая среда работы подъемника		
температура:		
- **наибольшая °С**	+ 40	
- **наименьшая °С**	- 40	
- **нерабочего состояния**	- 41	
- **относительная влажность воздуха, %**	до 80% при температуре +25°С	
- **взрывоопасность**	не взрывоопасная	
- **пожароопасность**	не пожароопасная	
Максимально допустимая скорость ветра при работе (на высоте 22м)	10 м/с	
Допустимый уклон площадки, на которой устанавливается подъемник, град.	5	
Ограничение или возможность одновременного выполнения операций	Выполнение более одной операции запрещено	
Род электрического тока и напряжения	1000 В	
Назначение цепей	Род тока	Напряжение, В
Управление	Постоянный	12
Рабочего освещения	-//-	12
Ремонтного освещения	_-//-	12

Scanned with CamScanner

2. ОСНОВНЫЕ ТЕХНИЧЕСКИЕ ДАННЫЕ И ХАРАКТЕРИСТИКИ

2.1.Общие данные

Грузоподъемность люльки, кг/чел.	270|2
Рабочая высота подъема, м	32
Максимальная длина, м	11,0
Максимальная ширина, м	2,5
Максимальная высота, м	3,3
Масса без нагрузки, кг	7685
Разрешенная максимальная масса, кг	26000
Угол подъема от горизонтального уровня, градусов	от -10 до +75
Максимальная транспортная скорость подъемника, км\час	98
Время маневров люльки автоподъемника при максимальной скорости движения с рабочей нагрузкой, с при:	
Подъеме на полную высоту	300
Угол поворота люльки	95/100
Размеры люльки, мм	1500x700x1100
Место управления	Дистанционное, люлька
Способ управления	Электрогидравлический
Привод	Гидравлический

2.2. ОСНОВНЫЕ ТЕХНИЧЕСКИЕ ДАННЫЕ И ХАРАКТЕРИСТИКИ СБОРОЧНЫХ ЕДИНИЦ И ДЕТАЛЕЙ

2.2.1 Аккумуляторные батареи

3.2.1. Тип и условное обозначение	6СТ-90 ЭМ
3.2.2. Напряжение, В	12
3.2.3. Номинальная емкость, Ам х час.	90
3.2.4. Количество	1

2.2.2. Тормоза

3.10.1. Механизм, на котором установлен тормоз	Опорно-поворотный круг
3.10.2. Тип тормоза	Гидравлический дисковый

Scanned with CamScanner

2.2.3. Устройства безопасности

4.1. Устройство против перегрузки	Ограничитель предельного груза
4.2. Следящая система ориентации в вертикальном положении	Система тяг и рычагов
4.3. Устройство для ограничения зоны обслуживания	Система тяг и рычагов
4.4. Устройство блокировки подъема и поворота при невыставленном на опорах подъемника	Концевой выключатель
4.5. Устройство блокировки подъема опор при рабочем положении стрелы	Концевой выключатель
4.6. Устройство аварийного опускания люльки при отказе гидросистемы или двигателя	Блочно - тросовая система с помощью рукоятки
4.7. Устройство, предохраняющее дополнительные опоры подъемника от самопроизвольного выдвижения во время движения подъемника	Гидрозамок и пружинный фиксатор
4.8. Устройство указания угла наклона подъемника	Масляный указатель

2.2.4. Сигнальные и переговорные устройства

Наименование	Тип	Назначение	Место установки
Звуковой сигнал	кнопочный	оповещение	Рама поворотная
Звуковой сигнал	кнопочный	оповещение	Люлька

3. Комплект поставки

Наименование	Количество	Примечание
Подъемник	1	
Паспорт	1	
Руководство по эксплуатации	1	

5. Свидетельство (сертификат) о приемке

Пожарная автолестница DLK 30H
наименование и индекс подъемника

заводской номер 11367 изготовлен в соответствии с

_____
обозначение Н

Срок службы в паспортном режиме 10 лет

Scanned with CamScanner

Рабочая зона

АВТОВЫШКА 32 МЕТРА IVECO MAGIRUS DLK 30H

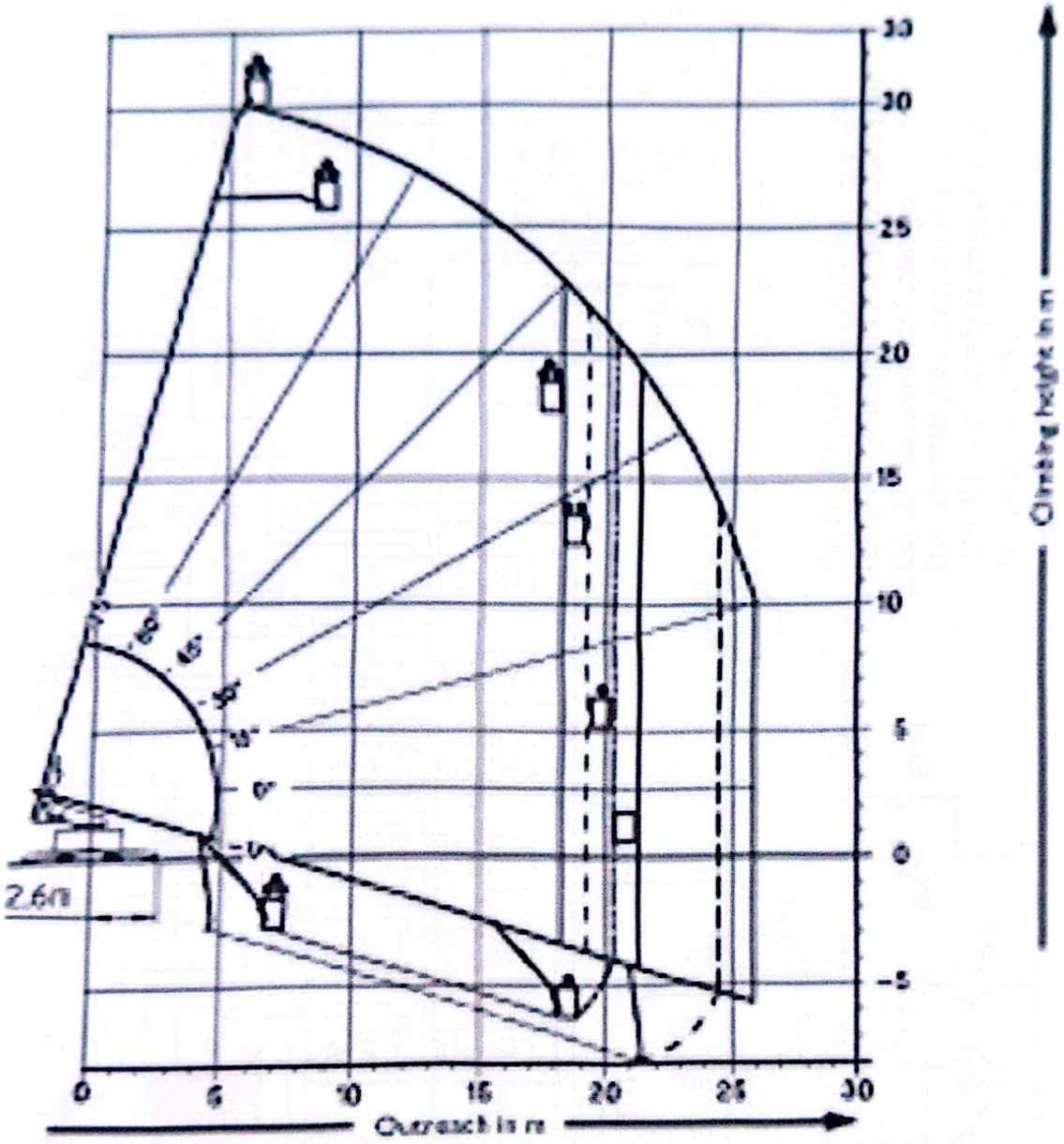

Scanned with CamScanner

Принципиальная гидравлическая схема

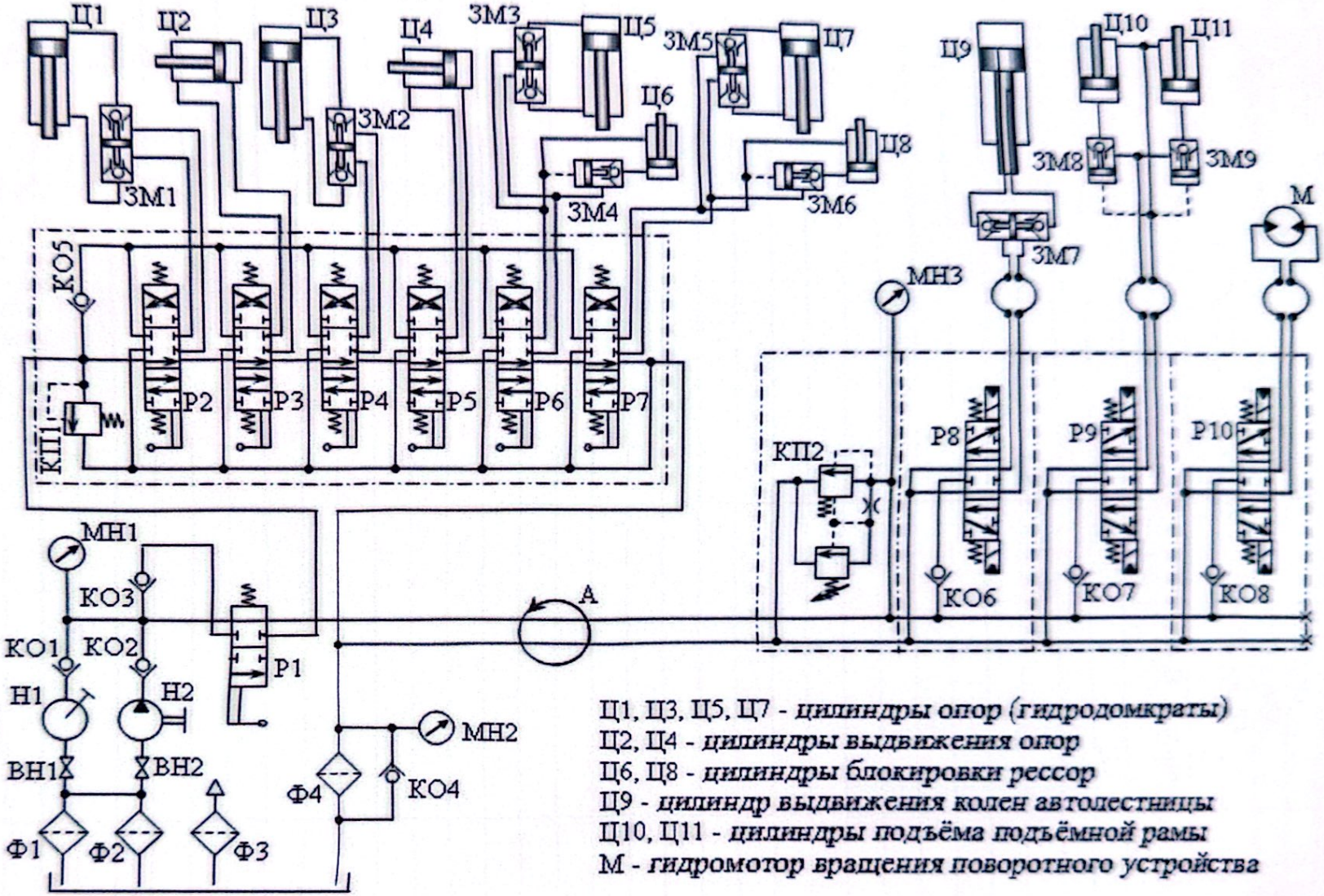

Ц1, Ц3, Ц5, Ц7 - *цилиндры опор (гидродомкраты)*
Ц2, Ц4 - *цилиндры выдвижения опор*
Ц6, Ц8 - *цилиндры блокировки рессор*
Ц9 - *цилиндр выдвижения колен автолестницы*
Ц10, Ц11 - *цилиндры подъёма подъёмной рамы*
М - *гидромотор вращения поворотного устройства*

Scanned with CamScanner

1. Сведения о местонахождении подъемника

Наименование организации - владельца подъемника или фамилия и инициалы частного лица	Местонахождение подъемника (адрес владельца)	Дата установки (получения)
Частное лицо	г. Астана	
Долинка Александр Васильевич	Проспект Абая	2022г.
	Дом 51, кв. 53	
	А.В. Долинка	
	18.11.2022г.	

Scanned with CamScanner

1. Сведения о местонахождении подъемника

Наименование организации - владельца подъемника или фамилия и инициалы частного лица	Местонахождение подъемника (адрес владельца)	Дата установки (получения)

1. Сведения о местонахождении подъемника

Наименование организации - владельца подъемника или фамилия и инициалы частного лица	Местонахождение подъемника (адрес владельца)	Дата установки (получения)

Scanned with CamScanner

2. Сведения о назначении инженерно-технических работников, обеспечивающих содержание подъемника в исправном состоянии

Номер и дата приказа о назначении или договора с организацией	Фамилия, инициалы	Должность	Номер и срок действия удостоверения	Подпись
приказ № 1 от 10. 11. 2022	Доссетия А. В.	директор	№ 08-22 от 5. 09. 2022	20.11.22

Scanned with CamScanner

2. Сведения о назначении инженерно-технических работников, обеспечивающих содержание подъемника в исправном состоянии

Номер и дата приказа о назначении или договора с организацией	Фамилия, инициалы	Должность	Номер и срок действия удостоверения	Подпись

Scanned with CamScanner

2. Сведения о назначении инженерно-технических работников, обеспечивающих содержание подъемника в исправном состоянии

Номер и дата приказа о назначении или договора с организацией	Фамилия, инициалы	Должность	Номер и срок действия удостоверения	Подпись

2. Сведения о назначении инженерно-технических работников, обеспечивающих содержание подъемника в исправном состоянии

Номер и дата приказа о назначении или договора с организацией	Фамилия, инициалы	Должность	Номер и срок действия удостоверения	Подпись

2. Сведения о назначении инженерно-технических работников, обеспечивающих содержание подъемника в исправном состоянии

Номер и дата приказа о назначении или договора с организацией	Фамилия, инициалы	Должность	Номер и срок действия удостоверения	Подпись

2. Сведения о назначении инженерно-технических работников, обеспечивающих содержание подъемника в исправном состоянии

Номер и дата приказа о назначении или договора с организацией	Фамилия, инициалы	Должность	Номер и срок действия удостоверения	Подпись

Scanned with CamScanner

2. Сведения о назначении инженерно-технических работников, обеспечивающих содержание подъемника в исправном состоянии

Номер и дата приказа о назначении или договора с организацией	Фамилия, инициалы	Должность	Номер и срок действия удостоверения	Подпись

2. Сведения о назначении инженерно-технических работников, обеспечивающих содержание подъемника в исправном состоянии

Номер и дата приказа о назначении или договора с организацией	Фамилия, инициалы	Должность	Номер и срок действия удостоверения	Подпись

3. Сведения о ремонте металлоконструкций, замене механизмов

Дата	Сведения о характере ремонта и замене элементов подъемника	Сведения о приемке подъемника из ремонта (дата, номер документа)	Подпись инженерно-технического работника, ответственного за содержание подъемника в исправном состоянии

Примечание. Документы, подтверждающие качество вновь установленных механизмов, канатов и других элементов подъемника, а также использованных при ремонте материалов (металлопроката, электродов, сварочной проволоки и др.) и заключение о качестве сварки, должны храниться наравне с паспортом.

Scanned with CamScanner

3. Сведения о ремонте металлоконструкций, замене механизмов

Дата	Сведения о характере ремонта и замене элементов подъемника	Сведения о приемке подъемника из ремонта (дата, номер документа)	Подпись инженерно-технического работника, ответственного за содержание подъемника в исправном состоянии

3. Сведения о ремонте металлоконструкций, замене механизмов

Дата	Сведения о характере ремонта и замене элементов подъемника	Сведения о приемке подъемника из ремонта (дата, номер документа)	Подпись инженерно-технического работника, ответственного за содержание подъемника в исправном состоянии

Примечание. Документы, подтверждающие качество вновь установленных механизмов, канатов и других элементов подъемника, а также использованных при ремонте материалов (металлопроката, электродов, сварочной проволоки и др.) и заключение о качестве сварки, должны храниться наравне с паспортом.

Scanned with CamScanner

4. Запись результатов технического освидетельствования*

Дата освидетельствования	Результаты освидетельствования	Срок следующего освидетельствования (частичного и полного)
18.11.2022г	ТОО «PartnerConsaltungProff»	
	провело техническое диагностирование пожарной	
	автолестницы DLK 30H	
	Результаты диагностирования	
	изложены в Заключение	
	экспертизы № 91	
	от 18.11.2022г.	
Проведено полное техническое освидетельствование		
(ПТО) подъемника: 1. Осмотр		
2. Статическое испытание		
2. Динамическое испытание		
3. Испытание ограничителя предельного груза (ОПГ)		
Статическое испытание проведено нагрузкой на 50%		
превышающим грузоподъемность подъемника.		
По истечении 10 минут остаточная деформация в		
металлоконструкции подъемника отсутствует.		
Динамическое испытание проведено нагрузкой на 10%		
превышающим грузоподъемность подъемника.		
Тормоза исправны. Механизмы работоспособны.		
Испытание ОПГ проведено нагрузкой на 10% превыша-		
ющим грузоподъемность подъемника.		
ОПГ работает исправно.		
Подъемник прошел испытание.		
Разрешается эксплуатация подъемника строго в		
паспортном режиме по ноябрь 2023г.		
Специалист по обследованию		
автогидроподъемников (вышек)		
ТОО «PartnerConsaltungProff»		
		ЧТО: ноябрь 2023г.
	Пак Е.Т.	ОПГ: май 2023г
Частное лицо		ПТО: ноябрь 2023г
	Долинка А.В.	

Примечание. В этот же раздел заносятся результаты специального обследования подъемника, отработавшего нормативный срок службы (технический ресурс).

Scanned with CamScanner

4. Запись результатов технического освидетельствования*

Дата освидетельствования	Результаты освидетельствования	Срок следующего освидетельствования (частичного и полного)
20.11.2023г.	ТОО „PartnerConsaltingProff" провело техническое диагностирование пожарной автолестницы. Результаты диагностирования изложены в Заключение экспертизы № 118 от 20.11.2023г.	
Проведено полное техническое освидетельствование установки:	1. Осмотр 2. Статическое испытание 3. Динамическое испытание 4. Испытание ограничителя предельного груза (ОПГ).	
Статическое испытание проведено нагрузкой на 50% превышающим грузоподъемность подъемника. По истечении 10мин. остаточная деформация в металлоконструкции подъемника отсутствует. Динамическое испытание проведено нагрузкой на 10% превышающим грузоподъемность установки. Тормоза исправны. Механизмы работоспособны. Испытание ОПГ проведено нагрузкой на 10% превышающим грузоподъемность подъемника. ОПГ работает исправно. Подъемник испытание выдержал. Разрешается эксплуатация пожарной автолестницы по ноябрь 2024г.		
Следующее:	ТО-ноябрь 2024г. ОПГ-май 2024г. ПТО-ноябрь 2024	
Специалист	ТОО „PartnerConsaltingProff"	Е. Пак
Владелец подъемника		А. Доминка

Примечание. В этот же раздел заносятся результаты специального обследования подъемника, отработавшего нормативный срок службы (технический ресурс).

Scanned with CamScanner

4. Запись результатов технического освидетельствования*

Дата освидетельствования	Результаты освидетельствования	Срок следующего освидетельствования (частичного и полного)
28.11.2024г.	ТОО „PartnerConsaltingProff" провело техническое диагностирование подъемника. Результаты диагностирования изложены в заключение экспертизы №: 158 от 28.11.2024г.	
Проведено полное техническое освидетельствование (ПТО) подъемника: 1. Осмотр		
2. Статическое испытание		
3. Динамическое испытание		
4. Испытание ограничителя предельного груза (ОПГ).		
Статическое испытание проведено нагрузкой на 50% превышающим грузоподъемность подъемника.		
По истечении 10мин. остаточная деформация в металлоконструкции подъемника отсутствует.		
Динамическое испытание проведено нагрузкой на 10% превышающим грузоподъемность подъемника.		
Тормоза исправны. Механизмы работоспособны.		
Испытание ОПГ проведено нагрузкой на 10% превышающим грузоподъемность подъемника.		
ОПГ работает исправно.		
Подъемник испытание выдержал.		
Разрешается эксплуатация подъемника в паспортном режиме	по ноябрь 2025г.	
Следующее:	ГТО – ноябрь 2025г.	
	ОПГ – май 2025г.	
	ПТО – ноябрь 2025г.	
Специалист	ТОО „PartnerConsaltingProff"	
		Е. Пол
Владелец подъемника		
		А. Доменка

Примечание. В этот же раздел заносятся результаты специального обследования подъемника, отработавшего нормативный срок службы (технический ресурс).

Scanned with CamScanner

4. Запись результатов технического освидетельствования*

Дата освидетельствования	Результаты освидетельствования	Срок следующего освидетельствования (частичного и полного)

4. Запись результатов технического освидетельствования*

Дата освидетельствования	Результаты освидетельствования	Срок следующего освидетельствования (частичного и полного)

4. Запись результатов технического освидетельствования*

Дата освидетельствования	Результаты освидетельствования	Срок следующего освидетельствования (частичного и полного)

4. Запись результатов технического освидетельствования*

Дата освидетельствования	Результаты освидетельствования	Срок следующего освидетельствования (частичного и полного)

Примечание. В этот же раздел заносятся результаты специального обследования подъемника, отработавшего нормативный срок службы (технический ресурс).

Scanned with CamScanner

4. Запись результатов технического освидетельствования*

Дата освидетельствования	Результаты освидетельствования	Срок следующего освидетельствования (частичного и полного)

4. Запись результатов технического освидетельствования*

Дата освидетельствования	Результаты освидетельствования	Срок следующего освидетельствования (частичного и полного)

4. Запись результатов технического освидетельствования*

Дата освидетельствования	Результаты освидетельствования	Срок следующего освидетельствования (частичного и полного)

4. Запись результатов технического освидетельствования*

Дата освидетельствования	Результаты освидетельствования	Срок следующего освидетельствования (частичного и полного)

4. Запись результатов технического освидетельствования*

Дата освидетельствования	Результаты освидетельствования	Срок следующего освидетельствования (частичного и полного)

4. Запись результатов технического освидетельствования*

Дата освидетельствования	Результаты освидетельствования	Срок следующего освидетельствования (частичного и полного)

4. Запись результатов технического освидетельствования*

Дата освидетельствования	Результаты освидетельствования	Срок следующего освидетельствования (частичного и полного)

4. Запись результатов технического освидетельствования*

Дата освидетельствования	Результаты освидетельствования	Срок следующего освидетельствования (частичного и полного)

4. Запись результатов технического освидетельствования*

Дата освидетельствования	Результаты освидетельствования	Срок следующего освидетельствования (частичного и полного)

4. Запись результатов технического освидетельствования*

Дата освидетельствования	Результаты освидетельствования	Срок следующего освидетельствования (частичного и полного)

4. Запись результатов технического освидетельствования*

Дата освидетельствования	Результаты освидетельствования	Срок следующего освидетельствования (частичного и полного)

Примечание. В этот же раздел заносятся результаты специального обследования подъемника, отработавшего нормативный срок службы (технический ресурс).

Scanned with CamScanner

5. Учет работы подъемника

Месяцы	20___г.		20___г.		20___г.	
	Кол. часов работы моточас	Подпись ответственного лица	Кол. часов работы моточас	Подпись ответственного лица	Кол. часов работы моточас	Подпись ответственного лица
Январь						
Февраль						
Март						
Апрель						
Май						
Июнь						
Июль						
Август						
Сентябрь						
Октябрь						
Ноябрь						
Декабрь						

Scanned with CamScanner

5. Учет работы подъемника

Месяцы	20___г.		20___г.		20___г.	
	Кол. часов работы моточас	Подпись ответственного лица	Кол. часов работы моточас	Подпись ответственного лица	Кол. часов работы моточас	Подпись ответственного лица
Январь						
Февраль						
Март						
Апрель						
Май						
Июнь						
Июль						
Август						
Сентябрь						
Октябрь						
Ноябрь						
Декабрь						

Scanned with CamScanner

5. Учет работы подъемника

Месяцы	20___г.		20___г.		20___г.	
	Кол. часов работы моточас	Подпись ответственного лица	Кол. часов работы моточас	Подпись ответственного лица	Кол. часов работы моточас	Подпись ответственного лица
Январь						
Февраль						
Март						
Апрель						
Май						
Июнь						
Июль						
Август						
Сентябрь						
Октябрь						
Ноябрь						
Декабрь						

Scanned with CamScanner

5. Учет работы подъемника

Месяцы	20___г.		20___г.		20___г.	
	Кол. часов работы моточас	Подпись ответственного лица	Кол. часов работы моточас	Подпись ответственного лица	Кол. часов работы моточас	Подпись ответственного лица
Январь						
Февраль						
Март						
Апрель						
Май						
Июнь						
Июль						
Август						
Сентябрь						
Октябрь						
Ноябрь						
Декабрь						

Scanned with CamScanner

6. Регистрация

Подъемник зарегистрирован за № _____

_____

(наименование организации)

В паспорте пронумеровано _____ страниц и прошнуровано всего ____ листов, в том числе чертежей на _____ листах

Место
штампа

_____
(подпись, должность)

«___»_____20___ г.

_____
(Ф.И.О регистрирующего лица)

Scanned with CamScanner

Қазақстан Республикасы Төтенше жағдайлар министрлігі

"Қазақстан Республикасы Төтенше жағдайлар министрлігінің Өнеркәсіптік қауіпсіздік комитеті" республикалық мемлекеттік мекемесі

Нұр-Сұлтан қ., көшесі Адольф Янушкевич, № 2 үй

Министерство по чрезвычайным ситуациям Республики Казахстан

Республиканское государственное учреждение "Комитет промышленной безопасности Министерства по чрезвычайным ситуациям Республики Казахстан"

г.Нур-Султан, улица Адольфа Янушкевича, дом № 2

Номер: KZ85VEK00011618

Входящий номер: KZ11RDT00012858

АТТЕСТАТ

на право проведения работ в области промышленной безопасности

Выдан: Товарищество с ограниченной ответственностью "PartnerConsaltungProff"

(наименование организации)

В соответствии со статьей №72 Закона Республики Казахстан "О гражданской защите" и Законом Республики Казахстан "О разрешениях и уведомлениях" и экспертного заключения ТОО « КазЭкспертИнжиниринг» от 25 февраля 2021 года № 270 предоставлено право проведения работ в области обеспечения промышленной безопасности

химическая, горная, нефтяная, газовая, энергетическая, горнодобывающая, горноперерабатывающая, горно-металлургическая, горнорудная, строительная, машиностроительная, автомобильная, железнодорожная, легкая, агропромышленная

(указывается отрасль промышленности)

- Подготовка, переподготовка специалистов, работников в области промышленной безопасности
- Разработка деклараций промышленной безопасности опасного производственного объекта
- Проведение экспертизы промышленной безопасности (опасные технические устройства;)

(указывается подвид (ы) деятельности)

Особые условия действия аттестата:
Срок действия аттестата составляет пять лет.
Орган, выдавший аттестат:
Республиканское государственное учреждение "Комитет промышленной безопасности Министерства по чрезвычайным ситуациям Республики Казахстан".

Руководитель (уполномоченное лицо):

Заместитель председателя Казакбаев Самат Косаевич

(фамилия, имя, отчество (при наличии) руководителя)

Дата выдачи: 15.03.2021

Заң РК 2003 жылдың 7 қаңтарындағы «Электронды құжат және электронды сандық қол қою» туралы заңның 7 бабы, 1 тармағына сәйкес қағаз бетіндегі заңмен тең. Электрондық құжа

Scanned with CamScanner

Пронумеровано

Прошнуровано

46 листов

«09» ноября 2022г.

Scanned with CamScanner