Заказчик – ГУ «Мангыстауский районный отдел жилищно-коммунального хозяйства, пассажирского транспорта и автомобильных дорог»

Строительство внутрипоселковых автомобильных дорог в селе Шетпе, мкр. Косбулак-2 Мангыстауского района» 1-ая очередь

РАБОЧИЙ ПРОЕКТ

Том 7
Переустройство газопровода
Альбом 1. Наружные газопроводы

093-РП-АД-52-ГСН

г. Алматы, 2024 год

Заказчик – ГУ «Мангыстауский районный отдел жилищно-коммунального хозяйства, пассажирского транспорта и автомобильных дорог»

Строительство внутрипоселковых автомобильных дорог в селе Шетпе, мкр. Косбулак-2 Мангыстауского района» 1-ая очередь

РАБОЧИЙ ПРОЕКТ

Том 7
Переустройство газопровода

Альбом 1. Наружные газопроводы

093-РП-АД-52-ГСН

Генеральный директор
ТОО «АИС Проект» **Некрасов М.А.**

ГИП **Кожабергенов Е.М.**

г. Алматы, 2024 год

СОСТАВ РАБОЧЕГО ПРОЕКТА

РП " Строительство внутрипоселковых автомобильных дорог в селе Шетпе, мкр. Косбулак-2 Мангыстауского района» 1-ая очередь "

Номер тома	Обозначение	Наименование	Примечание
1	093-РП-АД-52-ПП	Паспорт проекта	
2	093-РП-АД-52-ПЗ	Общая пояснительная записка	
3	093-РП-АД-52-АД	Автомобильные дороги	
4	093-РП-АД-52-ВОР	Ведомости объемов работ	
5	093-РП-АД-52-ЭВ	Переустройство электрических сетей	
6	093-РП-АД-52-СС	Переустройство существующего кабеля связи	
7	093-РП-АД-52-ГСН	Переустройство газопровода	
8	093-РП-АД-52-СД	Сметная документация	
9	093-РП-АД-52-ПОС	Проект организации строительства	

Согласовано

Взам. инв. N

Подп. и дата

Инв. № подл.

Изм.	Кол. уч.	Лист	№док.	Подп.	Дата
ГИП		Кожабергенов			07.24
Выполнил		Абежаева			07.24
Проверил		Смышляев Е.			07.24

093-РП-АД-52-СП

Состав рабочего проекта

Стадия	Лист	Листов
РП	1	1

ТОО «АИС Проект»
Алматы 2024г.

ВЕДОМОСТЬ ОСНОВНЫХ КОМПЛЕКТОВ РАБОЧИХ ЧЕРТЕЖЕЙ

Обозначение	Наименование	Примечания
093.1-РП-ГСН-52-02	Газоснабжение. Наружные сети.	

ВЕДОМОСТЬ ОСНОВНОГО КОМПЛЕКТА РАБОЧИХ ЧЕРТЕЖЕЙ

Лист	Наименование	Примечание
1	Общие данные	
2	План трассы газопровода. ПК1+97 М1:500	
3	Продольный профиль	
4	Узел выхода газопровода Ø108х5 из грунта	
5	Защитный футляр для подземного газопровода	

ВЕДОМОСТЬ ССЫЛОЧНЫХ И ПРИЛАГАЕМЫХ ДОКУМЕНТОВ

Обозначение	Наименование	Примечание
	Ссылочные документы	
СП РК 4.03-101-2013.	Газораспределительные системы	
СН РК 4.03-01-2011.	Газораспределительные системы	
	Прилагаемые документы	
093.1-РП-ГСН-52-02.СО	Спецификация оборудования, изделий и материалов	на 1 листе
093.1-РП-ГСН-52-02.ВР	Ведомость объемов работ	на 1 листе

ОБЩИЕ УКАЗАНИЯ

Рабочий проект «Строительство внутрипоселковых автомобильных дорог в селе Шетпе, микрорайон Косбулак-2 Мангистауского района" 1-ая очередь» разработан в соответствии с техническими условиями №3924-13/5-67 от 20.05.2024г., выданных АО «КазТрансГаз Аймак» на материалах, выданных заказчиком.
Объект II нормального (технически не сложного) уровня ответственности.
Данным проектом предусматривается переустройство существующего надземного газопровода высокого давления(до 1,2МПа) диаметром 108мм в связи со строительством внутрипоселковых дорог с. Шетпе в мкр. Косбулак-2.

Существующий участок надземного газопровода Ду108мм переустраивается на подземный газопровод из элетросварной трубы диаметром 108х5мм по ГОСТ 10704-91 протяженностью 21м в изоляции типа "весьма усиленная" состоящая из грунтовки битумной СТ РК ГОСТ Р 51693-2003 и послойной укладки 3-х слоев ленты гидроизоляционной многослойной, покрытой нетканым полотном, шириной 300 мм, общей толщиной толщиной 4 мм, прокладываемый в футляре из электросварной трубы диаметром 219х4мм по ГОСТ 10704-91 протяженностью 14,3м изоляция футляра выполнена аналогично газопроводу, с выходом из земли диаметром 108х5.0 и врезками в существующий надземный газопровод диаметром 108мм на ПК1+97
Пересечение выполнено под прямым углом 90°.
На футляре предусмотрена установка контрольной трубки с выводом под ковер.
Подземный газопровод проложены на глубине 1,51-1,71м, переход выполнен открытым способом, восстановление асфальтного покрытия проектом не предусматривается.
Повороты стальных газопроводов выполнены при помощи отводов по ГОСТ 17375-2001.
После монтажа газопровода выполнить 100% контроль физическими методами сварных стыковых соединений подземного газопровода согласно п.5.6.6 МСН 4.03-01-2003.
По окончанию монтажа газопроводы подлежат испытанию на герметичность воздухом:
- надземный стальной газопровод высокого давления 1,5 МПа, продолжительностью 1,0 час;
- подземный стальной газопровод высокого давления 1,5 МПа, продолжительностью 24 часа.
Обозначение трассы предусмотрено опознавательными столбиками (см. часть КЖ).
Газопровод прокладывается по подсыпке из мягкого местного грунта высотой 10,0 см и выполнена присыпка газопровода мягким местным грунтом высотой 20 см без твердых вкраплений.
Защиту газопровода и футляра от электрохимической коррозии см. часть ЭХЗ.
Проект выполнен в соответствии с требованиями СН РК 4.03-01-2011, ГОСТ 21.101-97.
Монтаж и испытание газопровода вести в соответствии с требованиями СН РК 4.03-01-2011.
Все дорожные работы будут выполнятся после переустройства и выноса сетей газоснабжения

II.ОХРАНА ОКРУЖАЮЩЕЙ СРЕДЫ

При производстве работ обеспечить сохранность зеленых насаждений и плодородного слоя грунта.

III.ЗАЩИТА ОБЪЕКТА ПРИ ЧС

В рабочем проекте учтены требования СНиП 2.01.51-90 «Инженерно-технические мероприятия гражданской обороны», в соответствии с которым принято газоснабжение в экстремальной ситуации будет приостановлено существующими отключающими устройствами.
В рабочем проекте предусмотрено:
- на подземном газопроводе 100 % контроль качества сварных стыков.

Технические решения, принятые в проекте, соответствуют требованиям экологических, санитарно-гигиенических, противопожарных и других действующих норм и правил, и обеспечивают безопасную для жизни и здоровья людей эксплуатацию объекта при соблюдении предусмотренных проектом мероприятий.

Главный инженер проекта Кожабергенов Е.

Согласовано

Разр. СС	Китченко Д.	09.2024
Разр. АД	Абежаева А.	09.2024
Разр. ЭН и ЭС	Китченко Д.	09.2024

Взамен инв. N

Подпись и дата

Инв. N подл.

Изм.	Кол.уч.	Лист	№ док.	Подпись	Дата
ГИП		Кожабергенов			09.2024
Исполнил		Гнатченко А.			09.2024
Проверил		Смышляев Е.В.			09.2024
Н. контроль		Некрасов В.			09.2024

093.1-РП-ГСН-52-02

РП "Строительство внутрипоселковых автомобильных дорог в селе Шетпе, микрорайон Косбулак-2 Мангистауского района" 1-ая очередь

Наружные газопроводы.

Стадия	Лист	Листов
РП	1	5

Общие данные

ТОО "АИС Проект"

Формат А3

План трассы газопровода, М 1:500
Мангистауская область, Мангистауский район, село Шетпе, микрорайон Косбулак-2

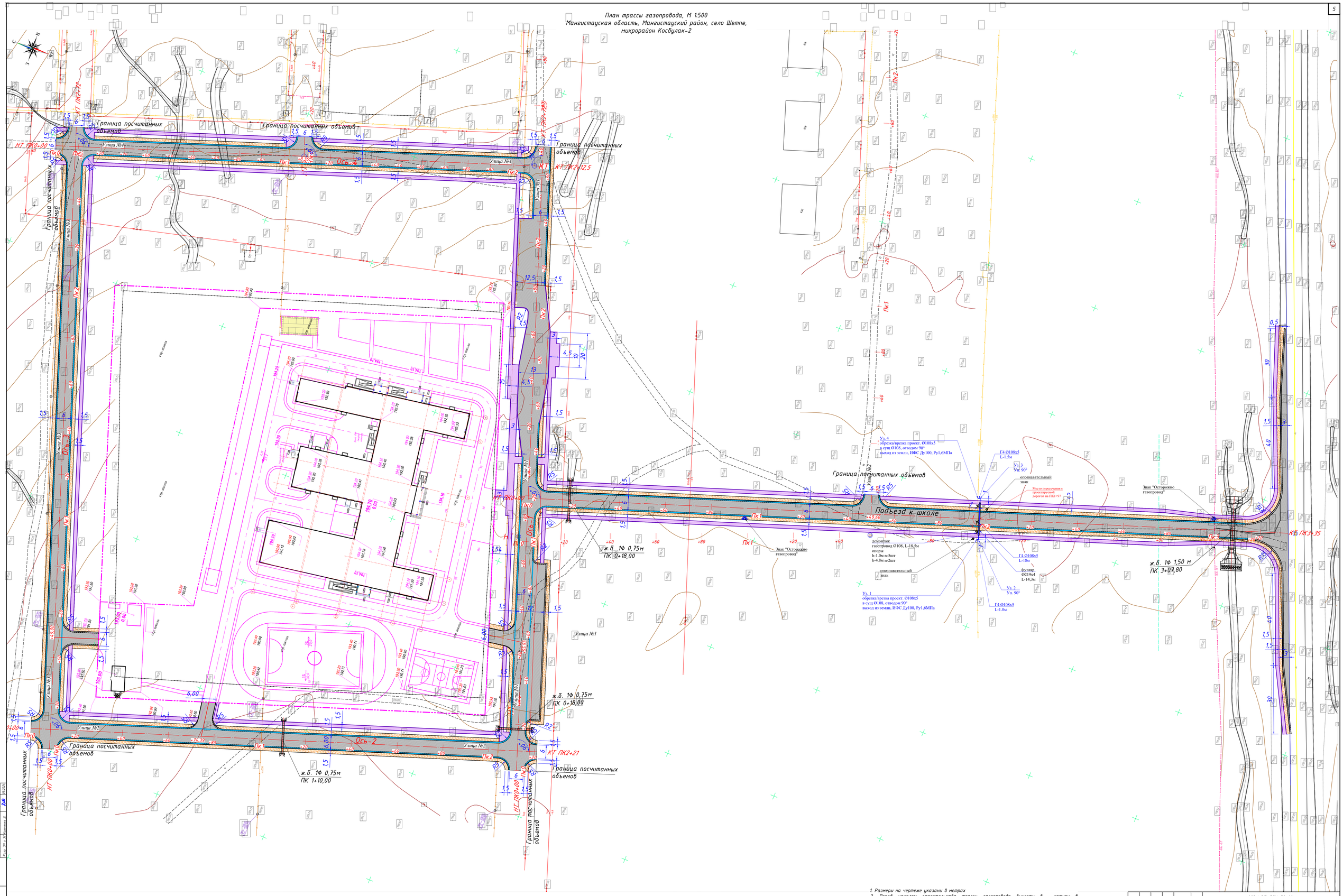

УСЛОВНЫЕ ОБОЗНАЧЕНИЯ

ось автомобильной дороги;	существующий газопровод
бортовой камень БР 100.30.18	проектируемый подземный газопровод
поребрик БР 100.20.8	контрольная трубка на газопроводе
граница подсчета объемов работ;	газопровод в футляре
красная линия улицы	опознавательный знак
щебеночная призма съездов;	Знак "Осторожно газопровод"

1. План составлен по материалам изысканий, выполненных в январе 2024г. ТОО "GeoPraGlobal"
2. Система координат местная.
3. Система высот Балтийская.
4. Сплошные горизонтали нанесены через 0,5м

Внимание Заказчика, Подрядчика!

Перед началом строительных работ по выемке грунта в районах прохождения инженерных сетей и коммуникации, точное их местоположение должно быть уточнено шурфованием, производимым до начала механизированной выемки грунта.

1. Размеры на чертеже указаны в метрах
2. Перед началом строительства трассу газопровода вынести в натуру в соответствии с привязками указанными на чертеже
3. При производстве работ на пересечении с инженерными коммуникациями работы производить только с письменного разрешения ответственного лица и в присутствии представителя заинтересованной организации
4. Положение и глубину заложения существующих сетей уточнить при производстве работ
5. Производство работ, контроль монтажных сварных соединений и испытание газопроводов производить в соответствии СН РК 4.03-01-2011

Изм	Кол.уч	Лист	№ док	Подпись	Дата	093-1-РП-ГСН-52-02		
						РП "Строительство внутрипоселковых автомобильных дорог в селе Шетпе, микрорайон Косбулак-2 Мангистауского района" 1-ая очередь		
ГИП		Кожабергенов			09.2024	Наружные газопроводы.	Стадия: РП	Лист: 2 / Листов: 5
Исполнил		Гнатченко А.			09.2024	План трассы газопровода. (ПК1+97) М1:500	ТОО "АИС Проект"	
Проверил		Смышлев Е.В.			09.2024			
Н. контроль		Нокуров В.			09.2024			

Согласовано
Разр. СС Кенжеев Б. 09.2024
Разр. АК Абикеева А. 09.2024
Разр. ЭМ, ЭС Кенжеев Б. 09.2024

Взам. инв. №
Подпись и дата
Инв. № подл.

Формат А2

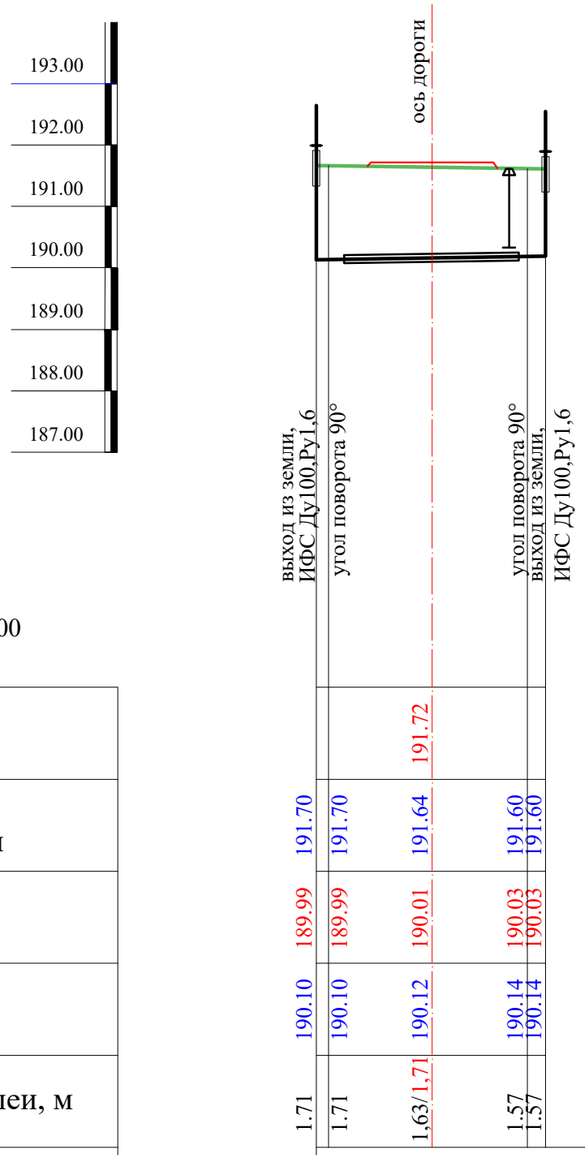

МАСШТАБ
по вертикали 1:100
по горизонтали 1:500

Отметка земли проектная, м	191.72				
Отметка земли фактическая, м	191.70	191.70	191.64	191.60	191.60
Отметка дна траншеи, м	189.99	189.99	190.01	190.03	190.03
Отметка верха трубы, м	190.10	190.10	190.12	190.14	190.14
Глубина траншеи, м	1.71	1.71	1,63/1,71	1.57	1.57
Обозначение трубы и тип изоляции	Г4 Ø108х5 ГОСТ 10704-90, изоляция типа "весьма усиленная"				
Основание	Подсыпка мягким грунтом-10 см. Присыпка мягким грунтом-20 см.				
Способ разработки грунта	механизированная				
Уклон, ‰ / Длина, м	3 / 21				
Расстояние, м	1	9.5	9	1.5	
Узлы	Узел. 1	Узел. 2		Узел. 3	Узел. 4
Развернутый план	футляр Ø219х4 L-14.3.м				

Взам.инв. №
Подпись и дата
Инв. № Подл

Сечение траншеи

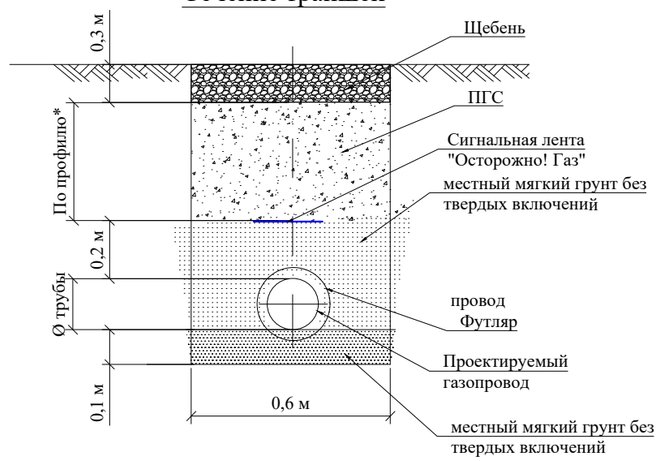

Условные обозначения:

- Проектируемы подземный газопровод
- УП 90° - Угол поворота газопровода
- Контрольная трубка
- Ручной способ разработки грунта

1. Общие данные см. лист - 1
2. План газопровода см. лист - 2
3. Производство работ, контроль монтажных сварных соединений и испытание газопроводов производить в соответствии СП РК 4.03-101-2013.
   Переход выполнен открытым способом
4. Пересечение газопровода с коммуникациями выполнить с соблюдением условий:
   - от водо, газопроводов, канализации, - 0,2 м
   - от эл. кабеля, кабеля связи - 0,5 м
5. При пересечении газопровода с коммуникациями, земляные работы вести вручную по 2,0 м в каждую сторону
6. Отметки дна траншеи даны без учета подсыпки 0,1м под газопровод.
7. Литологический разрез по участку работ представлен в следующем виде:

- насыпным грунтом представленным местным перемещенным грунтом (пески мелкие), песчано-щебенистым грунтом, асфальтом. Интервал залегания 0,0 - 0,3 м.
 -песок мелкий, полимиктовый, средней плотности, малой степени водонасыщения, насыщенный водой. Интервал залегания 0,0 - 2,5 м.
- песок крупный, полимиктовый, средней плотности, влажный и насыщенный водой с включениями гальки и валунов до 10 процентов. Интервал залегания 2.5 - 5,0 м.
- грунт дресвяно-щебенистый, с песчаным заполнителем, насыщенный водой.

Изм.	Кол.уч.	Лист	№ док.	Подпись	Дата	093.1-РП-ГСН-52-02		
						РП "Строительство внутрипоселковых автомобильных дорог в селе Шетпе, микрорайон Косбулак-2 Мангистауского района" 1-ая очередь		
ГИП		Кожабергенов			09.2024	Наружные газопроводы.	Стадия: РП	Лист: 3 / Листов: 5
Исполнил		Гнатченко А.			09.2024	Продольный профиль	ТОО "АИС Проект"	
Проверил		Смышляев Е.В.			09.2024			
Н. контроль		Некрасов В.			09.2024			

Формат А3

Выход газопровода из земли

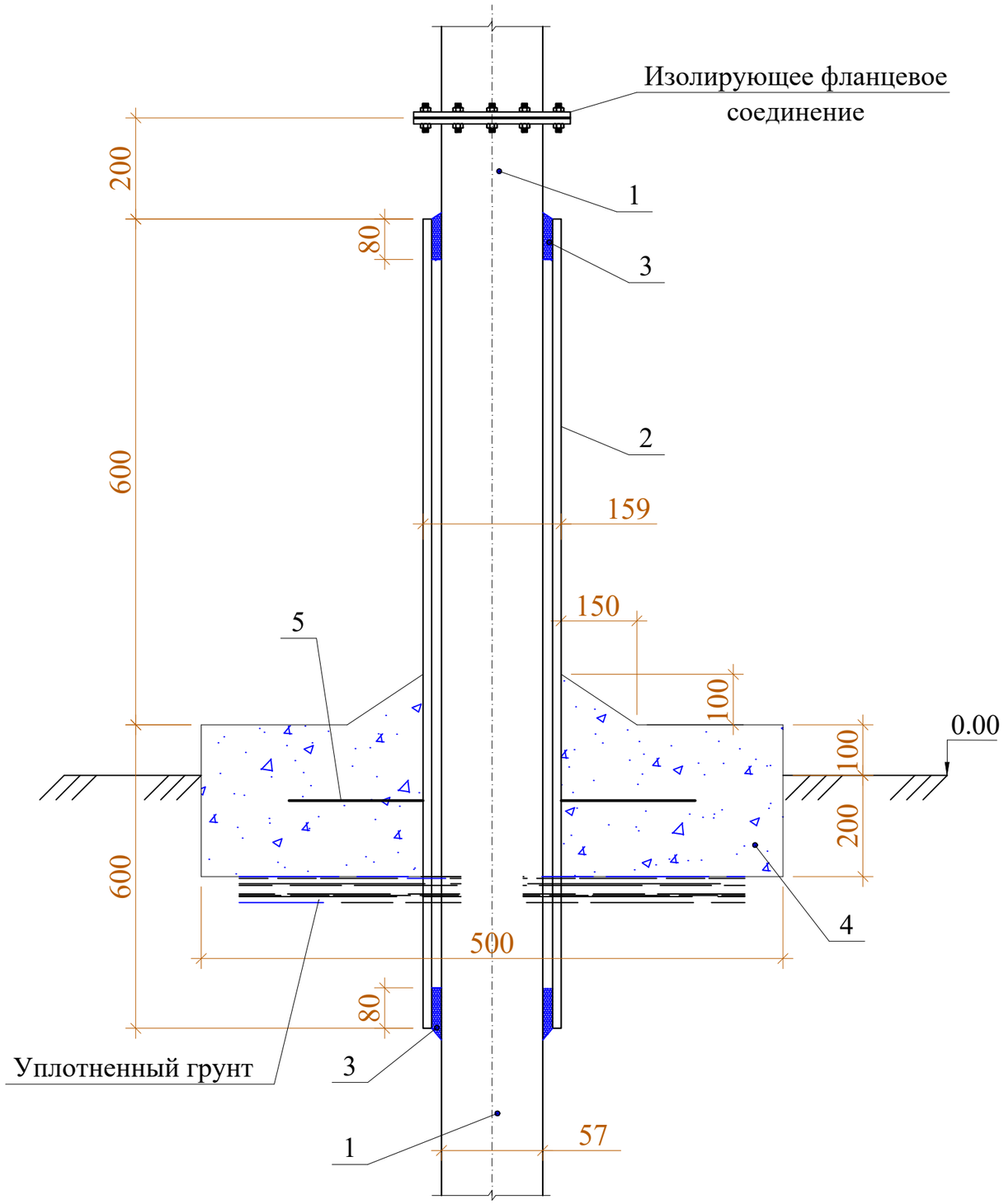

Спецификация на один выход газопровода из земли

марка. поз.	Обозначение	Наименование	кол. 1	Масса ед. кг.	Приме-чание.
1**	241-102-0179	Труба электросварная 108х5 ГОСТ 10705-80	2	12,70	м
2	241-102-0218	Труба электросварная 159х4 ГОСТ 10705-80	1,4	15,29	м
3	216-201-0501	Битум нефтяной изоляционный БНИ-IV ГОСТ 9548-74	0.018		м³
4	14-210-0201-0003	Сталь арматурная периодического профиля	6	0,13	L-0,21м
		класса А-III Ø10 СТ РК 2591-2014			
5	241-116-1617	Соединение изолирующее фланцевое диаметром 100мм, PN 1,6 МПа типа SHIK	1		
		Изоляция футляра "весьма усиленная" типа			
6	235-201-0702	Мастика битумно-резиновая изоляционная			
		марки МБР-65 ГОСТ 15836-79	1,5		кг
7	273-504-0101-0003	Лента гидроизоляционная многослойная,			
		покрытая нетканым полотном, шириной 300 мм,			
		толщиной 1 мм (на 3 слоя)	2,5		м

Примечания:
1. Сварка шва N-1 ручная электродуговая.
2. В пределах футляра, на трубопроводе не должно быть монтажных сварных швов.
4. Все незащищенные в базовых условиях надземные металлические конструкции покрыть двумя слоями эмали ПФ-115, по двум слоям грунтовки ГФ-021.
8. Все размеры выражены в миллиметрах.

Изм.	Кол.уч.	Лист	№ док.	Подпись	Дата	093.1-РП-ГСН-52-02		
						РП "Строительство внутрипоселковых автомобильных дорог в селе Шетпе, микрорайон Косбулак-2 Мангистауского района" 1-ая очередь		
ГИП		Кожабергенов			09.2024	Наружные газопроводы.	Стадия: РП	Лист: 4 / Листов: 5
Исполнил		Гнатченко А.			09.2024	Узел выхода газопровода Ø108х4 из грунта	ТОО "АИС Проект"	
Проверил		Смышляев Е.В.			09.2024			
Н. контроль		Некрасов В.			09.2024			

Взам. инв. N | Подпись и дата | Инв.N подл

Формат А3

Защитный футляр газопровода через автодорогу Ø219х4,0 L=14,3м

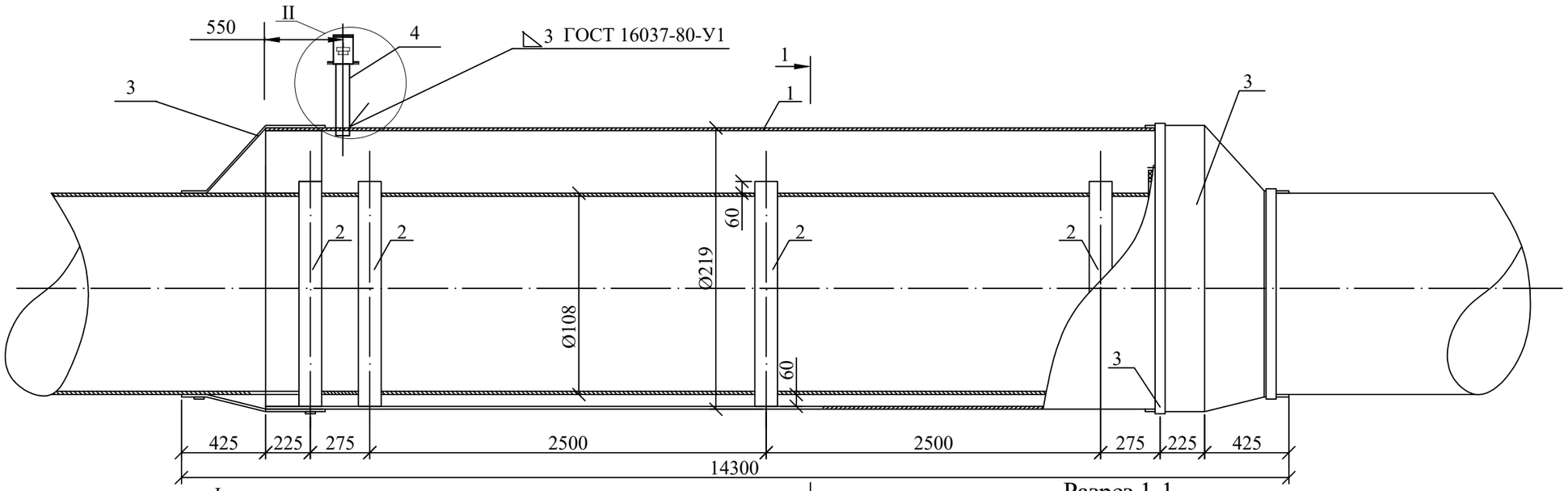

Разрез 1-1

Вид А
М 1:5

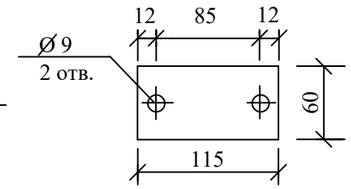

I
М 1: 5

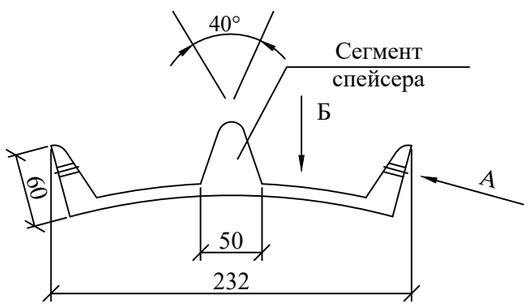

Вид Б
М 1:5

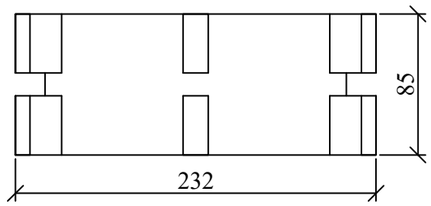

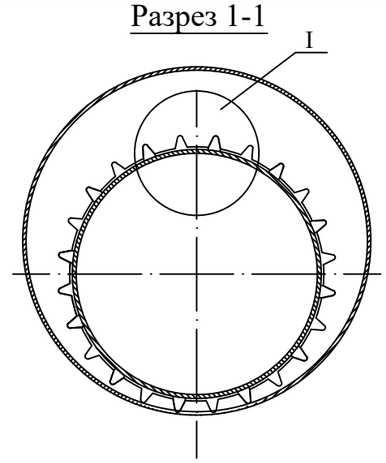

II

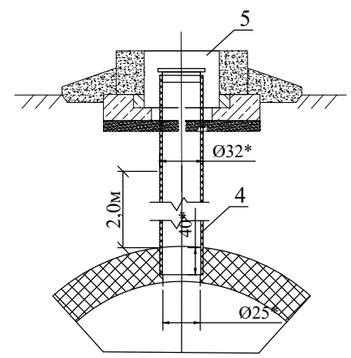

1. Спейсеры на трубу устанавливаются через 1 м.
2. Набивку из минеральной ваты перед набивкой в кожух пропитывается битумно-резиновой мастикой.
3. Сварные стыки изолируются термоусадочными манжетами

Защитный футляр для подземного газопровода

№п/п	Обозначение	Наименование	Ед.изм.	L=14,3 м	
				шт.	вес
1	241-102-0226	Труба стальная электросварная прямошовная Ø219х4мм	м	14,3	303,3
2	541-506-0504-0001	Кольцо опорно-направляющее Спейсер DN108	шт	7	0,8
3	241-704-0209	Манжета герметизирующая Ø108х219	ком-т	2	3,9
4	241-102-0116	Труба стальная электросварная прямошовная диаметром 32х2.8мм ГОСТ 10705-80	м	2,0	4,0
5	245-107-0101	Ковер газовый КП-159, Ø159 (учтен в спецификации)	шт	1	10
6	236-101-0101	Грунтовка битумная СТ РК ГОСТ Р 51693-2003	кг	15	–
7	273-504-0101-0003	Лента гидроизоляционная многослойная, покрытая нетканым полотном, шириной 300 мм, толщиной 1 мм (на 3 слоя)	м	70	–

Взам.инвN | Подпись и дата | Инв.N подл.

Изм.	Кол.уч.	Лист	№ док.	Подпись	Дата	093.1-РП-ГСН-52-02		
						РП "Строительство внутрипоселковых автомобильных дорог в селе Шетпе, микрорайон Косбулак-2 Мангистауского района" 1-ая очередь		
ГИП		Кожабергенов			09.2024	Наружные газопроводы.	Стадия	Лист	Листов
							РП	5	5
Исполнил		Гнатченко А.			09.2024	Защитный футляр для подземного газопровода	ТОО "АИС Проект"		
Проверил		Смышляев Е.В.			09.2024				
Н. контроль		Некрасов В.			09.2024				

Формат А3

№ позиции	Наименование и техническая характеристика	Тип. марка. обозначение документа. опросного листа	КОД продукции	Поставщик	Ед. изме-рения	Кол-во	Масса 1ед. кг	Примечание
	Подземный газопровод высокого давления							
1	Труба стальная электросварная прямошовная Ø108х5	ГОСТ 10705-80	241-102-0179		пм	21	12,7	
2	Отвод бесшовный приварной крутоизогнутый 90°, Ø108х5	ГОСТ 17380-2011	241-112-0148		шт.	4	2,7	
3	Труба стальная электросварная прямошовная Ø219х4мм (футляр)	ГОСТ 10705-80	241-102-0226		шт.	1	-	см. лист ГСН-5
4	Контрольная трубка Ø32х2.8,	ГОСТ 10705-80	513-302-0314		шт.	1	-	см. лист ГСН-5
5	Выход газопровода из земли Ø108х5				шт.	2		см. лист ГСН-4
6	Ковер газовый КП-159 SHIK подземный	ГОСТ 10705-80	245-107-0101		шт.	1	-	см. лист ГСН-5
7	Футляр из трубы Ø219х4 L=14,3 м для газопровода Ø108	ГОСТ 10705-80	241-102-0226		шт.	1		см. лист ГСН-5
8	Изоляция "весьма усиленного" типа футляра Ø219х4 L=14,3 м состав:				м²	9,8		см. лист ГСН-5
	- грунтовка битумная СТ РК ГОСТ Р 51693-2003	СТ РК ГОСТ Р 51693-2003	236-101-0101		т.	0,015		
	- лента гидроизоляционная многослойная, покрытая нетканым полотном, шириной 300 мм, толщиной 1 мм (3 слоя)		273-504-0101-0003		м	70		
9	Изоляция "весьма усиленного" типа газопровода Ø108х5 L=21 м состав:				м²	9,8		
	- грунтовка битумная СТ РК ГОСТ Р 51693-2003	СТ РК ГОСТ Р 51693-2003	236-101-0101		т.	0,011		
	- лента гидроизоляционная многослойная, покрытая нетканым полотном, шириной 300 мм, толщиной 1 мм (3 слоя)		273-504-0101-0003		м	50,7		
	Надземный газопровод высокого давления							
1	Труба электросварная Ø108х5	ГОСТ 10705-80	241-102-0179		пм	2,0	12.7	
2	Отвод 90° 108х5	ГОСТ 17380-2011	241-112-0148		шт.	2	2,7	
3	Грунтовка ГФ-021	СТ РК ГОСТ Р 51693-2003	236-101-0107		кг.	0,1		0,1кг/м²
4	Эмаль атмосферостойкая ПФ-115 СТ РК 3262-2018	СТ РК ГОСТ Р 51691-2003	236-203-0109		кг.	0,08		0,08кг/м²
5	Опознавательный знак для обозначения газопровода А-700		251-101-0203		шт.	2		
6	Установка стоек СКМ 1.30, вес 8.2 кг		251-102-0703		шт.	2		

Взам.инв. №

Подпись и дата

Инв. № Подл

Изм.	Кол.уч.	Лист	№ док.	Подпись	Дата
ГИП		Кожабергенов			09.2024
Исполнил		Гнатченко А.			09.2024
Проверил		Смышляев Е.В.			09.2024
Н. контроль		Некрасов В.			09.2024

093.1-РП-ГСН-52-02.СО

РП "Строительство внутрипоселковых автомобильных дорог в селе Шетпе, микрорайон Косбулак-2 Мангистауского района" 1-ая очередь

Наружные газопроводы.

Стадия	Лист	Листов
РП	1	1

Спецификация оборудования и материалов

ТОО "АИС Проект"

Формат А3

ВЕДОМОСТЬ ОБЪЕМОВ РАБОТ

Поз	Наименование	Ед.изм	Кол-во	Примеч
	Подземный газопровод высокого давления			
1	Испытание газопровода на герметичность $P_{исп}$=1,5 МПа			
2	Ø108х5.0	п.м.	21	24 часа
3	Проверка стыков 100%	ст.	9	
4	а) радиографическим методом 20%	шт.	2	
5	б) ультразвуковым методом 80%	шт.	7	
6	Монтаж фасонных частей	шт.	4	
7	Установка контрольной трубки	шт.	1	на футляре
8	Установка ковера	шт.	1	
9	Отмостка асфальтом вокруг ковера контрольной трубки	м²	2,4	
10	Установка футляра Ø219х4мм на газопровода Ø108, L-14,3м	шт.	1	
11	Монтаж выхода газопровода из земли Ø108х5	шт.	2	
12	Устройство изоляции "весьма усиленного" типа			
	- футляр	м²	9,8	
	- газопровод	м²	7,1	
13	Очистка полости труб	м	21	
14	Разработка грунта механизированным способом	$м^3$	18,6	
15	Устройство подсыпка и присыпка мягким местным грунтом подземного газопровода	$м^3$	3,4	
16	Планировка механизированным способом	м²	10,2	

ВЕДОМОСТЬ ОБЪЕМОВ РАБОТ

Поз	Наименование	Ед.изм	Кол-во	Примеч
	Надземный газопровод высокого давления			
	Испытание газопровода: - на герметичность Рисп=1,5 МПа			
1	Ø108х5.0	п.м.	2,0	1,0час
2	Проверка стыков ультразвуковым методом контроля 5%	ст.	1	
3	Окраска газопровода лакокрасочным покрытием желтого цвета			
4	за 2 раза по двум слоям грунтовки: Ø108х5	м²	1,0	
5	Монтаж фасонных частей	шт.	2	
6	Установка приспособления для опресовки газопровода	шт.	2	
7	Монтаж газ-да выполнить в существующей застройке, применить			
8	коэффициент застройки	п.м.	2.0	
9	Врезка пр. газопровода Ø108х5.0мм в сущ. газ-д Ø108мм	шт.	2	
10	Монтаж опознавательныого знака	шт.	2	
11	Монтаж предупреждающего знака	шт.	2	
	Демонтаж			
1	Труба Ø108х5	м	18,5	12,7кг/м
	Опоры			
1	Труба 89х3,5, h-1,0м	шт.	2	7,70кг/шт
2	Труба 89х3,5, h-4,8м	шт.	2	32,04кг/шт

Взам. инв. №

Подпись и дата

Инв. № подп.

Изм.	Кол.уч.	Лист	№ док.	Подпись	Дата
ГИП		Кожабергенов			09.2024
Исполнил		Гнатченко А.			09.2024
Проверил		Смышляев Е.В.			09.2024
Н. контроль		Некрасов В.			09.2024

093.1-РП-ГСН-52-02.ВР

РП "Строительство внутрипоселковых автомобильных дорог в селе Шетпе, микрорайон Косбулак-2 Мангистауского района" 1-ая очередь

Наружные газопроводы.

Стадия	Лист	Листов
РП	1	1

Ведомость объемов работ

ТОО "АИС Проект"

Формат А3

04.05.2024 жылғы кіріс №1699

«Маңғыстау аудандық тұрғын үй коммуналдық шаруашылық, жолаушылар көлігі және автомобиль жолдары бөлімі» ММ
Тел.: 8 (72931) 21805
Эл. пошта – mro_jkx@mail.ru

ТЕХНИКАЛЫҚ ШАРТТЫЛЫҚТАР

20.05.2024 ж. №3924-13/5-67

қолданыстағы газ тарату желілерінің инженерлік коммуникацияларымен қиылысуына арналған

1. Нысанның атауы: Ұзындығы 14,8 км болатын ауылішілік автокөлік жалының құрылысын салу.
1.1. Мекен-жайы: Маңғыстау облысы, Маңғыстау ауданы, Шетпе ауылы, Қосбулақ-2 ш.а.

2. Қиылысатын жерлері:
<u>2.1. № 1 схемасы:</u>
2.1.1. Қолданыстағы жер үстімен төселген жоғары қысымды газ құбыры Дш108мм ($Р_{жұм}$ дейін 1,2МПа) (жобалау кезінде нақты анықтау), ұсынылып отырған сызбаға сәйкес.
2.1.2 .Қолданыстағы жер үстімен төселген төмен қысымды газ құбыры Дш108мм ($Р_{жұм}$ дейін 0,003МПа) 4 жерден қиылысу, (жобалау кезінде нақты анықтау), ұсынылып отырған сызбаға сәйкес.

2.1.3 .Қолданыстағы жер үстімен төселген төмен қысымды газ құбыры Дш219мм ($Р_{жұм}$ дейін 0,003МПа) 2 жерден қиылысу (жобалау кезінде нақты анықтау), ұсынылып отырған сызбаға сәйкес.

<u>2.2. № 2 схемасы:</u>
2.2.1 Қолданыстағы жер үстімен төселген төмен қысымды газ құбыры Дш219мм ($Р_{жұм}$ дейін 0,003МПа) 11 жерден қиылысу (жобалау кезінде нақты анықтау), ұсынылып отырған сызбаға сәйкес.

вх.№1699 от 04.05.2024 года

ГУ «Мангистауский районный отдел жилищно коммунального хозяйства, пассажирского транспорта и автомобильных дорог»
Тел.: 8 (72931) 21805
Эл. почта – mro_jkx@mail.ru

ТЕХНИЧЕСКИЕ УСЛОВИЯ

№3924-13/5-67 от 20.05.2024г.

на пересечение существующих газораспределительных сетей с инженерными коммуникациями

1. Наименование объекта: Строительство внутрипоселковых автодорог протяженностью 14,8 км.
1.1. Адрес объекта: Мангистауская область, Мангистауский район, село Шетпе, мкр.Қосбулақ-2.

2. Места пересечения:
<u>2.1. Схема № 1:</u>
2.1.1 Существующий надземный газопровод высокого давления Ду108мм ($Р_{раб}$ до 1,2МПа) (конкретно определить при проектировании), согласно прилагаемой схеме.
2.1.2 Существующий надземный газопровод низкого давления Ду108мм ($Р_{раб}$ до 0,003МПа) в 4-х местах пересечение (конкретно определить при проектировании), согласно прилагаемой схеме.
2.1.3 Существующий надземный газопровод низкого давления Ду219мм ($Р_{раб}$ до 0,003МПа) в 2-х местах пересечение (конкретно определить при проектировании), согласно прилагаемой схеме.
<u>2.2. Схема № 2:</u>
2.2.1 Существующий надземный газопровод низкого давления Ду219мм ($Р_{раб}$ до 0,003МПа) в 11-х местах пересечение (конкретно определить при проектировании), согласно прилагаемой

2.3. № 3 схемасы:

2.3.1 Қолданыстағы жер үстімен төселген төмен қысымды газ құбыры Дш219мм ($Р_{жұм}$ дейін 0,003МПа) 10 жерден қиылысу (жобалау кезінде нақты анықтау), ұсынылып отырған сызбаға сәйкес.

2.4. № 4 схемасы:

2.4.1 Қолданыстағы жер үстімен төселген жоғары қысымды газ құбыры Дш108мм ($Р_{жұм}$ дейін 1,2МПа) 3 жерден қиылысу (жобалау кезінде нақты анықтау), ұсынылып отырған сызбаға сәйкес.

2.5. № 5 схемасы:

2.5.1 Қолданыстағы жер үстімен төселген төмен қысымды газ құбыры Дш219мм ($Р_{жұм}$ дейін 0,003МПа) 2 жерден қиылысу (жобалау кезінде нақты анықтау), ұсынылып отырған сызбаға сәйкес.

Газ құбырларымен қиылысу нүктелерінде инженерлік зерттеулерді орындау.

3. Жобада қарастырылсын:

3.1. Жұмыстарды ҚР ҚН 4.03-01-2011, МСН 4.03-01-2003 «Газбен жабдықтау жүйелері объектілерінің қауіпсіздігі жөніндегі талаптары» және Қазақстан Республикасы аумағында қолданылатын басқа да нормативтік - техникалық құжаттамалардың талаптарына сәйкес жүргізу;

3.2. Қиылысатын жерлерді МҚН 4.03-01-2003, ҚР ҚН 4.03-01-2011, ҚР ҚН 3.01-01-2013, ҚР ҚЕ 4.03-101-2013, МҚЖ 4.03-103-2005 «Газбен жабдықтау жүйелері объектілерінің қауіпсіздігі жөніндегі талаптарына» сәйкес орындау.

3.3. Жобалау-сметалық құжаттаманың құрамындағы шығындарды қарастыру:

- газ құбырын демонтаждау;
- қолданыстағы тұтынушыларды қайта қосу (газ құбырын қайта кесу, газды ағызу, қайта қосу және газ құбырын толтыру).

3.4. Жобаланатын жолды қолданыстағы жер үсті газ құбырларымен қиып өту кезінде жерасты орындауындағы компенсаторды орнату.

3.5. Газ құбырының автожолмен қиылысатын бұрышы 90^0 болуы тиіс.

схеме.

2.3. Схема № 3:

2.3.1 Существующий надземный газопровод низкого давления Ду219мм ($Р_{раб}$ до 0,003МПа) в 10-и местах пересечение (конкретно определить при проектировании), согласно прилагаемой схеме.

2.4. Схема № 4:

2.4.1 Существующий надземный газопровод высокого давления Ду108мм ($Р_{раб}$ до 1,2МПа) в 3-х местах пересечение (конкретно определить при проектировании), согласно прилагаемой схеме.

2.5. Схема № 5:

2.5.1 Существующий надземный газопровод низкого давления Ду219мм ($Р_{раб}$ до 0,003МПа) в 2-х местах пересечение (конкретно определить при проектировании), согласно прилагаемой схеме.

На точках пересечения с газопроводами выполнить инженерные изыскания.

3. Проектом предусмотреть:

3.1. Работы производить в соответствии с требованиями «Требования по безопасности объектов систем газоснабжения», МСН 4.03-01-2003, СН РК 4.03-01-2011 Газораспределительные системы» и другой действующей на территории Республики Казахстан нормативно-технической документацией.

3.2. Места пересечения в соответствии с «Требованиями по безопасности объектов систем газоснабжения», МСН 4.03-01-2003, СН РК 4.03-01-2011, СН РК 3.01-01-2013 и СП РК 4.03-101-2013, МСП 4.03-103-2005.

3.3. В составе проектно-сметной документации предусмотреть затраты на:

- демонтаж газопровода;
- переподключение (переврезка, повторный пуск, стравливание газа и заполнение газопровода) существующих потребителей.

3.4. При пересечении проектируемой дороги с существующими надземными газопроводами, установку компенсатора в подземном исполнении.

3.5. Пересечение газопровода с автодорогой под углом 90^0.

3.6. МҚН 4.03-01-2003, ҚР ҚН 4.03-01-2011, ҚР ҚН 3.01-01-2013, ҚР ҚЕ 3.01-101-2013, МҚЖ 4.03-103-2005 «Газбен жабдықтау жүйелері объектілерінің қауіпсіздігі жөніндегі талаптарына» сәйкес жер асты газ құбырының автожолмен қиылысатын жерлерде полиэтилен құбырлардан қорғаныш қабында төсеу.

3.7. Әрекеттегі, ҚЖ 42-102-2004, МҚН 4.03-01-2003, ҚР ҚН 4.03-01-2011 талаптарының сақталуымен, қиылысында ара қашықтығын сақтау.

3.8. Газ құбырының қорғау аймағын Қазақстан Республикасы аумағында қолданылатын нормативтік - техникалық құжаттамалардың талаптарына сәйкес сақтау;

3.9. Газ құбырлардың қорғау аймағында жұмыс жасау жобасын (ЖЖЖ) пайдаланушы ұйыммен жұмыстың басталуынан бұрын жасақтау және келісу.

3.10. Жұмыстар жүргізілетін жерде жобада көрсетілмеген жерасты коммуникациялары мен құрылыстары табылатын болса, жұмыстар дереу тоқтатылып, бұл коммуникациялар мен құрылыстардың сақталуын қамтамасыз етіп, олардың тиесілілігін анықтау мен пайдалану мекемесінен өкілді шақыру шаралары қабылдануы қажет.

3.11. Күзету аймағындағы жұмыстарды тек пайдаланушы ұйымның жазбаша рұқсаты бойынша ғана жүргізу.

3.12. Газ тарату желісінің күзет аймағы – оны пайдаланудың қалыпты шарттарын қамтамасыз ету және оның бүліну мүмкіндігін болдырмау мақсатында газ құбырлары трассаларының бойында және газ тарату желілерінің басқа нысандарының айналасында орнатылған, пайдаланудың ерекше жағдайлары бар аумақ.

3.13. Жұмыстарды құбыр жолдарын, коммуникация мен таным белгілерін қамтамасыз ететін талаптарды сақтай отырып жүргізу керек.

3.14. Пайдаланушы мекеме өкілінің қатысуымен газ құбырлардың екі жағынан 2м арақашықтықта жердің жұмысын шектелген жол сызығымен қолмен өндіру.

3.6. В местах пересечения подземных газопроводов с автодорогой предусмотреть установку защитного футляра из полиэтиленовых труб в соответствии с «Требованиями по безопасности объектов систем газоснабжения», МСН 4.03-01-2003, СН РК 4.03-01-2011, СН РК 3.01-01-2013 и СП РК 3.01-101-2013, МСП 4.03-103-2005.

3.7. В точке пересечения выдержать расстояние с соблюдением требований действующих, СП 42-102-2004, МСН 4.03-01-2003, СН РК 4.03-01-2011;

3.8. Соблюдение охранной зоны газопровода в соответствии действующей на территории Республики Казахстан нормативно-технической документацией.

3.9. До начала работ разработать и согласовать с эксплуатирующей организацией проект производства работ (ППР) в охранной зоне газопровода;

3.10. При обнаружении на месте производства работ подземных коммуникаций и сооружений, не указанных в проектной документации, работы должны быть немедленно остановлены, приняты меры по обеспечению сохранности этих коммуникаций и сооружений, установлению их принадлежности и вызова представителя эксплуатационной организации.

3.11. Работы в охранной зоне производить только по письменному разрешению эксплуатирующей организации.

3.12. Охранная зона газораспределительной сети - территория с особыми условиями использования, устанавливаемая вдоль трасс газопроводов и вокруг других объектов газораспределительной сети в целях обеспечения нормальных условий ее эксплуатации и исключения возможности ее повреждения.

3.13. Работы выполнять с соблюдением условий, обеспечивающих сохранность трубопроводов, коммуникации и опознавательных знаков.

3.14. Земляные работы в полосе ограниченной расстоянием 2м по обе стороны от газопроводов должны производиться вручную, в присутствии представителя эксплуатирующей

организации.

3.15. Құбырлар мен басқа инженерлік желілер арасындағы қиылысу ҚР ҚН 4.03-01-2011 және Қазақстан Республикасы аумағында қолданылатын басқа да нормативтік - техникалық құжаттамалардың талаптарына жобалануы тиіс.

3.15. Пересечения между трубопроводом и другими инженерными сетями должны проектироваться в соответствии с требованиями СН РК 4.03-01-2011 и другой действующей на территории Республики Казахстан нормативно-технической документацией.

3.16. Құрастыру жұмыстарын жобалауды және жүргізуді ҚР ҚН 4.03-01-2011, МСН 4.03-01-2003, «Газбен жабдықтау жүйелері объектілерінің қауіпсіздігі жөніндегі талаптары» сәйкес көрсетілген жұмыстарға лицензиялары бар ұйымдардың күшімен орындау.

3.16. Проектирование и производство монтажных работ выполнить силами организации, имеющей лицензии на указанные работы в соответствии с «Требования по безопасности объектов систем газоснабжения», МСН 4.03-01-2003, СН РК 4.03-01-2011.

3.17. Қиылысу жобалауды 1:500 масштабпен жеке сызбаларда құрылыстың сақталуын қамтамасыз ету шарттарының көрсетілуінен және ГГС.ГТШ МГҚБ «Ақтау» қорғау аймағындағы коммуникацияға қауіпсіздік жұмыстарын жүргізу.

3.17. Проект пересечения выполнить в масштабе 1:500 отдельными чертежами с указанием условий по обеспечению сохранности сооружений и безопасности ведения работ в охранной зоне коммуникаций ГГС.РГХ УМГ «Актау».

3.18. Әзірленген жобасының жеке бөлімдерін «ҚТГА» АҚ МӨФ ӨТБ-мен, сәулет бөлімімен және басқа да мүдделі ұйымдармен келістірілсін;

3.18. Отдельные разделы разработанного проекта согласовать с ПТО МПФ АО «КТГА», отделом Архитектуры, с др. заинтересованными организациями;

3.19. Жұмыстарды орындау барысында құбыр зақымдалған немесе өнімнің шығып кетуі анықталған жағдайда қызметкерлер мен техникалық құралдар қауіпті аймақтан әкетілуі тиіс, ал құбыр тасымалдау кәсіпорны болған оқиға туралы мына нөмірлер бойынша хабарлануы тиіс: 56-46-04, 60-53-60 апаттық-диспетчерлік қызмет.

3.19. В случае повреждения трубопровода или обнаружении утечки продукции в процессе выполнения работ, персонал и технические средства должны быть немедленно отведены за пределы опасной зоны, а предприятие трубопроводного транспорта извещено о происшествии по тел: 56-46-04, 60-53-60 аварийно-диспетчерская служба.

3.20. Нысан құрылысына техникалық қадағалау сараптама жұмыстары мен инжинирингтік қызметтер көрсететін сарапшы аттестаты бар;

3.20. Технический надзор за строительством объекта, осуществлять лицами, имеющими аттестат эксперта, оказывающего экспертные работы и инжиниринговые услуги;

3.21. Сметаға техникалық қадағалау, ойып орнату, іске қосу, абоненттерді өшіру және қосу кезіндегі қайта іске қосуды, жіберу-жөндеулерді жүргізу және атмосфераға нормативтен тыс шығарылымдар үшін салықтардың төленуін қосқанда, ойып орнату кезінде өршітуге жататын газдың құнын өндіріп алу бойынша шығындарды қосу.

3.21. Включить в смету расходы по проведению технического надзора, врезке, пуску, повторному пуску при отключении и подключения абонентов, пуско-наладочным работам и возмещению стоимости газа, подлежащего к стравливанию при врезке подключаемых участков, с учетом выплат налогов за сверхнормативные выбросы в атмосферу.

3.22. Жұмыс істеп тұрған тұтынушыларды ажырату кезінде жұмыстарды жылыту

3.22. При отключении действующих потребителей работы производить вне

кезеңінен тыс жүргізу.

3.23. Техникалық шарттар 3 (үш) жылға беріледі.

отопительного периода.

3.23. Технические условия выдаются на 3 (три) года

Главный инженер **Кудабаев Ж.А**

Орындаушы / Исполнитель: Додобаева А.Т
тел.: 8 (7292) 701 170 (вн.3663)

Сипаттамалар:

– Нысан құрылысына техникалық қадағалау сараптама жұмыстары мен инжинирингтік қызметтер көрсететін сарапшы аттестаты бар тұлғалармен немесе «ҚТГА» АҚ күшімен жүзеге асырылсын.

– Газ тарату ұйымына газбен жабдықтау жүйелерінің объектілерін қауіпсіз пайдалануға жауапты тұлғаны тағайындау және аттестацияланған персоналдың бары туралы бұйрық тапсырылсын.

Рекомендации:

– Контроль за строительством объекта, осуществлять лицами, имеющими аттестат эксперта, оказывающего экспертные работы и инжиниринговые услуги или силами АО «КТГА».

– Предоставить в газораспределительную организацию приказ о назначении ответственного лица за безопасную эксплуатацию объектов системы газоснабжения и наличии аттестованного персонала.

Схема 1
для выдачи тех.условии пересечение газопровода с проектируемой строительством внутри поселковые дороги в с. Шетпе, мкр. Косбулак-2

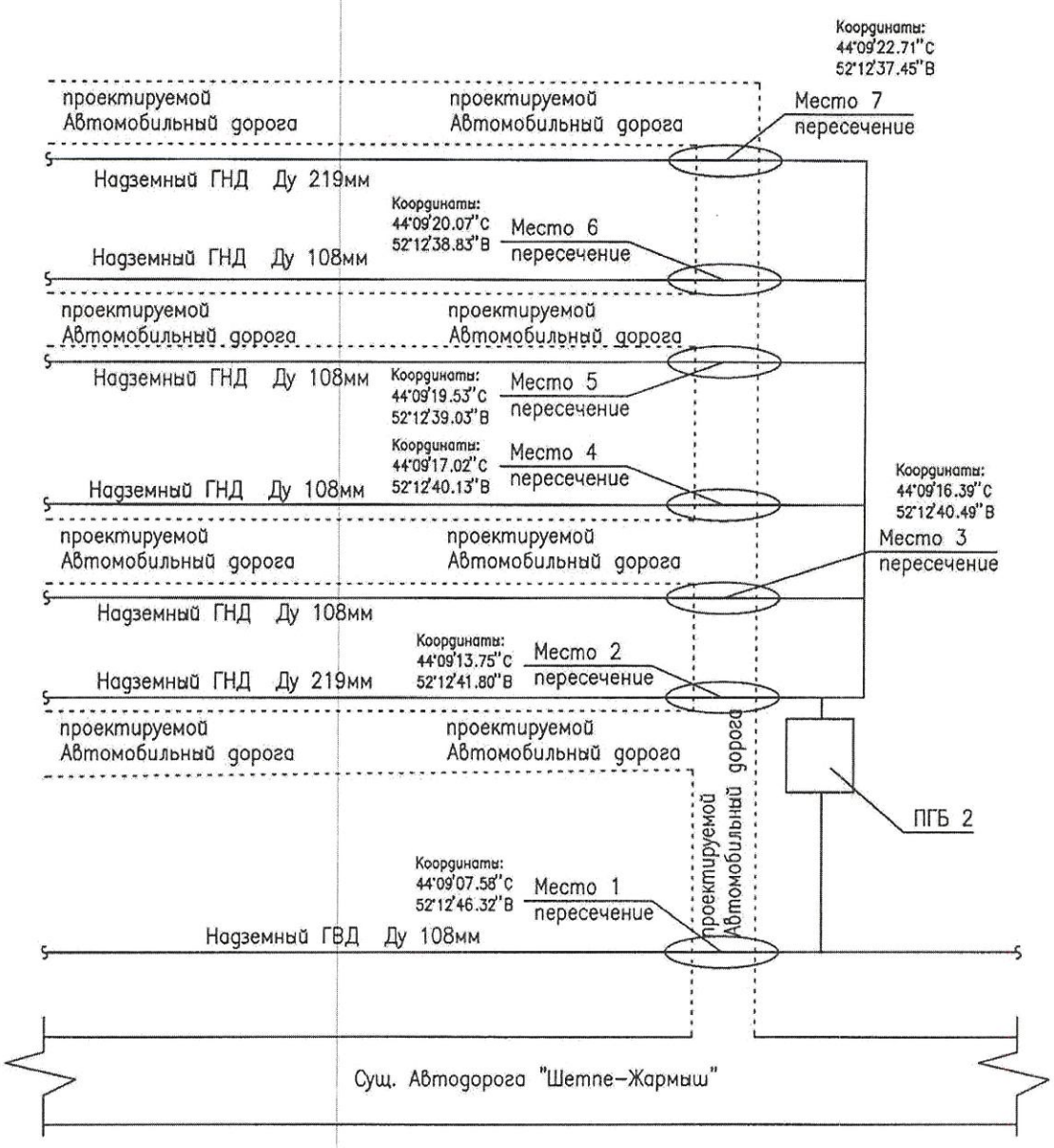

* пересечение газопровода с автодорогой исполнить на подземном исполнений

Составил:
Специалист Мангистауского ГХ — Серикбаева А.Б "15" 05 2024

Согласовано:
Инженер Мангистауского ГХ — Айлеков М.Р. "15" 05 2024

Директор Мангистауского ГХ — Машрупов К.Н. "15" 05 2024

Схема 2

для выдачи тех.условии пересечение газопровода с проектируемой строительством внутри поселковые дороги в с. Шетпе, мкр. Косбулак-2

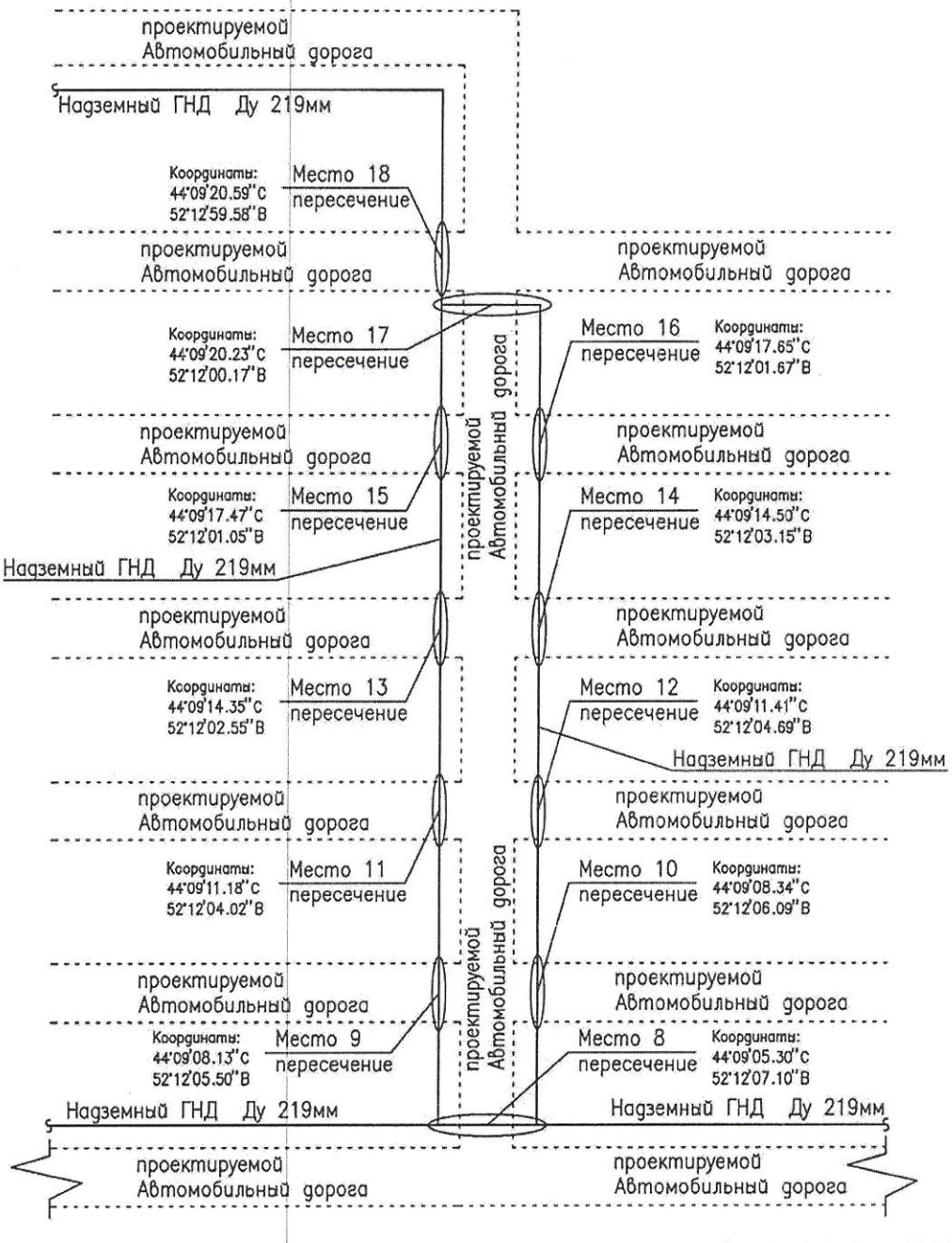

* пересечение газопровода с автодорогой исполнить на подземном исполнений

Составил:
Специалист Мангистауского ГХ — Серикбаева А.Б "15" 05 2024

Согласовано:
Инженер Мангистауского ГХ — Айлеков М.Р. "15" 05 2024

Директор Мангистауского ГХ — Машрупов К.Н. "15" 05 2024

Схема 3

для выдачи тех.условии пересечение газопровода с проектируемой строительством внутри поселковые дороги в с. Шетпе, мкр. Косбулак-2

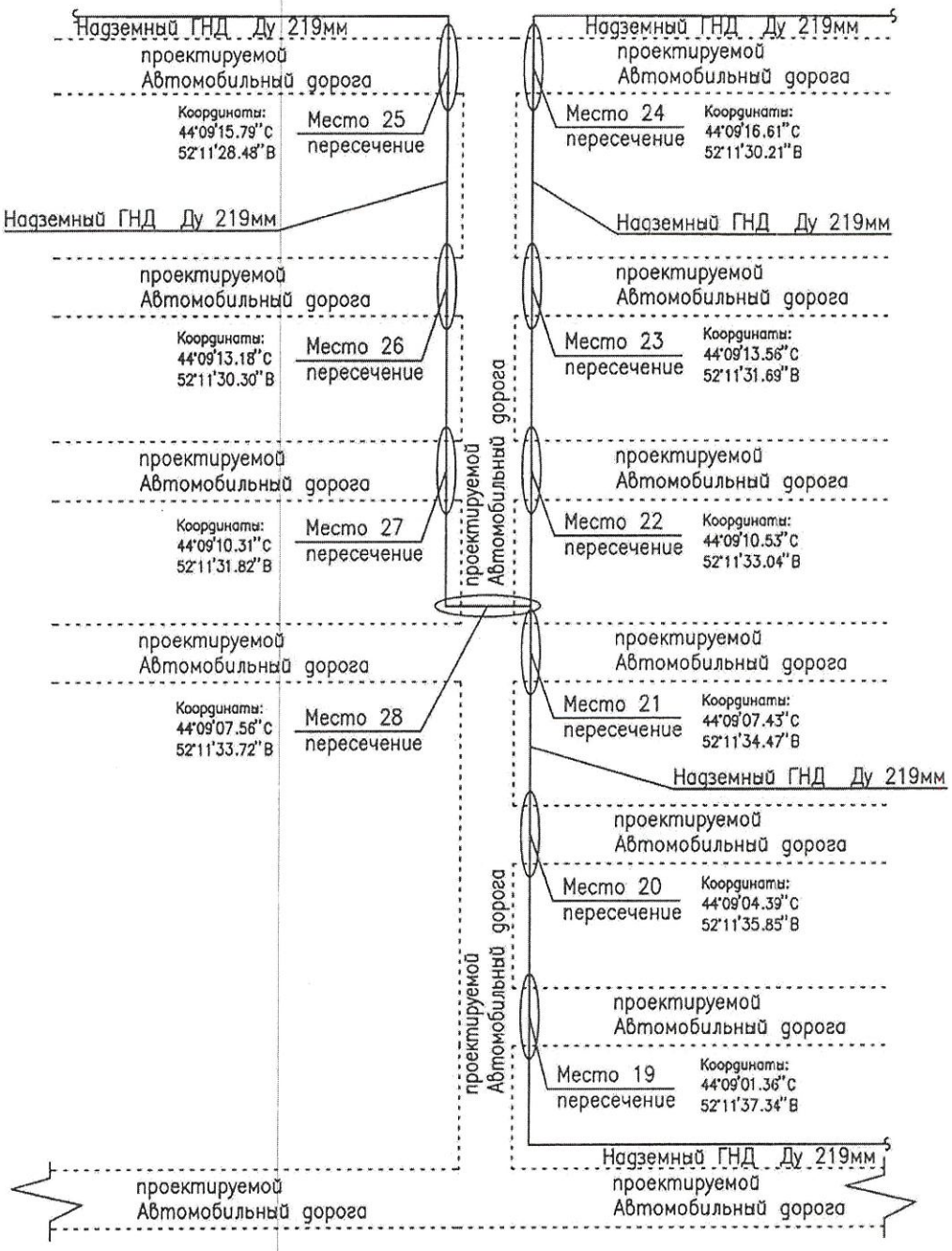

* пересечение газопровода с автодорогой исполнить на подземном исполнений

Составил:
Специалист Мангистауского ГХ — Серикбаева А.Б "15" 05 2024

Согласовано:
Инженер Мангистауского ГХ — Айлеков М.Р. "15" 05 2024

Директор Мангистауского ГХ — Машрупов К.Н. "15" 05 2024

Схема 4
для выдачи тех.условии пересечение газопровода с проектируемой строительством внутри поселковые дороги В с. Шетпе, мкр. Косбулак-2

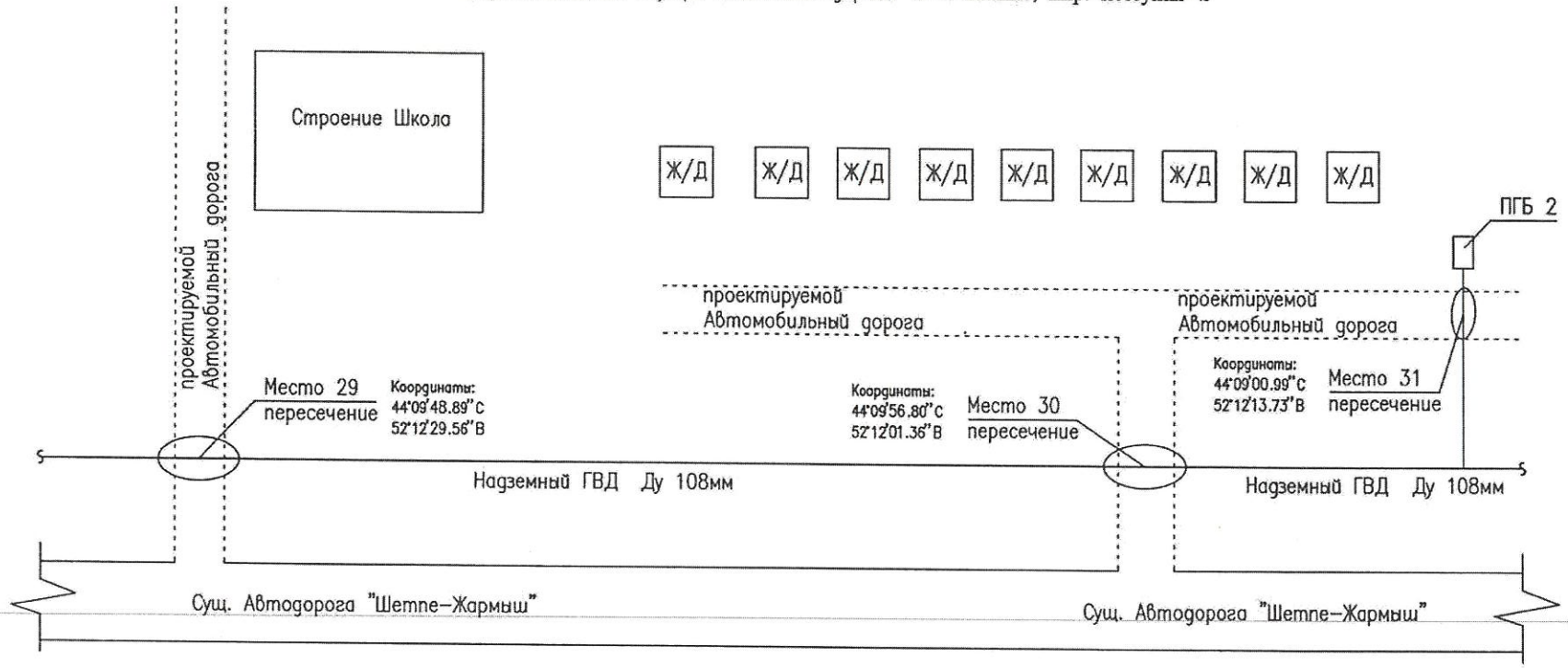

* пересечение газопровода с автодорогой исполнить на подземном исполнений

Составил:
Специалист Мангистауского ГХ — Серикбаева А.Б "15" 05 2024

Согласовано:
Инженер Мангистауского ГХ — Айлеков М.Р. "15" 05 2024

Директор Мангистауского ГХ — Машрупов К.Н. "15" 05 2024

Схема 5
для выдачи тех.условии пересечение газопровода с проектируемой строительством внутри поселковые дороги в с. Шетпе, мкр. Косбулак-2

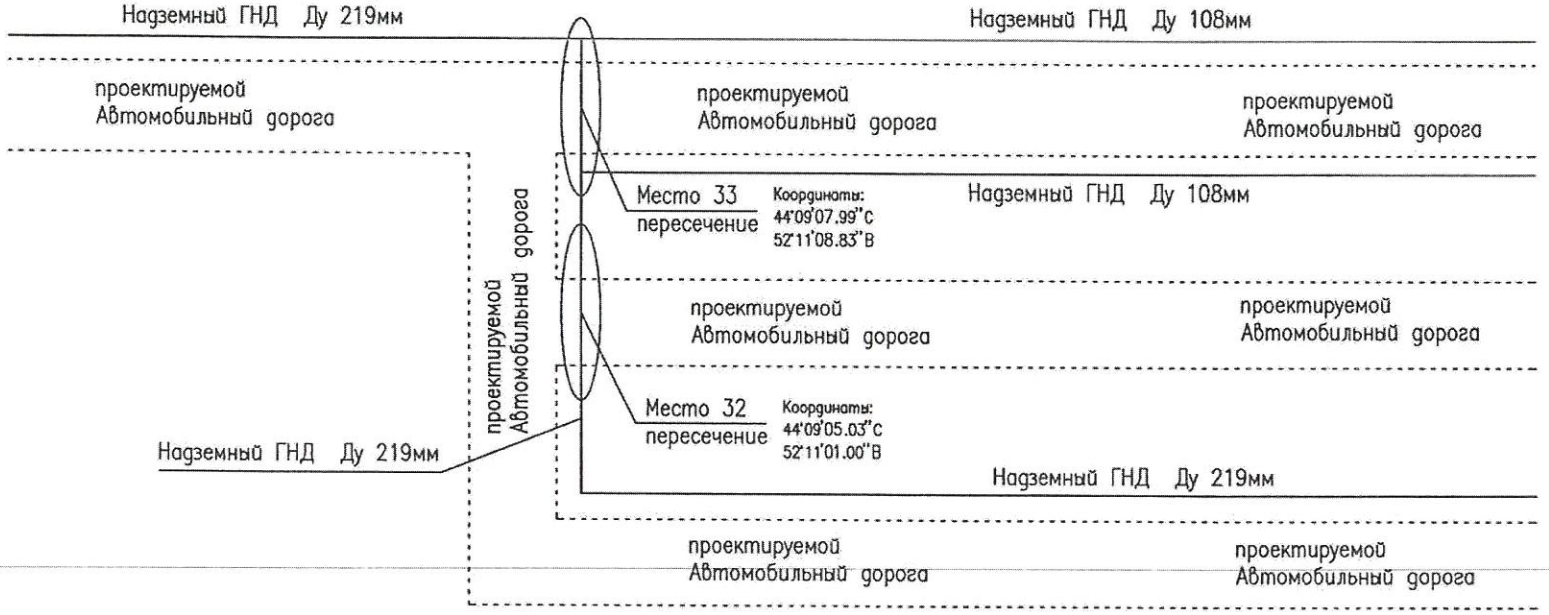

* пересечение газопровода с автодорогой исполнить на подземном исполнений

Составил:
Специалист Мангистауского ГХ — Серикбаева А.Б "15" 05 2024

Согласовано:
Инженер Мангистауского ГХ — Айлеков М.Р. "15" 05 2024

Директор Мангистауского ГХ — Машрупов К.Н. "15" 05 2024