Заказчик – ГУ «Мангыстауский районный отдел жилищно-коммунального хозяйства, пассажирского транспорта и автомобильных дорог»

Строительство внутрипоселковых автомобильных дорог в селе Шетпе, мкр. Косбулак-2 Мангыстауского района» 1-ая очередь

РАБОЧИЙ ПРОЕКТ

Том 3
Автомобильные дороги

093-РП-АД-52-АД

г. Алматы, 2024 год

Заказчик – ГУ «Мангыстауский районный отдел жилищно-коммунального хозяйства, пассажирского транспорта и автомобильных дорог»

Строительство внутрипоселковых автомобильных дорог в селе Шетпе, мкр. Косбулак-2 Мангыстауского района» 1-ая очередь

РАБОЧИЙ ПРОЕКТ

Том 3
Автомобильные дороги

093-РП-АД-52-АД

Генеральный директор
ТОО «АИС Проект» **Некрасов М.А.**

ГИП **Кожабергенов Е.М.**

г. Алматы, 2024 год

Обозначение	Наименование	Примечание
093-РП-АД-52-СП	Состав рабочего проекта	3
093-РП-АД-52-СТ	Содержание тома	4
093-РП-АД-52-АД-01	Общие данные	5
093-РП-АД-52-АД-02.1	Схема участка проектирования	6
093-РП-АД-52-АД-02.2	План трассы М 1:500	7
093-РП-АД-52-АД-03.1	Продольный профиль	8
093-РП-АД-52-АД-03.2	Типовой поперечный профиль	13
093-РП-АД-52-АД-03.3	Поперечные профили земляного полотна	14
093-РП-АД-52-АД-04	Конструкция дорожной одежды	41
093-РП-АД-52-АД-05.1	Конструкция водопропускных сооружений Д-1,5м	43
093-РП-АД-52-АД-05.2	Конструкция водопропускных сооружений Д-0,75м	44
093-РП-АД-52-АД-05.3	Конструкция водосбросных сооружений	47
093-РП-АД-52-АД-06.1	План организации дорожного движения М 1:500	48
093-РП-АД-52-АД-06.2	Конструкция пандуса	49
093-РП-АД-52-АД-06.3	Остановки общественного транспорта	50
093-РП-АД-52-АД-06.4	Конструкция перильного ограждения	51
093-РП-АД-52-АД-02	Сводный план сетей М 1:500	52

Взам. инв. №

Подпись и дата

Инв. № подл.

Изм.	Кол.уч.	Лист	№док.	Подпись	Дата	093-РП-АД-52-СТ		
ГИП		Кожабергенов			09.24	Содержание тома	Стадия	Лист	Листов
Выполнил		Абежаева			09.24		РП	1	1
Проверил		Смышляев Е.			09.24		ТОО «АИС Проект»		

Формат А4

СОСТАВ РАБОЧЕГО ПРОЕКТА

РП " Строительство внутрипоселковых автомобильных дорог в селе Шетпе, мкр. Косбулак-2 Мангыстауского района» 1-ая очередь "

Номер тома	Обозначение	Наименование	Примечание
1	093-РП-АД-52-ПП	Паспорт проекта	
2	093-РП-АД-52-ПЗ	Общая пояснительная записка	
3	093-РП-АД-52-АД	Автомобильные дороги	
4	093-РП-АД-52-ВОР	Ведомости объемов работ	
5	093-РП-АД-52-ЭВ	Переустройство электрических сетей	
6	093-РП-АД-52-СС	Переустройство существующего кабеля связи	
7	093-РП-АД-52-ГСН	Переустройство газопровода	
8	093-РП-АД-52-СД	Сметная документация	
9	093-РП-АД-52-ПОС	Проект организации строительства	

Взам. инв. N

Подп. и дата

Инв. № подл.

Изм.	Кол. уч.	Лист	№док.	Подп.	Дата
ГИП		Кожабергенов			07.24
Выполнил		Абежаева			07.24
Проверил		Смышляев Е.			07.24

093-РП-АД-52-СП

Состав рабочего проекта

Стадия	Лист	Листов
РП	1	1

ТОО «АИС Проект»
Алматы 2024г.

СОСТАВ ПРОЕКТА

Обозначение	Наименование	Примечание
Том-1	Паспорт рабочего проекта	093-РП-АД-52-ПП
Том-2	Общая пояснительная записка	093-РП-АД-52-ПЗ
Том-3	Автомобильные дороги	093-РП-АД-52-АД
Том-4	Ведомости объемов работ	093-РП-АД-52-ВОР
Том-5	Переустройство электрических сетей	093-РП-АД-52-ЭВ
Том-6	Переустройство линий связи	093-РП-АД-52-СС
Том-7	Переустройство газопроводов низкого давления	093-РП-АД-52-ГСН
Том-8	Сметная документация	093-РП-АД-52-СД
Том-9	Проект организации строительства	093-РП-АД-52-ПОС
Приложения:		
	Инженерно-геодезический отчет	
	Инженерно-геологический отчет	

ВЕДОМОСТЬ РАБОЧИХ ЧЕРТЕЖЕЙ

№ шифра	Наименование	Примечание	Листов
093-РП-АД-52-АД-01	Общие данные		1
093-РП-АД-52-АД-01.1	Схема участка проектирования		1
093-РП-АД-52-АД-02	План трассы М 1:500		1
093-РП-АД-52-АД-03.1	Продольный профиль		5
093-РП-АД-52-АД-03.2	Типовые поперечные профили		1
093-РП-АД-52-АД-03.3	Поперечные профили земляного полотна		10
093-РП-АД-52-АД-04	Конструкция дорожной одежды		1
093-РП-АД-52-АД-05.1	Конструкция водопропускных сооружений Д-1,5м		1
093-РП-АД-52-АД-05.2	Конструкция водопропускных сооружений Д-0,75м		3
093-РП-АД-52-АД-05.3	Конструкция водосбросных сооружений		1
093-РП-АД-52-АД-06.1	План организации дорожного движения М 1:500		1
093-РП-АД-52-АД-06.2	Конструкция пандуса		1
093-РП-АД-52-АД-06.3	Остановки общественного транспорта		1
093-РП-АД-52-АД-06.4	Конструкция перильного ограждения		1

Технические решения, принятые в рабочих чертежах, соответствуют требованиям экологических, санитарно-гигиеничесих, противопожарных и др. норм, действующих на территории Республики Казахстан и обеспечивают безопасную для жизни и здоровья людей эксплуатацию объекта при соблюдении предусмотренных рабочими чертежами мероприятий.

Рабочий проект определен, как объект II (нормального) уровня ответственности, относящийся к технически сложным, согласно Приказа Министра национальной экономики Республики Казахстан от 28 февраля 2015 года №165.

Главный инженер проекта: _____ Кожабергенов Е.М.

ВЕДОМОСТЬ ССЫЛОЧНЫХ ДОКУМЕНТОВ

№№ п/п	Обозначение	Наименование	Примечание
Ссылочные документы			
1	СП РК 3.03-101-2013	Автомобильные дороги	
2	СН РК 3.03-01-2013	Автомобильные дороги	
3	СП РК 3.03-104-2014	Проектирование дорожных одежд нежесткого типа	
4	СТ РК 1397-2005	Дороги автомобильные. Требования к составу и оформлению проектной и рабочей документации на строительство, реконструкцию и капитальный ремонт	
5	СТ РК 1399-2005	Дороги автомобильные. Инженерные изыскания для строительства, реконструкции и капитального ремонта. Требования к составу работ	
6	СТ РК 1412-2017	Технические средства регулирования дорожного движения. Правила применения	
7	СТ РК 1125-2021	Технические средства организации дорожного движения. Знаки дорожные. Общие технические требования	
8	СТ РК 1124-2019	Технические средства организации дорожного движения. Разметка дорожная. Классификация. Технические условия	

ПЕРЕЧЕНЬ АКТОВ ОСВИДЕТЕЛЬСТВОВАНИЯ СКРЫТЫХ РАБОТ

Наименование	Обоснование
1. Акт на восстановление и закрепления трассы	СН РК 1.03-00-2022
2. Акт на возведение и уплотнение земляного полотна	ГОСТ 32756-2014
3. Акт на устройство основания и покрытия автодорог	ГОСТ 32756-2014

1. Разработка проектно-сметной документации на строительство внутрипоселковых автомобильных дорог в селе Шетпе, микрорайон Косбулак-2 Мангистауского района" 1-я очередь выполнена в соответствии с заданием на проектирование.
2. Проект разработан на основе топосъемки, выполненной в январе-феврале 2024 года ТОО «GeoProGlobal».
3. Система высот - балтийская.

Изм.	Кол.уч.	Лист	№ док.	Подпись	Дата	093-РП-АД-52-АД-01			
						РП "Строительство внутрипоселковых автомобильных дорог в селе Шетпе, микрорайон Косбулак-2 Мангистауского района"			
						Автомобильные дороги	Стадия	Лист	Листов
							РП	1	1
Исполнил		Абежаева А.			09.2024	Общие данные	ТОО "АИС Проект"		
Проверил		Смышляев Е.В.			09.2024				
Н. контроль		Некрасов В.			09.2024				

Согласовано

Разр. СС	Китченко Д.	09.2024
Разр. ГСН	Гнатченко А.	09.2024
Разр. ЭН и ЭС	Китченко Д.	09.2024

Взамен инв. N

Подпись и дата

Инв. N подл.

УТВЕРЖДАЮ
Руководитель ГУ «Мангистауский районный отдел земельных отношений, архитектуры и градостроительства»
Букембаев Н.Н.

« 03 » февраля 2025г.

СХЕМА УЛИЦ

РП: «Строительство внутри поселковых автомобильных дорог в селе Шетпе, мкр. Косбулак-2 Мангистауского района»
1 и 2 очередь

УТВЕРЖДАЮ
И.о. руководителя ГУ «Мангистауский районный отдел жилищно-коммунального хозяйства пассажирского транспорта и автомобильных дорог»
З. Өнуаров

« 03 » февраля 2025г.

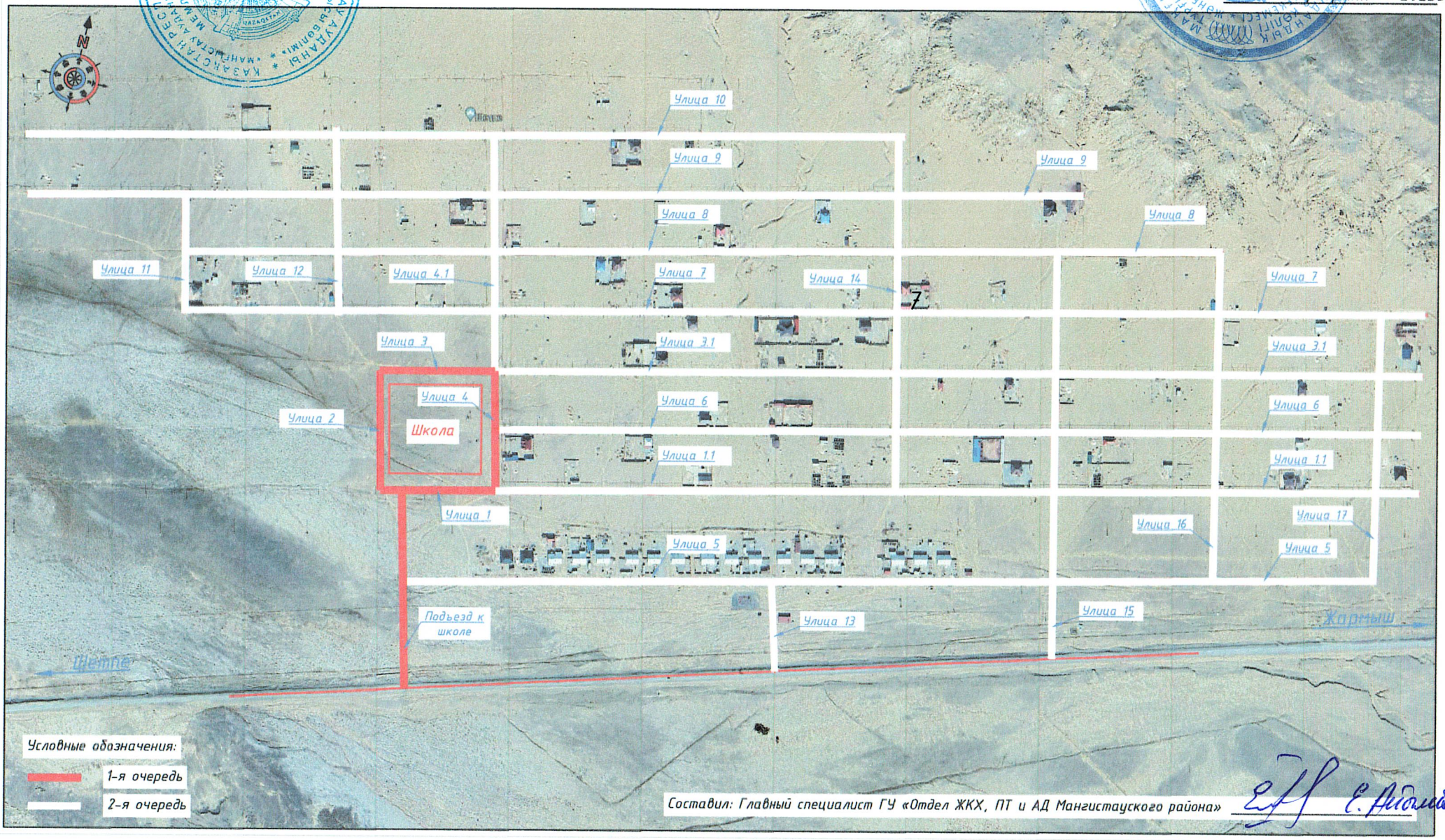

Составил: Главный специалист ГУ «Отдел ЖКХ, ПТ и АД Мангистауского района» Е. Айтамбов

План трассы, Масштаб 1:500

Мангистауская область, Мангистауский район, село Шетпе, микрорайон Косбулак-2

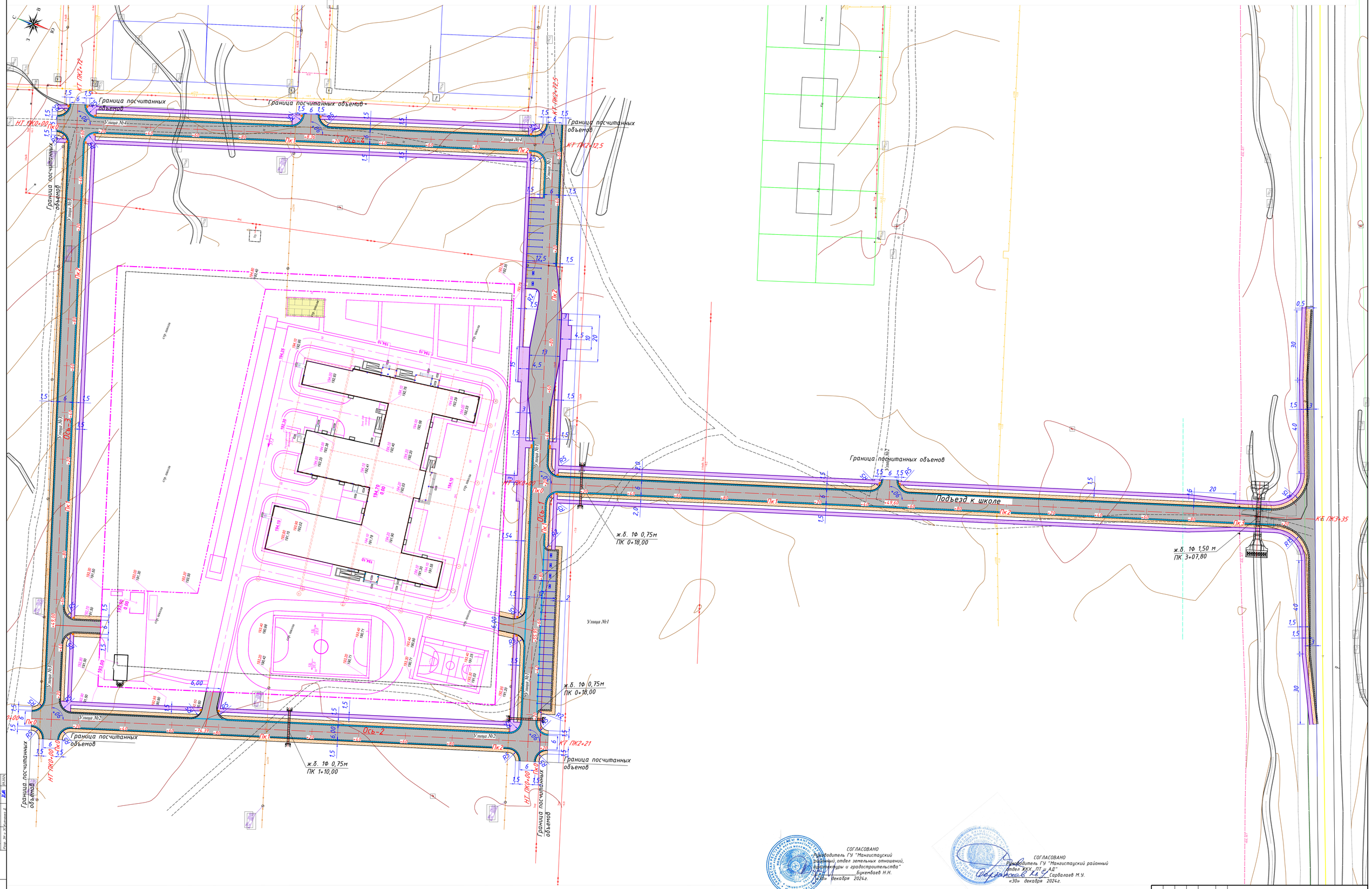

СОГЛАСОВАНО
Руководитель ГУ "Мангистауский районный отдел земельных отношений, архитектуры и градостроительства"
Букенбаев Н.Н.
«30» декабря 2024г.

СОГЛАСОВАНО
Руководитель ГУ "Мангистауский районный отдел ЖКХ, ПТ и АД"
Сарбалаев М.У.
«30» декабря 2024г.

УСЛОВНЫЕ ОБОЗНАЧЕНИЯ	
	ось автомобильной дороги;
	бортовой камень БР100.30.18;
	бортовой камень БР100.20.8;
	граница подсчета объемов работ;
	красная линия улицы;
	щебеночная призма съездов;
	Гравийсы
	демонтируемые коммуникации.

Внимание Заказчика, Подрядчика!

Перед началом строительных работ по выемке грунта в районах прохождения инженерных сетей и коммуникаций, точное их местоположение должно быть уточнено шурфованием, производимым до начала механизированной выемки грунта.

1. План составлен по материалам изысканий, выполненных в январе 2024г. ТОО "GeoProGlobal"
2. Система координат местная.
3. Система высот Балтийская.
4. Сплошные горизонтали нанесены через 0,5м

Изм.	Кол.уч.	Лист	№ док.	Подпись	Дата

093.1-РП-АД-52-02

РП "Строительство внутрипоселковых автомобильных дорог в селе Шетпе, микрорайон Косбулак-2 Мангистауского района" 1-ая очередь

ГИП	Кожабергенов			09.2024	Автомобильные дороги	Стадия: РП; Лист: 1; Листов: 1
Исполнил	Абикеева А.			09.2024	План трассы М 1:500	ТОО "АИС Проект"
Проверил	Смышляев Е.В.			09.2024		
Н. контроль	Никифоров В.			09.2024		

Согласовано
Разр. ст. Жаманова Д. 09.2024
Разр. стр. Ахмедова Д. 09.2024
Разр. эл. мех. Ахмедова Д. 09.2024

Взам. инв. №

Подпись и дата

Инв. № подл.

Формат А4

Продольный профиль
Подъезд к школе

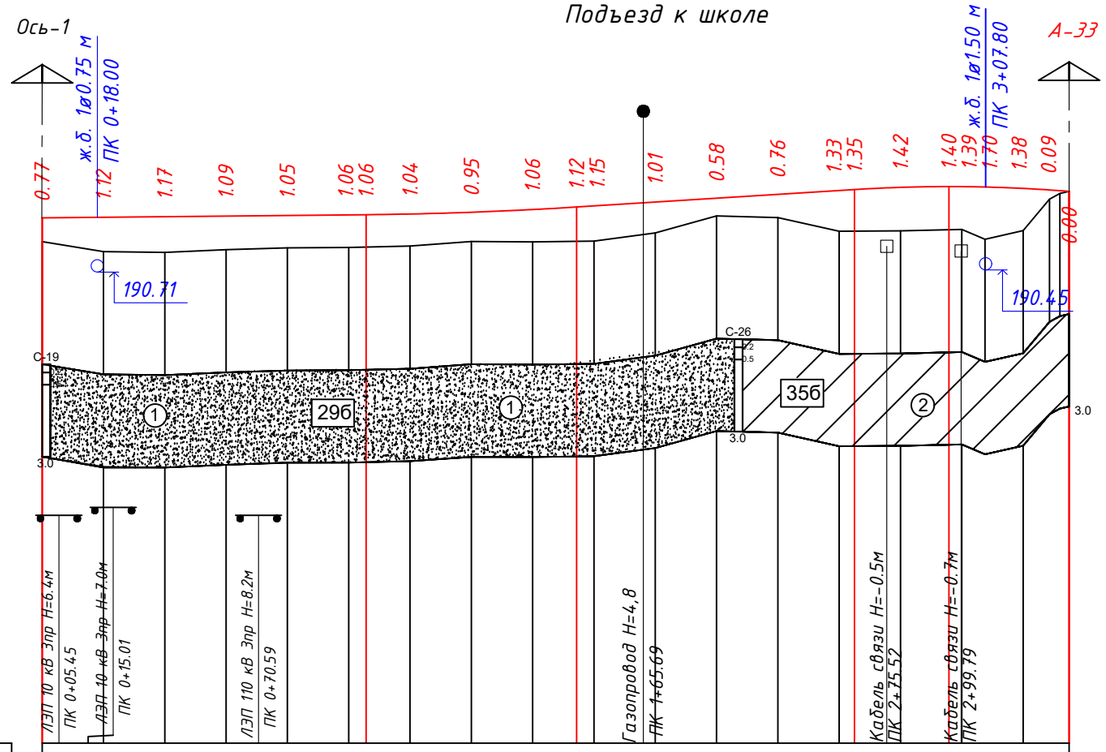

М 1:2000 по горизонтали
М 1:200 по вертикали
М 1:100 грунты

Тип местности по увлажнению			I
Проектные данные	Тип поперечного профиля	слева	I
		справа	I
	Уклон, о/оо, вертикальная кривая, м		1.00; 105.66; 5.66; R=13000.00 K=68.69; 6.28; 90.66; 65.00; 95.79; R=4900.72 K=70.00
	Отметка оси дороги, м		192.14, 192.16, 192.18, 192.20, 192.22, 192.24, 192.25, 192.27, 192.33, 192.42, 192.50, 192.54, 192.66, 192.79, 192.91, 193.04, 193.07, 193.14, 193.17, 193.17, 193.15, 193.11, 193.03, 193.01
Фактические данные	Отметка рельефа, м		191.37, 191.04, 191.02, 191.11, 191.17, 191.18 (191.19), 191.23, 191.38, 191.36, (191.38) 191.39, 191.66, 192.21, 192.16, 191.71 (191.72), 191.72, (191.76) 191.77, 191.45, 191.73, 192.76, 193.01
	Расстояние, м		20, 20, 20, 20, 20, 20, 20, 20, 20, 20, 20, 20, 20, 20, 20, 7.58, 12.42, 8.61
Пикет, элементы плана, километры			0; 1; 2; 3; 335; ЮВ:19°20'43"; 0

Условные обозначения

1. Литология

① 29б — Песок мелкий

② 35б — Суглинок полутвердый

2. Прочие обозначения

① — Номер инженерно-геологического элемента

6г — Строительная категория грунтов (пункт по каталогу ЭСН-8.04-01-2022, раздел 1)

С-1 — С – скважина, 1 – номер выработки

1.0 — Глубина залегания слоя, м

5.0 — Глубина выработки, м

Границы комплексов и элементов:

Установленные литологические

Согласовано

Разр. СС	Китченко Д.		09.2024
Разр. ГСН	Гнатченко А.		09.2024
Разр. ЭН и ЭС	Китченко Д.		09.2024

Взамен инв. N

Подпись и дата

Инв. N подл.

Изм.	Кол.уч.	Лист	№ док.	Подпись	Дата
ГИП		Кожабергенов			08.2024
Исполнил		Абежаева А.			08.2024
Проверил		Смышляев Е.В.			08.2024
Н. контроль		Некрасов В.			08.2024

093-РП-АД-52-03.1

РП "Строительство внутрипоселковых автомобильных дорог в селе Шетпе, микрорайон Косбулак-2 Мангистауского района" 1-ая очередь

Автомобильные дороги

Стадия	Лист	Листов
РП	1	5

Продольный профиль
Подъезд к школе

ТОО "АИС Проект"

Формат А3

Продольный профиль
Улица №1

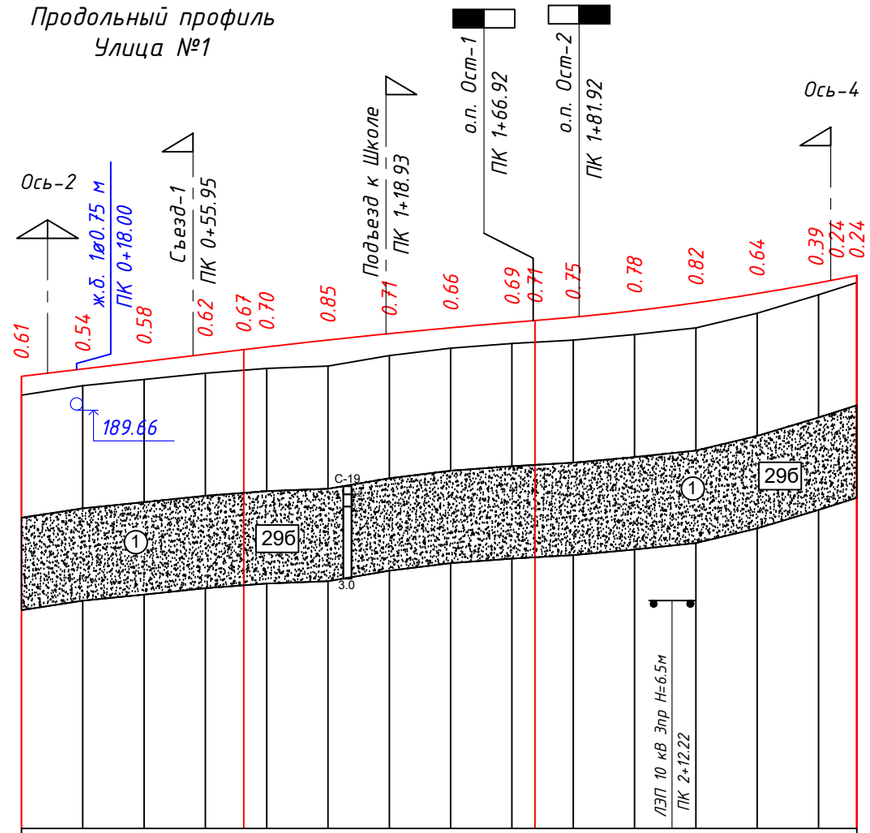

М 1:2000 по горизонтали
М 1:200 по вертикали
М 1:100 грунты

Тип местности по увлажнению			I												
Проектные данные	Тип поперечного профиля	слева	I												
		справа	I												
	Уклон, о/оо, вертикальная кривая, м		12.00	72.50	72.50	R=23750.00 K=95.00			67.50	R=8750.00 K=105.00					12
	Отметка оси дороги, м		190.76	191.00	191.24	191.48	191.63 191.72	191.95	192.16	192.35	192.52 192.58	192.69	192.90	193.16	193.46	193.81 194.05
Фактические данные	Отметка рельефа, м		190.15	190.46	190.66	190.87	(190.96) 191.02	191.10	191.44	191.68	191.83 (191.87)	191.95	192.13	192.34	192.82	193.42 193.82
	Расстояние, м		20	20	20	20	20	20	20	20	20	20	20	20	20	12.5
Пикет, элементы плана, километры			0					1					2			
			273													
			СВ:70°28'45"													

Условные обозначения

1. Литология

① 29б — Песок мелкий

2. Прочие обозначения

① — Номер инженерно-геологического элемента

6г — Строительная категория грунтов (пункт по каталогу ЭСН-8.04-01-2022, раздел 1)

С-1 — С - скважина, 1 - номер выработки

1.0 — Глубина залегания слоя, м

5.0 — Глубина выработки, м

Границы комплексов и элементов:

Установленные литологические

Согласовано

Разр. СС	Китченко Д.		09.2024
Разр. ГСН	Гнатченко А.		09.2024
Разр. ЭН и ЭС	Китченко Д.		09.2024

Взамен инв. N

Подпись и дата

Инв. N подл.

Изм.	Кол.уч.	Лист	№ док.	Подпись	Дата
ГИП		Кожабергенов			08.2024
Исполнил		Абежаева А.			08.2024
Проверил		Смышляев Е.В.			08.2024
Н. контроль		Некрасов В.			08.2024

093-РП-АД-52-03.1

РП "Строительство внутрипоселковых автомобильных дорог в селе Шетпе, микрорайон Косбулак-2 Мангистауского района" 1-ая очередь

Автомобильные дороги

Стадия	Лист	Листов
РП	2	5

Продольный профиль
Улица №1

ТОО "АИС Проект"

Формат А3

Продольный профиль
Улица №2

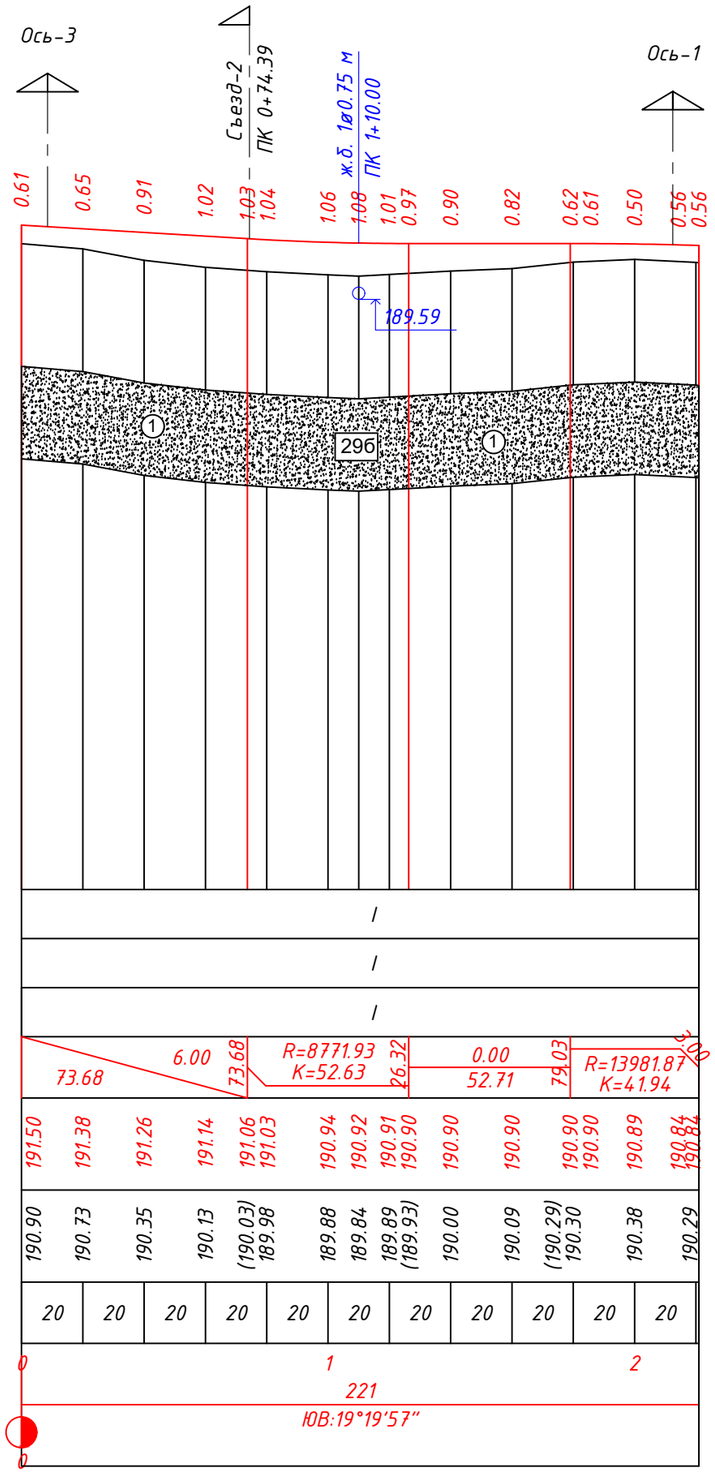

М 1:2000 по горизонтали
М 1:200 по вертикали
М 1:100 грунты

Тип местности по увлажнению			I
Проектные данные	Тип поперечного профиля	слева	I
		справа	I
	Уклон, о/оо, вертикальная кривая, м		73.68; 6.00; 73.68; R=8771.93 K=52.63; 26.32; 0.00; 52.71; 79.03; R=13981.87 K=41.94; 10.00
	Отметка оси дороги, м		191.50; 191.38; 191.26; 191.14; 191.06; 191.03; 190.94; 190.92; 190.91; 190.90; 190.90; 190.90; 190.90; 190.90; 190.89; 190.84; 190.84
Фактические данные	Отметка рельефа, м		190.90; 190.73; 190.35; 190.13; (190.03); 189.98; 189.88; 189.84; 189.89; (189.93); 190.00; 190.09; (190.29); 190.30; 190.38; 190.29
	Расстояние, м		20; 20; 20; 20; 20; 20; 20; 20; 20; 20; 20
Пикет, элементы плана, километры			0; 1; 2; 221; ЮВ:19°19'57"; 0

Условные обозначения

1. Литология

① 29б — Песок мелкий

2. Прочие обозначения

① — Номер инженерно-геологического элемента

6г — Строительная категория грунтов (пункт по каталогу ЭСН-8.04-01-2022, раздел 1)

С-1 — С - скважина, 1 - номер выработки

1.0 — Глубина залегания слоя, м

5.0 — Глубина выработки, м

Границы комплексов и элементов:

Установленные литологические

Согласовано

Разр. СС	Китченко Д.	09.2024
Разр. ГСН	Гнатченко А.	09.2024
Разр. ЭН и ЭС	Китченко Д.	09.2024

Взамен инв. N

Подпись и дата

Инв. N подл.

Изм.	Кол.уч.	Лист	№ док.	Подпись	Дата
ГИП		Кожабергенов			08.2024
Исполнил		Абежаева А.			08.2024
Проверил		Смышляев Е.В.			08.2024
Н. контроль		Некрасов В.			08.2024

093-РП-АД-52-03.1

РП "Строительство внутрипоселковых автомобильных дорог в селе Шетпе, микрорайон Косбулак-2 Мангистауского района" 1-ая очередь

Автомобильные дороги

Стадия	Лист	Листов
РП	3	5

Продольный профиль
Улица №2

ТОО "АИС Проект"

Формат А3

Продольный профиль
Улица №3

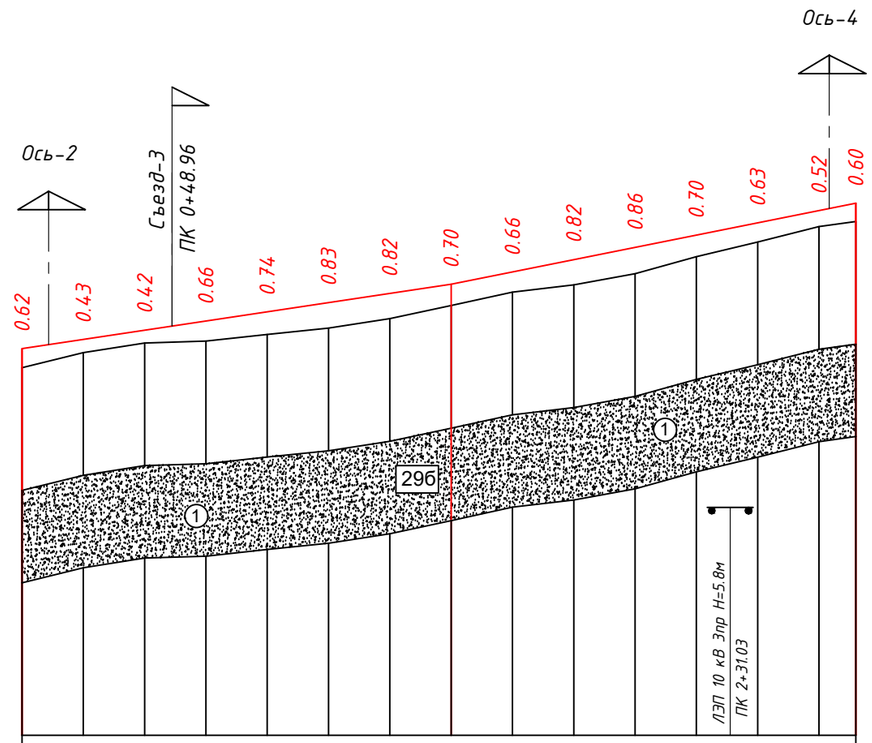

М 1:2000 по горизонтали
М 1:200 по вертикали
М 1:100 грунты

Тип местности по увлажнению			I
Проектные данные	Тип поперечного профиля	слева	I
		справа	I
	Уклон, о/оо, вертикальная кривая, м		15.00; 140.00; 40.00; 20; 132.00
	Отметка оси дороги, м		191.32; 191.62; 191.92; 192.22; 192.52; 192.82; 193.12; 193.42; 193.82; 194.22; 194.62; 195.02; 195.42; 195.82; 196.06
Фактические данные	Отметка рельефа, м		190.70; 191.19; 191.50; 191.57; 191.78; 191.99; 192.30; 192.73; 193.16; 193.40; 193.76; 194.32; 194.80; 195.30; 195.47
	Расстояние, м		20; 20; 20; 20; 20; 20; 20; 20; 20; 20; 20; 20; 20; 12
Пикет, элементы плана, километры			0; 1; 2; 272; СВ:70°28'46"; 0

Условные обозначения

1. Литология

(1) 29б — Песок мелкий

2. Прочие обозначения

(1) — Номер инженерно-геологического элемента

6г — Строительная категория грунтов (пункт по каталогу ЭСН-8.04-01-2022, раздел 1)

С-1 — С - скважина, 1 - номер выработки

1.0 — Глубина залегания слоя, м

5.0 — Глубина выработки, м

Границы комплексов и элементов:

Установленные литологические

Согласовано

Разр. СС	Китченко Д.	09.2024
Разр. ГСН	Гнатченко А.	09.2024
Разр. ЭН и ЭС	Китченко Д.	09.2024

Взамен инв. N

Подпись и дата

Инв. N подл.

Изм.	Кол.уч.	Лист	№ док.	Подпись	Дата
ГИП		Кожабергенов			08.2024
Исполнил		Абежаева А.			08.2024
Проверил		Смышляев Е.В.			08.2024
Н. контроль		Некрасов В.			08.2024

093-РП-АД-52-03.1

РП "Строительство внутрипоселковых автомобильных дорог в селе Шетпе, микрорайон Косбулак-2 Мангистауского района" 1-ая очередь

Автомобильные дороги

Стадия	Лист	Листов
РП	4	5

Продольный профиль
Улица №3

ТОО "АИС Проект"

Формат А3

Продольный профиль
Улица №4

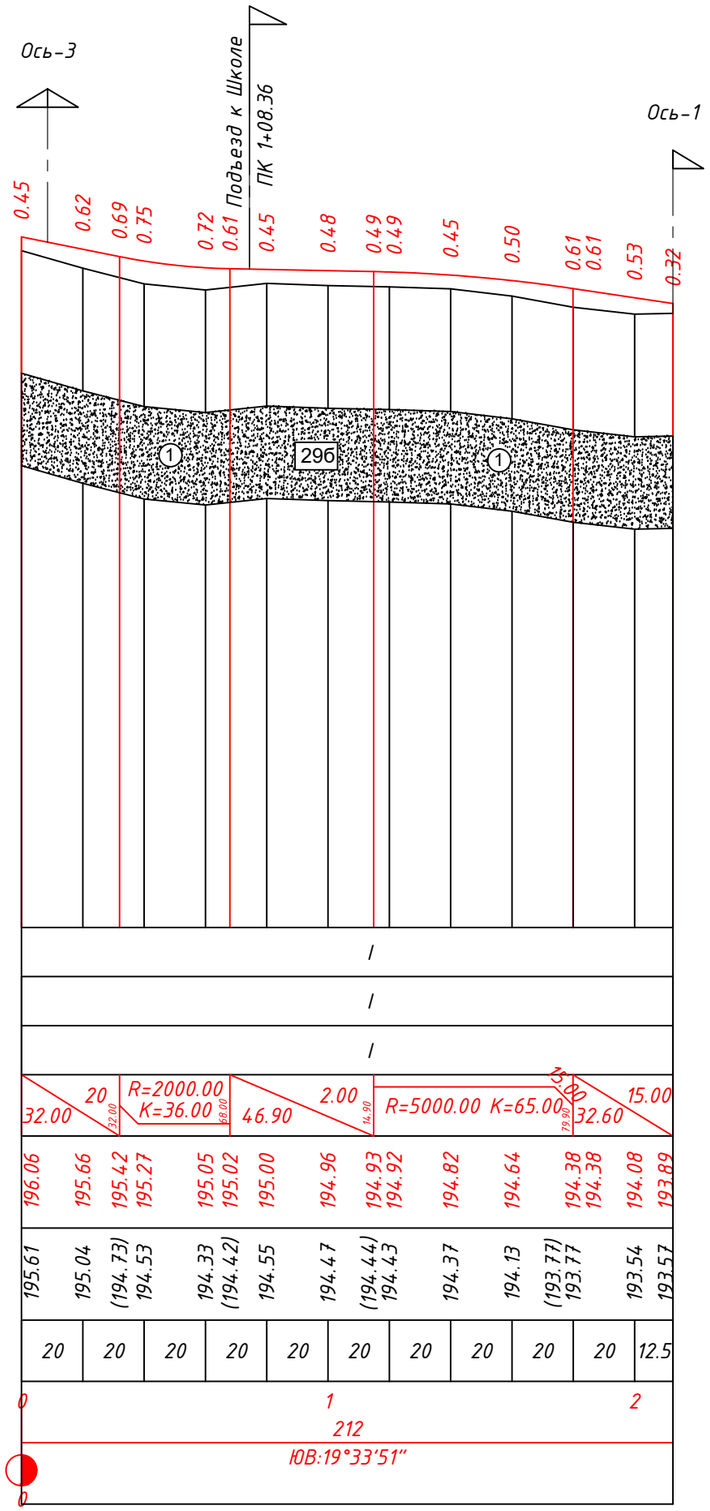

М 1:2000 по горизонтали
М 1:200 по вертикали
М 1:100 грунты

Тип местности по увлажнению			I									
Проектные данные	Тип поперечного профиля	слева	I									
		справа	I									
	Уклон, о/оо, вертикальная кривая, м		32.00 / 20 (32.00)	R=2000.00 K=36.00 (68.00)	46.90 / 2.00 (14.90)	R=5000.00 K=65.00 (79.98)	32.60 / 15.00					
	Отметка оси дороги, м		196.06	195.66	195.42 195.27	195.05 195.02	195.00	194.96	194.93 194.92	194.82	194.64	194.38 194.38	194.08	193.89
Фактические данные	Отметка рельефа, м		195.61	195.04	(194.73) 194.53	194.33 (194.42)	194.55	194.47	(194.44) 194.43	194.37	194.13	(193.77) 193.77	193.54	193.57
	Расстояние, м		20	20	20	20	20	20	20	20	20	20	12.5	
Пикет, элементы плана, километры			0			1							2	
			212											
			ЮВ:19°33'51"											
			0											

Условные обозначения

1. Литология

① 29б — Песок мелкий

2. Прочие обозначения

① — Номер инженерно-геологического элемента

6г — Строительная категория грунтов (пункт по каталогу ЭСН-8.04-01-2022, раздел 1)

С-1 — С - скважина, 1 - номер выработки

1.0 — Глубина залегания слоя, м

5.0 — Глубина выработки, м

Границы комплексов и элементов:

Установленные литологические

Согласовано

Разр. СС	Китченко Д.	09.2024
Разр. ГСН	Гнатченко А.	09.2024
Разр. ЭН и ЭС	Китченко Д.	09.2024

Взамен инв. N

Подпись и дата

Инв. N подл.

Изм.	Кол.уч.	Лист	№ док.	Подпись	Дата	093-РП-АД-52-03.1			
						РП "Строительство внутрипоселковых автомобильных дорог в селе Шетпе, микрорайон Косбулак-2 Мангистауского района" 1-ая очередь			
ГИП		Кожабергенов			08.2024	Автомобильные дороги	Стадия	Лист	Листов
							РП	5	5
Исполнил		Абежаева А.			08.2024	Продольный профиль Улица №4	ТОО "АИС Проект"		
Проверил		Смышляев Е.В.			08.2024				
Н. контроль		Некрасов В.			08.2024				

Формат А3

СОГЛАСОВАНО
Руководитель ГУ "Мангистауский районный отдел земельных отношений, архитектуры и градостроительства"
_____ Бикембаев Н.Н.
«16» 09 сентября 2024г.

СОГЛАСОВАНО
Руководитель ГУ "Мангистауский районный отдел ЖКХ, ПТиАД"
_____ Сарбалаев М.У.
«16» сентября 2024г.

ТИПОВЫЕ ПОПЕРЕЧНЫЕ ПРОФИЛИ

ТИП 1

Категория по табл. 5-3
СП РК 3.01-101-2013*
Улица в жилой застройке: основная

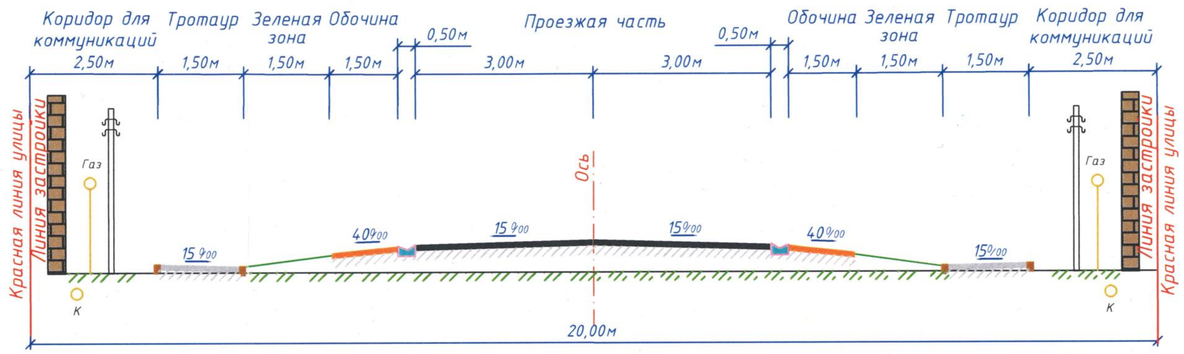

Масштаб 1:100

ТИП 2

Категория по табл. 5-3
СП РК 3.01-101-2013*
Улица в жилой застройке: основная

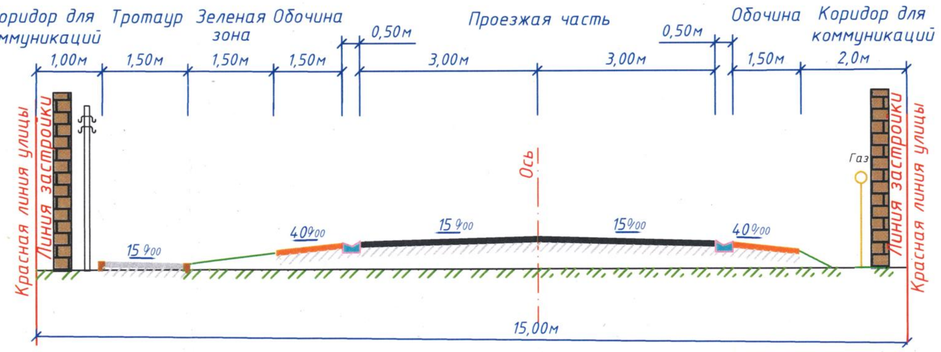

Масштаб 1:100

Примечания:
1. Категория улиц принята согласно табл. 5-3 СП РК 3.01-101-2013*;
2. Все размеры даны в метрах.

Изм.	Кол.уч.	Лист	№ док.	Подпись	Дата
ГИП		Кожабергенов			09.2024
Исполнил		Абежаева А.			09.2024
Проверил		Смышляев Е.В.			09.2024
Н. контроль		Некрасов В.			09.2024

093-РП-АД-52-03.2

РП "Строительство внутрипоселковых автомобильных дорог в селе Шетпе, микрорайон Косбулак-2 Мангистауского района"

Автомобильные дороги

Стадия	Лист	Листов
РП	1	1

Типовые поперечные профили

ТОО "АИС Проект"

Согласовано:
Гл. инженер.
Взамен инв. N
Подпись и дата
Инв. N подл.

Копировал
Формат А3

Fн	10.07	м2
Fв	0.00	м2
Fср	0.00	м2
Fпр.об	2.05	м2
Fк	0.00	м2

М 1:100 по вертикали
М 1:100 по горизонтали

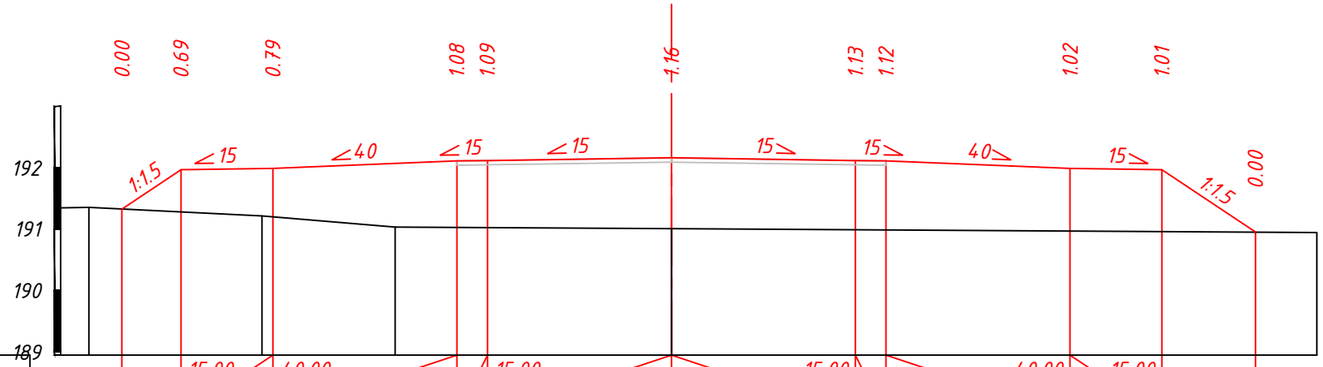

Проектные данные	Уклон, о/оо; длина, м									
	Отметка покрытия, м	191.33	191.97	191.99	192.11	192.12	192.16	192.12	192.11	191.99	191.97	190.95
Фактические данные	Отметка рельефа, м	191.35	191.35	191.22	191.03	191.01	190.94					
	Расстояние, м	0.46	2.82	2.17	4.51	10.53						

ПК 0+18.00

Fн	7.85	м2
Fв	0.00	м2
Fср	0.00	м2
Fпр.об	2.05	м2
Fк	0.00	м2

М 1:100 по вертикали
М 1:100 по горизонтали

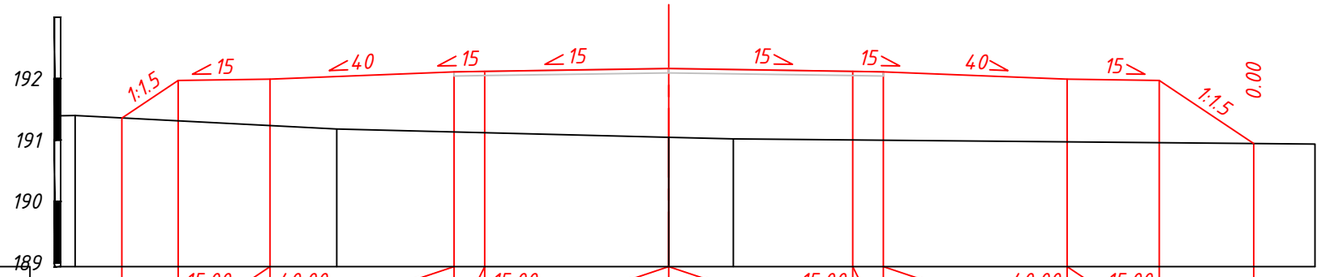

Проектные данные	Уклон, о/оо; длина, м									
	Отметка покрытия, м	191.36	191.97	191.99	192.11	192.12	192.16	192.12	192.11	191.99	191.97	190.94
Фактические данные	Отметка рельефа, м	191.40	191.40	191.18	191.04	191.02	190.93					
	Расстояние, м	0.24	4.27	5.41	1.05	9.49						

ПК 0+20.00

СОГЛАСОВАНО
Руководитель ГУ "Мангистауский районный отдел земельных отношений, архитектуры и градостроительства"
_____Букембаев Н.Н.
«30» декабря 2024г.

Изм.	Кол.уч.	Лист	№ док.	Подпись	Дата
ГИП		Кожабергенов			08.2024
Исполнил		Абежаева А.			09.2024
Проверил		Смышляев Е.В.			09.2024
Н. контроль		Некрасов В.			09.2024

093-РП-АД-52-АД-03.3

РП "Строительство внутрипоселковых автомобильных дорог в селе Шетпе, микрорайон Косбулак-2 Мангистауского района" 1-ая очередь

Автомобильные дороги

Стадия	Лист	Листов
РП	1	29

Поперечные профили земляного полотна
Подъезд к школе

ТОО "АИС Проект"

Согласовано

Разр. СС	Китченко Д.	09.2024
Разр. ГСН	Гнатченко А.	09.2024
Разр. ЭН и ЭС	Китченко Д.	09.2024

Взамен инв. N

Подпись и дата

Инв. N подл.

Формат А3

Fн	8.51	м2
Fв	0.00	м2
Fср	0.00	м2
Fпр.об	0.62	м2
Fк	0.00	м2

М 1:100 по вертикали
М 1:100 по горизонтали

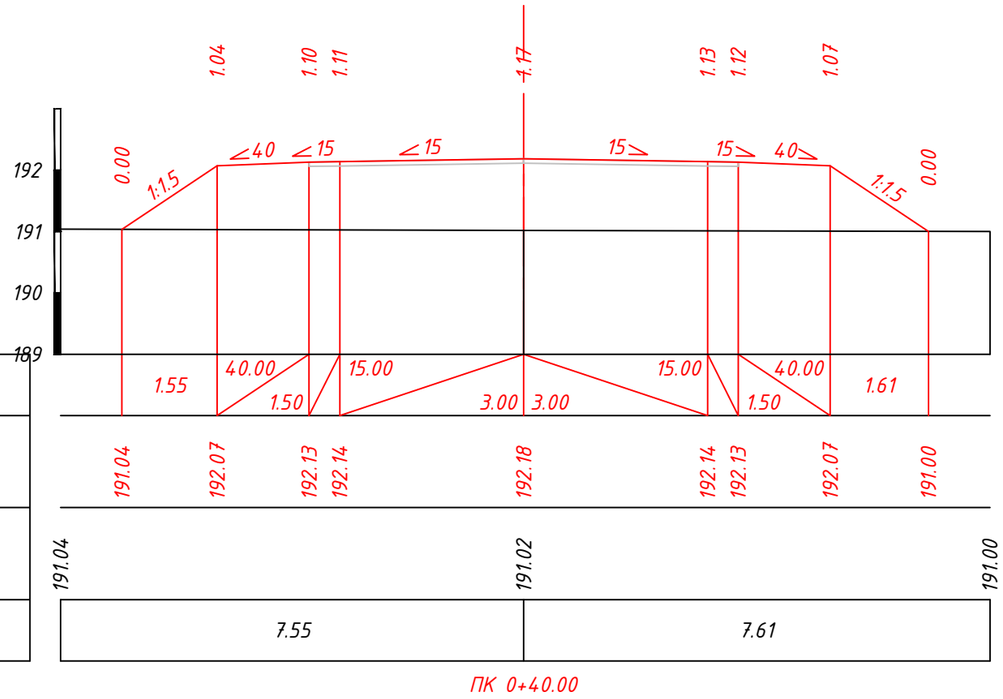

Проектные данные	Уклон, о/оо; длина, м	
	Отметка покрытия, м	
Фактические данные	Отметка рельефа, м	
	Расстояние, м	

Fн	7.59	м2
Fв	0.00	м2
Fср	0.00	м2
Fпр.об	0.62	м2
Fк	0.00	м2

М 1:100 по вертикали
М 1:100 по горизонтали

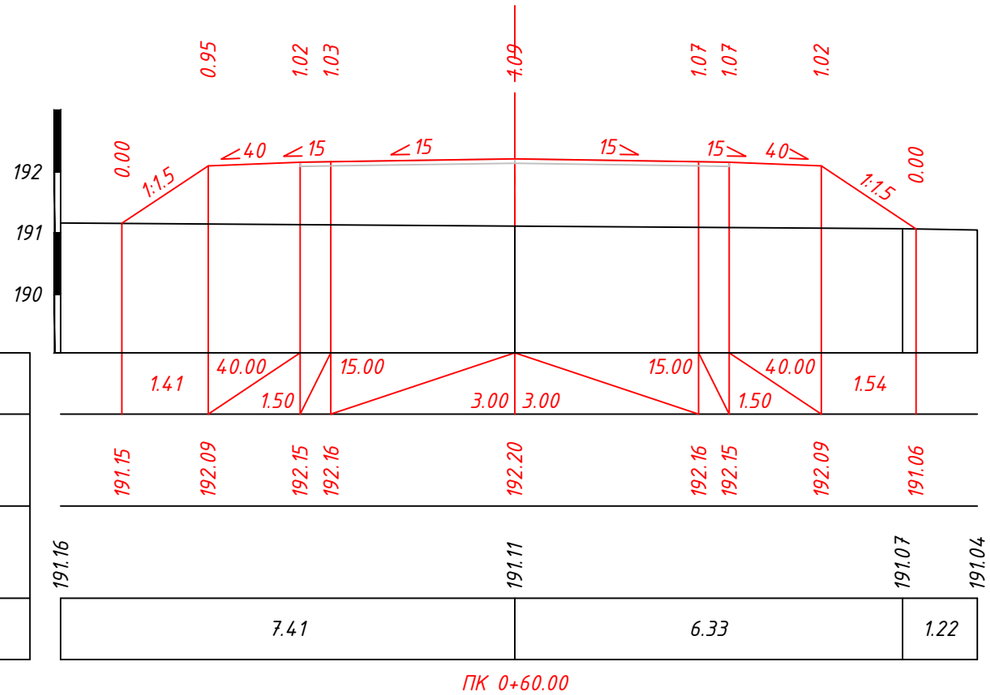

Проектные данные	Уклон, о/оо; длина, м	
	Отметка покрытия, м	
Фактические данные	Отметка рельефа, м	
	Расстояние, м	

Взам.инв.N° ----
Подпись и дата
Инв.N° подл. ----

Изм.	Кол.уч	Лист	N док.	Подпись	Дата	093-РП-АД-52-АД-03.3 Подъезд к школе	Лист 2

Fн	7.08	м2
Fв	0.00	м2
Fср	0.00	м2
Fпр.об	0.62	м2
Fк	0.00	м2

М 1:100 по вертикали
М 1:100 по горизонтали

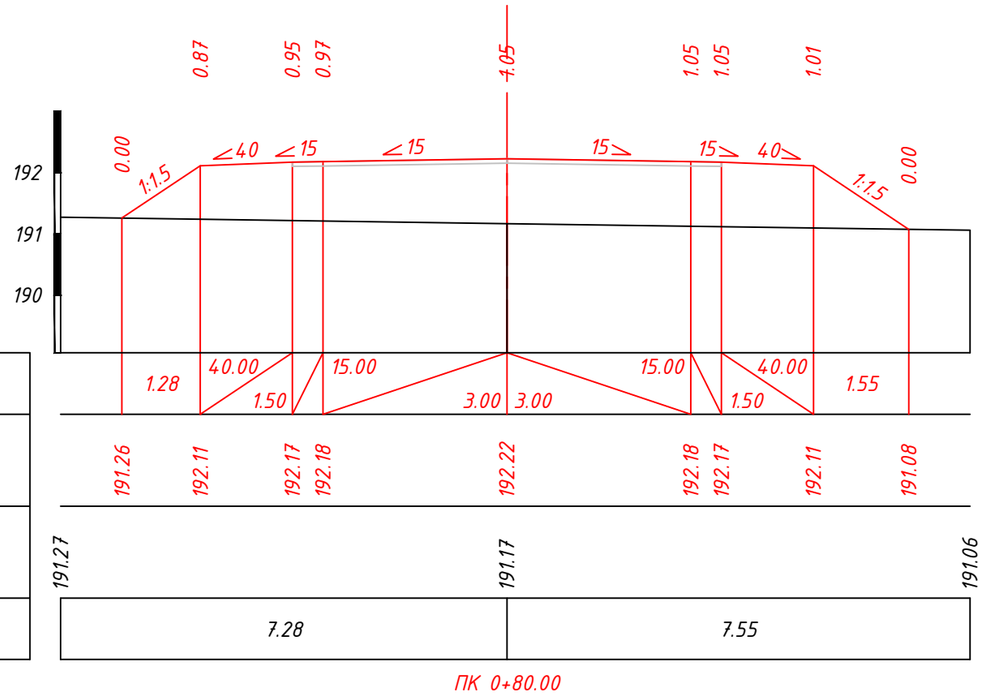

Проектные данные	Уклон, о/оо; длина, м	
	Отметка покрытия, м	
Фактические данные	Отметка рельефа, м	
	Расстояние, м	

Fн	7.25	м2
Fв	0.00	м2
Fср	0.00	м2
Fпр.об	0.62	м2
Fк	0.00	м2

М 1:100 по вертикали
М 1:100 по горизонтали

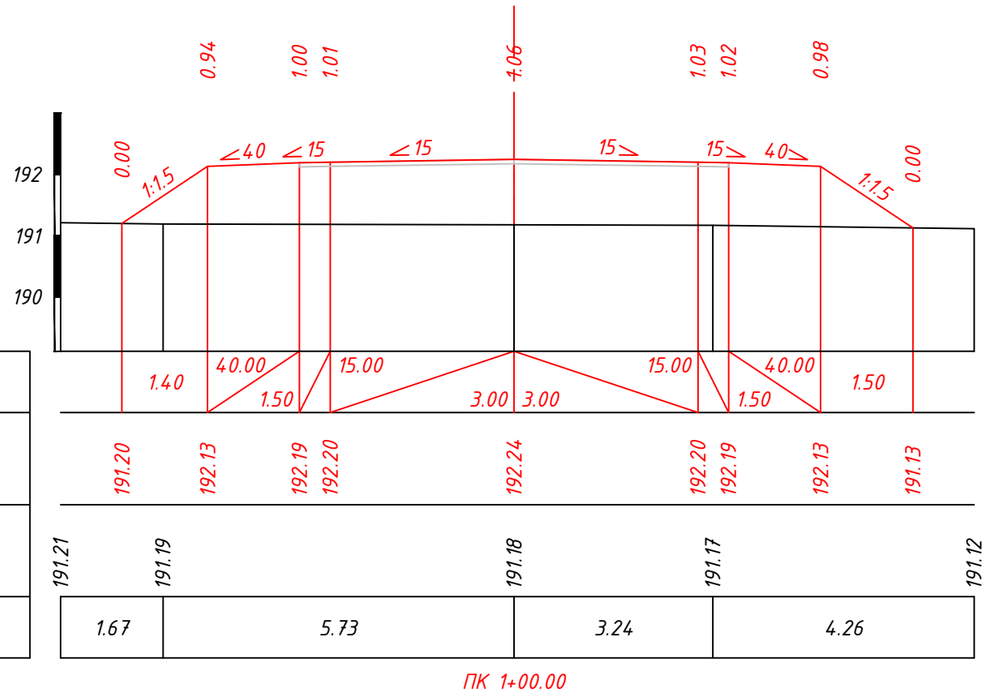

Проектные данные	Уклон, о/оо; длина, м	
	Отметка покрытия, м	
Фактические данные	Отметка рельефа, м	
	Расстояние, м	

Взам.инв.N° ----
Подпись и дата
Инв.N° подл. ----

Изм.	Кол.уч	Лист	N док.	Подпись	Дата	093-РП-АД-52-АД-03.3 Подъезд к школе	Лист 3

Fн	7.00	м2
Fв	0.00	м2
Fср	0.00	м2
Fпр.об	0.62	м2
Fк	0.00	м2

М 1:100 по вертикали
М 1:100 по горизонтали

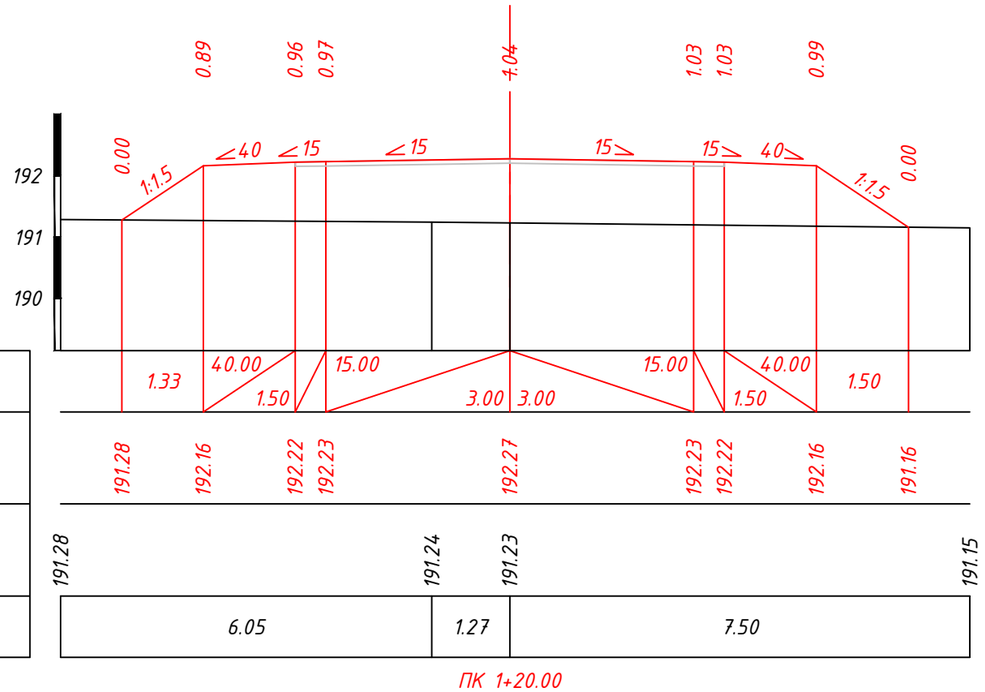

Проектные данные	Уклон, о/оо; длина, м	
	Отметка покрытия, м	
Фактические данные	Отметка рельефа, м	
	Расстояние, м	

Fн	6.15	м2
Fв	0.00	м2
Fср	0.00	м2
Fпр.об	0.62	м2
Fк	0.00	м2

М 1:100 по вертикали
М 1:100 по горизонтали

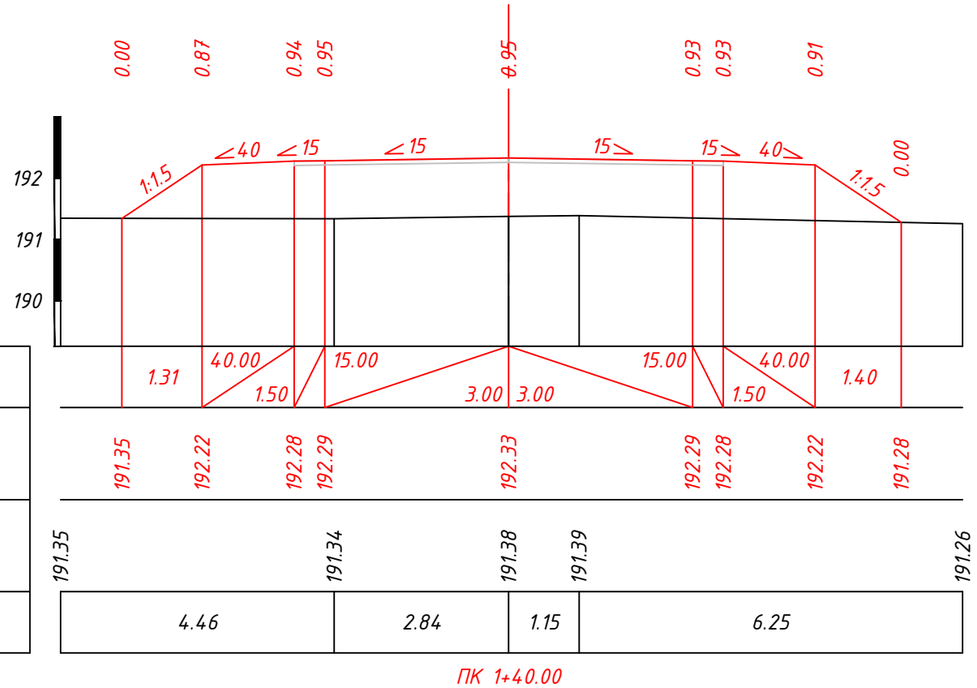

Проектные данные	Уклон, о/оо; длина, м	
	Отметка покрытия, м	
Фактические данные	Отметка рельефа, м	
	Расстояние, м	

Взам.инв.№	----
Подпись и дата	
Инв.№ подл.	----

Изм.	Кол.уч	Лист	N док.	Подпись	Дата	093-РП-АД-52-АД-03.3 Подъезд к школе	Лист 4

Fн	6.76	м2
Fв	0.00	м2
Fср	0.00	м2
Fпр.об	0.62	м2
Fк	0.00	м2

М 1:100 по вертикали
М 1:100 по горизонтали

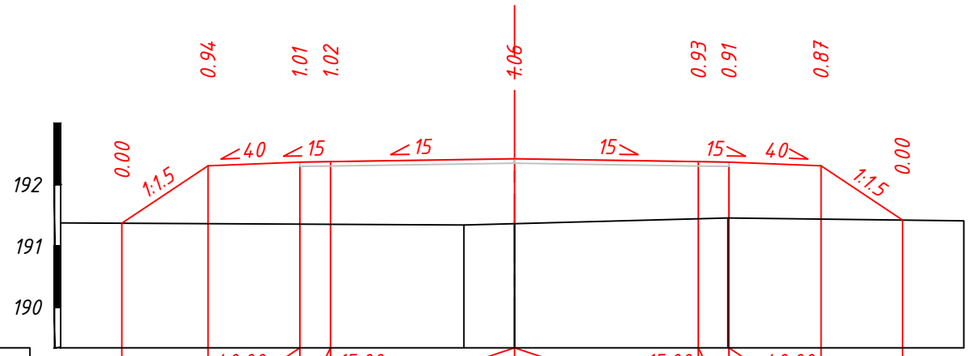

Проектные данные	Уклон, о/оо; длина, м	1.40	40.00	1.50	15.00	3.00	3.00	15.00	1.50	40.00	1.33
	Отметка покрытия, м	191.37	192.31	192.37	192.37	192.42	192.37	192.37	192.31	191.42
Фактические данные	Отметка рельефа, м	191.38	191.34	191.36	191.46	191.41
	Расстояние, м	6.58	0.82	3.48	3.85

ПК 1+60.00

Fн	7.72	м2
Fв	0.00	м2
Fср	0.00	м2
Fпр.об	0.62	м2
Fк	0.00	м2

М 1:100 по вертикали
М 1:100 по горизонтали

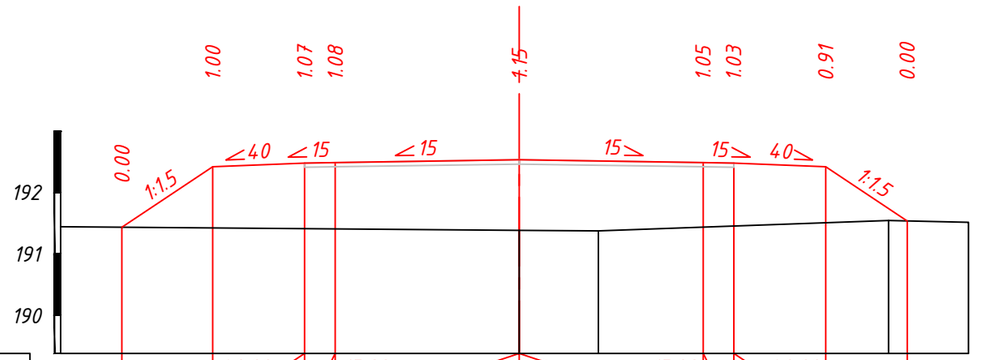

Проектные данные	Уклон, о/оо; длина, м	1.48	40.00	1.50	15.00	3.00	3.00	15.00	1.50	40.00	1.33
	Отметка покрытия, м	191.44	192.42	192.48	192.49	192.54	192.49	192.48	192.42	191.54
Фактические данные	Отметка рельефа, м	191.44	191.39	191.38	191.55	191.52
	Расстояние, м	7.48	1.29	4.74	1.30

ПК 1+80.00

Взам.инв.N° ----
Подпись и дата ----
Инв.N° подл. ----

Изм.	Кол.уч	Лист	N док.	Подпись	Дата

093-РП-АД-52-АД-03.3
Подъезд к школе

Лист 5

Fн	6.27	м2
Fв	0.00	м2
Fср	0.00	м2
Fпр.об	0.62	м2
Fк	0.00	м2

М 1:100 по вертикали
М 1:100 по горизонтали

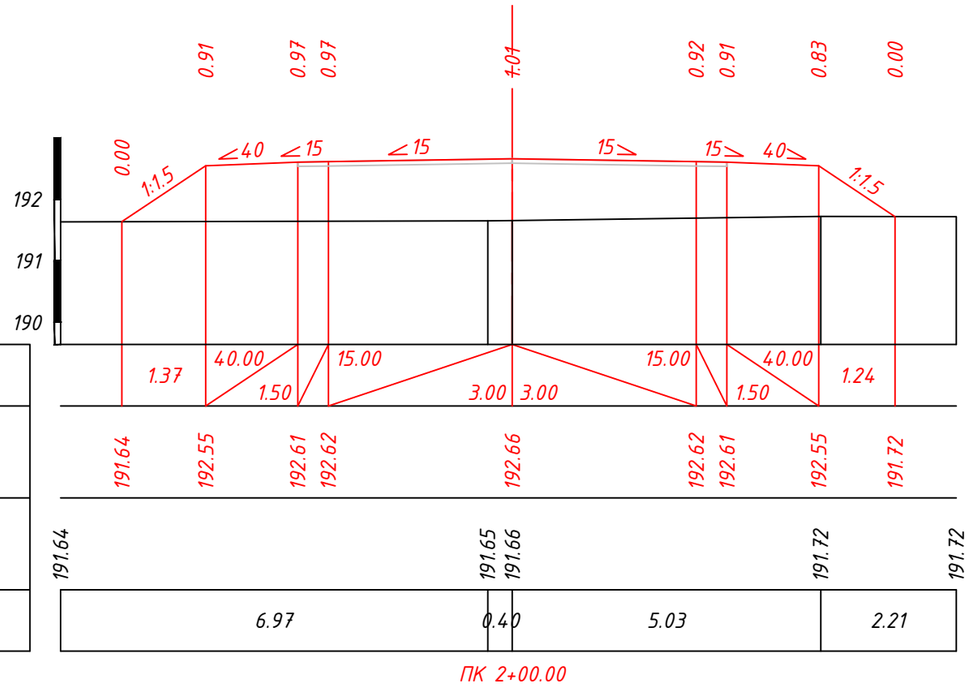

Проектные данные	Уклон, о/оо; длина, м	
	Отметка покрытия, м	
Фактические данные	Отметка рельефа, м	
	Расстояние, м	

Fн	1.60	м2
Fв	0.00	м2
Fср	0.00	м2
Fпр.об	0.62	м2
Fк	0.00	м2

М 1:100 по вертикали
М 1:100 по горизонтали

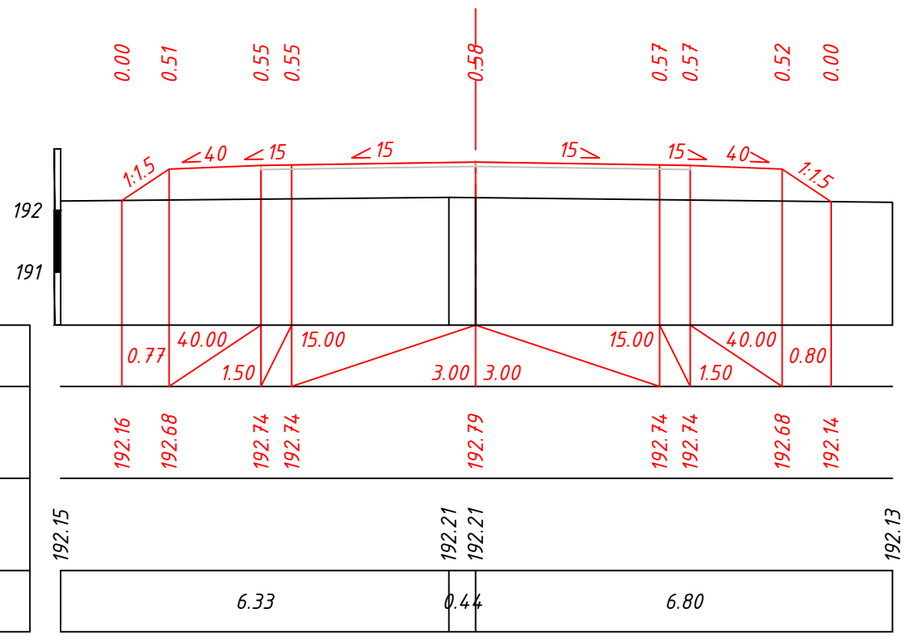

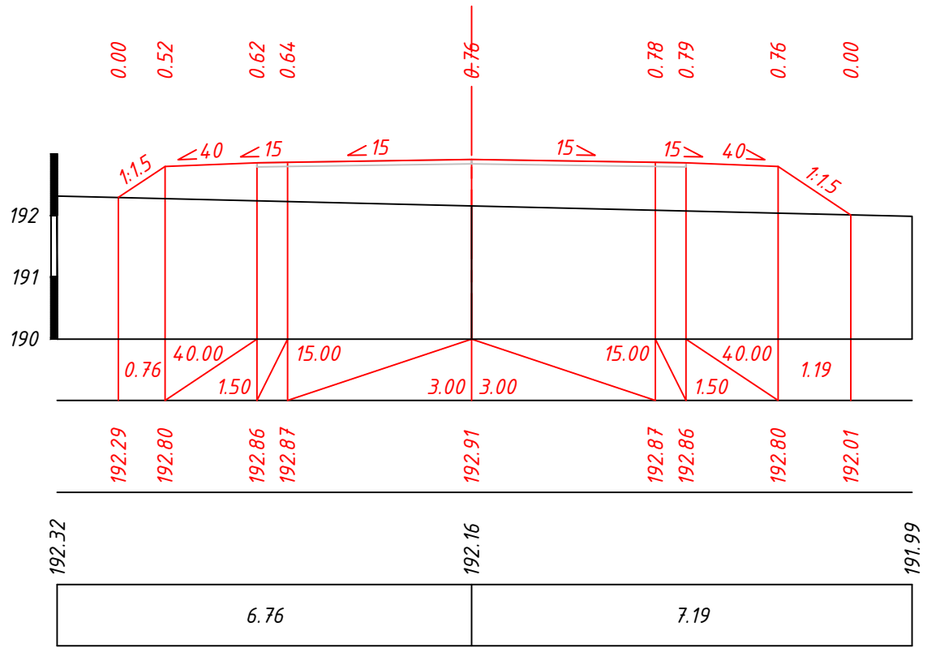

Проектные данные	Уклон, о/оо; длина, м	
	Отметка покрытия, м	
Фактические данные	Отметка рельефа, м	
	Расстояние, м	

Изм.	Кол.уч.	Лист	N док.	Подпись	Дата	093-РП-АД-52-АД-03.3 Подъезд к школе

Лист 6

Взам.инв.N° ----
Подпись и дата ----
Инв.N° подл. ----

Fн	10.68	м2
Fв	0.00	м2
Fср	0.00	м2
Fпр.об	0.62	м2
Fк	0.00	м2

М 1:100 по вертикали
М 1:100 по горизонтали

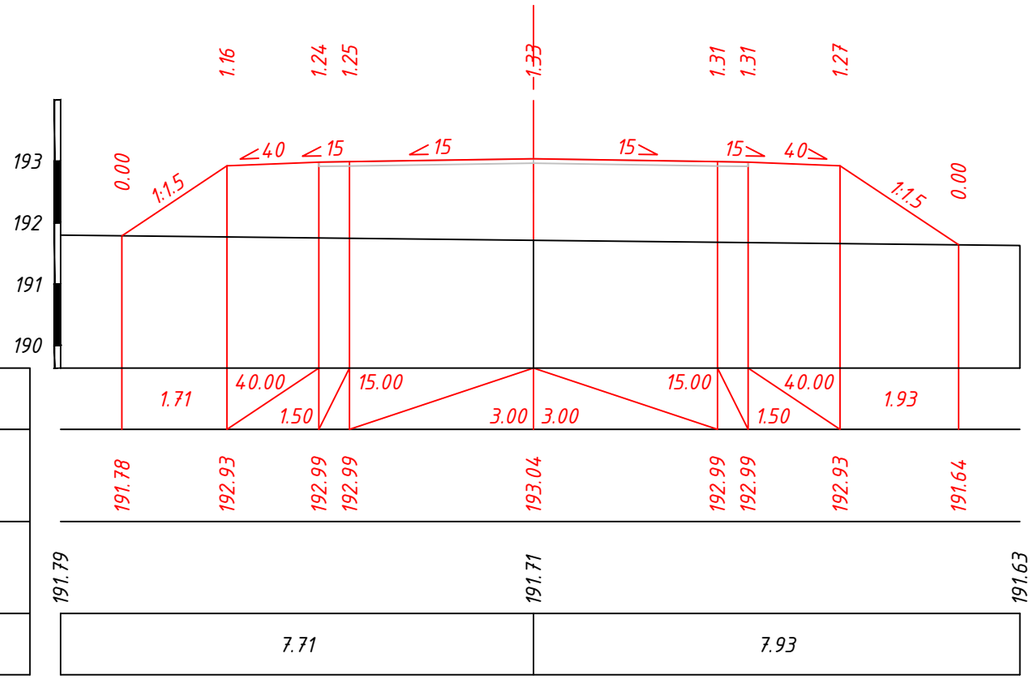

Проектные данные	Уклон, о/оо; длина, м	1.71; 40.00; 1.50; 15.00; 3.00; 3.00; 15.00; 1.50; 40.00; 1.93
	Отметка покрытия, м	191.78; 192.93; 192.99; 192.99; 193.04; 192.99; 192.99; 192.93; 191.64
Фактические данные	Отметка рельефа, м	191.79; 191.71; 191.63
	Расстояние, м	7.71; 7.93

ПК 2+60.00

Fн	12.31	м2
Fв	0.00	м2
Fср	0.00	м2
Fпр.об	0.73	м2
Fк	0.00	м2

М 1:100 по вертикали
М 1:100 по горизонтали

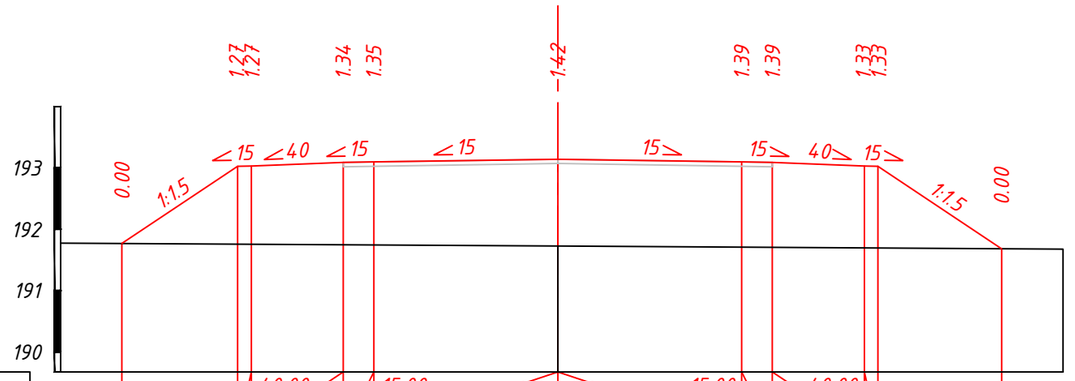

Проектные данные	Уклон, о/оо; длина, м	1.89; 40.00; 1.50; 15.00; 3.00; 3.00; 15.00; 1.50; 40.00; 2.02
	Отметка покрытия, м	191.77; 193.03; 193.03; 193.09; 193.10; 193.14; 193.10; 193.09; 193.03; 193.03; 191.68
Фактические данные	Отметка рельефа, м	191.77; 191.72; 191.67
	Расстояние, м	8.11; 8.24

ПК 2+80.00

Взам.инв.N°	Подпись и дата	Инв.N° подл.
----		----

Изм.	Кол.уч	Лист	N док.	Подпись	Дата	093-РП-АД-52-АД-03.3 Подъезд к школе	Лист 7

Fн	16.50	м2
Fв	0.00	м2
Fср	0.00	м2
Fпр.об	1.55	м2
Fк	0.00	м2

М 1:100 по вертикали
М 1:100 по горизонтали

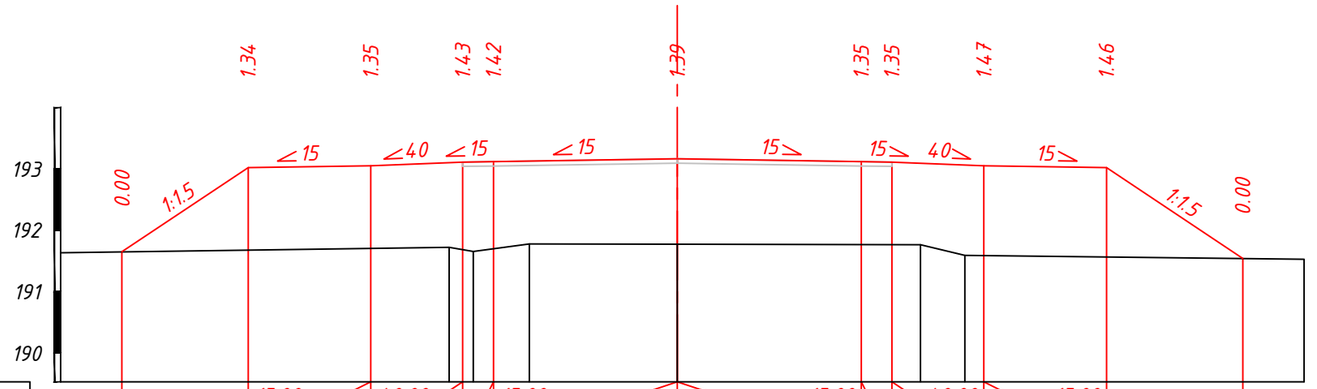

Проектные данные	Уклон, о/оо; длина, м	2.06	15.00	2.00	40.00	1.50	15.00	3.00	3.00	15.00	1.50	40.00	2.00	15.00	2.22						
	Отметка покрытия, м	191.65	193.02	193.05	193.11	193.12	193.17	193.12	193.11	193.05	193.02	191.54									
Фактические данные	Отметка рельефа, м	191.64	191.72	191.66	191.78	191.77	191.76	191.59	191.53												
	Расстояние, м	6.34	0.40	0.91	2.41	3.97	0.72	5.53													

ПК 3+00.00

Fн	26.59	м2
Fв	0.00	м2
Fср	0.00	м2
Fпр.об	1.55	м2
Fк	0.00	м2

М 1:100 по вертикали
М 1:100 по горизонтали

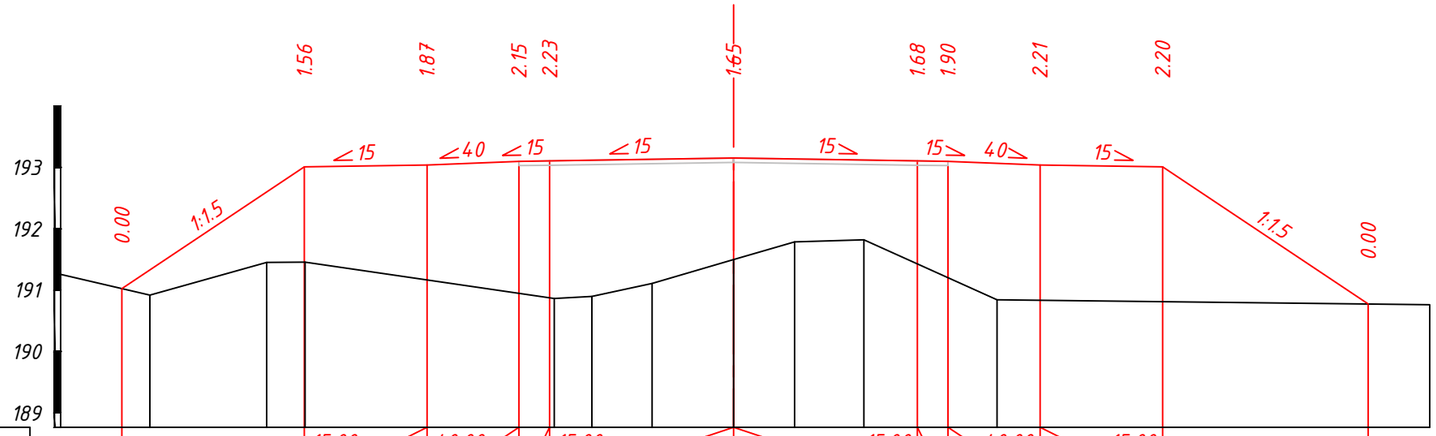

Проектные данные	Уклон, о/оо; длина, м	2.98	15.00	2.00	40.00	1.50	15.00	3.00	3.00	15.00	1.50	40.00	2.00	15.00	3.35						
	Отметка покрытия, м	191.03	193.01	193.04	193.10	193.11	193.15	193.11	193.10	193.04	193.01	190.77									
Фактические данные	Отметка рельефа, м	191.26	190.92	191.45	191.45	190.86	190.90	191.11	191.50	191.79	191.82	190.84	190.76								
	Расстояние, м	1.46	1.91	0.63	4.06	0.62	0.98	1.33	1.00	1.13	2.17	7.06									

ПК 3+07.80

Взам.инв.N°: ----
Подпись и дата
Инв.N°.подл. ----

Изм.	Кол.уч	Лист	N док.	Подпись	Дата

093-РП-АД-52-АД-03.3
Подъезд к школе

Лист 8

Формат А3

Fн	13.09	м2
Fв	0.00	м2
Fср	0.00	м2
Fпр.об	1.55	м2
Fк	0.00	м2

М 1:100 по вертикали

М 1:100 по горизонтали

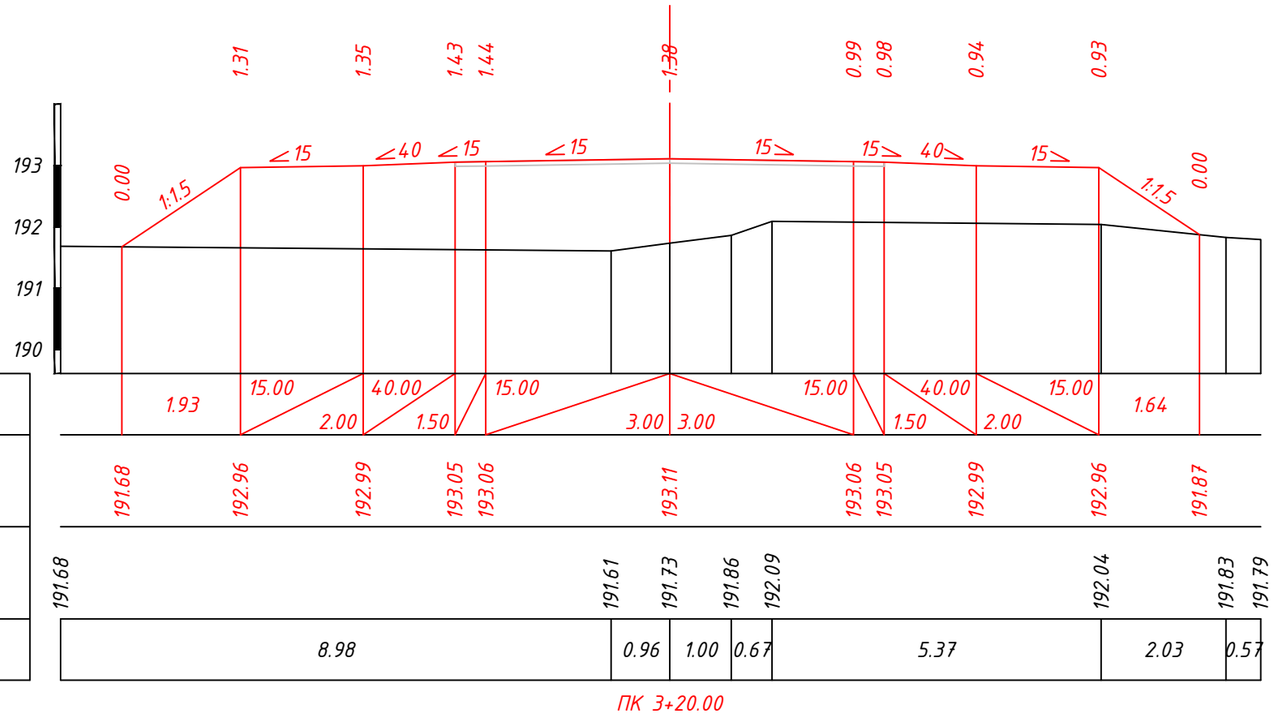

Проектные данные	Уклон, о/оо; длина, м
	Отметка покрытия, м
Фактические данные	Отметка рельефа, м
	Расстояние, м

Взам.инв.N°	Подпись и дата	Инв.N° подл.
----		----

Изм.	Кол.уч	Лист	N док.	Подпись	Дата

093-РП-АД-52-АД-03.3
Подъезд к школе

Лист 9

Формат А3

Fн	0.92	м2
Fв	0.15	м2
Fср	0.00	м2
Fпр.об	1.33	м2
Fк	0.00	м2

М 1:100 по вертикали
М 1:100 по горизонтали

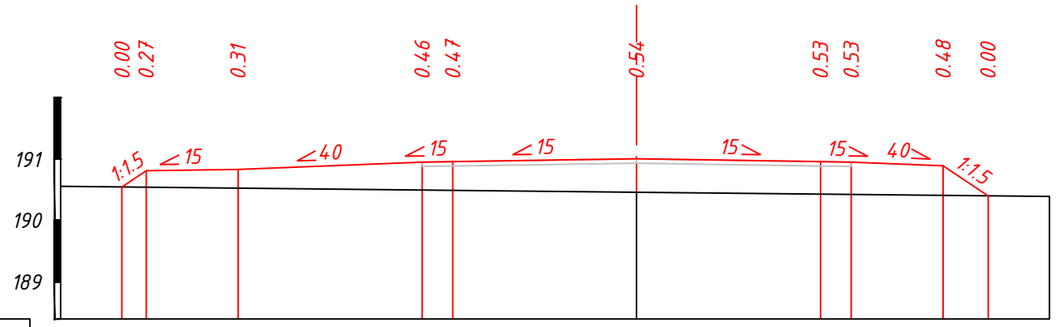

Проектные данные	Уклон, о/оо; длина, м			
	Отметка покрытия, м			
Фактические данные	Отметка рельефа, м	190.55	190.46	190.39
	Расстояние, м	9.40	6.73	

ПК 0+20.00

Fн	1.60	м2
Fв	0.14	м2
Fср	0.00	м2
Fпр.об	0.62	м2
Fк	0.00	м2

М 1:100 по вертикали
М 1:100 по горизонтали

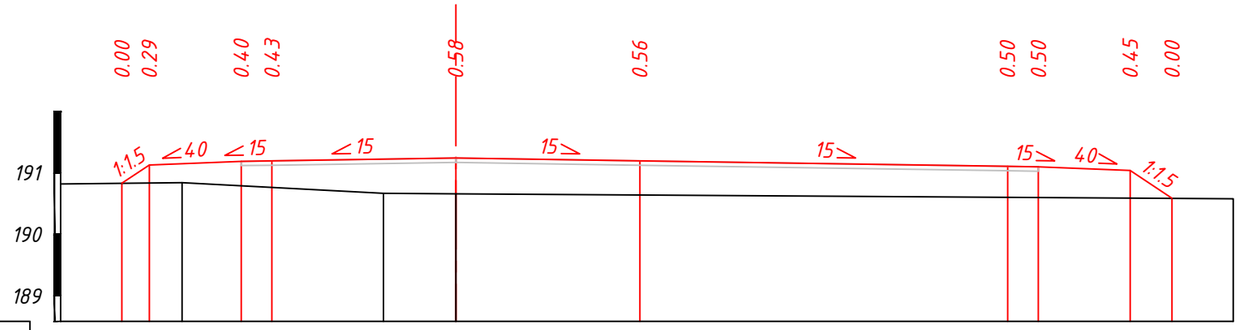

Проектные данные	Уклон, о/оо; длина, м				
	Отметка покрытия, м				
Фактические данные	Отметка рельефа, м	190.82	190.84	190.67	190.66	190.58
	Расстояние, м	1.98	3.29	1.18	12.68	

ПК 0+40.00

Взам.инв.N°	----
Подпись и дата	
Инв.N° подл.	----

Изм.	Кол.уч	Лист	N док.	Подпись	Дата

093-РП-АД-52-АД-03.3
Улица №1

Лист 11

Fн	2.82	м2
Fв	0.03	м2
Fср	0.00	м2
Fпр.об	0.62	м2
Fк	0.00	м2

М 1:100 по вертикали
М 1:100 по горизонтали

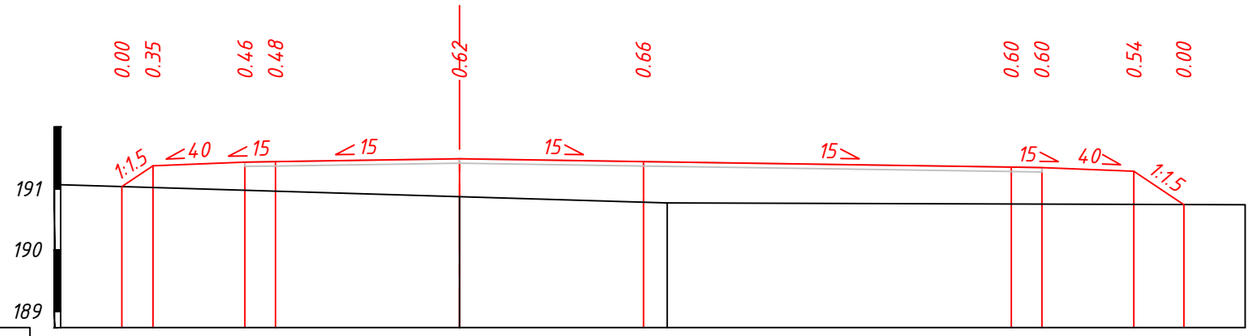

Проектные данные	Уклон, о/оо; длина, м			
	Отметка покрытия, м			
Фактические данные	Отметка рельефа, м	191.06	190.87	190.76	190.73
	Расстояние, м	6.51	3.39	9.43

ПК 0+60.00

Fн	3.48	м2
Fв	0.00	м2
Fср	0.00	м2
Fпр.об	0.62	м2
Fк	0.00	м2

М 1:100 по вертикали
М 1:100 по горизонтали

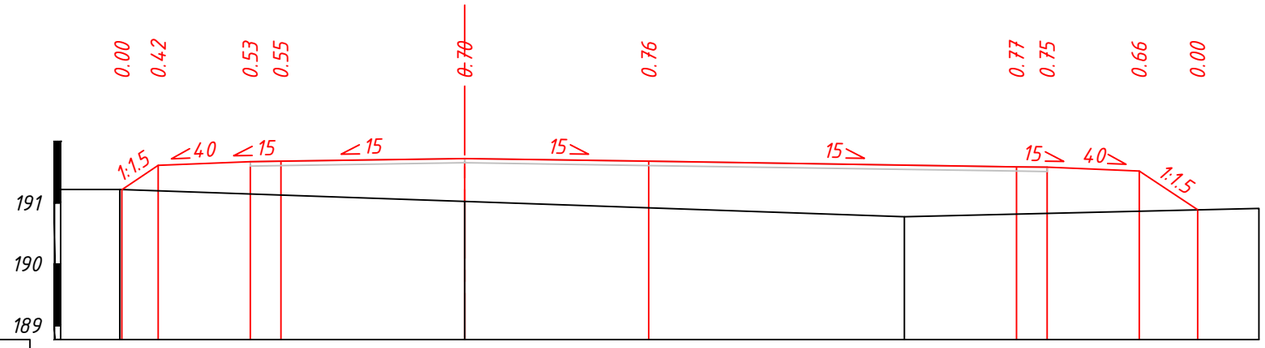

Проектные данные	Уклон, о/оо; длина, м				
	Отметка покрытия, м				
Фактические данные	Отметка рельефа, м	191.22	191.22	191.02	190.77	190.91
	Расстояние, м	0.97	5.63	7.17	5.78

ПК 0+80.00

Взам.инв.№	----
Подпись и дата	
Инв.№ подл.	----

Изм.	Кол.уч	Лист	N док.	Подпись	Дата

093-РП-АД-52-АД-03.3
Улица №1

Лист 12

Fн	4.36	м2
Fв	0.00	м2
Fср	0.00	м2
Fпр.об	0.62	м2
Fк	0.00	м2

М 1:100 по вертикали
М 1:100 по горизонтали

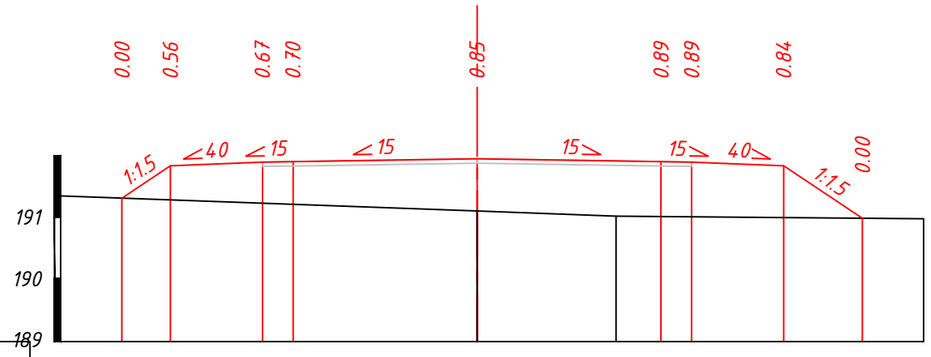

Проектные данные	Уклон, о/оо; длина, м			
	Отметка покрытия, м			
Фактические данные	Отметка рельефа, м	191.34	191.10	191.01	190.97
	Расстояние, м	6.79	2.27	5.02

ПК 1+00.00

Fн	2.24	м2
Fв	0.00	м2
Fср	0.00	м2
Fпр.об	0.62	м2
Fк	0.00	м2

М 1:100 по вертикали
М 1:100 по горизонтали

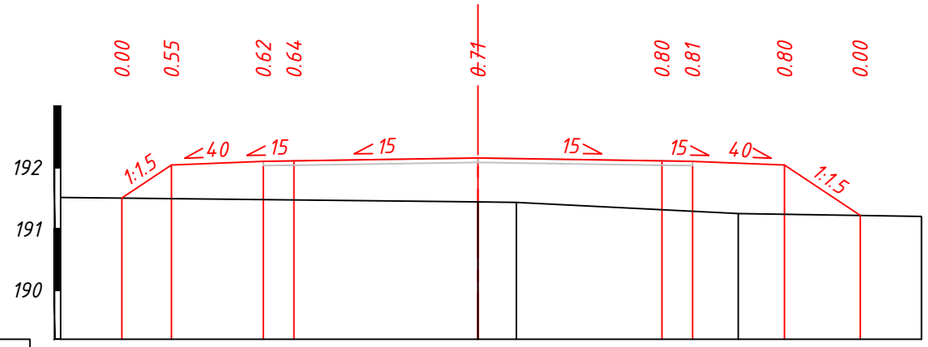

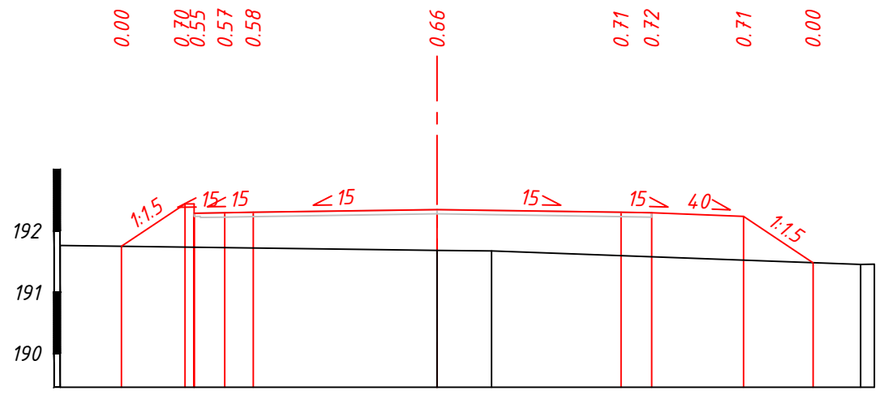

Проектные данные	Уклон, о/оо; длина, м				
	Отметка покрытия, м				
Фактические данные	Отметка рельефа, м	191.52	191.44	191.43	191.25	191.20
	Расстояние, м	6.81	0.62	3.62	2.99

ПК 1+20.00

Проектные данные	Уклон, о/оо; длина, м				
	Отметка покрытия, м				
Фактические данные	Отметка рельефа, м	191.76	191.68	191.67	191.45	191.46
	Расстояние, м	6.15	0.89	6.02	0.22

ПК 1+40.00

Взам.инв.N°	Подпись и дата	Инв.N° подл.
---		---

Изм.	Кол.уч.	Лист	N док.	Подпись	Дата	093-РП-АД-52-АД-03.3 Улица №1	Лист 13

Fн	1.65	м2
Fв	0.50	м2
Fср	0.00	м2
Fпр.об	1.45	м2
Fк	0.00	м2

М 1:100 по вертикали
М 1:100 по горизонтали

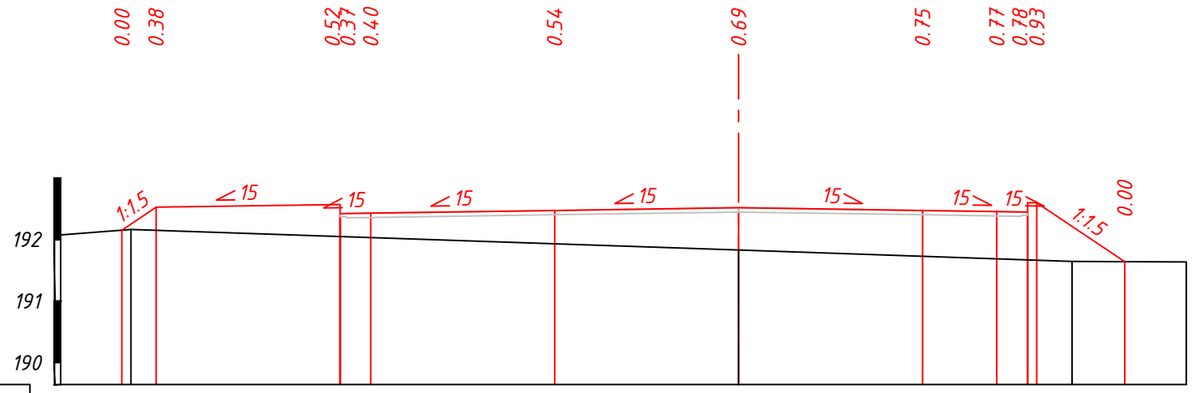

Проектные данные	Уклон, о/оо; длина, м				
	Отметка покрытия, м				
Фактические данные	Отметка рельефа, м	192.08	192.17	191.83	191.65	191.64
	Расстояние, м	1.15	9.91	5.44	1.86	

ПК 1+60.00

Fн	5.40	м2
Fв	0.00	м2
Fср	0.00	м2
Fпр.об	2.66	м2
Fк	0.00	м2

М 1:100 по вертикали
М 1:100 по горизонтали

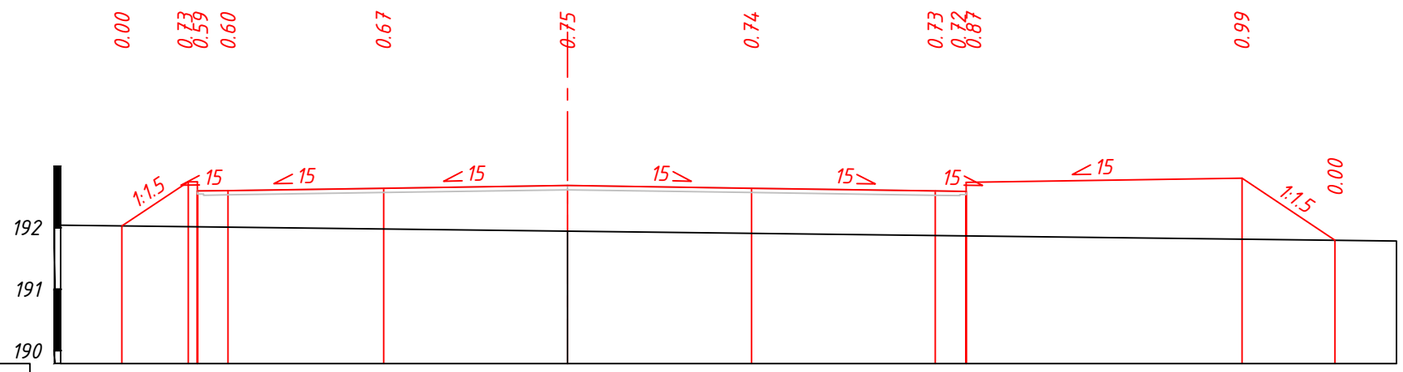

Проектные данные	Уклон, о/оо; длина, м			
	Отметка покрытия, м			
Фактические данные	Отметка рельефа, м	192.04	191.95	191.79
	Расстояние, м	8.27	13.52	

ПК 1+80.00

Взам.инв.N°	---
Подпись и дата	
Инв.N° подл.	---

Изм.	Кол.уч	Лист	N док.	Подпись	Дата

093-РП-АД-52-АД-03.3
Улица №1

Лист 14

Fн	3.62	м2
Fв	0.00	м2
Fср	0.00	м2
Fпр.об	0.12	м2
Fк	0.00	м2

М 1:100 по вертикали
М 1:100 по горизонтали

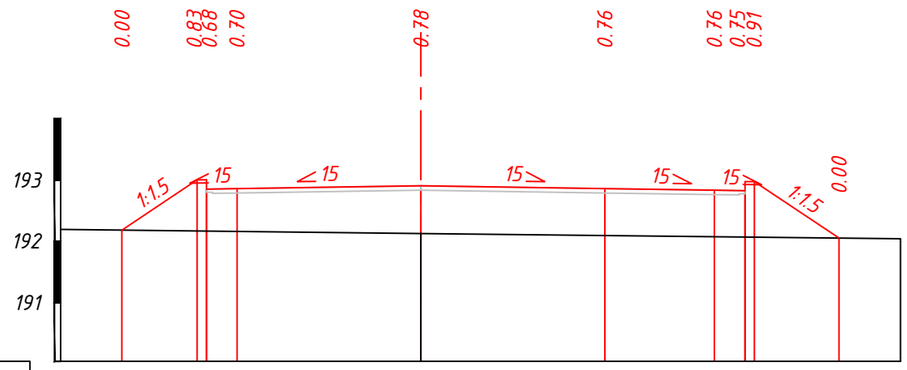

Проектные данные	Уклон, о/оо; длина, м			
	Отметка покрытия, м			
Фактические данные	Отметка рельефа, м	192.19	192.13	192.04
	Расстояние, м	5.88	7.82	

ПК 2+00.00

Fн	3.35	м2
Fв	0.00	м2
Fср	0.00	м2
Fпр.об	0.37	м2
Fк	0.00	м2

М 1:100 по вертикали
М 1:100 по горизонтали

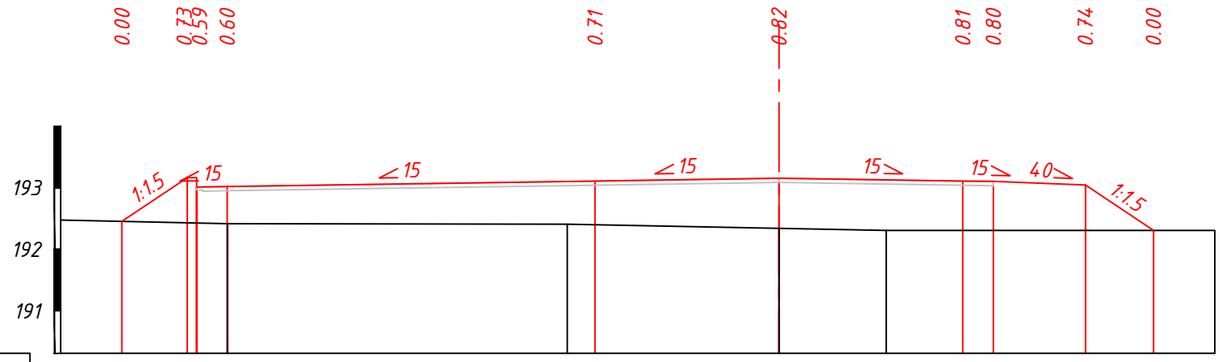

Проектные данные	Уклон, о/оо; длина, м					
	Отметка покрытия, м					
Фактические данные	Отметка рельефа, м	192.48	192.42	192.41	192.34	192.31	192.31
	Расстояние, м	2.72	5.54	3.45	1.75	5.36	

ПК 2+20.00

Взам.инв.N°	---
Подпись и дата	
Инв.N° подл.	---

Изм.	Кол.уч	Лист	N док.	Подпись	Дата	093-РП-АД-52-АД-03.3 Улица №1	Лист 15

Fн	1.54	м2
Fв	0.14	м2
Fср	0.00	м2
Fпр.об	0.37	м2
Fк	0.00	м2

М 1:100 по вертикали
М 1:100 по горизонтали

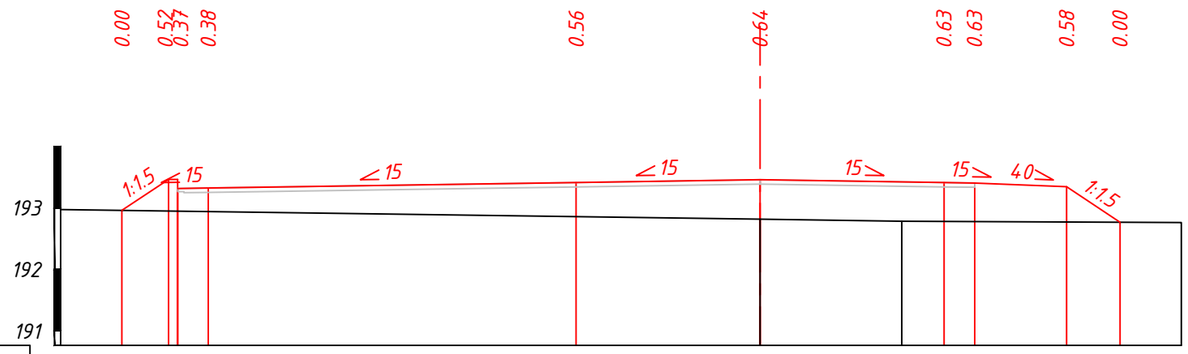

Проектные данные	Уклон, о/оо; длина, м			
	Отметка покрытия, м			
Фактические данные	Отметка рельефа, м	192.98	192.82	192.79 192.77
	Расстояние, м	11.41	2.31	4.56

ПК 2+40.00

Fн	0.00	м2
Fв	0.81	м2
Fср	0.00	м2
Fпр.об	0.57	м2
Fк	0.00	м2

М 1:100 по вертикали
М 1:100 по горизонтали

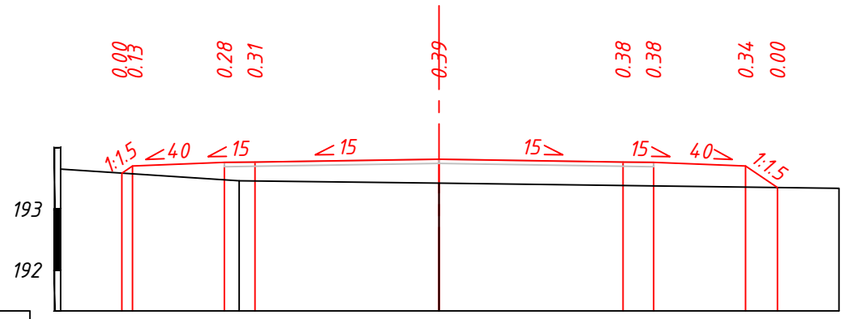

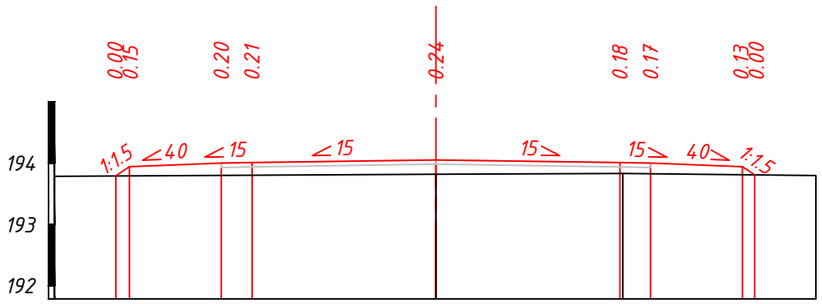

Проектные данные	Уклон, о/оо; длина, м				
	Отметка покрытия, м				
Фактические данные	Отметка рельефа, м	193.65	193.46	193.42	193.34
	Расстояние, м	2.91	3.26	6.52	

ПК 2+60.00

Проектные данные	Уклон, о/оо; длина, м				
	Отметка покрытия, м				
Фактические данные	Отметка рельефа, м	193.79	193.82	193.83	193.80
	Расстояние, м	6.22	3.05	3.15	

ПК 2+72.50

Взам.инв.N° ----
Подпись и дата
Инв.N° подл. ----

Изм.	Кол.уч	Лист	N док.	Подпись	Дата

093-РП-АД-52-АД-03.3
Улица №1

Лист 16

Fн	5.24	м2
Fв	0.00	м2
Fср	0.00	м2
Fпр.об	0.62	м2
Fк	0.00	м2

М 1:100 по вертикали

М 1:100 по горизонтали

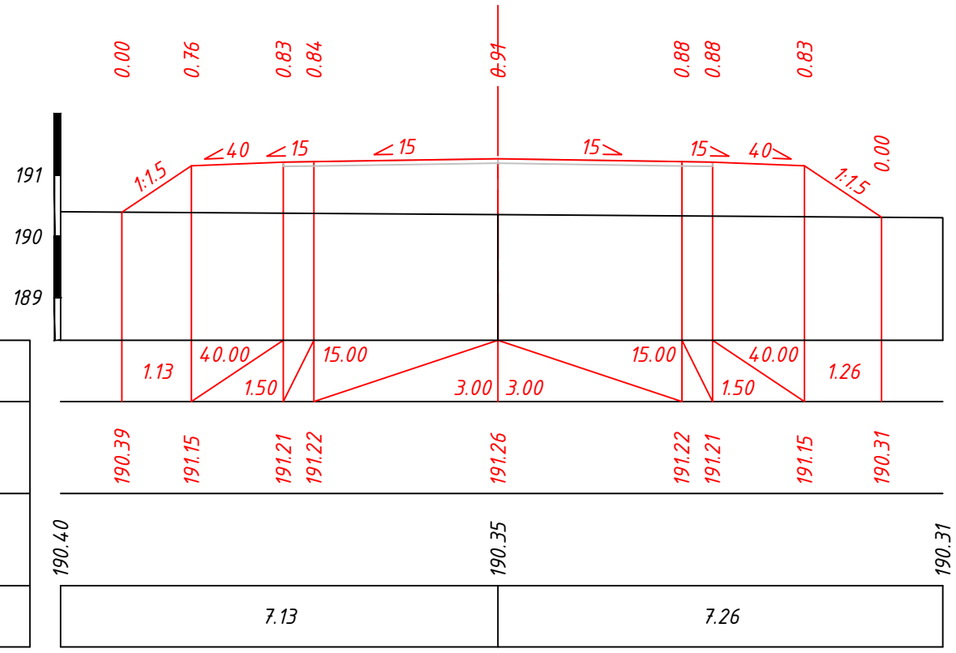

Fн	6.55	м2
Fв	0.00	м2
Fср	0.00	м2
Fпр.об	0.62	м2
Fк	0.00	м2

М 1:100 по вертикали

М 1:100 по горизонтали

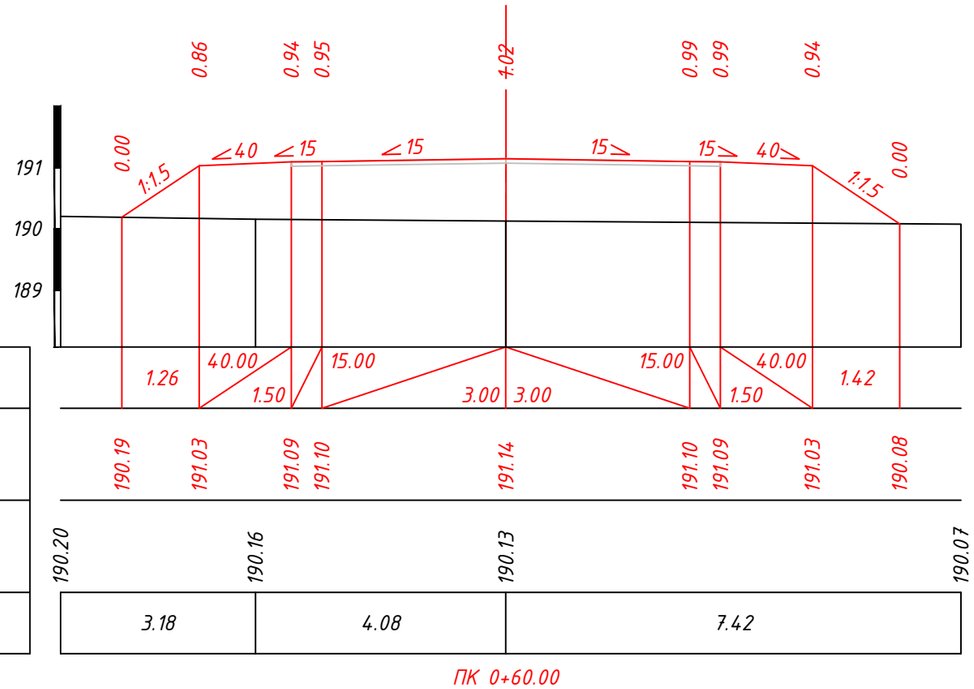

Взам.инв.N°	---
Подпись и дата	
Инв.N° подл.	---

Изм.	Кол.уч	Лист	N док.	Подпись	Дата	093-РП-АД-52-АД-03.3 Улица №2	Лист 18

Fн	6.94	м2
Fв	0.00	м2
Fср	0.00	м2
Fпр.об	0.62	м2
Fк	0.00	м2

М 1:100 по вертикали
М 1:100 по горизонтали

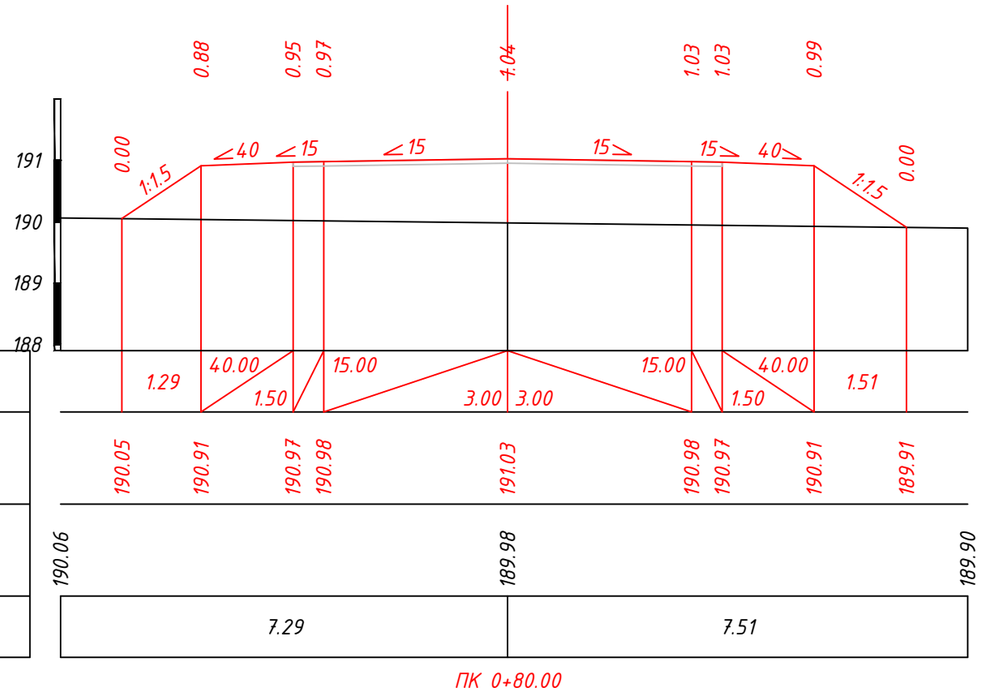

Проектные данные	Уклон, о/оо; длина, м	
	Отметка покрытия, м	
Фактические данные	Отметка рельефа, м	
	Расстояние, м	

Fн	8.48	м2
Fв	0.00	м2
Fср	0.00	м2
Fпр.об	1.33	м2
Fк	0.00	м2

М 1:100 по вертикали
М 1:100 по горизонтали

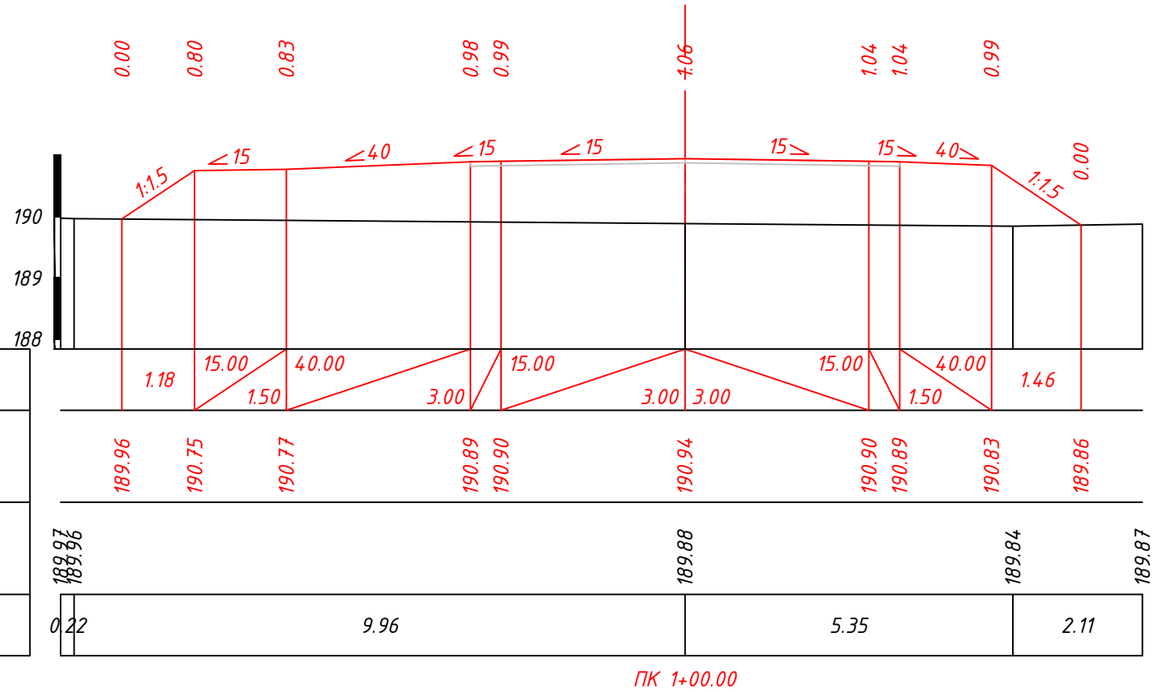

Проектные данные	Уклон, о/оо; длина, м
	Отметка покрытия, м
Фактические данные	Отметка рельефа, м
	Расстояние, м

Взам.инв.N°	---
Подпись и дата	
Инв.N° подл.	---

Изм.	Кол.уч	Лист	N док.	Подпись	Дата

093-РП-АД-52-АД-03.3
Улица №2

Лист 19

Fн	7.73	м2
Fв	0.00	м2
Fср	0.00	м2
Fпр.об	1.33	м2
Fк	0.00	м2

М 1:100 по вертикали
М 1:100 по горизонтали

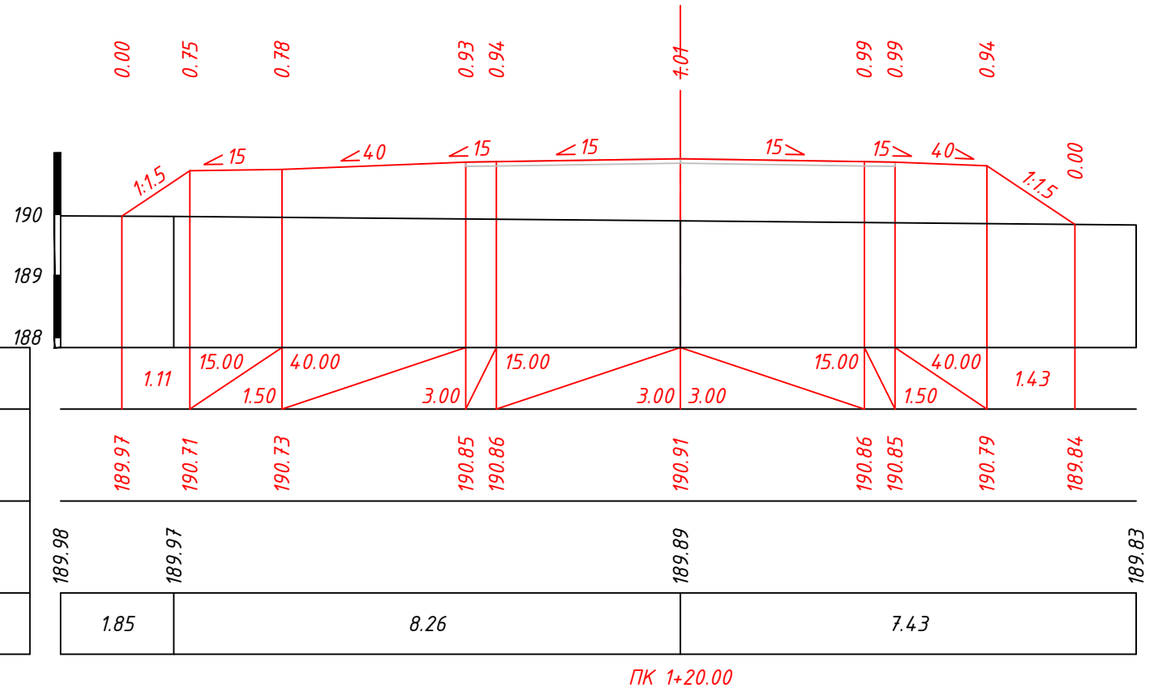

Fн	5.12	м2
Fв	0.00	м2
Fср	0.00	м2
Fпр.об	0.62	м2
Fк	0.00	м2

М 1:100 по вертикали
М 1:100 по горизонтали

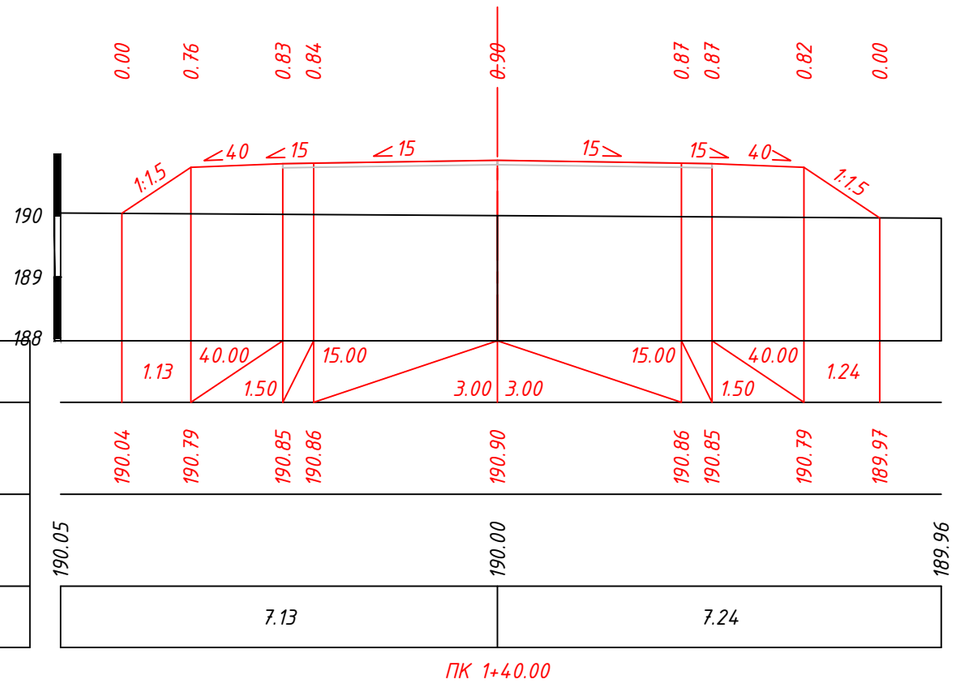

Проектные данные	Уклон, о/оо; длина, м
	Отметка покрытия, м
Фактические данные	Отметка рельефа, м
	Расстояние, м

Проектные данные	Уклон, о/оо; длина, м
	Отметка покрытия, м
Фактические данные	Отметка рельефа, м
	Расстояние, м

Взам.инв.N°	---
Подпись и дата	
Инв.N° подл.	---

Изм.	Кол.уч.	Лист	N док.	Подпись	Дата	093-РП-АД-52-АД-03.3 Улица №2	Лист 20

Fн	4.09	м2
Fв	0.00	м2
Fср	0.00	м2
Fпр.об	0.62	м2
Fк	0.00	м2

М 1:100 по вертикали
М 1:100 по горизонтали

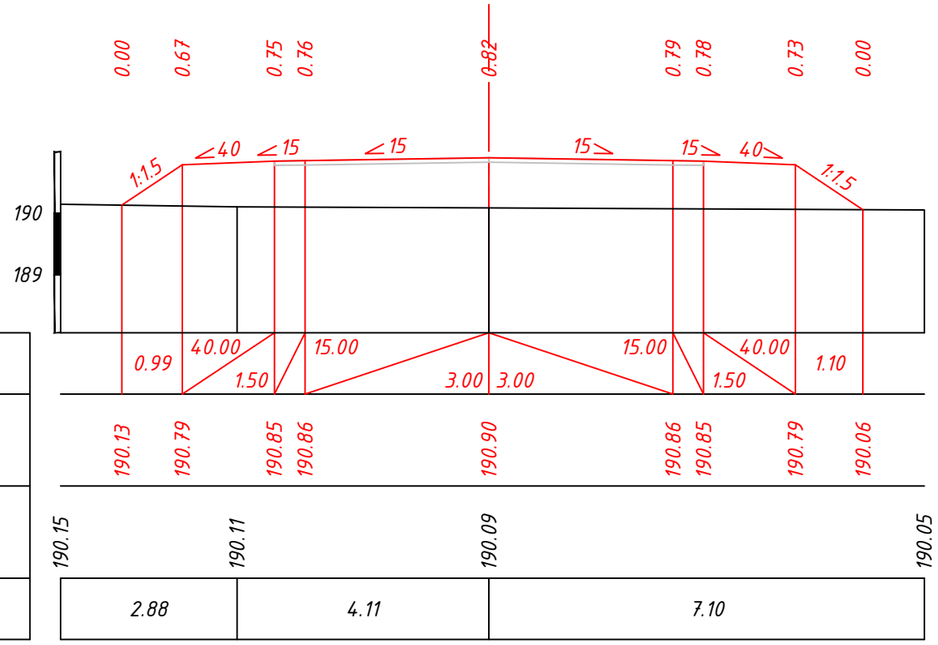

Проектные данные	Уклон, о/оо; длина, м	0.99; 40.00; 1.50; 15.00; 3.00; 3.00; 15.00; 1.50; 40.00; 1.10
	Отметка покрытия, м	190.13; 190.79; 190.85; 190.86; 190.90; 190.86; 190.85; 190.79; 190.06
Фактические данные	Отметка рельефа, м	190.15; 190.11; 190.09; 190.05
	Расстояние, м	2.88; 4.11; 7.10

ПК 1+60.00

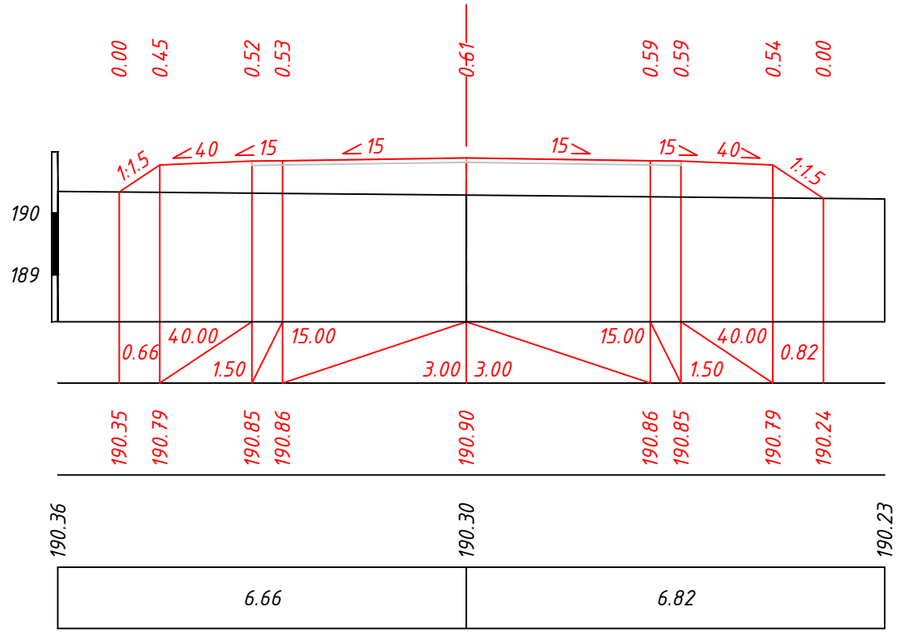

Проектные данные	Уклон, о/оо; длина, м	0.66; 40.00; 1.50; 15.00; 3.00; 3.00; 15.00; 1.50; 40.00; 0.82
	Отметка покрытия, м	190.35; 190.79; 190.85; 190.86; 190.90; 190.86; 190.85; 190.79; 190.24
Фактические данные	Отметка рельефа, м	190.36; 190.30; 190.23
	Расстояние, м	6.66; 6.82

ПК 1+80.00

Fн	0.68	м2
Fв	0.20	м2
Fср	0.00	м2
Fпр.об	0.61	м2
Fк	0.00	м2

М 1:100 по вертикали
М 1:100 по горизонтали

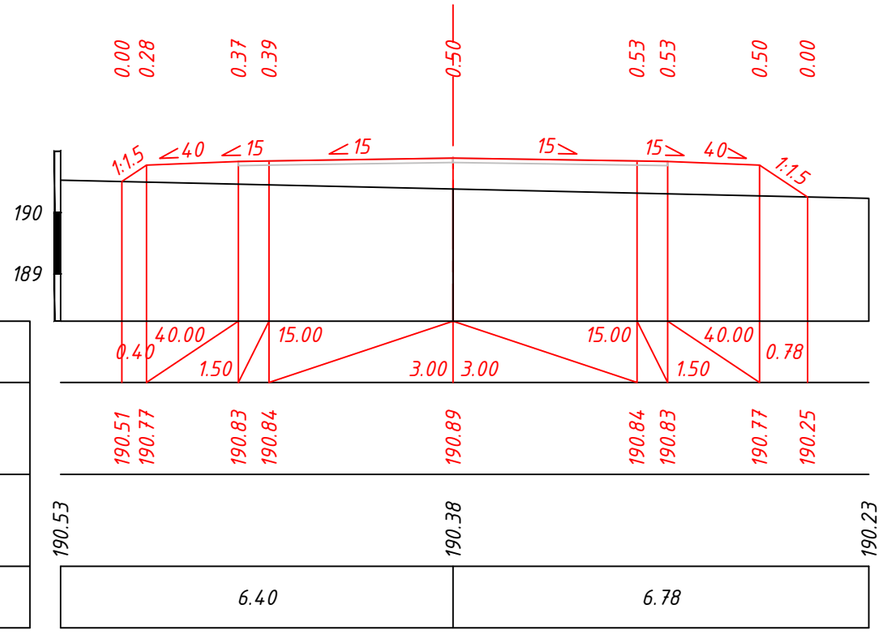

Проектные данные	Уклон, о/оо; длина, м	0.40; 40.00; 1.50; 15.00; 3.00; 3.00; 15.00; 1.50; 40.00; 0.78
	Отметка покрытия, м	190.51; 190.77; 190.83; 190.84; 190.89; 190.84; 190.83; 190.77; 190.25
Фактические данные	Отметка рельефа, м	190.53; 190.38; 190.23
	Расстояние, м	6.40; 6.78

ПК 2+00.00

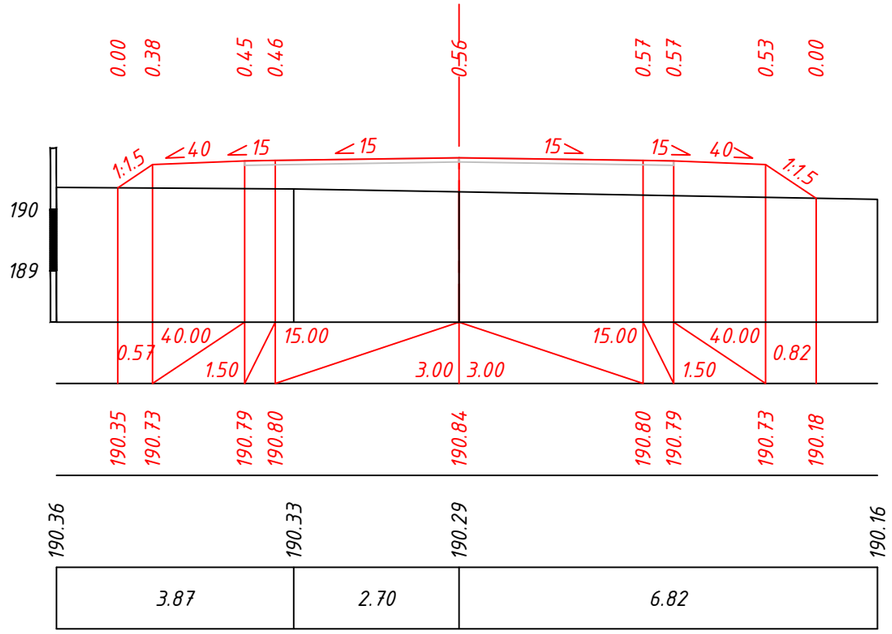

Проектные данные	Уклон, о/оо; длина, м	0.57; 40.00; 1.50; 15.00; 3.00; 3.00; 15.00; 1.50; 40.00; 0.82
	Отметка покрытия, м	190.35; 190.73; 190.79; 190.80; 190.84; 190.80; 190.79; 190.73; 190.18
Фактические данные	Отметка рельефа, м	190.36; 190.33; 190.29; 190.16
	Расстояние, м	3.87; 2.70; 6.82

ПК 2+20.00

Взам.инв.N° ----
Подпись и дата ----
Инв.N°.подл. ----

Изм.	Кол.уч	Лист	N док.	Подпись	Дата

093-РП-АД-52-АД-03.3
Улица №2

Лист 21

Fн	1.40	м2
Fв	0.00	м2
Fср	0.00	м2
Fпр.об	0.62	м2
Fк	0.00	м2

М 1:100 по вертикали
М 1:100 по горизонтали

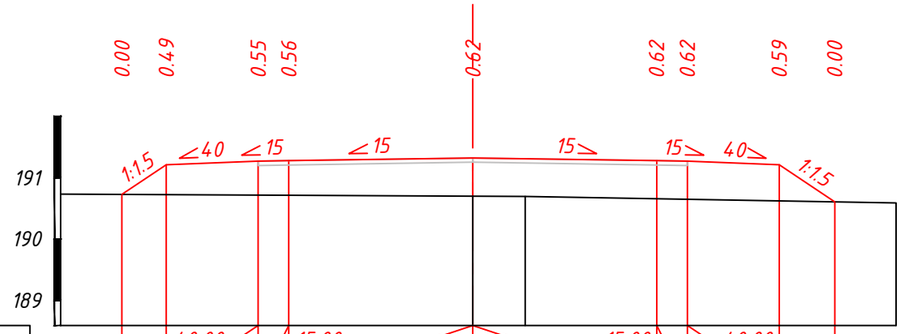

Проектные данные: Уклон, о/оо; длина, м	0.72	40.00	1.50	15.00	3.00	3.00	15.00	1.50	40.00	0.90
Проектные данные: Отметка покрытия, м	190.73	191.21	191.27	191.28	191.32	191.28	191.27	191.21	190.61
Фактические данные: Отметка рельефа, м	190.73	190.70	190.69	190.59
Фактические данные: Расстояние, м	6.72	0.86	6.05

ПК 0+00.00

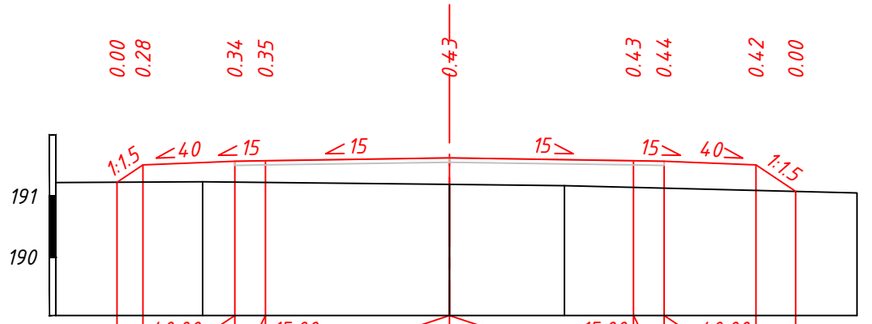

Проектные данные: Уклон, о/оо; длина, м	0.42	40.00	1.50	15.00	3.00	3.00	15.00	1.50	40.00	0.65
Проектные данные: Отметка покрытия, м	191.23	191.51	191.57	191.58	191.62	191.58	191.57	191.51	191.08
Фактические данные: Отметка рельефа, м	191.22	191.23	191.19	191.17	191.05
Фактические данные: Расстояние, м	2.40	4.02	1.87	4.77

ПК 0+20.00

Fн	0.45	м2
Fв	0.83	м2
Fср	0.00	м2
Fпр.об	0.57	м2
Fк	0.00	м2

М 1:100 по вертикали
М 1:100 по горизонтали

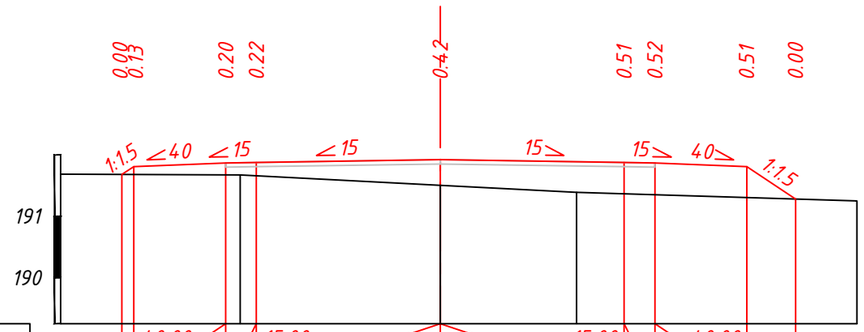

Проектные данные: Уклон, о/оо; длина, м	40.00	1.50	15.00	3.00	3.00	15.00	1.50	40.00	0.79
Проектные данные: Отметка покрытия, м	191.68	191.81	191.87	191.88	191.92	191.88	191.87	191.81	191.28
Фактические данные: Отметка рельефа, м	191.69	191.67	191.50	191.39	191.25
Фактические данные: Расстояние, м	2.93	3.26	2.22	4.57

ПК 0+40.00

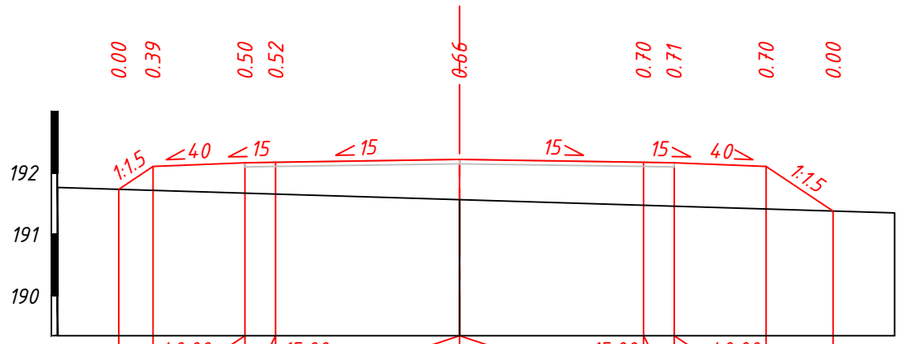

Проектные данные: Уклон, о/оо; длина, м	0.56	40.00	1.50	15.00	3.00	3.00	15.00	1.50	40.00	1.09
Проектные данные: Отметка покрытия, м	191.74	192.11	192.17	192.18	192.22	192.18	192.17	192.11	191.38
Фактические данные: Отметка рельефа, м	191.77	191.57	191.35
Фактические данные: Расстояние, м	6.56	7.09

ПК 0+60.00

Взам.инв.№	----
Подпись и дата	
Инв.№ подл.	----

Изм.	Кол.уч.	Лист	№ док.	Подпись	Дата	093-РП-АД-52-АД-03.3			
						РП "Строительство внутрипоселковых автомобильных дорог в селе Шетпе, микрорайон Косбулак-2 Мангистауского района" 1-ая очередь			
ГИП		Кожабергенов			08.2024	Автомобильные дороги	Стадия	Лист	Листов
							РП	22	29
Исполнил		Абежаева А.			09.2024	Поперечные профили земляного полотна Улица №3	ТОО "АИС Проект"		
Проверил		Смышляев Е.В.			09.2024				
Н. контроль		Некрасов В.			09.2024				

Формат А3

Fн	2.90	м2
Fв	0.00	м2
Fср	0.00	м2
Fпр.об	0.62	м2
Fк	0.00	м2

М 1:100 по вертикали
М 1:100 по горизонтали

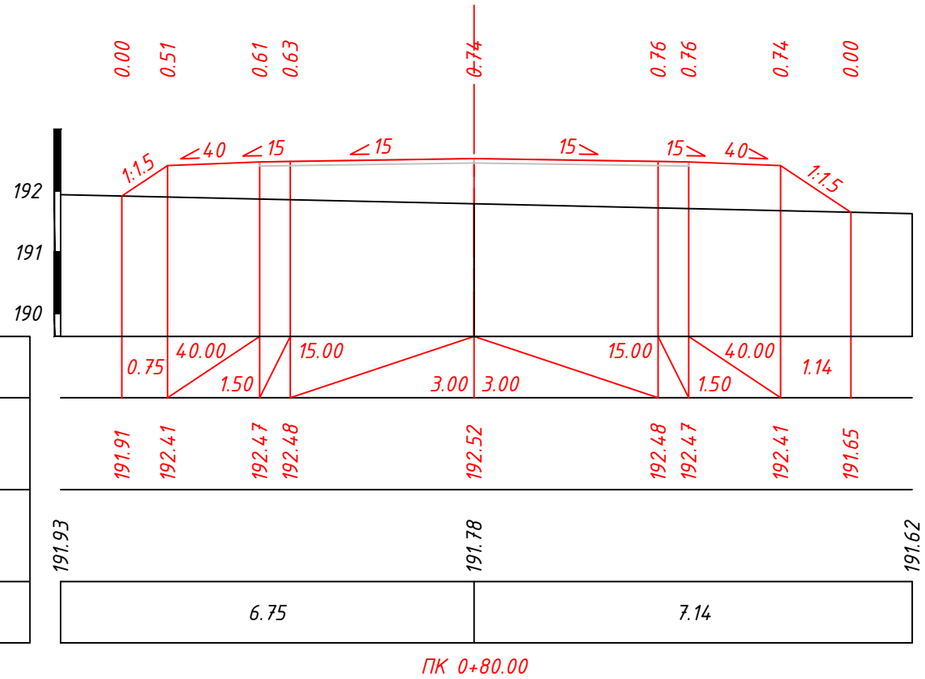

Проектные данные	Уклон, о/оо; длина, м	
	Отметка покрытия, м	
Фактические данные	Отметка рельефа, м	
	Расстояние, м	

Fн	4.06	м2
Fв	0.00	м2
Fср	0.00	м2
Fпр.об	0.62	м2
Fк	0.00	м2

М 1:100 по вертикали
М 1:100 по горизонтали

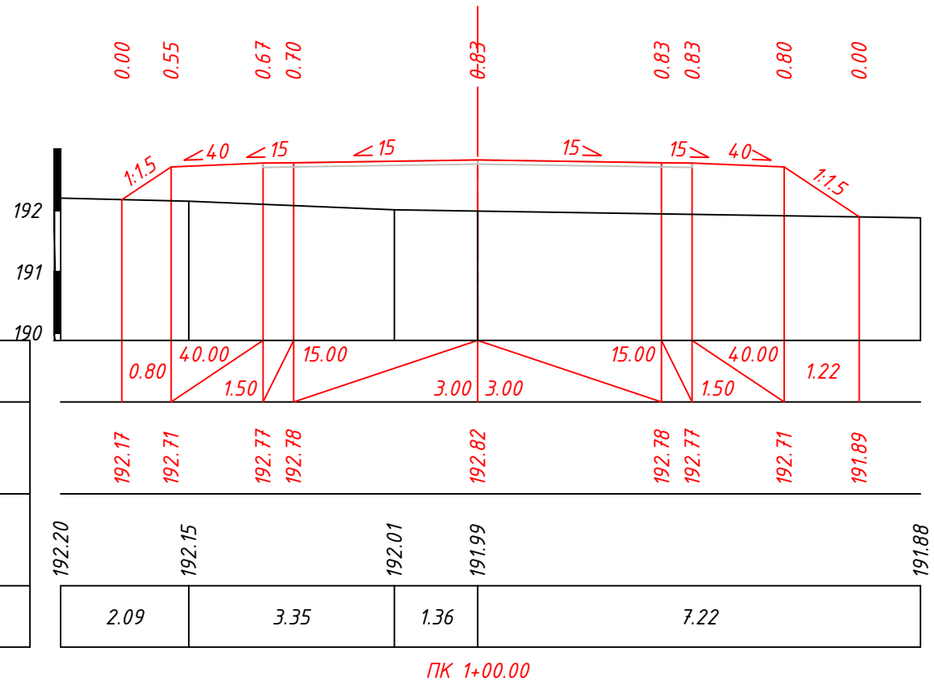

Проектные данные	Уклон, о/оо; длина, м	
	Отметка покрытия, м	
Фактические данные	Отметка рельефа, м	
	Расстояние, м	

Взам.инв.N° ----
Подпись и дата
Инв.N° подл. ----

Изм.	Кол.уч	Лист	N док.	Подпись	Дата

093-РП-АД-52-АД-03.3
Улица №3

Лист 23

Fн	2.90	м2
Fв	0.00	м2
Fср	0.00	м2
Fпр.об	0.62	м2
Fк	0.00	м2

М 1:100 по вертикали
М 1:100 по горизонтали

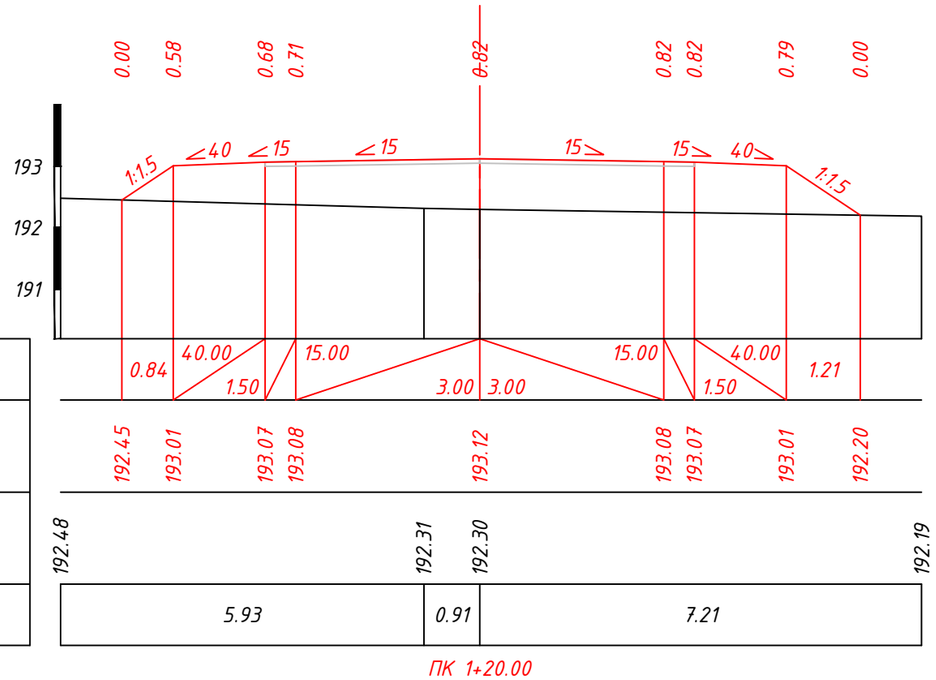

Проектные данные	Уклон, о/оо; длина, м	
	Отметка покрытия, м	
Фактические данные	Отметка рельефа, м	
	Расстояние, м	

Fн	1.81	м2
Fв	0.00	м2
Fср	0.00	м2
Fпр.об	0.62	м2
Fк	0.00	м2

М 1:100 по вертикали
М 1:100 по горизонтали

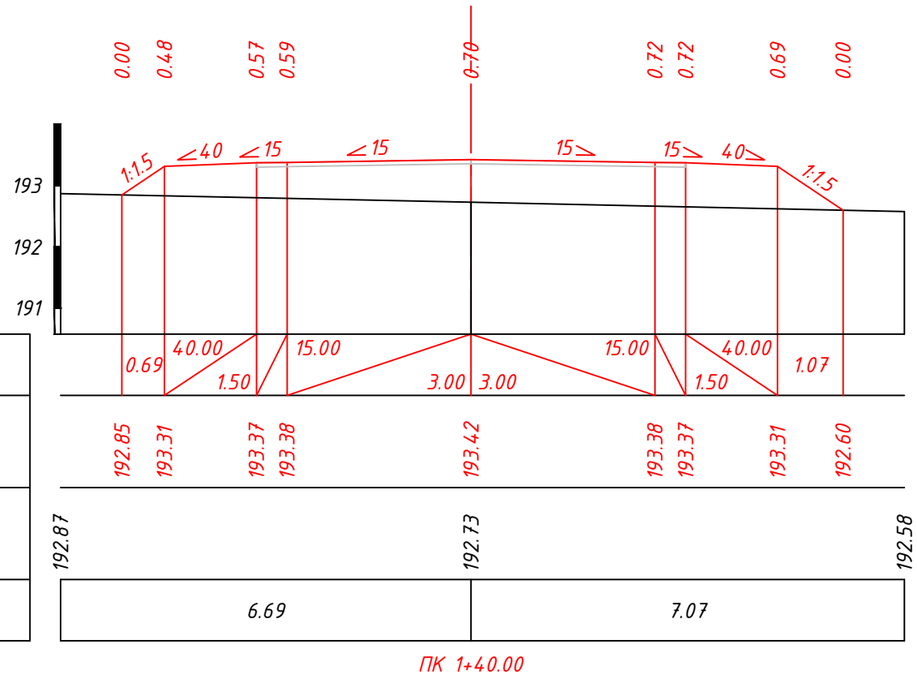

Проектные данные	Уклон, о/оо; длина, м	
	Отметка покрытия, м	
Фактические данные	Отметка рельефа, м	
	Расстояние, м	

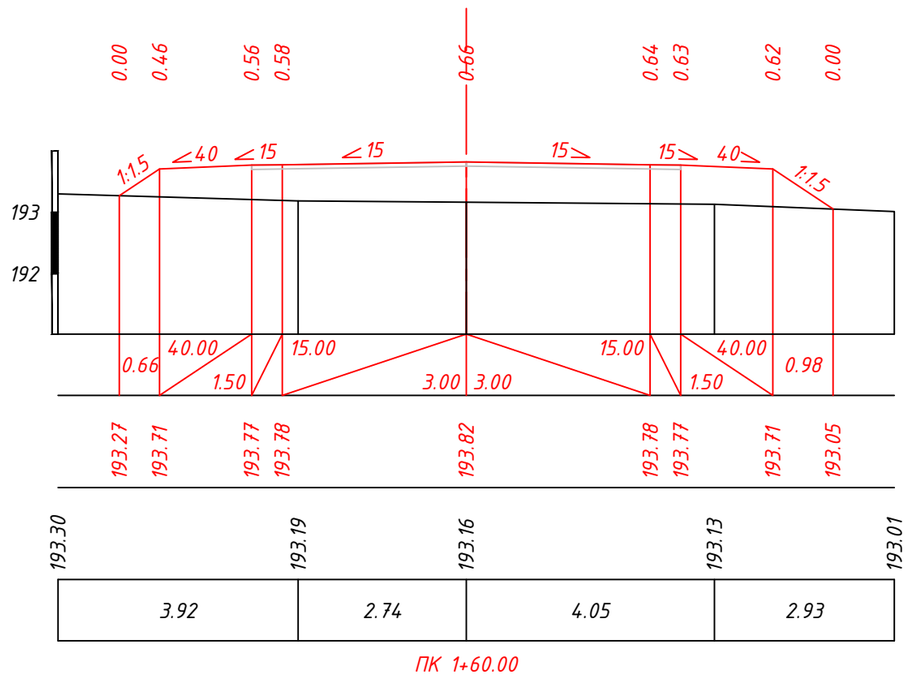

Взам.инв.№	----
Подпись и дата	
Инв.№ подл.	----

Изм.	Кол.уч.	Лист	N док.	Подпись	Дата

093-РП-АД-52-АД-03.3
Улица №3

Лист 24

Fн	4.21	м2
Fв	0.00	м2
Fср	0.00	м2
Fпр.об	0.62	м2
Fк	0.00	м2

М 1:100 по вертикали

М 1:100 по горизонтали

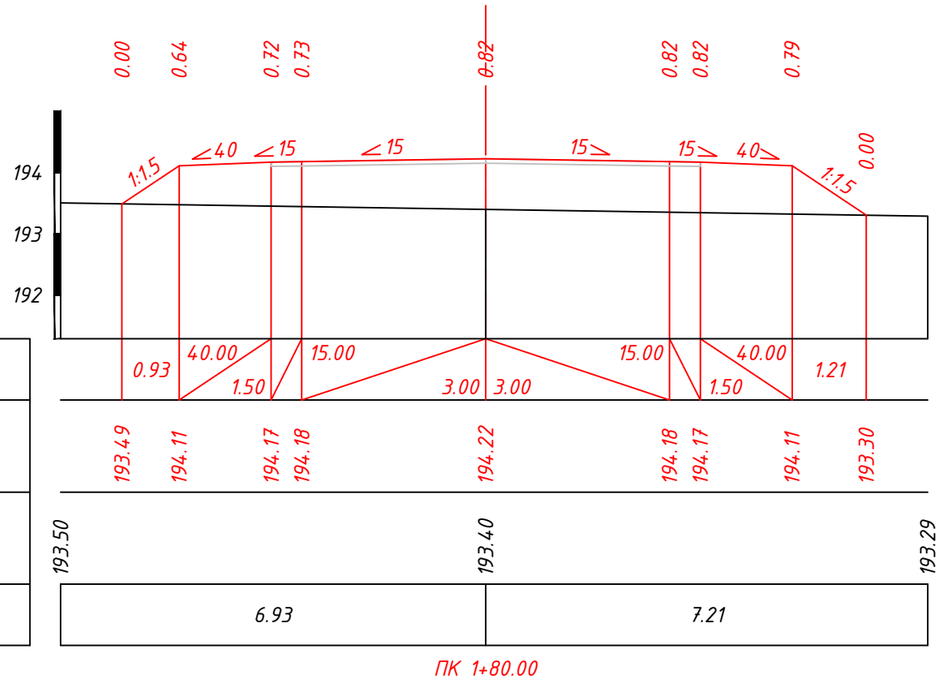

Проектные данные	Уклон, о/оо; длина, м	
	Отметка покрытия, м	
Фактические данные	Отметка рельефа, м	
	Расстояние, м	

Fн	4.31	м2
Fв	0.00	м2
Fср	0.00	м2
Fпр.об	0.62	м2
Fк	0.00	м2

М 1:100 по вертикали

М 1:100 по горизонтали

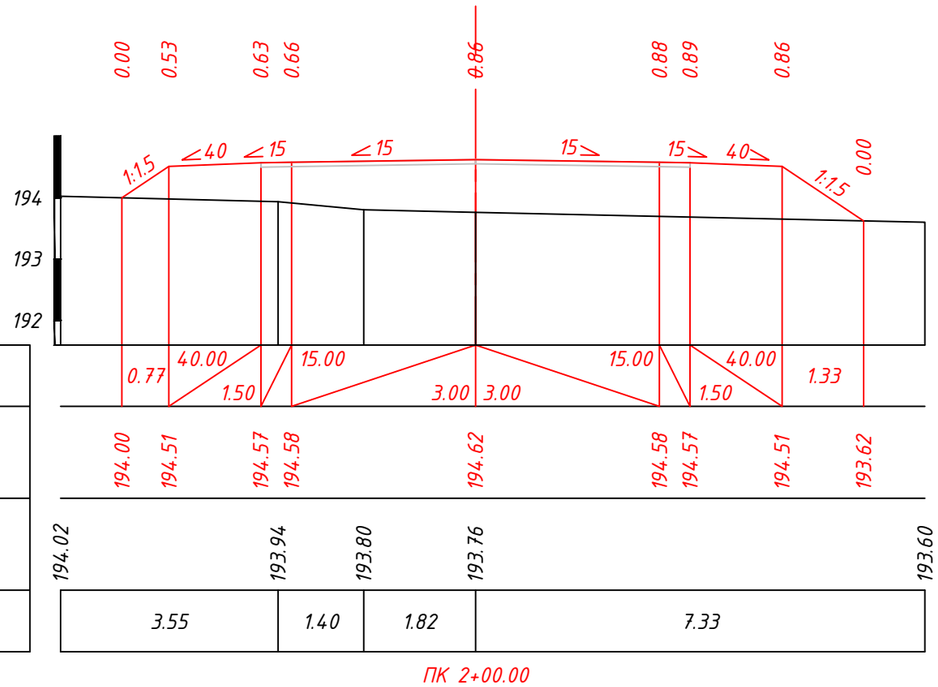

Проектные данные	Уклон, о/оо; длина, м	
	Отметка покрытия, м	
Фактические данные	Отметка рельефа, м	
	Расстояние, м	

Взам.инв.N°	---
Подпись и дата	
Инв.N° подл.	---

Изм.	Кол.уч	Лист	N док.	Подпись	Дата	093-РП-АД-52-АД-03.3 Улица №3	Лист 25

Fн	2.78	м2
Fв	0.00	м2
Fср	0.00	м2
Fпр.об	0.62	м2
Fк	0.00	м2

М 1:100 по вертикали
М 1:100 по горизонтали

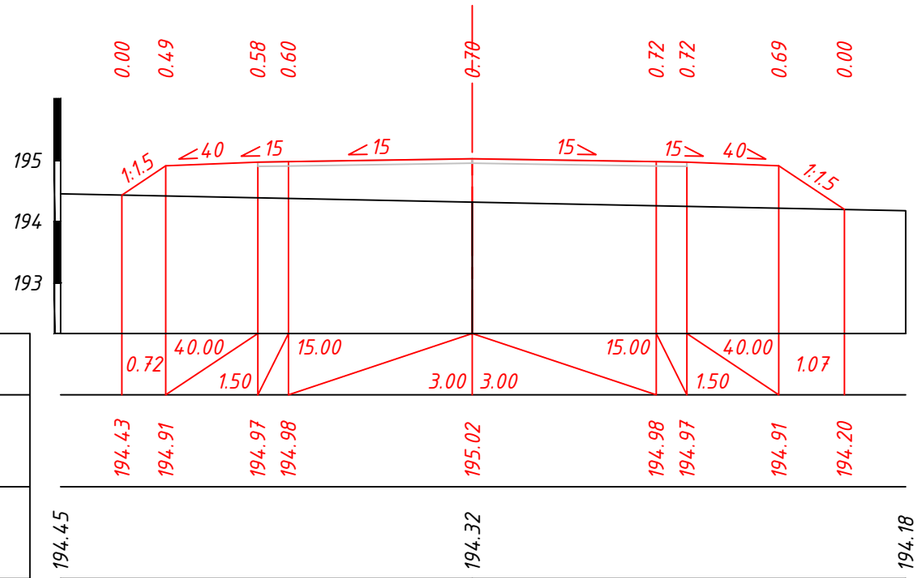

ПК 2+20.00

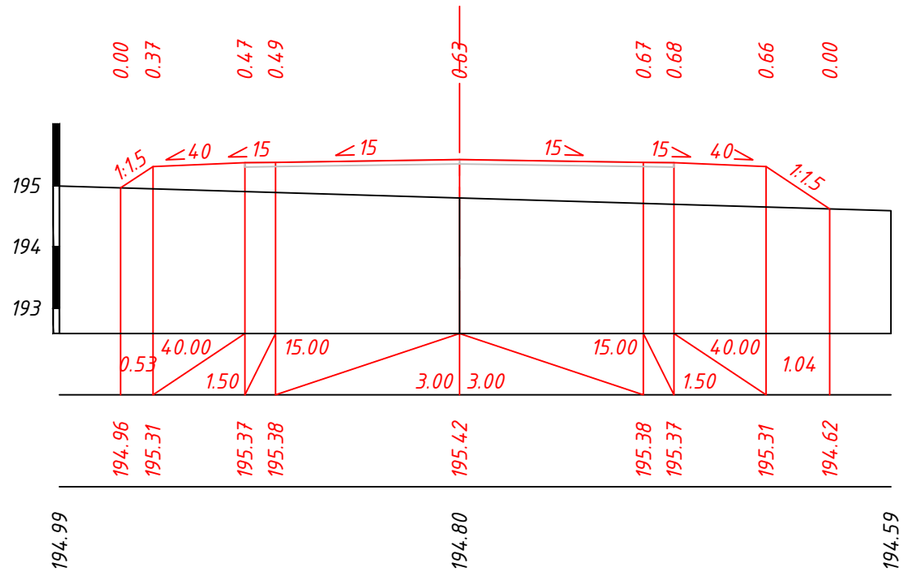

ПК 2+40.00

Fн	0.96	м2
Fв	0.24	м2
Fср	0.00	м2
Fпр.об	0.61	м2
Fк	0.00	м2

М 1:100 по вертикали
М 1:100 по горизонтали

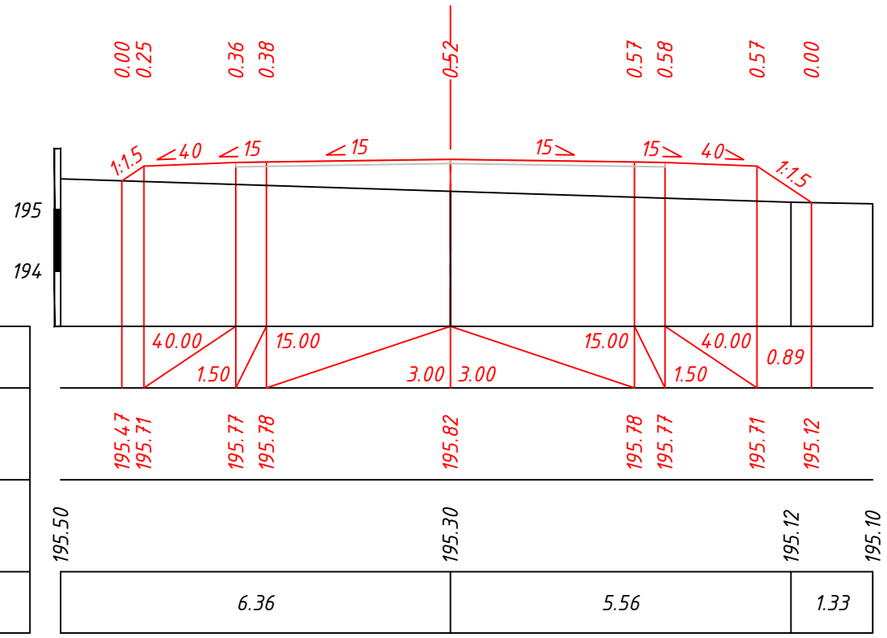

ПК 2+60.00

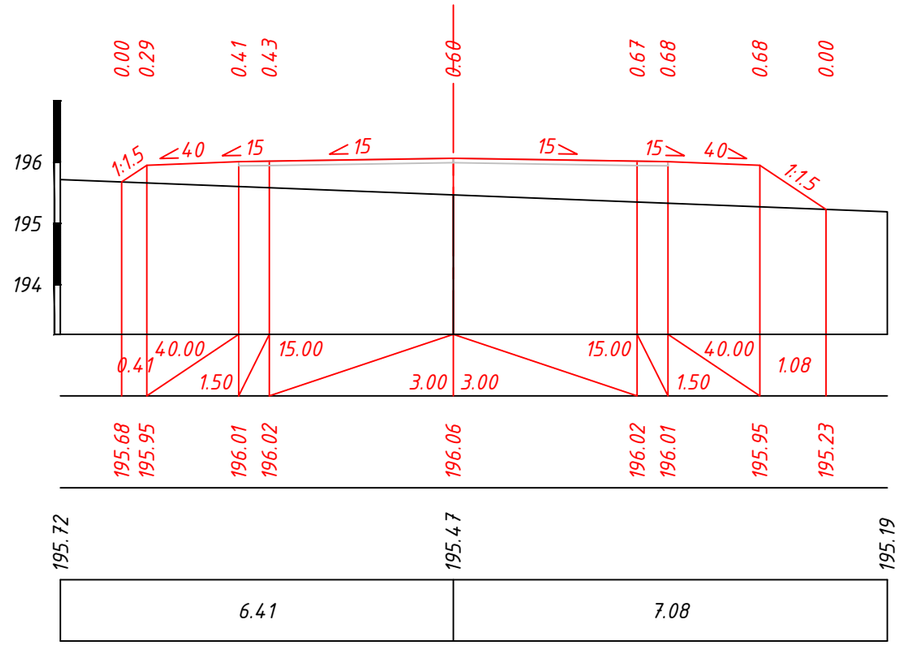

ПК 2+72.00

Взам.инв.N°	---
Подпись и дата	
Инв.N° подл.	---

Изм.	Кол.уч	Лист	N док.	Подпись	Дата

093-РП-АД-52-АД-03.3
Улица №3

Fн	0.17	м2
Fв	0.38	м2
Fср	0.00	м2
Fпр.об	0.60	м2
Fк	0.00	м2

М 1:100 по вертикали
М 1:100 по горизонтали

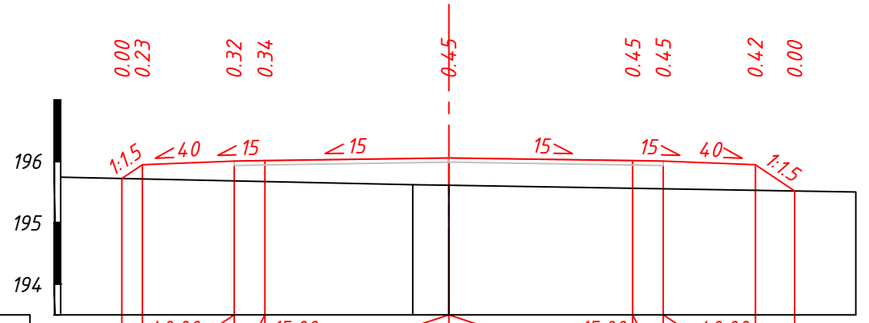

Проектные данные	Уклон, о/оо; длина, м							
	Отметка покрытия, м	195.73 195.95	196.01 196.01	196.06	196.01 196.01	195.95	195.52	
Фактические данные	Отметка рельефа, м	195.75		195.62	195.61		195.50	
	Расстояние, м	5.75		0.59	6.64			

ПК 0+00.00

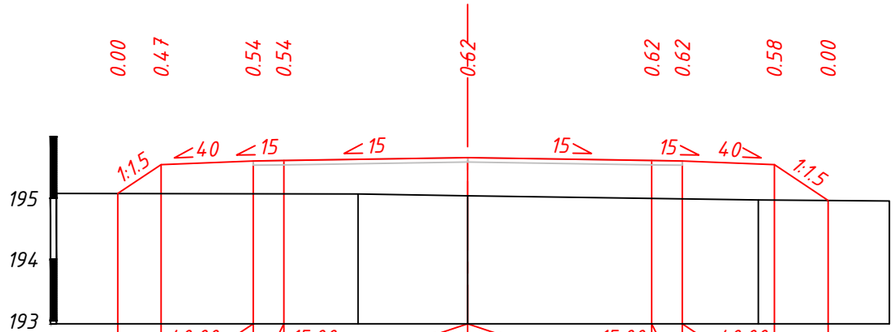

Проектные данные	Уклон, о/оо; длина, м							
	Отметка покрытия, м	195.08	195.55 195.61	195.61	195.66	195.61 195.61	195.55	194.96
Фактические данные	Отметка рельефа, м	195.08		195.07	195.04		194.97	194.95
	Расстояние, м	4.92		1.79	4.74		2.14	

ПК 0+20.00

Fн	2.97	м2
Fв	0.00	м2
Fср	0.00	м2
Fпр.об	0.62	м2
Fк	0.00	м2

М 1:100 по вертикали
М 1:100 по горизонтали

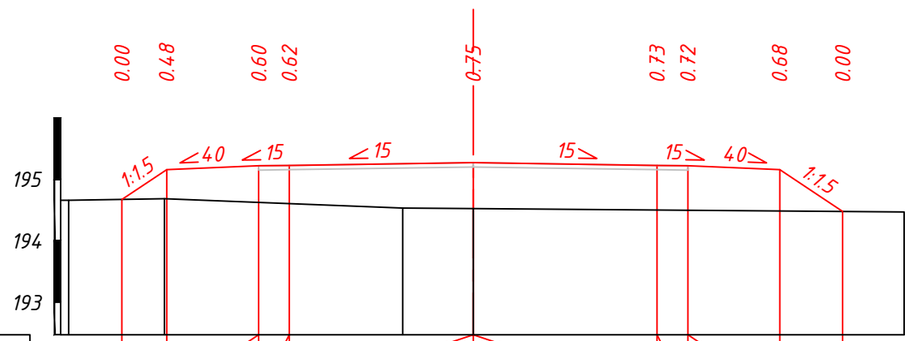

Проектные данные	Уклон, о/оо; длина, м							
	Отметка покрытия, м	194.68	195.16 195.22	195.23	195.27	195.23 195.22	195.16	194.48
Фактические данные	Отметка рельефа, м	194.66 194.88	194.69		194.54	194.53		194.47
	Расстояние, м		1.56	3.88		1.15	7.03	

ПК 0+40.00

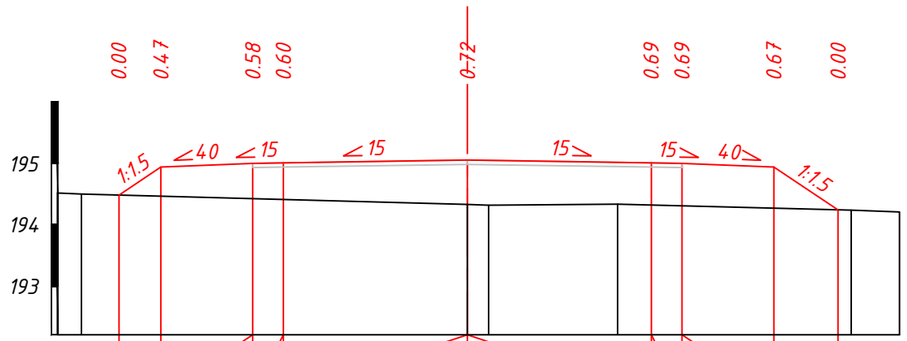

Проектные данные	Уклон, о/оо; длина, м							
	Отметка покрытия, м	194.49	194.94 195.00	195.01	195.05	195.01 195.00	194.94	194.24
Фактические данные	Отметка рельефа, м	194.52 194.50		194.33 194.32	194.34		194.24	194.21
	Расстояние, м	0.39	6.29		0.35	2.10	3.81	0.79

ПК 0+60.00

Изм.	Кол.уч.	Лист	№ док.	Подпись	Дата
ГИП		Кожабергенов			08.2024
Исполнил		Абежаева А.			09.2024
Проверил		Смышляев Е.В.			09.2024
Н. контроль		Некрасов В.			09.2024

093-РП-АД-52-АД-03.3

РП "Строительство внутрипоселковых автомобильных дорог в селе Шетпе, микрорайон Косбулак-2 Мангистауского района" 1-ая очередь

Автомобильные дороги

Стадия	Лист	Листов
РП	27	29

Поперечные профили земляного полотна
Улица №4

ТОО "АИС Проект"

Взам.инв.№ ----
Подпись и дата
Инв.№ подл. ----

Формат А3

Fн	0.40	м2
Fв	0.45	м2
Fср	0.00	м2
Fпр.об	0.59	м2
Fк	0.00	м2

М 1:100 по вертикали
М 1:100 по горизонтали

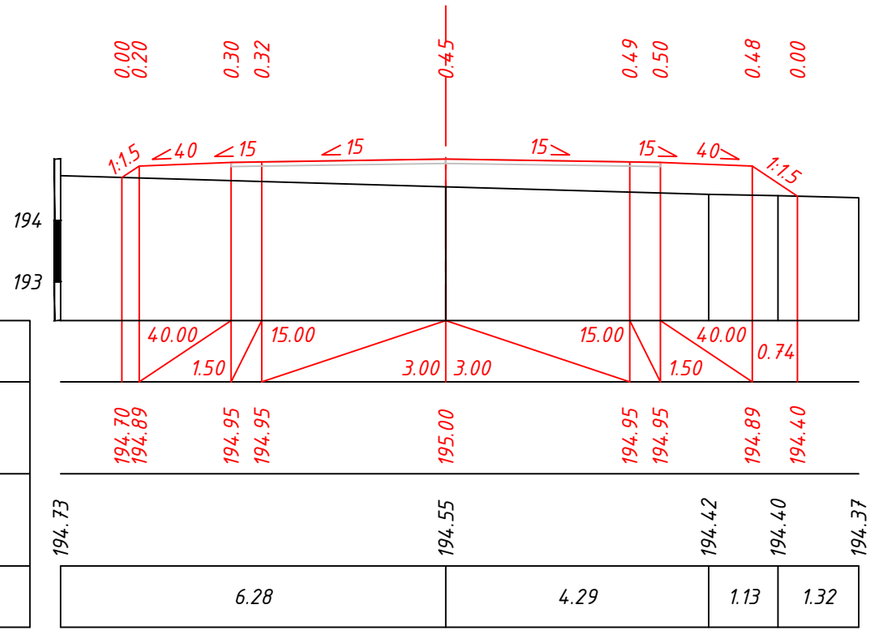

Проектные данные	Уклон, о/оо; длина, м	
	Отметка покрытия, м	194.70, 194.89, 194.95, 194.95, 195.00, 194.95, 194.95, 194.89, 194.40
Фактические данные	Отметка рельефа, м	194.73, 194.55, 194.42, 194.40, 194.37
	Расстояние, м	6.28, 4.29, 1.13, 1.32

ПК 0+80.00

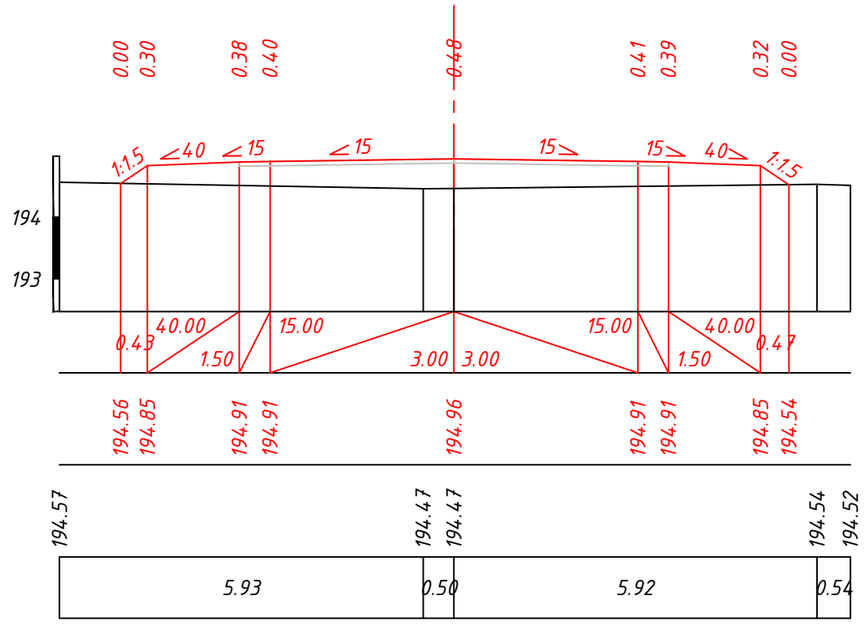

ПК 1+00.00

Fн	0.54	м2
Fв	0.44	м2
Fср	0.00	м2
Fпр.об	0.59	м2
Fк	0.00	м2

М 1:100 по вертикали
М 1:100 по горизонтали

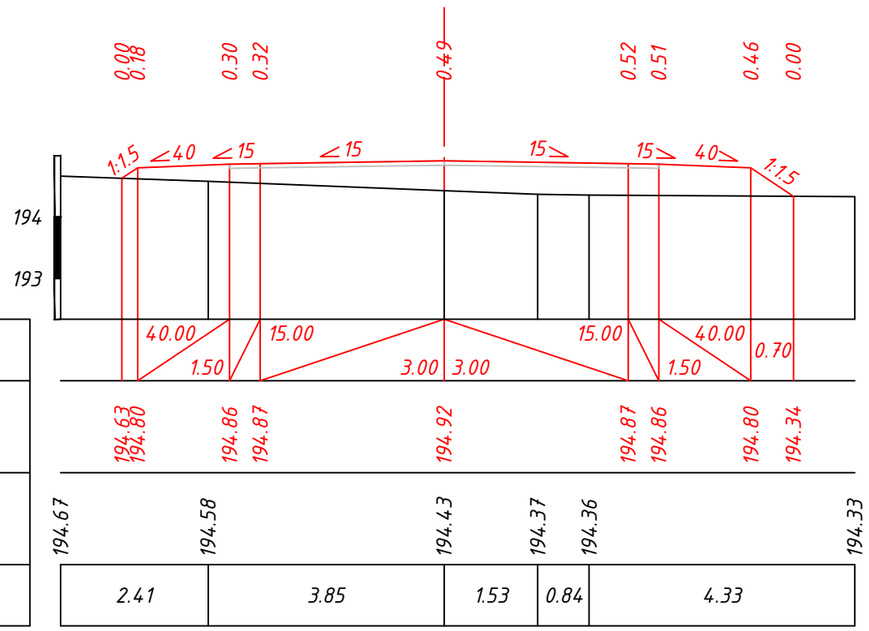

Проектные данные	Уклон, о/оо; длина, м	
	Отметка покрытия, м	194.63, 194.80, 194.86, 194.87, 194.92, 194.87, 194.86, 194.80, 194.34
Фактические данные	Отметка рельефа, м	194.67, 194.58, 194.43, 194.37, 194.36, 194.33
	Расстояние, м	2.41, 3.85, 1.53, 0.84, 4.33

ПК 1+20.00

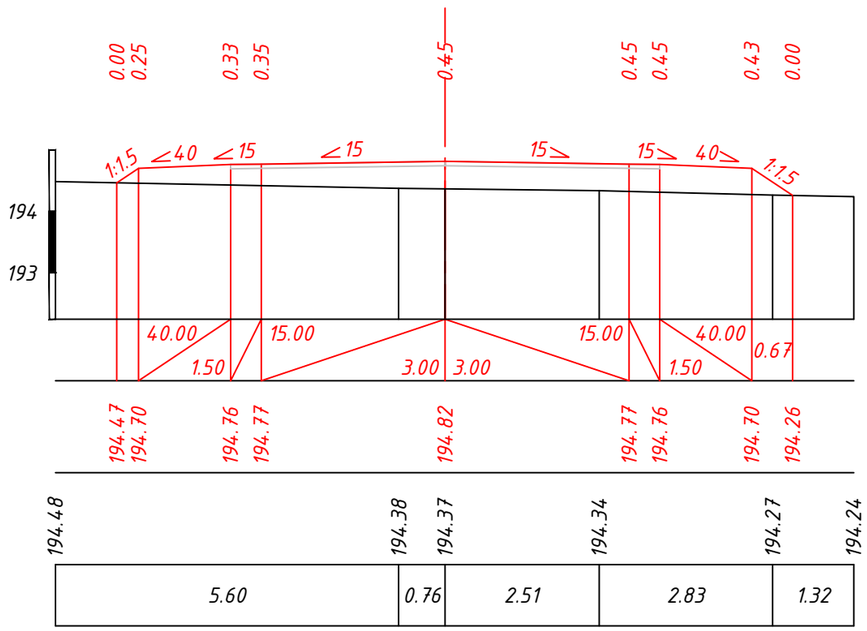

Проектные данные	Уклон, о/оо; длина, м	
	Отметка покрытия, м	194.47, 194.70, 194.76, 194.77, 194.82, 194.77, 194.76, 194.70, 194.26
Фактические данные	Отметка рельефа, м	194.48, 194.38, 194.37, 194.34, 194.27, 194.24
	Расстояние, м	5.60, 0.76, 2.51, 2.83, 1.32

ПК 1+40.00

Взам.инв.N° ----
Подпись и дата ----
Инв.N° подл. ----

Изм.	Кол.уч	Лист	N док.	Подпись	Дата

093-РП-АД-52-АД-03.3
Улица №4

Fн	0.63	м2
Fв	0.09	м2
Fср	0.00	м2
Fпр.об	0.62	м2
Fк	0.00	м2

М 1:100 по вертикали
М 1:100 по горизонтали

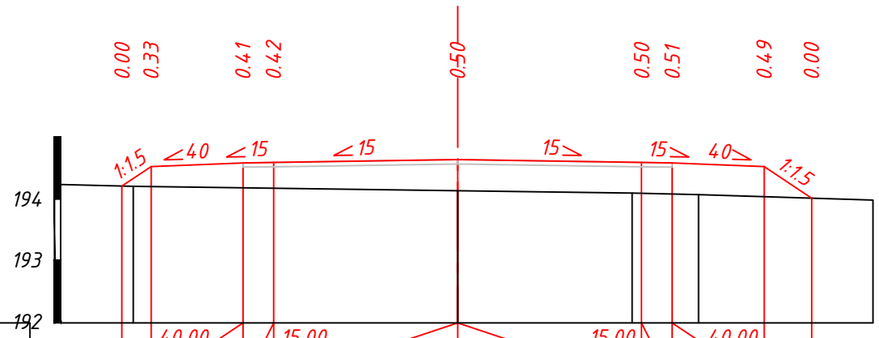

Проектные данные	Уклон, о/оо; длина, м	0.48	40.00	1.50	15.00	3.00	3.00	15.00	1.50	40.00	0.77
	Отметка покрытия, м	194.21	194.52	194.58	194.59	194.64	194.59	194.58	194.52	194.01
Фактические данные	Отметка рельефа, м	194.23	194.20	194.13	194.09	194.07	193.98
	Расстояние, м	1.18	5.29	2.85	1.08	2.84

ПК 1+60.00

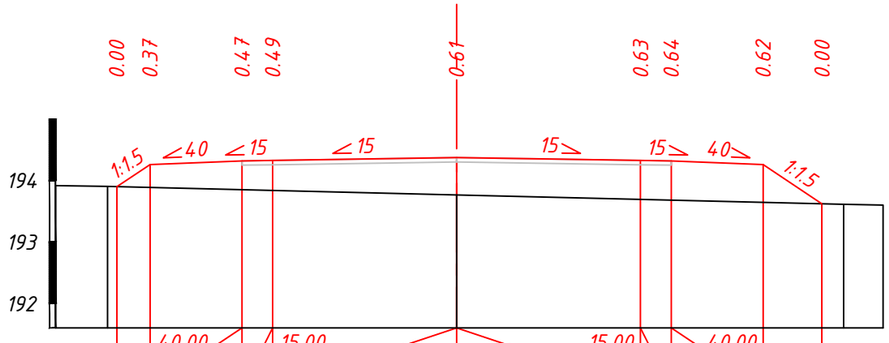

Проектные данные	Уклон, о/оо; длина, м	0.54	40.00	1.50	15.00	3.00	3.00	15.00	1.50	40.00	0.96
	Отметка покрытия, м	193.90	194.26	194.32	194.33	194.38	194.33	194.32	194.26	193.62
Фактические данные	Отметка рельефа, м	193.92	193.91	193.77	193.62	193.60
	Расстояние, м	0.85	5.69	6.31	0.65

ПК 1+80.00

Fн	0.92	м2
Fв	0.23	м2
Fср	0.00	м2
Fпр.об	0.61	м2
Fк	0.00	м2

М 1:100 по вертикали
М 1:100 по горизонтали

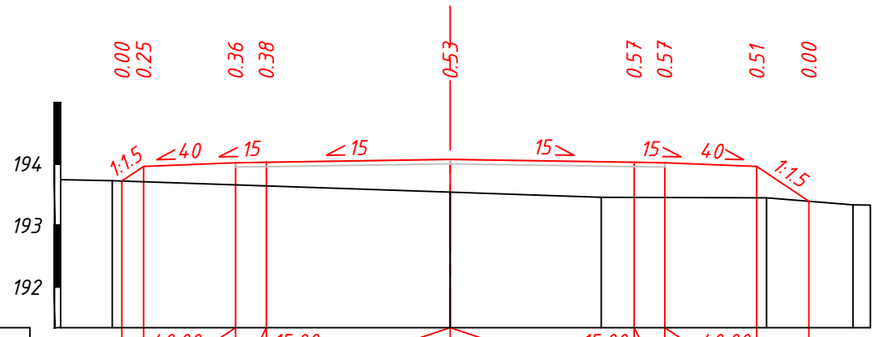

Проектные данные	Уклон, о/оо; длина, м	40.00	1.50	15.00	3.00	3.00	15.00	1.50	40.00	0.85
	Отметка покрытия, м	193.73 193.96	194.02	194.03	194.08	194.03	194.02	193.96	193.40
Фактические данные	Отметка рельефа, м	193.75	193.73	193.54	193.46	193.45	193.34 193.33
	Расстояние, м	0.84	5.51	2.46	2.70	1.41	0.28

ПК 2+00.00

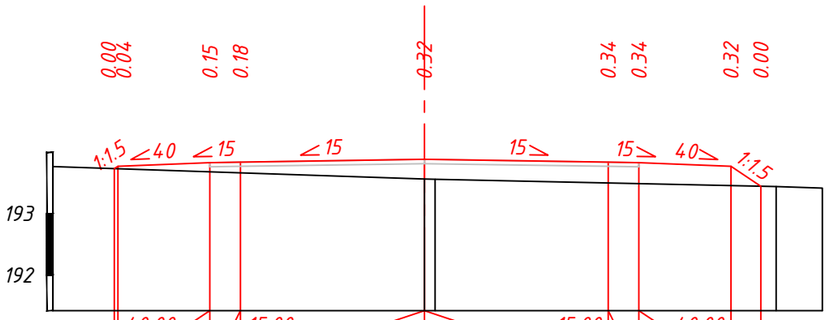

Проектные данные	Уклон, о/оо; длина, м	40.00	1.50	15.00	3.00	3.00	15.00	1.50	40.00	0.49
	Отметка покрытия, м	193.74 193.78	193.84	193.84	193.89	193.84	193.84	193.78	193.45
Фактические данные	Отметка рельефа, м	193.77	193.57 193.56	193.44	193.42
	Расстояние, м	6.06	5.56	0.75

ПК 2+12.50

Взам.инв.N°	---
Подпись и дата	
Инв.N° подл.	---

Изм.	Кол.уч.	Лист	N док.	Подпись	Дата	093-РП-АД-52-АД-03.3 Улица №4	Лист 29

СОГЛАСОВАНО
Руководитель ГУ "Мангистауский районный отдел ЖКХ, ПТ и АД"
_____ Сарбалаев М.У.
« 16 » сентября 2024г.

Конструкция дорожной одежды
Тип-1

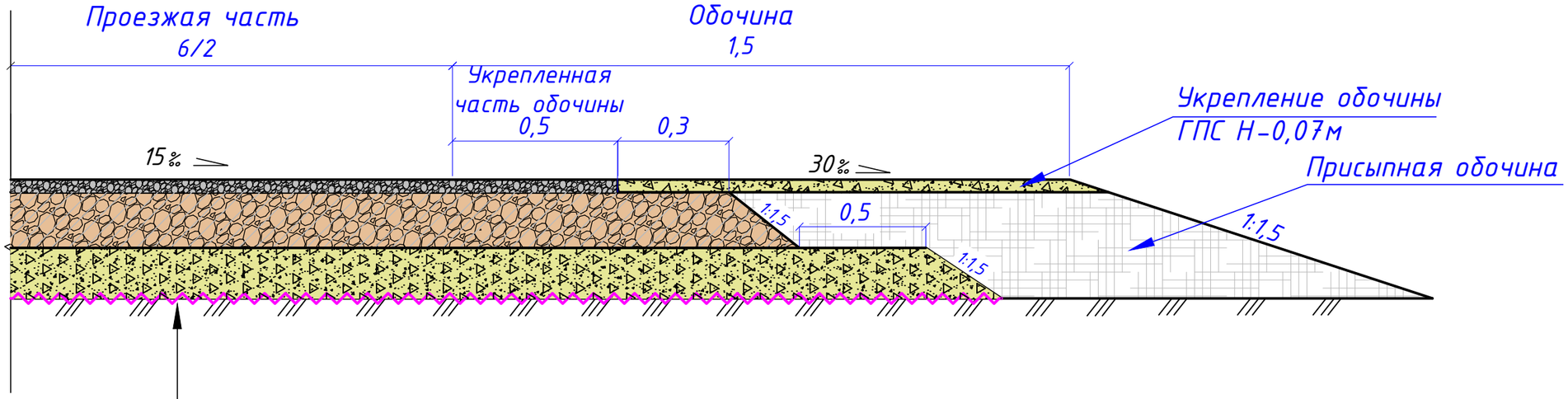

Грунт земляного полотна: суглинок	
Георешетка дорожная армированная РД 50 (размер ячеек 50*50) по СТ 1064-1907-09-ТОО-06-2021	
Природная гравийно-песчаная смесь, Е=130МПа, ГОСТ 23735-2014	0,20м
Щебень фракционный фр 40-70мм М600, F25, уложены по способу заклинки, Материал заклинки фракционированный мелкий щебень фр 5-20мм. М800, F25, Е=450МПа ГОСТ 8267-93	0,15м
Горячий мелкозернистый плотный асфальтобетон Тип Б, М-II, на битуме 70/100, Е=3200 МПа, СТ РК 1225-2019	0,07м
Толщина конструкции	0,42м

Согласовано:
Гл. инженер.
Взамен инв. N
Подпись и дата
Инв. N подл.

Изм.	Кол.уч.	Лист	№ док.	Подпись	Дата	093-РП-АД-52-04		
						РП "Строительство внутрипоселковых автомобильных дорог в селе Шетпе, микрорайон Косбулак-2 Мангистауского района"		
ГИП		Кожабергенов			08.2024	Автомобильные дороги	Стадия	Лист	Листов
							РП	1	2
Исполнил		Абежаева А.			08.2024	Конструкция дорожной одежды	ТОО "АИС Проект"		
Проверил		Смышляев Е.В.			08.2024				
Н. контроль		Некрасов В.			08.2024				

Копировал
Формат А3

Конструкция тротуара

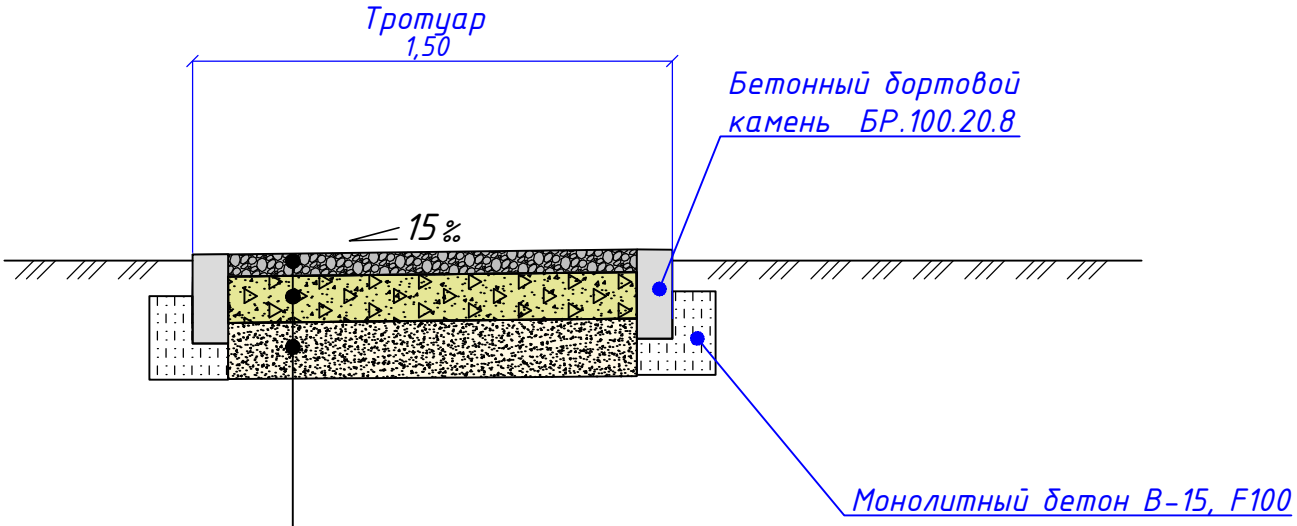

Грунт земляного полотна: суглинок	
Природная гравийно-песчаная смесь, Е=180МПа, ГОСТ 23735-2014	0,15м
Горячий мелкозернистый плотный асфальтобетон Тип Б, М-II, на битуме 70/100, Е=3200 МПа, СТ РК 1225-2019	0,05м
Толщина конструкции	0,20м

Согласовано

Разр. СС	Китченко Д.	09.2024
Разр. ГСН	Абежаева А.	09.2024
Разр. ЭН и ЭС	Китченко Д.	09.2024

Взамен инв. N

Подпись и дата

Инв. N подл.

Изм.	Кол.уч.	Лист	№ док.	Подпись	Дата
ГИП		Кожабергенов			08.2024
Исполнил		Абежаева А.			08.2024
Проверил		Смышляев Е.В.			08.2024
Н. контроль		Некрасов В.			08.2024

093-РП-АД-52-04

РП "Строительство внутрипоселковых автомобильных дорог в селе Шетпе, микрорайон Косбулак-2 Мангистауского района"

Автомобильные дороги

Стадия	Лист	Листов
РП	2	2

Конструкция тротуара

ТОО "АИС Проект"

Копировал

Формат А3

Продольный разрез по оси трубы. Масштаб: 1:100; 1:100

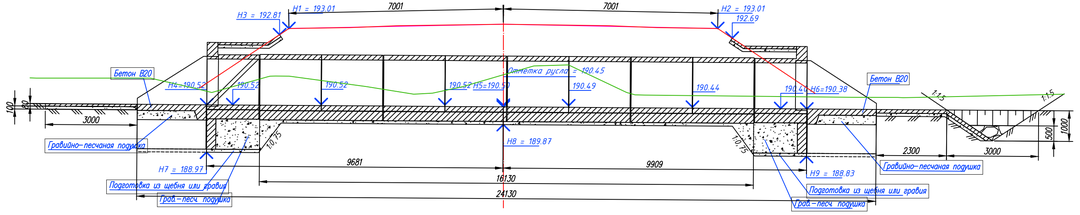

М 1:100 по вертикали
М 1:100 по горизонтали

| | | |

Продольный разрез по оси трубы. Масштаб 1:100; 1:100

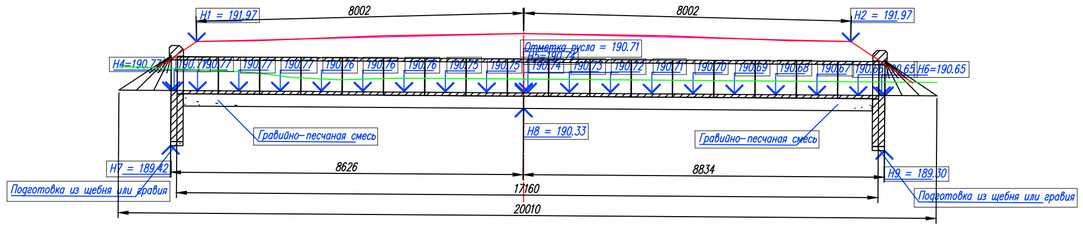

Поперечный разрез 2-2

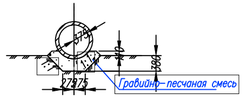

Фасад входного оголовка

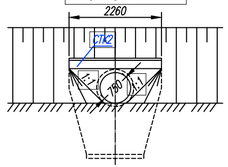

М 1:100 по вертикали
М 1:100 по горизонтали

| | | |

Продольный разрез по оси трубы. Масштаб: 1:100; 1:100

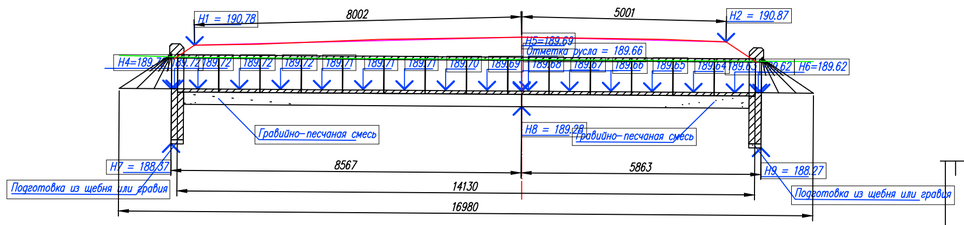

Поперечный разрез 2-2

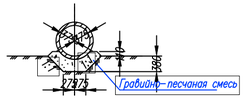

Фасад входного оголовка

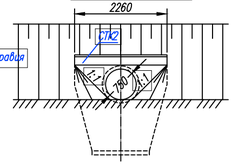

М 1:100 по вертикали
М 1:100 по горизонтали

Проектные данные	Уклон лотка, о/оо	7.000																						
	Расстояние, м		0.32	1.50		3.00		0.50		3.00			3.00			0.50	1.50		0.75					
	Проектная отметка, м		190.44	190.78		190.81			190.93	190.93		190.98			190.93	190.93		190.87		190.37				
Фактические данные	Расстояние, м	0.06		1.89			4.59				3.29			5.48							1.66			
	Отметка рельефа, м	190.53		190.48					190.46				190.43						190.40			190.38		

Схема строительного подъ?ма

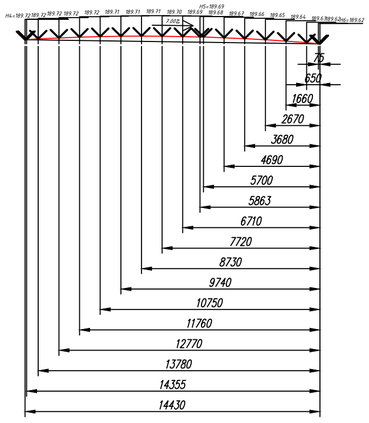

План 1:100; 1:100

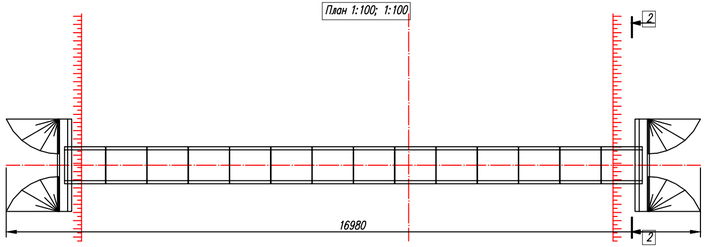

Таблица основных показателей

Местоположение трубы ПК+	Угол пересечения, °	Расход на одно очко, м3/с	Скорость на выходе, м/с	Высота подпора, м	Режим работы трубы	Характеристика грунта	Заложения откосов		Уклон лотка, ‰
							На входе	На выходе	
0+18.00	90°0'0"	0.20	1.82	0.42	Безнапорный	Несвязный грунт	1:1.50	1:1.50	7.00

Размеры трубы

Длина				Высота насыпи h, м	Толщина стенки d, м	Ширина зем. полотна B, м	Направление водотока	Углубление русла, м
Общая L, м	Без оголовков L0, м	Слева L1, м	Справа L2, м					
16.98	14.13	8.57	5.86	1.32	0.08	13.00	->	0.77

Номера отметок

1, м	2, м	3, м	4, м	5, м	6, м	7, м	8, м	9, м	ГВВ, м	Отметка русла, м
190.78	190.87	—	189.72	189.69	189.62	188.37	189.28	188.27	190.14	189.66

Таблица объемов работ

Рытье котлована		Гр-песч. смесь	Щебень или гравий		Сборный Ж/Б		Бетон фундамента		Бетон лотка, м3
Тело, м3	Оголовок, м3	Смесь, м3	Тело, м3	Оголовок, м3	Тело, м3	Оголовок, м3	Тело, м3	Оголовок, м3	
5.65	22.00	5.65	0.00	0.00	2.94	2.40	0.00	0.00	0.00

Цем. раствор М200		Заполнение пазух		Всего кладки, м3	Оклеечная гидроизоляция		Обмазочная гидроизоляция		Конопатка швов паклей, кг
Тело, м3	Оголовок, м3	Тело, м3	Оголовок, м3		Тело, м3	Оголовок, м3	Тело, м3	Оголовок, м3	
0.00	0.00	0.00	0.00	5.34	8.48	0.00	40.98	18.00	3.67

Засыпка котлована	
Тело, м3	Оголовок, м3
0.00	20.00

Спецификация сборных элементов конструкции

Номенклатура	Длина, мм	Ширина, мм	Высота, мм	Отверстие, мм	Материал	Объем, м3	Масса, т	Количество
ЗК2.100	1000.00	910.00	910.00	750.00	Ж/Б	0.21	0.50	14
СТК2	300.00	2260.00	2350.00	750.00	Ж/Б	1.23	3.10	2

Согласована

Разр. СС	Кулешова Д.		09.2024
Разр. ГСН	Гнатченко А.		09.2024
Разр. ЭЧ и ЭС	Кулешова Д.		09.2024

Взамен инв. N

Подпись и дата

Инв. N подл.

Изм.	Кол.уч.	Лист	№ док.	Подпись	Дата
Исполнил		Абежаева А.			09.2024
Проверил		Смышляев Е.В.			09.2024
Н. контроль		Некрасов В.			09.2024

093-РП-АД-52-05.2

РП "Строительство внутрипоселковых автомобильных дорог в селе Шетпе, микрорайон Косбулак-2 Мангистауского района"

Автомобильные дороги

Стадия	Лист	Листов
РП	2	3

Конструкция водопропускных сооружений Д-0,75м. Ось-1 ПК0+18

ТОО "АИС Проект"

Формат 297х630мм

Продольный разрез по оси трубы. Масштаб 1:100; 1:100

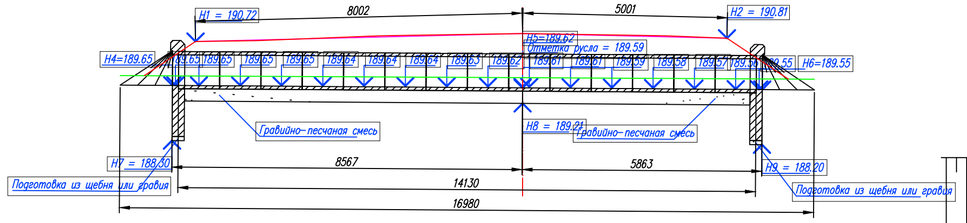

Поперечный разрез 2-2

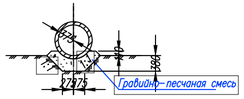

Фасад входного оголовка

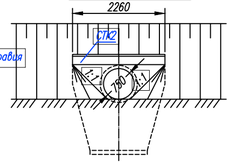

М 1:100 по вертикали
М 1:100 по горизонтали

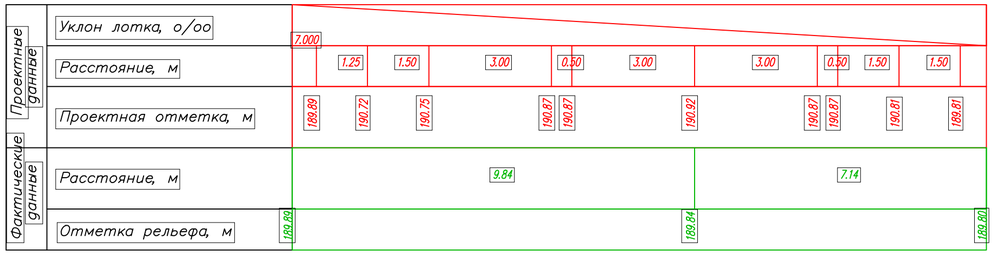

Схема строительного подъёма

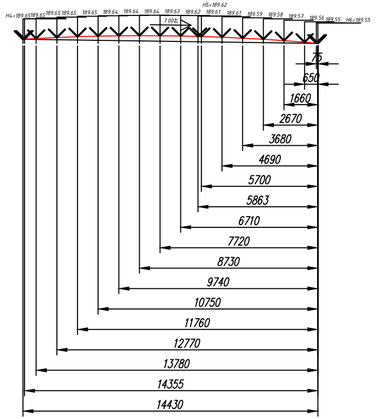

План 1:100; 1:100

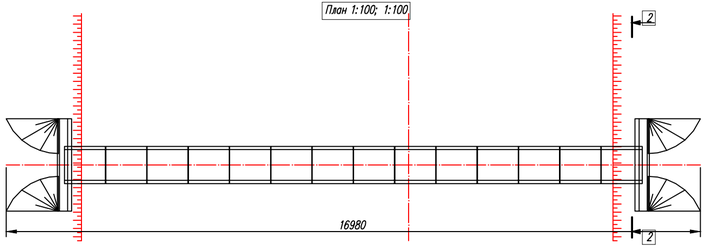

Таблица основных показателей

Местоположение трубы ПК+	Угол пересечения °	Расход на одно очко м3/с	Скорость на выходе м/с	Высота подпора м	Режим работы трубы	Характеристика грунта	Заложения откосов: На входе	Заложения откосов: На выходе	Уклон лотка ‰
1+10.00	90°0'0"	0.20	1.82	0.42	Безнапорный	Несвязный грунт	1:1.50	1:1.50	7.00

Размеры трубы

Длина: Общая L, м	Длина: Без оголовков L0, м	Длина: Слева L1, м	Длина: Справа L2, м	Высота насыпи h, м	Толщина стенки d, м	Ширина зем. полотна B, м	Направление водотока	Углубление русла, м
16.98	14.13	8.57	5.86	1.33	0.08	13.00	->	0.25

Номера отметок

1, м	2, м	3, м	4, м	5, м	6, м	7, м	8, м	9, м	ГВВ, м	Отметка русла, м
190.72	190.81	-	189.65	189.62	189.55	188.30	189.21	188.20	190.07	189.59

Таблица объемов работ

Рытье котлована: Тело, м3	Рытье котлована: Оголовок, м3	Гр-песч. смесь: Смесь, м3	Щебень или гравий: Тело, м3	Щебень или гравий: Оголовок, м3	Сборный Ж/Б: Тело, м3	Сборный Ж/Б: Оголовок, м3	Бетон фундамента: Тело, м3	Бетон фундамента: Оголовок, м3	Бетон лотка, м3
5.65	22.00	5.65	0.00	0.00	2.94	2.40	0.00	0.00	0.00

Цем. раствор М200: Тело, м3	Цем. раствор М200: Оголовок, м3	Заполнение пазух: Тело, м3	Заполнение пазух: Оголовок, м3	Всего кладки, м3	Оклеечная гидроизоляция: Тело, м3	Оклеечная гидроизоляция: Оголовок, м3	Обмазочная гидроизоляция: Тело, м3	Обмазочная гидроизоляция: Оголовок, м3	Конопатка швов паклей, кг
0.00	0.00	0.00	0.00	5.34	8.48	0.00	40.98	18.00	3.67

Засыпка котлована: Тело, м3	Засыпка котлована: Оголовок, м3
0.00	20.00

Спецификация сборных элементов конструкции

Номенклатура	Длина, мм	Ширина, мм	Высота, мм	Отверстие, мм	Материал	Объем, м3	Масса, т	Количество
ЗК2.100	1000.00	910.00	910.00	750.00	Ж/Б	0.21	0.50	14
СТК2	300.00	2260.00	2350.00	750.00	Ж/Б	1.23	3.10	2

Согласована

Разр. СС	Кытченко Д.	09.2024	
Разр. ГСН	Гнатченко А.	09.2024	
Разр. ЭН и ЭС	Кытченко Д.	09.2024	

Взамен инв. N

Подпись и дата

Инв. N подл.

Изм.	Кол.уч.	Лист	№ док.	Подпись	Дата
Исполнил		Абежаева А.			09.2024
Проверил		Смышляев Е.В.			09.2024
Н. контроль		Некрасов В.			09.2024

093-РП-АД-52-05.2

РП "Строительство внутрипоселковых автомобильных дорог в селе Шетпе, микрорайон Косбулак-2 Мангистауского района"

Автомобильные дороги

Стадия	Лист	Листов
РП	3	3

Конструкция водопропускных сооружений Д-0,75м. Ось-2 ПК1+10

ТОО "АИС Проект"

Формат 297х630мм

План устройства водосброса

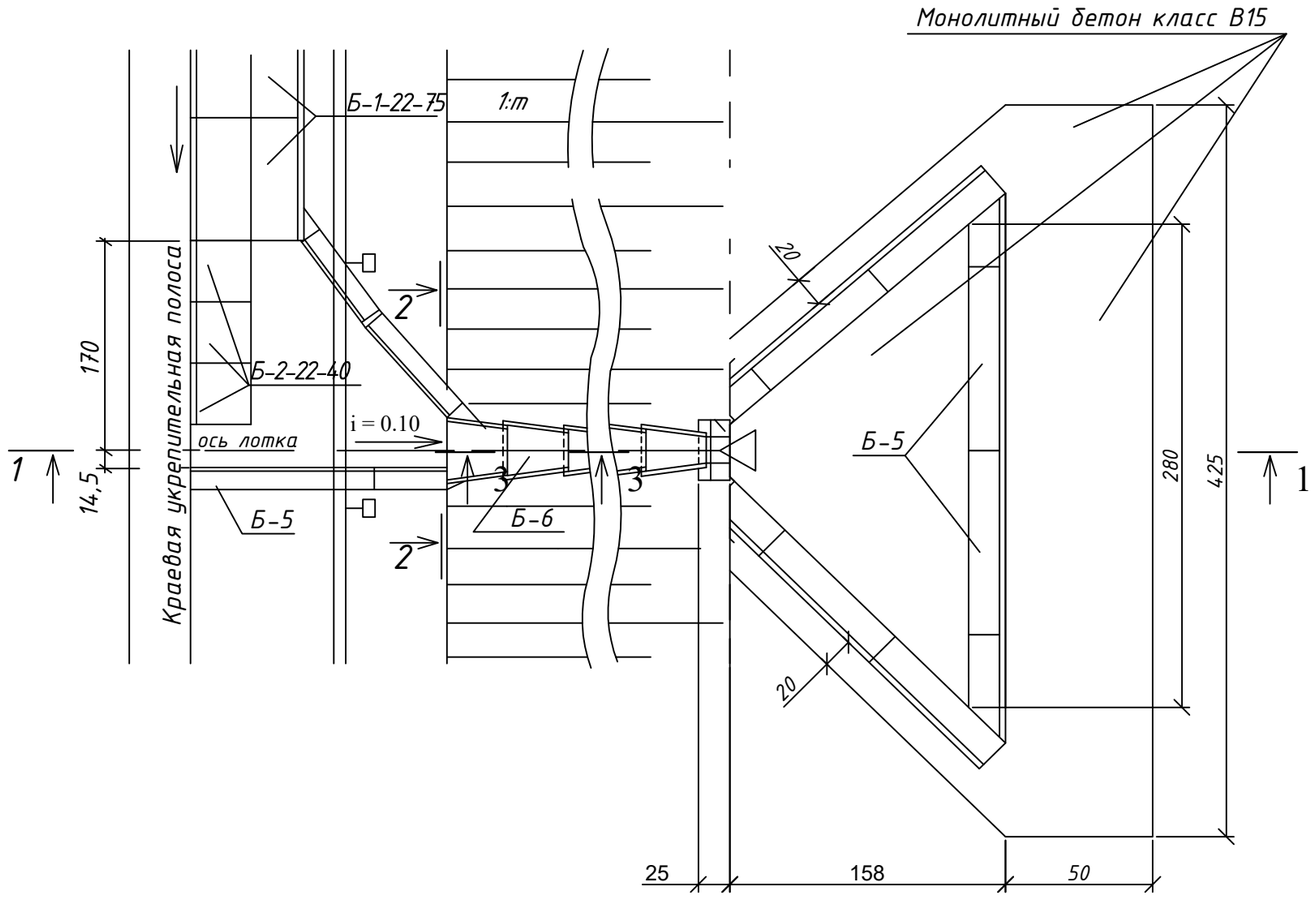

1-1

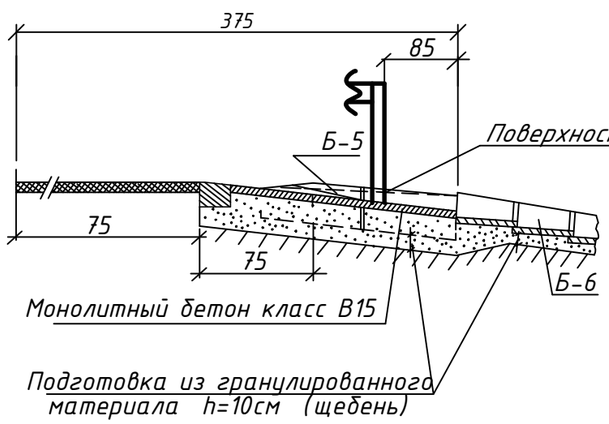

2-2

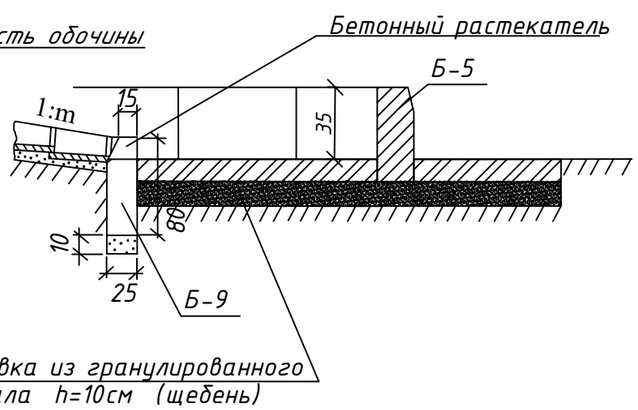

Блок Б-9
Бетон класса В22.5

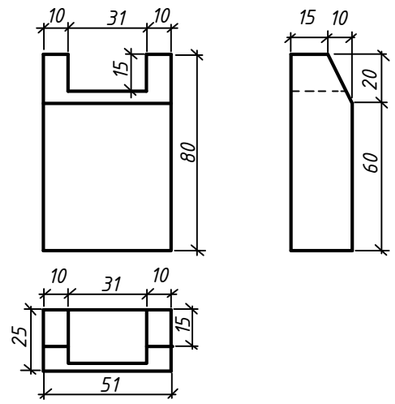

Блок Б-1-22-75
Бетон класса В22.5

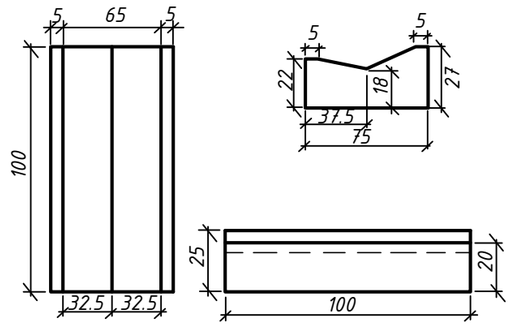

Блок Б-6
Бетон класса В22.5

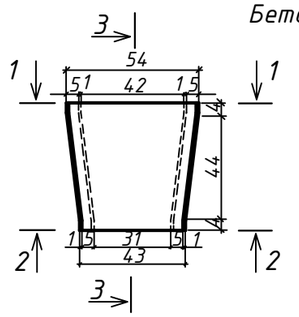

1 - 1

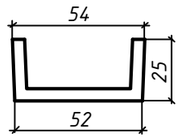

2 - 2

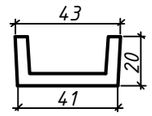

3 - 3

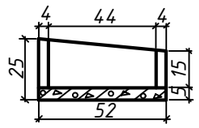

Блок Б-2-22-40
Бетон класса В22.5

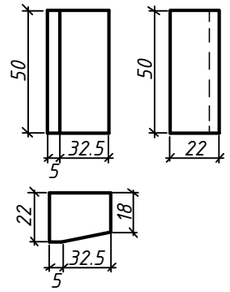

Блок Б-5
Бетон класса В22.5

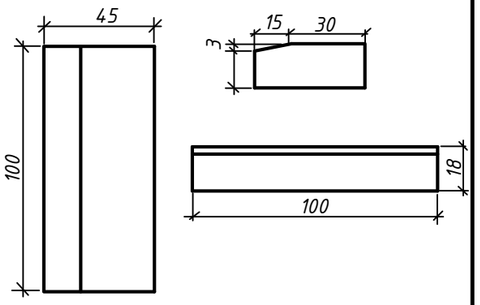

ПРИМЕЧАНИЯ:

Конструкция водоотвода с проезжей части принята по типовому проекту 503-09-7.84 "Водоотводные сооружения на автомобильных дорогах общей сети " Союздорпроект 1984г.

Размеры даны в сантиметрах

Изм.	Кол.уч.	Лист	№ док.	Подпись	Дата
ГИП		Кожабергенов Е.М.			09.2024
Исполнил		Абежаева А.			09.2024
Проверил		Смышляев Е.В.			09.2024
Н. контроль		Некрасов В.			09.2024

093-РП-АД-52-05.3

РП "Строительство внутрипоселковых автомобильных дорог в селе Шетпе, микрорайон Косбулак-2 Мангистауского района"

Автомобильные дороги

Стадия	Лист	Листов
РП	1	1

Водоотвод с проезжей части

ТОО "АИС Проект"

Согласовано

Разр. СС	Китченко Д.	09.2024
Разр. ГСН	Гнатченко А.	09.2024
Разр. ЭН и ЭС	Китченко Д.	09.2024

Взамен инв. N

Подпись и дата

Инв. N подл.

Формат А3

План организации дорожного движения.
Масштаб 1:500
Мангистауская область, Мангистауский район, село Шетпе, микрорайон Косбулак-2

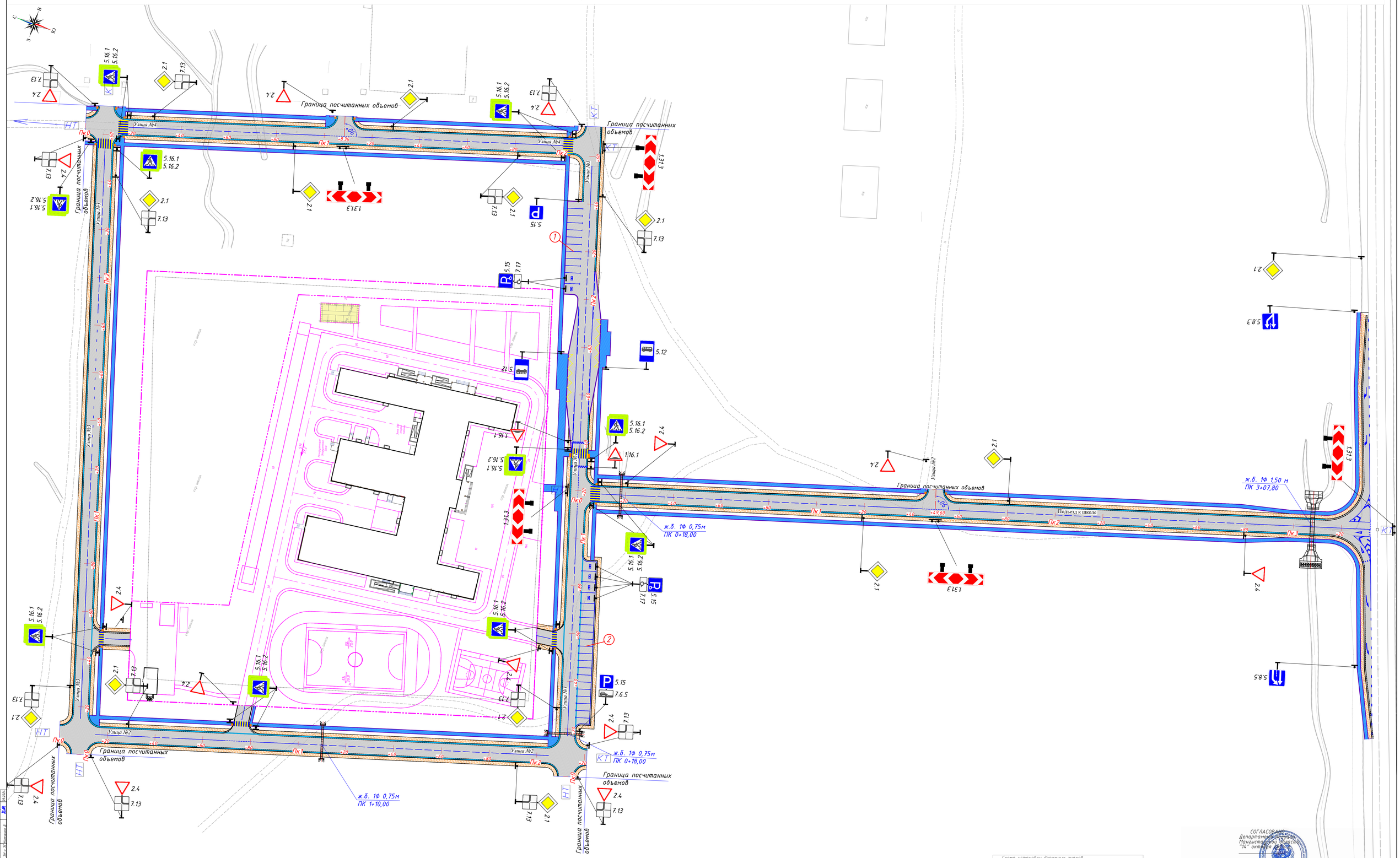

ТАБЛИЦЫ ОПРЕДЕЛЕНИЯ ПЛОЩАДИ ОКРАШИВАЕМОЙ ПОВЕРХНОСТИ ПРИ УСТРОЙСТВЕ РАЗМЕТКИ НА 100 ПОГОННЫХ МЕТРОВ

N п/п	Номер по СТ РК 1124-2019	Эскиз	Площадь окрашиваемой поверхности, м.кв.
1	1.1	5-8.10м	10.0
2	1.5	3.0 3.0 3.0

План

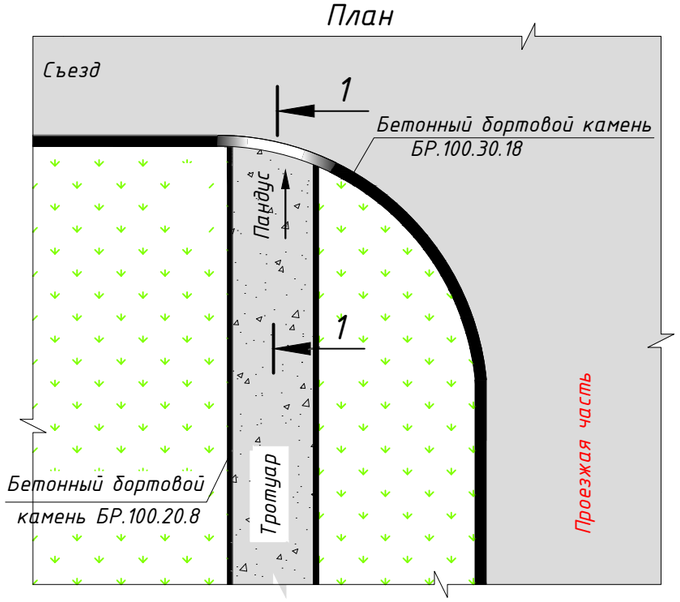

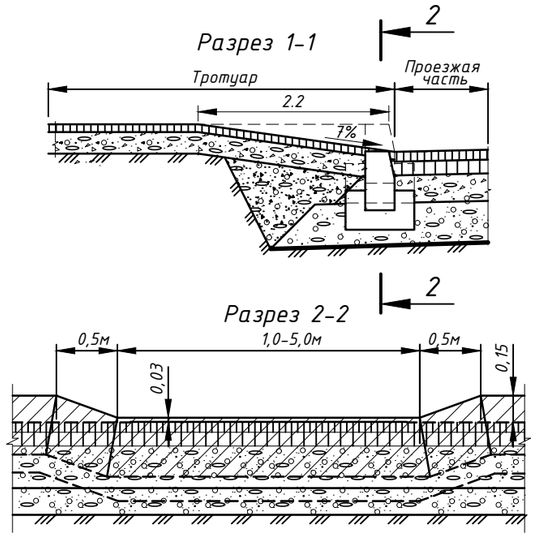

Схема устройства пандуса и пониженного бортового камня на тротуарах на радиусах закругления

Схема устройства пандуса и пониженного бортового камня на тротуарах

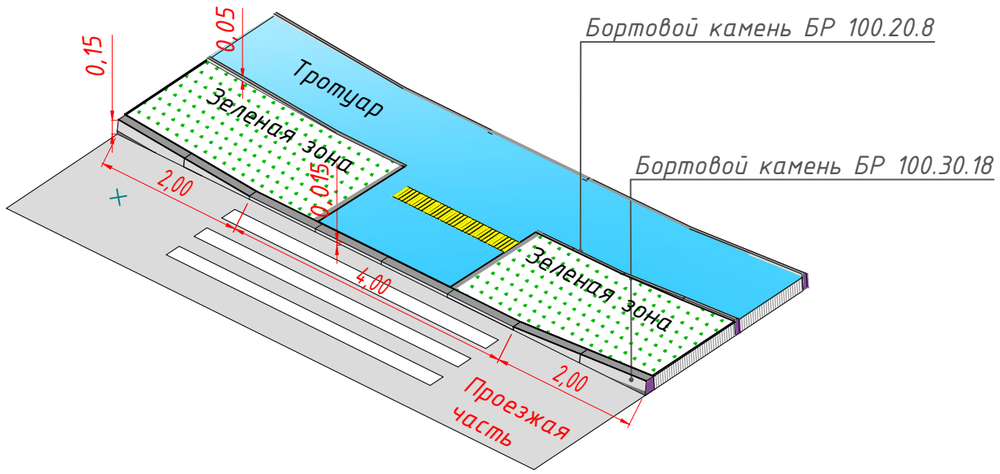

Примечание:

1. Пандусы устраиваются в местах сопряжения тротуаров с проезжей частью на пешеходных переходах.
2. Размеры на чертеже даны в метрах.

						093-РП-АД-52-06.2		
						РП "Строительство внутрипоселковых автомобильных дорог в селе Шетпе, микрорайон Косбулак-2 Мангистауского района"		
Изм.	Кол.уч.	Лист	№ док.	Подпись	Дата			
ГИП		Кожабергенов			09.2024	Автомобильные дороги	Стадия	Лист	Листов
							РП	1	1
Исполнил		Абежаева А.			09.2024	Конструкция пандуса	ТОО "АИС Проект"		
Проверил		Смышляев Е.В.			09.2024				
Н. контроль		Некрасов В.			09.2024				

Копировал

Формат А3

ЭСКИЗ АВТОБУСНОЙ ОСТАНОВКИ

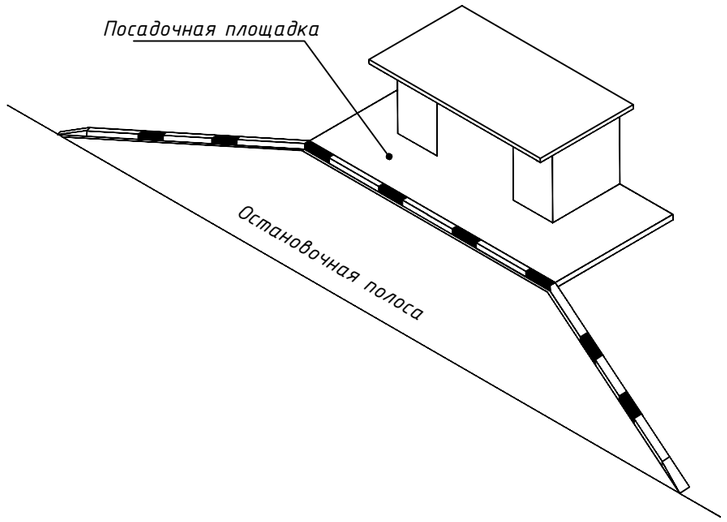

1-1

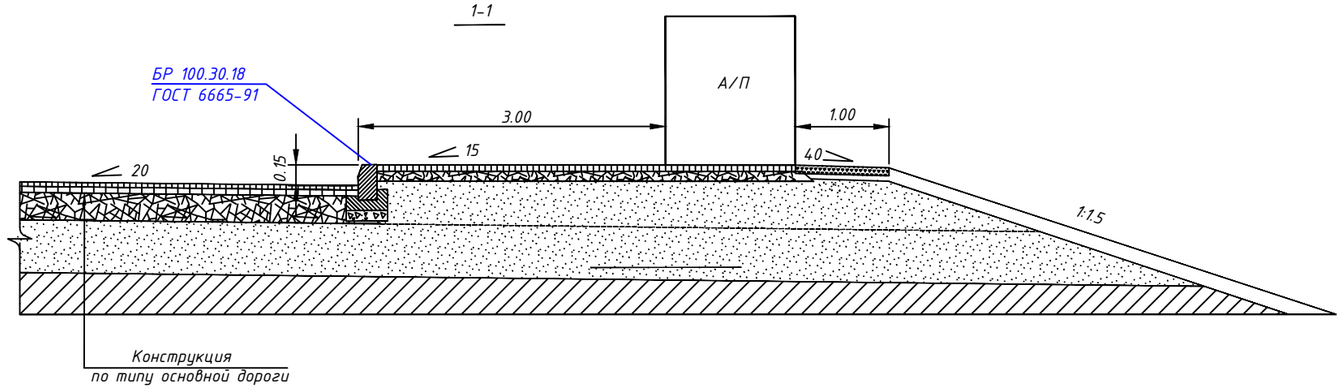

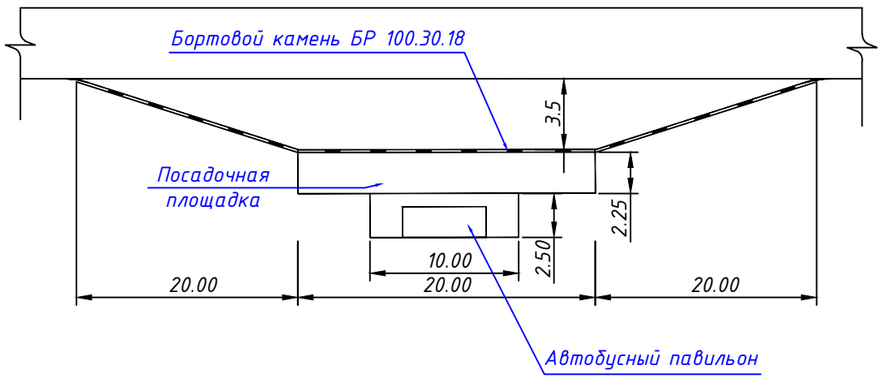

Сопряжение проезжей части с тротуаром

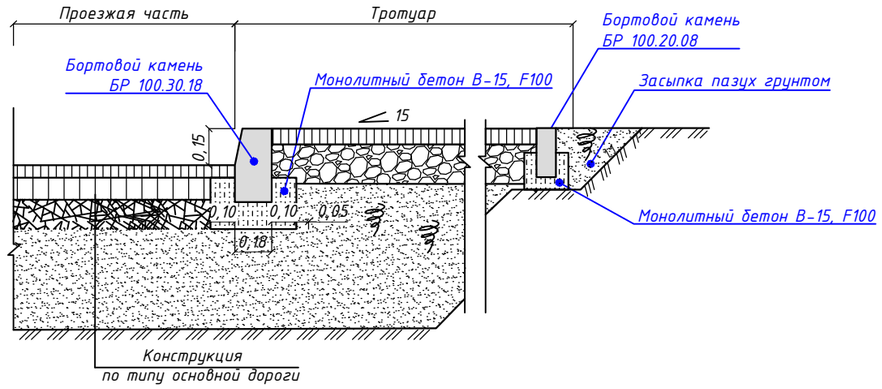

Устройство бортового камня

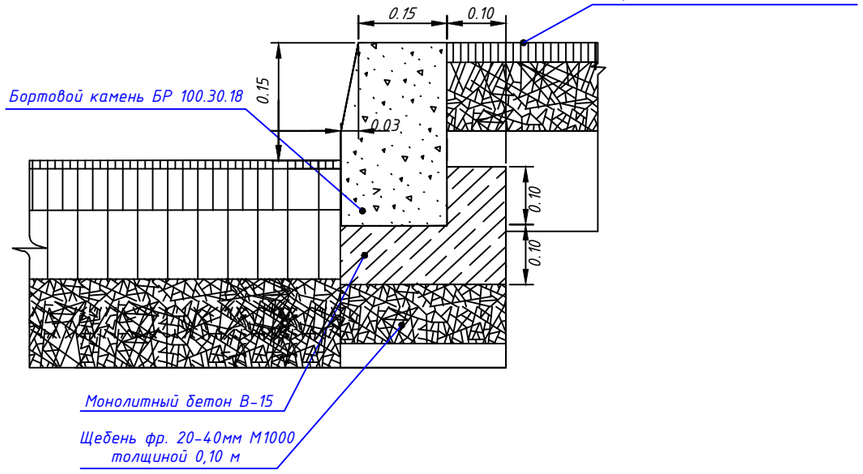

ПРИМЕЧАНИЕ :

1. Автобусный павильон показан условно
2. Чертеж разработан в сответствии с типовыми проектными решениями серия 503-05-8.84
3. Все размеры даны в метрах
4. Автобусная остановка показана с устройством заездного кармана
5. Без масштаба

						093-РП-АД-52-06.3			
						РП "Строительство внутрипоселковых автомобильных дорог в селе Шетпе, микрорайон Косбулак-2 Мангистауского района"			
Изм.	Кол.уч.	Лист	№ док.	Подпись	Дата				
						Автомобильные дороги	Стадия	Лист	Листов
ГИП		Кожабергенов			09.2024		РП	1	1
Исполнил		Абежаева А.			09.2024	Остановки общественного транспорта	ТОО "АИС Проект"		
Проверил		Смышляев Е.В.			09.2024				
Н. контроль		Некрасов В.			09.2024				

Перильное ограждение

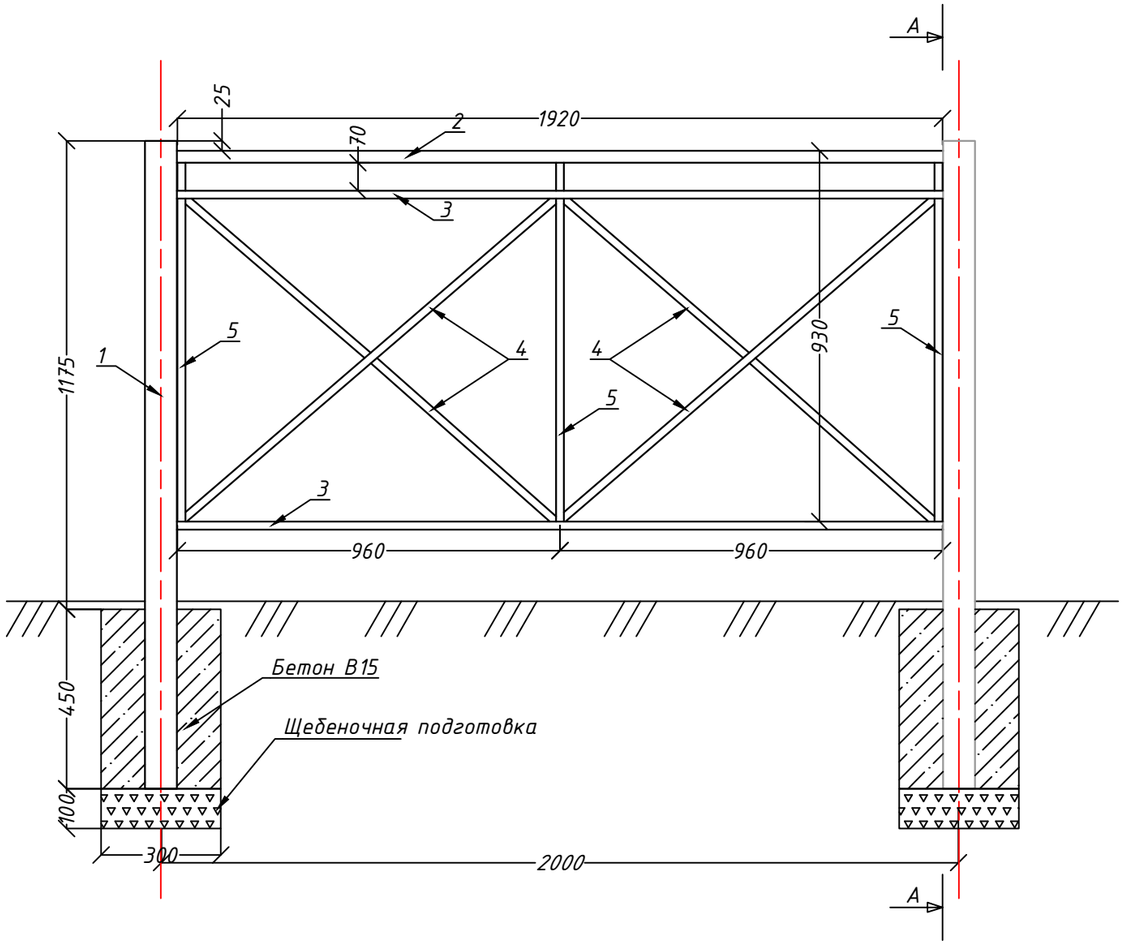

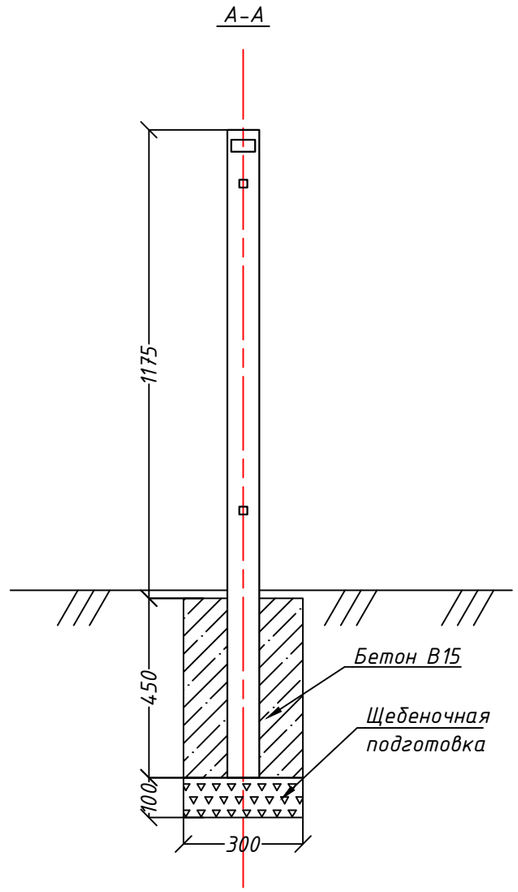

Спецификация на одну секцию перильного ограждения

Поз.	Наименование	Кол.	Масса м/кг	Итого
1	Труба профильная, ГОСТ 8639-82, 80х80х4мм, L=1625мм	1	9,33	15,16
2	Труба профильная, ГОСТ 8645-68, 60х30х4мм, L=1950мм	1	4,93	9,47
3	Труба профильная, ГОСТ 8639-82, 20х20х2мм, L=1950мм	2	1,08	4,15
4	Труба профильная, ГОСТ 8639-82, 20х20х2мм, L=1260мм	4	1,08	5,40
5	Труба профильная, ГОСТ 8639-82, 20х20х2мм, L=900мм	3	1,08	2,92

Взам. инв. №	Подпись и дата	Инв. № подл.

Изм.	Кол.уч.	Лист	№ док.	Подпись	Дата	093-РП-АД-52-06.4		
						РП "Строительство внутрипоселковых автомобильных дорог в селе Шетпе, микрорайон Косбулак-2 Мангистауского района"		
ГИП		Кожабергенов			09.2024	Автомобильные дороги	Стадия	Лист	Листов
							РП	1	1
Исполнил		Абежаева А.			09.2024	Конструкция перильного ограждения	ТОО "АИС Проект"		
Проверил		Смышляев Е.В.			09.2024				
Н. контроль		Некрасов В.			09.2024				

Копировал

Формат А3

План трассы, Масштаб 1:500

Мангистауская область, Мангистауский район, село Шетпе, микрорайон Косбулак-2

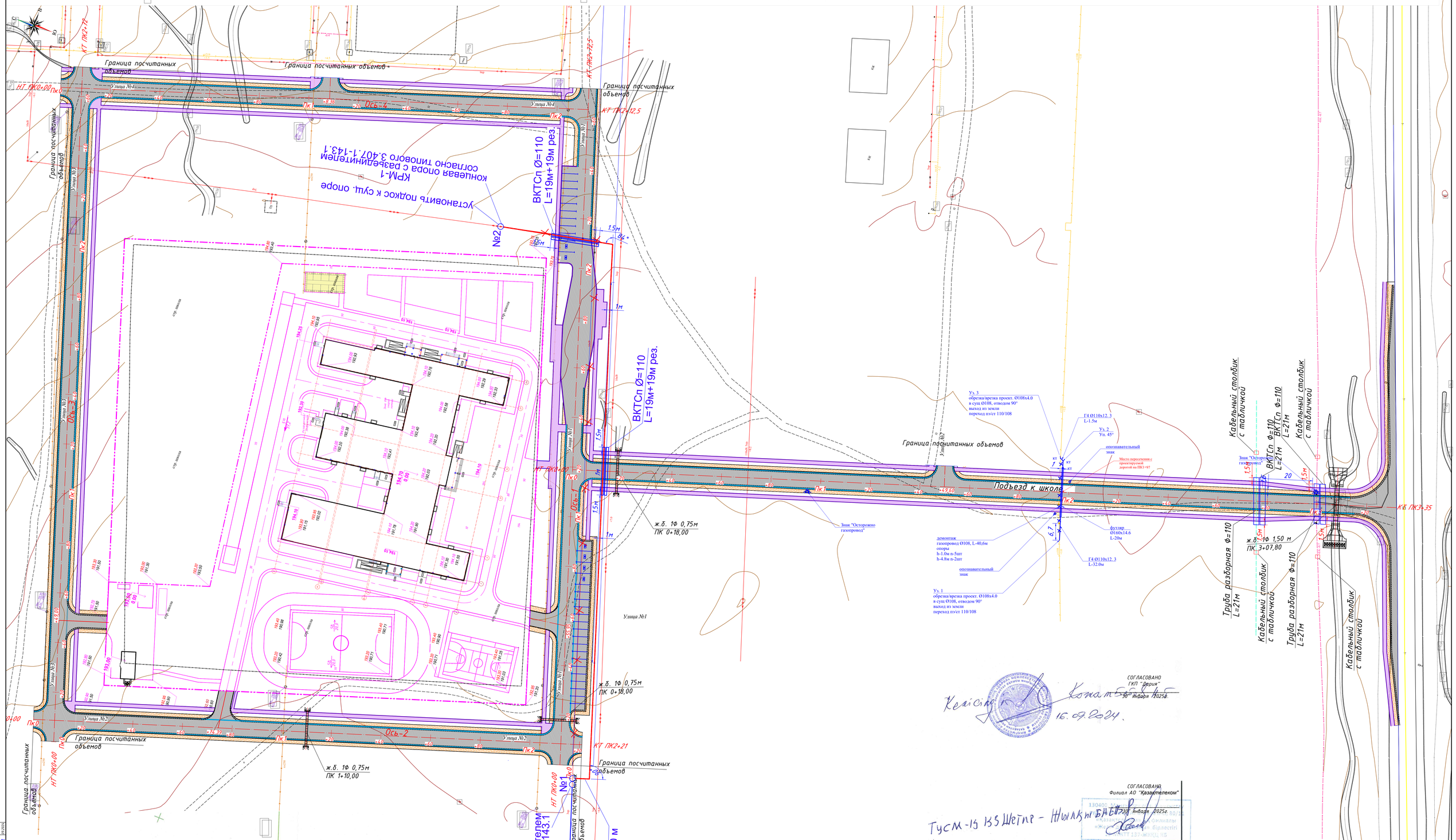

Согласовано

Разр. СС	Алтынова Д.		09.2024
Разр. ГП	Абакова А.		09.2024
Нач. отд. ЖС	Смышляев Е.		09.2024

Взамен инв. №

Подпись и дата

Инв. № подл.

Внимание Заказчика, Подрядчика!

Перед началом строительных работ по выемке грунта в районах прохождения инженерных сетей и коммуникаций, точное их местоположение должно быть уточнено вдручную, производимым до начала механизированной выемки грунта.

УСЛОВНЫЕ ОБОЗНАЧЕНИЯ

- ось автомобильной дороги;
- бортовой камень БР100.30.18;
- бортовой камень БР100.20.8;
- граница подсчета объемов работ;
- красная линия улиц;
- щебеночная призма съездов;
- демонтируемые коммуникации.

1. План составлен по материалам изысканий, выполненных в январе 2024г. ТОО "GeoProGlobal"
2. Система координат местная.
3. Система высот Балтийская.
4. Сплошные горизонтали нанесены через 0,5м

МТФ АО „ОзгарДаг Газ Аймак"
Директор Мангистауский РГХ
Машрупов К.Н.

СОГЛАСОВАНО
Директор Мангистауский РГХ
МТФ АО "ОзгарДагГазАймак"
Машрупов
"30" января 2025г.

СОГЛАСОВАНО
ГКП "Дария"
"30" января 2025г.
16.09.2024.

СОГЛАСОВАНО
Филиал АО "Казахтелеком"
"30" января 2025г.
ТуСМ-19 КЗ Шетпе - Шылкыны БАЕТ

СОГЛАСОВАНО
Руководитель ГУ "Мангистауский районный отдел земельных отношений, архитектуры и градостроительства"
Букенбаев Н.Н.
"30" декабря 2024г.

СОГЛАСОВАНО
Руководитель ГУ "Мангистауский районный отдел ЖКХ, ПДДиАД"
Сарбалаев М.У.
«30» декабря 2024г.

						093.1-РП-АД-52-02		
						РП "Строительство внутрипоселковых автомобильных дорог в селе Шетпе, микрорайон Косбулак-2 Мангистауского района" 1-ая очередь		
Изм.	Кол.уч.	Лист	№ док.	Подпись	Дата			
ГИП		Кожабергенов			09.2024	Автомобильные дороги	Стадия	Лист	Листов
							РП	1	1
Исполнил		Абакова А.			09.2024	Сводный план сетей М 1:500	ТОО "АИС Проект"		
Проверил		Смышляев Е.В.			09.2024				
Н. контроль		Некрасов В.			09.2024				

Формат А3