«ЖЕР-БЕРЕКЕ» ЖШС *ТОО «ЖЕР-БЕРЕКЕ»*

ЖЕР-БЕРЕКЕ

Қарағанды қаласы, Степной -4 ш/а, 17 үй
СТН 302 000 287 145
БСН 080 540 013 063
ИИК KZ158560000000461055
БИК KCJBKZKX КФ АО «БанкЦентрКредит»

г. Караганда, мкр Степной-4, д. 17
РНН 302 000 287 145
БИН 080 540 013 063
ИИК KZ158560000000461055
БИК KCJBKZKX КФ АО «БанкЦентрКредит»

Исх. №15 от 16.06.2025 г.

Организатору конкурса №14892831-ОК1
ГУ «Отдел государственных активов и закупок Бухар-Жырауского района Карагандинской области»
Наименование конкурса: Работы по установлению границ черты населенных пунктов Бухар-Жырауского района Карагандинской области

В ответ на жалобу ТОО «Караганда ГеоИнфоПроект» исх. №16 от 12.06.2025 г. сообщаем, что ТОО «Жер-Береке» прикрепили документы согласно Технического задания, подтверждающие квалификационные требования в части обладания трудовыми ресурсами, достаточными для исполнения обязательств по договору, указанными в конкурсной документации, а именно специалист инженер-землеустроитель – 2 человека.

Данные документы были прикреплены при составлении конкурсной заявки, что подтверждается скриншотами экрана в момент подготовки заявки (документы прилагаются). Также дополнительно сообщаем, что документы, подтверждающие наличие специалистов, прилагаются к данному письму.

Также сообщаем, что согласно Технического задания пропашка границ населенных пунктов должна производиться двумя бороздами. Однако, ТОО «Караганда ГеоИнфоПроект» в подтверждение своих материальных ресурсов прикладывает документы на Плуг навесной ПН-85 (восьмикорпусный плуг), у которого ширина захвата составляет 2,8 – 3,0 м, что не соответствует Техническому заданию. ТОО «Жер-Береке» имеет в наличии Плуг навесной ПЛН-3-35А (трехкорпусный плуг), ширина захвата которого составляет 0,9 – 1,0 м, что соответствует требованиям Технического задания по пропашке границ двумя бороздами.

Учитывая вышеизложенное и приложенные документы, прошу рассмотреть и принять справедливое решение относительно итогов Конкурса №14892831-ОК1.

С уважением, директор
ТОО «Жер-Береке» **Нуркенова Г.К.**

Тел.: 8-775-000-19-58

Уважаемый поставщик!

Сообщаем, что Вам необходимо пройти тестирование процесса шифрования ценового предложения для дальнейшей работы на веб-портале государственных закупок. Для начала тестирования необходимо ознакомиться с инструкцией по данной ссылке.
- криптосокет Tumar для ПО на ОС Windows по данной ссылке
- криптосокет Tumar для ПО на ОС Mac по данной ссылке

Землеустроительные и земельно-кадастровые работы

Данные по выполненным работам | Сведения о наличии материальных ресурсов | Сведения о трудовых ресурсах | Сведения о наличии соответствующего разрешения (лицензии)

№	Ф.И.О. работников	Должность	Статус	Гражданство	Действие
1	КАНАЕВ НУРБЕК КАЛМАХАНБЕТОВИЧ	Специалист инженер- землеустроитель, обязательное наличие опыта по землеустроительным работам		КАЗАХСТАН	
2	ИСЛЯМОВ СУНГАТ ШАЙДАРКАСИМОВИЧ	Специалист инженер- землеустроитель, обязательное наличие опыта по землеустроительным работам		КАЗАХСТАН	
					+

Вернуться

Активация Windows
Чтобы активировать Windows, перейдите в раздел "Параметры".

Сведения о трудовых ресурсах

ИИН

820129301134

Найти

ФИО КАНАЕВ НУРБЕК КАЛМАХАНБЕТОВИЧ

Гражданство КАЗАХСТАН

Должность

Специалист инженер- землеустроитель, обязате

Документ о квалификации (указать номер и дату выдачи диплома об образовании, сертификата, аттестата и т.д., приложить их электронные копии)

Диплом ЖБ 0541545 от 24.02.2006 г.

Электронная копия подтверждающих документов (ссылка)

07) IdentityCard_057436487_НУРБЕК _КАНАЕВ 441101757895639865 0.pdf 265285 байт	Проверка AV: Угроз не обнаружено Проверка ЭЦП: Проверки успешно пройдены	Удалить файл
07) диплом Канаев pdf 456149 байт	Проверка AV: Угроз не обнаружено Проверка ЭЦП: Проверки успешно пройдены	Удалить файл
07) договор Гпх pdf 350462 байт	Проверка AV: Угроз не обнаружено Проверка ЭЦП: Проверки успешно пройдены	Удалить файл

Активация Windows
Чтобы активировать Windows, перейдите в раздел "Параметры".

Должность

Специалист инженер- землеустроитель, обязате

Документ о квалификации (указать номер и дату выдачи диплома об образовании, сертификата, аттестата и т.д., приложить их электронные копии)

Диплом ЖБ 0541545 от 24.02.2006 г.

Электронная копия подтверждающих документов (ссылка)

07) IdentityCard_057436487_НУРБЕК _КАНАЕВ 4411017578956398650.pdf 265285 байт	Проверка AV: Угроз не обнаружено Проверка ЭЦП: Проверки успешно пройдены	Удалить файл
07) диплом Канаев pdf 456149 байт	Проверка AV: Угроз не обнаружено Проверка ЭЦП: Проверки успешно пройдены	Удалить файл
07) договор Гпх.pdf 350462 байт	Проверка AV: Угроз не обнаружено Проверка ЭЦП: Проверки успешно пройдены	Удалить файл
07) трудовая Канаев.pdf 3260387 байт	Проверка AV: Угроз не обнаружено Проверка ЭЦП: Проверки успешно пройдены	Удалить файл

Добавить файл

Активация Windows
Чтобы активировать Windows, перейдите в раздел "Параметры".

Сведения о трудовых ресурсах

ИИН

870507350310

Найти

ФИО ИСЛЯМОВ СУНГАТ ШАЙДАРКАСИМОВИЧ

Гражданство КАЗАХСТАН

Должность

Специалист инженер- землеустроитель, обязате

Документ о квалификации (указать номер и дату выдачи диплома об образовании, сертификата, аттестата и т.д., приложить их электронные копии)

Диплом ЖБ №0006419 от 19.05.2008 г.

Электронная копия подтверждающих документов (ссылка)

06) Диплом Ислямов Бакалавр.pdf 144964 байт	Проверка AV: Угроз не обнаружено Проверка ЭЦП: Проверки успешно пройдены	Удалить файл
06) Удостоверение Ислямов.pdf 321048 байт	Проверка AV: Угроз не обнаружено Проверка ЭЦП: Проверки успешно пройдены	Удалить файл

Добавить файл

Активация Windows
Чтобы активировать Windows, перейдите в раздел "Параметры".

ҚАЗАҚСТАН РЕСПУБЛИКАСЫ
ЖЕКЕ КУӘЛІК

РЕСПУБЛИКА КАЗАХСТАН
УДОСТОВЕРЕНИЕ ЛИЧНОСТИ

ТЕГІ / ФАМИЛИЯ
КАНАЕВ

АТЫ / ИМЯ
НУРБЕК

ӨКЕСІНІҢ АТЫ / ОТЧЕСТВО
КАЛМАХАНБЕТОВИЧ

ТУҒАН КҮНІ / ДАТА РОЖДЕНИЯ
29.01.1982

ЖСН / ИИН 820129301134

057436487

ТУҒАН ЖЕРІ / МЕСТО РОЖДЕНИЯ
ТУРКЕСТАНСКАЯ ОБЛАСТЬ

ҰЛТЫ / НАЦИОНАЛЬНОСТЬ
КАЗАХ

БЕРГЕН ОРГАН / ОРГАН ВЫДАЧИ
МИНИСТЕРСТВО ВНУТРЕННИХ ДЕЛ РК

БЕРІЛГЕН КҮНІ – ҚОЛДАНЫЛУ МЕРЗІМІ/ДАТА ВЫДАЧИ – СРОК ДЕЙСТВИЯ
06.08.2024 - 05.08.2034

<<

ДИПЛОМ

ЖБ 0541545

Осы диплом Қанаев (тегі, аты) Нұрбек Қалмаханбетұлына берілді. Ол 2001 жылы С. Сейфуллин атын. (білім алушы аты) (жоғары оқу орнының аты) Қазақ агарлық унив-не түсіп, 2006 жылы С. Сейфуллин ат. Қазақ мем агротех-қ унив-н жер кадастры және жылжымайтын мүлікті баг-у (жоғары оқу орнының аты) мамандығы бойынша толық курсын бітіріп шықты.

Мемлекеттік аттестаттау комиссиясының 2006 жылғы «24» ақпандағы шешімі бойынша оған кадастр және жылжымайтын мүлікті бағалау бойынша инженер (мамандық) деген біліктілік берілді.

Мемлекеттік аттестаттау комиссиясының төрағасы

М.О. *Ректор* Х. Дзия-

Хатшы

Астана — қаласы

2006 жылы «24» ақпан

Тіркеу № 43524

ДИПЛОМ

ЖБ 0541545

Настоящий диплом выдан Канаеву (фамилия) Нурбеку Калмаханбетовичу (имя и отчество) в том, что он в 2001 году поступил в казахский аграрный университет имени С. Сейфуллина (наименование высшего учебного заведения) и в 2006 году окончил полный курс казахского госуд. агротехнического университета им. С. Сейфуллина (наименование высшего учебного заведения) по специальности земельный кадастр и оценка недвижимости (квалификация)

Решением Государственной аттестационной комиссии от «24» февраля 2006 года ему (ей) присвоена квалификация инженер по кадастру и оценке недвижимости

Председатель Государственной аттестационной комиссии

М.П. *Ректор* Х. Дзия-

Секретарь

Город Астана

«24» февраля 2006 года.

Регистрационный № 43524

Договор ГПХ №1 на оказание услуг

г. Караганда «05» мая 2025 года

ТОО «Жер-Береке», в лице директора Нуркеновой Гульзии Камашевны, действующего на основании Устава, (далее – Заказчик), с одной стороны, и Гражданин РК Канаев Нурбек Калмаханбетович, удостоверение личности №057436487 выдано МВД РК от «06» августа 2025 года, действующего на основании гражданских прав и обязанностей, (далее – Исполнитель), с другой стороны, совместно именуемые «Стороны», а каждый в отдельности «Сторона», заключили настоящий договор на оказание услуг (далее – Договор) о нижеследующем:

1. Предмет Договора

1.1. Заказчик поручает Исполнителю оказание услуг по выполнению земельно-кадастровых работ (далее по тексту – Услуг), а Исполнитель обязуется оказать услуги Заказчика, на условиях, оговоренных настоящим Договором.

1.2. Услуги включают в себя выполнение Исполнителем следующих действий:

- разработка землеустроительных проектов;
- определение, восстановление границ земельных участков на местности;
- составление земельно-кадастровой документации;
- выполнение земельно-кадастровых работ согласно заявок Заказчика.

2. Права и обязанности сторон

2.1. Исполнитель вправе:

2.1.1. Исполнитель имеет право выполнить услуги досрочно.

2.2. Исполнитель обязан:

2.2.1. Выполнять все оговоренные выше виды Услуг в определенный Заказчиком срок, в установленном порядке и надлежащим образом.

2.2.2. Иметь в наличии любые разрешительные и иные официальные документы, выдаваемые уполномоченными государственными органами РК, необходимые для выполнения им своих обязательств по Договору.

2.3. Заказчик вправе:

2.3.1. Заказчик имеет право контролировать сроки и ход оказания услуг Исполнителем, а также их качество.

2.4. Заказчик обязан:

2.4.1. Предоставить Исполнителю необходимую документацию для оказания услуг.

2.4.2. Оплатить оказанные услуги Исполнителем по Акту выполненных работ в соответствии с условиями настоящего договора.

3. Стоимость услуг и порядок оплаты

3.1. Оплата Услуг производится на основании Заявок, предоставляемых Заказчиком Исполнителю. Каждая Заявка должна содержать информацию о виде, объеме и сроках выполнения работ, а также согласованную стоимость соответствующих Услуг.

Стоимость Услуг по каждой Заявке определяется в соответствии с расценками, согласованными Сторонами, и указывается в самой Заявке. Оплата осуществляется на основании подписанных Сторонами актов выполненных работ (услуг) в сроки, установленные договором.

3.2. Датой завершения оказания услуги является дата подписания сторонами акта выполненных работ.

3.3. Заказчик оплачивает оказанные услуги Исполнителем по Договору в течение 5 (пяти) календарных дней, со дня подписания Заказчиком акта(ов) выполненных работ. В случае составления Исполнителем акта выполненных работ на часть выполненных работ по Договору, оплата Заказчиком производится по настоящему пункту за часть выполненных Исполнителем работ.

3.4. Оплата осуществляется путем перечисления Заказчиком средств на банковский счет Исполнителя.

4. Порядок подтверждения оказания услуг

4.1. В целях подтверждения надлежащего оказания Услуг, Стороны подписывают Акт оказанных услуг (акт выполненных работ).

4.2. В случае не подписания между сторонами акта выполненных работ, работы сторонами признаются не выполненными.

5. Документация Договора и уведомления

5.1. Исполнитель не должен без предварительного письменного согласия Заказчика раскрывать кому-либо содержание Договора или какого-либо из его положений, а также технической документации, планов, чертежей, моделей, образцов или информации, предоставленных Заказчиком или от его имени другими лицами.

5.2. Исполнитель не должен без предварительного письменного согласия Заказчика использовать какие-либо документы или информацию, кроме как в целях реализации Договора.

5.3. Исполнитель ни полностью, ни частично не должен передавать кому-либо свои обязательства по Договору без предварительного письменного согласия Заказчика.

6. Уведомления

6.1. Уведомления (все и любые корреспонденции относительно исполнения Сторонами условий Договора) оформляются в письменной виде и считаются врученными соответствующей Стороне надлежащим образом,

6.1.1. почтой, на дату отправления;

6.1.2. нарочным, то в дату росписи или расписки получающей Стороны о получении уведомления.

7. Ответственность сторон

7.1. Стороны возмещают друг другу все и любые убытки в полном объеме, которые возникли вследствие неисполнения или ненадлежащего исполнения обязательств, предусмотренных Договором и законодательством.

7.2. Во всем, что касается ответственности сторон за невыполнение или ненадлежащее выполнение обязательств по настоящему Договору, действуют положения законодательства Республики Казахстан.

8. Порядок разрешения споров

8.1. Споры и разногласия, которые могут возникнуть при исполнении настоящего Договора будут по возможности разрешаться путем переговоров между Сторонами. Нерегулируемые Сторонами споры подлежат разрешению на основе действующего законодательства Республики Казахстан.

8.2. Все споры, разногласия, требования, возникающие из настоящего Договора или касающиеся его нарушения, прекращения, недействительности, подлежат разрешению в соответствии с действующим законодательством Республики Казахстан.

9. Срок действия Договора

9.1. Настоящий Договор вступает в силу с момента подписания обеими Сторонами и действует до «31» декабря 2025 года.

10. Прочие условия

10.1. Ни одна из сторон не имеет права передавать свои права и обязательства по настоящему Договору третьей стороне без письменного согласия другой Стороны.

10.2. Настоящий Договор составлен в двух экземплярах, имеющих одинаковую юридическую силу. У каждой из сторон находится один экземпляр настоящего Договора.

10.3. Все приложения, изменения и дополнения к настоящему Договору действительны лишь в том случае, если они оформлены в письменной форме и подписаны обеими Сторонами.

10.4. Во всем остальном, что не предусмотрено настоящим Договором, Стороны руководствуются действующим законодательством Республики Казахстан.

10.5. Настоящий Договор составлен в 2 (двух) экземплярах на русском языке, подписанных уполномоченными представителями Сторон, скрепленных печатями Сторон, имеющих одинаковую юридическую силу.

11. Юридические адреса сторон и реквизиты

Заказчик:	**Исполнитель:**
ТОО «Жер-Береке» БИН 080540013063 Место нахождения: г.Караганда, микрорайон Степной-4, д.17 ИИК KZ158560000000461055 в КФ АО «Банк ЦентрКредит» БИК KCJBKZKX _____Нуркенова Г.К. М.П.	Канаев Нурбек Калмаханбетович ИИН 820129301134 Место жительства: Карагандинская область, г. Караганда _____

Еңбек кітапшасы

ТСН (РНН) № 620320016336

ӘЖК (СИК) № MCKACK3005VMZ002

Фамилиясы
Фамилия: Канаев

Аты
Имя: Нурбек

Әкесінің аты
Отчество: Қалмаханбетұлы

Туған жылы
Дата рождения: 29.01.1982

Білімі
Образование: Высшее

Кәсіби мамандығы
Профессия, специальность: Нер кәсіпкерлігі, шаруашылық мүлікті басқару

Толтырылған датасы «28» 02 2006 ж.
Дата заполнения

Кітапша иесінің қолы
Подпись владельца книжки

Жұмысы туралы мәліметтер
Сведения о работе

Жазудың N записи	Датасы: Күні Число	Айы Месяц	Жылы Год	Жұмысқа алу туралы, жұмыстан көрсетілген және сүйенілген) Сведения о приеме на работу, о переводах на другую работу и об увольнении (с указанием причин и со ссылкой на статью, пункт закона)	Жазу нені негізінде енгізілді (құжат, оның датасы мен нөмірі) На основании чего внесена запись (документ, его дата и его номер)
1	2			3	4
01	31	08	2001	Зачислен на 1 курс КазАУ им. С. Сейфуллина, землеустроительный факультет	Пр № 803 от 31.08.2001
				/Декан фак-а Шедина Р.К.	
02	28	02	2006	Выбыл из КазАУ им. С. Сейфуллина в связи с окончанием факультета землеустроительного	Пр № 300 от 28.02.2006г
				/Декан фак-а Шедина Р.К.	

Жұмысы туралы мәліметтер
Сведения о работе

Жазудың N записи	Датасы			Жұмысқа алу туралы, жұмыстан көрсетілген және сүйенілген)	лы, басқа жұмысқа ауыстыру шығару туралы (себептері заңның статьясына, пунктіне мәліметтер	Жазу нені (құжат, оның датасы мен нөмірі) негізінде енгізілді
	Күні Число	Айы Месяц	Жылы Год	Сведения о приеме на работу, о переводах на другую работу и об увольнении (с указанием причин и со ссылкой на статью, пункт закона)		На основании чего внесена запись (документ, его дата и его номер)
1	2			3		4
03	27	03	2006	Қабылданды	В. Павлодар қ.	№ 114-к
Принят специалистом с высшим образованием						Қаулы 27.03.06 г.
в сектор.		06.		Ст. инспектор	по кадрам	
04.	20	04	2007	„Қазақстан Республикасының Еңбек туралы" Заңының 25 бабының 2 тармағының 1 тармағы асыра сілтеу бұзылыстарынан (екі жақтың келісімі бойынша) босатылды.		Бұйрық № 123-к 20.04.2007 ж.
				Кадр бөлімі:		

Жұмысы туралы мәліметтер
Сведения о работе

Жазудың N записи	Датасы Күні Число	Айы Месяц	Жылы Год	Жұмысқа алу туралы, жұмыстан босатылу туралы, жұмысқа ауыстыру туралы (себептері мен заңның статьясына, пунктіне сілтеме жасалған) мәліметтер Сведения о приеме на работу, о переводах на другую работу и об увольнении (с указанием причин и со ссылкой на статью, пункт закона)	Жазу негізі (құжат, оның датасы мен нөмірі) На основании чего внесена запись (документ, его дата и его номер)
1	2			3	4
05	18	09	2007	Қарағанды қаласының жылжымайтын мүлік кадастры бойынша мемлекеттік мекемесінің бас мамандығына қабылдау	Бұйрық № 1-б/1 18.09.2007ж.
				Жылжымайтын мүлік кадастры бойынша бас маман Назарова	

ҚАЗАҚСТАН РЕСПУБЛИКАСЫНЫҢ ЖЕРГІЛІКТІ ӨКІЛДІК ЖӘНЕ АТҚАРУШЫ ОРГАНДАРЫНЫҢ ЖЕРГІЛІКТІ ӨЗІН-ӨЗІ БАСҚАРУ ОРГАНДАРЫНЫҢ ЖЕРГІЛІКТІ БЮДЖЕТТЕРІНЕН ҚАРЖЫЛАНДЫРЫЛАТЫН МЕМЛЕКЕТТІК МЕКЕМЕЛЕРІНІҢ ЖЕРГІЛІКТІ ЖЕРДІ ПАЙДАЛАНУ ЖӘНЕ

Жұмысы туралы мәліметтер
Сведения о работе

Жазудың N записи	Датасы: Күні Число	Айы Месяц	Жылы Год	Жұмысқа алу туралы, жұмыстан босатылу, басқа жұмысқа ауыстыру туралы (себептері көрсетілген және заңның статьясына, пунктіне сүйенілген) мәліметтер Сведения о приеме на работу, о переводах на другую работу и об увольнении (с указанием причин и со ссылкой на статью, пункт закона)	Жазу негізінде (құжат, оның датасы мен нөмірі) енгізілді На основании чего внесена запись (документ, его дата и его номер)
1	2			3	4
06	31	10	08 г	Уволить по (по собственному желанию)	стат 52 ТК РК (в двух строках) Трудовой	Приказ №1-6/33 от 31.10.08 г.
					Тлепбергенова А.М. 31.10.08	
07	10.	02.	2009 г.	Мектепке 1-ші дәрежелі жетекшілікке тағайындалды	Мектеп ТОО "ДМК" бойынша инженер-тұрмыс қызметі жөніндегі	10.02.2009 г № 12 жж. бұйрығы.
				Кадр бөлім инспекторы	О. Гусенова	

Жұмысы туралы мәліметтер
Сведения о работе

Жазудың N записи	Датасы: Күні Число	Айы Месяц	Жылы Год	Жұмысқа алу туралы, жұмыстан босатылған және сүйенілген) Сведения о приеме на работу, о переводах на другую работу и об увольнении (с указанием чин и со ссылкой на статью, пункт закона)	Жазу нені негізінде енгізілді (құжат, оның датасы мен нөмірі) На основании чего внесена запись (документ, его дата и его номер)
1	2			3	4
08	01	09	2010	Инженер ретінде орналастырылсын №2 бөлімнің өндірістік бастығы лауазымына ауыстырылды.	27.08.2010ж №39 ж/к бұйрық
09	02	04	2012	Мәңгістау мұнай газ кен орны ДДК" директоры болып тағайындалды	02.04.2012ж №04-02-05/35 ж бұйрық

Жұмысы туралы мәліметтер
Сведения о работе

Жазудың N записи	Датасы: Күні Число	Айы Месяц	Жылы Год	Жұмысқа алу туралы, жұмыстан көрсетілген және сүйенілген) Сведения о приеме на работу, о переводах на другую работу и об увольнении (с указанием причин и со ссылкой на статью, пункт закона)	Жазу нені негізінде енгізілді На основании чего внесена запись (документ, его дата и его номер)
1	2			3	4
10	02	10	2012	"Жер кадастр мониторингі орталығы" РМК директорының міндетін атқарушы болып тағайындалды	02.10.2012ж. № 04-02-05-1852 бұйрық

Жоғары білім туралы

үздік **ДИПЛОМ**

ЖБ № 0006419

Осы диплом Ислямов

(аты, әкесінің аты, тегі)

Сунгат Шайдарқасымұлына берілді,

ол 2004 жылы Қарағанды мемлекеттік техникалық

(білім беру ұйымының толық атауы)

университетіне

түсіп 2008 жылы 050711 "Геодезия және картография"

(мамандықтың коды және атауы)

Қарағанды мемлекеттік техникалық университетінің

(білім беру ұйымының толық атауы)

жоғары білім берудің кәсіптік оқу бағдарламасын толық меңгеріп шықты.

Мемлекеттік аттестаттау комиссиясының 2008 жылғы «19» мамырдағы шешімімен оған геодезия және картография

(мамандығы бойынша)

біліктілігі және (немесе) БАКАЛАВР академиялық дәрежесі берілді.

Мемлекеттік аттестаттау комиссиясының төрағасы

Ректор

Хатшы

М.О.

Қарағанды қаласы

2008 жылғы «19» мамыр

Тіркеу нөмірі 108

Г. Жұмыкова

ДИПЛОМ с отличием

о высшем образовании

ЖБ № 0006419

Настоящий диплом выдан Исламову

(фамилия, имя, отчество)

Сунгату Шайдаркасимовичу в том, что он

в 2004 году поступил в Карагандинский

(полное наименование

государственный технический университет

организации образования)

и в 2008 году полностью освоил профессиональную

учебную программу высшего образования 050711 "Геодезия

и картография" Карагандинского государственного

(код и наименование специальности)

технического университета

(полное наименование организации образования)

Решением Государственной аттестационной комиссии от

«19» мая 2008 года ему (ей) присвоена

квалификация и (или) академическая степень БАКАЛАВР

геодезии и картографии

(по специальности)

Председатель Государственной аттестационной комиссии

Ректор

Секретарь

М.П.

Город Караганда

«19» мая

Регистрационный номер

Г. Жумыкова

ҚАЗАҚСТАН РЕСПУБЛИКАСЫ
ЖЕКЕ КУӘЛІК

РЕСПУБЛИКА КАЗАХСТАН
УДОСТОВЕРЕНИЕ ЛИЧНОСТИ

ТЕГІ / ФАМИЛИЯ
ИСЛЯМОВ

АТЫ / ИМЯ
СУНГАТ

ӘКЕСІНІҢ АТЫ / ОТЧЕСТВО
ШАЙДАРКАСИМОВИЧ

ТУҒАН КҮНІ / ДАТА РОЖДЕНИЯ
07.05.1987

ЖСН / ИИН 870507350310

052568076

ТУҒАН ЖЕРІ / МЕСТО РОЖДЕНИЯ
КАРАГАНДИНСКАЯ ОБЛ.

ҰЛТЫ / НАЦИОНАЛЬНОСТЬ
КАЗАХ

БЕРГЕН ОРГАН / ОРГАН ВЫДАЧИ
МИНИСТЕРСТВО ВНУТРЕННИХ ДЕЛ РК

БЕРІЛГЕН КҮНІ – ҚОЛДАНЫЛУ МЕРЗІМІ / ДАТА ВЫДАЧИ – СРОК ДЕЙСТВИЯ
13.04.2022 - 12.04.2032

<<

Счет-фактура № 1603 от 30 мая 2016 г.

Поставщик: Товарищество с ограниченной ответственностью "Leica Geosystems Kazakhstan" (Лейка Геосистемс Казахстан)

БИН и адрес места нахождения поставщика: БИН: 120840002910, Республика Казахстан, Алматы, ул. Табачнозаводская, 20,Свидетельство о постановке на регистрационный учет по НДС (головное): серия 60001, № 0060094, от 05.09.2012

ИИК поставщика: KZ8183201T0200313003, в банке АО "Ситибанк Казахстан", БИК CITIKZKA

Договор (контракт) на поставку товаров (работ, услуг): Договор №270516-LGA-1 от 27 мая 2016 года

Условия оплаты по договору (контракту): безналичный расчет

Пункт назначения поставляемых товаров (работ, услуг): Республика Казахстан, г.Астана, р-он Сарыарка, ул. Желтоксан, д. 27, оф. 93
государство, регион, область, город, район

Поставка товаров (работ,услуг) осуществлена по доверенности №47 от 30 мая 2016 года, выданной Жагпарову Р.О.

Способ отправления: самовывоз

Товарно-транспортная накладная: Реализация ТМЗ и услуг № 1619 от 30 мая 2016 г.

Грузоотправитель: БИН: 120840002910, Товарищество с ограниченной ответственностью "Leica Geosystems Kazakhstan" (Лейка Геосистемс Казахстан),Республика Казахстан, Алматы, ул. Табачнозаводская, 20
(БИН, наименование и адрес)

Грузополучатель: БИН: 980840000407, Товарищество с ограниченной ответственностью "Қолдау",Республика Казахстан, г.Астана, р-он Сарыарка, ул. Желтоксан, д. 27, оф. 93
(БИН, наименование и адрес)

Получатель: Товарищество с ограниченной ответственностью "Қолдау"

БИН и адрес места нахождения получателя: БИН: 980840000407, Республика Казахстан, г.Астана, р-он Сарыарка, ул. Желтоксан, д. 27, оф. 93

ИИК получателя: KZ619261501107213000, в банке АО "КАЗКОММЕРЦБАНК", БИК KZKOKZKX

№ п/п	Наименование товаров (работ, услуг)	Ед. изм	Кол-во (объем)	Цена (KZT)	Стоимость товаров (работ, услуг) без НДС	НДС		Всего стоимость реализации	Акциз	
						Ставка	Сумма		Ставка	Сумма
1	2	3	4	5	6	7	8	9	10	11
1	TS06plus 5",R1000,CSC,Full kbd / TS06plus 5" R1000 – Электронный тахеометр	шт	1	3 187 500,00	3 187 500,00	12%	382 500,00	3 570 000,00		
2	GDF101, Tribrach, black / GDF101, трегер	шт	1	34 705,36	34 705,36	12%	4 164,64	38 870,00		
3	GKL311 single charger prof 3000 in set/ Зарядное устройство в комплекте	шт	2	60 066,96	120 133,92	12%	14 416,08	134 550,00		
4	GEB221, Battery int. Li-Ion 7.4V/4400mAh / GEB221, Аккумуляторная батарея Li-Ion 7.4В/4400мА	шт	2	69 410,72	138 821,43	12%	16 658,57	155 480,00		
5	GST101, Wooden tripod w/ shoulder strap / GST101, Штатив деревянный	шт	1	53 392,86	53 392,86	12%	6 407,14	59 800,00		
6	GHT196, Distance holder for height meter / GHT196 держатель в комплекте с GHM007	шт	1	16 696,43	16 696,43	12%	2 003,57	18 700,00		
7	GPR111 Circular prism w. holder + target / GPR111 круглая призма	шт	1	66 741,07	66 741,07	12%	8 008,93	74 750,00		
8	GLS11 reflector pole, 2.15m / GLS11 Веха, 2.15м	шт	1	64 071,43	64 071,43	12%	7 688,57	71 760,00		
9	GS08plus SmartAntenna Radionavigation equipment in set / GS08plus Радионавигационное оборудование в комплекте	шт	1	1 830 357,14	1 830 357,14	12%	219 642,86	2 050 000,00		
10	CS10/GS08 Network RTK Network License / Опция "CS10/GS08 Network RTK Network"	шт	1	382 812,50	382 812,50	12%	45 937,50	428 750,00		
11	LOP27, GLONASS option for GS08plus / LOP27, GLONASS опция для GS08plus	шт	1	1 148 660,71	1 148 660,71	12%	137 839,29	1 286 500,00		
12	CS10 3.5G Field Controller / Контроллер CS10	шт	1	925 000,00	925 000,00	12%	111 000,00	1 036 000,00		
13	Соединительный модуль с коннекторами DSUB для контроллера	шт	1	14 683,04	14 683,04	12%	1 761,96	16 445,00		
14	CS SmartWorx Viva LT	шт	1	93 357,14	93 357,14	12%	11 202,86	104 560,00		
15	SmartWorx Viva CS LT Extended Apps / Прикладная программа SmartWorx Viva CS LT Extended	шт	1	150 834,82	150 834,82	12%	18 100,18	168 935,00		
16	GEB212, Battery internal Li-Ion 2600mAh / GEB212, Аккумуляторная батарея, Li-Ion 2600мА	шт	2	64 071,43	128 142,86	12%	15 377,14	143 520,00		
17	GVP661, Leica GNSS container / GVP661 контейнер для GS08 plus rover	шт	1	40 044,64	40 044,64	12%	4 805,36	44 850,00		

18	2 Holder plate for field contr / GHT62. Держатель контроллера CS	шт	1	20 714,29	20 714,29	12%	2 485,71	23 200,00		
19	GLS13. GNSS telescopic pole aluminium / GLS13. Алюминиевая телескопическая веха	шт	1	80 357,14	80 357,14	12%	9 642,86	90 000,00		
Всего по счету:					8 497 026,78		1 019 643,22	9 516 670,00		

Руководитель Кочетова М.А. Уполномоченное лицо на подписание счет-фактур Начальник отдела: Рсалдина А. Х.

(Ф.И.О., подпись)

ВЫДАЛ (ответственное лицо поставщика)

(должность)

Главный Бухгалтер Левкина С.Г. Уполномоченное лицо на подписание счет-фактур Бухгалтер: Азизова О. В.

(Ф.И.О., подпись)

Азизова О.В.

(Ф.И.О., подпись)

МП

Примечание: Без печати недействительно. Оригинал (первый экземпляр) - покупателю. Копия (второй экземпляр) - поставщику

Приложение 26
к приказу Министра финансов
Республики Казахстан
от 20 декабря 2012 года № 562

Форма 3-2

Организация (индивидуальный предприниматель) Товарищество с ограниченной ответственностью "Leica Geosystems Kazakhstan" (Лейка Геосистемс Казахстан) ИИН/БИН 120840002910

Номер документа	Дата составления
1619	30.05.2016

НАКЛАДНАЯ НА ОТПУСК ЗАПАСОВ НА СТОРОНУ

Организация (индивидуальный предприниматель) - отправитель	Организация (индивидуальный предприниматель) - получатель	Ответственный за поставку (Ф.И.О.)	Транспортная организация	Товарно-транспортная накладная (номер, дата)
Товарищество с ограниченной ответственностью "Leica Geosystems Kazakhstan" (Лейка Геосистемс Казахстан)	Товарищество с ограниченной ответственностью "Қолдау"	Шидловский И.П.		

Номер по порядку	Наименование, характеристика	Артикул	Единица измерения	Количество		Цена за единицу, в KZT	Сумма с НДС, в KZT	Сумма НДС, в KZT
				подлежит отпуску	отпущено			
1	2	3	4	5	6	7	8	9
1	TS06plus 5",R1000,CSC,Full kbd / TS06plus 5" R1000 – Электронный тахеометр (55301/030516/0020152, ШВЕЙЦАРИЯ)	785784	шт	1	1	3 570 000,00	3 570 000,00	382 500,00
2	GDF101, Tribrach, black / GDF101, трегер (55301/260216/0008501, ШВЕЙЦАРИЯ)	726839	шт	1	1	38 870,00	38 870,00	4 164,04
3	GKL311 single charger prof 3000 in set/ Зарядное устройство в комплекте (55301/030516/0020152, ШВЕЙЦАРИЯ)	799185	шт	1	1	67 275,00	67 275,00	7 208,04
	GKL311 single charger prof 3000 in set/ Зарядное устройство в комплекте (55301/030516/0020152, ШВЕЙЦАРИЯ)	799185	шт	1	1	67 275,00	67 275,00	7 208,04
5	GEB221, Battery int. Li-Ion 7.4V/4400mAh / GEB221, Аккумуляторная батарея Li-Ion 7.4В/4400мА (55301/030216/0004749, ШВЕЙЦАРИЯ)	733270	шт	2	2	77 740,00	155 480,00	16 658,57
6	GST101, Wooden tripod w/ shoulder strap / GST101, Штатив деревянный (55301/260216/0008501, ШВЕЙЦАРИЯ)	726831	шт	1	1	59 800,00	59 800,00	6 407,14
7	GHT196, Distance holder for height meter / GHT196 держатель в комплекте с GHM007 (55301/251213/0077053, ШВЕЙЦАРИЯ)	722045	шт	1	1	18 700,00	18 700,00	2 003,57
8	GPR111 Circular prism w. holder + target / GPR111 круглая призма (55301/260216/0008501, ШВЕЙЦАРИЯ)	641618	шт	1	1	74 750,00	74 750,00	8 008,93
9	GLS11 reflector pole, 2.15m / GLS11 Веха, 2.15м (55301/030516/0020152, ШВЕЙЦАРИЯ)	385500	шт	1	1	71 760,00	71 760,00	7 688,57
10	GS08plus SmartAntenna Radionavigation equipment in set / GS08plus Радионавигационное оборудование в комплекте (55301/170413/0021815, ШВЕЙЦАРИЯ)	798257#	шт	1	1	2 050 000,00	2 050 000,00	219 642,86
11	CS10/GS08 Network RTK Network License / Опция "CS10/GS08 Network RTK Network" (55301/170413/0021815, ШВЕЙЦАРИЯ)	782274	шт	1	1	428 750,00	428 750,00	45 937,50
12	LOP27, GLONASS option for GS08plus / LOP27, GLONASS опция для GS08plus (55301/170413/0021815, ШВЕЙЦАРИЯ)	791827	шт	1	1	1 286 500,00	1 286 500,00	137 839,29
13	CS10 3.5G Field Controller / Контроллер CS10 (55301/221215/0072427, ШВЕЙЦАРИЯ)	810854	шт	1	1	1 036 000,00	1 036 000,00	111 000,00
14	Соединительный модуль с коннекторами DSUB для контроллера (55301/280316/0013299, ШВЕЙЦАРИЯ)	767875	шт	1	1	16 445,00	16 445,00	1 761,96
15	CS SmartWorx Viva LT (55301/280316/0013299, ШВЕЙЦАРИЯ)	767910	шт	1	1	104 560,00	104 560,00	11 202,86
16	SmartWorx Viva CS LT Extended Apps / Прикладная программа SmartWorx Viva CS LT Extended (55301/280316/0013299, ШВЕЙЦАРИЯ)	768860	шт	1	1	169 035,00	169 035,00	18 100,18
17	GEB212, Battery internal Li-Ion 2600mAh / GEB212, Аккумуляторная батарея, Li-Ion 2600мА (55301/030216/0004749, ШВЕЙЦАРИЯ)	772808	шт	2	2	71 760,00	143 520,00	15 377,14
18	GVP661, Leica GNSS container / GVP661 контейнер для GS08 plus rover (55301/100615/0031654, ШВЕЙЦАРИЯ)	791697	шт	1	1	44 850,00	44 850,00	4 805,36
19	GHT62 Holder plate for CS field contr. / GHT62, Держатель контроллера CS (55301/180316/0012344, ШВЕЙЦАРИЯ)	767879	шт	1	1	23 200,00	23 200,00	2 485,71
20	GLS13, GNSS telescopic pole, aluminium / GLS13, Алюминиевая телескопическая веха (55301/280316/0013299, ШВЕЙЦАРИЯ)	768226	шт	1	1	90 000,00	90 000,00	9 642,86
			Итого	22	22	x	9 516 670,00	1 019 643,22

Всего отпущено запасов (прописью) Двадцать два на сумму (прописью), в KZT Девять миллионов пятьсот шестнадцать тысяч шестьсот семьдесят семьдесят 00 тиын

Отпустил / подпись / Рсалдина А.Х. / расшифровка подписи

По доверенности № 47 от 30 мая 2016 года

выданной Жаппарову Р.О.

Главный бухгалтер / подпись / Левкина С.Г. / расшифровка подписи

М.П.

Отпуск разрешил / подпись / Селиванова М.М. / расшифровка подписи

Запасы получил / подпись / Жаппаров Р.О. / расшифровка подписи

Счет-фактура № 43 от 27 сентября 2012 г. (1)

(1а)

Поставщик: Товарищество с ограниченной ответственностью "Leica Geosystems Kazakhstan" (Лейка Геосистемс Казахстан) **(2)**

РНН, БИН и адрес места нахождения поставщика: РНН: 600500595630, БИН: 120840002910, Республика Казахстан, Алматы, ул. Табачнозаводская, 20,Свидетельство о постановке на учет по НДС, серия 60001, № 0060094, от 05.09.2012 (2а)

ИИК поставщика: KZ8183201T0200313003, в банке АО "Ситибанк Казахстан", БИК CITIKZKA (2б)

Договор (контракт) на поставку товаров (работ, услуг): Без Договора (3)

Условия оплаты по договору (контракту): безналичный расчет (4)

Пункт назначения поставляемых товаров (работ, услуг): г.Астана ул.Желтоксан 33
государство, регион, область, город, район

Поставка товаров (работ,услуг) осуществлена по доверенности: №78 от 26 сентября 2012, выданной Алпамышов А.К. (5)

Способ отправления: самовывоз (6)

Товарно-транспортная накладная: Реализация товаров и услуг № 46 от 27 сентября 2012 г. (7)

Грузоотправитель: Товарищество с ограниченной ответственностью "Leica Geosystems Kazakhstan" (Лейка Геосистемс Казахстан) ,РНН,БИН и адрес места нахождения грузоотправителя: РНН: 600500595630, БИН: 120840002910, Республика Казахстан, Алматы, ул. Табачнозаводская, 20 (8)
(РНН, БИН, наименование и адрес)

Грузополучатель: КОЛДАУ ТОО Астана ,РНН,БИН и адрес места нахождения грузополучателя: РНН: 031400143278, БИН: 980840000407, г.Астана ул.Желтоксан 33 (9)
(РНН, БИН, наименование и адрес)

Получатель: КОЛДАУ ТОО Астана **(10)**

РНН, БИН и адрес места нахождения получателя: РНН: 031400143278, БИН: 980840000407, г.Астана ул.Желтоксан 33 (10а)

ИИК получателя: (10б)

№ п/п	Наименование товаров (работ, услуг)	Ед. изм.	Кол-во (объем)	Цена (KZT)	Стоимость товаров (работ, услуг) без НДС	НДС		Всего стоимость реализации	Акциз	
						Ставка	Сумма		Ставка	Сумма
1	2	3	4	5	6	7	8	9	10	11
1	771510 Радионавигационное оборудование GS10 в комплекте	шт	1	2 544 642,86	2 544 642,86	12%	305 357,14	2 850 000,00		
2	772806 Аккумуляторная батарея GEB212	шт	2	24 553,57	49 107,14	12%	5 892,86	55 000,00		
3	639964 Gainflex radio(антенна) antenna, frequen	шт	1	18 303,57	18 303,57	12%	2 196,43	20 500,00		
4	733270 GEB221,Lithium-ion battery,4Ah,rechargeable.(Аккумулятор)	шт	2	47 008,93	94 017,86	12%	11 282,14	105 300,00		
5	734752 GKL211, Charger (зарядное устройство) Li-Ion batte	шт	1	40 714,29	40 714,29	12%	4 885,71	45 600,00		
6	768226 Алюмин.телескопическая веха GLS13	шт	1	66 964,29	66 964,29	12%	8 035,71	75 000,00		
7	767879 GHT62, Pole holder base plate / GHT62, Держатель контроллер	шт	1	13 392,86	13 392,86	12%	1 607,14	15 000,00		
8	667137 Minipack, holds GPS receiver / Рюкзак для GPS приемника	шт	1	23 660,71	23 660,71	12%	2 839,29	26 500,00		
9	667200 Антенный кабель 1.2м / Antenna cable, 1.2m.	шт	1	17 857,14	17 857,14	12%	2 142,86	20 000,00		
10	667228 Telescopic rod(минивешка) with 5/8 inch	шт	1	17 857,14	17 857,14	12%	2 142,86	20 000,00		
11	667220 Arm 3cm long(переходник), screws on tele	шт	1	19 196,43	19 196,43	12%	2 303,57	21 500,00		
12	99330 Радиомодем GFU27, Satel-TA13	шт	1	227 678,57	[illegible]	12%	27 321,43	255 000,00		
Всего по счету:					**3 133 392,86**		**376 007,14**	**3 509 400,00**		

Руководитель: Кочетова М. А.

(Ф.И.О., подпись)

Главный бухгалтер: Лёвкина С. Г.

(Ф.И.О., подпись)

ВЫДАЛ (ответственное лицо поставщика)

(должность)

(Ф.И.О., подпись)

МП

Примечание: Без печати недействительно. Оригинал (первый экземпляр) - покупателю. Копия (второй экземпляр) - поставщику.

Приложение 13
к приказу Министра финансов Республики Казахстан
от 21 июня 2007 года №216

Организация (индивидуальный предприниматель) Товарищество с ограниченной ответственностью "Leica Geosystems Kazakhstan" (Лейка Геосистемс Казахстан)

Форма 3-8

	Коды
ОКПО	51682828
РНН	600500595630

Номер документа	Дата составления
46	27.09.2012

НАКЛАДНАЯ НА ОТПУСК ЗАПАСОВ НА СТОРОНУ

Организация (индивидуальный предпринимитель) - отправитель	Организация (индивидуальный предпринимитель) - получатель	Ответственный за поставку (Ф.И.О.)	Транспортная организация	Товарно - транспортная накладная (номер, дата)
Товарищество с ограниченной ответственностью "Leica Geosystems Kazakhstan" (Лейка Геосистемс Казахстан)	КОЛДАУ ТОО Астана			

Договор (контракт) на поставку товаров(работ,услуг) : Без Договора

№ п/п	Наименование материалов, сорт, марка, размер	Номенклатурный номер	Единица измерения	Количество		Цена, в KZT	Сумма с НДС, в KZT	Сумма НДС, в KZT
				Надлежит отпуску	Отпущено			
1	2	3	4	5	6	7	8	9
1	Радионавигационное оборудование GS10 в комплекте	771510	шт	1	1	2 850 000,00	2 850 000,00	305 357,14
2	Аккумуляторная батарея GEB212	772806	шт	2	2	27 500,00	55 000,00	5 892,86
3	Gainflex radio(антенна) antenna, frequen	639964	шт	1	1	20 500,00	20 500,00	2 196,43
4	GEB221,Lithium-ion battery,4Ah,rechargeable.(Аккумулятор)	733270	шт	2	2	52 650,00	105 300,00	11 282,14
5	GKL211, Charger (зарядное устройство) Li-Ion batte	734752	шт	1	1	45 600,00	45 600,00	4 885,71
6	Алюмин.телескопическая веха GLS13	768226	шт	1	1	75 000,00	75 000,00	8 035,71
7	GHT62, Pole holder base plate / GHT62, Держатель контроллер	767879	шт	1	1	15 000,00	15 000,00	1 607,14
8	Minipack, holds GPS receiver / Рюкзак для GPS приемника	667137	шт	1	1	26 500,00	26 500,00	2 839,29
9	Антенный кабель 1.2м / Antenna cable, 1.2m.	667200	шт	1	1	20 000,00	20 000,00	2 142,86
10	Telescopic rod(миниевешка) with 5/8 inch	667228	шт	1	1	20 000,00	20 000,00	2 142,86
11	Arm 3cm long(переходник), screws on tele	667220	шт	1	1	21 500,00	21 500,00	2 303,57
12	Радиомодем GFU27, Satel-TA13	99330	шт	1	1	255 000,00	255 000,00	27 321,43
			Итого	14	14	X	3 509 400,00	376 007,14

Всего отпущено материальных ценностей (количество прописью) Четырнадцать

Всего отпущено на сумму (прописью) в KZT Три миллиона пятьсот девять тысяч четыреста тенге 00 тиын

Отпуск разрешил Директор — Кочетова М.А. — Подпись

По доверенности № №78 от 26 сентября 2012

Главный бухгалтер — Лёвкина С. Г. — Подпись

выданной Аппамышов А.К.

Отпустил Менеджер по складу — Селиванова М.М. — Подпись

Запасы получил Аппамышов — Подпись

ДОГОВОР № 1
АРЕНДЫ ОБОРУДОВАНИЯ

г. Караганда « 15 » января 2025 г.

ТОО «Қолдау», именуемое в дальнейшем **Арендодатель**, в лице Сапиевой А.Ч., действующей на основании Устава, с одной стороны и ТОО «Жер-Береке, в лице директора Нуркеновой Г.К., действующей на основании Устава, именуемое в дальнейшем **Арендатор**, с другой стороны заключили настоящий Договор (далее -Договор) о нижеследующем:

1. ПРЕДМЕТ ДОГОВОРА

1.1. Арендодатель обязуется передать Арендатору за плату, во временное владение и пользование имущество - оборудование, принадлежащее Арендодателю и находящемуся по адресу: г.Астана, ул.Желтоксан 27, оф.93 (далее по тексту – аппаратура, имущество).

1.2. Характеристики имущества, а также иные данные, позволяющие определенно установить имущество, подлежащее передаче в качестве объекта аренды, указаны в Приложении № 1, которое прилагается к настоящему Договору и является его неотъемлемой частью.

1.3. Указанное имущество - оборудование, принадлежит Арендодателю на праве собственности и предоставляется Арендатору для использования оборудования в соответствии с его назначением.

1.4. Передача указанного оборудования подтверждается подписанием уполномоченными представителями Сторон передаточного акта.

2. ОБЯЗАННОСТИ СТОРОН

2.1. Арендодатель обязуется:

2.1.1. Предоставлять арендуемое имущество по передаточному акту с указанием его технического состояния в исправном, функциональном и поверенном состоянии, соответствующем его назначению, со всеми его принадлежностями и относящимися к нему документами в течение 3 (трёх) дней с момента Заключения настоящего Договора. Имущество передается от Арендодателя Арендатору на складе Арендодателя по адресу: г.Астана, ул.Желтоксан 27, оф.93.

2.1.2. Обеспечить за свой счет функционирование всех инженерных систем, необходимых и достаточных для бесперебойной работы, указанного имущества.

2.1.3. Проводить техническое освидетельствование арендованного имущества в порядке и сроки, предусмотренные законодательными и иными нормативными актами.

2.1.4. Производить капитальный ремонт арендуемого имущества.

2.1.5. При этом по дополнительному письменному соглашению сторон, Арендатор может принимать долевое участие в финансировании (проведении) капитального ремонта.

2.1.6. Сроки и условия проведения капитального ремонта, устанавливаются по согласованию между сторонами.

2.2. Арендатор обязуется:

2.2.1. Использовать арендованное имущество по прямому назначению в соответствии с п.1.3 настоящего Договора.

2.2.2. Содержать предоставленное имущество в исправном состоянии, в порядке, предусмотренном техническими требованиями до сдачи Арендодателю по передаточному акту. Производить за свой счет постоянный уход и текущий ремонт арендуемого имущества, связанный со своей деятельностью, нести расходы по устранению последствий неисправностей и повреждений, возникших по вине Арендатора.

2.2.3. Возвратить имущество к сроку окончания настоящего Договора по передаточному акту в состоянии, в котором он его получил, с учетом нормального износа.

2.2.4. Своевременно, в соответствии с условиями настоящего Договора, перечислять арендную плату.

3. ПЛАТЕЖИ ПО ДОГОВОРУ И ПОРЯДОК РАСЧЕТОВ

3.1. Арендная плата устанавливается за все имущество в целом в виде фиксированных ежемесячных платежей в размере 100000 (сто тысяч) тенге в месяц.

3.2. Арендатор производит оплату за пользование аппаратурой на основании счетов, выставляемых Арендодателем.

3.3. Стороны ежеквартально подписывают акты об оказанных услугах. Арендодатель не позднее 5 (Пятого) числа, периода, следующего за отчетным предоставляет Арендатору Акт об оказанных услугах, подписанный со своей стороны. Арендатор в течение 5 (пяти) рабочих дней с даты получения Акта подписывает Акт, либо направляет Арендодателю мотивированный отказ от подписания Акта.

4. ОТВЕТСТВЕННОСТЬ СТОРОН

4.1. Стороны несут ответственность по настоящему Договору при наличии вины в соответствии с действующим законодательством Республики Казахстан.

4.2. Убытки, причиненные Арендодателю утратой, недостачей или повреждением имущества, переданного в аренду, возмещаются соответственно в размере стоимости утраченного или недостающего имущества либо в размере суммы, на которую понизилась его стоимость.

5. ОБСТОЯТЕЛЬСТВА НЕПРЕОДОЛИМОЙ СИЛЫ

5.1. При наступлении обстоятельств непреодолимой силы (форс-мажор), при которых возможно полное или частичное неисполнение любой из сторон

обязательств по настоящему Договору (стихийные бедствия, война, забастовки, решения Правительства и других органов государственной власти Республики Казахстан, делающие невозможным продолжение производственной и хозяйственной деятельности вообще или в рамках настоящего Договора для одной из сторон) срок исполнения обязательств отодвигается соразмерно времени, в течение которого будут действовать такие обстоятельства.

5.2. Если обстоятельства форс-мажор будут продолжаться более 3-х месяцев, то каждая из сторон вправе отказаться от дальнейшего исполнения обязательств по Договору. В этом случае ни одна из сторон не будет иметь права на возмещение другой стороной возможных убытков.

6. ПОРЯДОК ПРЕКРАЩЕНИЯ ДОГОВОРА

6.1. Досрочное расторжение Договора возможно по соглашению сторон, либо в одностороннем порядке, в соответствии с законодательством Республики Казахстан, и оформляется отдельным протоколом после осуществления взаимных расчетов.

7. РАЗРЕШЕНИЕ СПОРОВ

7.1. В случае возникновения споров по вопросам, предусмотренным настоящим Договором или в связи с ним, стороны обязуются принимать необходимые меры для устранения разногласий путем предъявления претензий в письменной форме, подлежащих рассмотрению в течение 30 дней с момента получения.

7.2. В случае невозможности разрешения спора в досудебном (претензионном) порядке, он подлежит рассмотрению и окончательному разрешению в порядке, установленном действующим законодательством.

8. СРОК ДЕЙСТВИЯ ДОГОВОРА

8.1. Договор вступает в законную силу с момента подписания и действует до 31декабря 2025 г.

8.2. В случае если ни одна из Сторон настоящего Договора не менее чем за 5 (Пять) календарных дней до окончания срока действия настоящего Договора не уведомит другую Сторону о намерении прекратить действие настоящего Договора, то настоящий Договор считается автоматически пролонгированным на каждый последующий календарный год на тех же условиях.

8.3. Арендатор, надлежащим образом выполняющий принятые на себя по настоящему Договору обязательства, имеет преимущественное право перед другими лицами на заключение договора аренды на новый срок.

9. ПРИЛОЖЕНИЯ

9.1. Приложение к настоящему Договору, является его неотъемлемой частью:

1. Приложение № 1 «Перечень оборудования».

9.2. Настоящий Договор составлен в простой письменной форме с приложением собственноручных подписей представителей сторон и их печатей в 2-х экземплярах: по одному экземпляру для каждой из Сторон.

10. АДРЕСА И БАНКОВСКИЕ РЕКВИЗИТЫ СТОРОН

Арендодатель **ТОО «Қолдау»** **Адрес: г.Астана, ул.Желтоксан 27, оф.93** **БИН: 98084000040** **ИИК: KZ219650300007174219** **АО"ForteBank", г.Астана** **БИК: IRTYKZKA** **КБе 17** **_____ Сапиева А.Н.**	**Арендатор** **ТОО «Жер-Береке»** **Адрес: г Караганды, м-он Ст-4, д 17** **БИН: 080 540 013 063** **ИИК: KZ158560000000461055** **в КФ АО «БанкЦентрКредит»** **БИК: KCJBKZKX** **КБе 17** **_____Нуркенова Г. К.**

Приложение №1
к Договору № 1
«15» января 2025 года

г. Караганда «15» января 2025 г.

ПЕРЕЧЕНЬ ОБОРУДОВАНИЯ

№ п/п	Наименование	Тип, изготовитель, страна	Заводской №, (Инв.№)	Год выпуска	Дополнительные сведения
1	2	3	4	5	6
1	GS10 радионавигационное оборудование	«Leica Geosystems AG» Швейцария	1533111	2012	
2	GS08plus Smart Antenna Radionavigation equipment in set/GS08 plus Радионавигационное оборудование в комплекте	«Leica Geosystems AG» Швейцария	1855296	2015	
…					

АРЕНДОДАТЕЛЬ
Сапиева А.Ч. _____

«____» _____ 2025 г.

АРЕНДАТОР
Нуркенова Г. К. _____

«____» _____ 2025г.

ТОО "Leica Geosystems Kazakhstan" (Лейка Геосистемс Казахстан)
(наименование подразделения поверочной лаборатории)

№ KZ.P.02.1369
(номер аттестата аккредитации)

HEXAGON

Leica Geosystems

KZ.P.02.1369
VERIFICATION LABORATORY

СЕРТИФИКАТ № QE-01-25671

о поверке **Профессиональная система измерений GPS (GS(08, 12, 25) GR (10, 25))**
(наименование средства измерений)

Тип: **GS08plus**

заводской номер: **1855296**

от 0 до 30 км
(диапазон измерений средства измерений)

Изготовитель: **«Leica Geosystems AG», Швейцария**

Дата изготовления: **2015**

Пользователь: **Товарищество с ограниченной ответственностью "Қолдау", г.Астана**
(фамилия, имя, отчество (при наличии) для физических лиц, наименование и адрес для юридических лиц)

Поверка проведена в соответствии:

МП № KZ 04.02.06392-2012
(обозначение и наименование методики поверки)

с использованием эталонов единиц величин: **БАЗИС ОБРАЗЦОВЫЙ 2-ГО РАЗРЯДА**

.
(обозначение эталон единицы величины, заводской номер, метрологические характеристики)

На основании результатов поверки средство измерений признано годным и допущено к применению в качестве

по классу - , разряду -

с учетом неопределенности измерений **U=+/-1 мм, при (к=2, P=95%), на 100 м**

Динамический код прослеживаемости (ДКП): 056.ТЛ.ВА

Дата поверки " **26** " **Июня** **2024** г. Действителен до " **26** " **Июня** **2025** г.

Руководитель отдела (лаборатории) **ЕФАНОВ Д.А.**
(подпись, фамилия, имя, отчество (при наличии))

СЛ 18 : 0559330 Поверитель **МАХМУДОВ Э.Р.**
(подпись, фамилия, имя, отчество (при наличии))

techreg.qoldau.kz
0559330
QE 23

оттиск поверительного клейма

ТОО "Leica Geosystems Kazakhstan" (Лейка Геосистемс Казахстан)
(наименование подразделения поверочной лаборатории)
№ KZ.P.02.1369
(номер аттестата аккредитации)

HEXAGON | Leica Geosystems

KZ.P.02.1369
VERIFICATION LABORATORY

СЕРТИФИКАТ № QE-01-25669

о поверке **Профессиональная система измерений GPS (GS05, GS06, GS10, GS15)**
(наименование средства измерений)

Тип: **GS10**

заводской номер: **1533111**

от 0 до 30 км
(диапазон измерений средства измерений)

Изготовитель: **«Leica Geosystems AG», Швейцария**

Дата изготовления: **2012**

Пользователь: **Товарищество с ограниченной ответственностью "Қолдау", г.Астана**
(фамилия, имя, отчество (при наличии) для физических лиц, наименование и адрес для юридических лиц)

Поверка проведена в соответствии:

МП № KZ 04.02.04923-2010
(обозначение и наименование методики поверки)

с использованием эталонов единиц величин: **БАЗИС ОБРАЗЦОВЫЙ 2-ГО РАЗРЯДА**

.
(обозначение эталон единицы величины, заводской номер, метрологические характеристики)

На основании результатов поверки средство измерений признано годным и допущено к применению в качестве

по классу - , разряду -

с учетом неопределенности измерений **U=+/-1 мм, при (к=2, P=95%), на 100 м**

Динамический код прослеживаемости (ДКП): 056.ТЛ.ВА

Дата поверки " **26** " **Июня** **2024** г. Действителен до " **26** " **Июня** **2025** г.

Руководитель отдела (лаборатории) **ЕФАНОВ Д.А.**
(подпись, фамилия, имя, отчество (при наличии))

СЛ 18 : 0559328 Поверитель **МАХМУДОВ Э.Р.**
(подпись, фамилия, имя, отчество (при наличии))

techreg.qoldau.kz
0559328
QE 23

оттиск поверительного клейма

ДОГОВОР
на аренду техники

г. Караганда «09» января 2025 г.

ТОО «Жер-Береке», в лице директора Нуркеновой Г.К, именуемое в дальнейшем "АРЕНДАТОР" с одной стороны, и **ТОО «Сары-Арка Жолдары»** в лице директора Никитина И.А., действующего на основании Устава, именуемое в дальнейшем "АРЕНДОДАТЕЛЬ", с другой стороны заключили настоящий договор о нижеследующем:

1.Предмет договора

1.1 АРЕНДОДАТЕЛЬ предоставляет за плату во временное владение и пользование АРЕНДАТОРУ следующую технику:

- **Ноутбук Lenovo Ideapad 3, Ryzen 5 4600H-3.0GHz/15.6"FHD/512GbSSD/8Gb/GTX1650, 4Gb/WL/BT/Cam/W10.**

1.2 Срок аренды техники с 09.01.2025 г. - до 31.12.2025 г.

1.3 Общая стоимость передаваемого оборудования составляет -389 900 тг.

1.4 На момент заключения настоящего договора оборудование, передаваемое в аренду, принадлежит АРЕНДОДАТЕЛЮ на праве собственности, не заложено, не арестовано, не является предметом исков третьих лиц.

1.5 Передаваемое в аренду оборудование находится в исправном состоянии.

1.6 Стороны договора определили, что техническая и коммерческая эксплуатация арендованного оборудования должна обеспечивать его нормальное и безопасное использование в соответствии с целями аренды по настоящему договору.

2.Цель и порядок аренды

2.1 Арендуемая техника будет использоваться АРЕНДАТОРОМ в производственных целях.

2.2 Стороны настоящего договора установили, что ежемесячная арендная плата составляет 20 000 тенге, с учетом НДС.

2.3 Арендная плата уплачивается АРЕНДАТОРОМ ежемесячно на основании счета предъявляемого АРЕНДОДАТЕЛЕМ АРЕНДАТОРУ.

3.Права и обязанности АРЕНДОДАТЕЛЯ

3.1 Передать по акту приема-передачи оборудование, в течение 3-х дней со дня подписания настоящего договора;

3.2 Передать АРЕНДАТОРУ вместе со сдаваемым в аренду оборудованием его принадлежности и относящиеся к нему документы эксплуатации;

3.3 Передать Арендатору оборудование, предусмотренное настоящим договором, в состоянии, соответствующем условиям договора аренды.

4.Права и обязанности АРЕНДАТОРА

4.1 АРЕНДАТОР обязан своевременно вносить арендную плату, в соответствии с условиями настоящего договора;

4.2 В течение всего срока действия договора аренды оборудования осуществлять капитальный и текущий ремонт;

4.3 Использовать полученное в аренду оборудование в соответствии с условиями настоящего договора и исключительно по прямому производственному назначению оборудования;

4.4 Возместить АРЕНДОДАТЕЛЮ причиненные убытки, в случае утраты или повреждения арендованного оборудования;

4.5 Возвратить арендованное оборудование в течение 5 дней после истечения срока действия настоящего договора или прекращения его действия по иным основаниям в исправном состоянии.

4.6 АРЕНДАТОР несет ответственность за сохранность переданной техники ему в имущество.

5.Прочие условия

5.1 Все расходы связанные с налогообложением уплачиваются АРЕНДАТОРОМ.

5.2 Настоящий договор вступает в силу с момента начала срока аренды по п.1.2. настоящего договора

5.3 Споры, которые могут возникнуть при исполнении условий настоящего договора, стороны будут стремиться разрешать дружеским путем в порядке досудебного разбирательства: путем переговоров, обмена письмами, уточнением условий договора, составлением необходимых протоколов, дополнений и изменений, обмена телеграммами, факсами и др.

5.4 Договор аренды может быть расторгнут по инициативе любой из сторон. Сторона, выступившая инициатором расторжения договора, должна предупредить вторую сторону не менее, чем за месяц о своем решении.

5.5 Настоящий договор составлен в двух экземплярах по одному для каждой из сторон, имеющих одинаковую юридическую силу.

6.Адреса и реквизиты сторон

Арендодатель
ТОО «Сары-Арка Жолдары»
БИН 070340011553, РК, г. Караганды,
мкр.Кунгей, 21 улица, стр.2А
ИИК KZ6696509F0007950563
АО «ForteBank» в г. Караганда
БИК IRTYKZKA
КБе 17

Директор

_____ **Никитин И.А.**

Арендатор
ТОО «Жер- Береке»
БИН 080540013063, РК, г. Караганды,
ул. Пассажирская, 15а, каб.312
ИИК KZ158560000000461055
В КФ АО «БанкЦентрКредит»
БИК: KCJBKZKX
КБе 17

Директор

_____ **Нуркенова Г.К.**

ЭЛЕКТРОННЫЙ СЧЕТ-ФАКТУРА

Раздел A. Общий раздел

1.	**Регистрационный номер** ESF-110340018293-20210823-47087511	1.1.	**Номер учетной системы** 00000158841
2.	**Дата выписки** 23.08.2021 — 2.1 Дата выписки на бумажном носителе	3.	**Дата совершения оборота** 11.08.2021
4.	Исправленный ☐ — 4.1 Дата выписки	5.	Дополнительный ☐ — 5.1 Дата выписки
4.2	Номер учетной системы — 4.3 Регистрационный номер	5.2	Номер учетной системы — 5.3 Регистрационный номер

Раздел B. Реквизиты поставщика

6. ИИН/БИН 110340018293 — 6.0 БИН структурного подразделения юридического лица

6.1 БИН реорганизованного лица

7. Поставщик — 7.1 **Доля участия**

ТОО "Белый Ветер KZ"

8. Адрес места нахождения

Республика Казахстан, г.Караганда, ул Грубаева, дом № 49/2

9. Свидетельство плательщика НДС:

9.1. серия 30001 — 9.2. номер 0006874

9.3. Структурное подразделение юридического лица - нерезидента ☐

10. Категория поставщика

A	Комитент	B	Комиссионер
C	Экспедитор	D	Лизингодатель
E	Участник СРП	10.1. количество	
F	Участник договора о совместной деятельности		
G	Экспортер	H	Международный перевозчик
I	Доверитель		

11. Дополнительные сведения

Раздел B1. Банковские реквизиты поставщика

12.	КБе 17	13.	ИИК KZ9196503F0007669016
14.	БИК IRTYKZKA	15.	Наименование банка АО "ForteBank"

Раздел C. Реквизиты получателя

16. ИИН/БИН 070340011553 — 16.0 БИН структурного подразделения юридического лица

16.1 БИН реорганизованного лица

17. Получатель — 17.1 **Доля участия**

ТОО Сары-Арка Жолдары

18. Адрес места нахождения

Республика Казахстан , г.Караганда, мкр.Кунгей, 21 улица, строение 2А

18.1. Код страны KZ - (2-х буквенный код согласно Решения Комиссии ТС от 20.09.2010 года №378)

19. Дополнительные сведения

20. Категория получателя

A	Комитент	B	Комиссионер
C	Лизингополучатель	20.1. количество	
D	Участник договора совместной деятельности		
E	Государственное учреждение	F	Нерезидент
G	Участник СРП или сделки, заключенной в рамках СРП		
H	Доверитель	I	Розничная реализация
		J	Физическое лицо

Раздел D. Реквизиты грузоотправителя и грузополучателя

25.	Грузоотправитель	26.	Грузополучатель
25.1	ИИН/БИН 110340018293	26.1	ИИН/БИН 070340011553
25.2	Наименование ТОО "Белый Ветер KZ"	26.2	Наименование ТОО Сары-Арка Жолдары
25.3	Адрес отправки Республика Казахстан, г.Караганда, ул Грубаева, дом № 49/2	26.3	Адрес доставки Республика Казахстан , г.Караганда, мкр.Кунгей, 21 улица, строение 2А
		26.4	Код страны KZ (2-х буквенный код согласно Решения Комиссии ТС от 20.09.2010 года №378)

Раздел E. Договор (контракт)

27.1 ☐ Договор (контракт) на поставку товаров работ, услуг — 27.3 номер

27.2 ☑ Без договора (контракта) на поставку товаров, работ, услуг — 27.4 дата

28. Условия оплаты по договору наличный расчет

29. Способ отправления 99 -(выбор т/с: автодорожный; ж/д; авиа; водный; трубопровод и т.д.)

30. Поставка товаров осуществлена по доверенности — 30.1 номер 00000000083 — 30.2 дата 11.08.2021

31. Пункт назначения поставляемых товаров (работ, услуг)

31.1 Условия поставки XXX (3-х буквенный код согласно Решения Комиссии ТС от 20.09.2010 года №378)

Раздел F. Реквизиты документов, подтверждающих поставку товаров, работ, услуг

32 Документ, подтверждающий поставку товаров, работ, услуг — 32.1 номер 01100129512 — 32.2 дата 11.08.2021

Раздел G. Данные по товарам, работам, услугам

33. — 33.1 код валюты KZT — 33.2 курс валюты

№ п/п	Признак происхождения товара, работ, услуг	Наименование товаров, работ, услуг	Наименование товаров в соответствии с Декларацией на товары или заявления о ввозе товаров и уплате косвенных налогов	Код товара (ТН ВЭД ЕАЭС)	Единица измерения	Количество (объем)	Цена (тариф) за единицу товара, работы, услуги без косвенных налогов	Стоимость товаров, работ, услуг без косвенных налогов	Акциз		Размер оборота по реализации (облагаемый, не облагаемый оборот)	НДС		Стоимость товаров, работ, услуг с учетом косвенных налогов	№ Декларации на товары, заявления о ввозе товаров и уплате косвенных налогов, СТ-1 или СТ-KZ	Номер товарной позиции из Декларации на товары или заявления о ввозе товаров и уплате косвенных налогов	Идентификатор товара, работы, услуг	Дополнительные данные
									Ставка	Сумма		Ставка	Сумма					
1	2	3	3/1	4	5	6	7	8	9	10	11	12	13	14	15	16	17	18
1	2	Ноутбук Lenovo Ideapad 3, Ryzen 5 4600H-3.0GHz/15.6"FHD/512GbSSD/8Gb/GTX 1650, 4Gb/WL/BT/Cam/W10	82EY004SRK Ноутбук Lenovo IdeaPad Gaming 3 15ARH05 15.6 FHD(1920x1080) IPS nonGLARE/AMD Ryzen 5 4600H 3.0GHz Hexa/8GB/512GB SSD/GF GTX1650 4GB/noDVD/W	8471300000		1	348 125	348 125	0	0	348 125	12%	41 775	389 900	55302/270721/0073322	3	1	
2	1	Сумка для ноутбука 15.6" Continent CC-205 GA, Нейлон, Gray	Continent CC-205GA Сумка для ноутбука	4202929800		1	7 133,93	7 133,93	0	0	7 133,93	12%	856,07	7 990	600524092020N00170	12	1	
3	2	Мышь A4Tech N-600X-1, Optical, 1600dpi, Gray-Black, USB	Мышь A4tech N-600X USB BLACK <Cable 150cm>	8471607000		1	3 026,79	3 026,79	0	0	3 026,79	12%	363,21	3 390	55301/250219/0011366	1	1	
			Всего по счету					**358 285,72**			**358 285,72**		**42 994,28**	**401 280**				

Раздел L. Сведения по ЭЦП

44. ЭЦП юридического лица (структурного подразделения юридического лица) или индивидуального предпринимателя либо лица, занимающегося частной практикой

45. ЭЦП лица, уполномоченного подписывать счета-фактуры

odkDdmAlUcnLB1fXa7MtvnKng/uU6Ofs3duoIUHf7UzQ42ORJ2ZqsdYqPsxAxP6e
St5qm5es6RcLe6WtLuXbKiiT5sWwrwrhRxhqW3w8AhjJWt3QvK0qFRY9ElFynoEZ
GDQ8QudlBF6uvopAgjwL1NpzFByDIUMmO3hEttnU58O9lQgtU3CxWfMslcgk16D/
PQ3Ynx0QclyunJn4mOVP2S8JrMbZDr/wKthzhxQb0qZ/dc9xPj0M+hXiPBaRu8V9
GylfNgxmn3mdUp6TYUSg5ZOOeMAcJtZd8iJLJN+jjU4HppBesoXAeYScq9UKeEYe
l/t/3uoEcPnBWjfKcKLvDA==

46. Ф. И. О. (при его наличии) лица, выписывающего ЭСФ Утегенова Жанымкуль Сайлаубековна

Договор аренды спецтехники №

г. Караганда «10» января 2025 г.

КХ «Жалыкбас» глава Баймаганбетов Мурат Нургабденович (далее - Арендодатель) в лице , действующего на основании Свидетельства о государственной регистрации ИП, с одной стороны, и ТОО «Жер-Береке» (далее - Арендатор) в лице директора Нуркеновой Гульзии Камашевны, действующего на основании Устава, с другой стороны, совместно именуемые – Стороны, а по отдельности – Сторона, заключили настоящий Договор аренды спецтехники (далее - Договор) о нижеследующем:

1. ПРЕДМЕТ ДОГОВОРА

1.1. Арендодатель предоставляет Арендатору за плату во временное владение и пользование спецтехнику, идентификационные характеристики и иная информация о котором указаны в Приложениях к настоящем Договору «Описание объекта аренды» (далее по тексту именуемое «Объект аренды»).

1.2. Цель и (или) назначение использования Объекта аренды – коммерческая.

1.3. Подписанием Договора Арендодатель подтверждает, что на момент подписания Договора на Объект аренды отсутствуют права третьих лиц, в том числе: право пользования, право доверительного управления, залог, арест, ограничения (запрещения) на пользование, налагаемые государственными органами, и иные обременения или юридические притязания.

1.4. Арендодатель имеет все необходимые полномочия, ресурсы и разрешительные документы для заключения и исполнения Договора.

1.5. Подписанием Договора Арендатор подтверждает, что имеет все необходимые полномочия, ресурсы и разрешительные документы для заключения и исполнения Договора.

1.6. Арендатор вправе сдавать Объект аренды в поднаем (субаренду) третьим лицам, на что Арендодатель, подписывая Договор, дает согласие; последующих согласований не требуется.

2. ПЛАТА ПО ДОГОВОРУ, СРОК И ПОРЯДОК ПРИЕМА И ОПЛАТЫ ИСПОЛНЕННЫХ ОБЯЗАТЕЛЬСТВ

2.1. Размер арендной платы определен Сторонами и составляет 50 000 тенге за каждый отработанный месяц.

2.2. Расходы по содержанию Объекта аренды включены в состав арендной платы. Содержание Объекта аренды осуществляется Арендодателем своими силами и за свой счет.

2.3. Отчетным периодом по Договору является календарный месяц (далее – Отчетный период). С момента завершения Отчетного периода, Арендодатель обязуется своими силами и средствами представить по данному Отчетному периоду Арендатору Акт выполненных работ (оказанных услуг) в двух подлинных экземплярах, подписанных, со своей стороны. При этом датой выставления Акта выполненных работ (оказанных услуг) является последнее число Отчетного периода, за исключением последнего Отчетного периода, в котором Акт выполненных работ (оказанных услуг) выставляется по завершении Срока аренды.

2.4. После подписания Акта выполненных работ (оказанных услуг) обязательства Арендодателя, исполненные в соответствующем Отчетном периоде, считаются принятыми, приемка совершившейся.

2.5. Оплата по Договору производится безналичными денежными средствами по предоставлению акта оказанных услуг.

3. ОТВЕТСТВЕННОСТЬ СТОРОН

3.1. За невыполнение и/или ненадлежащее выполнение обязательств по Договору Стороны несут ответственность, в соответствии с Договором и законодательством.

3.2. В случае невыполнения и/или ненадлежащего выполнения обязательств Арендодателем Арендатор имеет право за каждый такой случай потребовать уплаты неустойки в размере 0,1 % от стоимости арендной платы за период, в котором не выполнено и/или ненадлежаще выполнено обязательство.

3.3. В случае выполнения обязательств Арендодателем с просрочкой Арендатор имеет право потребовать уплаты неустойки в размере 0,1 % от стоимости арендной платы за период, в котором не выполнено и/или ненадлежаще выполнено обязательство.

4. ОБСТОЯТЕЛЬСТВА НЕПРЕОДОЛИМОЙ СИЛЫ (ФОРС-МАЖОР)

4.1. Сторона освобождается от ответственности за частичное или полное неисполнение, или ненадлежащее исполнение обязательства, если это явилось следствием обстоятельств непреодолимой силы, возникших после заключения Договора в результате обстоятельств чрезвычайного характера, которые Сторона не могла предвидеть или предотвратить.

4.2. Под обстоятельствами непреодолимой силы понимаются: наводнение, пожар, землетрясение, стихийные явления, эпидемия, война или военные действия, а также решения органов государственной власти или управления.

4.3. При наступлении таких обстоятельств Сторона, испытывающая их действие, должна в течение 10 календарных дней известить о них в письменном виде другую Сторону.

4.4. Сторона, ссылающаяся на обстоятельства непреодолимой силы, должна представить другой Стороне официальные документы, удостоверяющие наличие этих обстоятельств, и, по возможности, дающие оценку их влияния на возможность исполнения Стороной своих обязательств по Договору. Не требуют доказывания обстоятельства непреодолимой силы, имеющие общеизвестный характер.

4.5. Если Сторона, подвергшаяся воздействию обстоятельств непреодолимой силы, не направит регламентированные Договором документы, удостоверяющие наличие этих обстоятельств, то такая Сторона лишается права ссылаться на такие обстоятельства как на основание, освобождающее ее от ответственности за неисполнение или ненадлежащее исполнение обязательств по Договору.

4.6. В случаях наступления обстоятельств непреодолимой силы срок выполнения Стороной обязательств по Договору отодвигается соразмерно времени, в течение которого действуют эти обстоятельства и их последствия. Если наступившие обстоятельства непреодолимой силы и их последствия продолжают действовать более 2 (двух) месяцев, Стороны проводят дополнительные переговоры для определения приемлемых альтернативных способов исполнения Договора, или обязательства Сторон прекращаются невозможностью исполнения (за исключением денежных обязательств) с момента возникновения обстоятельств непреодолимой силы.

5. РАЗРЕШЕНИЕ СПОРОВ

5.1. Досудебное урегулирование спора осуществляется путем переговоров и предъявления претензий и является обязательным.

6. ПОРЯДОК ИЗМЕНЕНИЯ, РАСТОРЖЕНИЯ ДОГОВОРА

6.1. Предложение об изменении условий Договора направляется другой Стороне в срок не менее чем за 15 (пятнадцать) календарных дней до предлагаемой даты внесения изменений. Изменение условий Договора совершается в той же форме, что и Договор,

путем составления двустороннего соглашения или в иной письменной форме, определенной законодательством.

6.2. Расторжение Договора возможно по соглашению Сторон, а также в случае одностороннего отказа от исполнения Договора (отказа от Договора) по основаниям, предусмотренным Договором и законодательством.

6.3. Предложение о расторжении Договора по соглашению Сторон направляется другой Стороне в срок не менее чем за 1 (один) месяц до предлагаемой даты расторжения. Расторжение Договора по соглашению Сторон совершается в той же форме, что и Договор, путем составления двустороннего соглашения или в иной письменной форме, определенной законодательством.

6.4. Односторонний отказ от исполнения Договора производится по письменному уведомлению, направляемому другой Стороне в срок не менее чем за 1 (один) месяц до даты отказа от исполнения Договора.

7. ЗАКЛЮЧИТЕЛЬНЫЕ ПОЛОЖЕНИЯ

7.1. Договор вступает в силу с момента его подписания обеими Сторонами и действует до полного исполнения принятых на себя Сторонами обязательств.

7.2. Стороны пришли к соглашению нотариально не удостоверять настоящий Договор.

7.3. После подписания Договора все предварительные переговоры по нему, переписка, предварительные договоры и протоколы о намерениях по вопросам, которые, так или иначе, относятся к Договору, утрачивают юридическую силу.

7.4. Договор, а также все правоотношения, возникающие в связи с исполнением Договора, регулируются и подлежат толкованию, в соответствии с действующим законодательством Республики Казахстан.

7.5. Договор составлен в двух подлинных экземплярах, тексты которых имеют одинаковую юридическую силу: один из которых находится у Арендодателя, второй – у Арендатора. Приложения, дополнения, совершенные в порядке, регламентированном Договором, являются его неотъемлемой частью.

8. РЕКВИЗИТЫ И ПОДПИСИ СТОРОН

Арендодатель:	Арендатор:
КХ «Жалыкбас»	ТОО «Жер-Береке»
РК, Карагандинская область, Каркаралинский район, М. Мамыраевский сельский округ, с. Акжол.	г. Караганда, м-он Степной-4, д. 17
ИИН 621108300762	БИН 080540013063
ИИК KZ656010191000061823 0 (KZT)	ИИК KZ158560000000461055
АО "Народный Банк Казахстана"	в КФ АО «БанкЦентрКредит»
БИК HSBKKZKX	БИК KCJBKZKX
Тел. 87025155167	
_____/Баймаганбетов М.Н.	_____/Нуркенова Г.К.
М.П.	М.П.

Приложение №1
к Договору аренды
спецтехники № 1
от «10» 01 2025г.

ОПИСАНИЕ ОБЪЕКТА АРЕНДЫ

г. Караганда «10» января 2025 г.

КХ «Жалыкбас» глава Баймаганбетов Мурат Нургабденович (далее - Арендодатель) в лице , действующего на основании Свидетельства о государственной регистрации ИП, с одной стороны, и ТОО «Жер-Береке» (далее - Арендатор) в лице директора Нуркеновой Гульзии Камашевны, действующего на основании Устава, с другой стороны, совместно именуемые – Стороны, настоящим согласовали нижеследующие идентификационные характеристики и иную информацию по спецтехнике (далее - Объект аренды):

1. Идентификационные характеристики и иная информация по спецтехнике:

№	Наименование техники	Описание	Количество (штук)	Стоимость тенге за 1 календарный месяц
1	Плуг навесной ПЛН-3-35А	Плуг 3-х корпусный без предплужника, для тракторов от 80 л/с	1	50 000
3	ИТОГО		1	50 000

2. В остальном Стороны руководствуются условиями Договора.

3. Настоящее Приложение вступает в силу с даты подписания обеими Сторонами, является неотъемлемой частью Договора, составлено в двух экземплярах. Оба экземпляра идентичны и имеют одинаковую силу. У каждой из Сторон находится один экземпляр настоящего Приложения.

ПОДПИСИ СТОРОН

Арендодатель **Арендатор**:

_____ /**БаймаганбетовМ.Н.** _____/**Нуркенова Г.К.**

Договор аренды трактора
Между крестьянским хозяйством «Қолдау» и ТОО «Жер-Береке»

г. Караганда «10» января 2025 г.

Глава крестьянского хозяйства «Қолдау» - Нуркенова Гульзия Камашевна, именуемый далее в тексте договора «Арендодатель», и директор ТОО «Жер-Береке» - Нуркенова Гульзия Камашевна, именуемый далее в тексте договора «Арендатор», действующего на основании Устава, заключили настоящий договор о нижеследующем:

1. ПРЕДМЕТ ДОГОВОРА

1.1. Арендодатель передает во временное владение и пользование Арендатору принадлежащий ему на праве собственности трактор с плугом ПСКу-4:

- марки колесный трактор Беларус 892,2,
- техпаспорт УСХ № 006356,
- год выпуска 2019 г.,
- производство г. Минск, Республика Беларусь,
- идентификационный номер (VIN) Y4R900Z5K1122951,
- двигатель № 063260,
- регистрационный номер M270AYD,
- зарегистрированный 05.08.2019 года, в ГУ «Отдел сельского хозяйства Жанааркинского района»,
- Плуг ПСКу-4.

для использования в соответствии с нуждами Арендатора.

1.2. Использование трактора не должно противоречить его назначению.

1.3. В течение срока, указанного в п. 4.1, Арендатор не вправе передавать арендуемый трактор в пользование или в субаренду третьим лицам.

1.4. На срок действия настоящего договора Арендодатель оформляет доверенность и передает соответствующие документы Арендатору.

1.6. Трактор принадлежит Арендодателю на праве личной собственности.

2. УСЛОВИЯ ДОГОВОРА

2.1. Арендодатель предоставляет Арендатору транспортное средство за плату во временное владение и пользование без оказания услуг по управлению им и его технической эксплуатации, а Арендатор по истечении договора аренды возвращает трактор в исправном состоянии. Передача осуществляется по акту приема-передачи, который подписывается обеими сторонами. При

передаче трактора стороны проверяют его техническое состояние, оговаривают имеющиеся неисправности и порядок их устранения.

2.2. Арендатор обязуется по истечении срока действия договора возвратить трактор Арендодателю в надлежащем техническом состоянии с учетом нормального износа.

2.3. Арендатор своими силами осуществляет управление арендованным трактором и его эксплуатацию как коммерческую, так и техническую.

2.4. Арендатор в течение всего срока договора аренды производит техническое обслуживание и регламентные работы, капитальный и текущий ремонт трактора за свой счет в сроки, согласованные с Арендатором.

2.5. Арендатор несет расходы по содержанию трактора, его страхованию, а также расходы, возникающие в связи с его эксплуатацией, включая приобретение горюче-смазочных материалов (бензин и т.д.).

2.6. Арендатор не вправе без письменного согласия Арендодателя сдавать арендованный трактор в субаренду на условиях договора аренды транспортного средства с экипажем или без экипажа.

3. ПОРЯДОК РАСЧЕТОВ

3.1. Арендная плата составляет 200 000 (двести тысяч) тенге в месяц, включая все налоги.

3.2. Платежи, предусмотренные п. 3.1 договора, выплачиваются Арендатором ежемесячно не позднее 10 числа месяца, следующего за месяцем, в котором осуществлялось использование трактора, на расчетный счет Арендодателя.

3.3. При получении уведомления об увеличении арендной платы Арендатор вправе расторгнуть договор в одностороннем порядке.

3.4. Арендная плата, поступившая в меньшем размере, может быть не принята Арендодателем.

4. СРОК ДЕЙСТВИЯ ДОГОВОРА

4.1. Договор заключен на срок с «10» января 2025 г. по «31» декабря 2025 г., и может быть продлен сторонами по взаимному согласию контрагентов.

5. ОТВЕТСТВЕННОСТЬ СТОРОН

5.1. Арендатор несет ответственность за сохранность арендуемого трактора. В случае утраты или повреждения трактора Арендатор обязан возместить Арендодателю причиненный ущерб либо предоставить равноценный трактор после его утраты или повреждения. Размер возмещения определяется соглашением сторон.

5.2. В случае задержки арендной платы Арендатор уплачивает пеню в размере 0,1 % от суммы долга за каждый день просрочки, но не более размера месячной арендной платы.

5.3. При возврате неисправного арендованного имущества, поврежденного по вине Арендатора, что подтверждается двусторонним актом, Арендатор уплачивает Арендодателю расходы по ремонту.

5.4. Уплата пени не освобождает Арендатора от выполнения обязательства по оплате основного долга.

5.5. Ответственность за вред, причиненный третьим лицам арендуемым трактором, несет Арендатор в соответствии с действующим законодательством РК.

6. РАСТОРЖЕНИЕ ДОГОВОРА

6.1. Договор может быть расторгнут досрочно:

- по письменному соглашению сторон;
- в одностороннем порядке при отказе одной из сторон от настоящего договора в случаях, когда возможность такого отказа предусмотрена законом или настоящим договором;
- в иных случаях, предусмотренных законом или соглашением сторон.

7. ПОРЯДОК РАЗРЕШЕНИЯ СПОРОВ

7.1. Все споры или разногласия, возникающие между сторонами по настоящему договору или в связи с ним, разрешаются путем переговоров между сторонами.

7.2. В случае невозможности разрешения разногласий путем переговоров они подлежат рассмотрению в суде в порядке, установленном законодательством Республики Казахстан.

8. ПОДПИСИ И РЕКВИЗИТЫ СТОРОН

Арендодатель	Арендатор
Крестьянское хозяйство «Қолдау» Адрес: Карагандинская область, Жанааркинский район, Актубекский сельский округ	ТОО «Жер-Береке» Адрес: г Караганды, м-он Ст-4, д 17 РНН: 302 000 287 145
ИИН: 580908400666	БИН: 080 540 013 063
	ИИК: KZ158560000000461055 в КФ АО «БанкЦентрКредит»
К/х "ҚОЛДАУ» Нуркенова Г.К.	БИК: KCJBKZKX
	КБе 17
	Директор _____ Нуркенова Г. К.

ДОГОВОР
купли продажи № 1

г. Караганда

«15» января 2024 года

ИП АГРО-СОЮЗ, в лице Жумабекова Н.С., действующего на основании Свидетельства о государственной регистрации ИП, именуемого далее – Продавец, с одной стороны, и КХ «Жалыкбас», в лице Баймаганбетова М.Н., действующего на основании Свидетельства о государственной регистрации ИП, именуемый далее – Покупатель, с другой стороны, совместно именуемые «Стороны», а каждый в отдельности «Сторона», заключили настоящий договор купли-продажи (далее – Договор) о нижеследующем:

1. Предмет Договора

1.1. Продавец обязуется передать в собственность Покупателя, а Покупатель обязуется принять и оплатить следующий Товар: Плуг навесной ПЛН-3-35А (плуг 3-х корпусный без предплужника для тракторов от 80 л/с) (далее – Товар).

2. Сумма Договора и условия оплаты

2.1. Общая стоимость Товара по настоящему Договору составляет 1 000 000 (один миллион) тенге.

2.2. Оплата за Товар по настоящему Договору производится Покупателем в рассрочку в следующем порядке:

2.2.1. Первый платеж перечисляется в течение 10 (десяти) рабочих дней со дня подписания настоящего Договора и Акта приема передачи в размере 15% от Цены продажи на сумму 150 000 (сто пятьдесят тысяч) тенге;

2.2.2. Оплата оставшейся суммы за Товар осуществляется ежеквартально в следующем порядке:

- июнь 2024 г. – 10% от суммы в размере 100 000 (сто тысяч) тенге;
- сентябрь 2024 г. – 10% от суммы в размере 100 000 (сто тысяч) тенге;
- декабрь 2024 г. - 10% от суммы в размере 100 000 (сто тысяч) тенге;
- март 2025 г. - 10% от суммы в размере 100 000 (сто тысяч) тенге;
- июнь 2025 г. - 10% от суммы в размере 100 000 (сто тысяч) тенге;
- сентябрь 2025 г. – 10% от суммы в размере 100 000 (сто тысяч) тенге;
- декабрь 2025 г. - 10% от суммы в размере 100 000 (сто тысяч) тенге;
- март 2026 г. - 10% от суммы в размере 100 000 (сто тысяч) тенге;
- июнь 2026 г. - 5% от суммы в размере 50 000 (пятьдесят тысяч) тенге.

3. Обязанности сторон

3.1. Продавец обязуется:

3.1.1. Организовать передачу Товара Покупателю по Акту приема-передачи Товара, свободного от любых прав третьих лиц, включая арест и залог и другое.

3.1.2. Обеспечить оформление и представление Покупателю следующих документов в день получения Товара:

Акты приема-передачи Товара, подписанные между представителями Продавца и Покупателя, оригинал 2 (два) экз.

счет фактура, выписанная Продовцом на имя Покупателя, оригинал 1 (один) экз.; накладная на передачу Товара Покупателю, оригинал 1 (один) экз.

3.2. Покупатель обязуется:

3.2.1. Осуществить оплату Товара в соответствии с условиями п.2.2. настоящего Договора и представить Продавцу документы об оплате авансового платежа и оставшейся суммы за Товар по Договору, в срок не позднее 3 (трех) рабочих дней со дня оплаты.

3.2.2. Организовать работу своего персонала по вывозу Товара, исключающую нарушения режима и правил, установленных на территории Продовца.

3.2.3. Вывезти Товар с территории за счет собственных сил и средств, в течение 30 (тридцати) календарных дней с даты подписания настоящего Договора.

3.2.4. Подписать Акт приема-передачи Товара с Продовцом, в день окончания вывоза Товара. В течение 1 (одного) рабочих дней, с даты подписания, представить Продавцу 1 (один) экз. (оригинал) акта приема-передачи Товара.

3.2.5. При отсутствии указания в Акте приема передачи недостатков, Товар признается принятым без недостатков Покупателем.

3.2.6. В случае смены адреса как фактического, так и юридического, известить Продавца в течение 10 (десяти) календарных дней с даты смены.

4. Условия передачи Товара

4.1. Датой передачи Товара считается дата подписания Акта приема-передачи Товара, между Покупателем и Продовцом.

4.2. Право собственности на Товар, а также все риски, повреждения или утраты Товара, переходят от Продавца к Покупателю с даты подписания Акта приема-передачи Товара.

Акт приема-передачи Товара подписывается в 2-х экземплярах, из них:
1 (один) экземпляр для Покупателя (оригинал);
1 (один) экземпляр для Продавца (оригинал).

5. Ответственность Сторон

5.1. В случае неисполнения или ненадлежащего исполнения Сторонами своих обязательств по настоящему Договору, Стороны несут ответственность в соответствии с действующим законодательством Республики Казахстан и настоящим Договором.

В случае нарушения Покупателем сроков оплаты, предусмотренных п.2.2. настоящего Договора, Покупатель выплачивает пеню в размере 0,1% от суммы, подлежащей к оплате за каждый календарный день просрочки платежа.

5.2. В случае нарушения Покупателем сроков выполнения обязательств, предусмотренных п. 2.2.1., настоящего Договора, Продавец вправе расторгнуть настоящий Договор в одностороннем порядке, направив Покупателю уведомление о расторжении Договора, при этом авансовый платеж возврату не подлежит.

5.3. Ответственность перед Продавцом и третьими лицами в случае причинения ущерба имуществу и здоровью при осуществлении приема-передачи и транспортировке Товара возлагается на Покупателя.

5.4. Уплата неустойки (штрафа, пени) не освобождает Стороны от выполнения обязательств, предусмотренных Договором.

6. Форс-мажор

6.1. Стороны освобождаются от ответственности за частичное или полное неисполнение обязательств по настоящему Договору, если это неисполнение явилось следствием обстоятельств непреодолимой силы, которые сторона не могла ни предвидеть, ни предотвратить разумными мерами (форс-мажор). Под непреодолимой силой понимаются внешние и чрезвычайные события, которые не существовали на время

подписания договора, возникшие помимо воли сторон, наступлению и действию которых стороны не могли воспрепятствовать (наводнение, пожар, землетрясение, ураган и иные явления природы, а также война или военные действия, эпидемия, принятие органом государственной власти или управления решения, повлекшего невозможность исполнения настоящего Договора, запрет торговых операций с отдельными странами вследствие принятия международных санкций и другие обстоятельства, независящие от воли Сторон).

7. Разрешение споров

7.1. Все споры и разногласия, которые могут возникнуть из Договора или в связи с ним, разрешаются путем переговоров.

7.2. В случае если эти споры и разногласия не будут разрешены в ходе переговоров, споры рассматриваются в соответствии с законодательством Республики Казахстан, в Суде по месту нахождения Продовца.

8. Действие Договора

8.1. Настоящий Договор вступает в силу с даты его подписания действует до полного исполнения Договора.

9. Юридические адреса и банковские реквизиты сторон

Продавец ИП АГРО-СОЮЗ г. Караганда, микрорайон Степной-4, дом 19, кв/офис 12 БИН (ИИН): 880930351101 Банк: АО "Kaspi Bank" КБе: 19 БИК: CASPKZKA ИИК: KZ93722S000016282522	Покупатель КХ «Жалыкбас» РК, Карагандинская область, Каркаралинский район, М.Мамыраевский сельский округ, с. Акжол ИИН 621108300762 ИИК KZ656010191000618230 АО «Народный Банк Казахстана» БИК HSBKKZKX Тел.: +77025155167
Жумабеков Н.С.	Баймаганбетов М.Н.

АКТ приема-передачи

г. Караганда

«15» января 2024 года

ИП АГРО-СОЮЗ, в лице Жумабекова Н.С., действующего на основании Свидетельства о государственной регистрации ИП, именуемого далее – Продавец, с одной стороны, и КХ «Жалыкбас», в лице Баймаганбетова М.Н., действующего на основании Свидетельства о государственной регистрации ИП, именуемый далее – Покупатель, с другой стороны, совместно именуемые «Стороны», а каждый в отдельности «Сторона», в соответствии с условиями договора купли-продажи № 1 от «15» января 2024 г. (далее по тексту – Договор) заключенного между Сторонами, подписали настоящий Акт приема-передачи о нижеследующем:

Настоящим Продавец передал, а Покупатель принял следующий Товар (далее по тексту – Товар):

№ п/п	Наименование товара	Описание	Количество (штук)	Стоимость, тенге
1	Плуг навесной ПЛН-3-35А	плуг 3-х корпусный без предплужника для тракторов от 80 л/с	1	1 000 000
2	Итого		1	1 000 000

Товар передан, без каких либо повреждений, в надлежащем техническом и санитарном состоянии.

Стороны имущественных претензий не имеют.

Настоящий акт приема передач составлен в 2 (двух) экземплярах, по одному экземпляру для Продавца и Покупателя.

Продавец:_____

Покупатель:_____

ИП „Пуф-Союз"

Кәсіпорын, ұйым (предприятие, организация)

Квитанция

№ 1 **кассалық кіріс ордеріне**
(к приходному кассовому ордеру)

Қабылданған (принято от) Дайлюганбетова М.Н.

Негіз (основание) Договор купли продажи №1 15.01.2024г.

15000 т.

Бас бухгалтер (главный бухгалтер)

Қабылдаған (принял кассир)

Республикасы
обл. Қарағанды қ.
жеке
сіпкер
-Союз

Приложение 26
к приказу Министра финансов
Республики Казахстан
от 20 декабря 2012 года № 562

Форма 3-2

Организация **ИП "Агро-Союз"** ИИН/БИН **880930351101**

Номер документа	Дата составления
1	15.01.2024

НАКЛАДНАЯ НА ОТПУСК ЗАПАСОВ НА СТОРОНУ

Организация (индивидуальный предприниматель) - отправитель	Организация (индивидуальный предприниматель) - получатель	Ответственный за поставку (Ф.И.О.)	Транспортная организация	Товарно-транспортная накладная (номер, дата)
ИП "Агро-Союз"	КХ "Жалыкбас"			

Номер по порядку	Наименование, характеристика	Номенклатурный номер	Единица измерения	Количество		Цена за единицу, в KZT	Сумма с НДС, в KZT	Сумма НДС, в KZT
				подлежит отпуску	отпущено			
1	2	3	4	5	6	7	8	9
1	Плуг навесной ПЛН-3-35А		шт.	1	1	1 000 000,00	1 000 000,00	
			Итого	1	1	x	**1 000 000,00**	

Всего отпущено количество запасов (прописью) *1 (одна) единица* на сумму (прописью), в KZT *1 000 000(один миллион) тенге*

Отпуск разрешил _____ / _____ / Жумабеков Н.С.
должность *подпись* *расшифровка подписи*

Главный бухгалтер _____ / Не предусмотрен
подпись *расшифровка подписи*

М.П.

Отпустил _____ / Жумабеков Н.С.
подпись *расшифровка подписи*

По доверенности _____

выданной _____

Запасы получил _____ / Баймаганбетов М.Н.
подпись *расшифровка подписи*

ОАО «АСМ-Запчасть»

ПЛУГ
ТРЕХКОРПУСНЫЙ НАВЕСНОЙ
ПЛН-3-35А
(без предплужников)

Руководство по эксплуатации (РЭ)

2016

ВНИМАНИЕ!

В связи с постоянной работой по усовершенствованию изделия, повышающей его надежность и улучшающей условия эксплуатации, в конструкцию могут быть внесены незначительные изменения не отраженные в настоящем издании.

1.ОБЩЕЕ ОПИСАНИЕ И ТЕХНИЧЕСКАЯ ХАРАКТЕРИСТИКА

1.1.Назначение и область применения плуга.

Плуг трёхкорпусный навесной ПЛН-3-35А предназначен для пахоты различных почв под зерновые и технические культуры на глубину до 30 см, не засоренных камнями, плитняком и другими препятствиями, с удельным сопротивлением до 0,09 МПа (0,9 кг/см^2) и твердостью до 3,0 МПа.

Плуг предназначен для работы в зонах 1-9, 11-14, 16, 17-19.

Плуг агрегатируется с тракторами класса 1,4 кН (МТЗ-80/82).

Обслуживает агрегат один тракторист.

Примечание: термин «правый», «левый», «второй», «передний», «задний», встречающиеся в тексте следует считать: по ходу плуга.

1.2.Основные технические данные.

Таблица 1

Наименование	Значение
Производительность за 1час основного времени (расчетная) при комплектации корпусами для работы на скоростях 7-9 км/ч, га/ч	0,735 - 0,945
Глубина пахоты, см	20…30
Рабочая скорость движения на основных операциях, км/ч	7,9
Конструктивная ширина захвата плуга, м	1,05
Расстояние от опорной плоскости корпусов до нижней плоскости рамы, мм, не менее	620
Расстояние между корпусами по ходу плуга, мм	800±25
Количество корпусов, шт.	3
Тип корпуса	культурный
Ширина захвата корпуса, мм:	350±15
Масса плуга, сухая конструктивная	463±3%
Габаритные размеры плуга, мм:	
- длина	2730±100
- ширина	1370±30
- высота	1200±30
Габаритные размеры агрегата в транспортном положении, мм:	
- длина	6550
- ширина	2030
- высота	2600
Транспортная скорость, км/ч	до 12
Срок службы, лет	8
Дорожный просвет, мм, не менее	250
Радиус поворота агрегата по крайней наружной точке, не более, м	8,8

2.УСТРОЙСТВО И РАБОТА СОСТАВНЫХ ЧАСТЕЙ ПЛУГА

2.1.Основными сборочными единицами плуга являются: рама, корпус, корпус с ножом вертикальным, колесо опорное, навеска.

2.2.Глубина пахоты устанавливается винтом опорного колеса.

2.3.Рама (рис.2) плоская, сварная состоит из брусьев (основного, поперечного, продольного), которые свариваются между собой с помощью косынок.

2.4. Корпус (рис.4) состоит из литой стойки, лемеха, цельного отвала и доски полевой.

Корпус плуга предназначен для выполнения основной технологической операции подрезания, оборота и крошения пласта.

На последнем корпусе крепится нож вертикальный к стойке и доске полевой с помощью болтов, пружинных шайб и гаек.

2.5.Нож вертикальный 13 (рис.5) служит для разрезания пласта и создания ровного разреза борозды. Это облегчает вождение агрегата и улучшает качество пахоты.

2.6. Колесо опорное (рис.7) служит для установки и регулировки глубины пахоты. На стойке нанесены метки для ориентировки при установке глубины пахоты по положению метки на уровне верхнего обреза державки.

Колесо состоит из обода с диском, стойки с кронштейном, державки и ступицы, в которую входит полуось.

2.7. Навеска (рис.3) предназначена для присоединения плуга к трактору.

Навеска состоит из стоек, раскоса и понизителей. К верхним отверстиям стоек крепится верхняя тяга механизма навески трактора. Нижние тяги трактора присоединяются к пальцам, закреплённым в понизителях рамы.

3.ТРЕБОВАНИЯ БЕЗОПАСНОСТИ

3.1. Не допускайте к сборке и работе с плугом лиц, не ознакомившихся с настоящим руководством и не прошедших инструктаж по технике безопасности.

3.2.Перед началом движения агрегата подайте сигнал. Трогайтесь с места плавно, без рывков.

3.3. Прежде чем, поднять или опустить плуг, убедитесь в том, что возле него никого нет.

КАТЕГОРИЧЕСКИ ЗАПРЕЩАЕТСЯ:

- работать неисправным плугом;
- находиться возле агрегата, во время поворота;
- поворачивать агрегат при ослабленных ограничительных цепях навесной системы трактора;
- садиться на раму плуга, во время пахоты или транспортировки;
- регулировать плуг и подтягивать болты на ходу или в транспортном положении;
- очищать плуг на ходу или в транспортном положении;
- ремонтировать плуг, если он поднят в транспортное положение или соединен с трактором, двигатель которого работает;
- работать с незатянутым крепежом.

Перед транспортировкой максимально поднимите плуг и затяните ограничительные цепи навесной системы трактора;

- следите, чтобы не оседал шток поршня;

- перед заменой лемехов под полевые доски и опорное колесо подложите деревянные колодки.

4. ПОДГОТОВКА К РАБОТЕ И ПОРЯДОК РАБОТЫ

4.1.Внимательно осмотрите плуг. Проверьте крепления. Смажьте солидолом подшипники колеса и трущиеся поверхности деталей, не имеющих масленок, пальцы навески, винт опорного колеса.

4.2. В зависимости от необходимой глубины пахоты правильно установите предплужники, при наличии. Расстояние между носками лемехов предплужника и корпуса (по ходу плуга) должно быть не менее 250 мм. Положение предплужника по высоте фиксируется циллиндрическим выступом державки, входящим в одно из глухих отверстий на стойке предплужника.

4.3. При рабочем захвате плуга 1,05 м ширина колеи трактора должна равняться 1560 мм. От этого зависит качество пахоты. Пахота должна быть без огрехов и недовалов пласта. Правые колеса трактора начиная со второго прохода должны двигаться по борозде.

4.4. Установите левый раскос навесной системы трактора на длину 515 мм (между осями крайних шарниров). Во время работы длину левого раскоса не меняют - она остается постоянной. Укорачивая или удлиняя правый раскос, перекосите ось пальцев автосцепки таким образом, чтобы правый палец был выше левого на половину предполагаемой глубины пахоты, (при глубине пахоты 25 см правый конец должен быть на 130 мм выше левого).

Для того, чтобы отрегулировать раскосы тяг навесной системы трактора, опустите плуг на землю.

Раскосы механизма навески трактора должны быть установлены на передние отверстия тяг.

4.5. Отрегулируйте длину ограничительных цепей механизма навески трактора так, чтобы обеспечить свободу качания шарниров продольных тяг в горизонтальной плоскости 120 мм в каждую сторону от среднего положения. Поднимите плуг в транспортное положение, выворачивая регулировочные болты из кронштейнов ограничительных цепей. Натяните цепи так, чтобы они незначительно провисали, обеспечивая раскачивание орудия не более чем на 20 мм.

4.6. Перед началом работы следует отрегулировать глубину пахоты.

Заданная глубина пахоты устанавливается механизмом регулировки опорного колеса и регулировкой тяг навесной системы трактора, а нормальный рабочий захват – установкой рабочего захвата переднего корпуса на 350 мм.

По отметкам на стойке опорного колеса установите предварительно глубину пахоты, равную примерно 2/3 заданной глубины, и начинайте вспашку. Во время прохода первой борозды проследить за тем, чтобы задний корпус вспахивал на глубину, установленную опорным колесом, а передний – на несколько меньшую. Правая сторона рамы должна быть выше левой.

4.7. После прохода двух-трех борозд можно приступить к регулировке глубины пахоты.

4.8. В борозде плуг должен идти устойчиво, без перекосов в сторону и по ходу (рама должна быть параллельна поверхности почвы), рабочий захват должен быть нормальным: все корпусы должны вспахивать почву на одинаковую глубину; пахота должна быть без недовалов пласта, заделка растительности – полная.

4.9. Если правая сторона рамы ниже или выше левой, необходимо укоротить или удлинить (соответственно) правый раскос тяги навесной системы трактора.

4.10. Если задняя часть рамы выше или ниже передней, необходимо удлинить или укоротить (соответственно) верхнюю тягу навесной системы трактора.

4.11. Глубина пахоты переднего корпуса регулируется раскосом правой тяги навесной системы трактора, а заднего – верхней тягой.

4.12. Установите опорным колесом необходимую глубину пахоты и стопорным болтом зафиксируйте колесо в державке.

4.13 . Качество пахоты определяется по следующим признакам:

- все корпуса оставляют одинаковые гребни;
- борозды между двумя проходами плуга одинаковы с бороздами, оставляемыми корпусами.

4.14. Отрегулированные механизмы плуга и навески трактора остаются в заданном положении на все время работы на вспахиваемом участке. При переходе на другой участок припашку плуга нужно произвести заново.

4.15. Во время работы соблюдайте следующие правила:

- поворачивайте агрегат для заезда в следующую борозду только после того, как плуг поднят в транспортное положение;
- не производите круговой вспашки;
- не делайте крутых поворотов;
- при переездах плуг поднимайте в транспортное положение;
- следите за тем, чтобы не уменьшался дорожный просвет. Это может привести к аварии.

5.ДОСБОРКА, НАЛАДКА И ОБКАТКА ИЗДЕЛИЯ НА МЕСТЕ ЕГО ПРИМЕНЕНИЯ

5.1. Плуг с предприятия – изготовителя отгружается в разобранном по узлам виде несколькими грузовыми местами или в собранном виде.

5.2. При получении собранного плуга нужно произвести его досборку согласно настоящему руководству по эксплуатации.

5.3. При получении плуга в разобранном по узлам виде необходимо проверить комплектность отгрузочных мест и подготовить необходимый для сборки плуга инструмент из комплекта трактора.

5.4. Плуг собирается на деревянных подставках высотой 650 – 700 мм.

5.5. Детали разложите в удобном для себя порядке, крепежные по размерам.

5.6. Застопорите раму в местах, обозначенных «цепочками» и установите ее на подставки.

В отверстие понизителей на поперечном брусе вставьте пальцы 4 (рис.3), закрепите их гайками, под гайки подложите плоские и пружинные шайбы. Раскос 3 соедините с кронштейном на раме болтом 4.

В отверстия планок на поперечном брусе вставьте болты 6 (рис.3). Соберите навеску. Установите стойки 1 на болты 6 и закрепите гайками. Под гайки подложите пружинные шайбы. Соедините стойки с раскосом болтом 2.

5.7. Навесьте корпуса, вставьте вертикальные болты 14 (рис.1) в отверстия стойки и основной балки. Притяните стойки корпусов гайками и контргайками к угольникам рамы, а вертикальными болтами – к балке основной, предварительно подложив под головки болтов планки ПЛЖ.54.506, и пружинные шайбы. При установке вертикального болта, крепления корпуса к раме, заведите болт вертикальный сверху и закрепите стойку к балке рамы, а затем затяните все болты.

5.8. Прикрепите опорное колесо (рис. 7) двумя скобами, пружинными шайбами и гайками с наружной стороны продольного бруса.

5.10. Опустите опорное колесо в крайнее положение (до упора гайки винта в торец державки колеса).

6.ПРАВИЛА ЭКСПЛУАТАЦИИ И РЕГУЛИРОВКИ

6.1. Для нормальной работы плуга требуется, чтобы относительная влажность почвы не превышала 50 – 70%, а твёрдость почвы – до 3,0 МПа, температура – выше 0°С, почвы все, кроме песчаных и каменистых.

6.2. Высота стерни травостоя должна быть не более 25 см, на поле не должно быть скученных пожнивных и растительных остатков.

6.3. При запуске плуга в работу произвести соединение плуга с трактором и регулировки согласно указаниям, приведённым выше.

6.4. Во время работы плугом соблюдать следующие правила:

- периодически очищать почву с отвалов и лемехов, потому что при залипании рабочих органов землей тяговое сопротивление плуга увеличивается и значительно ухудшается качество пахоты. Особенно необходима очистка в первые 2 – 3 дня работы, пока рабочие поверхности не приработались;

- при забивании плуга сорняками, остановить агрегат, поднять плуг в транспортное положение и очистить.

6.5. Категорически запрещается круговая вспашка, повороты заглубленного плуга и сдача назад заглубленного плуга.

6.6. При затуплении или износе лемехов заменить их запасными или сдать в ремонт, потому что при работе тупыми или изношенными лемехами плуг может

выглубляться, увеличивается тяговое сопротивление плуга, падает производительность и увеличивается расход топлива на гектар.

6.7. Запрещается работать с незатянутым крепежом рабочих органов и других деталей плуга.

7. ТЕХНИЧЕСКОЕ ОБСЛУЖИВАНИЕ

7.1. Техническое обслуживание агрегата (трактора с плугом) осуществляется в соответствии с требованиями, изложенными в руководстве по эксплуатации трактора, с которым плуг агрегатируется, и в руководстве по эксплуатации плуга.

7.2. Техническое обслуживание плуга состоит из технического обслуживания при подготовке к эксплуатационной обкатке, в процессе, и по окончании обкатки, ежесменного.

7.3. Техническое обслуживание проводится ежесменно в начале или в конце работы плуга.

Перечень работ, выполняемых по каждому виду технического обслуживания, изложен в таблице 2.

Время эксплуатационной обкатки – 14 - 16 часов работы плуга.

7.4. Смазочные материалы и поверхности смазки указаны в таблице 3.

Таблица 2

Содержание работ и методика их проведения	Технические требования	Приборы, инструмент, приспособления, материалы для выполнения работ
1	2	3
Техническое обслуживание при подготовке к эксплуатационной обкатке.		
Очистите плуг от пыли, грязи.	Плуг должен быть чистым.	Ветошь, агрегат технического обслуживания машин АТО-1768 ГОСНИТИ.
Проверьте внешним осмотром комплектность плуга.	Работа некомплектным плугом не допускается.	
Проверьте и при необходимости подтяните резьбовые соединения.	Все крепёжные детали должны быть затянуты до отказа.	Гаечные ключи из комплекта трактора

1	2	3
Проверьте и при необходимости смажьте шарнирные соединения, не имеющие маслёнок: винт опорного колеса, пальцы навески.	Шарнирные соединения должны быть заполнены смазочным материалом.	Солидол ГОСТ 4366-76, солидол ГОСТ 1033-79, шприц, ветошь.
Техническое обслуживание в процессе и по окончании эксплуатационной обкатки.		
Очистите плуг от пыли, грязи и растительных остатков.	Плуг должен быть чистым.	Ветошь, агрегат технического обслуживания машин АТО-1768 ГОСНИТИ.
Проверьте внешним осмотром техническое состояние сборочных единиц и деталей (при необходимости замените или отремонтируйте)	Работа с поломанными или деформированными деталями не допускается	Гаечные ключи из комплекта трактора
Крепление соединений (при необходимости отрегулируйте и подтяните крепления сборочных единиц и деталей). Проведите при необходимости регулировочные работы для обеспечения агротехнических требований обработки почвы.	Все крепёжные детали должны быть затянуты до отказа.	Гаечные ключи из комплекта трактора
Проверьте и при необходимости смажьте шарнирные соединения, не имеющие маслёнок.	Шарнирные соединения должны быть заполнены смазочным материалом.	Солидол ГОСТ 4366-76, солидол ГОСТ 1033-79, шприц, ветошь.
Техническое обслуживание ежесменное (в начале или в конце работы плуга).		
Очистите плуг от пыли, грязи и растительных остатков.	Плуг должен быть чистым.	Ветошь, агрегат технического обслуживания машин АТО-1768 ГОСНИТИ.
Проверьте и при необходимости подтяните резьбовые соединения.	Все крепёжные детали должны быть затянуты до отказа.	Гаечные ключи из комплекта трактора
Проверьте и при необходимости смажьте шарнирные соединения, не имеющие маслёнок: винт опорного колеса, пальцы навески.	Шарнирные соединения должны быть заполнены смазочным материалом.	Солидол ГОСТ 4366-76, солидол ГОСТ 1033-79, шприц, ветошь.

ТАБЛИЦА СМАЗКИ

Таблица 3

Номер позиции на схеме смазки	Наименование точек смазки	Наименование, марка и обозначение стандарта на смазочные материалы и жидкости				Коли-чество точек смаз-ки	Периодичность смазки	
		Смазка при эксплуата – ции при температуре		Зап – равка при эксп – луата – ции	Смазка при хранении		Основные	Заме-нite-ли
		От 233К (-40°С) до 278К(+5°С)	от278К (+5°С)до 323К(+50°С)					
1	2	3	4	5	6	7	8	9
1	Рабочие по-верхности ле-мехов, отвалов, полевых досок корпусов,	Солидол ГОСТ 1033-79 Солидол ГОСТ 4366-76			Состав предохранитель ный ПП 95/5 ГОСТ 4113-80		В начале и в конце сезона При постанов-ке на хранение	
2	Винт опорного колеса			Соли-дол ГОСТ 1033-79	Солидол ГОСТ 4366-76	1	В начале и в конце сезона. При эксплуатации через 100 га.	

1	2	3	4	5	6	7	8	9
3	Ступица колеса			Солидол ГОСТ 4366-76	Смазка пушечная ГОСТ 19537-83	1	В начале и в конце сезона. При постановке на хранение	

8. ВОЗМОЖНЫЕ НЕИСПРАВНОСТИ И МЕТОДЫ ИХ УСТРАНЕНИЯ

8.1. Перечень возможных неисправностей и методы их устранения приведены в таблице 4.

Таблица 4

Неисправность, внешнее проявление	Методы устранения
Первый корпус пашет глубже (или мельче) остальных корпусов – гребень, оставляемый передним корпусом, выше (или ниже) соседних.	Укоротите или удлините (соответственно) правый раскос тяги навесной системы трактора.
Последний корпус пашет глубже (или мельче) остальных корпусов – гребень, оставляемый последним корпусом, выше (или ниже) соседних.	Укоротите или удлините (соответственно) верхнюю тягу навесной системы трактора.
Захват первого корпуса больше (или меньше) захвата остальных корпусов, борозды между двумя проходами не одинаковы с бороздами, оставляемыми корпусами.	Ведите агрегат так, чтобы колёсо трактора шло ближе или дальше соответственно относительно стенки борозды.

8.2.Выбраковочные размеры сменных деталей рабочих органов.

Лемехи корпусов.

Износ лезвия (на прямом участке) до ширины 90-95 мм.

Износ носовой части до размера 200 мм от оси первого отверстия до носка.

Для лемехов, наплавленных твердым сплавом, затупление лезвия из-за отсутствия самозатачивания (подлежит ремонту - заточке основного металла).

Отвал.

Износ полевого обреза до обнажения стойки.

Износ в зоне крепежных отверстий, исключающий возможность крепления.

.

Доска полевая.

Износ в зоне крепежных отверстий, исключающий возможность соединения.

Отвал предплужника.

Износ в зоне крепёжных отверстий, исключающий возможность соединения.

9.ПРАВИЛА ХРАНЕНИЯ

9.1. Плуг ПЛН-3-35А ставьте на хранение:

межсменное – если перерыв в использовании плуга составляет до 10 дней;

кратковременное – от 10 дней до двух месяцев;

длительное более двух месяцев.

9.2. Плуг храните в закрытых помещениях или под навесом.

Допускается хранение плуга на открытых оборудованных площадках при обязательном проведении работ по консервации, герметизации и снятию составных частей, требующих складского хранения.

9.3. На межсменное и кратковременное хранение ставьте плуг непосредственно после окончания работ, а на длительное – не позднее 10 дней с момента окончания работ.

9.4. Техническое обслуживание при хранении проводите при подготовке плуга к хранению, в период хранения и при снятии с хранения для подготовки плуга к эксплуатации.

9.5. При подготовке плуга к хранению дайте оценку техническому состоянию, определите остаточный ресурс составных частей.

9.6. В период хранения проверяйте состояние плуга в закрытых помещениях не реже одного раза в два месяца, а на открытых площадках и под навесами – ежемесячно.

9.7. После сильных дождей, ветров и снежных заносов, проверку и устранение обнаруженных недостатков проводите немедленно.

9.8. Работы, связанные с техническим обслуживанием плуга при хранении (табл.4) производите под руководством лица, ответственного за хранение.

9.9. Поставку плуга на длительное хранение и снятие его с длительного хранения обязательно зафиксируйте в журнале учета постановки машин на хранение и приема их в эксплуатацию с указанием технического состояния и комплектности плуга.

9.10. Срок хранения без переконсервации – 1 год.

9.11. Перечень работ, выполняемых по каждому виду технического обслуживания, приведен в таблице 5.

Таблица 5

Содержание работ и методика их проведения	Технические требования	Приборы, инструмент, приспособления, материалы для выполнения работ
1	2	3

Техническое обслуживание при подготовке к хранению.

К межсменному хранению:		
Очистите плуг от пыли, грязи и растительных остатков.	Плуг должен быть чистым и сухим.	Ветошь, агрегат для подготовки машин к хранению АТО-9995 ГОСНИТИ.
К кратковременному хранению:		
Очистите плуг от пыли, грязи и растительных остатков, подтёков масла. Вымойте и высушите его.	Плуг должен быть чистым и сухим.	Ветошь, агрегат для подготовки машин к хранению АТО-9995 ГОСНИТИ.
Покройте консервационным материалом (см. табл.3) резьбовые соединения, рабочие поверхности отвалов, полевых досок, лемехов.	Консервационный материал наносите на чистую сухую поверхность.	Мазка пушечная ГОСТ 19537-83 и другие согласно ГОСТ 7751-85, агрегат АТО-9995
Установите плуг на подставки в горизонтальном положении.	Подставка должна обеспечивать устойчивое положение плуга и удобство присоединения к трактору.	Приспособление для установки машин на подставки ОПТ-3964 ГОСНИТИ.
К длительному хранению:		
Очистите плуг от пыли, грязи и растительных остатков, подтёков масла. Вымойте и высушите его.	Плуг должен быть чистым и сухим.	Ветошь, агрегат для подготовки машин к хранению АТО-9995 ГОСНИТИ.
Осмотрите плуг и устраните обнаруженные технические неисправности.	Обнаруженные технические неисправности должны быть устранены.	Гаечные ключи из комплекта трактора
Разберите ступицу колеса, промойте детали дизельным топливом, смажьте подшипники, заполните ступицу солидолом и при необходимости замените уплотнители. Соберите колесо.	Все резьбовые соединения, подшипники, ступицы должны быть чистыми, заполненными смазочным материалом.	Гаечные ключи из комплекта трактора, солидол ГОСТ 4366-76, солидол Ж ГОСТ 1033-79, ветошь.

1	2	3
Покройте детали, на которых может появиться ржавчина лакокрасочным покрытием.	Подкрашенные поверхности должны быть одного цвета с окраской плуга.	Окраску производите согласно ГОСТ 6572-91.
Смажьте трущиеся поверхности, на которых может появиться ржавчина.	На трущихся поверхностях не должно быть ржавчины.	Солидол ГОСТ 4366-76, солидол Ж ГОСТ 1033-79.
Покройте консервационным материалом рабочие поверхности отвалов, доски полевой, лемехов и отвалов предплужников.	Консервационный материал наносите на чистую сухую поверхность.	Смазка пушечная, АТО-9995.

Техническое обслуживание в период хранения.

Проверьте устойчивость плуга или сборочных единиц на подставках.	Плуг или сборочные единицы должны быть устойчивы.	
Проверьте внешним осмотром комплектность плуга с учётом снятых составных частей, хранящихся на складе.	Хранение должно обеспечивать сохранность сборочных единиц и деталей.	

Техническое обслуживание при снятии с хранения.

Снимите плуг или сборочные единицы с подставок.		Приспособление ОПТ-3964 ГОСНИТИ.
Снимите консервационный материал с резьбовых соединений, рабочих поверхностей посредством ветоши и щётки, смачиваемых в моторном масле.	Консервационный материал должен быть удалён полностью.	Моторное масло, щётка, ветошь.
Установите на плуг опорное колесо и механизм регулировки.		Гаечные ключи, плоскогубцы и молоток из комплекта трактора.

10. КОМПЛЕКТНОСТЬ

10.1. Плуг ПЛН-3-35А отгружается потребителям в разобранном по узлам виде несколькими грузовыми местами или в собранном виде.

Комплект поставки плуга трехкорпусного навесного ПЛН-3-35А приведён в таблице 6.

10.2. К каждому плугу должно быть приложено «Руководство по эксплуатации».

Таблица 6

Обозначение	Наименование	Кол.	Примечание
АСМ.136.00.000.РЭ	Руководство по эксплуатации	1	
ПЛН-3-35А	Плуг трёхкорпусный навесной	1	

11.СВИДЕТЕЛЬСТВО О ПРИЁМКИ

Плуг трехкорпусный навесной ПЛН-3-35А, номер плуга

_____

(проставляется потребителем)

Соответствует техническим условиям. Признан годным для эксплуатации.

М.П. Дата выпуска_____

_____

Личные подписи или оттиски личных
клейм лиц, ответственных за приёмку

12.ГАРАНТИИ ИЗГОТОВИТЕЛЯ

Гарантийный срок 12 месяца устанавливается со дня ввода плуга в эксплуатацию (за исключением сменных деталей рабочих органов) при условии соблюдения потребителем правил эксплуатации, консервации, транспортировки и хранения, предусмотренных ГОСТ 7751-85, но не позднее 12 месяцев с момента получения потребителем.

Гарантийные обязательства утрачивают свою силу до истечения гарантийного срока эксплуатации в следующих случаях:

- невыполнение очередного технического обслуживания в соответствии с руководством по эксплуатации;
- самовольной разборки или ремонта узлов и агрегатов;
- внесение в конструкцию изменений, проведенных потребителем без согласования заводом-изготовителем;
- несоблюдения требований руководства по эксплуатации, в том числе по применению указанных в руководстве эксплуатационных материалов;
- при превышении допустимых эксплуатационных параметров;
- при повреждениях, вызванных нарушением инструкции по эксплуатации (наезд (удар) на препятствие, повороты (развороты) в рабочем положении плуга и т.д.), в т.ч. в результате дорожно-транспортного происшествия, вследствие которого требуется замена одного из агрегатов (узлов) или ремонт (замена) детали этих агрегатов, а так же, если требуется замена или правка элементов металлоконструкций;
- при замене стандартных узлов, деталей и агрегатов, не предусмотренных нормативно-технической документацией предприятия-изготовителя.

Удовлетворение претензий по качеству машины производится в установленном порядке.

Плуг отгружается с предприятия-изготовителя в разобранном по узлам или собранном виде. При получении плуга в пункте назначения по отправочным документам проверить комплектность и тщательно осмотреть его снаружи. При обнаружении поломок или повреждений составить акт. Предприятие-изготовитель отгружает плуги комплектными, за порчу и пропажу в пути не отвечает.

13. ТРАНСПОРТИРОВАНИЕ

13.1. Плуги отгружаются потребителю в разобранном по узлам виде несколькими грузовыми местами.

По требованию потребителя плуги могут отгружаться с предприятия – изготовителя в собранном виде.

13.2. Собранный плуг может транспортироваться с тракторами, с которыми агрегатируется.

13.3. При перевозках на расстояния свыше 50 км рекомендуется использовать трейлерную доставку.

ОАО «АСМ-Запчасть»

658210, г. Рубцовск, Алтайского края

ГАРАНТИЙНЫЙ ТАЛОН

Заполняется предприятием-изготовителем.

1. Плуг трехкорпусный навесной ПЛН- 3- 35А

2._____
(число, месяц, год выпуска)

3. _____
(порядковый номер изделия)

Изделие полностью соответствует техническим условиям, чертежам и государственным стандартам.

Гарантируется исправность плуга в течение 12 месяцев со дня ввода его в эксплуатацию.

М.П.

Контролер_____
(подпись)

Заполняется потребителем

1. Дата получения изделия потребителем

_____
(подпись)

М.П.

2. Дата ввода изделия в эксплуатацию

_____
(подпись)

М.П.

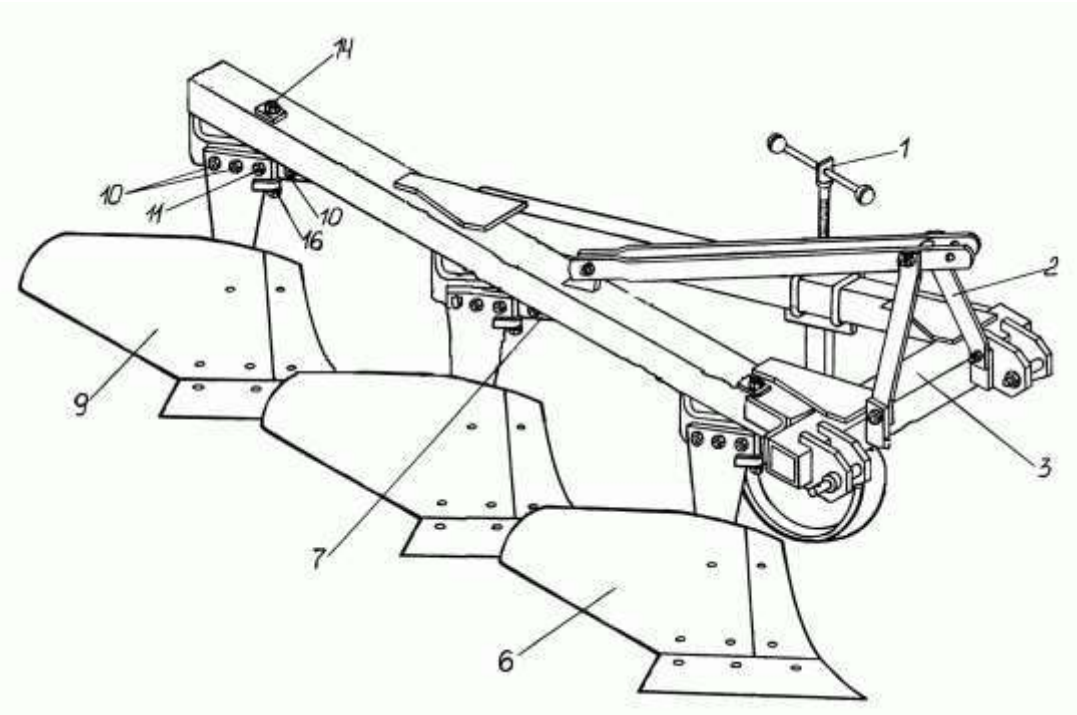

Рис.1 Плуг трёхкорпусный навесной ПЛН-3-35А

1 - колесо опорное ПЛЩ.05.000-04; 2 - навеска АСМ.136.12.000; 3 - рама АСМ.136.04.000; 6 - корпус ПЛН.31.000; 7 - полоса ПЛЕ.04.518; 9 - корпус с ножом вертикальным ПЛН.31.000-01; 10 - болт М22х95.8.8.019 с гайками М22; 11 - болт М22х130.8.8.019 с гайками М22; 14- болт ПЛУ.04.706-02 с гайкой М24, шайбой 24.65Г и планкой ПЛЖ.54.506; 16- шайба 24.01.08кп.019.

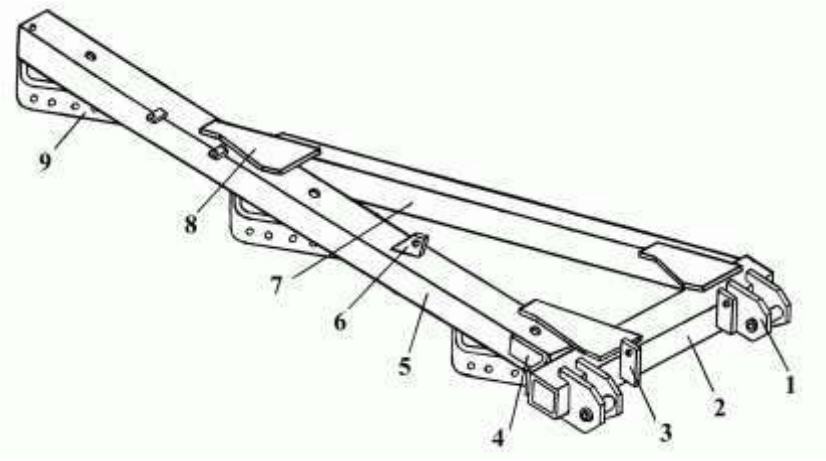

Рис.2. Рама АСМ.136.04.000

1- понизитель АСМ.136.04.203; 2 - брус поперечный АСМ.136.04.001; 3 - планка АСМ.136.04.002; 4 - накладка АСМ.136.04.004; 5 - балка основная АСМ.136.04.100; 6 - кронштейн раскоса ПЛВ.04.515; 7 - брус продольный АСМ.136.04.003; 8 - косынка ПЛУ.04.403; 9 - угольник ПЛЕ.04.509.

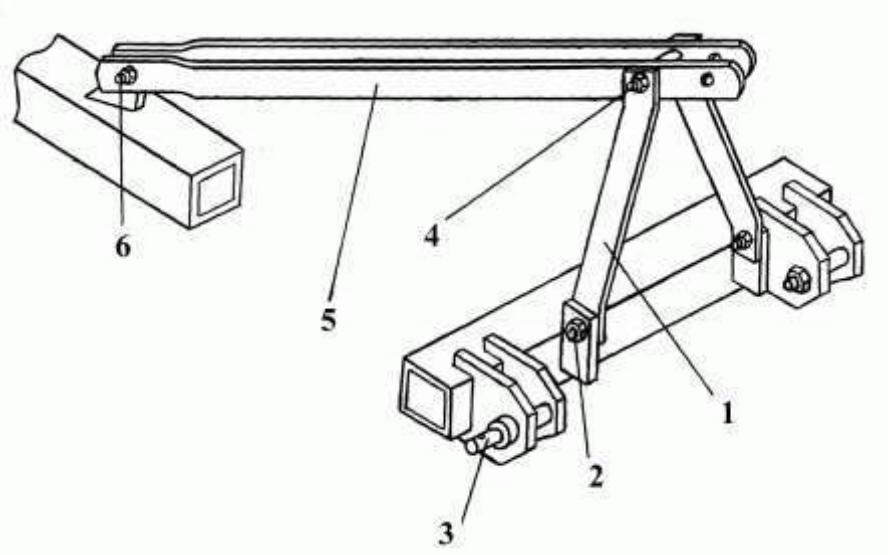

Рис.3. Навеска АСМ.136.12.000

1- стойка ПЛВ.05.528; 2- болт М22х65 с гайкой и шайбой; 3- палец АСМ.136.12.002 с гайкой М30 и шайбами 30.01.08кп и 30.65Г; 4- болт М22х150 с втулкой ПЛВ.05.112, гайкой и шайбой; 5- раскос АСМ.136.12.001; 6- болт М22х85 с гайкой и шайбой.

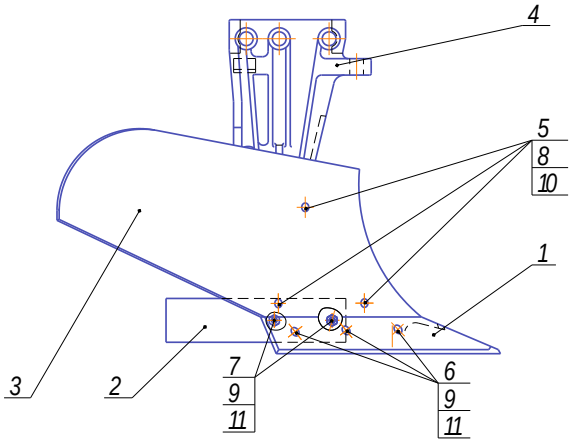

Рис. 4 Корпус ПЛН.31.000

1–Лемех П.01.021А; 2–Доска полевая ПЯШ.21.210-01; 3–Отвал П.401А; 4–Стойка ПЛН.301-02; 5–Болт М10×40; 6–Болт М12×40; 7–Болт М12×70; 8–Гайка М10; 9–Гайка М12; 10–Шайба 10.65Г ГОСТ 6402-70; 11–Шайба 12.65Г ГОСТ 6402-70.

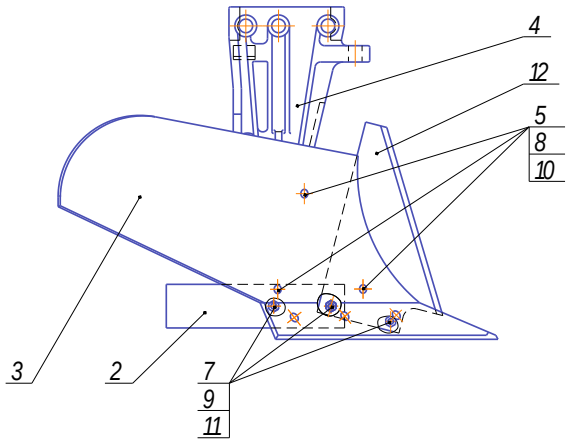

Рис. 5 Корпус ПЛН.31.000-01

1–Лемех П.01.021А; 2–Доска полевая ПЯШ.21.210-01; 3–Отвал П.401А; 4–Стойка ПЛН.301-02-01; 5–Болт М10×40; 6–Болт М12×40; 7–Болт М12×70; 8–Гайка М10; 9–Гайка М12; 10–Шайба 10.65Г ГОСТ 6402-70; 11–Шайба 12.65Г ГОСТ 6402-70; 12–Нож вертикальный ПЛУ.51.101.

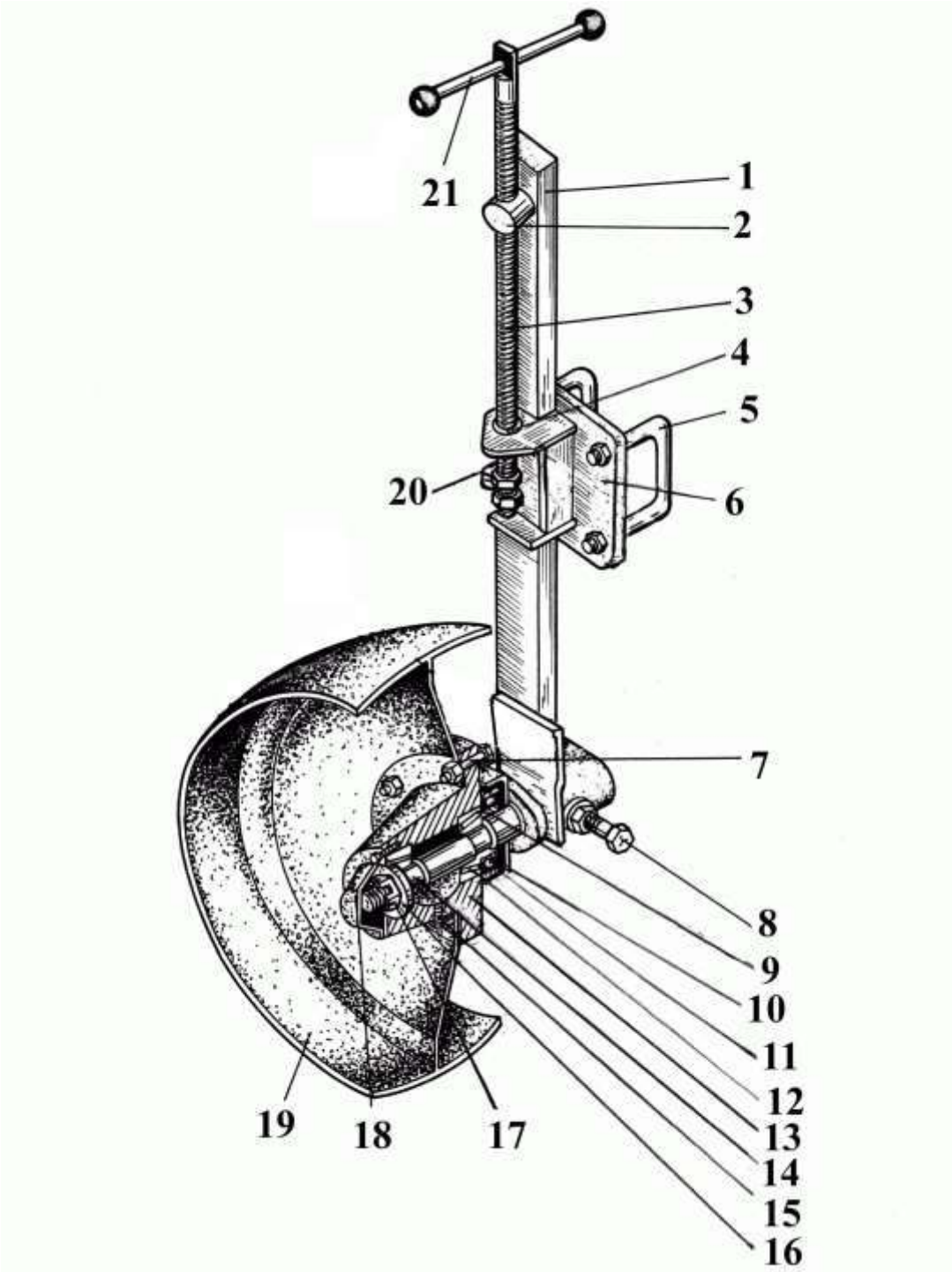

Рис.7. Колесо опорное ПЛЩ.05.000-04

1 – стойка ПЛУ.05.320; 2- гайка ПЛУ.05.616-02; 3- винт ПЛУ.06.618А-03; 4- шайба 20.02; 5- скоба ПЯШ.02.107-21 с гайкой М20 и шайбой 20.65Г; 6- державка ПЛУ.05.315; 7- болт ПЛУ.05.154 с гайкой и шайбой; 8-болт упорный ПЯШ.30.103 с гайкой; 9- втулка Н.047.05.009; 10- крышка Н.047.05.007; 11- манжета 2,2-60×85-1; 12- подшипник 7508; 13- ступица ПЛЕ.06.147Б; 14- полуось ПЛУ.06.631-01; 15- маслёнка 1.2.Ц6; 16- шайба 27×6.01; 17- гайка корончатая ПМГ.05.632 со шплинтом; 18- колпак Н.047.05.001 с прокладкой Н.047.05.011 и болтами с гайкой; 19- обод ПЛУ.06.500; 20- болт ПЛУ.05.352 с гайкой М20; 21- рукоятка ПЛУ.05.601.

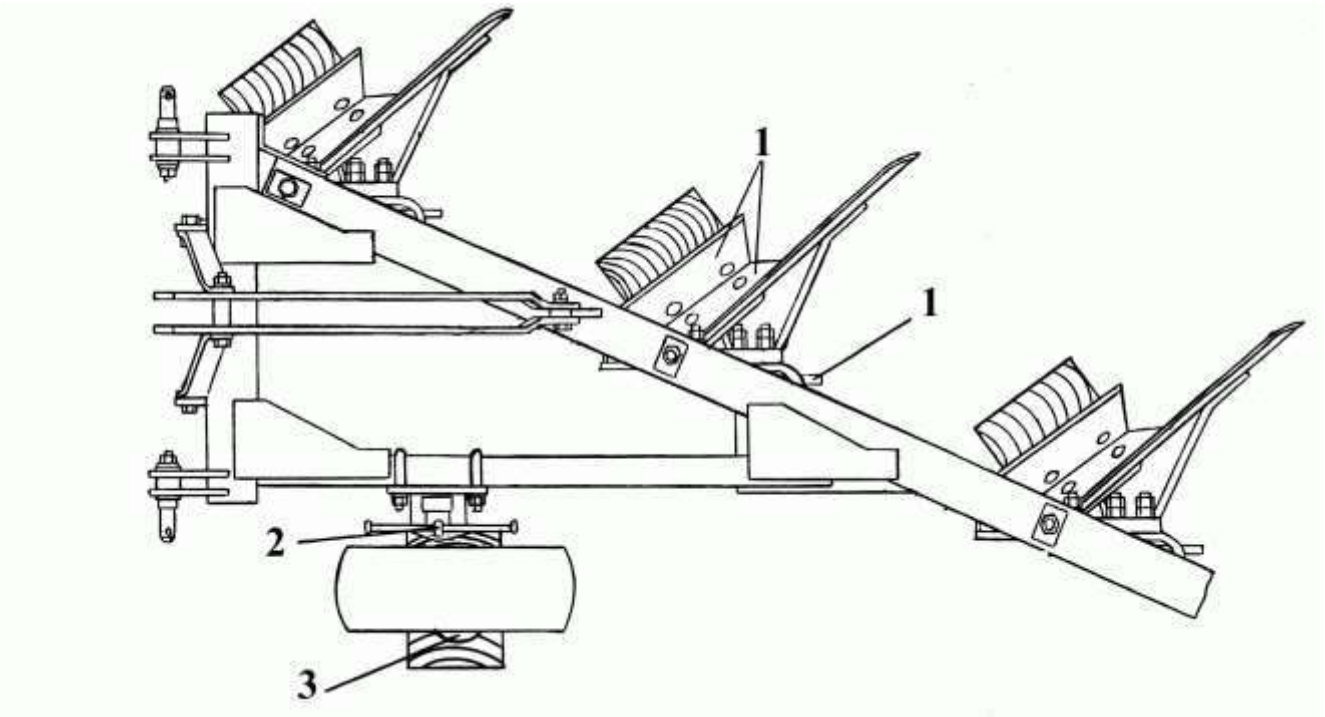

Рис.9.Схема смазки.

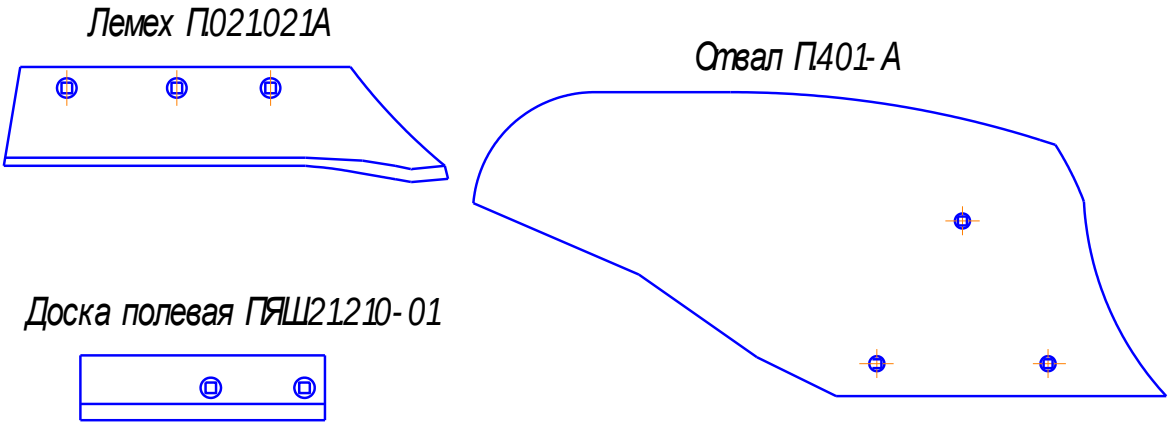

Рис.10. Сменные детали рабочих органов.

Приложение 1.

Каталог сменных рабочих органов плуга ПЛН-3-35А

Обозначение	Наименование	Куда входит	Количе-ство на плуг
П.401.А	Отвал	ПЛН.31.000 ПЛН.31.000-01	3
П.01.021.А	Лемех	ПЛН.31.000 ПЛН.31.000-01	3
ПЯШ.21.210-01	Доска полевая	То же	3

Приложение 2.

Перечень подшипников, применяемых на плуге

Тип подшипников	Номер по каталогу	Место уста-новки	Количество подшипников	
			на узел	на изделие
7208 или 7508 ГОСТ333-87	ПЛЩ.05.000-04		2	2

СОДЕРЖАНИЕ

1.Общее описание и техническая характеристика 3
2.Устройство и работа составных частей плуга 5
3.Требования безопасности 6
4.Подготовка к работе и порядок работы 6
5.Досборка, наладка и обкатка изделия на месте его применения 8
6.Правила эксплуатации и регулировки 9
7.Техническое обслуживание 9
8.Возможные неисправности и методы их устранения 14
9.Правила хранения 15
10.Комплектность 18
11.Свидетельство о приёмке 19
12.Гарантии изготовителя 19
14.Транспортирование 20
13.Гарантийный талон 21

ТЕХНИКАЛЫҚ ПАСПОРТ
ТЕХНИЧЕСКИЙ ПАСПОРТ

I. ЖАЛПЫ МӘЛІМЕТТЕР
ОБЩИЕ СВЕДЕНИЯ

1. Машинаның атауы және маркасы / Наименование и марка машины: Дөңгелекті Трактор Беларус 892.2
2. Шығарушы зауыт / Завод-изготовитель: Минск
3. Шығарылған айы және жылы / Месяц и год изготовления: 2019
4. Машинаның зауыттық нөмірі / Заводской номер машины: Y4R90075K1122951
5. Қозғалтқыштың маркасы және нөмірі / Марка и номер двигателя: 063260
6. Меншік иесі, иесі болып табылмайтын, иеленуші және мекенжайы (керек емесі сызылсын) / Собственник / владелец, не являющийся собственником, адрес: (ненужное зачеркнуть) Қолдау-ШҚ "Қазагрокарны" АҚ. Лизинг алушы Нуркенова Г.К.
7. Присвоен нөмірлік белгі / Нөмірлік белгі берілді. M27047
8. Ерекше белгілері / Особые отметки: KRG-0247-19 Кеден лизинг шартты 19 ж.

Техникалық паспорт / Технический паспорт 23.08.2019 берілді / берілген

(инженер-директор / инженер-эксперт) (қолы, подпись)

М.О. / М.П.

Сериясы / Серия УСХ № 006356

II. МАШИНАЛАРДЫ ТІРКЕУГЕ АЛУ ЖӘНЕ ТІРКЕУДЕН ШЫҒАРУ
ПРИЕМ И СНЯТИЕ МАШИНЫ С РЕГИСТРАЦИИ

1. Сната с регистрации вследствие _____ салдарынан тіркеуден шығарылды.
"___" _____ ж. (г.) _____ (инспектордың қолы, подпись инспектора)

2. Принята на регистрацию _____ (жаңа иесінің мекен-жайы, адрес нового собственника) тіркеуге алынды
"___" _____ ж. (г.) _____ (инспектордың қолы, подпись инспектора)

3. Снята с регистрации вследствие _____ салдарынан тіркеуден шығарылды.
"___" _____ ж. (г.) _____ (инспектордың қолы, подпись инспектора)

4. Принята на регистрацию _____ (жаңа иесінің мекен-жайы, адрес нового собственника) тіркеуге алынды
"___" _____ ж. (г.) _____ (инспектордың қолы, подпись инспектора)

5. Снята с регистрации вследствие _____ салдарынан тіркеуден шығарылды.
"___" _____ ж. (г.) _____ (инспектордың қолы, подпись инспектора)

6. Принята на регистрацию _____ (жаңа иесінің мекен-жайы, адрес нового собственника) тіркеуге алынды
"___" _____ ж. (г.) _____ (инспектордың қолы, подпись инспектора)

Сериясы / Серия УСХ № 006356

ҚАЗАҚСТАН РЕСПУБЛИКАСЫ
REPUBLIC OF KAZAKHSTAN

KZ

КӨЛІК ҚҰРАЛЫН ТІРКЕУ ТУРАЛЫ КУӘЛІК
CERTIFICAT D'IMMATRICULATION

1. 826ANQ09 2. VOLKSWAGEN SANTANA 3. B/M1
4. 22.06.2023 5. LSVJN133X42240827 6. 2004 7. 1800
8. СҰР / GRAY 9. 1250 10. 1650
11. НУРКЕНОВА ГУЛЬЗИЯ КАМАШЕВНА / NURKENOVA GULZIYA
12. Қарағанды облысы / Karaganda region
13. 75kW
14.

MJ99989535

СИПАТТАМА

1. Тіркеу №
2. Маркасы, моделі
3. Санаты (басқару / КҚ)
4. Куәлікті беру күні
5. VIN / шанақ / шасси
6. КҚ шығарылған жылы

7. Қозғалтқыш көлемі
8. Түсі
9. Жүктемесіз массасы
10. Рұқсат етілген ең ауыр салмағы
11. Иесі
12. Тұрғылықты тұратын жері
13. Айрықша белгілер
14. Есептен шығарылғаны туралы белгі
15. Куәліктің сериясы және тіркеу №

ОПИСАНИЕ

1. Регистрационный №
2. Марка, модель
3. Категория (управления / ТС)
4. Дата выдачи свидетельства
5. VIN / кузов / шасси
6. Год выпуска ТС
7. Объем двигателя, см.куб.
8. Цвет
9. Масса без нагрузки,kg
10. Разрешенная max масса,kg
11. Владелец
12. Место жительства
13. Особые отметки
14. Отметка о снятии с учета
15. Серия и регистрационный № свидетельства

DESCRIPTION

1. Registration number
2. Brand, model
3. Category
4. Date of issue of registration certificate
5. VIN / body / chassis
6. Year of release
7. Engine capacity
8. Color
9. Mass without load,kg
10. Perm.max mass,kg
11. Owner
12. Residence
13. Special notes
14. Removal note
15. Series and the registration certificate №

VL05585397

ҚАЗАҚСТАН РЕСПУБЛИКАСЫ
ЖЕКЕ КУӘЛІК

РЕСПУБЛИКА КАЗАХСТАН
УДОСТОВЕРЕНИЕ ЛИЧНОСТИ

ТЕГІ / ФАМИЛИЯ
НУРКЕНОВА

АТЫ / ИМЯ
ГУЛЬЗИЯ

ӨКЕСІНІҢ АТЫ / ОТЧЕСТВО
КАМАШЕВНА

ТУҒАН КҮНІ / ДАТА РОЖДЕНИЯ
08.09.1958

ЖСН / ИИН 580908400666

057684700

ТУҒАН ЖЕРІ / МЕСТО РОЖДЕНИЯ
КАРАГАНДИНСКАЯ ОБЛАСТЬ

ҰЛТЫ / НАЦИОНАЛЬНОСТЬ
КАЗАШКА

БЕРГЕН ОРГАН / ОРГАН ВЫДАЧИ
МИНИСТЕРСТВО ВНУТРЕННИХ ДЕЛ РК

БЕРІЛГЕН КҮНІ – ҚОЛДАНЫЛУ МЕРЗІМІ/ДАТА ВЫДАЧИ – СРОК ДЕЙСТВИЯ
02.04.2024 - 01.04.2034

<<