Товарищество с ограниченной ответственностью

"Континент Инжиниринг"
Государственная лицензия №18008378

РАБОЧИЙ ПРОЕКТ

Строительство дома культуры в с.Петровка Есильского района Северо-Казахстанской области

Архитектурно-строительные решения

№ 7-2024-АС1

Директор — Григорьев А.С.

Главный инженер проекта — Григорьев А.С.

Павлодар 2024

Ведомость рабочих чертежей основного комплекта

Лист	Наименование	Примечание
1	Общие данные (начало)	
2	Общие данные (окончание)	
3	Фасады	
4	Кладочный план на отм. 0,000	
5	Сетка М–1, М–2, С–1. Закладная петля Зп–1. Опорная плита ОП–1.	
6	Ведомость перемычек. Спецификация элементов перемычек	
7	Разрез 1–1	
8	План на отм. 0,000	
9	Схема расположения элементов заполнения проемов. Спецификация элементов заполнения проемов.	
10	Экспликация полов	
11	Ведомость отделки помещений	
12	Схема расположения плит покрытия	
13	План кровли	
14	Схема расположение деревянных элементов кровли	
15	Разрез 1–1, 2–2. Узел 1,2,3.	
16	Узел 4,5,6,7. Узел прохода фанового стояка через кровлю.	
17	Слуховое окно СО–1. Разрез 3–3.	
18	Разрез 4–4, 5–5.	
19	Спецификация элементов кровли (начало)	
20	Спецификация элементов кровли (окончание)	
21	Схема расположения элементов фундаментов	
22	Раскладка фундаментных блоков (начало)	
23	Раскладка фундаментных блоков (окончание)	
24	Разрез 1–1, 2–2. Монолитный пояс Мп–1. Узел устройства фундамента под перегородки.	
25	Спецификация к схеме расположения элементов фундаментов	
26	Крыльцо Кр1. Пандус Пн1.	
27	Крыльцо Кр2	
28	Крыльцо Кр3	
29	Крыльцо Кр4	
30	Подпольный канал	

ПС	Колесников	05.24
ГП	Григорьев	05.24

Согласовано

ЭО	Колесников	05.24
ВК	Дмитриев	05.24
ОВ	Дмитриев	05.24

Данная работа не подлежит размножению или передаче другим организациям без согласия ТОО "Континент Инжиниринг"

Проект разработан в соответсвии с действующими нормами, правилами и стандартами, действующими в Республике Казахстан, включая требования противопожарной безопасности, и обеспечивает безопасную эксплуатацию зданий и сооружений при соблюдении предусмотренных проектом мероприятий.

Главный инженер проекта Григорьев А.С.

Перечень видов работ, подлежащих освидетельствованию актами на скрытые работы

Наименование актов	Обоснование	Примечание
Геодезические работы		
Акт сдачи–приемки геодезической разбивочной основы для строительства	по СН РК 1.03–03–2018	
Акт результатов геодезических работ при строительстве зданий, сооружений		
Основания и фундаменты		
Акт приемки естественного основания	СН РК 5.01–01–2013	
Акт приемки обратных засыпок		
Монолитные бетонные и железобетонные конструкции		
Акт приемки опалубки	СП РК 5.03–107–2013 СН РК 5.03–07–2013	
Акт приемки арматурной стали, закладных деталей и анкеров		
Акт приемки смонтированной арматуры, закладных деталей и конструкций закладываемых при бетонировании		
Акт приемки готовых конструкций		
Стальные конструкции		
Акт приемки смонтированных конструкций	СП РК 5.03–107–2013 СН РК 5.03–07–2013	
Акт установки и закрепления конструкций		
Акт приемки сварочных работ		
Бетонные и железобетонные конструкции		
Акт приемки конструкций	СП РК 5.03–107–2013 СН РК 5.03–07–2013	
Промежуточные акты приемки смонтированных конструкций		
Акт приемки замоналичевания стыков и швов		
Акт приемки антикоррозионной защиты соединений		
Каменные конструкции		
Армирование кирпичной кладки	СП РК 5.03–107–2013 СН РК 5.03–07–2013	
Акт приемки законченых работ		
Антикоррозионная защита по СП РК 2.01–101–2013*		
Акт приемки изоляционных материалов		
Акт приемки швов, примыканий и стыков защиты		
Акт приемки защищаемых поверхностей конструкций		
Акт приемки защитного покрытия в целом		
Устройство полов по СН РК 5.03–07–2013		
Акт скрытых работ на устройство основания под полы		
Акт скрытых работ на каждый конструктивный элемент пола		
Деревянные конструкции по СН РК 5.03–07–2013		
Акт скрытых работ на антисептирование		
Акт скрытых работ на огнезащитную обработку древесины		
Акт скрытых работ на установку дверных блоков		
Акт приемки смонтированных деревянных конструкций		

Примечание:
Акты освидетельствования скрытых работ должны быть составлены на все виды строительно–монтажных работ, регламентированные нормативно–технической документацией по организации строительства, правилами производства и приемки работ.

Ведомость основных комплектов рабочих чертежей

Обозначение	Наименование	Примечание
7–2024–АС1	Архитектурно–строительные решения	данный комплект
7–2024–АС2	Архитектурно–строительные решения. Склад угля	
7–2024–АС3	Выгреб V=5,0м3	
7–2024–ГП	Генеральный план	
7–2024–ВК	Внутренний водопровод и канализация	
7–2024–НВК	Наружный водопровод и канализация	
7–2024–НСС	Технологические решения. Мебель и инвентарь.	
7–2024–ПС	Пожарная сигнализация	
7–2024–ОВ	Отопления и вентиляция	
7–2024–ЭОМ	Электротехнические решения	
7–2024–ЭС	Наружные сети электроснабжения	

Ведомость ссылочных и прилагаемых документов

Обозначение	Наименование	Примечание
	Ссылочные документы	
СП РК 2.02–101–2022	Пожарная защита зданий и сооружений	
СН РК 2.01–01–2013 СП РК 2.01–101–2013	Защита строительных конструкций от коррозии	
СН РК 5.03–07–2013 СП РК 5.03–107–2013	Несущие и ограждающие конструкции	
СН РК 3.02–37–2013 СП РК 3.02–137–2013	Крыши и кровли	
СН РК 3.02–36–2012 СП РК 3.02–136–2012	Полы	
СН РК 3.02–07–2014 СП РК 3.02–107–2014	Общественные здания и сооружения	
МНС 3.02–03–2002	Здания и помещения для учреждений и организаций	
	Технический регламент "Общие требования к пожарной	
	безопасности" Приложение 1 к приказу Министра по	
	чрезвычайным ситуациям РК от 17.08.2021 г. №405	
СП РК 3.02–108–2013	Административные и бытовые здания	
СП РК 4.02–105–2013	Котельные установки	

Изм.	Кол.уч.	Лист	№док.	Подпись	Дата
ГИП		Григорьев			05.24
Проверил		Григорьев			05.24
Разработал		Григорьева			05.24
Н.контр.					

7–2024–АС1

Строительство дома культуры в с.Петровка Есильского района Северо–Казахстанской области

Архитектурно–строительные решения

Стадия	Лист	Листов
РП	1	31

Общие данные (начало)

ТОО "Континент Инжиниринг" г.Павлодар

Формат А2

Взамен инв.№ | Подпись и дата | Инв. № подл.

Общие указания

Данный раздел разработан на основании технического задания и архитектурно-планировочного задания, выполненный в соответствии с нормами, правилами и стандартами, действующими на территории Республики Казахстан, обеспечивающими прочность и устойчивость конструкций, безопасную эксплуатацию зданий и сооружений при соблюдении предусмотренных проектом мероприятий.

Проект предназначен для строительства в IВ климатическом подрайоне со следующими расчетными характеристиками:

– снеговая нагрузка на грунт по НТП РК 01-01-3.1 (4.1)-2017 (приложение В), СП РК EN 1997-1-3:2004/2011 для IV снегового района – 1,8 кПа (180 кгс/м^2);

– снеговая нагрузка на покрытие по НТП РК 01-01-3.1 (4.1)-2017 (приложение В), СП РК EN 1997-1-3:2004/2011 для IV снегового района – 1,8 кПа (180 кгс/м^2);

–базовое значение скоростного напора ветра по НТП РК 01-01-3.1 (4.1)-2017 (приложение Ж), СП EN 1991-1-4:2005/2011 для IV ветрового района – 0,77 кПа (77кгс/м^2);

– расчетная температура воздуха наиболее холодной пятидневки обеспеч. 0,92 –34,8°С согласно СП РК 2.04-01-2017.

Согласно отчета об инженерно-геологических изысканиях основанием под фундаменты служит суглинок со следующими расчетными характеристиками:

– плотность грунта, г/см3 – 1,74;
– угол внутреннего трения – 22,5°;
– удельное сцепление – 0,035МПа
– модуль деформации при природной влажности – 6,7 МПа.

Суглинок обладает просадочными свойствами до глубины 5,0м (выше уровня грунтовых вод).

Суглинок обладает сильноагрессивной степенью воздействия по отношению к бетонам марки W4 по водонепроницаемости на портландцементе.

Грунтовые воды вскрыты на глубине 5,0м. Амплитуда сезонных колебаний 1,0–1,5м.

Нормативная глубина сезонного промерзания равна 1,79 м.

Архитектурно-планировочное решение.

Здание одноэтажное, без подвала, прямоугольной конфигурации в плане с размерами в крайних осях 41,0х19,92 м. Высота основных помещений составляет 3,5 метра. Высота здания в коньке составляет 8,4 метра.Здание Дома культуры включает в себя зрительный зал на 100 мест, зал хореографии, библиотеку, рабочие кабинеты, санузлы, бытовые помещения. Открывание дверей предусмотрено по направлению пути эвакуации. Для доступа в здание маломобильных групп населения предусмотрен вертикальный подьемник.

Здание оснащено саузлом для маломобильных групп населения. Ширина основных дверных проемов на путях движения не менее 1,0 м.

Согласно задания на проектирование списочный состав сотрудников административного здания не превышает 10 человек с равным соотношением мужчин и женщин.

Конструктивные характеристики.

Фундаменты под стены из сборных железобетонных блоков ФБС.

Наружные стены, пилястры выполнены из силикатного кирпича СУРПо-М100/F100/1,8 по ГОСТ 379-2015 на растворе М100. Наружные стены многослойные из силикатного кирпича толщиной 380мм, утеплитель из минераловатной плиты ПЖ-140(НГ) по ГОСТ 9573-2012 и облицовочного слоя из силикатного кирпича СУЛПо-М100/F100/1,4 ГОСТ 379-2015 на растворе М100 толщиной 120мм.

Внутренние стены и перегородки из силикатного кирпича СУРПо-М100/F25/1,4 ГОСТ 379-2015 на растворе М75. Перегородки в помещении с влажным режимом выполнить из кирпича КР-р-по 250х120х65/1НФ/100/1,4/25 ГОСТ 530-2012 дополнительно выполнив гидроизоляцию стен обмазкой горячим битумом за два раза.

Перекрытие – многопустотные плиты толщиной 220 мм.

Крыша – двухскатная чердачная. Кровля с покрытием из металлоцерепицы t=0,5мм по СТ РК 2083-2011 с полимерным покрытием по деревянной обрешетке с наружным организованным водостоком.

Двери деревянные, металлические, витражи из алюминиевого профиля.

Окна – металлопластиковые.

Полы – керамогранитная плитка, линолеум, паркетный пол сцены и ковровое порытие зрительного зала.

Внутренняя отделка помещений – улучшенная штукатурка, водоэмульсионная окраска за два раза.

По периметру наружных стен предусмотрена отмостка шириной 1,0 метр из бетона класса С8/10 по слою щебня.

За относительную отметку 0,000 принят уровень чистого пола, что соответствует абсолютной отметки 120,65 согласно части ГП.

Уровень ответственности здания – II (нормальный), технически не сложный.

Степень огнестойкости здания – II.

Приведенный предел огнестойкости обеспечивается путем выполнения несущих оргаждающих конструкций из негорючих материалов.

Класс конструктивной пожарной опасности здания –С0.

Класс пожарной опасности строительных конструкций –К0.

Категория помещения топочной по взрывопожарной и пожарной опасности – Г.

Класс по функциональной пожарной опасности – Ф2.1.

Расчетный срок службы здания – 60 лет.

Все общестроительные работы выполнять в соответствии с требованиями СН РК 5.03-07-2013 "Несущие и ограждающие конструкции", СН РК 5.01-01-2013 "Земляные сооружения. основания и фундаменты", СН РК 1.03-05-2011 "Охрана труда и техника безопасности в строительстве".

Производство работ по устройству кровли вести в соответствии со СН РК 3.02-37-2013, СН РК 1.03-05-2011. Материал деревянных конструкций – древесина хвойных пород по ГОСТ 8486-86 с размерами по ГОСТ 24454-80Е* с влажностью не более 25%. Древесина должна быть не ниже 2-го сорта. Деревянные строительные конструкций чердачной крыши подвергнуть огнезащитной обработке. Проведение работ по нанесению огнезащитных составов (пропиток) осуществить в соответствии с требованиями технической документации на средство огнезащиты. По завершению нанесения огнезащитного состава, состояние огнезащитной обработки испытать в соответствии с СТ РК 615-1-2011.

Минимальные катеты угловых швов принять по наименьшей толщине свариваемых элементов. Сварку элементов производить электродами Э42 по ГОСТ 9467-75.

Металлические элементы должны быть огрунтованы двумя слоями грунтовки ГФ-021 по ГОСТ 25129-2020 с последующей окраской эмалью ПФ-115 по ГОСТ 6465-2023 за два раза.

Средвства обеспечения пожарной безопасности и пожаротушения (оборудование автоматической пожарной сигнализации, огнезащитный состав, противопожарные двери, пожарные гидранты), которые применены в проекте, должны иметь сертификаты соответствия Технического регламента ЕАЭС 043/2017 «О требованиях к средствам обеспечения пожарной безопасности и пожаротушения» (пункт 12 ТР ЕАЭС 043/2017).

Строительные работы в зимнее время производить с соблюдением требований СН РК 5.03-07-2013 "Несущие и ограждающие конструкции", СН РК 5.01-01-2013 "Земляные сооружения, основания и фундаменты", СН РК 2.04-05-2014 "Изоляционные и отделочные покрытия".

Основные строительные показатели:

Вместимость – 100 зрительных мест;
Площадь застройки – 734,9 м^2;
Общая площадь – 576,5 м^2;
Строительный объем – 5544,6 м^3.

Взамен инв.№	Подпись и дата	Инв. № подл.

Изм.	Кол.уч.	Лист	№ док.	Подпись	Дата	7-2024-АС1			
						Строительство дома культуры в с.Петровка Есильского района Северо-Казахстанской области			
						Архитектурно-строительные решения	Стадия	Лист	Листов
							РП	2	
Проверил		Григорьев			05.24	Общие данные (окончание)	ТОО "Континент Инжиниринг" г.Павлодар		
Разработал		Григорьева			05.24				
Н. контр.									

Формат А3

Фасад в осях 1–7

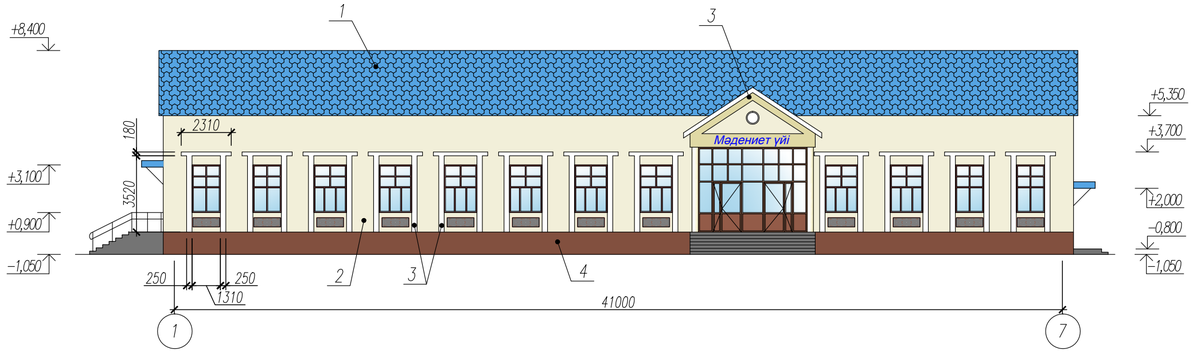

Фасад в осях А–Д

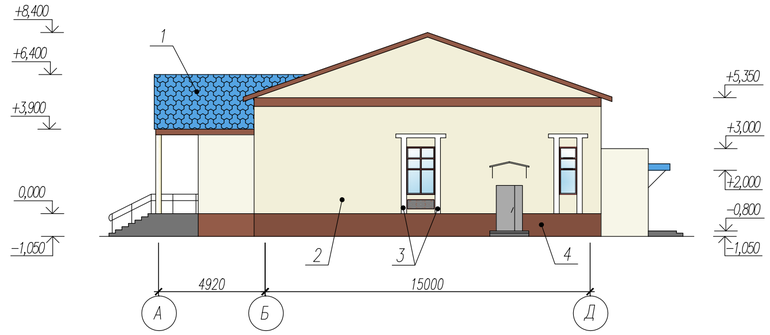

Фасад в осях 7–1

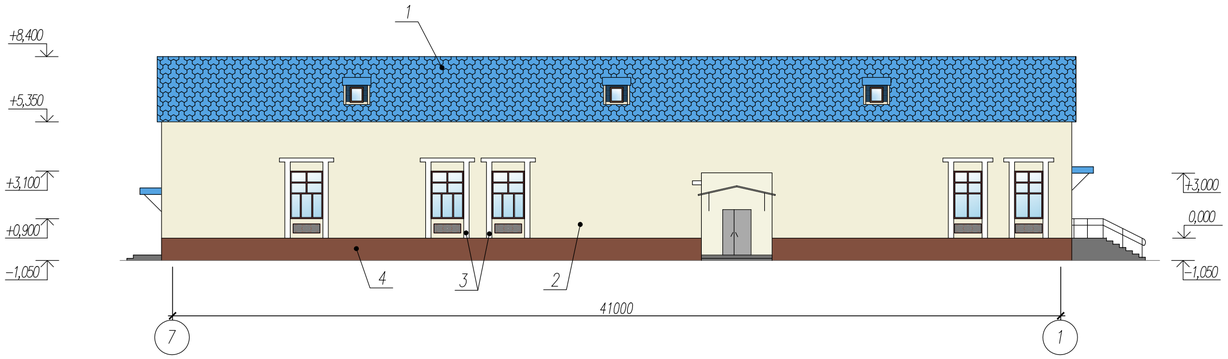

Фасад в осях Д–А

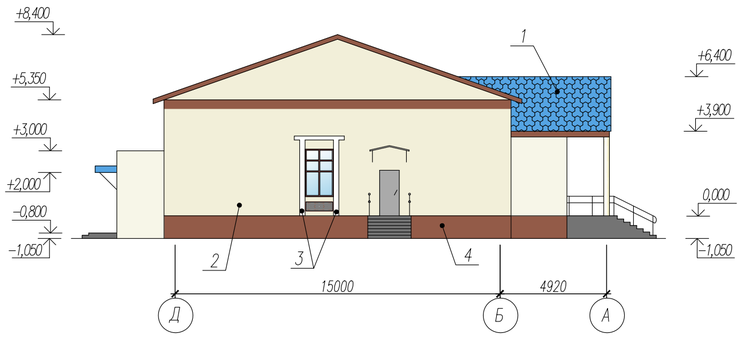

Ведомость отделки фасада

Поз. отделки	Наименование элемента фасада	Наименование материала отделки	Наименование и номер эталона цвета или образец колера	Примечание
1	Покрытие кровли	Металлочерепица t=0,5мм по СТ РК 2083–2011 с полимерным покрытием	RAL 5015 небесно–синий	см.лист 20,21
2	Фасад	Штукатурка, шпаклевка, окраска фасадной краской КО–174	RAL 1015 светлая слоновая кость	741,1 $м^2$
3	Пилястры	Штукатурка, шпаклевка, окраска фасадной краской КО–174	RAL 9010 белый	70,0 $м^2$
4	Цоколь	Штукатурка, шпаклевка, окраска фасадной краской КО–174	RAL 8011 орехово–коричневый	129,5 $м^2$
5	Обшивка карниза	Два слоя грунтовкой ГФ–021, окраска эмалью ПФ–115 за два раза	RAL 9010 белый	60,0 $м^2$
6	Оконные блоки	Металлопластиковые	RAL 8011 орехово–коричневый	
7	Витраж (входная граппа)	Алюминиевый профиль	RAL 8011 орехово–коричневый	
8	Двери	Заводская "Молотковая" окраска	RAL 8011 орехово–коричневый	

Примечание:

1. Окраску фасада выполнить атмосферостойкой эмалью КО–174.
2. По всему периметру здания выполнить отмостку шириной 1,0м из бетона класса С8/10 толщиной 150мм по детали 53 серии 2.110–1 выпуск 1.
3. В облицовочном слое кирпичной кладки на отм. +0,100 и +3,300 предусмотреть продухи. Продухи выполнить в виде не заполненных кладочным раствором вертикальные растворные швы с шагом 1,0 м в горизонтальном направлении. По вертикали продухи располагать непосредственно друг над другом. На фасадах продухи условно не показаны.

Взамен инв.№ | Подпись и дата | Инв. № подл.

Изм.	Кол.уч.	Лист	№ док.	Подпись	Дата	7–2024–АС1		
						Строительство дома культуры в с.Петровка Есильского района Северо–Казахстанской области		
						Архитектурно–строительные решения	Стадия	Лист	Листов
							РП	3	
Проверил		Григорьев			05.24	Фасады	ТОО "Континент Инжиниринг" г.Павлодар	
Разработал		Григорьева			05.24			
Н. контр.								

Формат А2

Кладочный план на отм.0,000 (М 1:100)

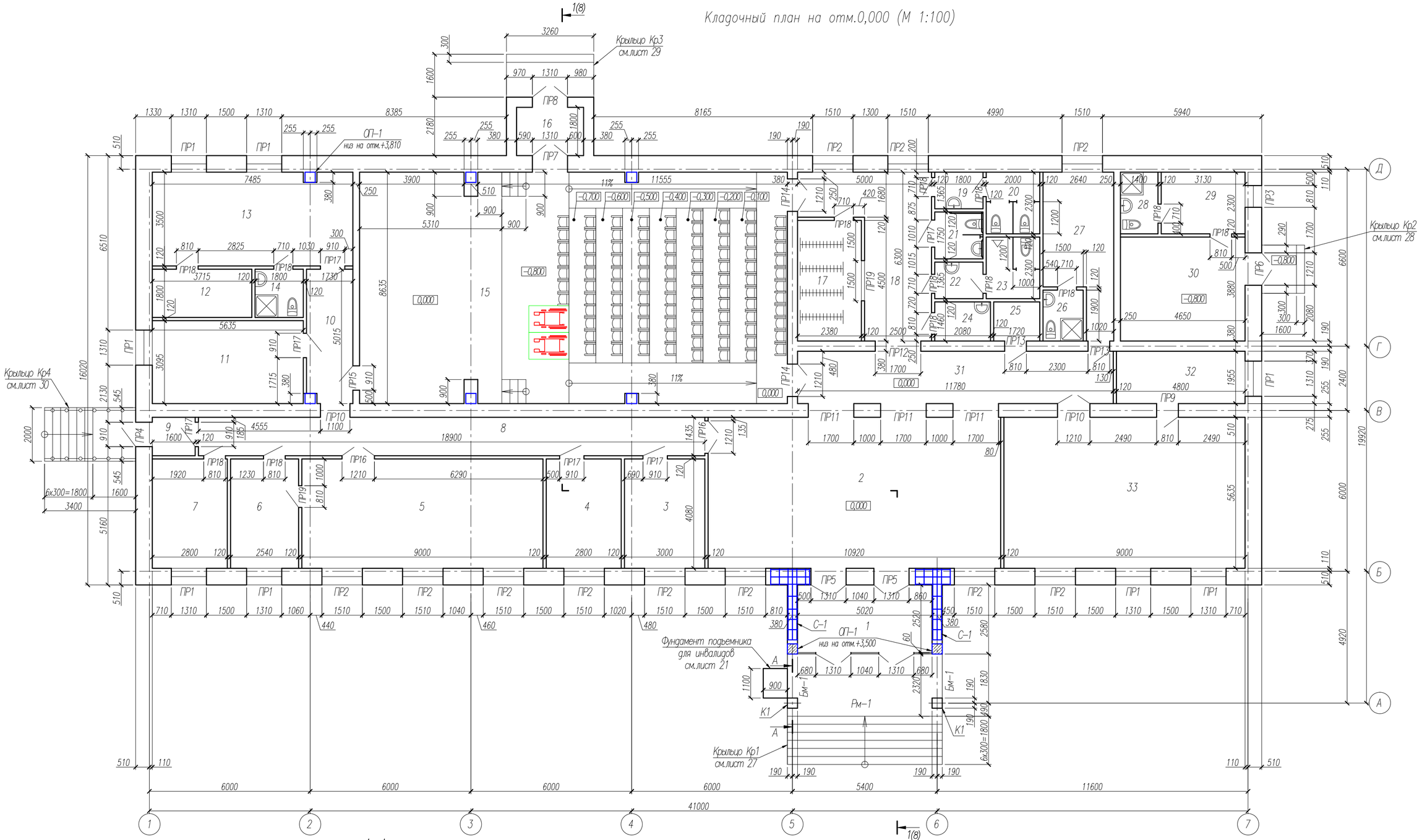

А-А

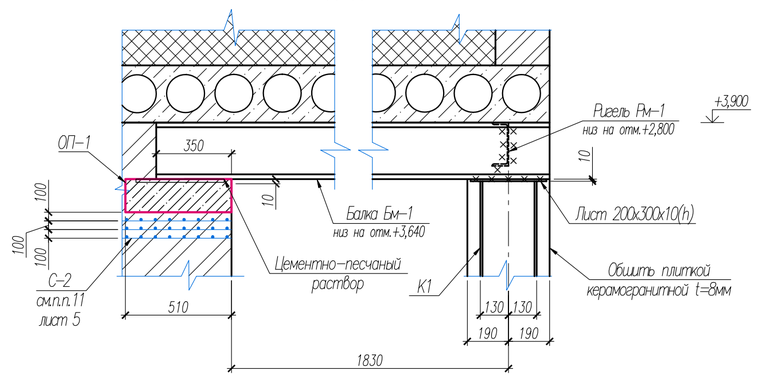

Примечание:
1. Общие указания смотреть лист 5.

Изм.	Кол.уч.	Лист	№ док.	Подпись	Дата	7-2024-АС1		
						Строительство дома культуры в с.Петровка Есильского района Северо-Казахстанской области		
						Архитектурно-строительные решения	Стадия	Лист	Листов
							РП	4	
Проверил		Григорьев			05.24	Кладочный план на отм. 0,000	ТОО "Континент Инжиниринг" г.Павлодар	
Разработал		Григорьева			05.24			
Н.контр.								

Формат А2

Взамен инв.№ | Подпись и дата | Инв. № подл.

Примечание:

1. Наружные стены, пилястры выполнить из силикатного кирпича СУРПо-М100/F100/1,8 по ГОСТ 379-2015 на растворе М100. Наружные стены выполнить многослойными из силикатного кирпича толщиной 380мм, утеплитель из минераловатной плиты ПЖ-140(НГ) по ГОСТ 9573-2012 толщиной 100мм и облицовочного слоя из силикатного кирпича СУЛПо-М100/F100/1,4 ГОСТ 379-2015 на растворе М100 толщиной 120мм. Объем кирпичной кладки СУРПо-М100/F100/1,8 – 214,9 м3; СУЛПо-М100/F100/1,4 – 78,1 м3. Расход утеплителя минераловатные плиты ПЖ-140(НГ) – 61,0 м3.

2. В конструкции наружной стены предусмотреть воздушный зазор толщиной 20 мм между облицовочным слоем кладки и утеплителем. В облицовочном слое на отм. +0,100 и +3,300 предусмотреть продухи. Продухи выполнить в виде не заполненных кладочным раствором вертикальные растворные швы с шагом 1,0 м в горизонтальном направлении. По вертикали продухи располагать непосредственно друг над другом.

3. Внутренние стены и перегородки выполнить из силикатного кирпича СУРПо-М100/F25/1,4 ГОСТ 379-2015 на растворе М75. Перегородки в помещении №14,19-26,28,29,30 выполнить из кирпича КР-р-по 250х120х65/1НФ/100/1,4/25 ГОСТ 530-2012 дополнительно выполнив гидроизоляцию стен обмазкой горячим битумом за два раза. Объем кирпичной кладки на устройство перегородок из кирпича СУРПо-М100/F25/1,4 – 30,8 м3; внутренних стен – 169,8 м3; перегородок из кирпича КР-р-по 250х120х65/1НФ/100/1,4/25 – 22,9 м3.

4. Перегородки толщиной 120 мм, армировать в продольном направлении двумя прутками ø4ВрI через 4 ряда кладки, продольная арматура ø4ВрI с шагом 300 мм. Кирпичные перегородки не доводить до перекрытия на 20 мм, зазор заделать паклей.

5. Внутренние стены и перегородки устанавливать по слою цементного раствора М50 толщиной 20мм (см.ТД1, сер. 2.230-1 вып.5).

6. К стенам кирпичные перегородки крепить в двух уровнях на расстоянии 0,75м от пола и потолка (см. ТД7 сер.2.230-1вып.5).

7. Наружные несущие стены и облицовочный слой армировать через три ряда кладки сетками М-1, М-2. Сетки соединять между собой закладной петлей 3п-1, с шагом 750х300мм (но не менее 4шт./м^2). Расход стали смотреть лист 6.

8. Для крепления дверных блоков в кирпичных перегородках заложить деревянные антисептированные пробки 250х120х65 мм(h) по 2 шт. с каждой стороны проема.

9. Стены тамбура (пом.1, 16) утеплить минераловатными плитами типа ПЖ-140(НГ) по ГОСТ 9573-2012 толщиной 80 мм по металлическому каркасу и зашить цементно-стружечными плитами толщиной 10 мм по ГОСТ 26816-2016. Площадь отделки стен – 38,0 м^2.

10. Сетку С-1 установить через 5 рядов кладки.

11. Под опорные плиты уложить сетку С-2 из арматуры ø5Вр1 с ячейкой 50х50 мм в каждом шве трех верхних горизонтальных рядов кладки.

12. Колоны поз.К1 обшить керамогранитной плиткой t=8 мм белого цвета по металлическому каркасу. Общая площадь обшивки – 15,6 м^2.

13. За относительную отметку 0,000 принята отметка чистого пола первого этажа, что соответствует абсолютной отметке 120,65.

14. Данный лист смотреть совместно с листом 4,6,7.

Экспликация помещений

Номер поме-щения	Наименование	Площадь, м^2	Кат. поме-щения
21	Санузел для МГН	3,2	
22	Умывальная	2,5	
23	Санузел	4,6	
24	Комната уборочного интентаря	3,1	
25	Щитовая	2,5	
26	Санузел	2,9	
27	Комната персонала	13,4	
28	Санузел	3,2	
29	Комната отдыха	7,2	
30	Топочная	18,0	
31	Коридор	24,8	
32	Раздевалка	9,4	
33	Зал хореографии	50,7	
	Итого по этажу	576,5	

Экспликация помещений

Номер поме-щения	Наименование	Площадь, м^2	Кат. поме-щения
1	Тамбур	12,7	
2	Холл	64,1	
3	Кабинет	12,3	
4	Кабинет	11,4	
5	Библиотека	36,7	
6	Книгохранилище	10,4	
7	Кабинет	11,4	
8	Коридор	27,1	
9	Тамбур	2,3	
10	Коридор	8,7	
11	Хранилище декораций	17,5	
12	Кладовая инвентаря и костюмов	6,7	
13	Артистическая комната	26,2	
14	Санузел	3,3	
15	Зрительный зал	137,9	
16	Тамбур	4,5	
17	Гардероб	10,7	
18	Коридор	20,0	
19	Умывальная	2,5	
20	Санузел	4,6	

Взамен инв.№ | Подпись и дата | Инв. № подл.

Изм.	Кол.уч.	Лист	№ док.	Подпись	Дата	7-2024-АС1			
						Строительство дома культуры в с.Петровка Есильского района Северо-Казахстанской области			
						Архитектурно-строительные решения	Стадия	Лист	Листов
							РП	5	
Проверил		Григорьев			05.24	Экспликация помещений	ТОО "Континент Инжиниринг" г.Павлодар		
Разработал		Григорьева			05.24				
Н. контр.									

Формат А3

Сетка М-1 (на 1 пог.м)

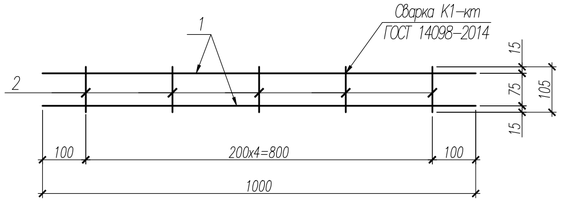

Сетка М-2 (на 1 пог.м)

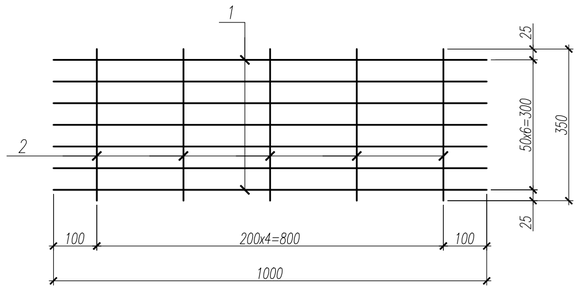

Сетка С-1

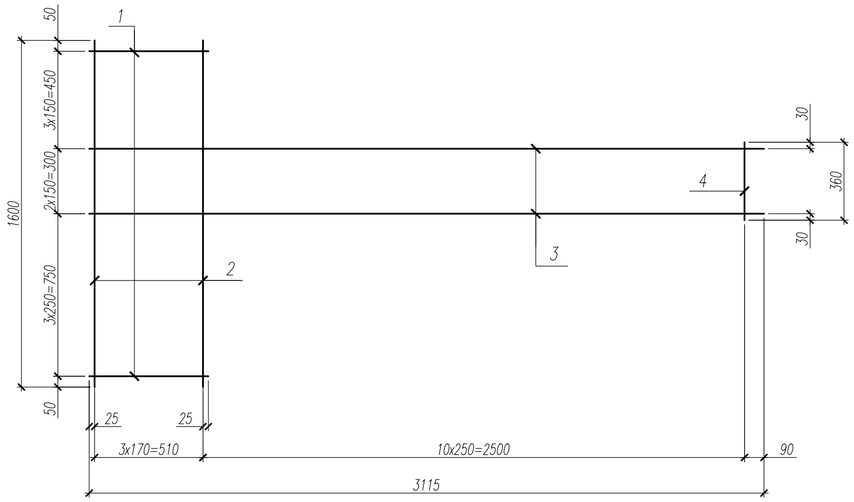

ОП-1

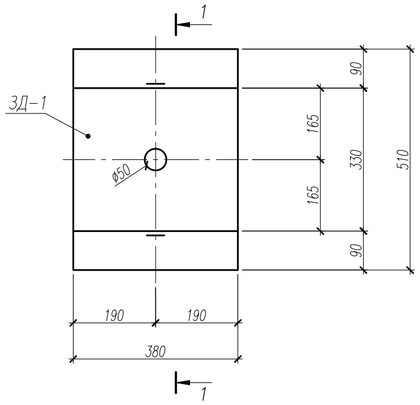

1-1

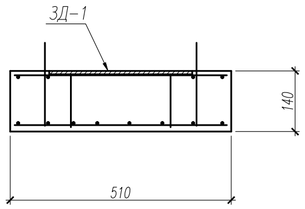

ЗД-1

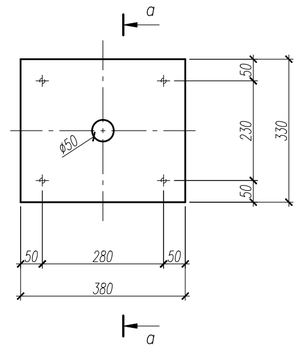

а-а

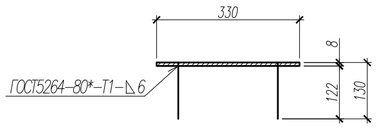

Зп-1

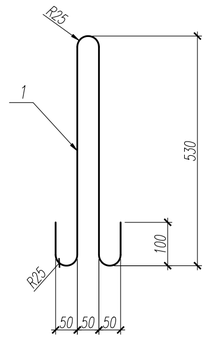

Спецификация элементов к кладочному плану

Поз.	Обозначение	Наименование	Кол.	Масса ед.,кг	Приме-чание
		Сетка М-1 (на 1 пог.м)	2052,0	0,315	646,38кг
1		ø5Вр1 ГОСТ 6727-80*, L=1000 мм	2	0,144	
2		ø3Вр1 ГОСТ 6727-80*, L=90 мм	5	0,005	
		Сетка М-2 (на 1 пог.м)	2052,0	1,11	2277,7кг
1		ø5Вр1 ГОСТ 6727-80*, L=1000 мм	7	0,144	
2		ø3Вр1 ГОСТ 6727-80*, L=350 мм	5	0,02	
		Закладная петля Зп-1	2888		
1		ø5Вр1 ГОСТ 6727-80*, L=1460 мм	1	0,21	
		Сетка С-1	16	6,85	
1		ø4Вр1 ГОСТ 6727-80*, L=560 мм	6	0,052	
2		ø8А400 ГОСТ34028-2016, L=1600 мм	4	0,63	
3		ø8А400 ГОСТ34028-2016, L=3115 мм	3	1,23	
4		ø4Вр1 ГОСТ 6727-80*, L=360 мм	10	0,033	
		Сетка С-2	6		
	ГОСТ 6727-80	$\frac{5Вр1-50}{5Вр1-50}$ 50х35 $\frac{25}{25}$	1	1,01	
		Крепление перегородок			
	Серия 2.230-1 вып.5	ММ1	127	0,55	Деталь ТД7,ТД19,ТД21
	Серия 2.230-1 вып.5	К-1	56	0,41	Деталь ТД7
	Серия 2.230-1 вып.5	К-2	56	0,17	Деталь ТД7
	Серия 2.230-1 вып.5	К-5, п.м.	352,0	0,17	Деталь ТД19, ТД21
		Армирование перегородок			
		ø4Вр1 ГОСТ 6727-80*, п.м.	2490,3	0,092	229,1кг
		Опорная плита ОП-1	2		
	Серия 1.225-2 вып.11	ОП 5.4-Т	1	68,0	0,027 м³
ЗД-1	данный лист	Закладная деталь ЗД-1	1	8,34	
К1		Колона К1	2	180,0	
		Двутавр 26Б2 ГОСТ26020-83,L=3630мм	1	113,3	
		Лист $\frac{10х200х300\ ГОСТ\ 19903-2015*}{С235\ ГОСТ27772-2021}$	1	4,71	
Рм-1		Ригель металлический Рм-1	1		
		Швеллер $\frac{20\ ГОСТ\ 8240-97}{С235\ ГОСТ27772-2021}$ L=5400	1	99,4	
Бм-1		Балка металлическая Бм-1	2		
		Двутавр 26Б2 ГОСТ26020-83,L=2370мм	1	74,0	

Примечание:

1. Общие указания смотреть лист 5.
2. Опорная плита ОП-1 отличается от опорной плиты ОП 5.4-Т по серии 1.225-2 выпуск 11 только наличием дополнительной закладной детали ЗД-1.
3. Сварку производить электродами типа Э42 по ГОСТ 9467-75*.
4. Стальные изделия огрунтовать в два слоя грунтовкой ГФ-021 (ГОСТ 25129-2020) и окрасить эмалью ПФ-115 (ГОСТ 6465-2023) за два раза.

Спецификация на изделие

Марка изделия	Поз. дет.	Наименование	Кол.	Масса 1 дет., кг	Масса изделия, кг
ЗД-1	1	Лист $\frac{8х330х380\ ГОСТ\ 19903-2015*}{С235\ ГОСТ27772-2021}$	1	7,88	8,34
	2	Пруток НД-12-А400 ГОСТ34028-2016, L=130мм	4	0,115	

Изм.	Кол.уч.	Лист	№док.	Подпись	Дата	7-2024-АС1			
						Строительство дома культуры в с.Петровка Есильского района Северо-Казахстанской области			
						Архитектурно-строительные решения	Стадия	Лист	Листов
							РП	6	
Проверил		Григорьев			05.24	Сетка М-1, М-2, С-1. Закладная петля Зп-1. Опорная плита ОП-1.	ТОО "Континент Инжиниринг" г.Павлодар		
Разработал		Григорьева			05.24				
Н.контр.									

Формат А2

Взамен инв.№ | Подпись и дата | Инв. № подл.

Ведомость перемычек (начало)

Марка	Схема сечения
ПР1 (8шт.)	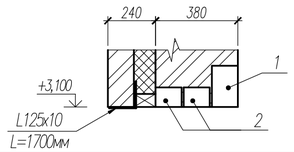
ПР2 (11шт.)	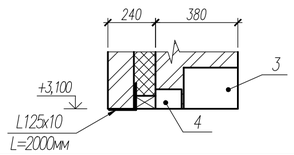
ПР3 (1шт.)	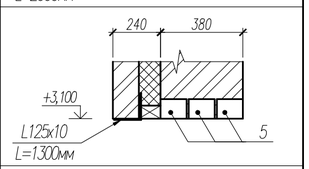
ПР4 (1шт.)	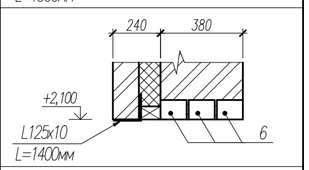
ПР5 (2т.)	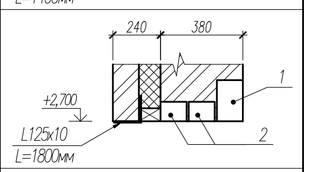
ПР6 (1шт.)	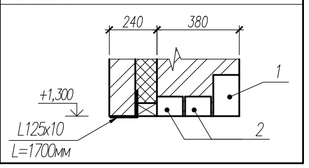

Ведомость перемычек (продолжение)

Марка	Схема сечения
ПР7 (1шт.)	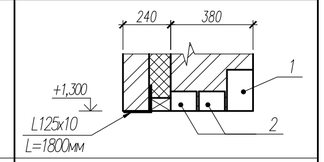
ПР8 (1шт.)	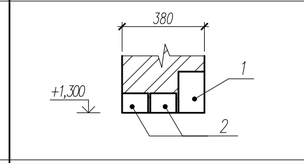
ПР9 (1шт.)	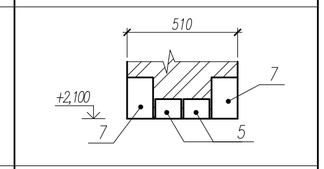
ПР10 (2шт.)	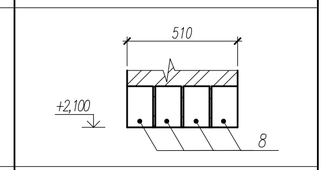
ПР11 (3шт.)	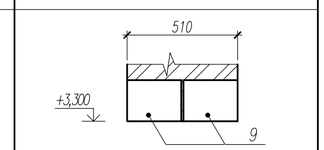
ПР12 (1шт.)	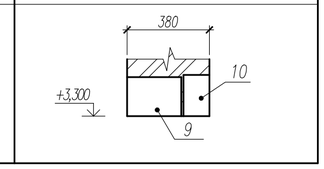

Ведомость перемычек (окончание)

Марка	Схема сечения
ПР13 (2шт.)	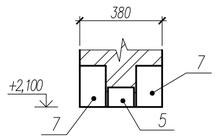
ПР14 (2шт.)	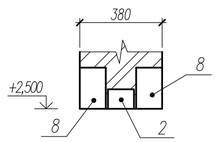
ПР15 (1шт.)	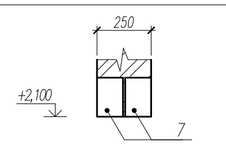
ПР16 (2шт.)	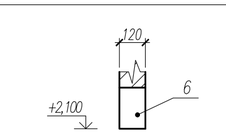
ПР17 (6шт.) ПР18 (14шт.)	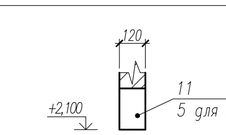
ПР19 (1шт.)	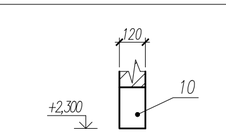

Спецификация элементов перемычек

Поз.	Обозначение	Наименование	Кол.	Масса ед.,кг	Приме-чание
		Железобетонные перемычки			
1	Серия 1.038.1-1.4	9ПБ18-37-п	13	103,0	0,041 $м^3$
2	то же	8ПБ17-2	28	45,0	0,018 $м^3$
3	=//=	10ПБ21-27	11	245,0	0,1 $м^3$
4	=//=	8ПБ19-3	11	52,0	0,021 $м^3$
5	=//=	8ПБ10-1	21	28,0	0,011 $м^3$
6	=//=	9ПБ18-8	5	103,0	0,018 $м^3$
7	=//=	9ПБ13-37-п	8	73,0	0,03 $м^3$
8	=//=	9ПБ16-37	12	88,0	0,035 $м^3$
9	=//=	10ПБ25-37-п	7	291,0	0,117 $м^3$
10	=//=	9ПБ21-8-п	2	118,0	0,047 $м^3$
11	=//=	8ПБ13-1	6	35,0	0,014 $м^3$
		Металлические перемычки			
		Уголок $\frac{125x125x10\ ГОСТ\ 8509-93}{С235\ ГОСТ27772-2021}$ L=1700	9	32,7	
		Уголок $\frac{125x125x10\ ГОСТ\ 8509-93}{С235\ ГОСТ27772-2021}$ L=2000	11	32,7	
		Уголок $\frac{125x125x10\ ГОСТ\ 8509-93}{С235\ ГОСТ27772-2021}$ L=1300	1	32,7	
		Уголок $\frac{125x125x10\ ГОСТ\ 8509-93}{С235\ ГОСТ27772-2021}$ L=1400	1	32,7	
		Уголок $\frac{125x125x10\ ГОСТ\ 8509-93}{С235\ ГОСТ27772-2021}$ L=1800	3	32,7	
		Деревянные элементы	25		
	ГОСТ 8486-86*	Брус 100x50, п.м.	144,0		0,72 $м^3$

Примечание:
1. Общие указания смотреть лист 5.

Изм.	Кол.уч.	Лист	№док.	Подпись	Дата	7-2024-АС1		
						Строительство дома культуры в с.Петровка Есильского района Северо-Казахстанской области		
						Архитектурно-строительные решения	Стадия: РП	Лист: 7 / Листов:
Проверил		Григорьев			05.24	Ведомость перемычек. Спецификация элементов перемычек	ТОО "Континент Инжиниринг" г.Павлодар	
Разработал		Григорьева			05.24			
Н.контр.								

Взамен инв.№ | Подпись и дата | Инв. № подл.

Формат А2

Разрез 1–1 (4)

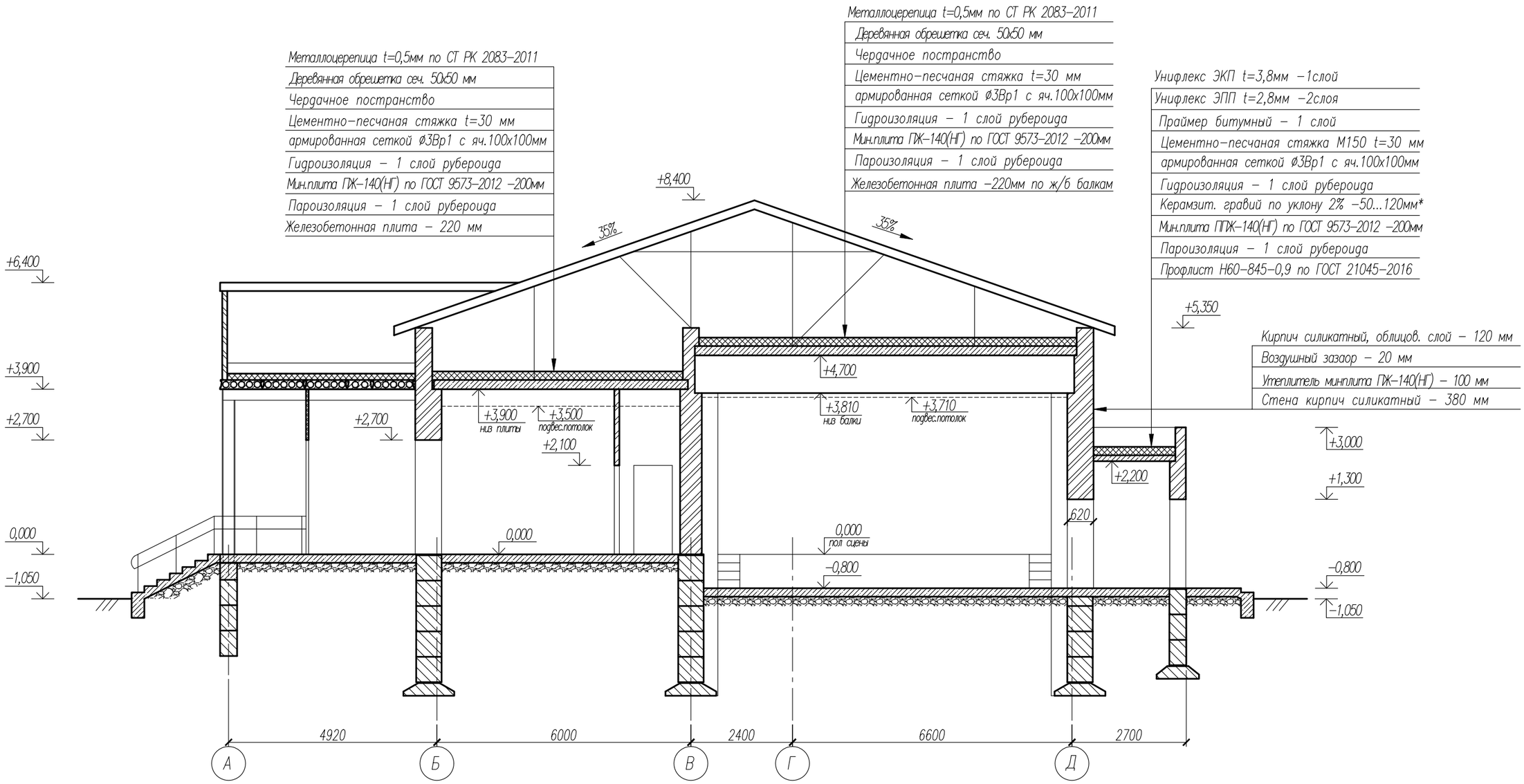

Изм.	Кол.уч.	Лист	№ док.	Подпись	Дата
Проверил		Григорьев			05.24
Разработал		Григорьева			05.24
Н. контр.					

7–2024–АС1

Строительство дома культуры в с.Петровка Есильского района Северо–Казахстанской области

Архитектурно–строительные решения

Стадия	Лист	Листов
РП	8	

Разрез 1–1

ТОО "Континент Инжиниринг" г.Павлодар

Взамен инв.№

Подпись и дата

Инв. № подл.

Формат А3

План на отм.0,000 (М 1:100)

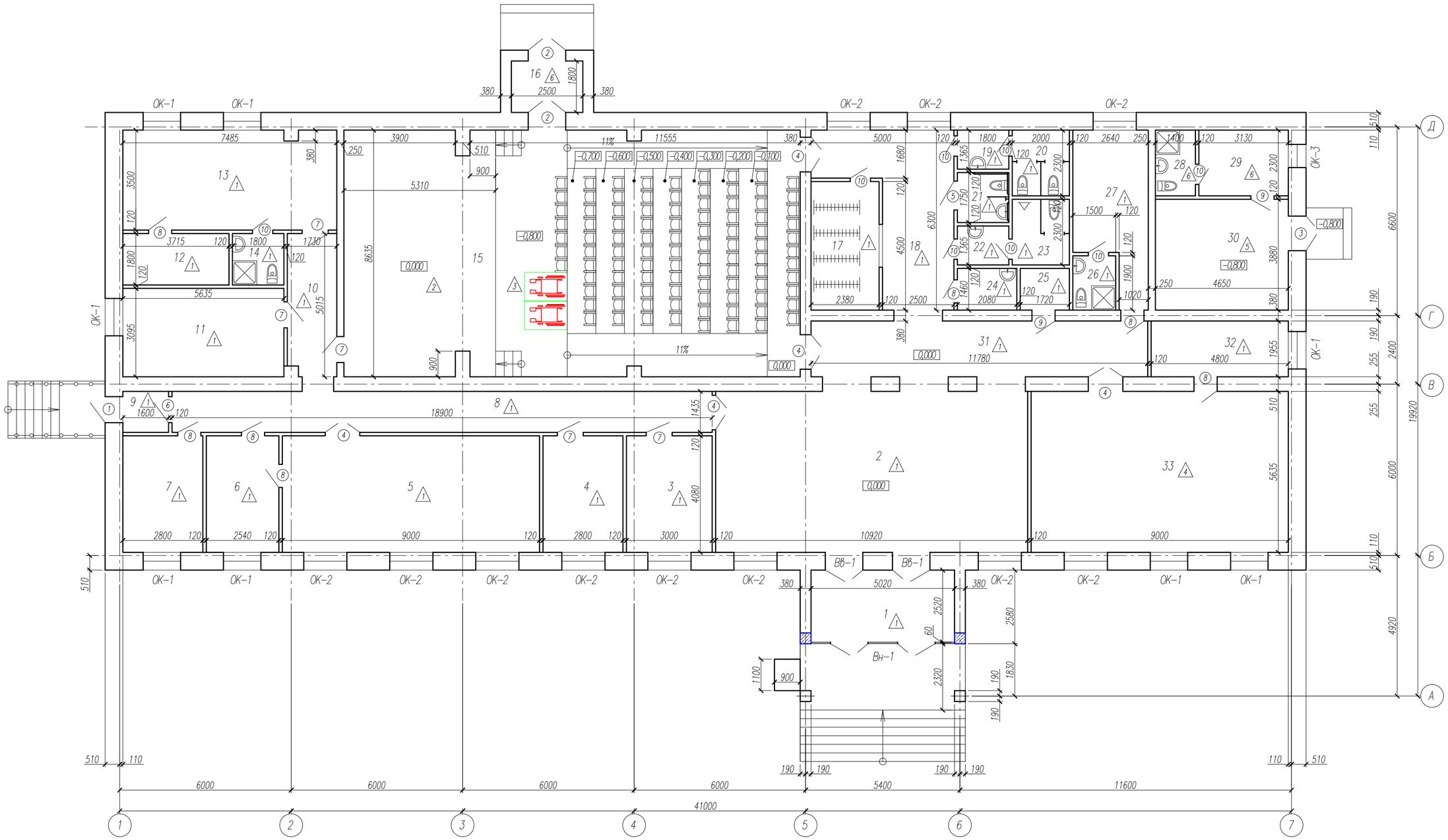

Примечание:

1. Спецификацию заполнения проемов см.лист 10.
2. Экспликацию полов и ведомость внутренней отделки см. лист 11 и 12 соответственно.
3. Выполнить устройство пластиковых перегородок санузлов в помещениях №25,26. Расход материала на устройство перегородок и узел устройства смотреть лист 31.

Изм.	Кол.уч.	Лист	№док.	Подпись	Дата	7-2024-АС1
						Строительство дома культуры в с.Петровка Есильского района Северо-Казахстанской области
						Архитектурно-строительные решения — Стадия: РП; Лист: 9; Листов:
Проверил		Григорьев			05.24	План на отм. 0,000
Разработал		Григорьева			05.24	ТОО "Континент Инжиниринг" г.Павлодар
Н.контр.						

Формат А2

Взамен инв.№ | Подпись и дата | Инв. № подл.

Спецификация элементов заполнения проемов

Поз.	Обозначение	Наименование	Кол., шт.	Масса ед.,кг	Приме-чание
		Заполнение дверных проемов			
1	ГОСТ 23747-2015	ДАН О П Оп Р 2100х900	1		
2	ГОСТ 31173-2016	ДСН,Дп,Прг,Н,Псп,Уз 2100х1300	2		
3	ГОСТ 31173-2016	ДСН,Дп,Прг,Н,Псп,Уз 2100х1200	1		
4	ГОСТ 475-2016	ДГ 21-12	5		
5	ГОСТ 475-2016	ДГ 21-10	1		
6	ГОСТ 23747-2015	ДАВ О П Оп Р 2100х900	1		
7	ГОСТ 475-2016	ДГ 21-9	5		
8	ГОСТ 475-2016	ДГ 21-8	7		
9	ГОСТ Р 57327-2016	ДСП 01 2100-900 EI30	2		
10	ГОСТ 475-2016	ДГ 21-7	8		
		Заполнение оконных проемов			
ОК-1	ГОСТ 30674-2023	ОП В2 2200-1300 (4М1-10-4М1-10-4М1)	8		
ОК-2	ГОСТ 30674-2023	ОП В2 2200-1500 (4М1-10-4М1-10-4М1)	11		
ОК-3	ГОСТ 30674-2023	ОП В2 2200-800 (4М1-10-4М1-10-4М1)	1		
		Витражи			
Вн-1	ГОСТ 23747-2015	ДАН Км Дв Бпр Р 3900х5020	1		см.п.п.3
Вв-1	ГОСТ 23747-2015	ДАВ Км Дв Бпр Р 2700х1300	2		см.п.п.3
		Подоконные доски (ламированные)			
ПД-1	ГОСТ 30673-2013	Подоконная доска из ПВХ L=1500	9		шириной 550 мм
ПД-2	ГОСТ 30673-2013	Подоконная доска из ПВХ L=1700	11		
ПД-3	ГОСТ 30673-2013	Подоконная доска из ПВХ L=1000	1		

Вн-1

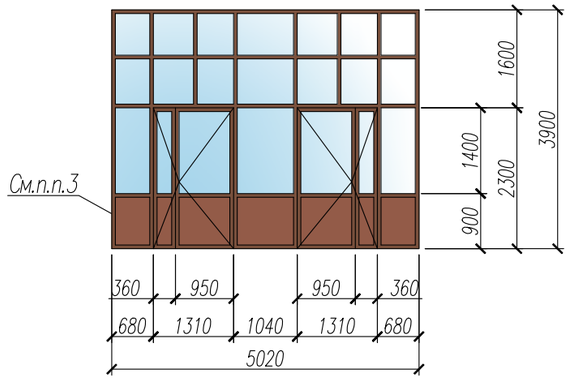

Узел установки оконного блока

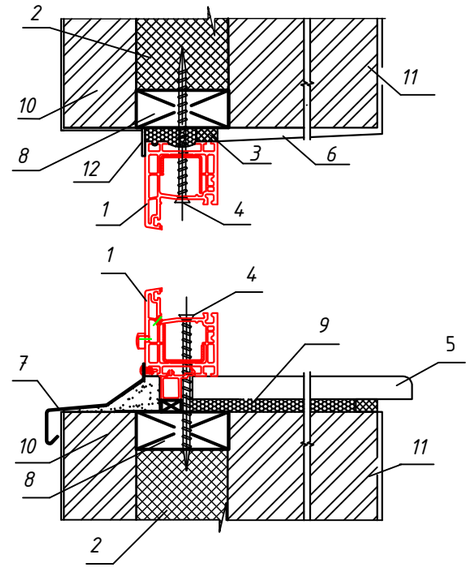

1. Оконная коробка
2. Минераловатная плита ПЖ-140(НГ) толщ. 100мм
3. Уплотняющая прокладка
4. Монтажный дюбель
5. Подоконник ПВХ
6 Откосы из сэндвич-панелей
7. Слив из оцинкованной стали по откосу из цем. раствора
8. Рамка из антисептированной доски толщ. 50мм, обернутой рубероидом
9. Монтажная пена
10. Стенка из кирпича толщ. 120мм
11. Стена из кирпича толщ. 380мм
12. Нащельник

Примечание:

1. При заказе оконных и дверных блоков, размеры проемов для них уточнить по месту, выполнив контрольные замеры.
2. Оконные и дверные блоки поставляются со всеми необходимыми комплектующими. В поворотно-откидных и распашных фрамугах установить москитные сетки. Общий расход москитных сеток размером 0,6х1,2(h)м – 31 шт.
3. Витраж поз. Вн-1 и Вв-1 выполнить из алюминиевого профиля по ГОСТ 23747-2015. Тип светового заполнения принять по ГОСТ 30674-2023 со стеклом В2 (4М1-10-4М1-10-4М1). Глухое заполнение принять со вставкой из сэндвич-панели ПВХ.
4. Входные двери снабдить приборами самозакрывания 3Д-1 ГОСТ 5091-78* по одному на каждое полотно. Общее количество закрывателя дверного – 9 шт.
5. Дверные блоки снабдить замком цилиндровым врезным с защелкой управляемой ручками и от ключа типа 3В7 по ГОСТ 5089-2011. Общее количество замков 33 шт. Полотно двери навешивать на петли дверные по 3 шт. на каждое полотно. Предусмотреть устройство наличника дверного с декоративной облицовкой бумажно-слоистым пластиком. Общий расход наличника – 264,0 м. Отделку внутренних дверных откосов выполнить декоративной облицовкой бумажно-слоистым пластиком. Общий расход откосов 23,2 м2. Отделку откосов стальных дверей и из алюминиевого профиля выполнить из штукатурки, шпаклевки, с последующей окраской водоэмульсионной краской. Общая площадь отделки откосов штукатурки– 22,4 $м^2$.
6. Герметизацию оконных блоков выполнить согласно требований ГОСТ 30971-2002 "Швы монтажные узлов примыканий оконных блоков к стеновым проемам".
7. При монтаже оконных блоков предусмотреть утепление откосов и пространства под подоконником из базальтовой прослойки МП-35 по ГОСТ 21880-2011 толщиной 50 мм. Общий объем утеплителя – 2,9 $м^3$.
8. Отделку внутренних оконных откосов выполнить из сэндвич-панелей толщиной 10мм по ТУ 5772-001-90139871-2011. Общая площадь откосов из сэндвич-панелей – 60,9 $м^2$. Отделку наружных дверных и оконных откосов выполнить из штукатурки, шпаклевки, с последующей окраской атмосферостойкой эмалью КО-174. Общая площадь отделки наружных откосов – 22,9 $м^2$.
9. Оконные отливы выполнить из оцинкованной стали толщиной 0,7 мм, шириной 300мм. Расход материала – 9,5 $м^2$.
10. Ширину подоконных досок и отливов уточнить по месту при контрольном замере.
11. Данный лист смотреть с листом 9.

ОК-1

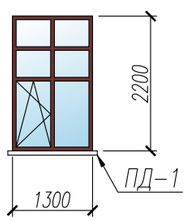

ОК-2

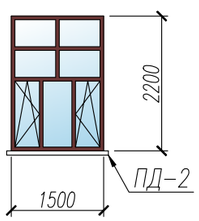

ОК-3

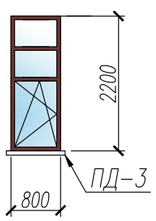

Вв-1

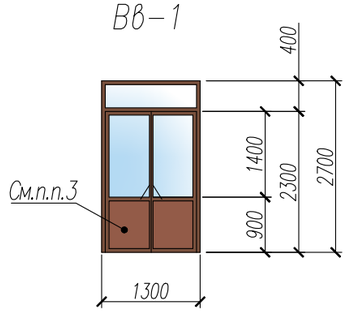

Взамен инв.№	Подпись и дата	Инв. № подл.

Изм.	Кол.уч.	Лист	№ док.	Подпись	Дата
Проверил		Григорьев			05.24
Разработал		Григорьева			05.24
Н.контр.					

7-2024-АС1

Строительство дома культуры в с.Петровка Есильского района Северо-Казахстанской области

Архитектурно-строительные решения

Стадия	Лист	Листов
РП	10	

Схема расположения элементов заполнения проемов. Спецификация элементов заполнения проемов.

ТОО "Континент Инжиниринг" г.Павлодар

Формат А3

Экспликация полов (начало)

Номер помещения	Тип пола	Схема пола или тип пола по серии	Данные элементов пола (наименование, толщина и др.), мм	Площадь, $м^2$
1–14,17–27, 31,32	1	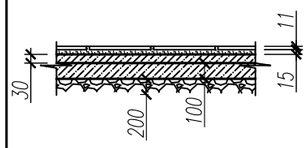	1. Керамическая плитка нескользящая по ГОСТ 13996–2019 – 11 мм; 2. Прослойка и заполнение швов из цементно–песчаного раствора М150 – 15мм; 3. Стяжка из цементно–песчаного раствора М150 –30мм; 4. 2 слоя изола на горячей битумной мастике; 5. Подстилающий слой из бетона кл.С8/10 – 100мм; 6. Отсыпка щебнем фр.20–40 М600 – 200мм; 7. Отсыпка песчано–гравийной смесью – 700мм; 8. Уплотненный щебнем грунт.	355,0
15 (пол сцены)	2	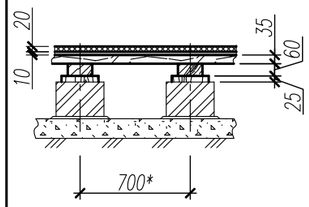	1. Паркет штучный из дуба толщиной 20 мм; 2. Плита древесная с ориентированноой стружкой ОСП–3 t=10мм по ГОСТ Р 56309–2014; 3. Доски ДП–35 ГОСТ 8242–88; 5. Лага 120х60 (пролет лаг 0,7м) по ГОСТ 24454–80; 6. Прокладка из доски 150х25х200 по 2 слоям пергамина; 7. Кирпичный столбик 380х380х800(h) на цементно–песчаном растворе М25; 8. Отсыпка щебнем фр.20–40 М600 – 100 мм; 9. Уплотненный щебнем грунт.	45,9
15 (зал)	3	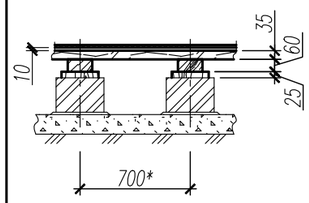	1. Покрытие пола сцены рулонное на основе синтетических волокон ворсовое по ТУ 21–29–55–77; 2. Плита древесная с ориентированноой стружкой ОСП–3 t=10мм по ГОСТ Р 56309–2014; 3. Доски ДП–35 ГОСТ 8242–88; 5. Лага 120х60 (пролет лаг 0,7м) по ГОСТ 24454–80; 6. Прокладка из доски 150х25х200 по 2 слоям пергамина; 7. Кирпичный столбик 380х380х800(h) на цементно–песчаном растворе М25; 8. Отсыпка щебнем фр.20–40 М600 – 100 мм; 9. Уплотненный щебнем грунт.	102,0
33	4	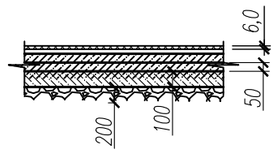	1. Гетерогенный спортивный линолеум типа Bigfoot с защитным слоем 1,0 мм – 6,0 мм; 2. Прослойка из клеющей мастики на водостойких вяжущих; 3. Грунтовка полиуретановая Элакор–ПУ Грунт–2К/50; 4. Стяжка из цементно–песчаного раствора М150 –50мм; 5. 2 слоя гидроизола на горячей битумной мастике; 6. Подстилающий слой из бетона кл.С8/10 – 100мм; 7. Отсыпка щебнем фр.20–40 М600 – 200мм; 8. Отсыпка песчано–гравийной смесью – 700мм; 9. Уплотненный щебнем грунт.	50,7

Экспликация полов (окончание)

Номер помещения	Тип пола	Схема пола или тип пола по серии	Данные элементов пола (наименование, толщина и др.), мм	Площадь, $м^2$
30	5	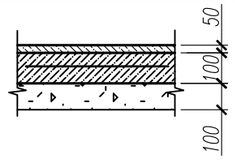	1. Бетон класса С15/20 (шлифовка) – 40 мм; 2. 2 слоя изола на горячей битумной мастике; 3. Бетон класса С12/15 армированный сеткой ⌀5Вр1 с яч.100х100 мм – 100 мм; 4. Щебень фр.20–40 М600 – 100 мм; 5. Уплотненный щебнем грунт.	18,0
16,28,29	6	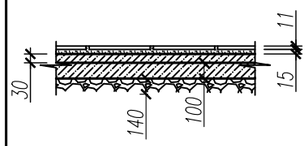	1. Керамическая плитка нескользящая по ГОСТ 13996–2019 – 11 мм; 2. Прослойка и заполнение швов из цементно–песчаного раствора М150 – 15мм; 3. Стяжка из цементно–песчаного раствора М150 –30мм; 4. 2 слоя изола на горячей битумной мастике; 5. Подстилающий слой из бетона кл.С8/10 – 100мм; 6. Отсыпка щебнем фр.20–40 М600 – 140мм; 7. Уплотненный щебнем грунт.	14,9

Примечание:

1. В помещениях с покрытием пола из керамической плитки по периметру выполнить устройство плинтуса из аналогичной плитки высотой 60 мм. В остальных помещениях предусмотреть устройство поливинилхлоридных плинтусов по ГОСТ 19111–2001. Расход на устройство плинтусов: керамической плитки – 346,5 п.м.; поливинилхлоридных плинтусов – 85,0 п.м.

2. Гидроизоляция полов должна быть заведена на стены, перегородки, колонны выше поверхности чистого пола на 300 мм и выведена за порог дверного проема смежного помещения на 500мм. Стыки между сборными элементами перекрытий должны быть с дополнительным слоем гидроизоляции на 100 мм в каждую сторону.

3. Перед укладкой спортивного линолеума необходимо обеспылить бетонную поверхность и обработать полиуретановой грунтовкой глубокого проникновения типа Bigfoot.

4. Все деревянные элементы подлежат антисептированию и окраске влагостойким антипиреном составом в соответствии с требованиями СП РК 2.01–101–2013.

5. Материал деревянных конструкций – древесина хвойных пород по ГОСТ 8486–86 с размерами по ГОСТ 24454–80 с влажностью не более 25%. Древесина должна быть не ниже 2–го сорта.

6. Данный лист смотреть с листом 9.

Изм.	Кол.уч.	Лист	№ док.	Подпись	Дата	7–2024–АС1			
						Строительство дома культуры в с.Петровка Есильского района Северо–Казахстанской области			
						Архитектурно–строительные решения	Стадия	Лист	Листов
							РП	11	
Проверил		Григорьев			05.24	Экспликация полов	ТОО "Континент Инжиниринг" г.Павлодар		
Разработал		Григорьева			05.24				
Н.контр.									

Взамен инв.№ | Подпись и дата | Инв. № подл.

Формат А3

Ведомость отделки помещений

Наименование или номер помещения	Вид отделки элементов интерьеров						Примечание
	Потолок	Площадь, $м^2$	Стены или перегородки	Площадь, $м^2$	Низ стен или перегородок	Площадь, $м^2$	
1–10,13,17, 18,31,32,33	Подвесной потолок типа "Armstrong"	338,9	Улучшенная штукатурка сухими смесями на гипсовой основе; Шпаклевка; Грунтовка; Водоэмульсионная окраска за 2 раза.	1252,8			
11,12,16,25, 27,29,30	Сплошное выравнивание за 2 раза сухими смесями на гипсовой основе; Шпаклевка; Грунтовка; Водоэмульсионная окраска за 2 раза.	69,8	Улучшенная штукатурка сухими смесями на гипсовой основе; Шпаклевка; Грунтовка; Водоэмульсионная окраска за 2 раза.	387,5			
15	Подвесной потолок типа "Armstrong" аккустические панели	137,9	Улучшенная штукатурка сухими смесями на гипсовой основе; Шпаклевка; Грунтовка; Водоэмульсионная окраска за 2 раза.	264,9			
14,19–24, 26,28	Сплошное выравнивание за 2 раза сухими смесями на гипсовой основе; Шпаклевка; Грунтовка; Водоэмульсионная окраска за 2 раза.	29,9	Улучшенная штукатурка сухими смесями на гипсовой основе; Шпаклевка; Грунтовка; Водоэмульсионная окраска за 2 раза.	93,5	Улучшенная штукатурка сухими смесями на гипсовой основе; Грунтовка; Глазурованная плитка на клеевом составе на высоту 2,5м.	164,3	

Примечание:

1. Применяемый подвесной потолок типа "Армстронг" должен быть не более КМ2 класса пожарной опасности.
2. Данный лист смотреть с листом 9.

Взамен инв.№

Подпись и дата

Инв. № подл.

Изм.	Кол.уч.	Лист	№ док.	Подпись	Дата
Проверил		Григорьев			05.24
Разработал		Григорьева			05.24
Н. контр.					

7–2024–АС1

Строительство дома культуры в с.Петровка Есильского района Северо–Казахстанской области

Архитектурно–строительные решения

Стадия	Лист	Листов
РП	12	

Ведомость отделки помещений

ТОО "Континент Инжиниринг" г.Павлодар

Формат А3

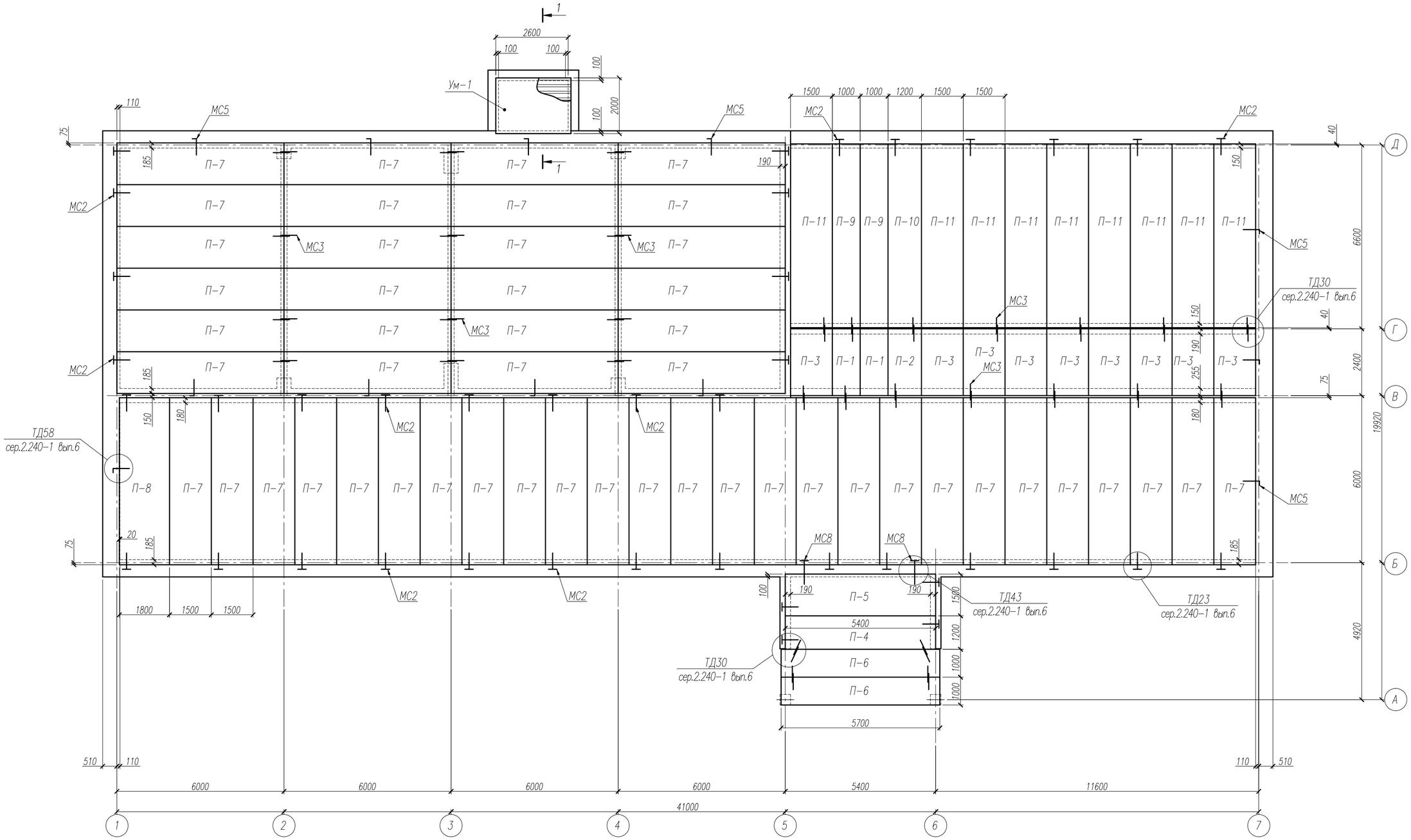

1-1

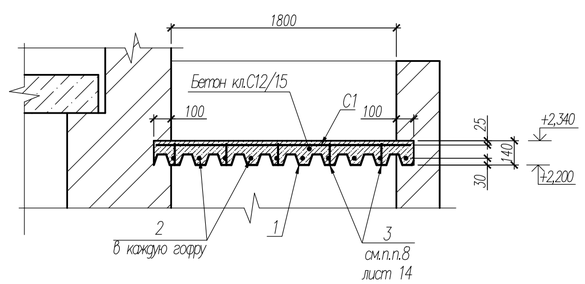

Примечание:
1. Общие указания смотреть лист 14.

						7-2024-АС1			
Изм.	Кол.уч.	Лист	№ док.	Подпись	Дата	Строительство дома культуры в с.Петровка Есильского района Северо-Казахстанской области			
						Архитектурно-строительные решения	Стадия	Лист	Листов
							РП	13	
Проверил		Григорьев			05.24	Схема расположения плит покрытия	ТОО "Континент Инжиниринг" г.Павлодар		
Разработал		Григорьева			05.24				
Н. контр.									

Взамен инв.№
Подпись и дата
Инв. № подл.

Формат А2

Спецификация элементов

Поз.	Обозначение	Наименование	Кол.	Масса ед.,кг	Приме-чание
		Плиты покрытия			
П-1	Серия 1.141-1 вып.60	ПК 24.10-8т	2	712	
П-2	то же	ПК 24.12-8т	1	867	
П-3	-//-	ПК 24.15-8т	9	1145	
П-4	Серия 1.141-1 вып.59	ПК 54.12-8AIVm	1	1900	
П-5	то же	ПК 54.15-8AIVm	1	2525	
П-6	-//-	ПК 57.10-8AIVm	2	1650	
П-7	-//-	ПК 60.15-8AIVm	50	2800	
П-8	-//-	ПК 60.18-8AIVm	1	3175	
П-9	Серия 1.241-1 вып.36	П66.10-8AmV	2	1920	
П-10	то же	П66.12-8AmV	1	2320	
П-11	-//-	П66.15-8AmV	8	3090	
		Элементы крепления плит			
МС-2	Серия 2.240-1 вып.6	Соед. изделие МС-2	40	0,76	
		ø12А400 ГОСТ34028-2016, L=300 мм	40	0,27	
МС-3	Серия 2.240-1 вып.6	Соед. изделие МС-3	30	0,55	
МС-5	Серия 2.240-1 вып.6	Соед. изделие МС-5	12	0,8	
		ø12А400 ГОСТ34028-2016, L=300 мм	12	0,27	
МС-8	Серия 2.240-1 вып.6	Соед. изделие МС-8	2	0,98	
Ум-1	данный лист	Участок монолитный Ум-1	1		
1	ГОСТ 24045-2016	Профлист Н60-845-0,9 $м^2$	5,2	9,3	
2		ø12А400 ГОСТ34028-2016, п.м.	40,0	0,888	
3		ø8А240 ГОСТ34028-2016, L=120 мм	48	0,05	
С1	ГОСТ 23279-2012	$2С\ \frac{12А400-200}{12А400-200}\ 195х250\ \frac{75}{50}$	1	44,7	
		Материалы			
		Бетон класса С12/15, F100, W4, $м^3$	0,7		

Примечание:

1. Панели перекрытия укладывать по слою цементно-песчаного раствора М200 толщиной 20мм.
2. Швы между плитами и в местах примыкания их к стенам тщательно очистить от строительного мусора и заделать цементным раствором.
3. Сварку металлических элементов между собой вести электродами Э-42. Катет шва принять по наименьшей толщине свариваемых элементов.
4. Металлические соединительные изделия защитить от коррозии слоем цементного раствора толщиной не менее 20 мм.
5. Узлы и детали перекрытий из сборных многопустотных панелей см. серию 2.240-1 выпуск 6.
6. Отверстия диаметром до 150 мм в многопустотных панелях покрытия для пропуска инженерных коммуникаций просверлить по месту в пустотах, не перерезая рабочую арматуру. Пустоты в плите и свободное пространство между отверстием и трубой заделать бетоном класса С8/10. Расход бетона на весь объем - 0,5 м3.
7. Профилированный лист при устройстве монолитного участка покрытия (Ум-1) ориентировать широкими гофрами вниз.
8. Стержни поз.3 для фиксации сетки установить через гофру и с шагом 400 мм в поперечном направлении.
9. Нижние стержни рабочей арматуры поз.2 установить в каждую гофру без обрыва по длине пролета. Расстояние от стержня до стенок стального профилированного настила и нижней полки должно быть не менее 20 мм.
10. По ширине листы профилированного настила стыкуют путем нахлестки боковых граней, соединяя их между собой комбинированными заклепками с шагом не более 600 мм.

Взамен инв.№ | Подпись и дата | Инв. № подл.

Изм.	Кол.уч.	Лист	№ док.	Подпись	Дата	7-2024-АС1			
						Строительство дома культуры в с.Петровка Есильского района Северо-Казахстанской области			
						Архитектурно-строительные решения	Стадия	Лист	Листов
							РП	14	
Проверил		Григорьев			05.24	Спецификация элементов к схеме расположения плит покрытия	ТОО "Континент Инжиниринг" г.Павлодар		
Разработал		Григорьева			05.24				
Н.контр.									

Формат А3

План кровли (М 1:200)

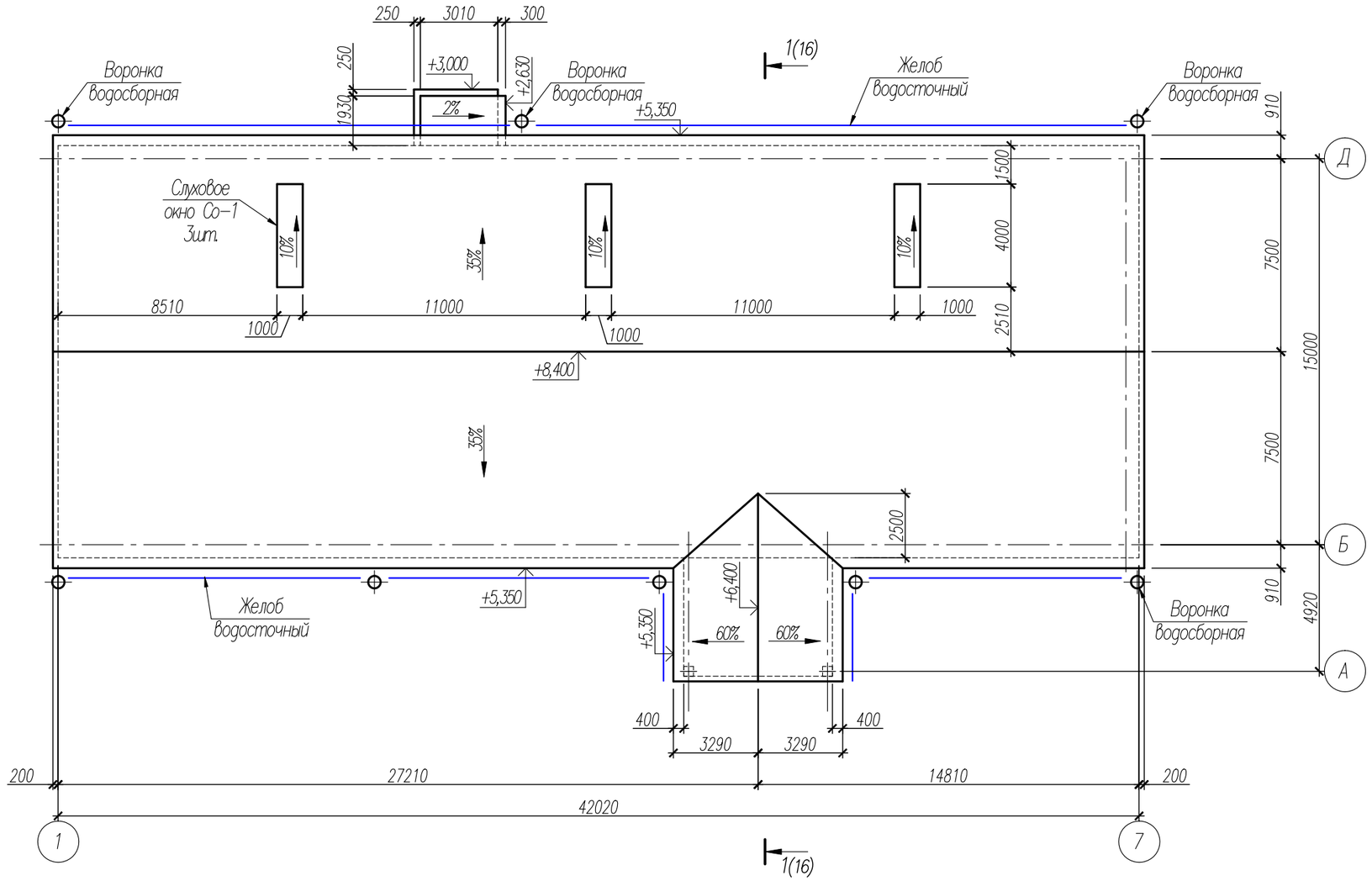

Примечание:

1. Выполнить кладку фронтона толщиной 380 мм из силикатного кирпича СУРПо-М100/F50/1,8 по ГОСТ 379-2012 на растворе М100. Кладку армировать в продольном направлении тремя прутками ø4ВрI через 2 ряда кладки, продольная арматура ø4ВрI с шагом 300 мм.
2. Данный лист смотреть совместно с листами 16-21.

Изм.	Кол.уч.	Лист	№ док.	Подпись	Дата
Проверил		Григорьев			05.24
Разработал		Григорьева			05.24
Н. контр.					

7-2024-АС1

Строительство дома культуры в с.Петровка Есильского района Северо-Казахстанской области

Архитектурно-строительные решения

Стадия	Лист	Листов
РП	15	

План кровли (М 1:200)

ТОО "Континент Инжиниринг" г.Павлодар

Взамен инв.№

Подпись и дата

Инв. № подл.

Формат А3

Разрез 1–1 (15)

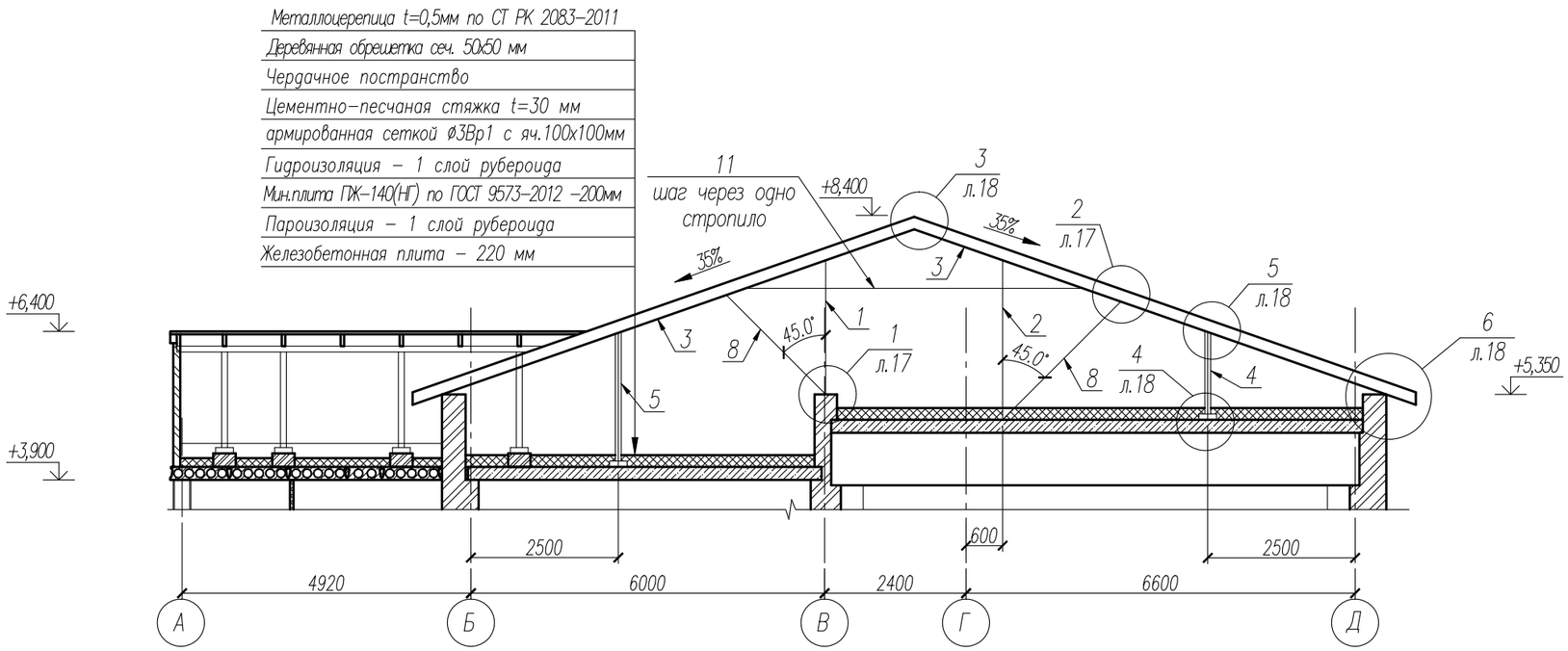

Примечание:

1. При устройстве узла прохода фанового стояка и дымовой трубы через кровлю все отверстия в металлических элементах и стропилах диаметром 13 мм просверлить по месту.
2. В месте прохода дымовой трубы через плиту покрытия выполнить металлический короб из стали толщиной 2,0мм размером 500х500мм в плане, высотой 400мм. Короб заполнить керамзитом. Зазор между трубой и плитой покрытия заделать шнуром асбестовым по ГОСТ 1779–83*. Расход материалов на устройство прохода дымовой трубы через плиту покрытия: стальной лист толщиной 2,0 мм по ГОСТ 19903–2015 – 0,8м2; гравий керамзитовый – 0,1м3; шнур асбестовый по ГОСТ 1779–83* – 1,0м2.
3. Минимальное расстояние трубы дымохода от деревянных конструкций кровли должно быть не менее 350 мм.

Узел прохода фанового стояка и трубы дымохода через кровлю

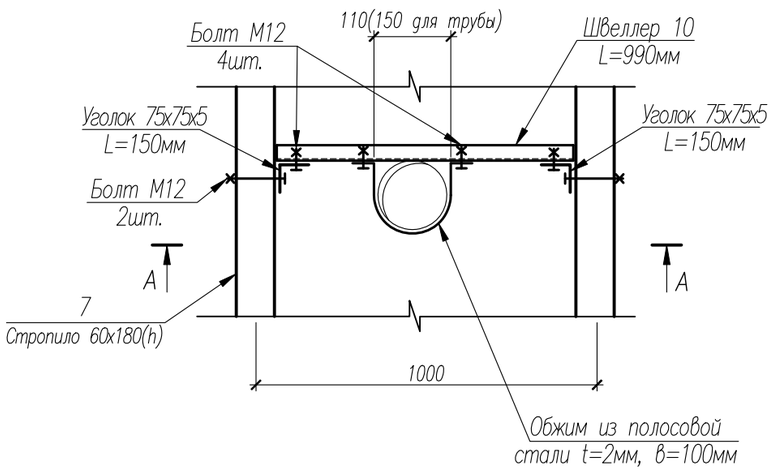

А–А

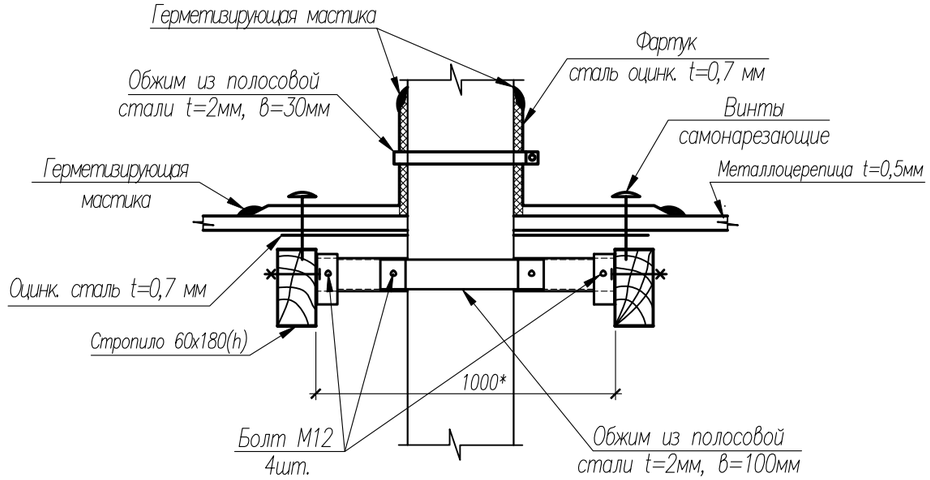

Изм.	Кол.уч.	Лист	№ док.	Подпись	Дата	7–2024–АС1		
						Строительство дома культуры в с.Петровка Есильского района Северо–Казахстанской области		
						Архитектурно–строительные решения	Стадия	Лист	Листов
							РП	16	
Проверил		Григорьев			05.24	Разрез 1–1 (М 1:100)	ТОО "Континент Инжиниринг" г.Павлодар	
Разработал		Григорьева			05.24			
Н.контр.								

Взамен инв.№

Подпись и дата

Инв. № подл.

Формат А3

Схема расположение деревянных элементов кровли

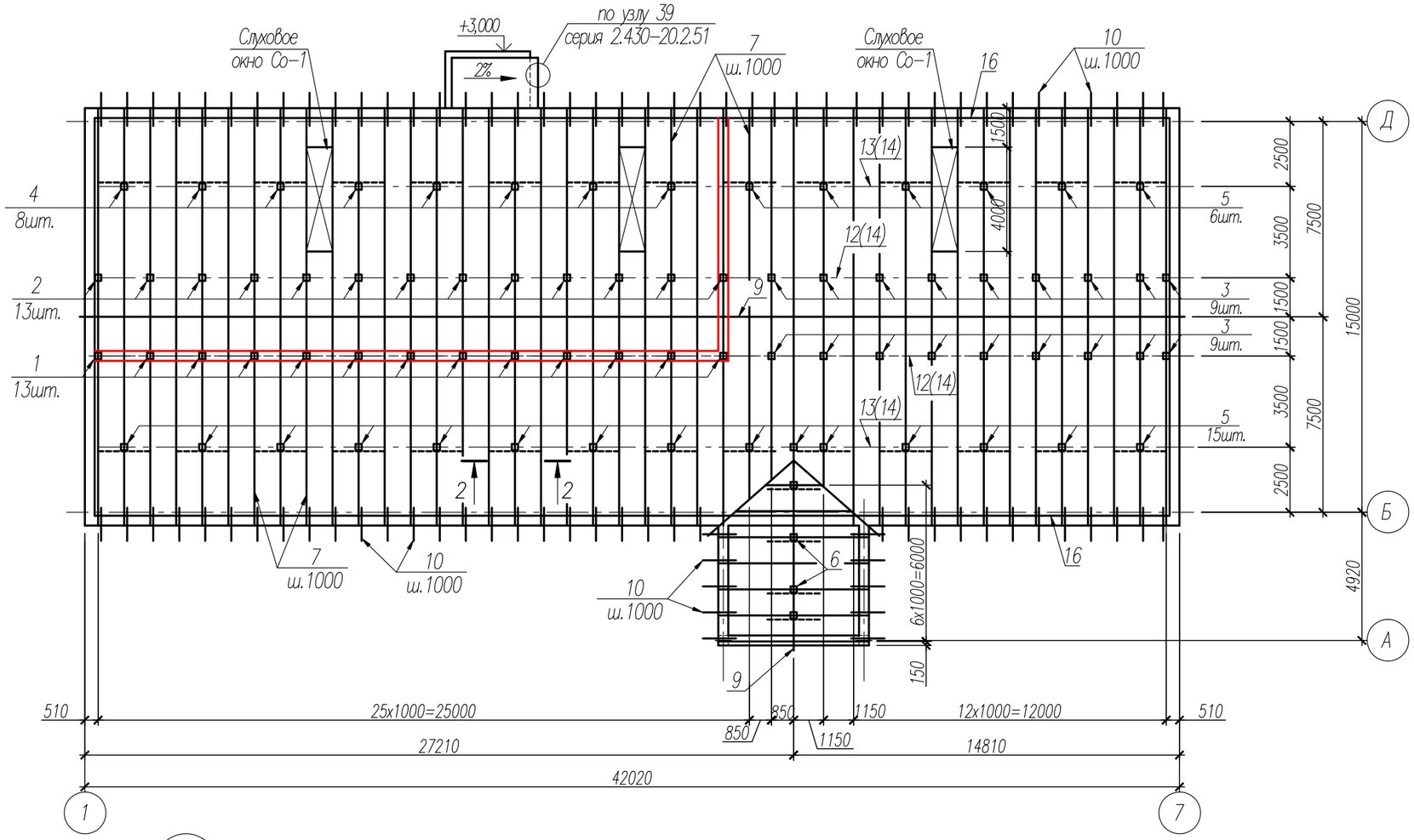

1 / л.16

2 / л.16

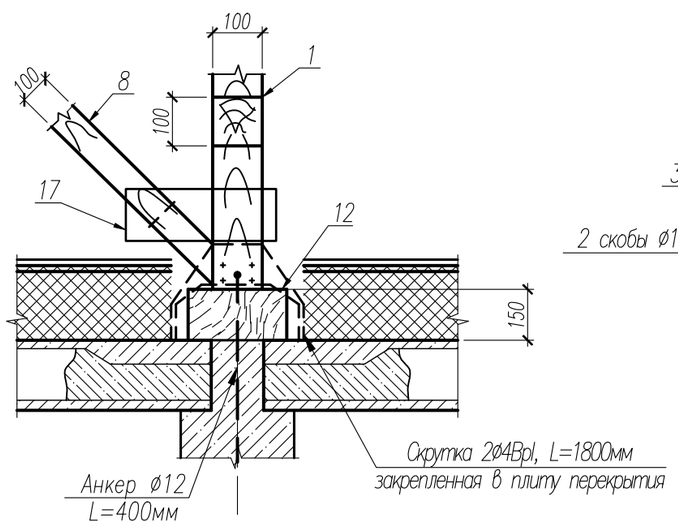

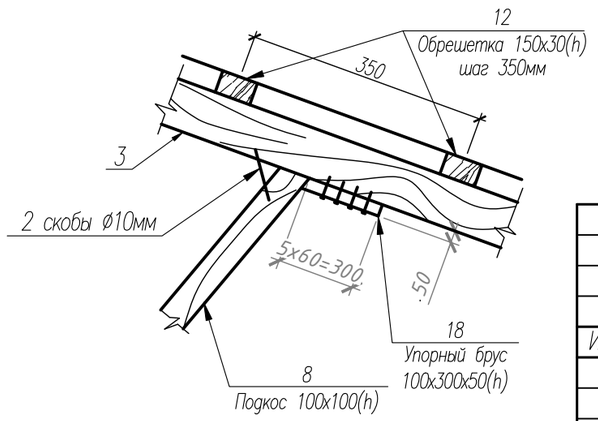

Разрез 2-2

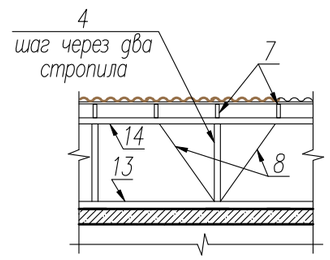

Изм.	Кол.уч.	Лист	№ док.	Подпись	Дата	7-2024-АС1		
						Строительство дома культуры в с.Петровка Есильского района Северо-Казахстанской области		
						Архитектурно-строительные решения	Стадия	Лист	Листов
							РП	17	
Проверил		Григорьев			05.24	Схема расположение деревянных элементов кровли. Узел 1, 2.	ТОО "Континент Инжиниринг" г.Павлодар	
Разработал		Григорьева			05.24			
Н.контр.								

Взамен инв.№ | Подпись и дата | Инв. № подл.

Формат А3

3
л.17

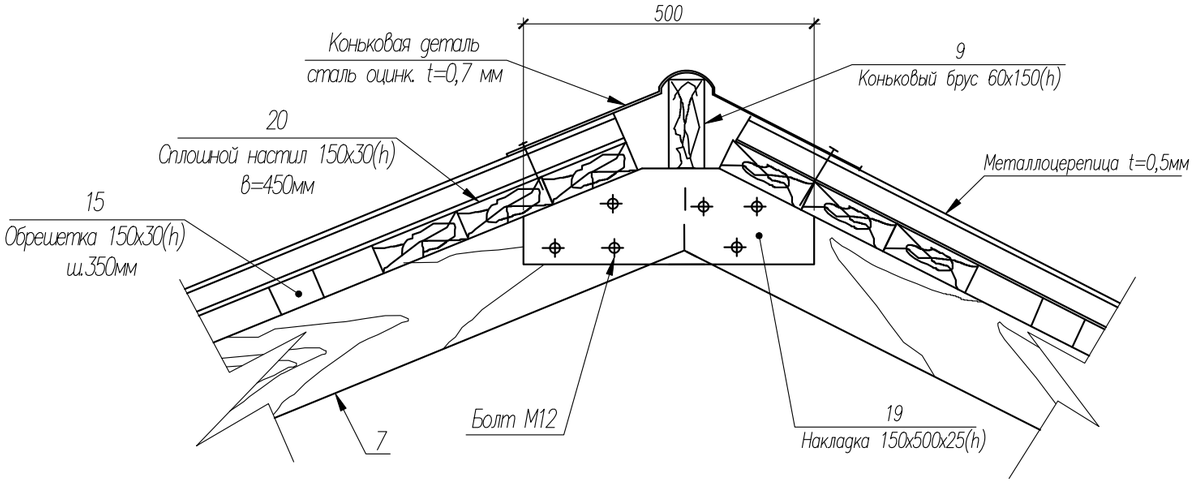

6
л.16

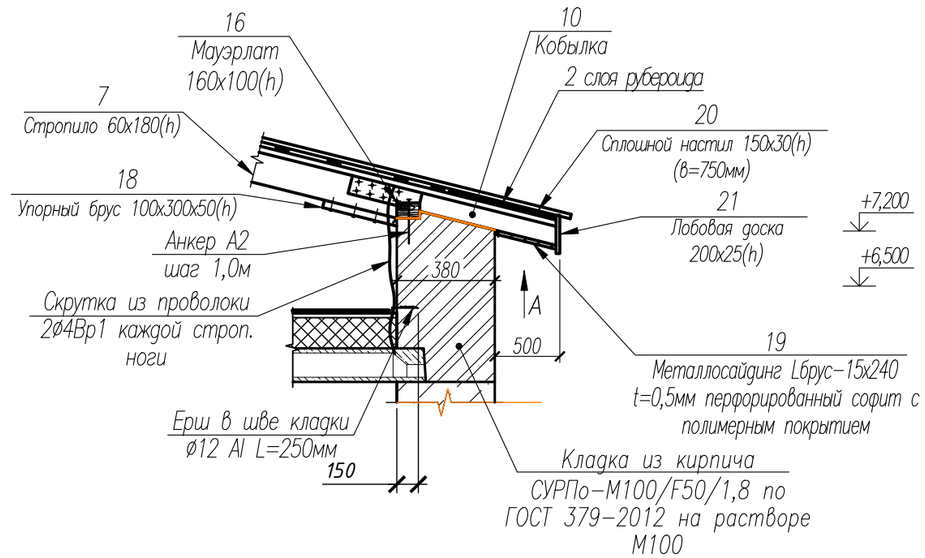

Вид А
(схема перфорации листов
подшивки карниза)

4
л.16

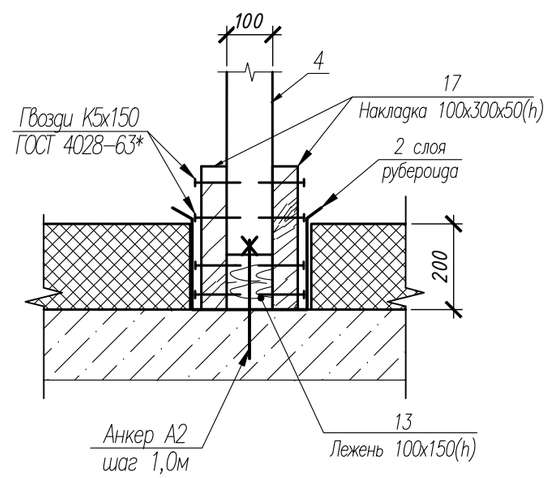

5
л.16

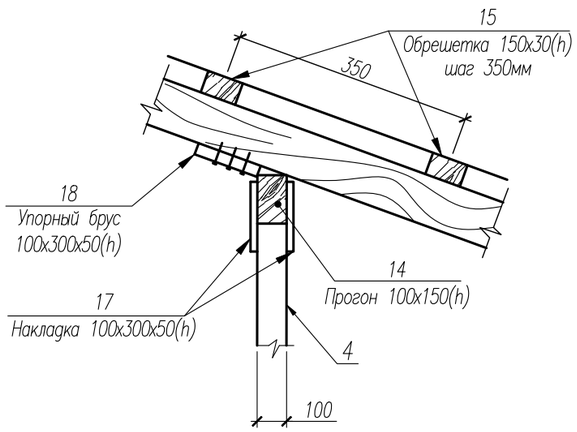

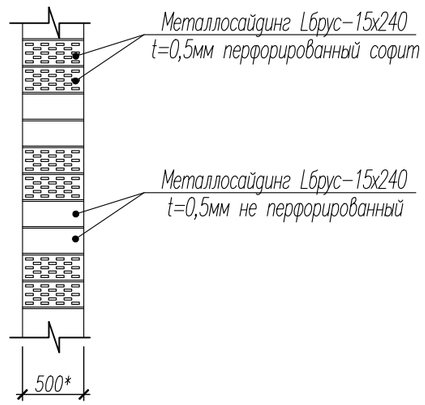

Изм.	Кол.уч.	Лист	№ док.	Подпись	Дата	7-2024-АС1		
						Строительство дома культуры в с.Петровка Есильского района Северо-Казахстанской области		
						Архитектурно-строительные решения	Стадия	Лист	Листов
							РП	18	
Проверил		Григорьев			05.24	Узел 3,..,6	ТОО "Континент Инжиниринг" г.Павлодар	
Разработал		Григорьева			05.24			
Н. контр.								

Взамен инв.№
Подпись и дата
Инв. № подл.

Формат А3

Вид А

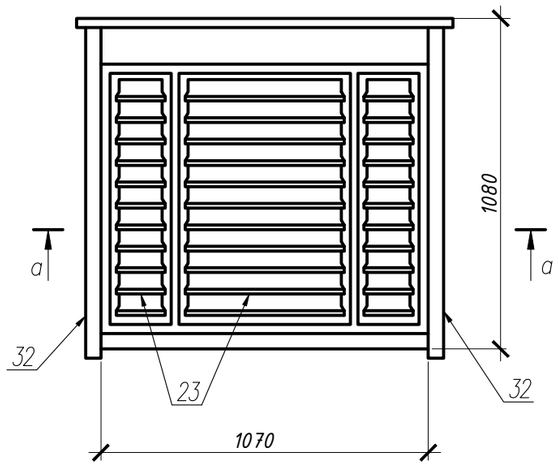

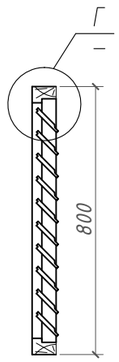

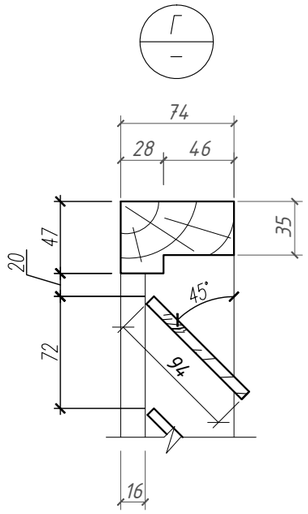

Сечение слухового окна

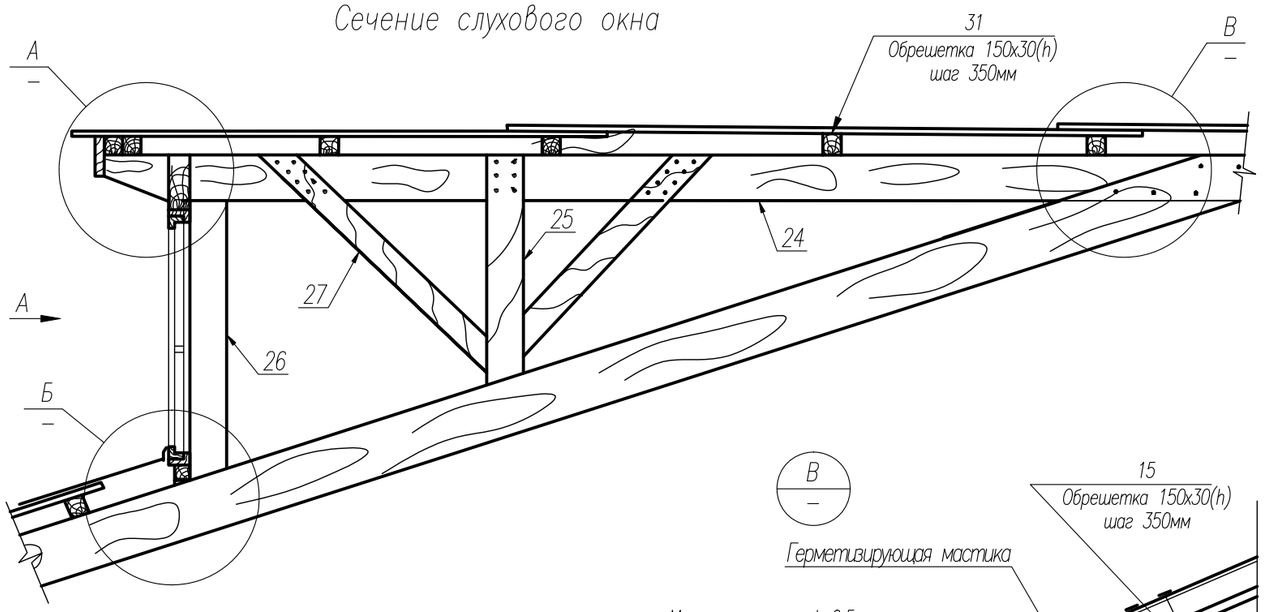

а–а

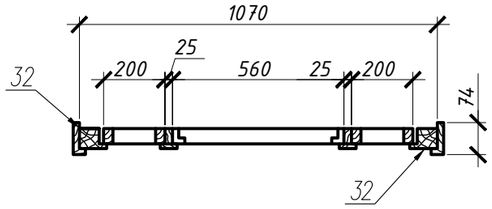

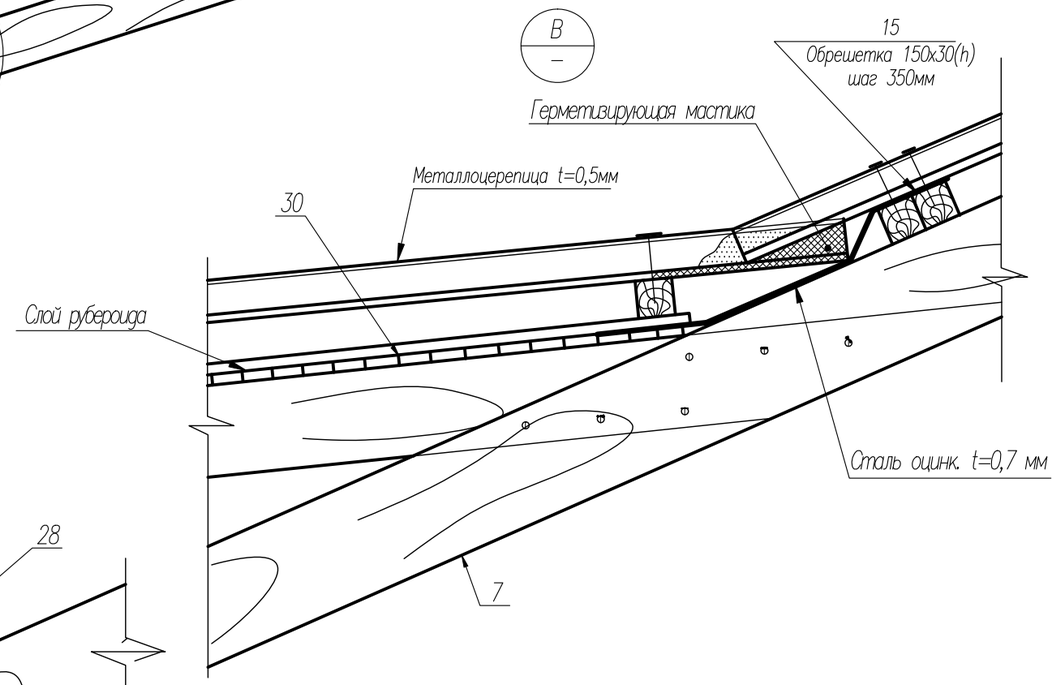

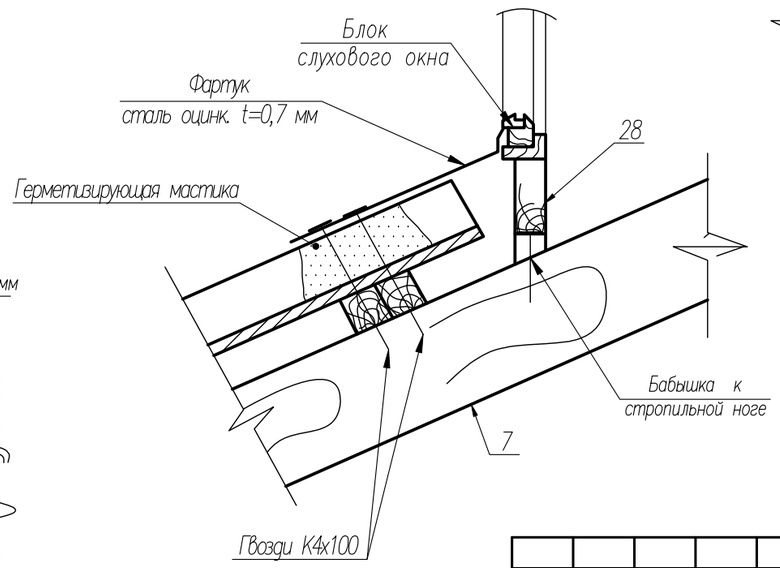

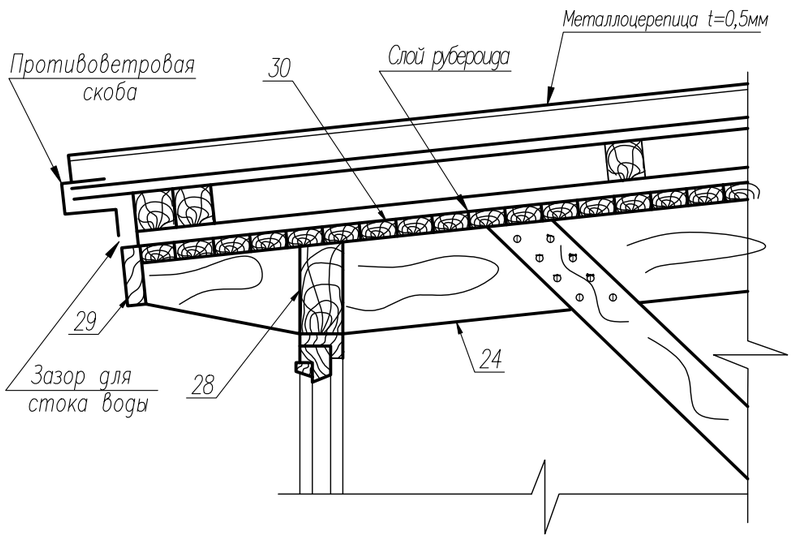

						7–2024–АС1		
						Строительство дома культуры в с.Петровка Есильского района Северо–Казахстанской области		
Изм.	Кол.уч.	Лист	№ док.	Подпись	Дата			
						Архитектурно–строительные решения	Стадия	Лист	Листов
							РП	19	
Проверил		Григорьев			05.24	Слуховое окно СО–1	ТОО "Континент Инжиниринг" г.Павлодар	
Разработал		Григорьева			05.24			
Н. контр.								

Взамен инв.№

Подпись и дата

Инв. № подл.

Формат А3

Спецификация элементов кровли (начало)

Поз.	Обозначение	Наименование	Кол.	Масса ед.,кг	Приме-чание
		Элементы кровли			
1	ГОСТ 8486-86*	Стойка 100х100, L=2400мм	13		0,312 $м^3$
2	То же	Стойка 100х100, L=2800мм	28		0,784 $м^3$
3	То же	Стойка 100х100, L=3500мм	18		0,63 $м^3$
4	То же	Стойка 100х100, L=1400мм	8		0,112 $м^3$
5	То же	Стойка 100х100, L=2300мм	21		0,483 $м^3$
6	То же	Стойка 100х100, L=2000мм	4		0,08 $м^3$
7	То же	Стропило 60х180(h), п.м.	870,0		9,396 $м^3$
8	То же	Подкос 100х100, п.м.	324,0		3,24 $м^3$
9	То же	Коньковый брус 60х150(h), п.м.	48,3		0,435 $м^3$
10	То же	Кобылка 50х100(h), L=1500мм	88		0,66 $м^3$
11	То же	Затяжка 50х150(h), L=6000мм	42		1,89 $м^3$
12	То же	Лежень 250х150(h), п.м.	90,0		3,375 $м^3$
13	То же	Лежень 100х150(h), п.м.	82,0		1,23 $м^3$
14	То же	Прогон 100х150(h), п.м.	172,0		2,48 $м^3$
15	То же	Обрешетка 150х30(h), п.м.	1990,0		8,955 $м^3$
16	То же	Мауэрлат 160х100(h), п.м.	89,0		1,424 $м^3$
17	То же	Накладка 100х300х50(h)	184		0,276 $м^3$
18	То же	Упорный брус 100х50(h), L=300мм	180		0,27 $м^3$
19	То же	Накладка 150х500х25(h)	98		0,184 $м^3$
20	То же	Сплошной настил 150х30(h), п.м.	784,0		3,528 $м^3$
21	То же	Лобовая доска 200х25(h), п.м.	91,0		0,455 $м^3$
22	Караганда "Металл Профиль"	Металлосайдинг Lбрус-15х240 t=0,5мм перфорированный софит с полимерным покрытием, $м^2$	22,8		
22	Караганда "Металл Профиль"	Металлосайдинг Lбрус-15х240 t=0,5мм с полимерным покрытием, $м^2$	22,8		
		Слуховое окно СО-1	3		см.л.19
23	ГОСТ 8486-86*	Жалюзийная решетка 1050х800(h)	1		0,04 $м^3$
24	То же	Стропило 60х180(h), L=4000 мм	2		0,086 $м^3$
25	То же	Стойка 100х100, L=750мм	2		0,015 $м^3$
26	То же	Стойка 100х100, L=900мм	2		0,018 $м^3$
27	То же	Подкос 100х100(h), п.м.	3,4		0,034 $м^3$
28	То же	Ригель 60х150(h), L=940 мм	2		0,017 $м^3$

Спецификация элементов кровли (продолжение)

Поз.	Обозначение	Наименование	Кол.	Масса ед.,кг	Приме-чание
29	То же	Доска свеса 25х200(h), L=1300 мм	1		0,007 $м^3$
30	То же	Сплошной настил 50х16(h), L=1250 мм	80		0,08 $м^3$
31	То же	Обрешетка 150х30(h), п.м.	15,0		0,068 $м^3$
32	То же	Доска обшивки слух.окна 40х50, п.м.	5,0		0,01 $м^3$
		Замок-защелка 33Щ ГОСТ5089-2011	1		
		Петля ПН1-85 ГОСТ 5088-2005	2		
		Материалы			
	СТ РК 2083-2011	Металлочерепица t=0,5мм $м^2$	857,0	5,0	с полимерн. покрытием
	ГОСТ 8486-86*	Ходовая доска 200х50(h), п.м.	140,0		1,4 $м^3$
		Скоба Ø10А240 ГОСТ34028-2016, L=350 мм	180	0,22	
		Ерш Ø12А240 ГОСТ34028-2016, L=250 мм	50	0,222	
		Проволока Ø4Вр1, п.м.	900,0	0,092	
А1		Анкер Ø12А240 ГОСТ34028-2016, L=400 мм	80	0,36	
А2		Болт БСР 20х200 ГОСТ 28778-90*	86	0,457	
		СУРПо-М100/F50/1,8 по ГОСТ379-2012, $м^3$	19,5		Кладка фронтона
		Ø5Вр1 ГОСТ 6727-80*, п.м.	1250,0	0,144	Армирование кладки
	ГОСТ 14918-80	Сталь оцинкованная 0,7 мм, $м^2$	57,0	5,495	Узлы сопряжения кровли, конек
	ГОСТ 9573-2012	Мин.плита ПЖ-140(НГ), t=200мм			650,0$м^2$/130,0$м^3$
		Цементно-песчаная стяжка М150, t=30мм			19,5 $м^3$
		Ø3Вр1 с яч.100х100 ГОСТ 6727-80*, $м^2$	650,0	0,99	643,5 кг
	ГОСТ 10923-93	Рубероид РПП-300, $м^2$	1528,0		пароизоляция, сопряжения, доп.слой
		Узел прохода фанового стояка и дымовой трубы через кровлю			Расход на весь объем
		Швеллер $\frac{10\ ГОСТ\ 8240-97}{С235\ ГОСТ27772-2021}$ L=990мм	4	8,5	
		Уголок $\frac{75х75х5\ ГОСТ\ 8509-93}{С235\ ГОСТ27772-2021}$ L=150мм	8	0,87	
	ГОСТ 14918-80	Сталь оцинкованная 2,0х100мм, п.м.	2,0	1,57	

Взамен инв.№

Подпись и дата

Инв. № подл.

Изм.	Кол.уч.	Лист	№ док.	Подпись	Дата
Проверил	Григорьев				05.24
Разработал	Григорьева				05.24
Н.контр.					

7-2024-АС1

Строительство дома культуры в с.Петровка Есильского района Северо-Казахстанской области

Архитектурно-строительные решения

Стадия	Лист	Листов
РП	20	

Спецификация элементов кровли (начало)

ТОО "Континент Инжиниринг" г.Павлодар

Формат А3

Примечание:

1. Данный лист смотреть совместно с листами 15–20.
2. Конструкцию кровли выполнить согласно требований СП РК 3.02–137–2013 "Крыши и кровли".
3. Покрытие выполнить из металлочерепицы толщиной 0,5мм по СТ РК 2083–2011 с полимерным покрытием.
4. Материал деревянных конструкций – древесина хвойных пород по ГОСТ 8486–86 с размерами по ГОСТ 24454–80Е*, влажностью не более 25%. Древесина должна быть не ниже 2–го сорта.
5. В целях повышения пределов огнестойкости, деревянные строительные конструкций чердачной крыши подвергнуть огнезащитной обработке огнезащитным составом ПОС–1 БИО или аналогичным составом. Применяемый огнезащитный состав должен иметь сертификат соответствия Технического регламента ЕАЭС 043/2017 «О требованиях к средствам обеспечения пожарной безопасности и пожаротушения» (пункт 12 ТР ЕАЭС 043/2017).Проведение работ по нанесению огнезащитных составов (пропиток) осуществить в соответствии с требованиями технической документации на средство огнезащиты. По завершению нанесения огнезащитного состава, состояние огнезащитной обработки испытать в соответствии с СТ РК 615–1–2011. Согласно пункту 26 Правил пожарной безопасности (приказ МЧС от 21.02.2022г. №55), ограждение кровли не реже одного раза в пять лет необходимо подвергать эксплуатационным испытаниям в соответствии с требованиями СТ РК 2218–2012 «Конструкции строительные металлические. Лестницы пожарные наружные стационарные и ограждения кровли. Общие технические условия».
6. Деревянные элементы соприкасающиеся с кирпичной кладкой изолировать прокладкой из двух слоев рубероида.
7. Стальные изделия огрунтовать в два слоя грунтовкой ГФ–021 (ГОСТ 25129–82*) и окрасить эмалью ПФ–115 (ГОСТ 6465–76*) за два раза.
8. Листы металлоцерепицы укладывать внахлестку. Величина нахлеста вышележащего листа на нижележащий должна составлять не менее 100 мм, боковых нахлестов – одна волна. Крепление листов производить при помощи кровельных саморезов с неопреновой (резиновой) прокладкой.
9. Карнизные свесы, конек, места пересечения кровельного покрытия закрыть фасонными элементами из оцинкованной стали толщиной 0,7 мм. Использовать герметизирующие мастики (эластосил, тиокол) удовлетворяющие требованиям ГОСТ 25621–83. Коньковые элементы должны закрепляться шурупами на каждой второй профильной волне.
10. Наружные элементы слухового окна окрасить масляной краской за два раза по остроганной поверхности.
11. В прикарнизной части кровли по наружному периметру чердака на ширину 1,0 м предусмотрена укладка 1 слоя рубероида для предохранения утеплителя от увлажнения.
12. Вентиляция чердачного пространства обеспечивается через жалюзийные решетки в слуховых окнах, а также через отверстия в подшивке карниза из перфорированного металлосайдинга. Суммарная площадь отверстий для вентиляции холодного чердака более 1/500 чердачного перекрытия, что отвечает требованию п.п.5.2.1 СП РК 3.02–137–2013.
13. Для предохранения теплоизоляции от уплотнения при ходьбе по чердачному пространству в доль карниза и на проходе к слуховым окнам предусмотреть укладку ходовых досок общей шириной не менее 400 мм.
14. Привязку водосборных и выпускных воронок уточнить по месту.
15. Размеры и отметки со знаком "*" уточнить по месту.

Спецификация элементов кровли (окончание)

Поз.	Обозначение	Наименование	Кол.	Масса ед.,кг	Приме-чание
	ГОСТ 14918–80	Сталь оцинкованная 2,0х30мм, п.м.	2,2	0,47	
	ГОСТ 14918–80	Сталь оцинкованная 0,7мм, $м^2$	9,0	5,495	
		Материал кровли тамбура			
		Унифлекс ЭКП(стандарт) t=3,8мм, $м^2$	6,4		1 слой
		Унифлекс ЭПП(стандарт) t=2,8мм, $м^2$	6,4		2 слоя
		Праймер битумный, $м^2$	6,4		1 слой
		Цементно–песчаная стяжка М150, t=30мм	6,4		0,2 $м^3$
		⌀3Вр1 с яч.100х100 ГОСТ 6727–80*, $м^2$		0,99	6,34 кг
	ГОСТ 9573–2012	Мин.плита ПЖ–140(НГ), t=200мм			6,4$м^2$/1,28$м^3$
	ГОСТ 10923–93	Рубероид РПП–300, $м^2$	12,8		
		Керамзитовый гравий фр.10–20 М600			0,7 $м^3$
	ГОСТ 14918–80	Сталь оцинкованная 0,7 мм, $м^2$	4,0	5,495	Узлы сопряжения кровли, обшивка парапета
	Серия 2.460–18.3	Костыль МС14	4	0,64	
		Цементно–песчаный раствор М100, $м^3$	0,02		устройство бортиков
		Водосточная система			
		Воронка водосборная D350/150	8		
		Воронка выпускная D185/150	8		
		Колено трубы D150 (60°)	16		
		Колено трубы сливное D150 (60°)	8		
		Труба водосточная D150, п.м.	36,0		
		Желоб водосточный D185, п.м.	89,0		
		Держатель трубы D150	40		шаг 1м
		Держатель желоба D150х300	91		шаг 1м

Изм.	Кол.уч.	Лист	№ док.	Подпись	Дата
Проверил		Григорьев			05.24
Разработал		Григорьева			05.24
Н. контр.					

7–2024–АС1

Строительство дома культуры в с.Петровка Есильского района Северо–Казахстанской области

Архитектурно–строительные решения

Стадия	Лист	Листов
РП	21	

Спецификация элементов кровли (окончание)

ТОО "Континент Инжиниринг" г.Павлодар

Формат А3

Взамен инв.№ | Подпись и дата | Инв. № подл.

Схема расположения элементов фундаментов

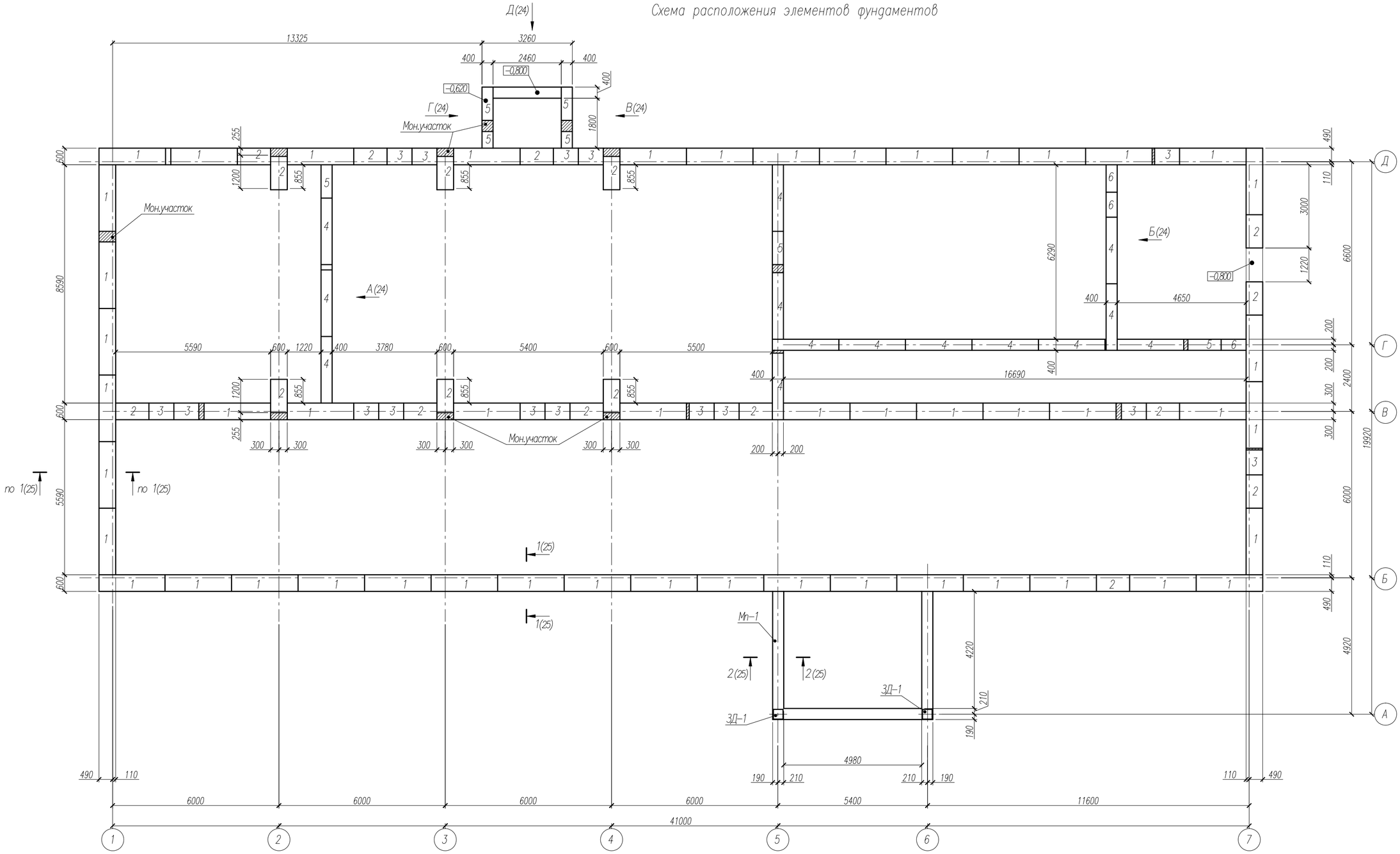

Примечание:
1. Данный лист смотреть совместно с листами 23–26.

Изм.	Кол.уч.	Лист	№ док.	Подпись	Дата	7–2024–АС1		
						Строительство дома культуры в с.Петровка Есильского района Северо–Казахстанской области		
						Архитектурно–строительные решения	Стадия: РП	Лист: 22 / Листов:
Проверил		Григорьев			05.24	Схема расположения элементов фундаментов	ТОО "Континент Инжиниринг" г.Павлодар	
Разработал		Григорьева			05.24			
Н.контр.								

Взамен инв.№

Подпись и дата

Инв. № подл.

Формат А2

Раскладка фундаментных блоков по оси "Б" в осях 1–7

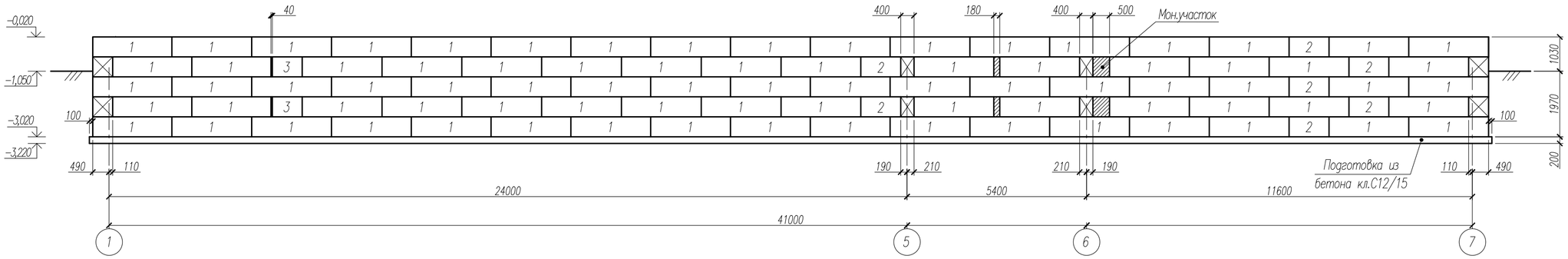

Раскладка фундаментных блоков по оси "В" в осях 1–7

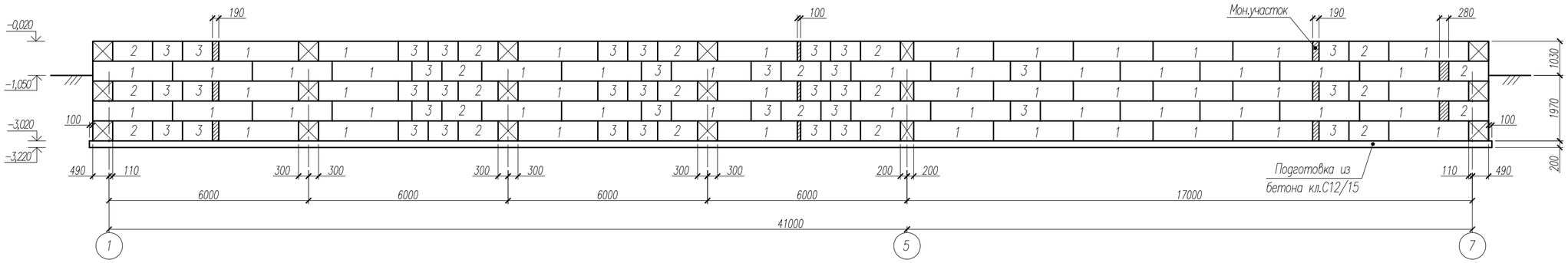

Раскладка фундаментных блоков по оси "Д" в осях 1–7

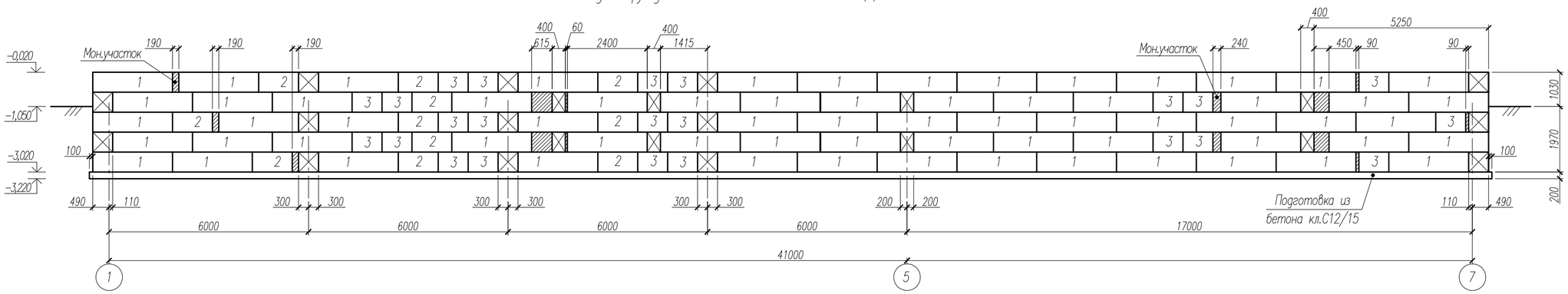

Примечание:
1. Данный лист смотреть совместно с листами 22, 24–26.

Изм.	Кол.уч.	Лист	№ док.	Подпись	Дата	7–2024–АС1			
						Строительство дома культуры в с.Петровка Есильского района Северо–Казахстанской области			
						Архитектурно–строительные решения	Стадия	Лист	Листов
							РП	23	
Проверил		Григорьев			05.24	Раскладка фундаментных блоков (начало)	ТОО "Континент Инжиниринг" г.Павлодар		
Разработал		Григорьева			05.24				
Н. контр.									

Взамен инв.№

Подпись и дата

Инв. № подл.

Формат А2

Раскладка фундаментных блоков по оси 1 в осях Д–Б

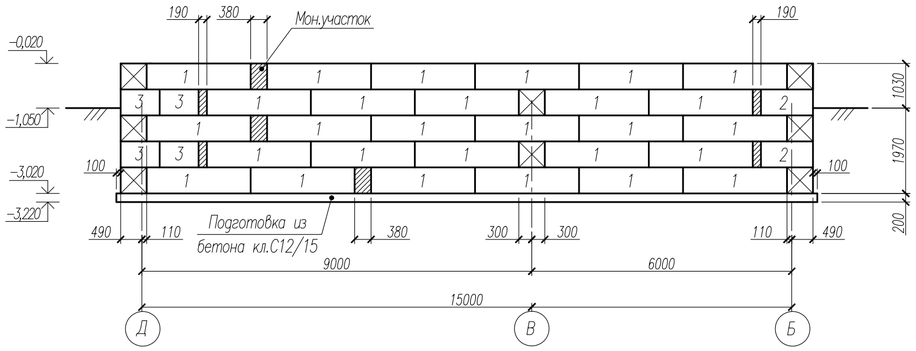

Раскладка фундаментных блоков по оси 7 в осях Б–Д

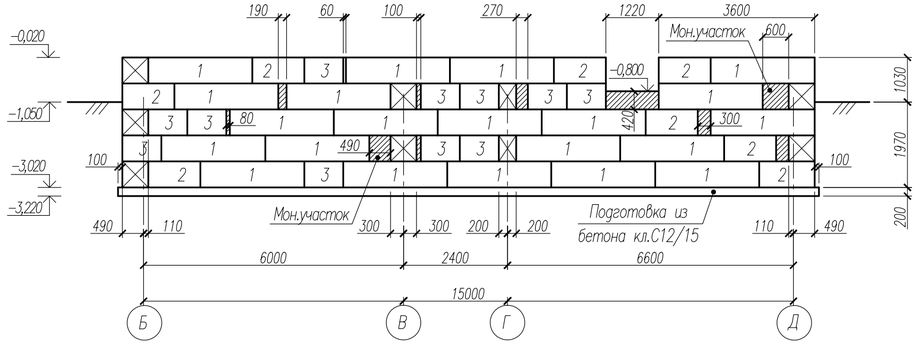

Раскладка фундаментных блоков по оси 2, 3, 4

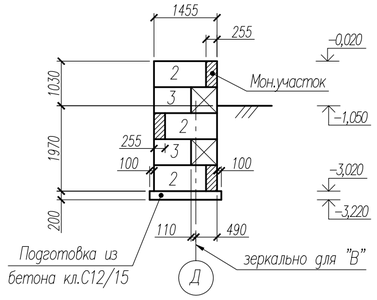

Раскладка фундаментных блоков вид "А"

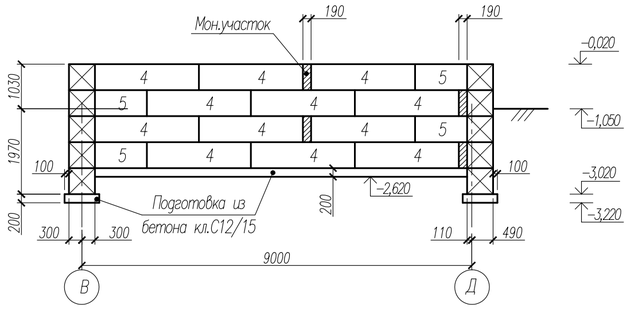

Раскладка фундаментных блоков по оси 5 в осях В–Д

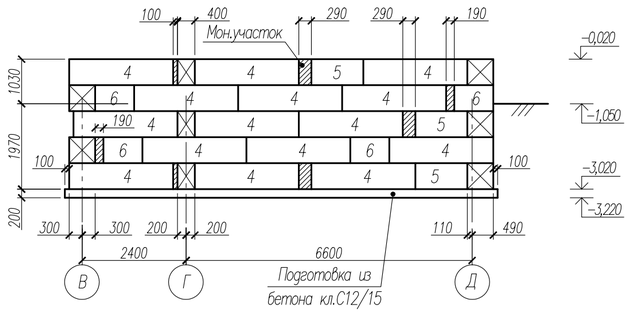

Раскладка фундаментных блоков вид "Б"

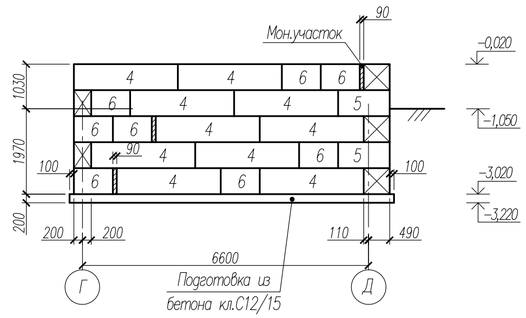

Раскладка фундаментных блоков по оси "Г" в осях 5–7

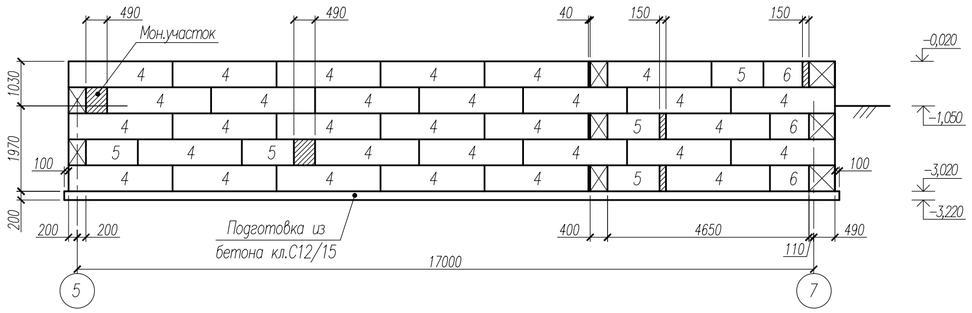

Раскладка фундаментных блоков входной группы по оси 6, зеркально по оси 5

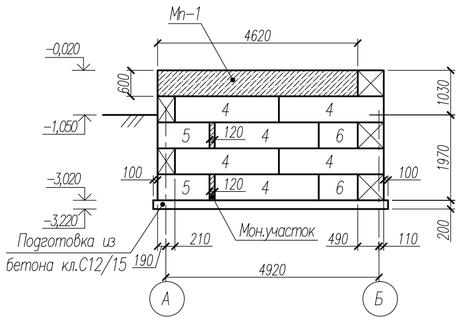

Раскладка фундаментных блоков входной группы по оси А

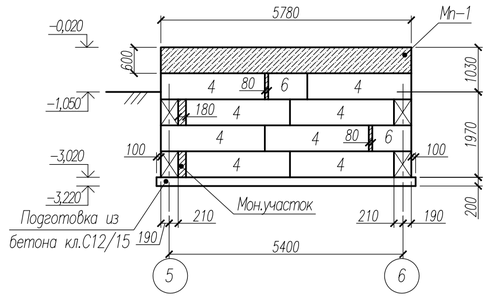

Раскладка фундаментных блоков запасного выхода вид В (зеркально вид Г)

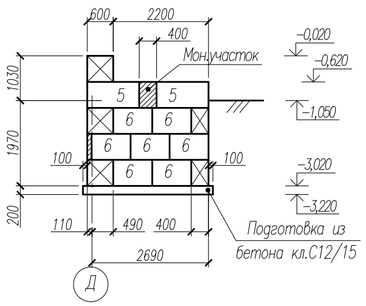

Раскладка фундаментных блоков запасного выхода вид Д

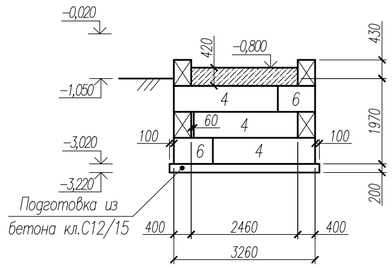

Примечание:
1. Данный лист смотреть совместно с листами 22, 23, 25, 26.

						7–2024–АС1		
						Строительство дома культуры в с.Петровка Есильского района Северо–Казахстанской области		
Изм.	Кол.уч.	Лист	№ док.	Подпись	Дата			
						Архитектурно–строительные решения	Стадия	Лист	Листов
							РП	24	
Проверил		Григорьев			05.24	Раскладка фундаментных блоков (окончание)	ТОО "Континент Инжиниринг" г.Павлодар		
Разработал		Григорьева			05.24				
Н. контр.									

Взамен инв.№ | Подпись и дата | Инв. № подл.

Формат А2

Разрез 1–1 (22)

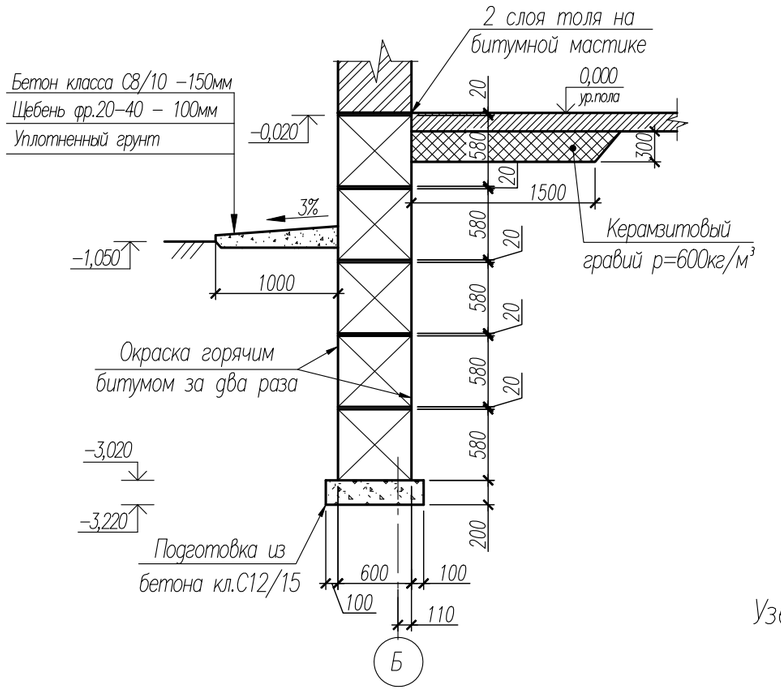

Монолитный пояс Мп–1 (армирование)

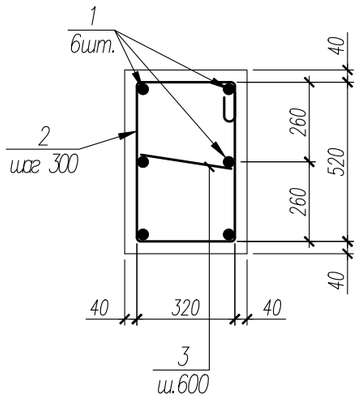

Узел устройства фундамента под перегородки

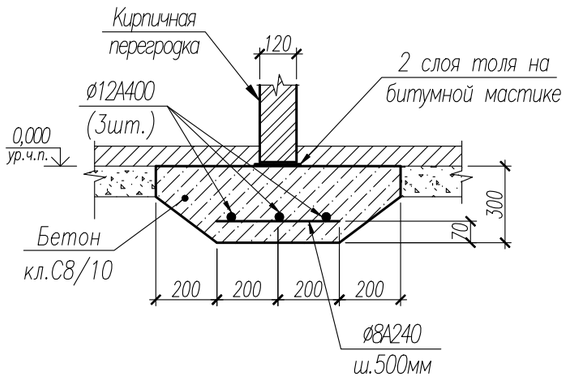

Ведомость деталей

Поз.	Эскиз
2	420; 520; 620; 320
3	320; 80; 80

Узел устройства отмостки

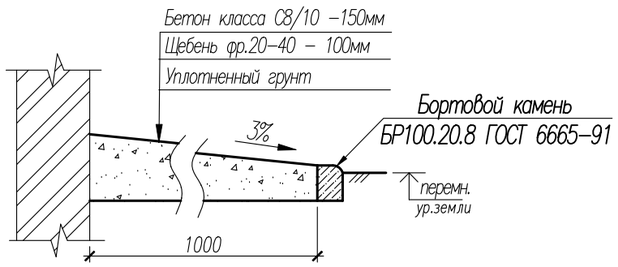

3Д–1

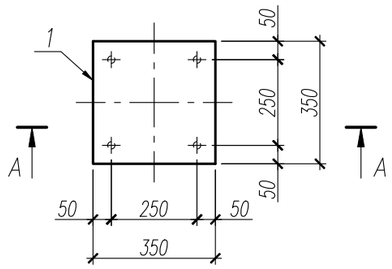

А–А

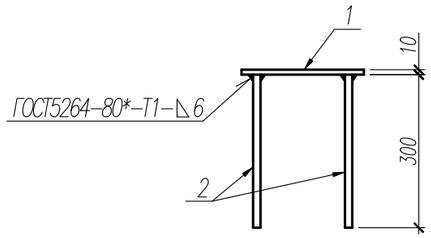

Разрез 2–2 (22)

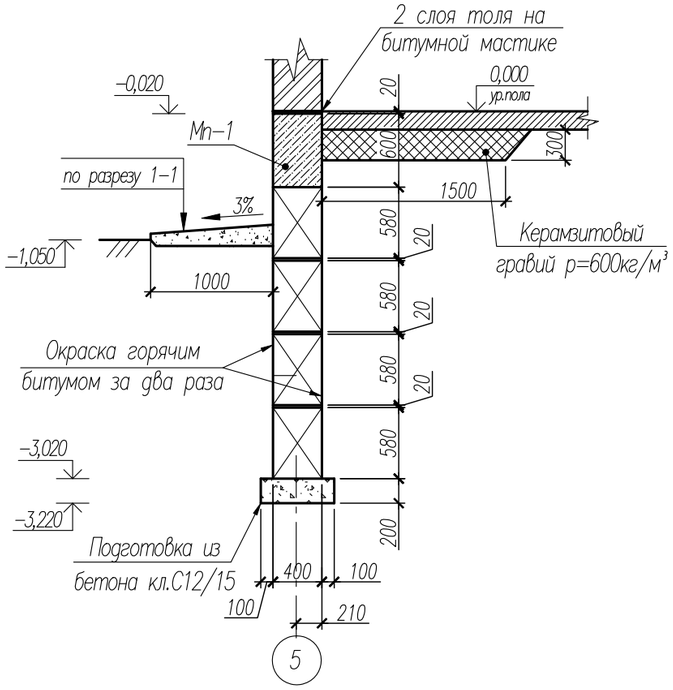

Примечание:
1. Данный лист смотреть совместно с листами 22–24, 26.

Спецификация на изделие

Марка изделия	Поз. дет.	Наименование	Кол.	Масса 1 дет., кг	Масса изделия, кг
3Д–1	1	Лист 10х350х350 ГОСТ 19903–2015* / С235 ГОСТ27772–2021	1	9,62	10,7
	2	Пруток НД–12–А240 ГОСТ34028–2016, L=300мм	4	0,27	

Изм.	Кол.уч.	Лист	№ док.	Подпись	Дата
Проверил		Григорьев			05.24
Разработал		Григорьева			05.24
Н. контр.					

7–2024–АС1

Строительство дома культуры в с.Петровка Есильского района Северо–Казахстанской области

Архитектурно–строительные решения

Стадия	Лист	Листов
РП	25	

Разрез 1–1, 2–2. Монолитный пояс Мп–1. Узел устройства фундамента под перегородки.

ТОО "Континент Инжиниринг" г.Павлодар

Взамен инв.№ | Подпись и дата | Инв. № подл.

Формат А3

Спецификация элементов

Поз.	Обозначение	Наименование	Кол.	Масса ед.,кг	Приме-чание
		Блоки фундаментные			
1	ГОСТ 13579-2018	ФБС24.6.6-Т	255	1960	0,815 м³
2	То же	ФБС12.6.6-Т	67	960	0,398 м³
3	-//-	ФБС9.6.6-Т	88	700	0,293 м³
4	-//-	ФБС24.4.6-Т	91	1300	0,543 м³
5	-//-	ФБС12.4.6-Т	22	640	0,265 м³
6	-//-	ФБС9.4.6-Т	37	470	0,195 м³
		Материалы			
		Бетон класса С8/10, W4, F100, м³	8,0		Монолитные участки
		Бетон класса С12/15,W4,F100, м³	33,4		Подготовка
		ø10А400 с яч.200х200мм ГОСТ34028-2016, п.м.	1498,0	0,616	Армирование подготовки
Мп-1		Монолитный пояс Мп-1	1		L=14,22п.м.
1		ø12А400 ГОСТ34028-2016, п.м.	85,3	0,888	
2	см. ведомость деталей л.25	ø6А240 ГОСТ34028-2016, L=1880 мм	48	0,42	
3		ø6А240 ГОСТ34028-2016, L=480 мм	24	0,11	
		Материалы			
		Бетон класса С12/15,F100,W4, м³	3,41		
ЗД-1	лист 25	Закладная деталь ЗД-1	2	10,7	
		Фундамент под перегородки			
		ø12А400 ГОСТ34028-2016, п.м.	407,7	0,888	
		ø8 А240 ГОСТ34028-2016 L=400мм	272	0,16	
		Материалы			
		Бетон класса С8/10, W4, F50, м³	18,2		
		Материал на устройство отмостки			
		Бетон класса С8/10, м³	17,4		
		Щебень фр.20-40 М600, м³	12,0		
		Бортовой камень БР100.20.8	116		
		ГОСТ 6665-2023, шт.			
		Утепление пола			
		Керамзитовый гравий, м³	54,4		

Примечание:

1. Работы по устройству фундаментов выполнить в соответствии с требованиями СН РК 5.03-07-2013 "Несущие и ограждающие конструкции", СН РК 5.01-01-2013 "Земляные сооружения. Основания и фундаменты".
2. При обнаружении в основании зон с нарушенной структурой грунта, производить зачистку до грунта естественной структуры с последующей засыпкой крупнозернистым песком с послойным уплотнением до плотности U=1.7г/см2.
3. Фундамент устанавливать в котлован на монолитную подготовку из бетона класса С12/15 толщиной 200 мм армированную ø12А400 с ячейками 200х200 мм. Защитный слой арматуры принять 70 мм. На чертежах армирование подготовки условно не показано.
4. Крутизна откосов котлованов для фундаментов не должна превышать 60°.
5. Кладку бетонных блоков вести на цементно-песчаном растворе М100.
6. Монолитные заделки между блоками "ФБС" выполнить из бетона класса С8/10.
7. Горизонтальную гидроизоляцию фундаментов выполнить из 2-х слоев толя на битумной мастике.
8. Поверхность железобетонных элементов соприкасающуюся с грунтом обмазать горячим битумом за два раза.
9. Обратную засыпку грунта следует производить сухим непучинистым грунтом оптимальной влажности равномерными слоями толщиной 200-300 мм с послойным уплотнением каждого слоя.
10. По всему периметру здания выполнить отмостку шириной 1,0м из бетона класса С8/10 толщиной 150мм по детали 53 серии 2.110-1 выпуск 1.
11. Полы по периметру наружных стен утеплить слоем керамзитового гравия р=600кг/м³, толщиной 0,3 м., шириной 1,5 м.
12. Данный лист смотреть совместно с листами 22-25.

Взамен инв.№ | Подпись и дата | Инв. № подл.

Изм.	Кол.уч.	Лист	№ док.	Подпись	Дата	7-2024-АС1			
						Строительство дома культуры в с.Петровка Есильского района Северо-Казахстанской области			
						Архитектурно-строительные решения	Стадия	Лист	Листов
							РП	26	
Проверил		Григорьев			05.24	Спецификация к схеме расположения элементов фундаментов	ТОО "Континент Инжиниринг" г.Павлодар		
Разработал		Григорьева			05.24				
Н. контр.									

Формат А3

Спецификация элементов

Поз.	Обозначение	Наименование	Кол.	Масса ед.,кг	Приме-чание
		Крыльцо Кр1	1		
		ø10А240 с яч.100х100мм ГОСТ34028-2016, п.м.	486,6	0,616	299,8
1		Уголок $\frac{50х50х5\ ГОСТ\ 8509-93}{С235\ ГОСТ27772-2021}$ п.м.	40,5	3,77	
2		ø10А240 ГОСТ34028-2016, L=230мм	203	0,14	
		Материалы			
		Плитка керамогранит с шерох.пов. t=10мм, $м^2$	30,0		
		Цементно-песчаный раствор М150, $м^3$	0,5		
Огк-1		Бетон класса С12/15, F100, W4, $м^3$	7,6		
		Щебень фр.20-40 М600, $м^3$	2,3		
		Ограждение Огк-1			
1		Профиль $\frac{50х50х4,0\ ГОСТ30245-2003}{С235\ ГОСТ27772-2021}$ L=900мм	8	4,91	
2		Труба $\frac{42х3,0\ ГОСТ\ 8732-78}{С235\ ГОСТ27772-2021}$ п.м.	8,0	2,89	
3		Труба $\frac{32х3,0\ ГОСТ\ 8732-78}{С235\ ГОСТ27772-2021}$ п.м.	6,4	2,15	
		Закладные изделия			
4	Серия 1.400-15 Выпуск 1	МН112-3	8	2,4	
		Решетка для чистки обуви			
Рш1	Серия 1.100.2-5 Выпуск 5	РН-7.5-1	2	15,17	
		Фундамент под подъемник	1		
С-1		ø10А240 с яч.100х100мм ГОСТ34028-2016, п.м.	18,8	0,616	11,6
		Бетон класса С16/20,F100,W6, $м^3$	0,4		
		Бетон класса С8/10, $м^3$	0,15		Подготовка

Примечание:

1. Стойку ограждения поз.1 крепить к закладному изделию поз.4 при помощи сварки.
2. Сварку производить электродами типа Э42 по ГОСТ 9467-75*.
3. Стальные изделия огрунтовать в два слоя грунтовкой ГФ-021 (ГОСТ 25129-2020) и окрасить эмалью ПФ-115 (ГОСТ 6465-2023) за два раза.
4. Поверхность железобетонных элементов соприкасающуюся с грунтом обмазать горячим битумом за два раза.
5. Защитный слой арматуры принять не менее 70 мм.
6. Для покрытия крыльца применить противоскользящий керамогранит с шероховатой поверхностью.
7. В полу крыльца перед дверью предусмотреть приямок размером 490х700мм глубиной 30 мм. В приямок установить решетку металлическую для чистки обуви типа РН-7.5-1 по серии 1.100.2-5 выпуск 5.
8. Для доступа в здание маломобильных групп населения предусмотрен вертикальный подъемник. Вертикальный подъемник принят согласно коммерческого предложения от ТОО «Торгово-производственная компания ЛУЧ». Основание конструкции крепится 4-мя специальными анкерными болтами по 18мм, болты входят в комплект. Крепление анкерных болтов осуществляется по месту установки платформы.

1/–

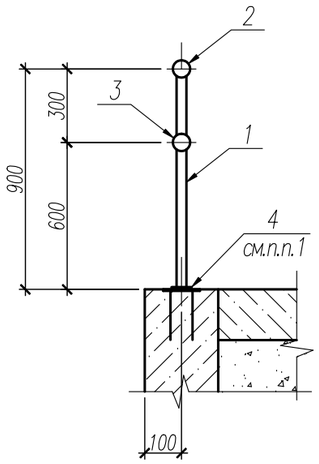

План крыльца Кр1 (М 1:100)

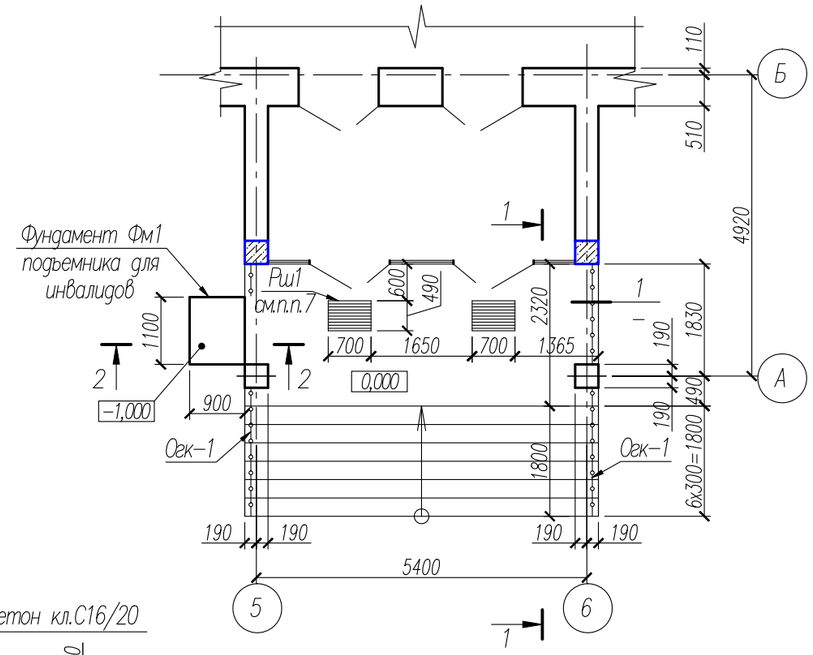

2-2 (М 1:50)

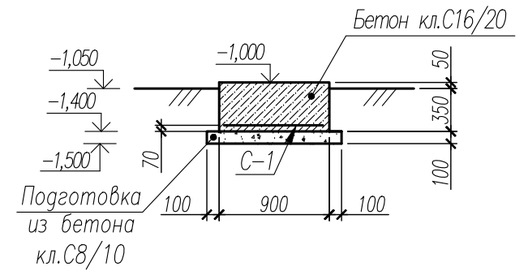

1-1

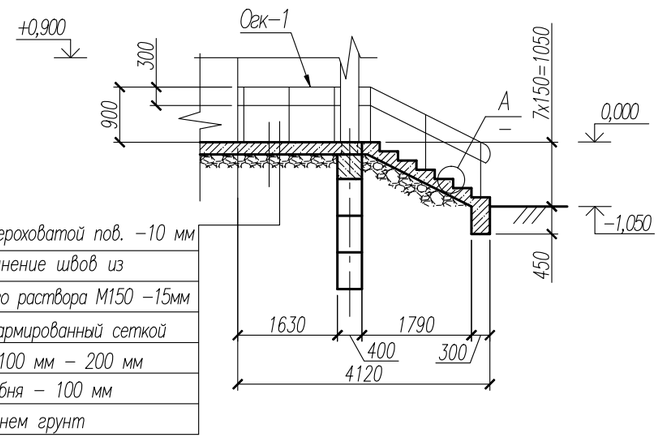

А/–

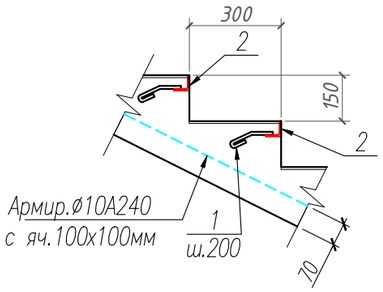

Изм.	Кол.уч.	Лист	№ док.	Подпись	Дата	7-2024-АС1			
						Строительство дома культуры в с.Петровка Есильского района Северо-Казахстанской области			
						Архитектурно-строительные решения	Стадия	Лист	Листов
							РП	27	
Проверил		Григорьев			05.24	Крыльцо Кр1	ТОО "Континент Инжиниринг" г.Павлодар		
Разработал		Григорьева			05.24				
Н.контр.									

Взамен инв.№ | Подпись и дата | Инв. № подл.

Формат А3

Крыльцо Кр2

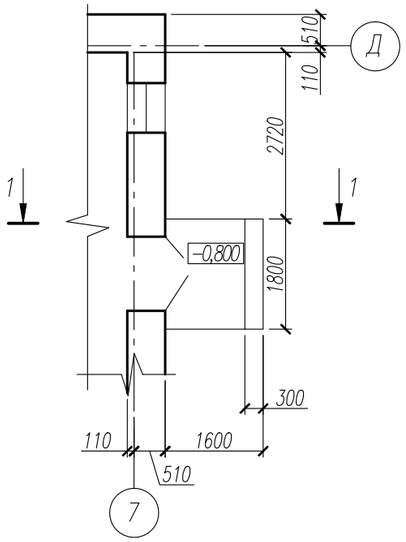

Козырек над крыльцом

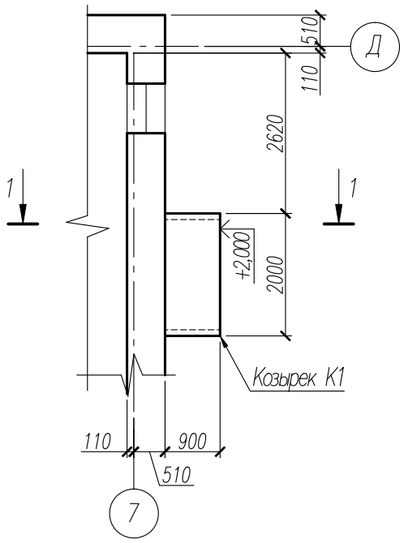

Спецификация элементов

Поз.	Обозначение	Наименование	Кол.	Масса ед.,кг	Приме-чание
		Крыльцо Кр-2	1		
		Плитка керамогранит с шерох.пов. t=10мм, $м^2$	3,5		
		Цементно-песчаный раствор М150, $м^3$	0,05		
		ø10А240 с яч.100х100мм ГОСТ34028-2016, п.м.	65,9	0,616	40,6
		Бетон класса С12/15,F100,W4, $м^3$	1,1		
		Щебень фр.20-40 М600, $м^3$	0,4		
		Козырек К1	1		
		Профиль $\frac{40х40х3,0\ ГОСТ30245-2012}{С235\ ГОСТ27772-2021}$ п.м.	17,0	3,3	
		ø10А240 ГОСТ34028-2016, п.м.	4,0	0,616	
		Болт БСР 12х110 ГОСТ 28778-90	10	0,134	
	ГОСТ 24045-2016	Профлист НС35-1000-0,7 $м^2$	1,9	8,4	с полимерн. покрытием

1-1 (М 1:50)

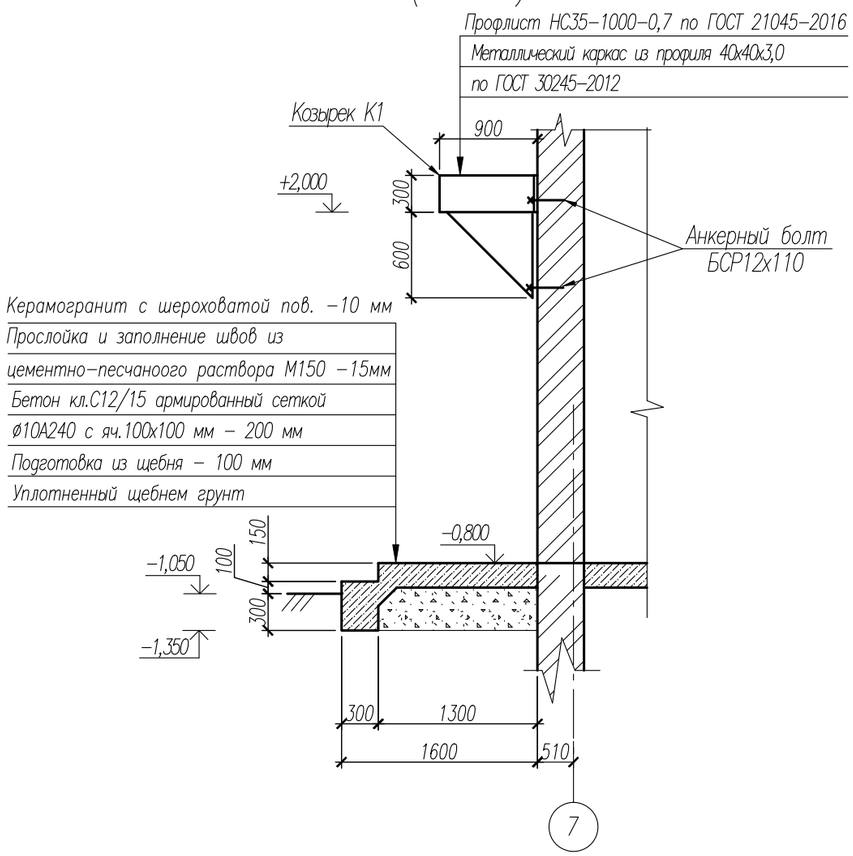

Козырек К1

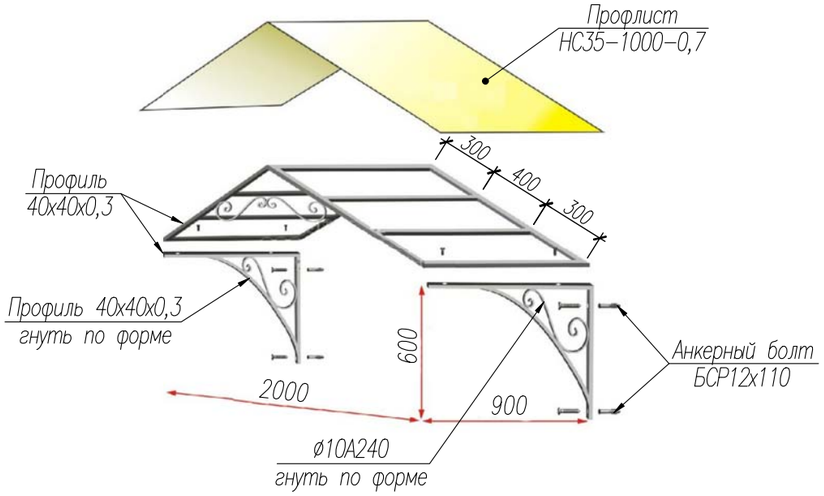

Примечание:

1. Козырек крепить к стене при помощи анкерных болтов типа БСР 12х110 по ГОСТ 28778-90. Все отверстия просверлить по месту.
2. Сварку производить электродами типа Э42 по ГОСТ 9467-75*.
3. Стальные изделия огрунтовать в два слоя грунтовкой ГФ-021 (ГОСТ 25129-2020) и окрасить эмалью ПФ-115 (ГОСТ 6465-2023) за два раза.
4. Поверхность железобетонных элементов соприкасающуюся с грунтом обмазать горячим битумом за два раза.
5. Защитный слой арматуры принять не менее 70 мм.
6. Для покрытия крыльца применить противоскользящий керамогранит с шероховатой поверхностью.

Взамен инв.№

Подпись и дата

Инв. № подл.

Изм.	Кол.уч.	Лист	№ док.	Подпись	Дата	7-2024-АС1			
						Строительство дома культуры в с.Петровка Есильского района Северо-Казахстанской области			
						Архитектурно-строительные решения	Стадия	Лист	Листов
							РП	28	
Проверил		Григорьев			05.24	Крыльцо Кр2	ТОО "Континент Инжиниринг" г.Павлодар		
Разработал		Григорьева			05.24				
Н. контр.									

Формат А3

Крыльцо Кр3

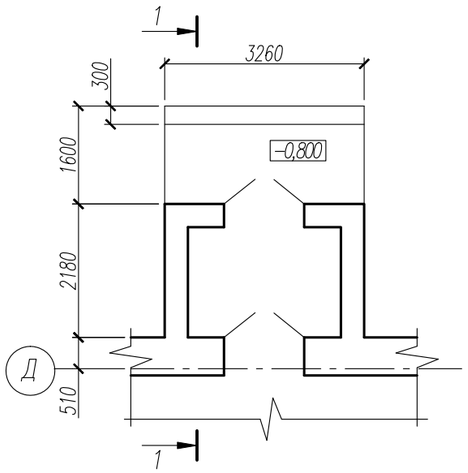

Козырек над крыльцом

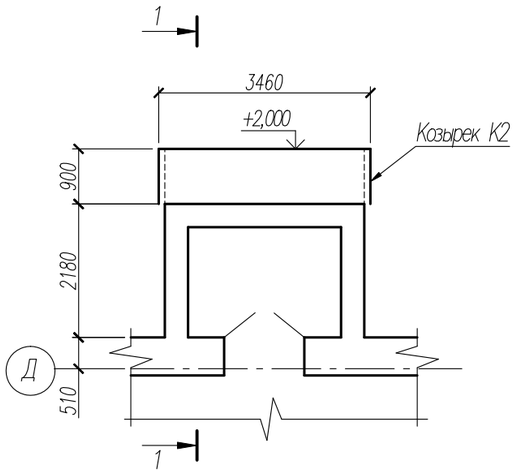

Спецификация элементов

Поз.	Обозначение	Наименование	Кол.	Масса ед.,кг	Приме-чание
		Крыльцо Кр-3	1		
		Плитка керамогранит с шерох.пов. t=10мм, $м^2$	6,1		
		Цементно-песчаный раствор М150, $м^3$	0,1		
		ø10А240 с яч.100х100мм ГОСТ34028-2016, п.м.	123,1	0,616	75,83
		Бетон класса С12/15,F100,W4, $м^3$	1,8		
		Щебень фр.20-40 М600, $м^3$	0,6		
		Козырек К2	1		
		Профиль $\frac{40х40х3,0\ ГОСТ30245-2012}{С235\ ГОСТ27772-2021}$ п.м.	25,0	3,3	
		ø10А240 ГОСТ34028-2016, п.м.	6,0	0,616	
		Болт БСР 12х110 ГОСТ 28778-90	16	0,134	
	ГОСТ 24045-2016	Профлист НС35-1000-0,7 $м^2$	3,2	8,4	с полимерн. покрытием

1-1 (М 1:50)

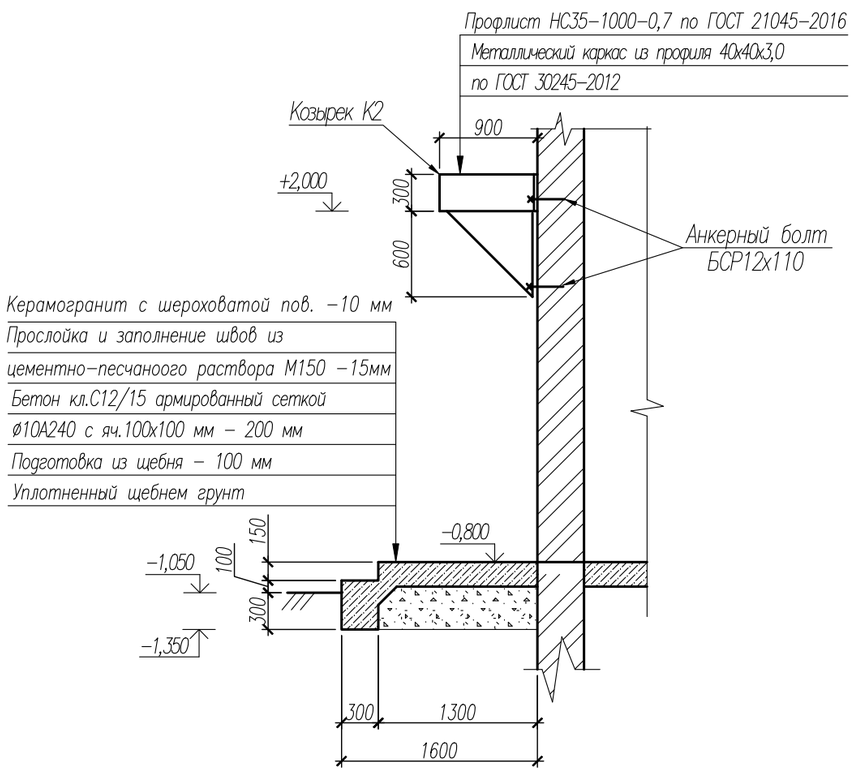

Козырек К2

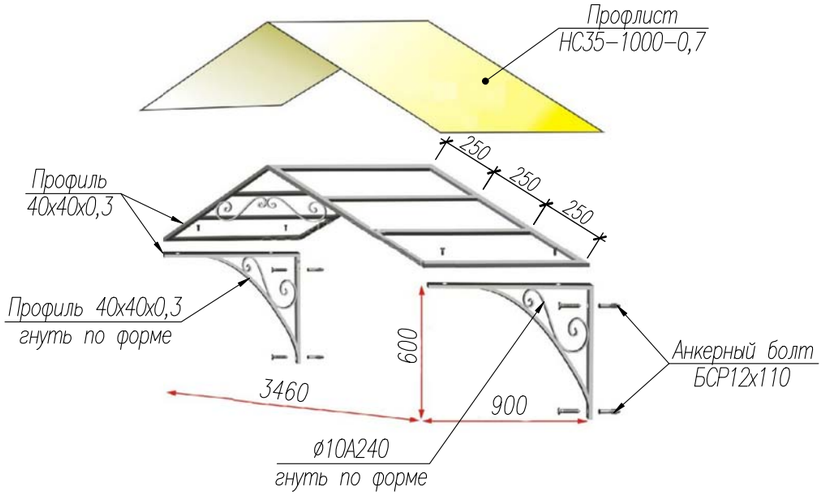

Примечание:

1. Козырек крепить к стене при помощи анкерных болтов типа БСР 12х110 по ГОСТ 28778-90. Все отверстия просверлить по месту.
2. Сварку производить электродами типа Э42 по ГОСТ 9467-75*.
3. Стальные изделия огрунтовать в два слоя грунтовкой ГФ-021 (ГОСТ 25129-2020) и окрасить эмалью ПФ-115 (ГОСТ 6465-2023) за два раза.
4. Поверхность железобетонных элементов соприкасающуюся с грунтом обмазать горячим битумом за два раза.
5. Защитный слой арматуры принять не менее 70 мм.
6. Для покрытия крыльца применить противоскользящий керамогранит с шероховатой поверхностью.

Взамен инв.№

Подпись и дата

Инв. № подл.

Изм.	Кол.уч.	Лист	№ док.	Подпись	Дата
Проверил		Григорьев			05.24
Разработал		Григорьева			05.24
Н.контр.					

7-2024-АС1

Строительство дома культуры в с.Петровка Есильского района Северо-Казахстанской области

Архитектурно-строительные решения

Стадия	Лист	Листов
РП	29	

Крыльцо Кр3

ТОО "Континент Инжиниринг" г.Павлодар

Формат А3

Крыльцо Кр4

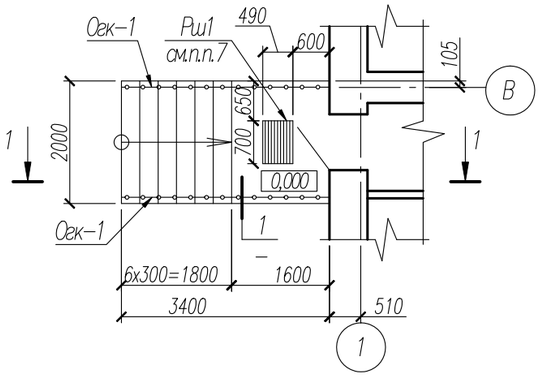

1-1

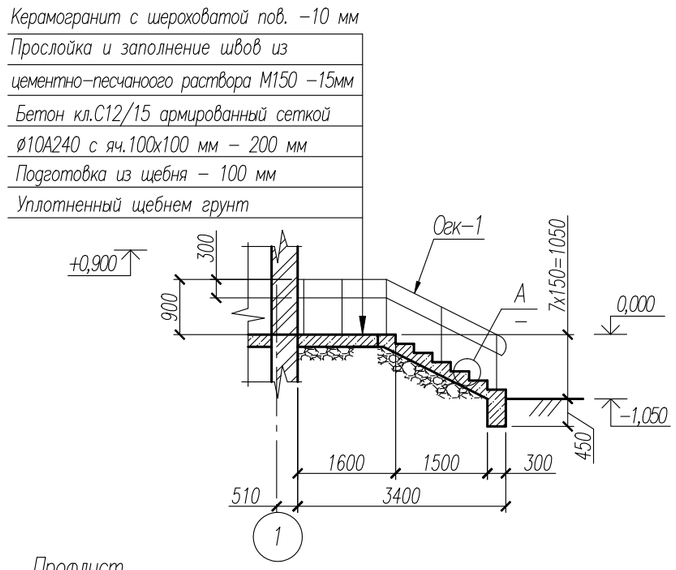

Козырек К1

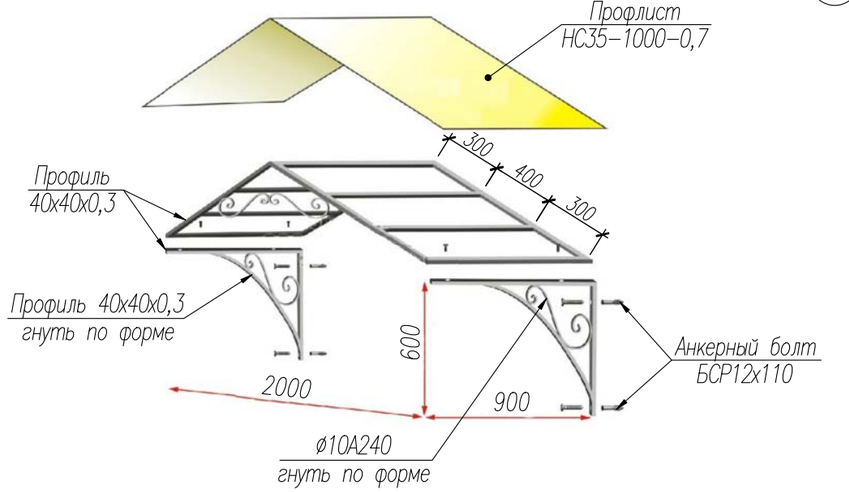

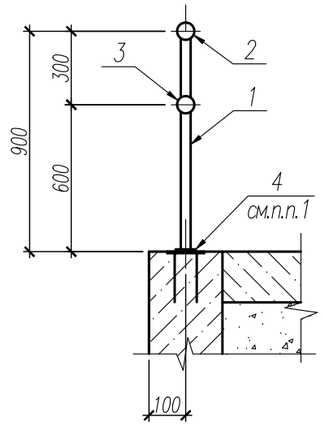

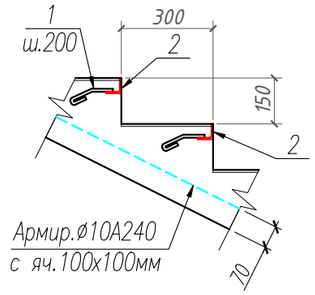

Спецификация элементов

Поз.	Обозначение	Наименование	Кол.	Масса ед.,кг	Приме-чание
		Крыльцо Кр4	1		
		ø10А240 с яч.100х100мм ГОСТ34028-2016, п.м.	155,9	0,616	96,1
1		Уголок $\frac{50х50х5\ ГОСТ\ 8509-93}{С235\ ГОСТ27772-2021}$ п.м.	14,0	3,77	
2		ø10А240 ГОСТ34028-2016, L=230мм	70	0,14	
		Материалы			
		Плитка керамогранит с шерох.пов. t=10мм, $м^2$	8,9		
		Цементно-песчаный раствор М150, $м^3$	0,14		
Огк-1		Бетон класса С12/15, F100, W4, $м^3$	3,6		
		Щебень фр.20-40 М600, $м^3$	0,8		
		Ограждение Огк-1			
		Профиль $\frac{50х50х4,0\ ГОСТ30245-2003}{С235\ ГОСТ27772-2021}$ L=900мм	10	4,91	
		Труба $\frac{42х3,0\ ГОСТ\ 8732-78}{С235\ ГОСТ27772-2021}$ п.м.	9,0	2,89	
3		Труба $\frac{32х3,0\ ГОСТ\ 8732-78}{С235\ ГОСТ27772-2021}$ п.м.	7,0	2,15	
		Закладные изделия			
4	Серия 1.400-15 Выпуск 1	МН112-3	10	2,4	
		Решетка для чистки обуви			
Рш1	Серия 1.100.2-5 Выпуск 5	РН-7.5-1	1	15,17	
		Козырек К1	1		
		Профиль $\frac{40х40х3,0\ ГОСТ30245-2012}{С235\ ГОСТ27772-2021}$ п.м.	17,0	3,3	
		ø10А240 ГОСТ34028-2016, п.м.	4,0	0,616	
		Болт БСР 12х110 ГОСТ 28778-90	10	0,134	
	ГОСТ 24045-2016	Профлист НС35-1000-0,7 $м^2$	1,9	8,4	с полимерн. покрытием

Примечание:

1. Стойку ограждения поз.1 крепить к закладному изделию поз.4 при помощи сварки.
2. Сварку производить электродами типа Э42 по ГОСТ 9467-75*.
3. Стальные изделия огрунтовать в два слоя грунтовкой ГФ-021 (ГОСТ 25129-2020) и окрасить эмалью ПФ-115 (ГОСТ 6465-2023) за два раза.
4. Поверхность железобетонных элементов соприкасающуюся с грунтом обмазать горячим битумом за два раза.
5. Защитный слой арматуры принять не менее 70 мм.
6. Для покрытия крыльца применить противоскользящий керамогранит с шероховатой поверхностью.
7. В полу крыльца перед дверью предусмотреть приямок размером 490х700мм глубиной 30 мм. В приямок установить решетку металлическую для чистки обуви типа РН-7.5-1 по серии 1.100.2-5 выпуск 5.
8. Козырек крепить к стене при помощи анкерных болтов типа БСР 12х110 по ГОСТ 28778-90. Все отверстия просверлить по месту.

Изм.	Кол.уч.	Лист	№ док.	Подпись	Дата
Проверил	Григорьев				05.24
Разработал	Григорьева				05.24
Н.контр.					

7-2024-АС1

Строительство дома культуры в с.Петровка Есильского района Северо-Казахстанской области

Архитектурно-строительные решения

Стадия	Лист	Листов
РП	30	

Крыльцо Кр4

ТОО "Континент Инжиниринг" г.Павлодар

Взамен инв.№ | Подпись и дата | Инв. № подл.

Формат А3

Узел устройства перегородок санузлов

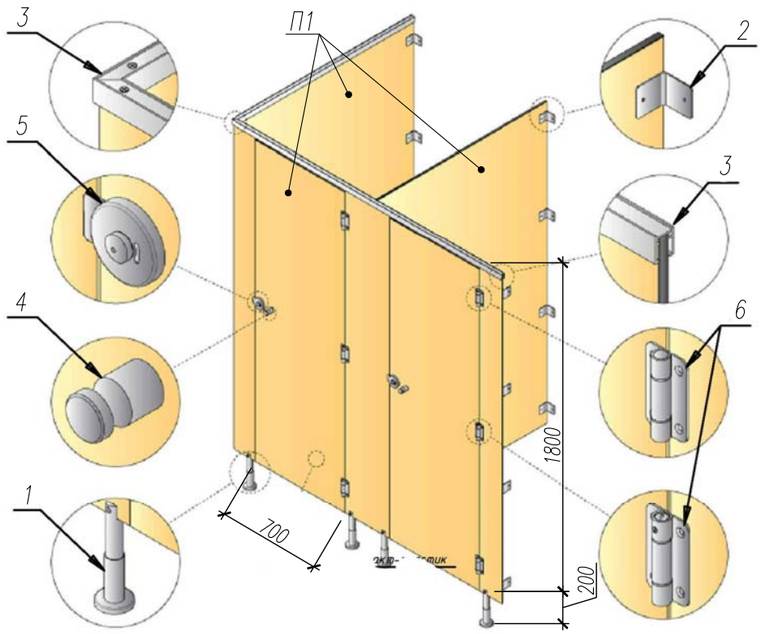

Спецификация элементов

Поз.	Обозначение	Наименование	Кол.	Масса ед.,кг	Приме-чание
П1		Панели П1			расход панелей на весь объем
		Сотовый поликарбонат толщиной 10 мм			10,0 м²
1	данный лист	Стойка Ст1	12	0,79	
1*		Труба $\frac{25x3,0\ ГОСТ\ 8732-78}{С235\ ГОСТ27772-2021}$ L=194	1	0,32	
2*		Лист $\frac{6x100x100\ ГОСТ\ 19903-2015}{С235\ ГОСТ27772-2021}$	1	0,47	
3*		Лист $\frac{5x70x200\ ГОСТ\ 19903-2015}{С235\ ГОСТ27772-2021}$	1	0,56	
2		Уголок крепежный усил.90x90x2,0мм L=40мм	28		
3	ГОСТ 8278-83	Швеллер гнутый 25x30x2, п.м.	5,4	1,22	
4		Ручка дверная из нерж.	3		
5		Замок с индикацией из нерж.	3		
6		Петля из нерж.	9		
		Болт БСР 8x85 ГОСТ 28778-90*	48	0,061	

Ст1

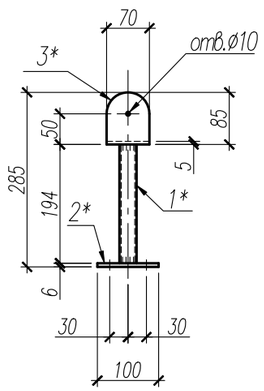

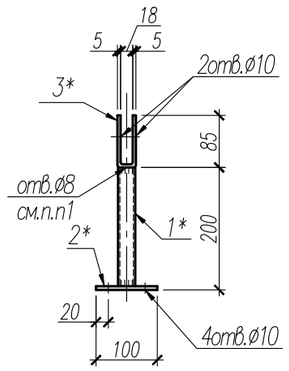

Примечание:

1. Пластину поз.2* крепить к полу при помощи ботов БСР 8x85 в количестве 4 шт. Крепление выполнить перед устройством пола.
2. Материал и элементы в спецификации посчитаны на устройство всех перегородок.
3. При устройстве перегородок размеры для них уточнить по месту, выполнив контрольные замеры.

Изм.	Кол.уч.	Лист	№ док.	Подпись	Дата	7-2024-АС1			
						Строительство дома культуры в с.Петровка Есильского района Северо-Казахстанской области			
						Архитектурно-строительные решения	Стадия	Лист	Листов
							РП	31	
Проверил		Григорьев			05.24	Устройство перегородок санузлов	ТОО "Континент Инжиниринг" г.Павлодар		
Разработал		Григорьева			05.24				
Н.контр.									

Взамен инв.№

Подпись и дата

Инв. № подл.

Формат А3