ТОО “Проектно-производственное объединение- “Готика”
лицензия № 21014783

П Р О Е К Т

Реконструкция КНС и ливневой канализации по ул. Г. Мусрепова в г. Петропавловск, Северо - Казахстанской области

Том III

Альбом 1

Архитектурно-строительные решения

Заказ №: 39/10-2023

Заказчик: КГУ «Отдел ЖКХ, ПТ и АД акимата города Петропавловска»

Генпроектировщик: ТОО «Проектная компания «Автодороги»

Субпроектировщик: ТОО «Проектно-производственное объединение - «Готика»

Директор ТОО “ППО”Готика” О. Прудовикова

ГИП О. Прудовикова

г. Петропавловск 2023 г.

Ведомость основных комплектов рабочих чертежей

Обозначение	Наименование	Примечание
ЭП	Эскизный проект	
АС	Архитектурно-строительные решения	
ВК	Водопровод и канализация.	
ОВ	Отопление и вентиляция	
ЭС	Электроснабжение	
ПС	Пожарная сигнализация	
ЭОМ	Электрооборудование и электроосвещение	

Ведомость ссылочных и прилагаемых документов

Обозначение	Наименование	Примечание
	Ссылочные документы	
СН РК 3.02-07-2014 СП РК 3.02-107-2014	Общественные здания	
СН РК 3.02-37-2013 СП РК 3.02-137-2013	Крыши и кровли	
НТП РК 01-01-3.1-2017	Нагрузки и воздействия	
СНиП II-25-80 НТП 05-01-1.1-2011	Деревянные конструкции	
СН РК 2.02-01-2019 СП РК 2.02-101-2022	Пожарная безопасность зданий и сооружений	
СН РК 2.01-01-2013 СП РК 2.01-101-2013	Защита строительных конструкций от коррозии	
СН РК 1.03-05-2011 СП РК 1.03-106-2012	Охрана труда и техника безопасности в строительстве	
ГОСТ 24454-80	Пиломатериалы хвойных пород.	
	Прилагаемые документы	
	Дефектная ведомость	
	Акт технического обследования	

Ведомость рабочих чертежей основного комплекта

Лист	Наименование	Примечание
1	Общие данные (начало)	
2	Общие данные (продолжение)	
3	Общие данные (окончание)	
4	Ведомость отделки помещений 1-ого этажа, помещений ниже отм. 0.000.	
5	Фасад	
6	Разрез 1-1	
7	План на отметке 0.000. Экспликация помещений. Спецификация заполнения проёмов.	
8	План на отметке -3.820,-7.540, -10.050. Экспликация помещений.	
9	Схема расположения окон,дверей, полов и ограждений на отметке 0.000. План полов и крышек на оти.-3,820	
10	План полов на отметке -7.540, -10.050. Экспликация полов.	
11	План крыльца. Конструкция отмостки. Спецификация материалов на крыльцо и отмостку.	
12	Усиление кирпичной кладки наружных стен КНС	
13	Устранение прогиба плиты перекрытия.Спецификация .	
14	Усиление ж/б балки перекрытия	
15	Схема расположения существующих стропильных ног. Разрез А-А,Б-Б.	
16	Схема расположения кровли. Спецификация.	
17	Схема расположения балок для тельферов на отметке 3,640-3,680,-1.115	
18	План лестницы №1. Вид А, вид Б. Узлы.	
19	Схема расположения закладных деталей пола. Спецификация.	
20	Лестничный марш ЛМ-1и. Спецификация.	
21	Лестница №2	
22	Лестница ЛП-1	
23	Стремянка СТ-1	
24	Стремянка СТ-2. Ограждение стремянки	
25	Деталь усиления проема ПР-1(ПР-2). Конструкция колесоотбойника	
26	Деталь усиления оконного проема ПР-3	
27	Решетка Р1	
28	Крышки КР-1 - КР-7	

Проект разработан в соответствии с действующими нормами и правилами и отвечает требованиям пожаробезопасности и взрывобезопасности при соблюдении предусмотренных проектом мероприятий.

Главный инженер проекта Прудовикова О.Б.

Согласовано

Взам. инв. №

Подп. и дата

Инв. № подл.

Изм.	Кол. уч.	Лист	№ док.	Подп.	Дата
ГИП		Прудовикова			19.12.23
Н.контр.		Машковцева			18.12.23
Разраб.		Машковцева			15.12.23
Проверил		Прудовикова			15.12.23

Заказ № 39/10-2023 -АС

Реконструкция КНС и ливневой канализации по ул.Г.Мусрепова в г. Петропавловск, Северо-Казахстанской области.

Стадия	Лист	Листов
РП	1	

Общие данные (начало)

ТОО "ППО "Готика"
Лицензия №21014783

Формат А3

Ведомость рабочих чертежей основного комплекта

Лист	Наименование	Примечание
29	Постоянное ограждение ОП, Съемное ограждение ОС-1, ОС-2	
30	Площадка обслуживания. Спецификация.	
31	Лестница №3. Спецификация.	

Ведомость спецификаций основного комплекта АС

Лист	Наименование	Примечание
7	Спецификация заполнения проемов	
11	Спецификация материалов на крыльцо и отмостку.	
12	Спецификация материалов на усиление кирпичной кладки.	
13	Спецификация материалов на устранение прогиба плиты перекрытия.	
14	Спецификация на усиление ж/б балки перекрытия.	
16	Спецификация материалов по кровле	
18	Спецификация материалов на лестницу №1	
21	Спецификация материалов на лестницу №2	
22	Спецификация материалов на лестницу ЛП-1	
23	Спецификация материалов на стремянку СТ-1	
24	Спецификация материалов на стремянку СТ-2	
25,26	Спецификация материалов на усиление проёмов и колесоотбойник	
27	Спецификация материалов на решетку Р1.	
28	Спецификация материалов на крышки КР-1-КР-7.	
29	Спецификация материалов на ограждения проёмов.	
30,31	Спецификация материалов на площадку обслуживания.	

Виды работ, выполненных в проекте, согласно рекомендаций технического заключения.

1.Фундамент

Предусмотреть устройство вертикальной гидроизоляции стен в соответствии с обследованием.

2. Стены

Произвести ремонт внутренней отделки стен и потолков в соответствии со строительными и санитарными нормами.

Выполнить капитальный ремонт наружной отделки фасадов здания, в том числе:

Произвести замену всех существующих оконных блоков на оконные блоки ПВХ-конструкции с двухкамерными стеклопакетами с поворотно-откидными створками.

Выполнить устройство внутренних пластиковых откосов, их утепление, а так же установку наличников из пластика.

Выполнить замену существующих подоконников на подоконники ПВХ-конструкции с устройством их утепления. Полная замена всех наружных и внутренних деревянных дверных блоков.

3.Фасад

Выполнить усиление кирпичной кладки со стороны фасада ,с последующим оштукатуриванием и окраской.

4.Кровля

Замена кровли из асбестоцементных листов на кровлю из профлиста с полимерным покрытием, с заменой обрешетки.

5. Полы

Выполнить ремонт бетонных полов с устройством выравнивающей цементно-песчаной стяжки по бетонному основанию произвести замену покрытия полов из керамической плитки в санузле ;

6.Перекрытие и балки перекрытия

Усиление плиты перекрытия и железобетонной балки перекрытия в соответствии техобследования.

7. Лестницы

Выполнить замену лестничных площадок и площадок под технологическое оборудование.

8Крыльцо ,отмостка.

Предусмотреть полную замену крыльца и отмостки.

Согласовано

Взам. инв. №

Подп. и дата

Инв. № подл.

Изм.	Кол. уч.	Лист	№ док.	Подп.	Дата
ГИП		Прудовикова			19.12.23
Н.контр.		Машковцева			18.12.23
Разраб.		Машковцева			15.12.23
Проверил		Прудовикова			15.12.23

Заказ №39/10-2023 -АС

Реконструкция КНС и ливневой канализации по ул.Г.Мусрепова в г. Петропавловск, Северо-Казахстанской области.

Стадия	Лист	Листов
РП	2	

Общие данные (окончание)

ТОО "ППО "Готика"
Лицензия №21014783

Формат А3

Общие данные

Рабочий проект на "Реконструкция КНС и ливневой канализации по ул.Г.Мусрепова в г. Петропавловск, Северо - Казахстанской области" выполнен на основании архитектурно -планировочного задания на проектирование №KZ 02VUA01014081 от 03 ноября 2023 г. и задания на проектирование от 24 февраля 2023.

Проект капитального ремонта здания разработан для следующих природно-климатических условий:

Климатический подрайон строительства - 1В.

Средняя температура холодной пятидневки -34,8°С.

Вес снегового покрова - 1.8 кПа.

Скоростной напор ветра - 0.77 кПа.

Направление ветров - юго-западное.

Характеристики здания:

Уровень ответственности - II (технически не сложное)

Класс здания - II,

степень огнестойкости - II,

степень долговечности - II.

Класс функциональной пожароопасности - Ф 5.1

Класс конструктивной пожарной опасности - С1.

Класс пожарной опасности строительных конструкций - К0.

Категория по взрыво-пожарной безопасности - Д.

Область применения проекта

Производственное здание, подлежащее капитальному ремонту, расположено по адресу: Северо-Казахстанская область, г. Петропавловск, ул.Г.Мусрепова.

.

Архитектурно-строительная часть

Объемно-планировочное решение.

Здание отапливаемое ,сложной формы, представляет собой цилиндр ,состоящий из 2-х этажей: надземного высотой 4.15м и подземного высотой 7.54м.

За относительную отметку ±0.000 принята отметка чистого пола 1-го этажа.

Конструктивные решения:

Фундаменты - монолитная ж/б плита ; существующие.

Наружные и внутренние несущие стены выше 0.000 - силикатный кирпич толщ.-380мм;510 (сущ).

Наружные и внутренние несущие стены ниже 0.000- монолитный железобетон толщ.- 600мм; (сущ).

Перекрытие - железобетонные многопустотные плиты (сущ.);

Балки перекрытия - железобетонные (сущ.);

Перемычки - железобетонные (сущ.).

Крыша - скатная чердачная (кровля -асбестоцементные листы по деревянной обрешетке), (сущ.).

водосток - наружный неорганизованный.

Пространственная жесткость и устойчивость здания обеспечивается совместной работой наружных и внутренних несущих стен с железобетонными плитами перекрытия, образующих геометрически неизменяемую систему.

Мероприятия для маломобильных групп населения.

Не требуются по заданию на проектирование.

Охрана окружающей среды.

На участке строительства вредных выбросов нет.

Перечень скрытых работ, подлежащих освидетельствованию авторским надзором с составлением акта

Установку анкеров и закладных деталей в железобетонные конструкции.

Монтаж металлоконструкций.

Антикоррозийная защита металлоконструкций

Антикоррозийная защита сварных соединений.

Установка дверных блоков.

Установка оконных блоков.

Акт на устройство тепло-, гидро-, пароизоляции.

Акт на устройство огнезащиты деревянных конструкций.

Забивка металлических ершей в кирпичную кладку

Все размеры и высотные отметки уточняются по месту в процессе строительства.

Технико-экономические показатели

№п/п	Наименование показателя	Ед.изм.	Значение	Примечание
1	Мощность, производительность	$м^3$	280	
2	Площадь застройки	$м^2$	128	
3	Общая площадь здания	$м^2$	239.78	
4	Строительный объем выше 0.000 ниже 0.000	$м^3$	 985.6 1105.6	
5	Общая сметная стоимость В текущих ценах В том числе СМР	тыс. тенге	 401 235,621 277 636,074	
6	Продолжительность строительства		6.2	

Изм.	Кол. уч.	Лист	№ док.	Подп.	Дата
ГИП		Прудовикова			19.12.23
Н.контр.		Машковцева			8.12.23
Разраб.		Машковцева			5.12.23
Проверил		Прудовикова			5.12.23

Заказ №39/10-2023 -АС

Реконструкция КНС и ливневой канализации по ул.Г.Мусрепова в г. Петропавловск, Северо-Казахстанской области.

Стадия	Лист	Листов
РП	3	

Общие данные (окончание)

ТОО "ППО "Готика" Лицензия №21014783

Согласовано

Взам. инв. №

Подп. и дата

Инв. № подл.

Формат А3

Ведомость отделки помещений 1-ого этажа

Наименование или номер помещения	Вид отделки элементов интерьера							Примечание
	S м2	Потолок	S м2	Стены и перегородки	S м2	Низ стен или перегородок	H, мм.	
1	2	3	4	5	6	7	8	9
1,2,3,5,6,7	94,64 94,64	Выравнивание поверхности сухими строительными смесями. Покраска поливинилацетатной краской ВА-27А.	184,02 368,03 238,11	Простая штукатурка. Выравнивание поверхности сухими строительными смесями. Покраска поливинилацетатной краской ВА-27А.	129,92	Эмалевая окраска (ХС-759)	1500	Расчистка штукатурки взята 50% от общей площади штукатурки.
4	3,40 3,40	Выравнивание поверхности сухими строительными смесями. Покраска поливинилацетатной краской ВА-27А.	14,52 29,03	Простая штукатурка. Выравнивание поверхности сухими строительными смесями.	29,03	Облицовка глазурован. плиткой	на всю высоту	Расчистка штукатурки взята 50% от общей площади штукатурки.

Ведомость отделки помещений ниже отм.0.000

Наименование или номер помещения	Вид отделки элементов интерьера							Примечание
	S м2	Потолок	S м2	Стены и перегородки	S м2	Низ стен или перегородок	H, мм.	
1	2	3	4	5	6	7	8	9
8(-3.820)	48,82 48,82	Выравнивание поверхности сухими строительными смесями. Покраска поливинилацетатной краской ВА-27А.	70,40 140,80 140,80	Простая штукатурка. Выравнивание поверхности сухими строительными смесями. Покраска поливинилацетатной краской ВА-27А.	———	———	———	Расчистка штукатурки взята 50% от общей площади штукатурки.
9(-7.540)	44,60 44,60	Выравнивание поверхности сухими строительными смесями. Покраска поливинилацетатной краской ВА-27А.	276,57 276,57 276,57	Простая штукатурка. Выравнивание поверхности сухими строительными смесями. Покраска поливинилацетатной краской ВА-27А.	———	———	———	
10(-10.050)	48,82 48,82 48,82	Выравнивание поверхности сухими строительными смесями. Грунтовка-эпоксидной шпаклевкой ЭП-0010 1 слой Окрасочная гидроизоляция эпоксидной шпаклевкой ЭП-0010 3 слоя	118,60 237,20 237,20 237,20	Простая штукатурка. Выравнивание поверхности сухими строительными смесями. Грунтовка-эпоксидной шпаклевкой ЭП-0010 1 слой Окрасочная гидроизоляция эпоксидной шпаклевкой ЭП-0010 3 слоя	———	———	———	Расчистка штукатурки взята 50% от общей площади штукатурки.

Взам инв N

Подпись и дата

Инв N под

Изм.	Кол.	Лист	№ док.	Подпись	Дата
ГИП		Прудовикова			18.12.23
Конструк.		Сафронова			15.12.23
Проверил		Прудовикова			18.12.23
Н.контроль		Машковцева			18.12.23

Заказ № 39/10-2023 АС

Реконструкция КНС и ливневой канализации по ул. Г. Мусрепова в городе Петропавловск, Северо-Казахстанской области

Стадия	Лист	Листов
РП	4	

Ведомость отделки помещений 1-ого этажа, помещений ниже отм.0.000

ТОО "ППО" Готика"
Лиценщия №21014783

Фасад

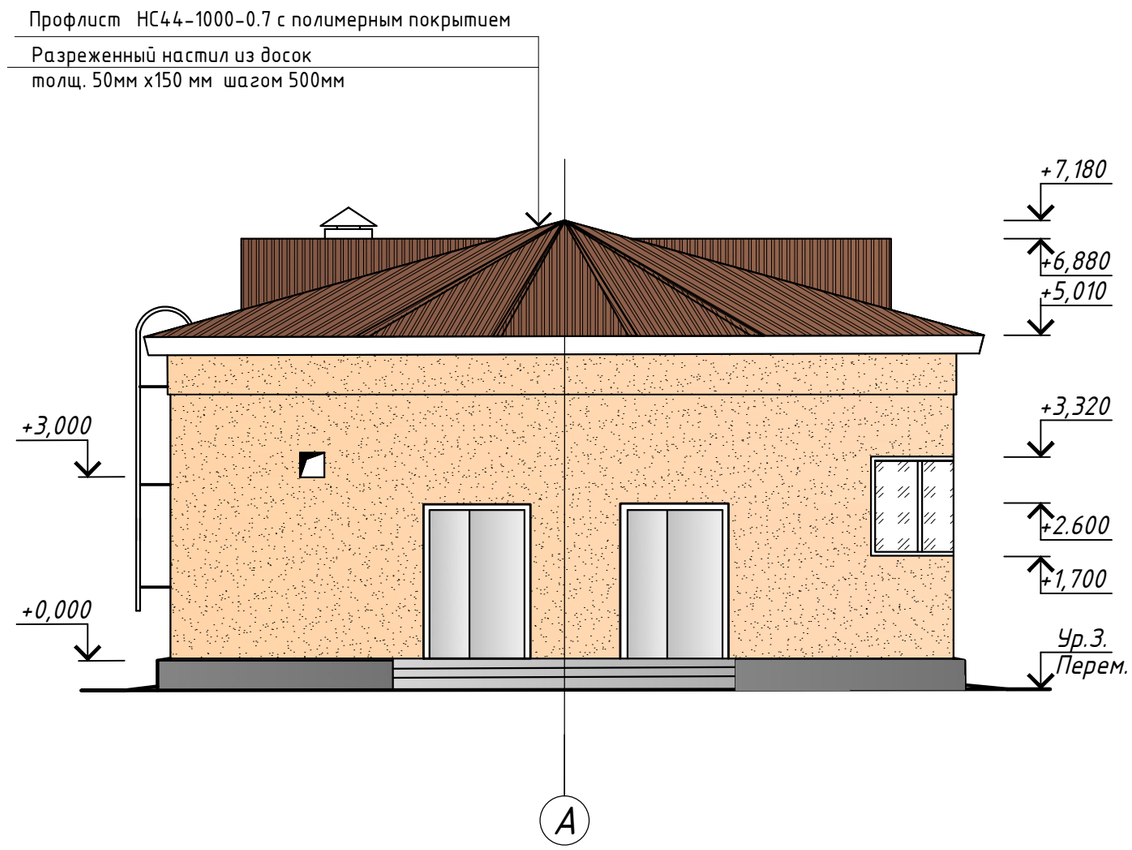

Согласовано

Взам. инв. №

Подп. и дата

Инв. № подл.

Изм.	Кол. уч.	Лист	№ док.	Подп.	Дата
ГИП		Прудовикова			19.12.23
Н.контр.		Машковцева			18.12.23
Разраб.		Машковцева			15.12.23
Проверил		Прудовикова			15.12.23

Заказ №39/10-2023 -АС

Реконструкция КНС и ливневой канализации по ул.Г.Мусрепова в г. Петропавловск, Северо-Казахстанской области.

Стадия	Лист	Листов
РП	5	

Фасад

ТОО "ППО "Готика"
Лицензия №21014783

Формат А3

Разрез 1-1

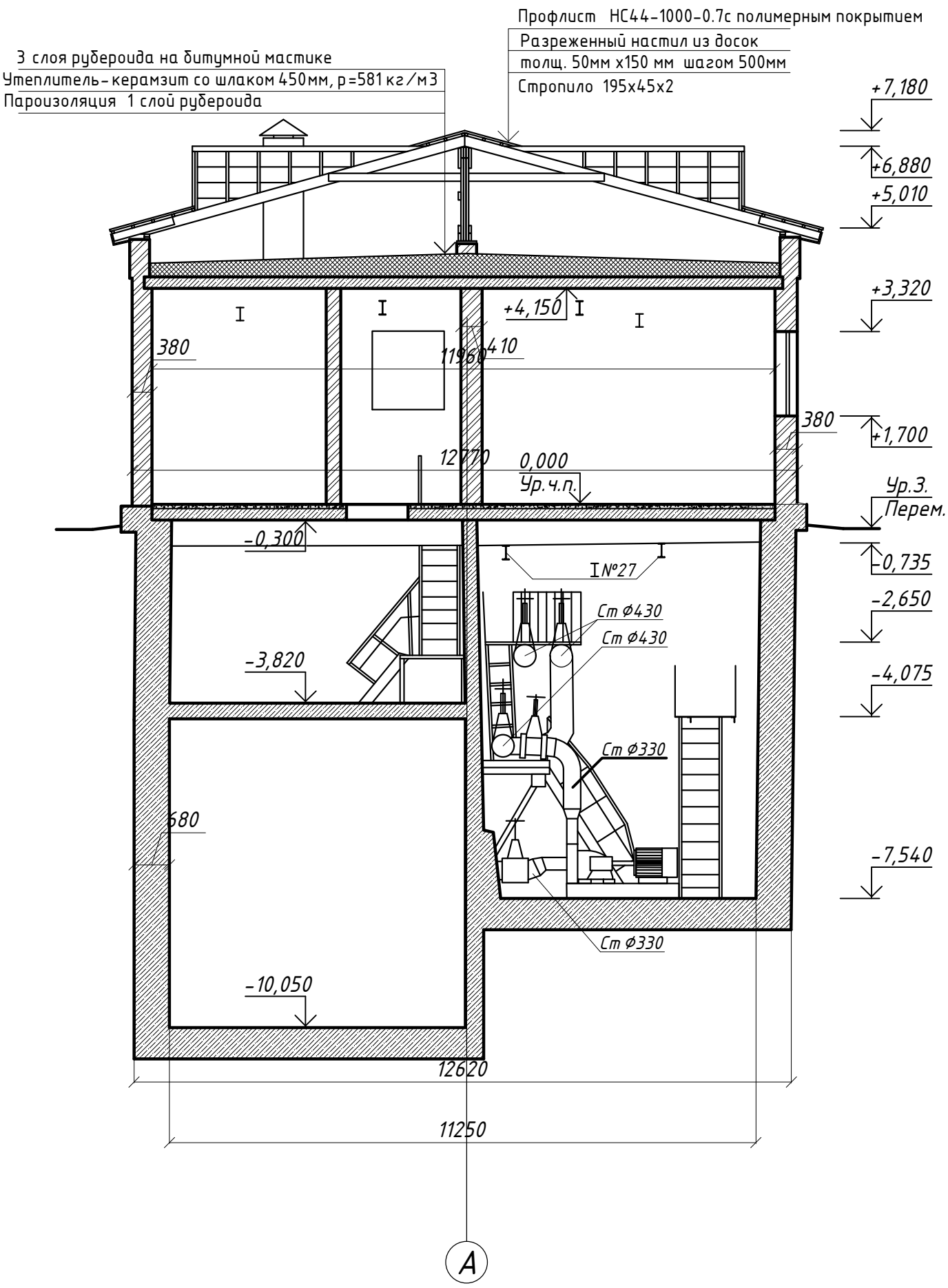

Согласовано

Взам. инв. №

Подп. и дата

Инв. № подл.

Изм.	Кол. уч	Лист	№ док.	Подп.	Дата
ГИП		Прудовикова			19.12.23
Проверил		Прудовикова			18.12.23
Разраб.		Машковцева			15.12.23
Н. контр.		Машковцева			15.12.23

Заказ №:39/10-2023 -АС

Реконструкция КНС и ливневой канализации по ул.Г.Мусрепова в г. Петропавловск, Северо-Казахстанской области.

Стадия	Лист	Листов
РП	6	

Разрез 1-1

ТОО "ППО "Готика"
Лицензия №21014783

Формат А3

План на отм. 0.000

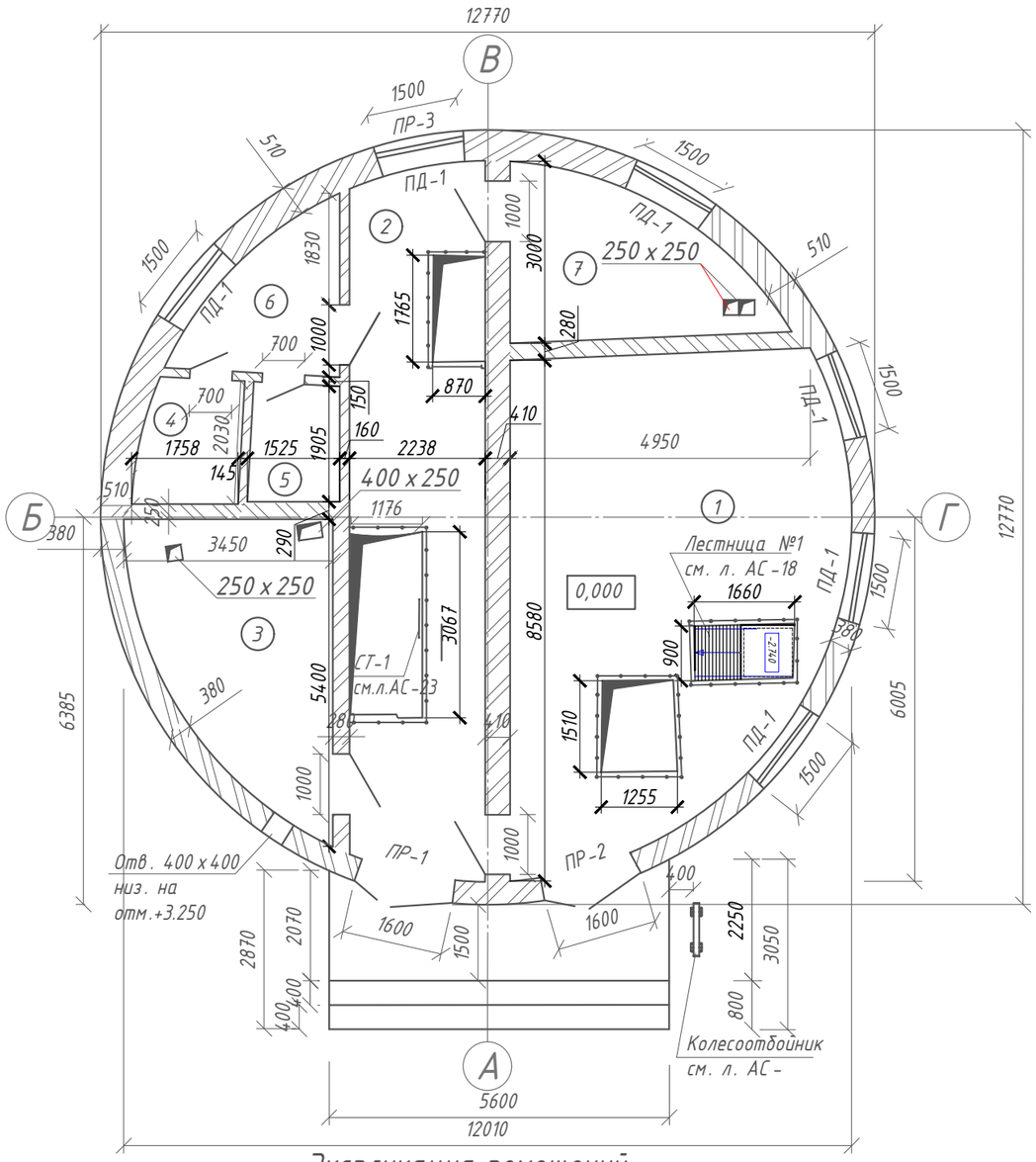

Экспликация помещений

Номер поме-щения	Наименование	Площадь, м²	Кат. поме-щения
1	Операторский зал	40,76	Д
2	Коридор	25,88	Д
3	Калориферная	13,32	Д
4	Санузел	3,40	Д
5	Бытовое помещение	2,86	Д
6	Коридор	5,40	Д
7	Бытовое помещение	9,42	Д
	Всего:	101.04	

Спецификация заполнения проёмов

Марка, поз.	Обозначение	Наименование	Кол	Масса ед. кг	Приме-чание
		Двери			
1	ГОСТ 475-2016	ДВ 1Рп 21х10 Г ПрБ Мд1	3		223-201-0103
2	ГОСТ 475-2016	ДВ 1Рл 21х10 Г ПрБ Мд1	1		223-201-0103
3	ГОСТ 475-2016	ДС 1Рп 21х7 Г Пр Мд1	1		223-201-0102
4	ГОСТ 475-2016	ДС 1Рп 21х7 Г Пр Мд1	1		223-201-0102
5	ГОСТ 31173-2016	ДНС А,Дп,Пр,Прг,Н,Псп,М3,О 2600-1600	2		223-207-0102
		Окна			
ОК-1	ГОСТ 30674-99	ОП В2 1600-1500 (4М1-12Аг-4М1-12Аг-4М1)	6		223-102-0208
ПД-1	Стройкомлект НОРД	ПХВ-400 L=1600 мм	6		223-501-0106
		Облицовка внутренних откосов ПВХ панелями шириной 350 мм м2	9,87		232-105-0302
	ГОСТ 15588-2014	Утепление внутренних откосов пенополистиролом ППС 13-Р-А м2	9,87		234-102-0101
	ГОСТ 30246-2016	Установка оцинкованных отливов с полимерным покрытием δ=0,7 мм шир.250 мм м2	2,25		261-107-0815
	ГОСТ 15588-2014	Утепление подоконников пенополистиролом ППС 13-Р-А м2	1,50		234-102-0101

Усиление проемов ПР-1, ПР-2, ПР-3 смотри на л. АС-25,26

Обрамление проемов в полах предусмотрено уголком 100х7.

Размеры взяты с обмерочных чертежей ТОО "Стадия". Размеры уточнить по месту.

В графе примечание указаны коды на материалы и изделия по АГСК-3 (2023 г).

Изм.	Кол.	Лист	№док.	Подпись	Дата
ГИП		Прудовикова			18.12.23
Конструк.		Сафронова			15.12.23
Проверил		Прудовикова			18.12.23
Н.контроль		Машковцева			18.12.23

Заказ № 39/10-2023 АС

Реконструкция КНС и ливневой канализации по ул. Г. Мусрепова в городе Петропавловск, Северо-Казахстанской области

Стадия	Лист	Листов
РП	7	

План на отм. 0.000
Экспликация помещений
Спецификация заполнения проёмов

ТОО "ППО" Готика"
Лицензия №21014783

Взам.инв.№ | Подпись и дата | Инв.№ подл.

План на отм.-3.820

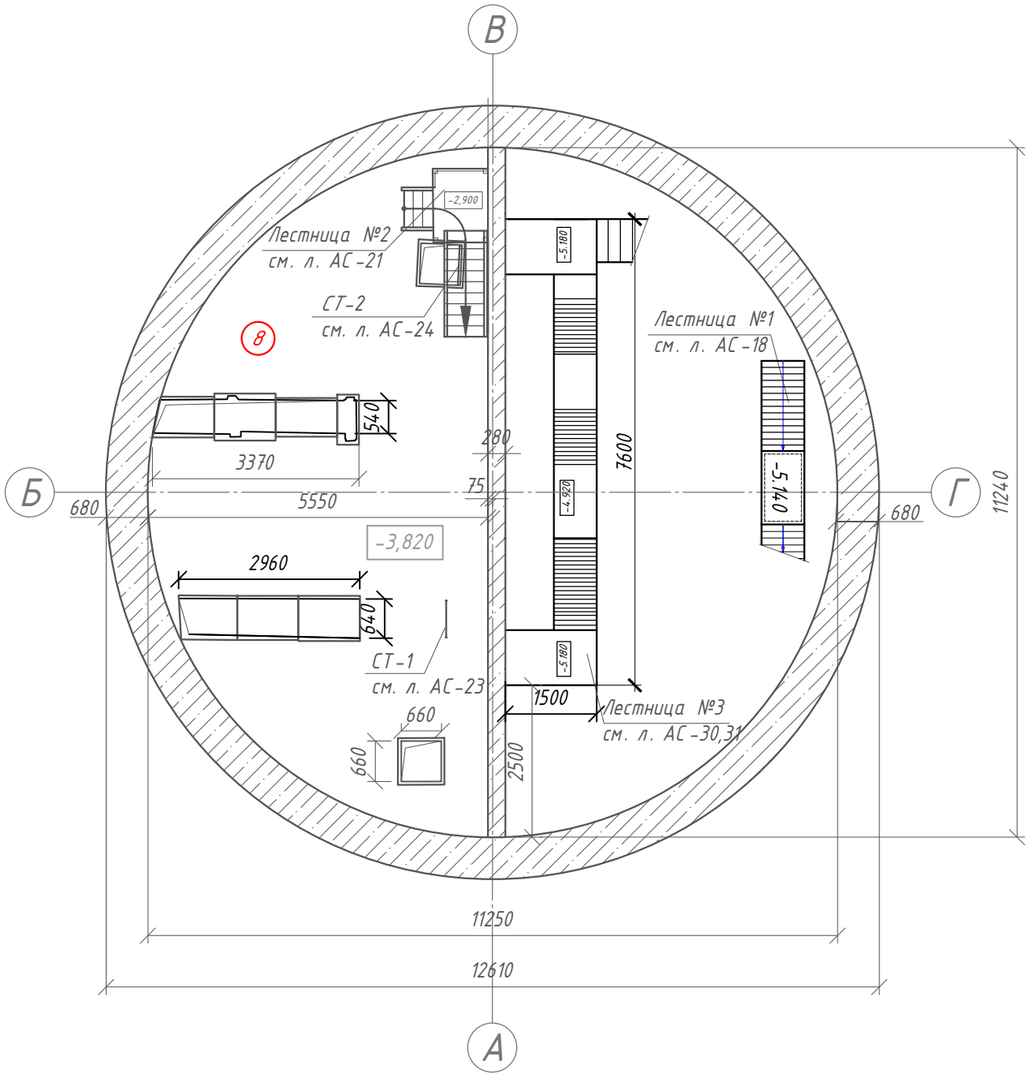

План на отм.-7.540

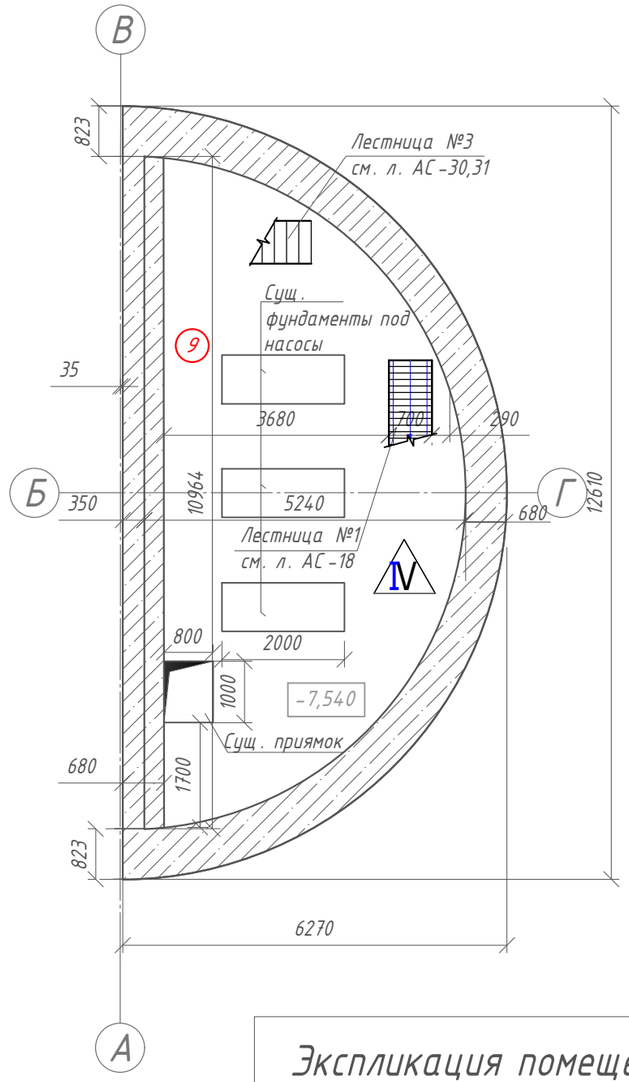

План на отм.-10.050

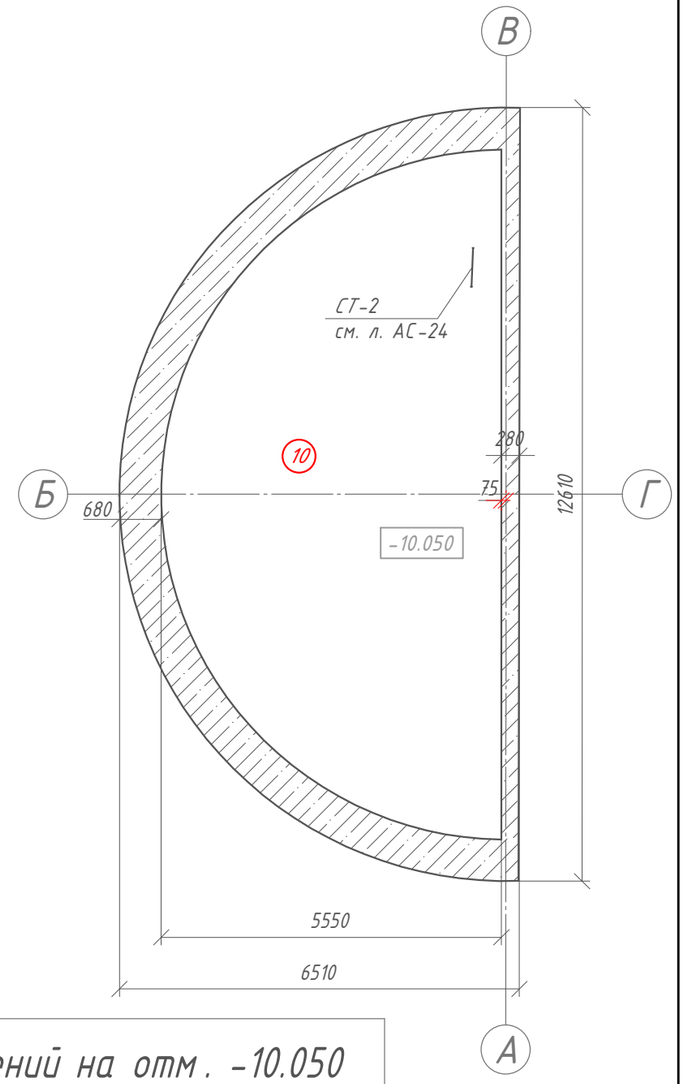

Экспликация помещений на отм. -3.820

Номер поме-щения	Наименование	Площадь, м²	Кат. поме-щения
8	Помещение решёток	48,82	Д

Экспликация помещений на отм. -7.540

Номер поме-щения	Наименование	Площадь, м²	Кат. поме-щения
9	Машинный зал	41,10	Д

Экспликация помещений на отм. -10.050

Номер поме-щения	Наименование	Площадь, м²	Кат. поме-щения
10	Приемный резервуар	48,82	Д

Размеры взяты с обмерочных чертежей ТОО " Стадия ". Размеры уточнить по месту.

Изм.	Кол.	Лист	№док.	Подпись	Дата
ГИП		Прудовикова			18.12.23
Конструк.		Сафронова			15.12.23
Проверил		Прудовикова			18.12.23
Н.контроль		Машковцева			18.12.23

Заказ № 39/10-2023 АС

Реконструкция КНС и ливневой канализации по ул. Г. Мусрепова в городе Петропавловск, Северо-Казахстанской области

Стадия	Лист	Листов
РП	8	

План на отм.-3.820,-7,540,-10.050
Экспликация помещений

ТОО "ППО" Готика"
Лицензия №21014783

Взам.инв.№ | Подпись и дата | Инв.№ подл.

Схема расположения окон, дверей, полов и ограждений на отм. 0.000

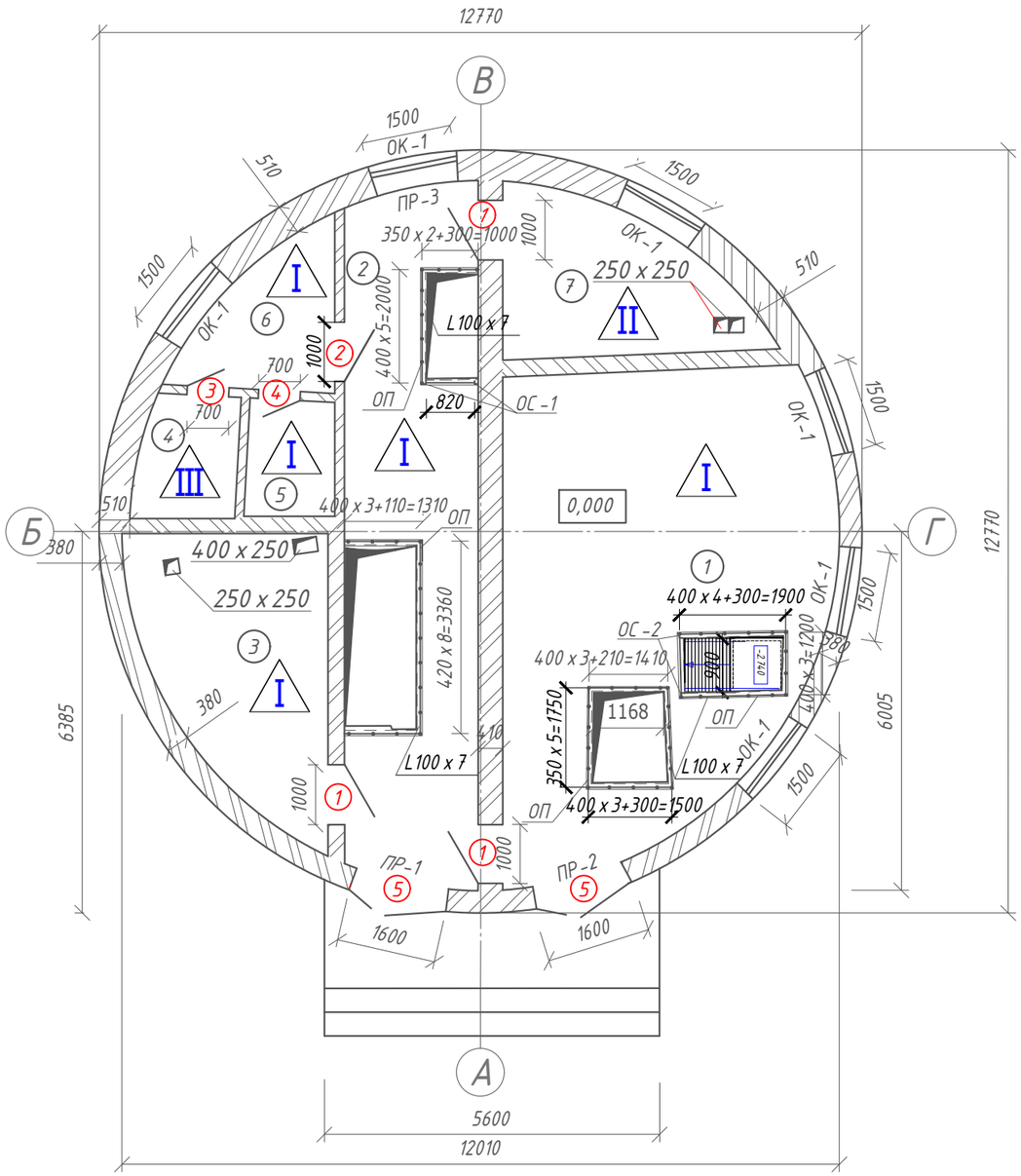

План полов и крышек на отм.-3.820

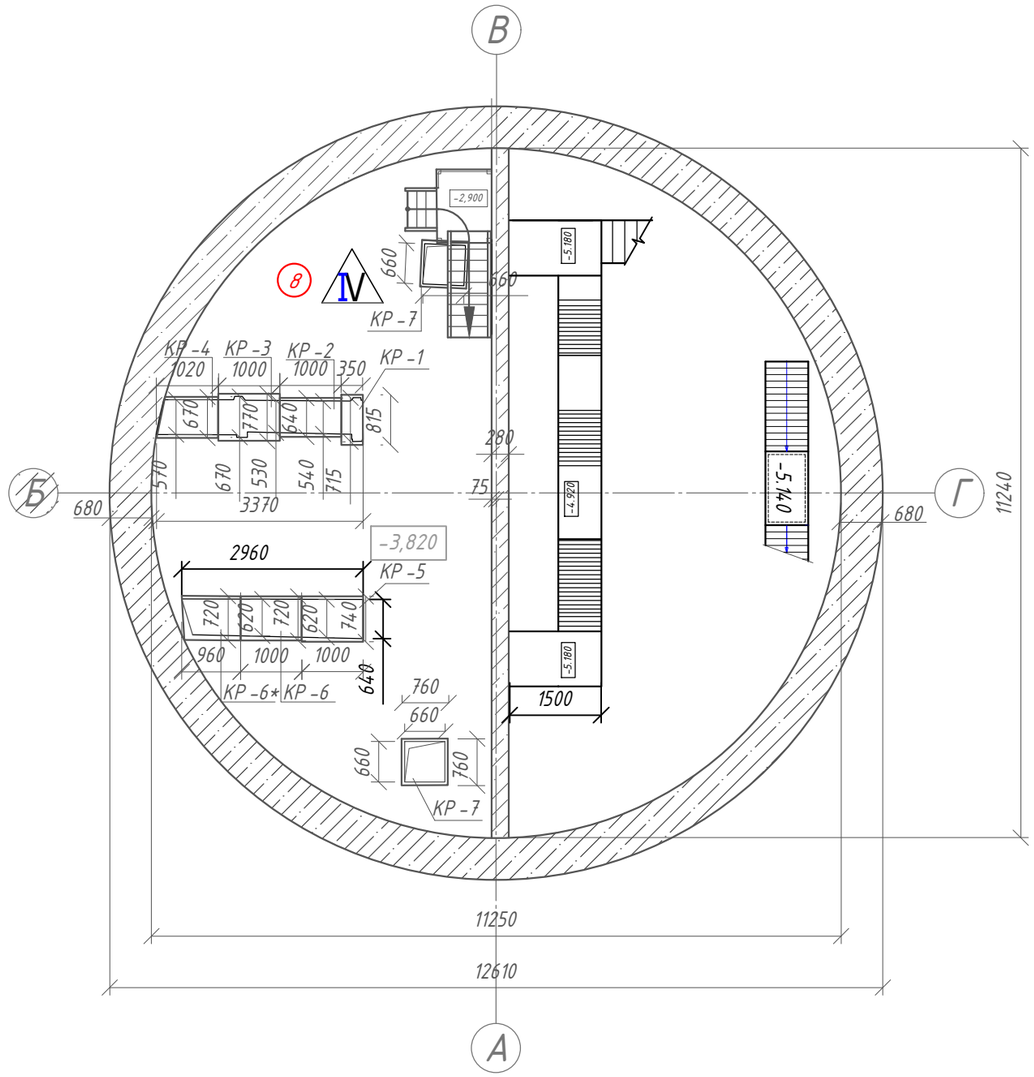

Крышки КР-1 - КР-7 смотри на л. АС-28
Ограждения премов ОП и ОС крепятся к уголкам, обрамляющим проемы в полу, при помощи сварки. Смотри на л. АС-29
Размеры взяты с обмерочных чертежей ТОО " Стадия". Размеры уточнить по месту.

Изм.	Кол.	Лист	№док.	Подпись	Дата	Заказ № 39/10-2023		АС
						Реконструкция КНС и ливневой канализации по ул. Г. Мусрепова в городе Петропавловск, Северо-Казахстанской области		
ГИП		Прудовикова			18.12.23		Стадия	Лист	Листов
Конструк.		Сафронова			15.12.23		РП	9	
Проверил		Прудовикова			18.12.23				
Н.контроль		Машковцева			18.12.23	Схема расположения окон, дверей, полов и ограждений на отм. 0.000 План полов и крышек на отм.-3.820	ТОО "ППО" Готика" Лиценция №21014783	

Взам.инв.№

Подпись и дата

Инв.№ подл.

План полов на отм.-7.540, -10.050

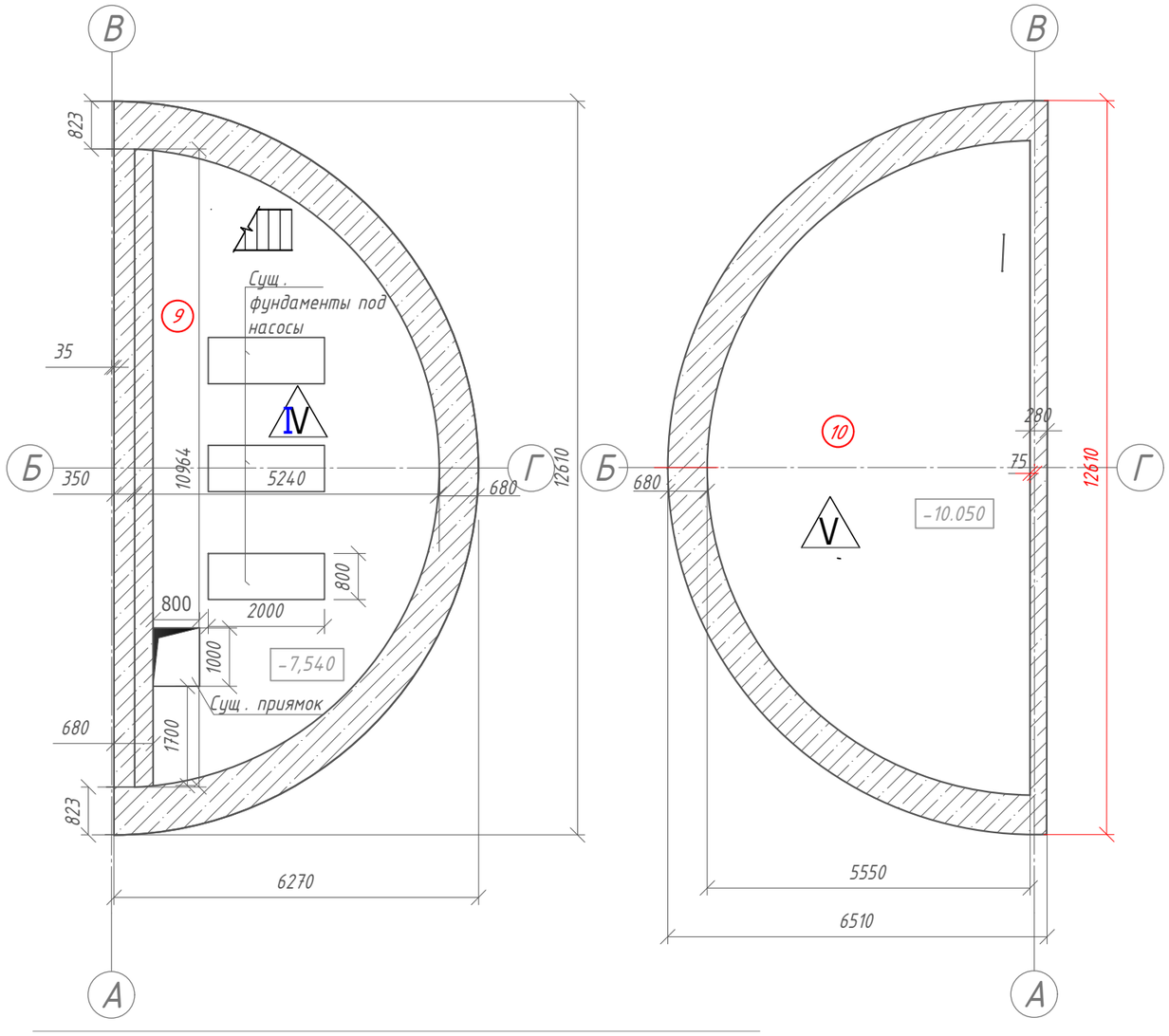

Экспликация полов

Номер помещения	Тип пола	Схема пола или тип пола по серии	Данные элементов пола (наименование,толщина, основание идр.),мм	Площадь м 2
1	2	3	4	5
1,2,3,5,6	I		Бетонное покрытие из бетона С18/22 с железнением -30мм Стяжка из цементно-песчаного раствора М200 -20мм по существующему бетонному полу	212-101-0801 68,06 212-401-0107
7	II		Линолеум ПВХ коммерческий, гетерогенный кл. 33,34-5мм Прослойка из быстротвердеющей мастики на водостойких вяжущих -1мм Стяжка из цементно-песчаного раствора М200 -40мм по существующему бетонному полу	233-101-0105 9,31 212-401-0107
4	III		Керамическая плитка ГОСТ 6787-2001 с шероховатой поверхностью , δ=13мм - Прослойка и заполнение швов - клей плиточный с добавлением полимеров SET-301 δ=10мм Мастика битумная с втоплением песка крыпностью 1,5 - 5мм. 2 слоя гидроизола Стяжка из цементно-песчанного р-ра М200-20 мм. по сущ. бетонному полу	233-202-0103 3,40 235-201-0204 235-102-0101 212-401-0107
8,9	IV		Керамическая плитка ГОСТ 6787-2001 с шероховатой поверхностью δ=13мм - Прослойка и заполнение швов - клей плиточный с добавлением полимеров SET-301 δ=10мм Стяжка из цементно-песчанного р-ра М200-20 мм. Песок с уклоном 20-170 мм по существующему бетонному полу	233-202-0103 80,56 212-401-0107
10	V		Окрасочная гидроизоляция - эпоксидной шпаклевкой ЭП-0010 3слоя -3мм Грунтовка-эпоксидной шпаклевкой ЭП-0010 1слой -1мм Цементно-песчаный раствор М200 -20мм Бетон С 8/10 с уклоном 180-280мм существующее днище.	236-103-0103 48,82

Ремонт бетонных полов на отметке 0.000 взят на площади 85% от общей площади бетонных полов 1этажа

Размеры взяты с обмерочных чертежей ТОО " Стадия ". Размеры уточнить по месту.

В помещении №7 предусмотрен пластиковый плинтус. Расход -9,30 мп
В помещении №4 предусмотрен керамический плинтус высотой 6 см. Расход -6,70 мп
Обрамление проемов в полах предусмотрено уголком 100 х 7. Расход на отм.0.000 -23,0 пм, на отм. -3,820-20,20 пм., на отм. -7.540-2,6 пм
Общий вес -494,18 кг

В графе примечание указаны коды на материалы и изделия по АГСК-3 (2023 г).

Изм.	Кол.	Лист	№док.	Подпись	Дата
ГИП		Прудовикова			18.12.23
Конструк.		Сафронова			15.12.23
Проверил		Прудовикова			18.12.23
Н.контроль		Машковцева			18.12.23

Заказ № 39/10-2023 АС

Реконструкция КНС и ливневой канализации по ул. Г. Мусрепова
в городе Петропавловск, Северо-Казахстанской области

Стадия	Лист	Листов
РП	10	

План полов
на отм.-7.540, -10.050
Экспликация полов

ТОО "ППО" Готика"
Лиценция №21014783

Взам.инв.№
Подпись и дата
Инв.№ подл.

План крыльца

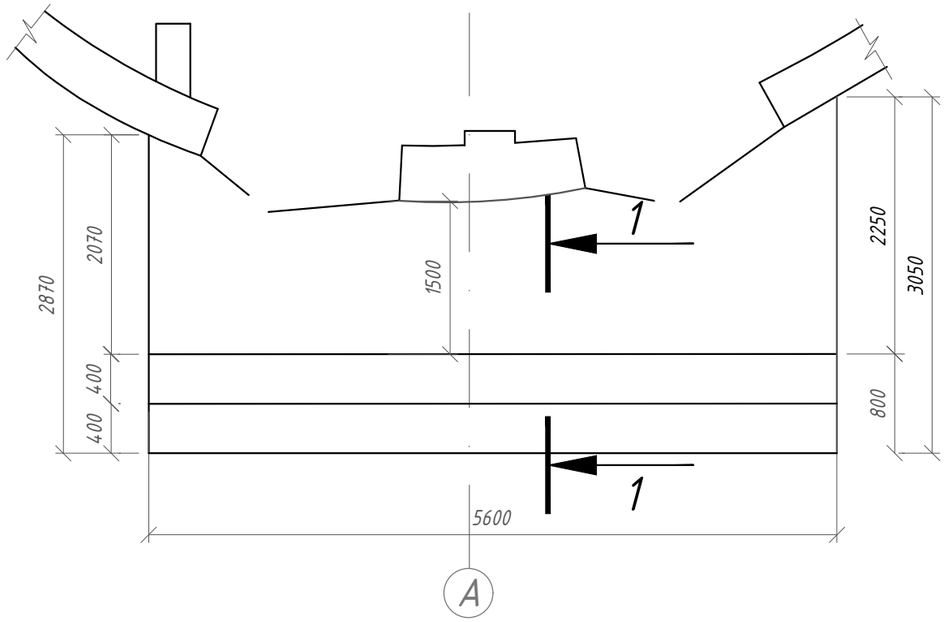

Спецификация материалов на крыльцо и отмостку

Марка, поз.	Обозначение	Наименование	Кол	Масса ед. кг	Приме-чание
		Крыльцо			
	ГОСТ 26633-2015	Бетон С 18/22,5 F50 $м^3$	0,428		212-101-0802
	ГОСТ 26633-2015	Бетон С 10/12,5, F50 $м^3$	1,10		212-101-0502
	ГОСТ 26633-2015	Бетон С 8/10 F50 $м^3$	1,152		212-101-0402
	ГОСТ 23279-2012	Сетка 150/150/10/10 А240 $м^2$	14,40	8,63	214-403-0102 124,27
	ГОСТ 8509-93	L 50х5 по периметру МП	22,80	3,77	214-201-0102 85,96
	ГОСТ 34028-2016	⌀10 А 240; l=300 мм	93	0,185	214-210-0101 17,21
	ГОСТ 8267-93*	Щебень фракции 20-40мм М600 $м^3$	3,21		211-201-0406
		Отмостка			
	ГОСТ 9128-2013	Асфальтобетон δ=40 мм м3		1,61	212-501-0204
	ГОСТ 8 267-93	Щебень, М 600, фр.20-40 мм δ=120 мм м3		4,82	211-201-0406

1-1

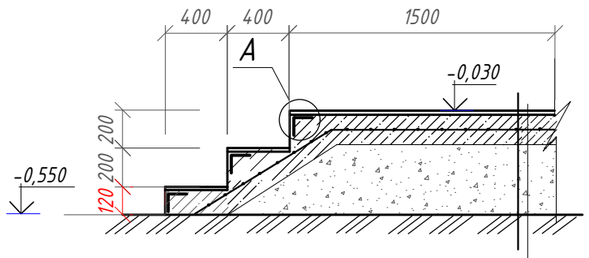

Бетон С18/22,5, F50 - 25мм
Бетон С10/12,5 F50 армированный сеткой 150/150/10/10А240 - 70мм.
Подстилающий слой из бетона кл.С8/10, F50-80мм
Уплотненный щебнем грунт основания

А

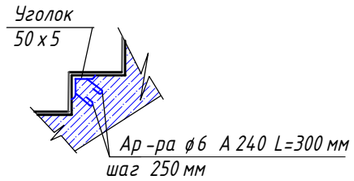

Конструкция отмостки

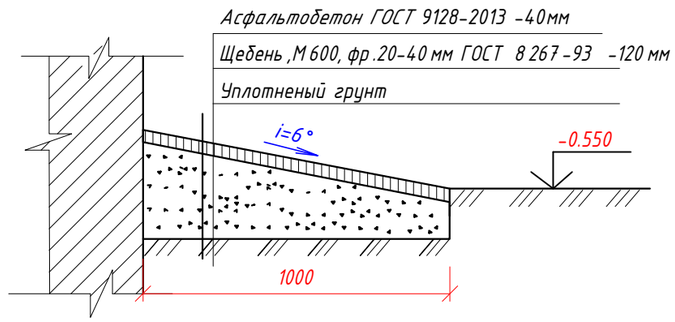

В графе примечание указаны коды на материалы и изделия по АГСК-3 (2023 г).

Изм.	Кол.	Лист	№док.	Подпись	Дата
ГИП		Прудовикова			18.12.23
Конструк.		Сафронова			15.12.23
Проверил		Прудовикова			18.12.23
Н.контроль		Машковцева			18.12.23

Заказ № 39/10-2023 АС

Реконструкция КНС и ливневой канализации по ул. Г. Мусрепова в городе Петропавловск, Северо-Казахстанской области

Стадия	Лист	Листов
РП	11	

План крыльца. Конструкция отмостки
Спецификация материалов на крыльцо и отмостку

ТОО "ППО" Готика"
Лицензия №21014783

Взам.инв.№
Подпись и дата
Инв.№ подл.

Усиление кирпичной кладки

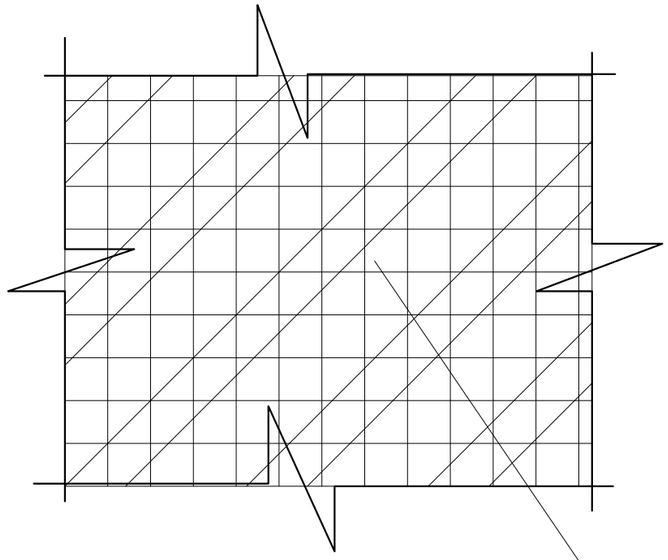

Сетка 50/ 50/ 4/ 4 Вр1
крепить ершами ⌀ 8 А240
в швы кладки с шагом 510х 400(h)

1—1

Усиливаемая стена

Ерш забитый в шов кладки

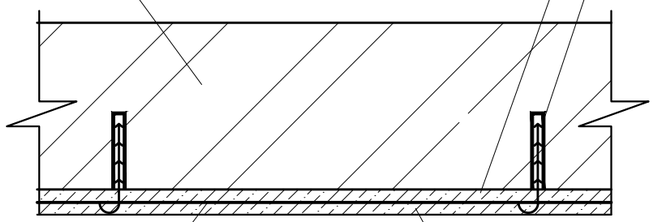

Арматурная сетка
крепящаяся ершами к
кладке

Оштукатурить цементно—
песчаным раствором М100
1212—401—0102

Спецификация материалов

Марка, поз.	Обозначение	Наименование	Кол	Масса ед. кг	Приме-чание
	ГОСТ 34028-2016	Сетка 50/ 50/ 4/ 4 Вр1 $м^2$	202	3.95	797.9 1214-403-0101
	ГОСТ 34028-2016	Ерш ⌀ 8 А240 L=0.25м шт	1027	0.10	102.7кг 1214-210-0101

Рекомендуется следующая последовательность работ:
Отбивают старую штукатурку со стены ,производят выбор разрушенного кирпича, расчистку трещин и швов,поверхность стены промывают под давление.Выполняют иньекционное заполнение трещин цементно —песчаным раствором М100.
Устанавливают анкера—ерши в просверленные отверстия в шахматном порядке с шагом 510х400(h)
К ершам крепят арматурную сетку ,по сетке наносят цементно —песчаный раствор М100,с последующей окраской водоэмульсионкой .Площадь окраски —202м2.

Согласовано

Взам. инв. №

Подп. и дата

Инв. № подл.

Изм.	Кол. уч	Лист	№ док.	Подп.	Дата
ГИП		Прудовикова			19.12.23
Проверил		Прудовикова			18.12.23
Разраб.		Машковцева			15.12.23
Н. контр.		Машковцева			15.12.23

Заказ №:39/10-2023 -АС

Реконструкция КНС и ливневой канализации по ул.Г.Мусрепова в г. Петропавловск, Северо-Казахстанской области.

Стадия	Лист	Листов
РП	12	

Усиление кирпичной кладки наружных стен КНС

ТОО "ППО "Готика" Лицензия №21014783

Формат А3

Схема расположения усиливаемой плиты перекрытия на отметке -0,300

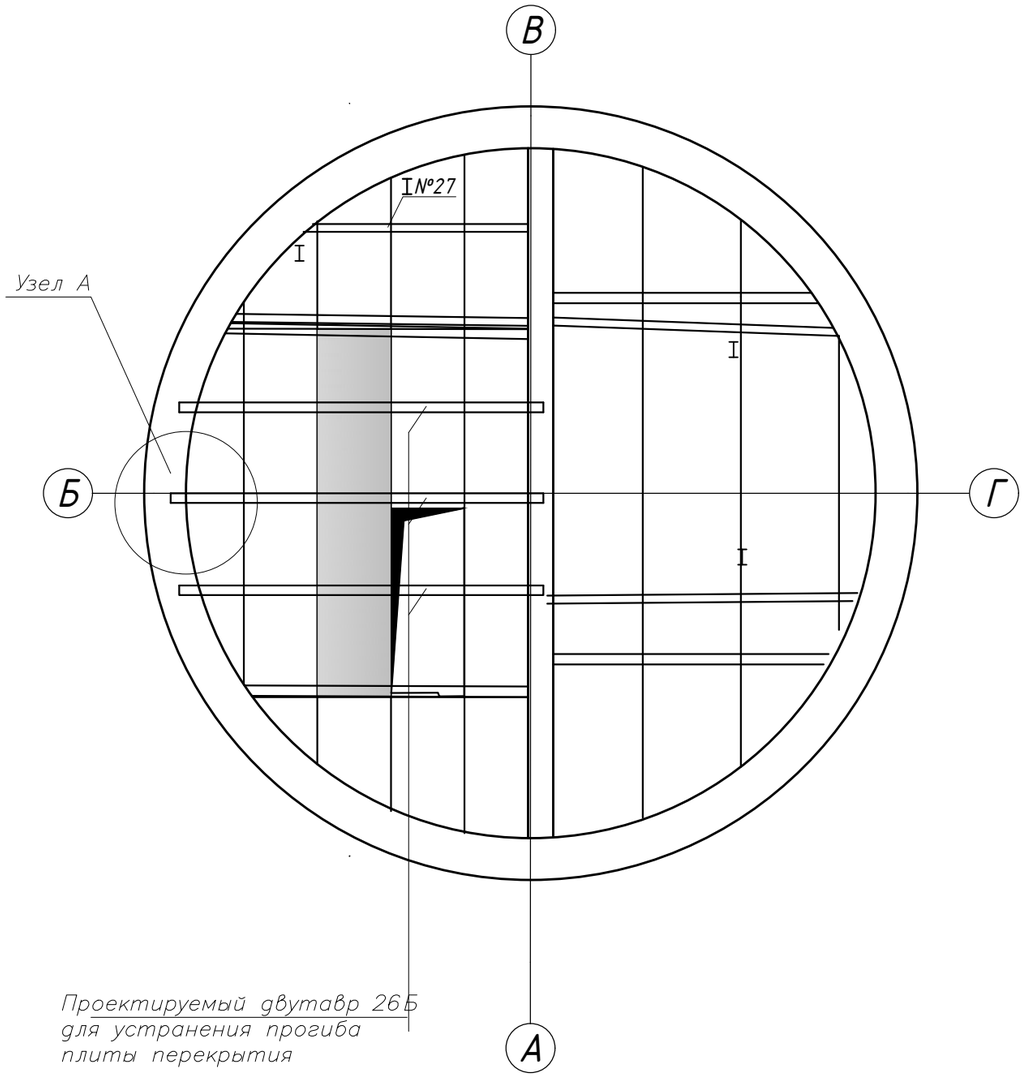

Спецификация материалов

Марка, поз.	Обозначение	Наименование	Кол	Масса ед. кг	Приме-чание
1	ГОСТ 26020-83	Двутавр №26Б1 L=6100мм	1	170.57	170.57
2	ГОСТ 26020-83	Двутавр №26Б1 L=5900мм	2	164.98	329.96
3	ГОСТ 19903-2015	Опорная пластина δ=20мм 300х300мм	6	14.13	84.78

Узел А

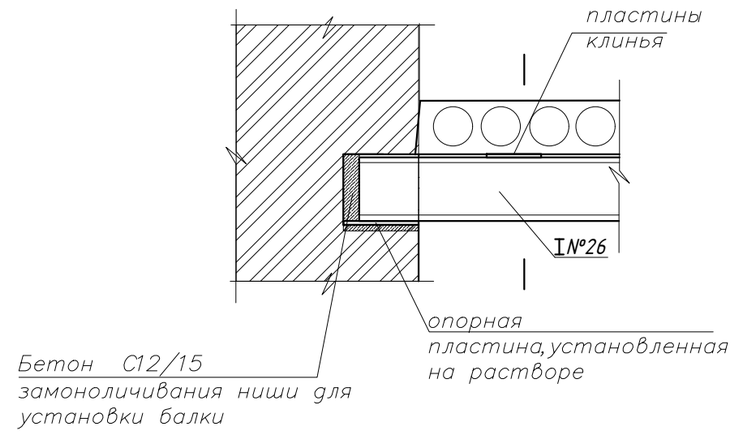

1 — 1

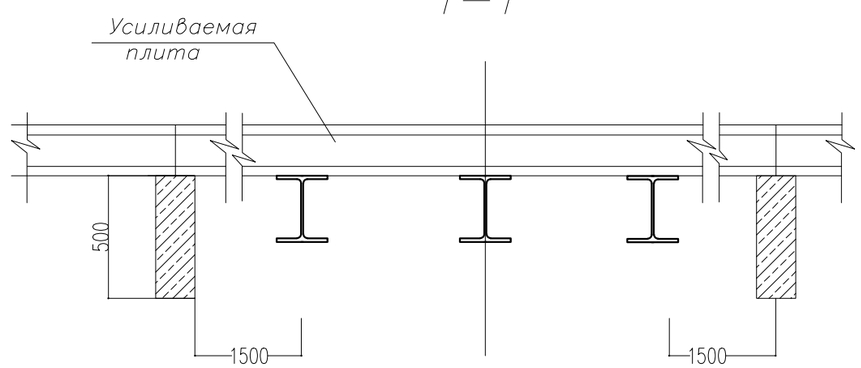

1. Перед производством работ выполнить проверку размеров в натуре.
2. Перед производством работ выполнить очистку поверхности плиты с полным её разгружением.

   Для монтажа балки снизу она подводится под плоскость перекрытия, до отказа прижимается к нему домкратами с большим усилием и подпирается телескопическими стойками. Затем монтируются опорные столбы.
3. Сварку производить по контуру прилегания деталей непрерывным швом.
4. Сварку элементов производить электродами типа Э-42 ГОСТ 9467-75*. Сварные швы выполнить по ГОСТ 5264-88*. Катет сварного шва равен наименьшей толщине свариваемых элементов.
5. После окончания сварочных работ тщательно зачистить и зашлифовать швы.
6. Все металлические элементы защитить от коррозии покраской эмалью ПФ 115 по грунтовке ПФ 0142 ТУ 6-10-1698-78.
7. Металлические конструкции обработать огнезащитным составом " Кедр АС" по СТРК 615-1-2011 с пределом огнестойкости 150мин.

Согласовано

Взам. инв. №

Подп. и дата

Инв. № подл.

Изм.	Кол. уч	Лист	№ док.	Подп.	Дата
ГИП		Прудовикова			19.12.23
Проверил		Прудовикова			18.12.23
Разраб.		Машковцева			15.12.23
Н. контр.		Машковцева			15.12.23

Заказ №:39/10-2023 -АС

Реконструкция КНС и ливневой канализации по ул.Г.Мусрепова в г. Петропавловск, Северо-Казахстанской области.

Стадия	Лист	Листов
РП	13	

Устранение прогиба плиты перекрытия.Спецификация .

ТОО "ППО "Готика"
Лицензия №21014783

Формат А3

НАРАЩИВАНИЕ БАЛОК СНИЗУ ПРИ НЕЗНАЧИТЕЛЬНОМ УВЕЛИЧЕНИИ ИХ НЕСУЩЕЙ СПОСОБНОСТИ

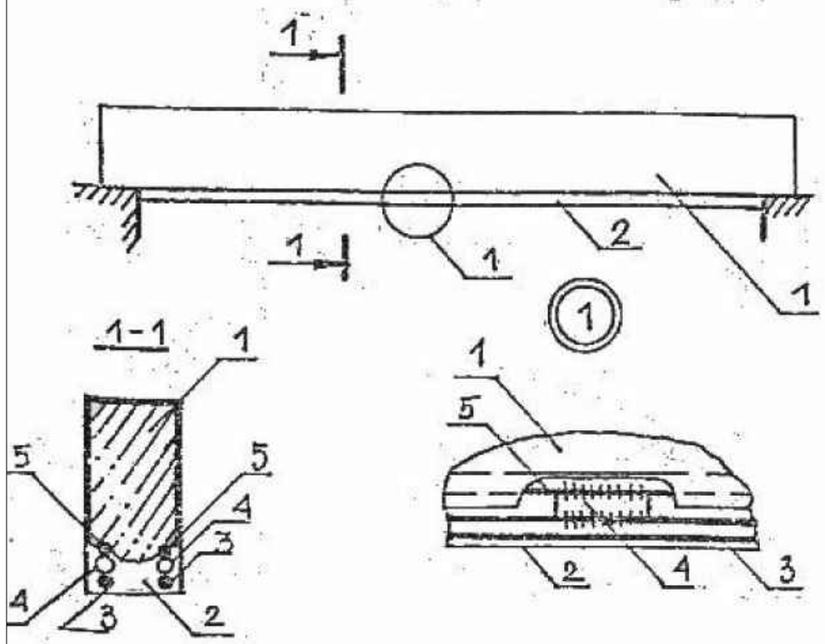

I- усиливаемая балка;
2- железобетонное наращивание:
3- продольная арматура усиления;
4- арматурные коротыши;
5- оголенная арматура балки (участки с шагом через I.Ом)

Деталь асфальтобетонной отмостки

Спецификация материалов на усиление ж/б балки

Марка, поз.	Обозначение	Наименование	Кол	Масса ед. кг	Примечание
1	ГОСТ 34028-2016	Ф25А400 L=5450мм	2	170.57	341.14
2	ГОСТ 26020-83	Ф16А400 L=2300мм	2	156.59	313.18
3	ГОСТ 19903-2015	Коротыш Ф25А400 L=200мм	12	0.77	9.24
4					

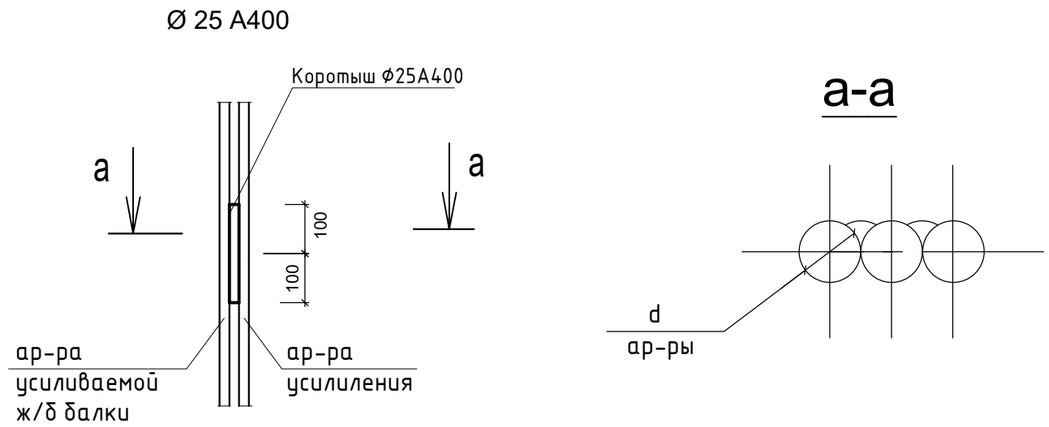

Спецификация материалов

Марка, поз.	Обозначение	Наименование	Кол	Масса ед. кг	Примечание
1	ГОСТ 9128 - 2009	Асфальтобетон δ=40мм $м^2$	35.1		
2	ГОСТ 8267-93*	Щебеночное основание δ=120мм $м^2$	2		

Изм.	Кол.уч	Лист	№ док.	Подп.	Дата
ГИП		Прудовикова			19.12.23
Проверил		Прудовикова			18.12.23
Разраб.		Машковцева			15.12.23
Н. контр.		Машковцева			15.12.23

Заказ №:39/10-2023 -АС

Реконструкция КНС и ливневой канализации по ул.Г.Мусрепова в г. Петропавловск, Северо-Казахстанской области.

Стадия	Лист	Листов
РП	14	

Усиление ж/б балки перекрытия.

ТОО "ППО "Готика" Лицензия №21014783

Согласовано

Взам. инв. №

Подп. и дата

Инв. № подл.

Формат А3

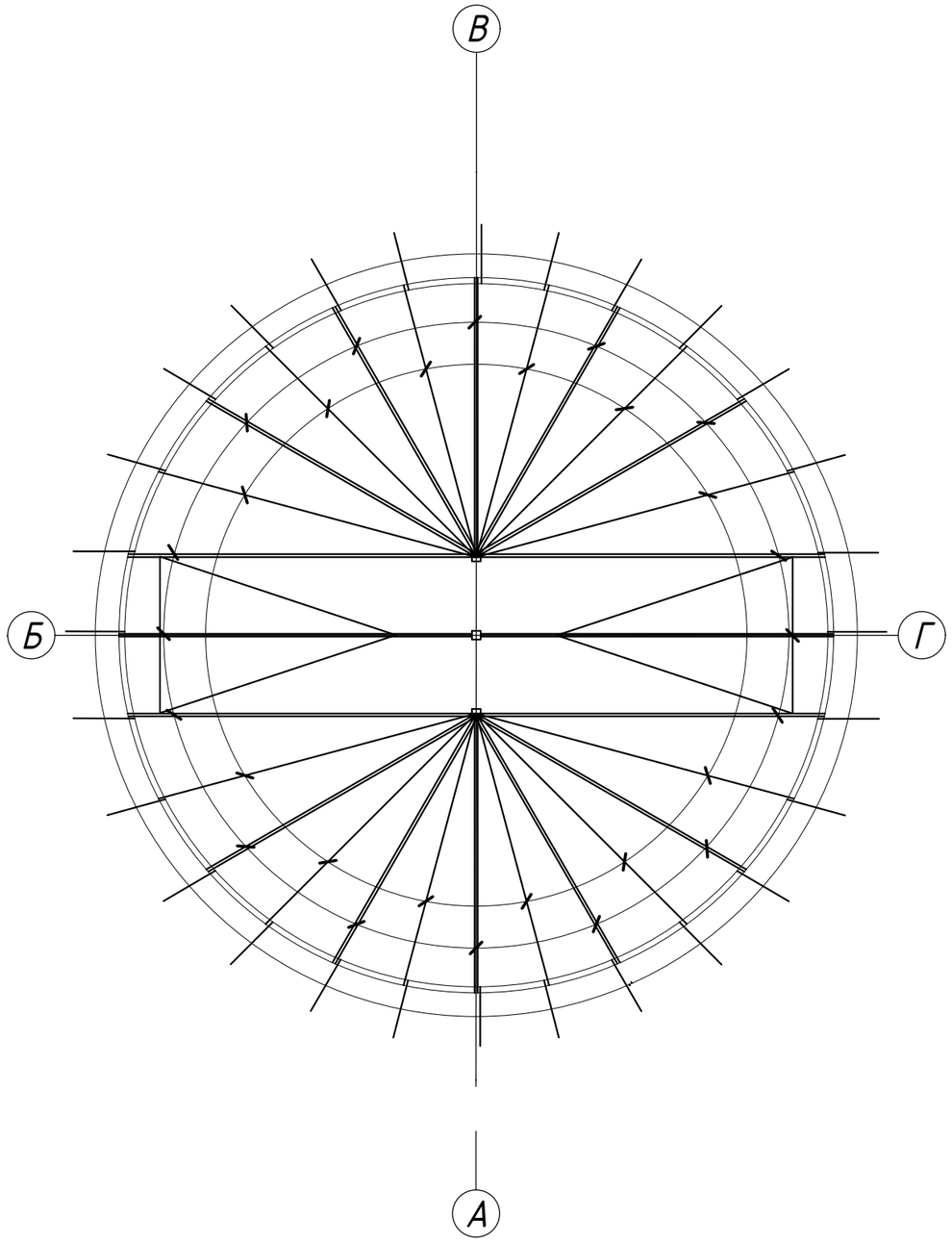

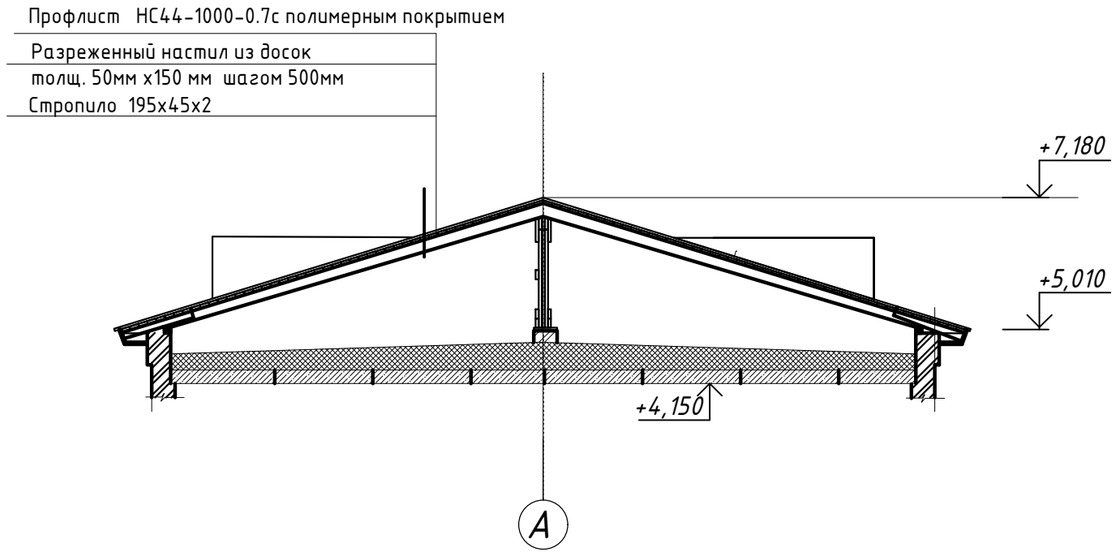

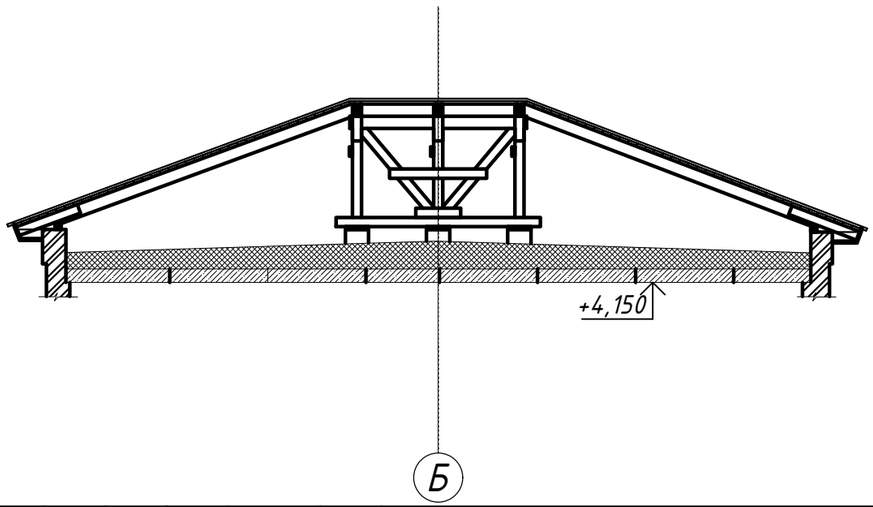

Согласовано

Взам. инв. №

Подп. и дата

Инв. № подл.

Изм.	Кол. уч	Лист	№ док.	Подп.	Дата
ГИП		Прудовикова			19.12.23
Проверил		Прудовикова			18.12.23
Разраб.		Машковцева			15.12.23
Н. контр.		Машковцева			15.12.23

Заказ №:39/10-2023 -АС

Реконструкция КНС и ливневой канализации по ул.Г.Мусрепова в г. Петропавловск, Северо-Казахстанской области.

Стадия	Лист	Листов
РП	15	

Схема расположения существующих стропильных ног.Разрез А-А,Б-Б.

ТОО "ППО "Готика" Лицензия №21014783

Формат А3

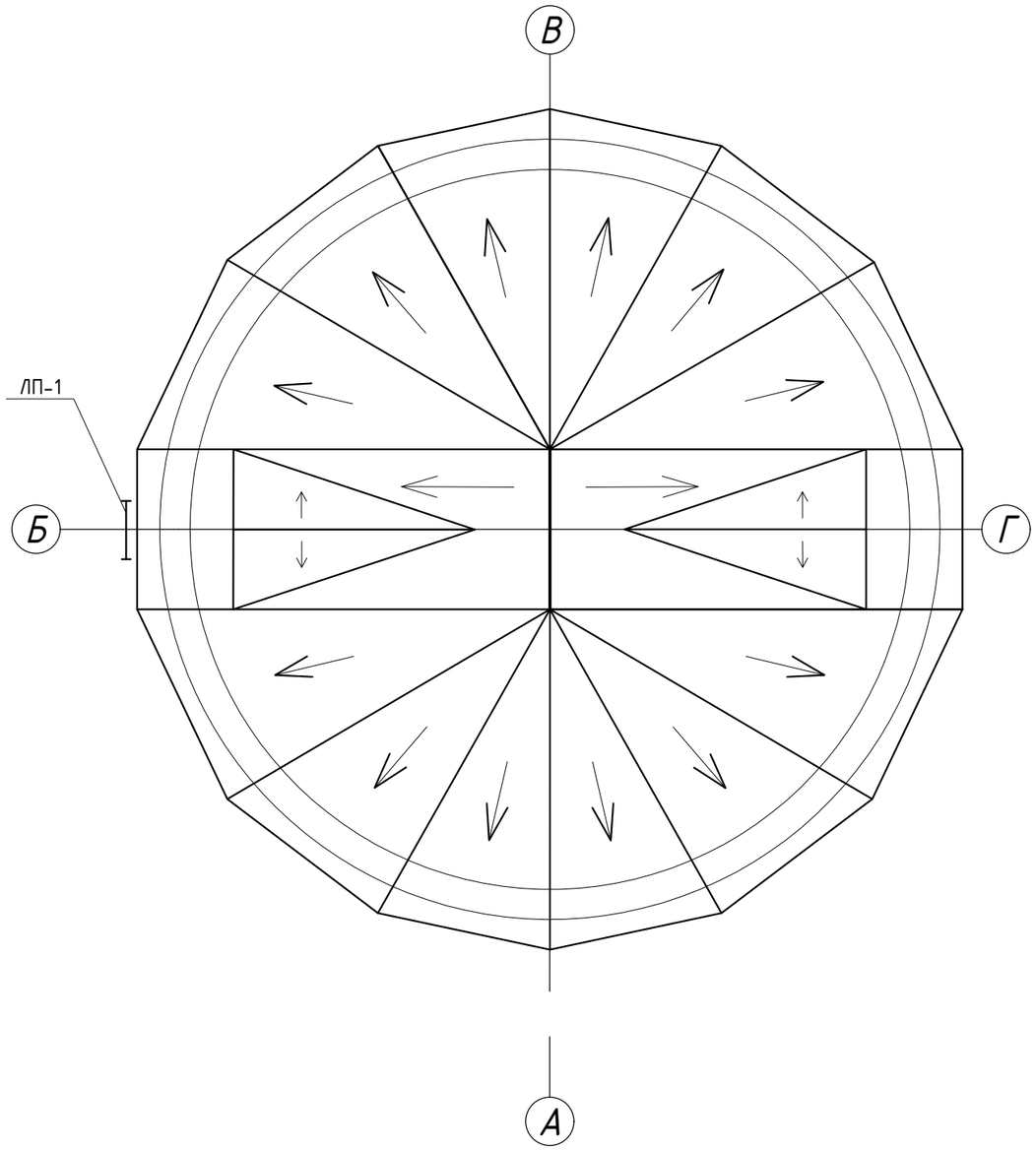

Спецификация материалов

Марка, поз.	Обозначение	Наименование	Кол	Масса ед. кг	Приме-чание
1	ГОСТ 24454-80*	Сплошной настил из досок толщ. 50мм х150 мм $м^2$	165		1.24$м^3$
2	ГОСТ 24454-80*	Профлист НС44-1000-0.7 с полимерным покрытием $м^2$	165		
3	ГОСТ 24454-80*	Доска обшивки δ=25 мм $м^3$	0.7		0.7$м^3$
4	ГОСТ 14918-2020	Сталь оцинкованная лист δ=0.5 с полимерным покрытием L=450мм п.м	41.5		
5	ГОСТ 14918-2020	Накладка 2(50х150) L=600мм,для выравнивания стропил	16		0.14$м^3$

Согласовано

Взам. инв. №

Подп. и дата

Инв. № подл.

Изм.	Кол. уч	Лист	№ док.	Подп.	Дата
ГИП		Прудовикова			19.12.23
Проверил		Прудовикова			18.12.23
Разраб.		Машковцева			15.12.23
Н. контр.		Машковцева			15.12.23

Заказ №:39/10-2023 -АС

Реконструкция КНС и ливневой канализации по ул.Г.Мусрепова в г. Петропавловск, Северо-Казахстанской области.

Стадия	Лист	Листов
РП	16	

Схема расположения кровли . Спецификация.

ТОО "ППО "Готика" Лицензия №21014783

Формат А3

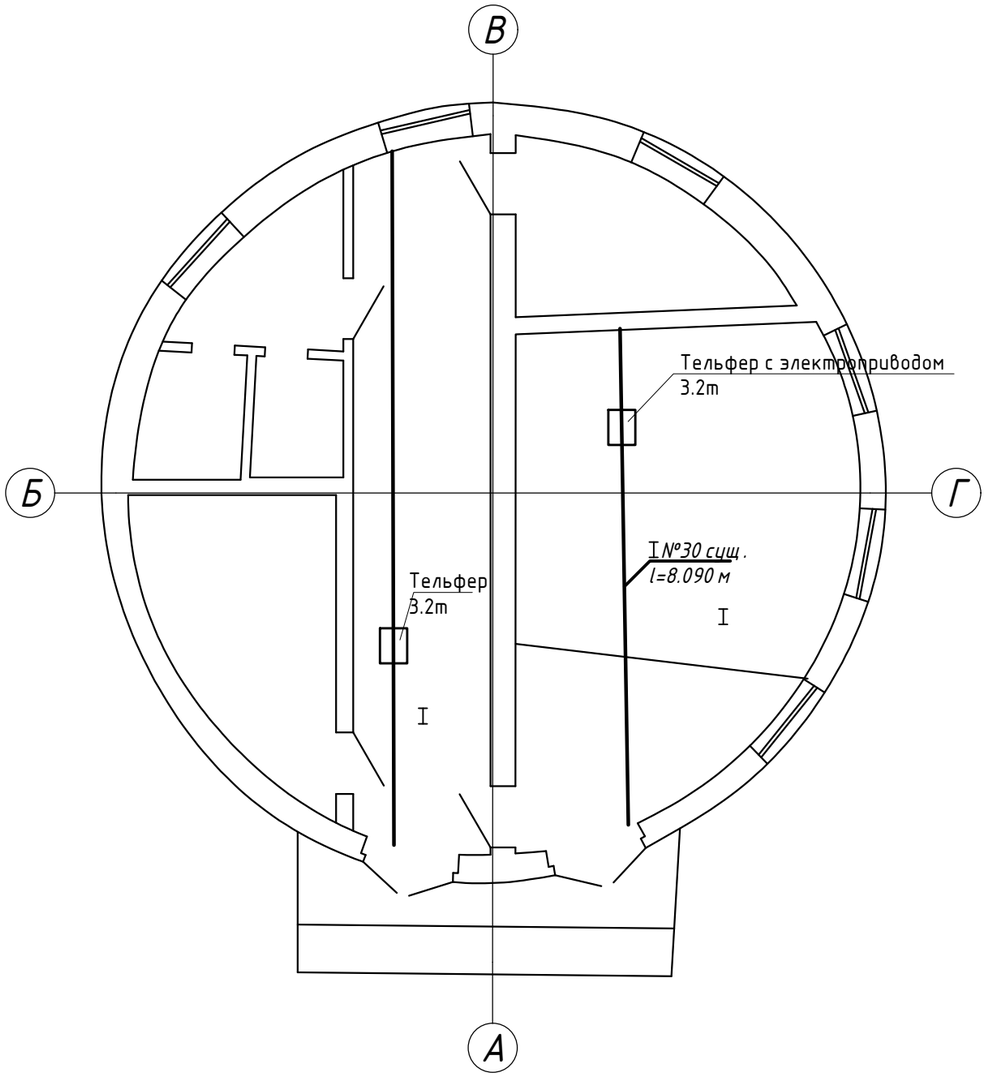

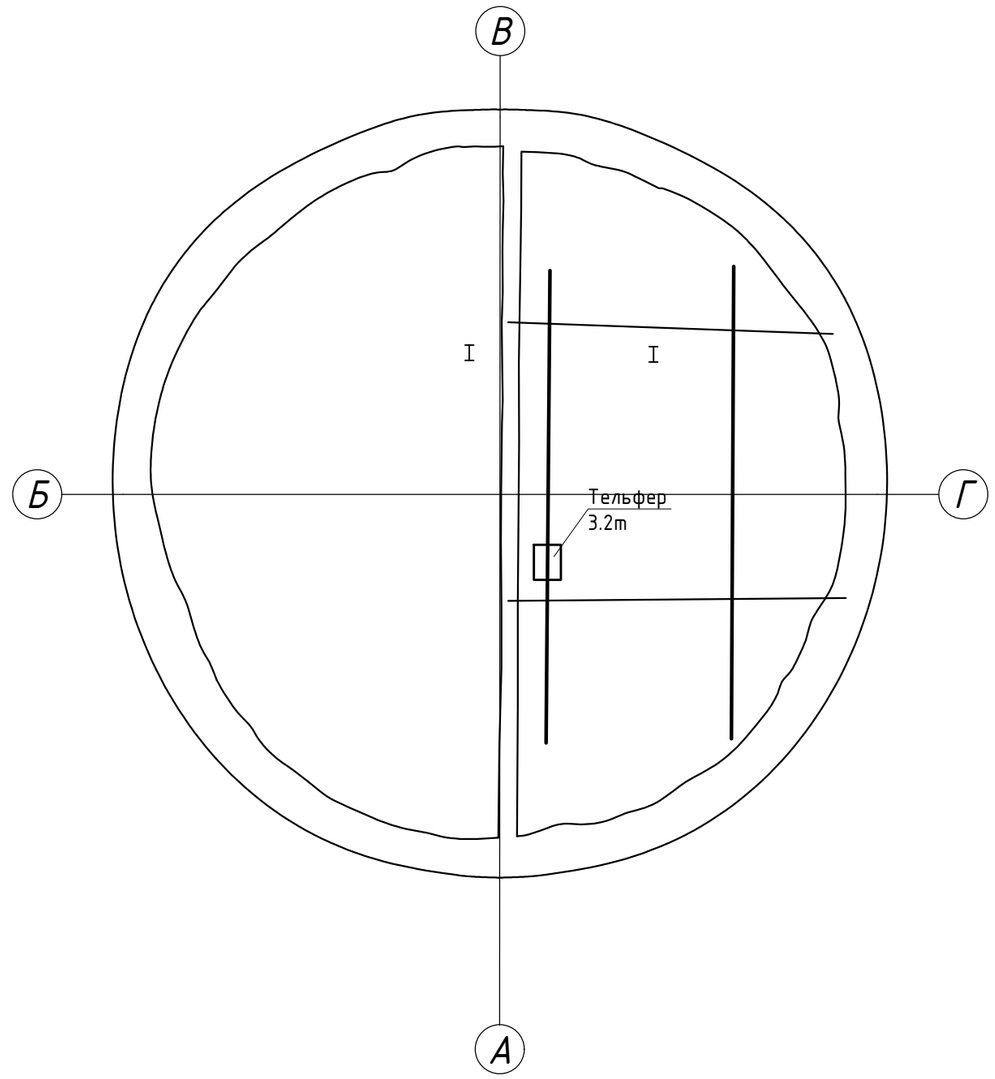

Условные обозначения

Тельфер 3.2т

Изм.	Кол. уч	Лист	№ док.	Подп.	Дата
ГИП		Прудовикова			19.12.23
Проверил		Прудовикова			18.12.23
Разраб.		Машковцева			15.12.23
Н. контр.		Машковцева			15.12.23

Заказ №:39/10-2023 -АС

Реконструкция КНС и ливневой канализации по ул.Г.Мусрепова в г. Петропавловск, Северо-Казахстанской области.

Стадия	Лист	Листов
РП	17	

Схема расположения балок для тельферов на отметке 3,640-3,680,-1.115

ТОО "ППО "Готика"
Лицензия №21014783

Согласовано

Взам. инв. №

Подп. и дата

Инв. № подл.

Формат А3

План лестницы №1

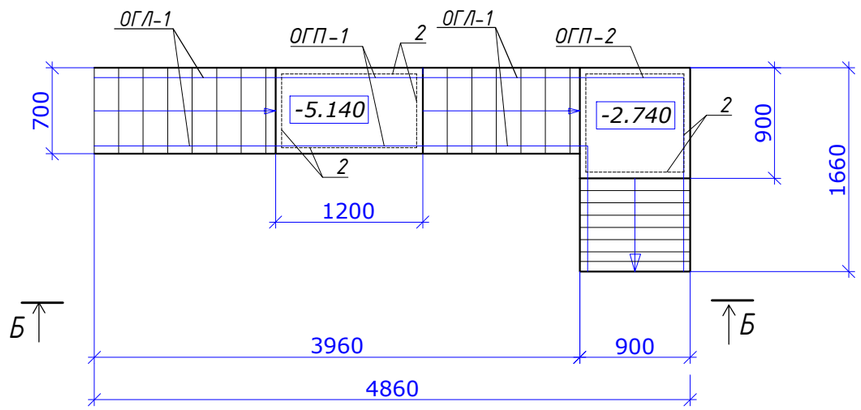

Б-Б

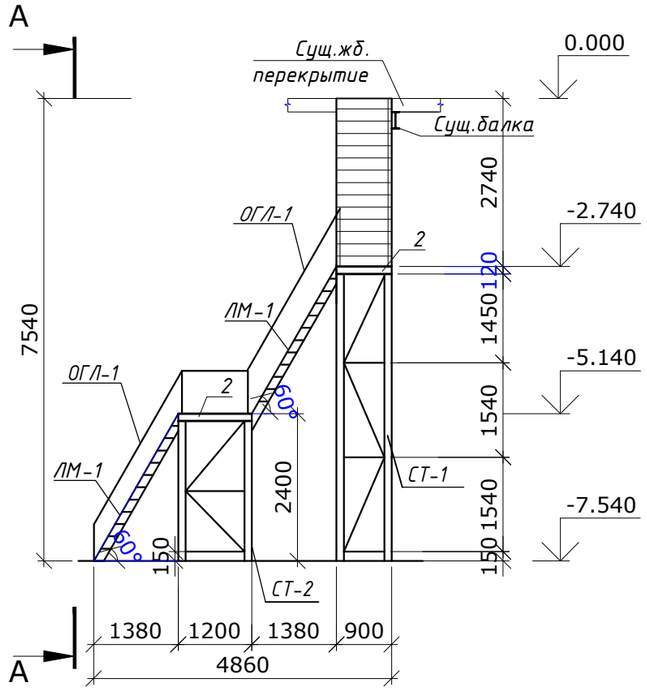

А-А

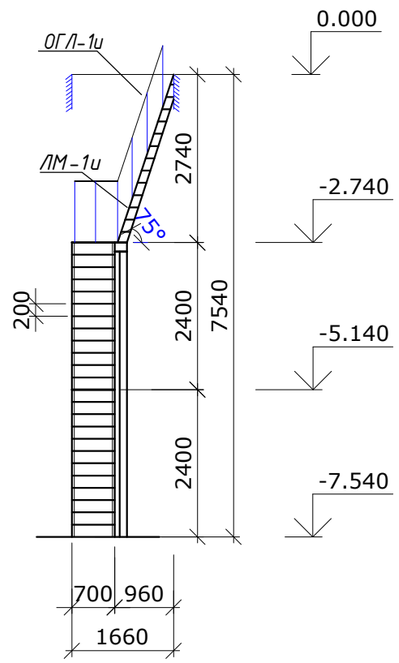

Узел "А"

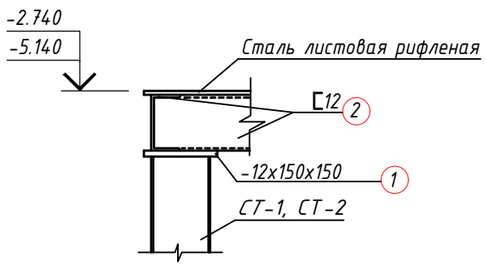

Узел "Б"

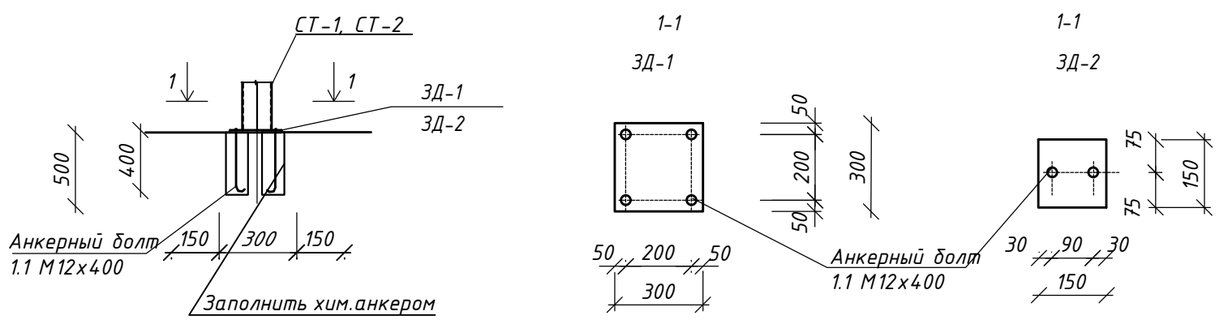

Размеры уточнять по месту!

1. Сварку производить по контуру прилегания деталей непрерывным швом. Сварку элементов производить электродами типа Э-42 ГОСТ 9467-75*
2. Сварные швы выполнять по ГОСТ 5264-80 .Катет сварного шва равен наименьшей толщине свариваемых элементов.
3. Все металлические элементы окрасить эмалью ПФ-115 ГОСТ 6465-76 в два слоя по грунтовке ПФ 0142 ТУ 6-10-1698-78. Перед антикоррозийной обработкой все покрываемые элементы должны быть очищены от ржавчины. Нарушенное при сварке покрытие должно быть восстановлено.
4. Металлические конструкции обработать огнезащитным составом " Кедр АС" по СТ РК 615-1-2011 с пределом огнестойкости 150мин. толщина покрытия 1,9 мм.

Под анкерные болты в перекрытии просверлить отверстие с последующим заполнением химическим анкером HIT-HY170 марки HILTI (общий расход -600мл.)

Изм.	Кол. уч	Лист	№ док.	Подп.	Дата
ГИП		Прудовикова			19.12.23
Проверил		Прудовикова			19.12.23
Разраб.		Кожасова			15.12.23
Н. контр.		Машковцева			18.12.23

Заказ №:39/10-2023 -АС

Реконструкция КНС и ливневой канализации по ул.Г.Мусрепова в г. Петропавловск, Северо-Казахстанской области.

Стадия	Лист	Листов
РП	18	

План лестницы №1. Вид А. Вид Б.Узлы

ТОО "ППО "Готика"
Лицензия №21014783

Согласовано

Взам. инв. №

Подп. и дата

Инв. № подл.

Дата печати: 05.02.2024 Копировал: Асель Формат А3

Схема расположения закладных деталей пола

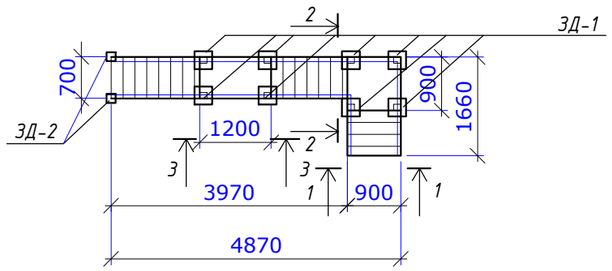

3-3

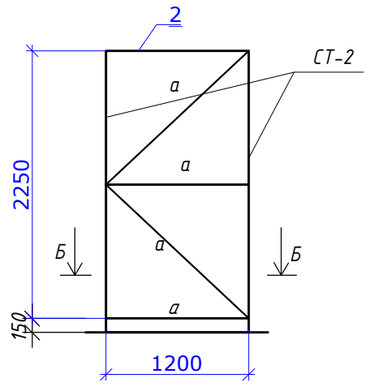

Б-Б

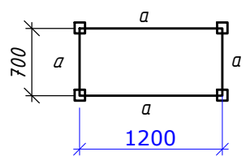

1-1

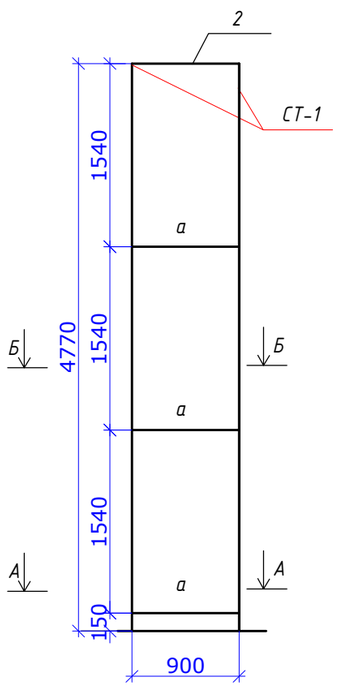

2-2

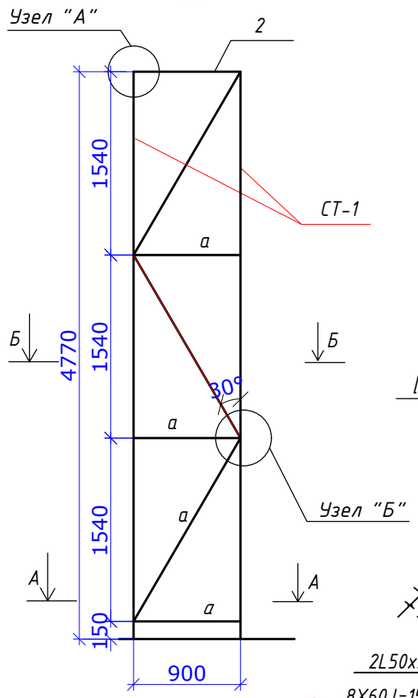

Узел "А"

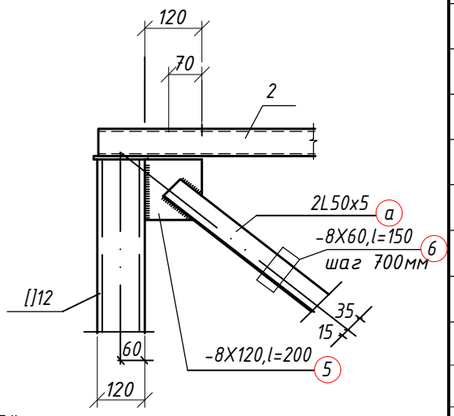

Узел "Б"

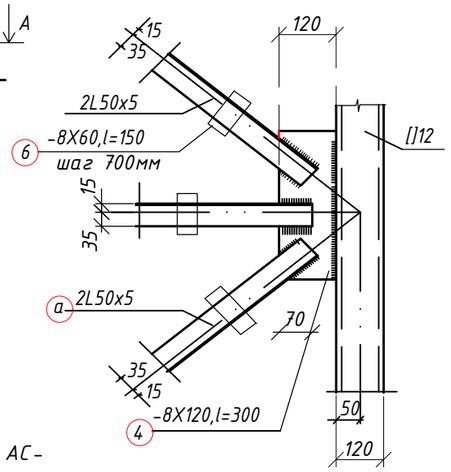

А-А

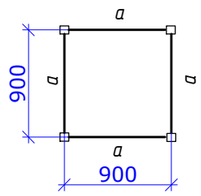

Б-Б

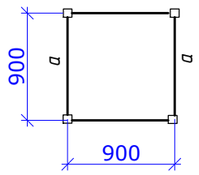

Данный лист см. совместно с листом АС-
* Размер уточнить по месту.
Расход дан на одну площадку для обслуживания крана.

Спецификация материалов на лестницу №1

Марка, поз.	Обозначение	Наименование	Кол. шт.	Масса ед. кг	Примечание
1	2	3	4	5	6
СТ-1	ГОСТ 8240-97	[ ] №12 L=4770мм	4	99,2	396,86
СТ-2	ГОСТ 8240-97	[ ] №12 L=2280мм	4	47,4	189,7
1	ГОСТ 19903-2015	-12х150х150	8	2.12	16.96
2	ГОСТ 8240-89	[№12, м п	10,6	10.4	110,24
3	ГОСТ 8568-77*	Сталь листовая рифленая, м2	1,65	33,5	55,27
ЗД-1	АС-18	ЗД-1	8	10,44	83,52
ЗД-2	АС-18	ЗД-2	2	3,06	6,12
а	ГОСТ 8509-93	2 L50Х5 , п м	71,4	7.54	538,36
4	ГОСТ 19903-2015	-8х120х300	6	2.26	13,56
5	ГОСТ 19903-2015	-8х120х200	8	1.51	12,08
6	ГОСТ 19903-2015	-8х60х150	39	0.57	22,23
ЛМ-1	Серия 1.450.3-7.94 вып. 1	ЛГВ-60-24.7	2	100,5	201
ЛМ-1и	см. АС- 20	ЛГВ 75-28.7и	1	165,02	165,02
ОГЛ-1	Серия 1.450.3-7.94 вып. 1	ОЛХ 60.10.24	4	19,6	78,4
ОГЛ-1и	см. АС-20	ОЛХ 75.10.29	2	32	64
ОГП-2	Серия 1.450.3-7.94 вып. 1	ОПТГ 10.9	2	17	34
ОГП-1	Серия 1.450.3-7.94 вып. 1	ОПБГ 10.12	2	19,8	39,6
		Итого			2026,92
		Всего со сваркой 2%			2067,46
		ЗД-1(ЗД-2)			
1	ГОСТ 19903-2015	- 12х300х300 (-12х150х150)	1	8.48 (2.12)	8,48 (2.12)
2	ГОСТ24379.1-2012	Анкерный болт 1.1 М12х400	4 (2)	0.44	1.76(0.88)
		Итого:			10,24(3,00)
		сварка 2%			0.2(0.06)
		Итого:			10,44(3,06)

Согласовано

Взам.инв.№

Подпись и дата

Инв.№ подл.

Изм.	Кол.уч	Лист	№док	Подпись	Дата
ГИП		Прудовикова			19.12.23
Конструктор		Кожасова			15.12.23
Проверил		Прудовикова			19.12.23
Н.контр.		Машковцева			18.12.23

Заказ: №39/10-2023

-АС

Реконструкция КНС и ливневой канализации по ул. Г.Мусрепова в г. Петропавловске, Северо-Казахстанской области

Стадия	Лист	Листов
РП	19	

Схема расположения закладных деталей пола. Спецификация.

ТОО "ППО "Готика"
Лицензия № 21014783

ЛМ-1и

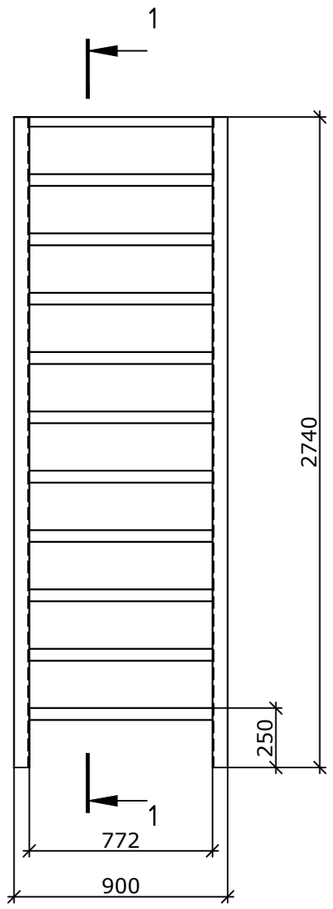

1-1

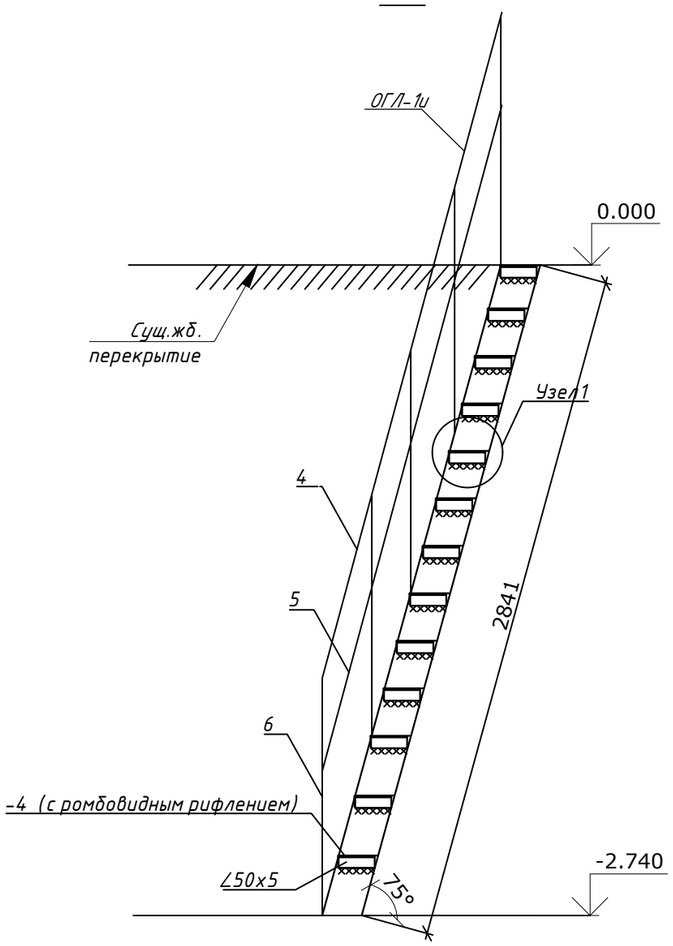

Узел 1

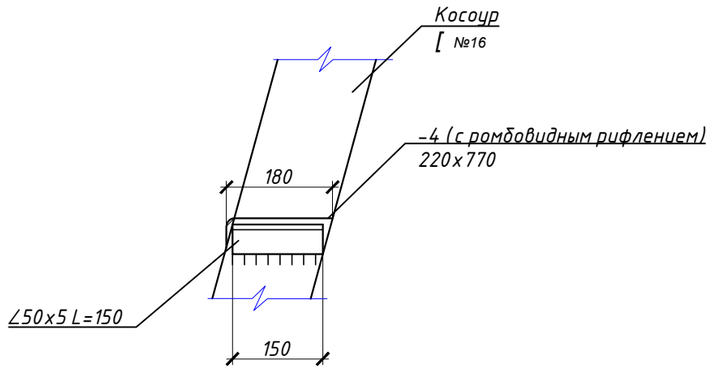

Спецификация материалов

Марка, поз.	Обозначение	Наименование	Кол. шт.	Масса ед. кг	Примечание
1	2	3	4	5	6
		ЛМ-1и			
1	ГОСТ 8240-89	[№16, L=2840мм.	2	40,33	80,66
2	ГОСТ 8509-93	L50X5 , L=150мм.	13	0,56	7,35
3	ГОСТ 8568-77*	Сталь листовая рифленая, м2	13	5,67	73,77
		Итого			161,78
		Всего со сваркой 2%			165,02
		ОГЛ-1и			
4	ГОСТ 8509-93	L50X5 , п м	2,91	3,77	10,97
5	ГОСТ 8509-93	L35X5 , L=1000мм	5	2,58	12,9
6	ГОСТ 8509-93	L35X5 , п м	2,91	2,58	7,5
		Итого			31,38
		Всего со сваркой 2%			32

Согласовано

Взам.инв.№

Подпись и дата

Инв.№ подл.

Изм.	Кол.уч	Лист	№док	Подпись	Дата
ГИП		Прудовикова			19.12.23
Конструктор		Кожасова			15.12.23
Проверил		Прудовикова			19.12.23
Н.контр.		Машковцева			18.12.23

Заказ: №39/10-2023 -АС

Реконструкция КНС и ливневой канализации по ул. Г.Мусрепова в г. Петропавловске, Северо-Казахстанской области

Стадия	Лист	Листов
РП	20	

Лестничный марш ЛМ-1и. Спецификация.

ТОО "ППО "Готика" Лицензия № 21014783

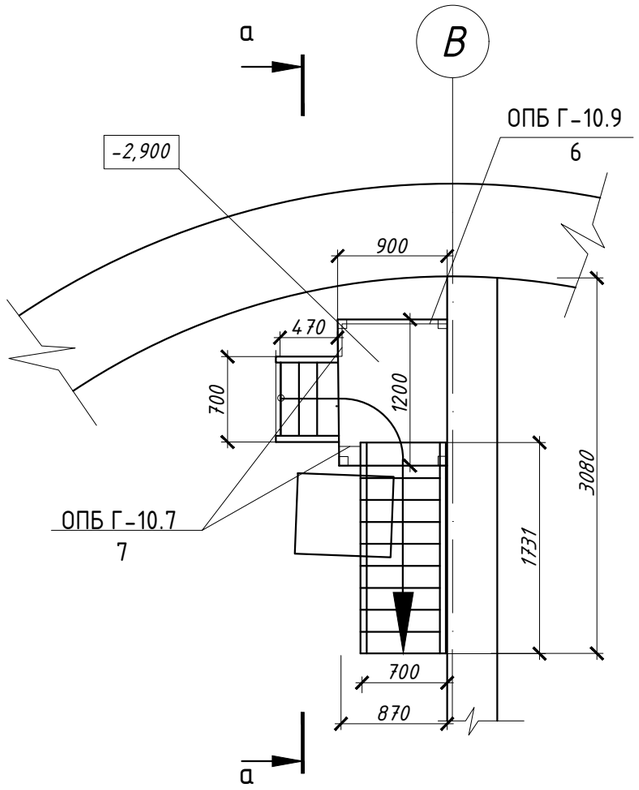

а-а

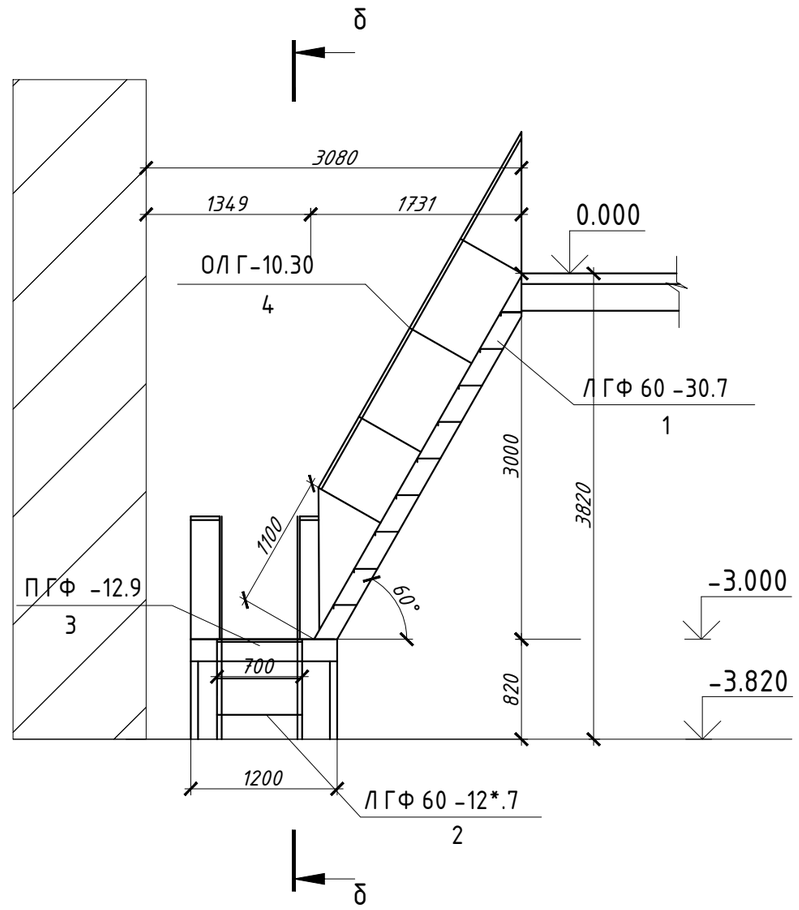

б-б

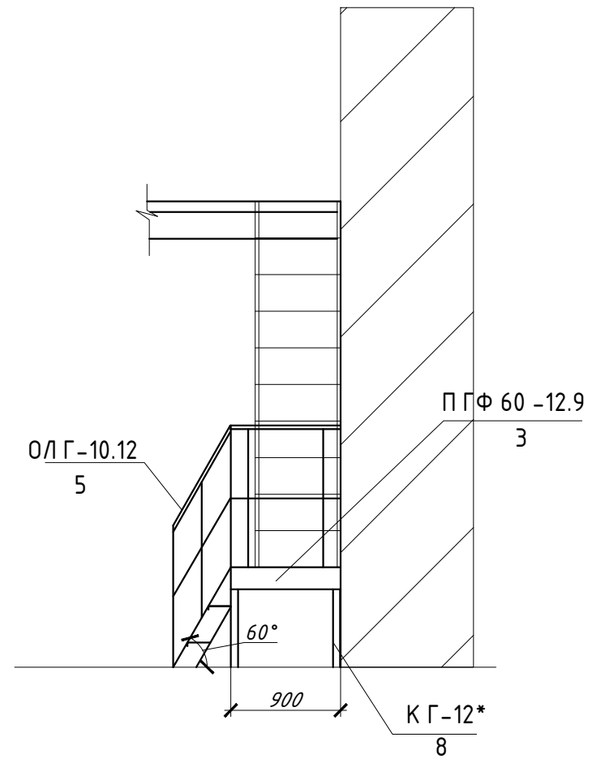

Спецификация элементов приямка.

Марка, поз.	Обозначение	Наименование	Кол	Масса ед. кг	Приме-чание
1	серия 1.450.3-7.94 в.2	Л ГФ 60 -30.7	1	142.6	
2	"	Л ГФ 60 -12*.7	1	56.6	
3	"	П ГФ -12.9	1	66.3	
4	"	ОЛ Г-10.30	1	23.1	
5	"	ОЛ Г-10.12	1	10.7	
6	"	ОПБ Г-10.9	1	17.0	
7	"	ОПБ Г-10.7	1	15.2	
8	"	К Г-12*	4	28	h=820мм

Согласовано

Взам. инв. №

Подп. и дата

Инв. № подл.

Изм.	Кол. уч	Лист	№ док.	Подп.	Дата
ГИП		Прудовикова			19.12.23
Проверил		Прудовикова			18.12.23
Разраб.		Машковцева			15.12.23
Н. контр.		Машковцева			15.12.23

Заказ №:39/10-2023 -АС

Реконструкция КНС и ливневой канализации по ул.Г.Мусрепова в г. Петропавловск, Северо-Казахстанской области.

Стадия	Лист	Листов
РП	21	

Лестница №2

ТОО "ПТО "Готика"
Лицензия №20.13.14.783

Дата печати: 13.12.2023 Копировал: Irina Формат А3

ЛП-1

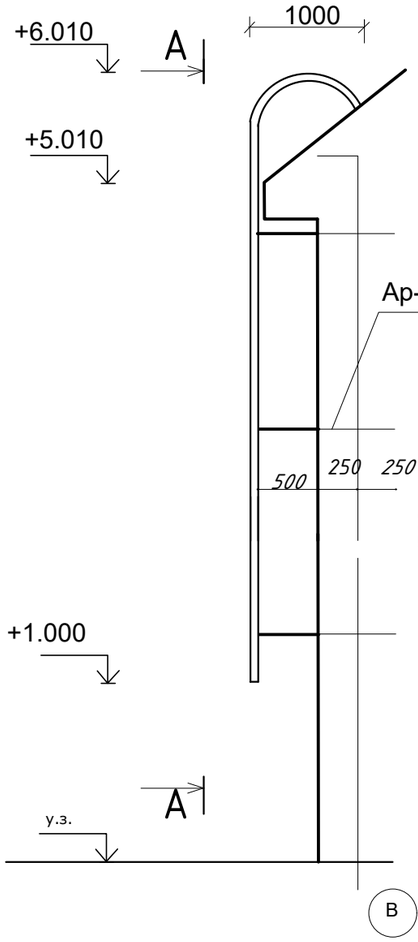

А-А

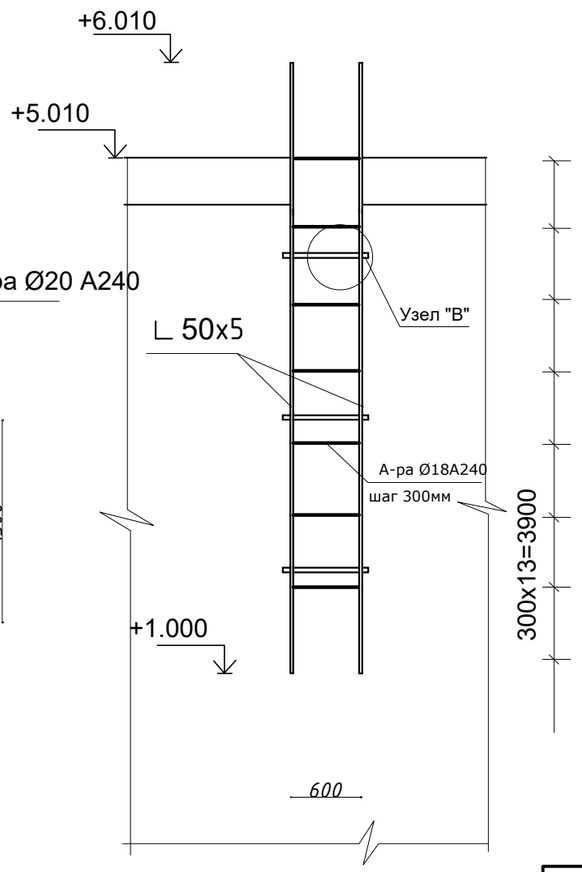

Узел "Б"

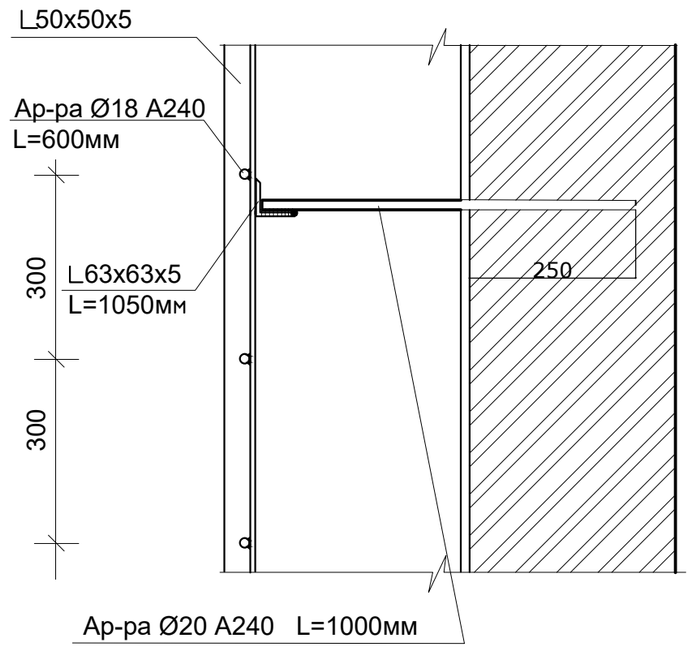

Узел "В"

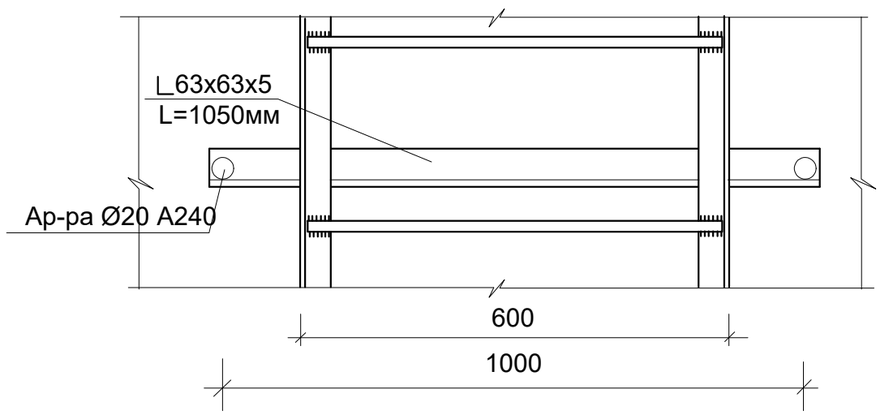

Спецификация материала на лестницу ЛП-1

Марка, поз.	Обозначение	Наименование	Кол. шт.	Масса ед. кг	Примечание
1	ГОСТ 8509-93	∟50х5 Lоб.=12.0м		3.77	45.24кг
2	ГОСТ 34028-2016	Ø20 А240 L=1000мм	6	2.47	14.8кг
3	ГОСТ 8509-93	∟63х5 L=1050мм	3	5.05	15.15кг
4	ГОСТ 34028-2016	Ø18 А240 L=600мм	14	1.2	16.8кг

Согласовано

Взам. инв. №

Подп. и дата

Инв. № подл.

Изм.	Кол. уч	Лист	№ док.	Подп.	Дата
ГИП		Прудовикова			19.12.23
Проверил		Прудовикова			18.12.23
Разраб.		Машковцева			15.12.23
Н. контр.		Машковцева			15.12.23

Заказ №:39/10-2023 -АС

Реконструкция КНС и ливневой канализации по ул.Г.Мусрепова в г. Петропавловск, Северо-Казахстанской области.

Стадия	Лист	Листов
РП	22	

Лестница ЛП-1

ТОО "ППО "Готика"
Лицензия №21014783

Формат А3

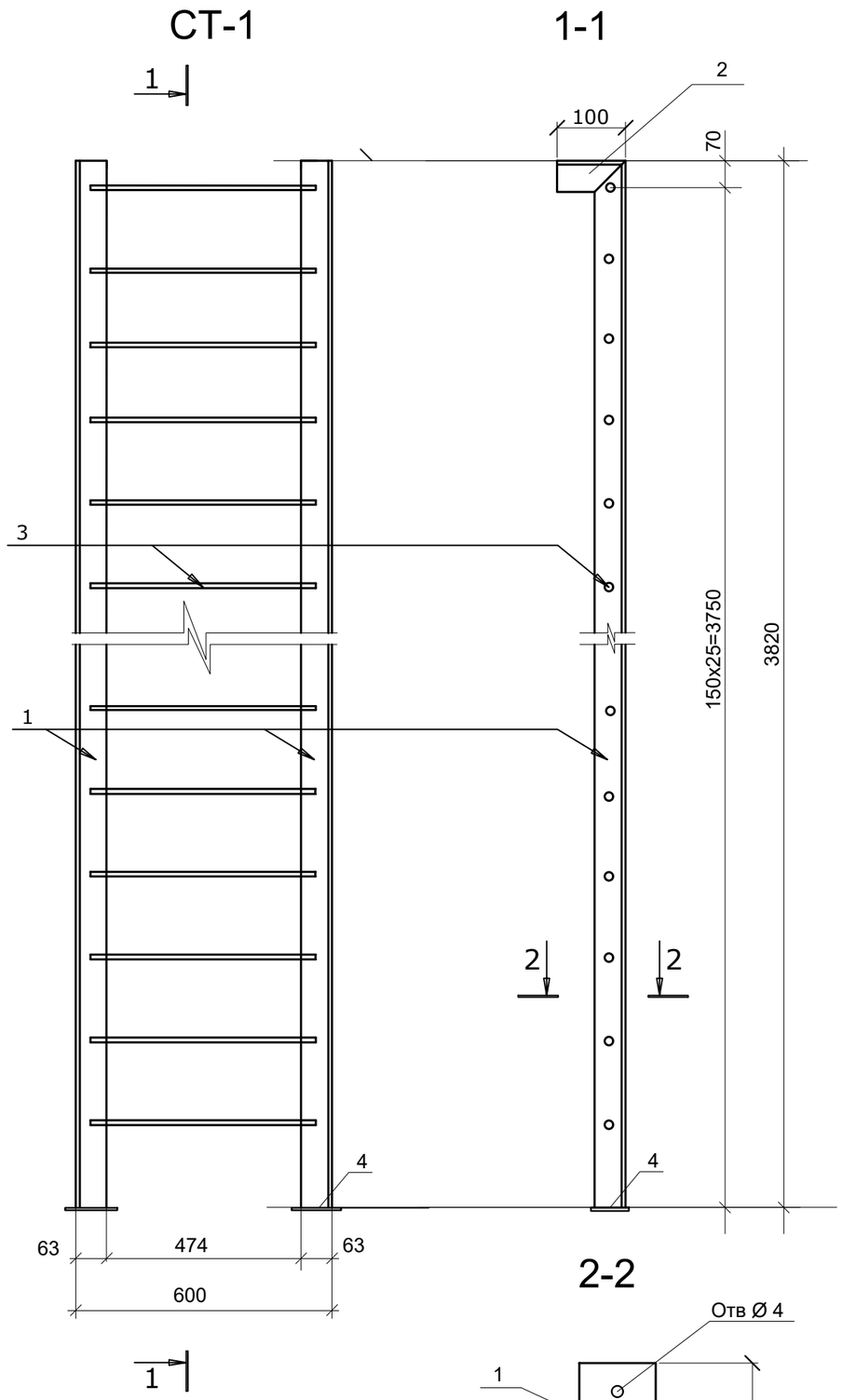

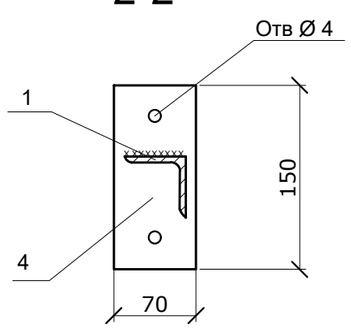

Спецификация материалов

Марка поз.	Обозначение	Наименование	Кол-во	Масса кг.	Примеч.
		СТ-1	1		68.20
1	ГОСТ 8509-93	L 63x5 L=3820	2	18.37	36.74
2	ГОСТ 8509-93	L 63x5 L=100	2	0,48	0,96
3	ГОСТ 2590-88	Ø 18 А240 L=570	25	1,14	28.5
4	ГОСТ 19903-2015	— 70x150x4	2	0,33	0,66
		Сварка 2% / Итого			1.34 / 68.20

1. Сварку производить по контуру прилегания деталей непрерывным швом.
2. Сварку элементов производить электродами типа Э-42 ГОСТ 9467-75*. Сварные швы выполнить по ГОСТ 5264-88*. Катет сварного шва равен наименьшей толщине свариваемых элементов.
3. После окончания сварочных работ тщательно зачистить и зашлифовать швы.
4. Все металлические элементы защитить от коррозии покраской эмалью ПФ 115 по грунтовке ПФ 0142 ТУ 6-10-1698-78.

Согласовано

Взам. инв. №

Подп. и дата

Инв. № подл.

Изм.	Кол. уч	Лист	№ док.	Подп.	Дата
ГИП		Прудовикова			19.12.23
Проверил		Прудовикова			18.12.23
Разраб.		Машковцева			15.12.23
Н. контр.		Машковцева			15.12.23

Заказ №:39/10-2023 -АС

Реконструкция КНС и ливневой канализации по ул.Г.Мусрепова в г. Петропавловск, Северо-Казахстанской области.

Стадия	Лист	Листов
РП	23	

Стремянка СТ-1

ТОО "ППО "Готика"
Лицензия №21014783

Формат А3

Стремянка СТ-2

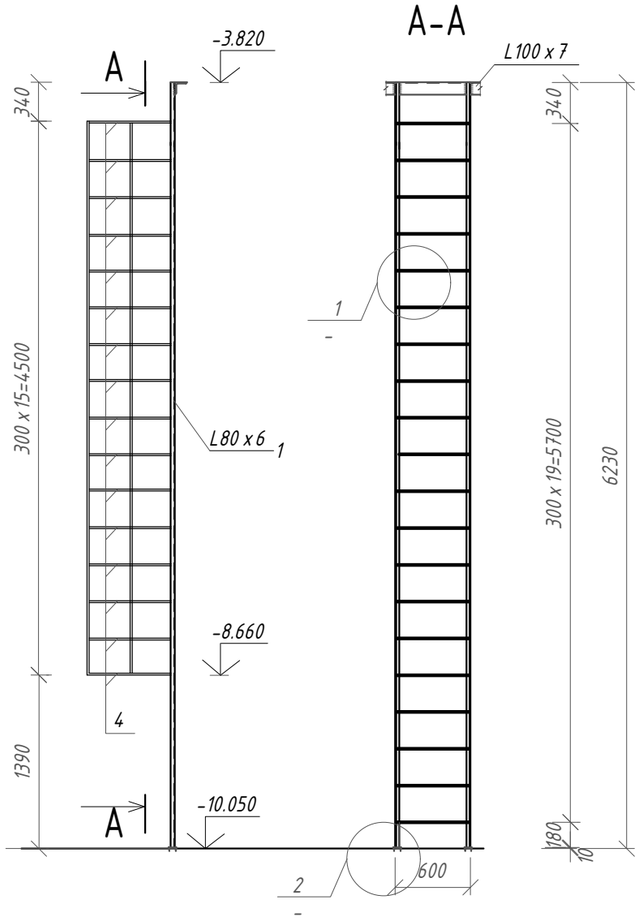

Ограждение стремянки

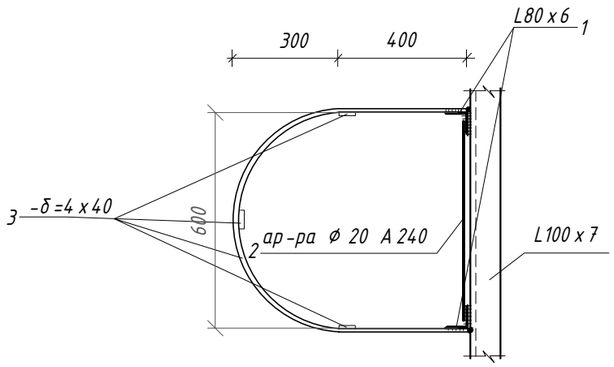

Спецификация материалов на стремянку СТ-2

Марка позиция	Обозначение	Наименование	Кол. шт.	Масса ед.,кг	Примеч.
		С-2			337,23
1	ГОСТ 8509-93	L80 x 6 L=6220 мм	2	45,78	214-201-0102 91,56
2	ГОСТ 34028-2016	Ар-ра ⌀ 20 А 240 L=570 мм	20	1,41	214-210-0102 28,16
3	ГОСТ 19903-2015	-4 x 40 $L_{общ}$=13,50 мп	—	1,26	214-101-0201 16,96
4	ГОСТ 19903-2015	-4 x 40 L =1900 мм	20	2,39	214-101-0201 47,73
5	ГОСТ 19903-2015	-10 x 170 L =260 мм	2	3,47	214-101-0201 6,94
6	ГОСТ 34028-2016 HILTI	Ар-ра ⌀ 14 А 240 L=150 мм Химический анкер HIT-HY170	8	0,182	214-210-0102 1,456 217-103-0202

1. Сварку производить по контуру прилегания деталей непрерывным швом. Сварку элементов производить электродами типа Э-42 ГОСТ 9467-75*
2. Сварные швы выполнять по ГОСТ 5264-80.Катет сварного шва равен наименьшей толщине свариваемых элементов.
3. Все металлические элементы окрасить эмалью ПФ-115 ГОСТ 6465-76 в два слоя по грунтовке ПФ 0142 ТУ 6-10-1698-78. Перед антикоррозийной обработкой все покрываемые элементы должны быть очищены от ржавчины. Нарушенное при сварке покрытие должно быть восстановлено.

Металлические конструкции обработать огнезащитным составом " Кедр АС " по СТРК 615-1-2011 с пределом огнестойкости 150мин

1

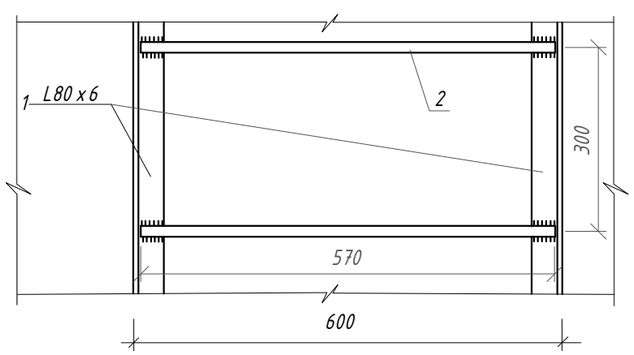

2

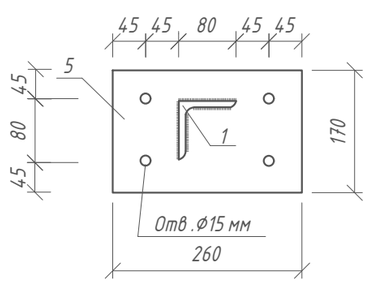

В графе примечание указаны коды на материалы и изделия по АГСК-3 (2023 г).

Изм.	Кол.	Лист	№док.		Дата
ГИП		Прудовикова			18.12.23
Конструк.		Сафронова			15.12.23
Проверил		Прудовикова			18.12.23
Н.контроль		Машковцева			18.12.23

Заказ № 39/10-2023 АС

Реконструкция КНС и ливневой канализации по ул. Г. Мусрепова в городе Петропавловск, Северо-Казахстанской области

Стадия	Лист	Листов
РП	24	

Стремянка СТ-2
Ограждение стремянки

ТОО "ППО" Готика"
Лиценция №21014783

Взам.инв.№
Подпись и дата
Инв.№ подл.

Деталь усиления проема ПР-1(ПР-2)

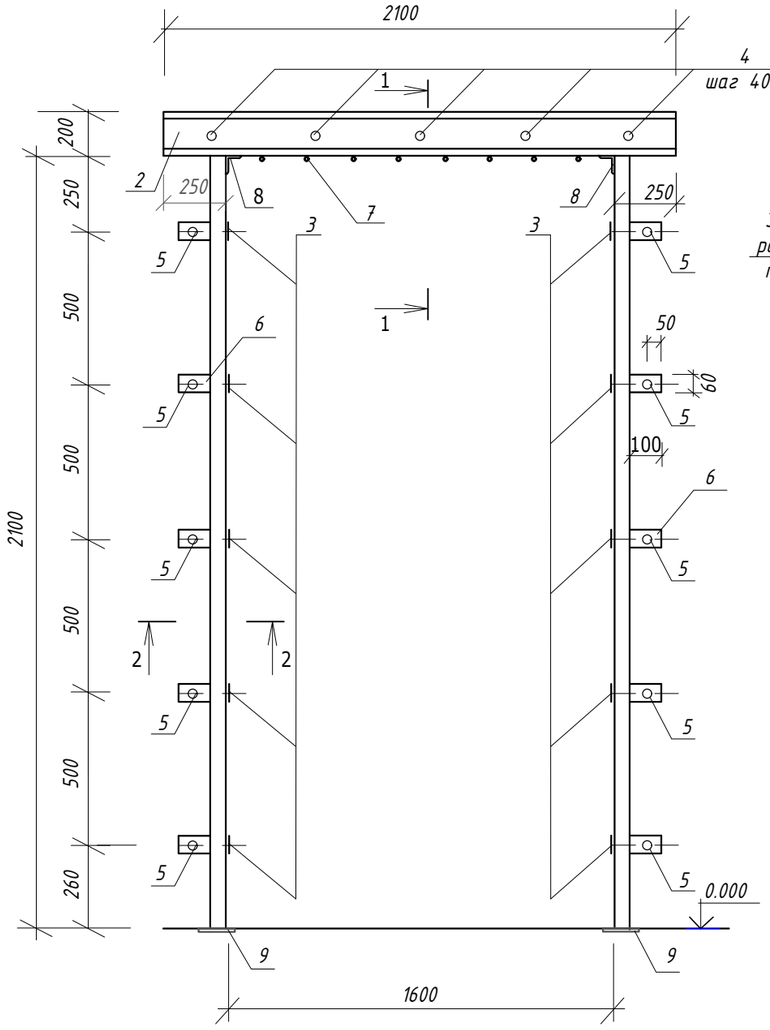

1-1

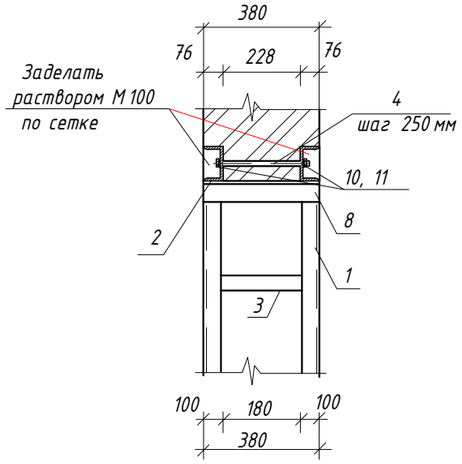

2-2

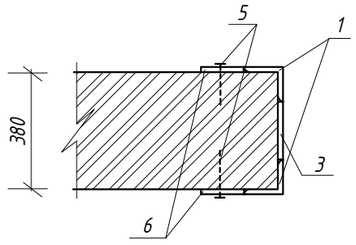

Конструкция колесоотбойника

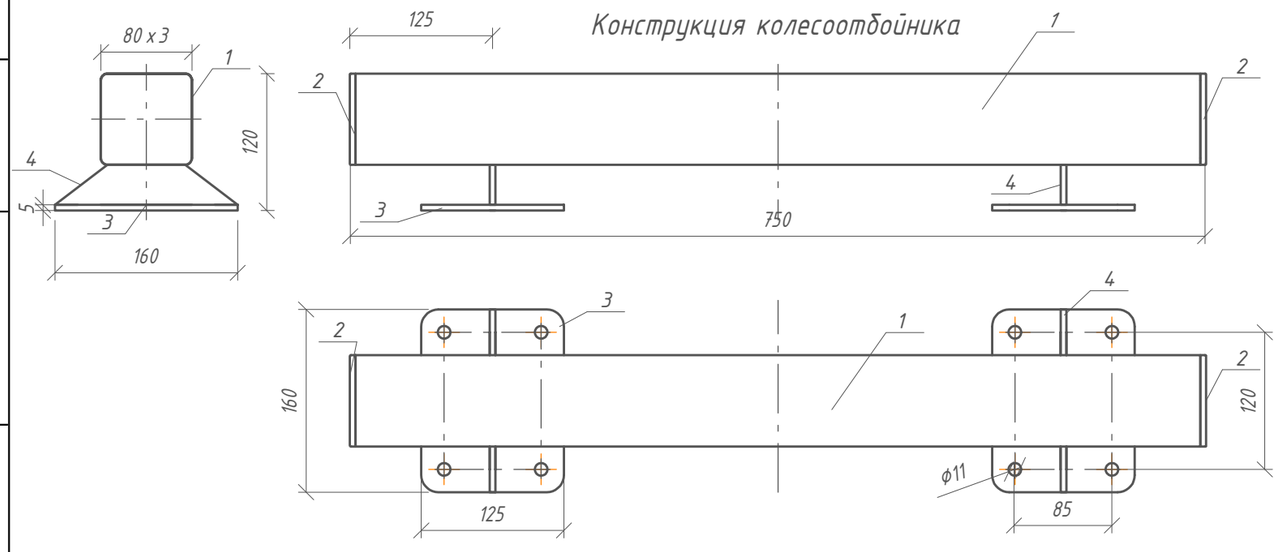

Спецификация материалов

Марка позиция	Обозначение	Наименование	Кол.	Масса ед,кг	Примеч.
1	ГОСТ 8509-93	∟ 100 x 10 L=2600 мм	4	39,26	214-201-0102
2	ГОСТ 8240-97	Швеллер №20 L=2100 мм	2	38,64	214-203-0202
3	ГОСТ 19903-2015	-10 x 60 L=300 мм	10	1,41	214-101-0201
4	ГОСТ 7798-70*	Болт М 16 x 280	5	0,477	217-101-0104
5	ГОСТ 34028-2016	Ар-ра ф 12 А 400 L=150 мм	20	0,133	214-210-0201
6	ГОСТ 19903-2015	-10 x 60 L=100 мм	20	0,471	214-101-0201
7	ГОСТ 34028-2016	Ар-ра ф 8 А 240 L=250 мм	8	0,099	214-210-0201
8	ГОСТ 8509-93	∟ 100 x 10 L=380 мм	2	5,74	214-201-0102
9	ГОСТ 19903-2015	-14 x 120 L=420 мм	2	5,49	214-101-0202
10	ГОСТ 11371-78	Шайба 16	5	0,011	
11	ГОСТ 5915-70*	Гайка М 16	5	0,038	
		Колесоотбойник			
1	ГОСТ 30245-2012	Профиль 80 x 3 L=740 мм	1	5,23	214-105-0102
2	ГОСТ 19903-2015	-5 x 80 L=80 мм	2	0,251	214-101-0201
3	ГОСТ 19903-2015	-5 x 125 L=160 мм	2	0,785	214-101-0201
4	ГОСТ 19903-2015	-5 S=0,005 м2	2	0,196	214-101-0201
5	ГОСТ 34028-2016	Ар-ра ф 10 А 240 L=500 мм	8	0,308	214-210-0201

1. В кладке пробиваются штрабы 80 x 200(h) с обеих сторон стены и просверливаются отверстия в кладке ф16 мм под болты насквозь.
3. В штрабы устанавливаются швеллера №20 и закрепляются между собой болтами.
4. В проеме с обеих сторон стены выполняется усиление рамой.
5. Сварку металлических конструкций производить по ГОСТ 5264-80 электродами типа Э-42 ГОСТ 9467-75*. Катет сварного шва равен наименьшей толщине свариваемых деталей
6. Все металлические элементы окрасить эмалью ПФ-115 ГОСТ 6465-76 в два слоя по грунтовке ПФ 0142 ТУ 6-10-1698-78.
7. Данный лист смотри с листом АС-
8. Зазоры между стеной и уголком тщательно зачеканить или заинъецировать цементным раствором.
10. Участки стен, усиленные стальными обоймами, оштукатурить цементно-песчаным раствором М 100 по сетке 2-20-2,0-0 ГОСТ 5336-80.
11. В спецификации дан расход на одно усиление дверного проема. Всего проемов 2 шт.
12. Колесоотбойник закрепить в грунт с помощью анкеров ф10 А 240 длиной 500 мм -8 шт
13. Колесоотбойник покрасить порошковым покрытием желтого цвета.

В графе примечание указаны коды на материалы и изделия по АГСК-3 (2023 г).

Изм.	Кол.	Лист	№док.		Дата
ГИП		Прудовикова			18.12.23
Конструк.		Сафронова			15.12.23
Проверил		Прудовикова			18.12.23
Н.контроль		Машковцева			18.12.23

Заказ № 39/10-2023 АС

Реконструкция КНС и ливневой канализации по ул. Г. Мусрепова в городе Петропавловск, Северо-Казахстанской области

Стадия	Лист	Листов
РП	25	

Деталь усиления проема ПР-1(ПР-2)
Конструкция колесоотбойника

ТОО "ППО" Готика"
Лицензия №21014783

Взам.инв.№
Подпись и дата
Инв.№ подл.

Деталь усиления оконного проема ПР-3

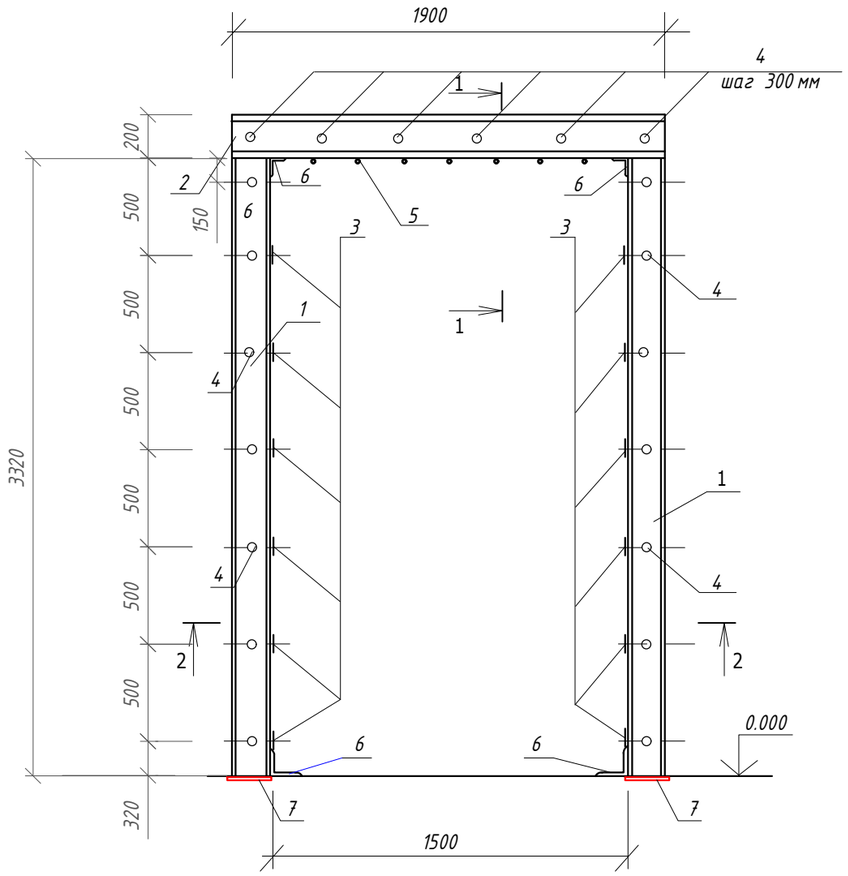

1-1

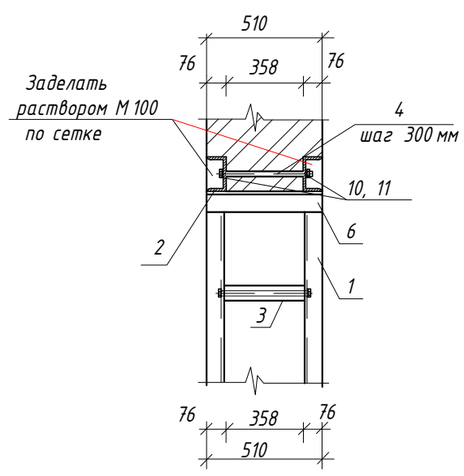

Спецификация материалов

Марка позиция	Обозначение	Наименование	Кол.	Масса ед,кг	Примеч.
1	ГОСТ 8240-97	Швеллер №20 L=3320 мм	4	27,89	214-203-0202
2	ГОСТ 8240-97	Швеллер №20 L=1900 мм	2	34,96	214-203-0202
3	ГОСТ 19903-2015	-10 x 60 L=450 мм	12	1,12	214-101-0201
4	ГОСТ 7798-70*	Болт М 16 x 450	20	0,711	217-101-0104
5	ГОСТ 34028-2016	Ар-ра ⌀ 12 А 400 L=380 мм	7	0,337	214-210-0201
6	ГОСТ 8509-93	∟ 100 x 10 L=380 мм	4	5,74	214-201-0102
7	ГОСТ 19903-2015	-14 x 120 L=420 мм	2	5,49	214-101-0202
8	ГОСТ 11371-78	Шайба 16	20	0,011	
9	ГОСТ 5915-70*	Гайка М 16	20	0,038	

2-2

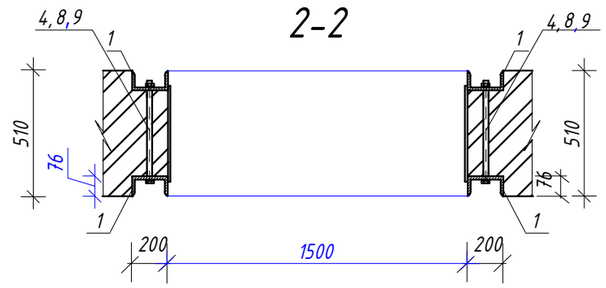

1. В кладке пробиваются штрабы 80 x 200(h) с обеих сторон стены и просверливаются отверстия в кладке ⌀16 мм под болты насквозь.
3. В штрабы устанавливаются швеллера №20 и закрепляются между собой болтами.
4. В проеме с обеих сторон стены выполняется усиление рамой.
5. Сварку металлических конструкций производить по ГОСТ 5264-80 электродами типа Э-42 ГОСТ 9467-75*. Катет сварного шва равен наименьшей толщине свариваемых деталей
6. Все металлические элементы окрасить эмалью ПФ-115 ГОСТ 6465-76 в два слоя по грунтовке ПФ 0142 ТУ 6-10-1698-78.
7. Данный лист смотри с листом АС-
8. Зазоры между стеной и швеллером тщательно зачеканить или заинъецировать цементным раствором.
10. Участки стен, усиленные стальными обоймами, оштукатурить цементно-песчаным раствором М 100 по сетке 2-20-2,0-0 ГОСТ 5336-80.

В графе примечание указаны коды на материалы и изделия по АГСК-3 (2023 г).

Изм.	Кол.	Лист	№ док.		Дата
ГИП		Прудовикова			18.12.23
Конструк.		Сафронова			15.12.23
Проверил		Прудовикова			18.12.23
Н.контроль		Машковцева			18.12.23

Заказ № 39/10-2023 АС

Реконструкция КНС и ливневой канализации по ул. Г. Мусрепова в городе Петропавловск, Северо-Казахстанской области

Стадия	Лист	Листов
РП	26	

Деталь усиления оконного проема ПР-3

ТОО "ППО" Готика" Лиценция №21014783

Взам.инв.№ | Подпись и дата | Инв.№ подл.

Решетка Р 1

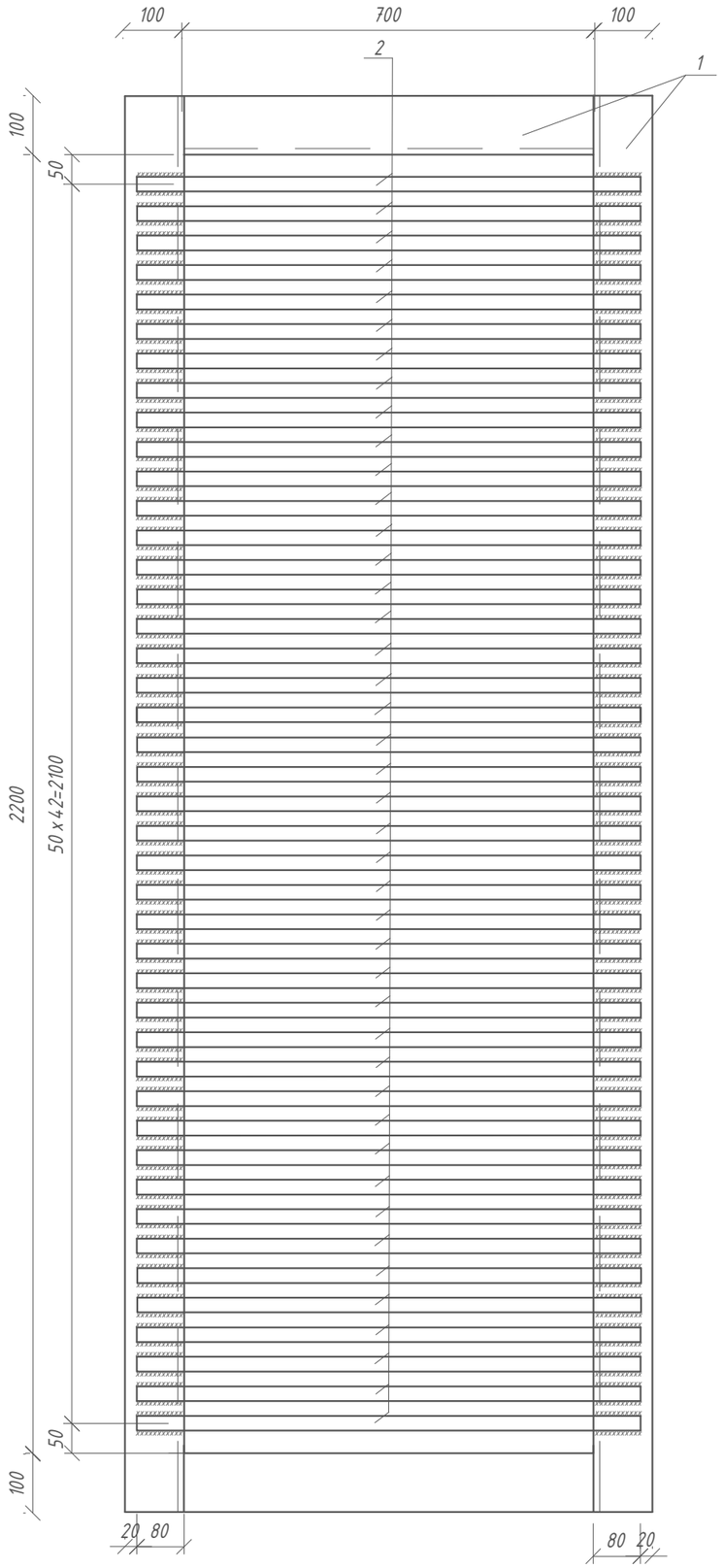

Спецификация материалов на решетку Р 1

Марка позиция	Обозначение	Наименование	Кол.	Масса ед.,кг	Примеч.
1	ГОСТ 8509-93	∟ 100 x 10 $L_{общая}$=6200 мм	——	66,90	214-201-0102
2	ГОСТ 34028-2016	Ар-ра ⌀ 25 А 240 L=860 мм	43	3,31	214-210-0101 142,33
		Сварка 2 %			214-210-0102 4,18
		Итого:			213,41

1. Сварку производить по контуру прилегания деталей непрерывным швом. Сварку элементов производить электродами типа Э-42 ГОСТ 9467-75*
2. Сварные швы выполнять по ГОСТ 5264-80.Катет сварного шва равен наименьшей толщине свариваемых элементов.
3. Все металлические элементы окрасить эмалью ПФ-115
ГОСТ 6465-76 в два слоя по грунтовке ПФ 0142 ТУ 6-10-1698-78. Перед антикоррозийной обработкой все покрываемые элементы должны быть очищены от ржавчины. Нарушенное при сварке покрытие должно быть восстановлено.
4. В спецификации расход дан на одну решетку. Всего решеток 2 шт.
5. Решетки устанавливаются В приямки на отм.-3.82

Металлические конструкции обработать огнезащитным составом " Кедр АС " по СТРК 615-1-2011 с пределом огнестойкости 150мин

Размеры взяты с обмерочных чертежей ТОО " Стадия ". Размеры уточнить по месту.

В графе примечание указаны коды на материалы и изделия по АГСК -3 (2023 г).

Изм.	Кол.	Лист	№док.		Дата
ГИП		Прудовикова			18.12.23
Конструк.		Сафронова			15.12.23
Проверил		Прудовикова			18.12.23
Н.контроль		Машковцева			18.12.23

Заказ № 39/10-2023 АС

Реконструкция КНС и ливневой канализации по ул. Г. Мусрепова в городе Петропавловск, Северо-Казахстанской области

Стадия	Лист	Листов
РП	27	

Решетка Р 1

ТОО "ППО" Готика" Лиценция №21014783

Взам.инв.№ | Подпись и дата | Инв.№ подл.

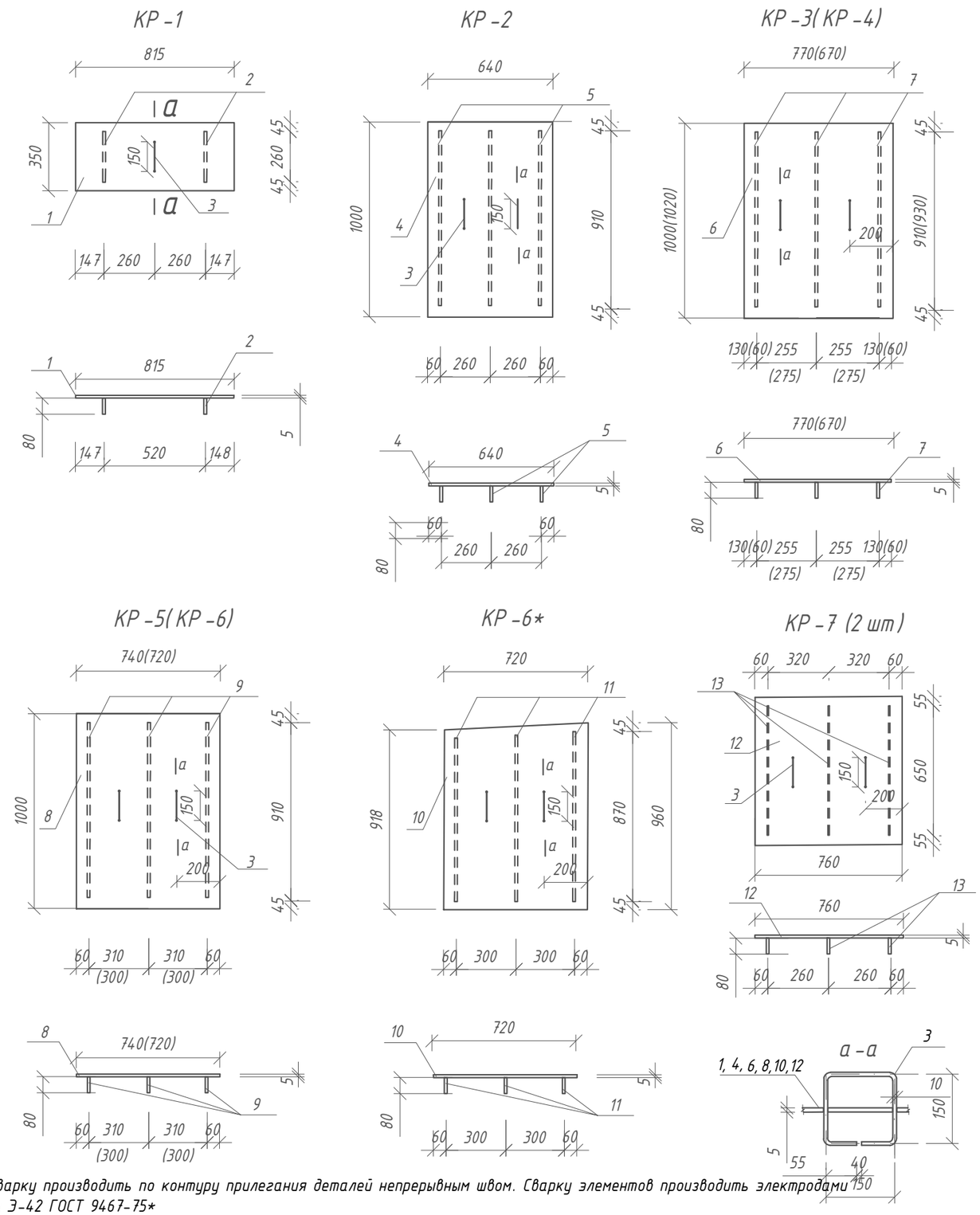

1. Сварку производить по контуру прилегания деталей непрерывным швом. Сварку элементов производить электродами типа Э-42 ГОСТ 9467-75*
2. Сварные швы выполнять по ГОСТ 5264-80.Катет сварного шва равен наименьшей толщине свариваемых элементов.
3. Все металлические элементы окрасить эмалью ПФ-115 ГОСТ 6465-76 в два слоя по грунтовке ПФ 0142 ТУ 6-10-1698-78. Перед антикоррозийной обработкой все покрываемые элементы должны быть очищены от ржавчины. Нарушенное при сварке покрытие должно быть восстановлено.
4. Уклон ограничивающих полос из пластин позиций 2,5,7,9,11 регулировать по месту.
5. Металлические конструкции обработать огнезащитным составом "Кедр АС" по СТРК 615-1-2011 с пределом огнестойкости 150мин

Спецификация материалов на крышки

Марка позиция	Обозначение	Наименование	Кол.	Масса ед,кг	Примеч.
		КР -1	1	14,88	14,88
1	ГОСТ 8568-77	Рифленая сталь -5 х 350 х 815	1	11,92	214-106-0102 11,92
2	ГОСТ 19903-2015	-8 х 80 L=260 мм	2	1,306	214-101-0201 2,612
3	ГОСТ 34028-2016	Ар-ра ⌀ 10 А 240 L=560 мм	1	0,345	214-210-0101 0,345
		КР -2			
4	ГОСТ 8568-77	Рифленая сталь -5 х 640 х 1000	1	26,75	214-106-0102 26,75
5	ГОСТ 19903-2015	-8 х 80 L=910 мм	3	4,57	214-101-0201 13,72
3	ГОСТ 34028-2016	Ар-ра ⌀ 10 А 240 L=560 мм	2	0,345	214-210-0101 0,690
		КР -3(К -4)	1	46,60 (43,28)	46,60(43,28)
6	ГОСТ 8568-77	Рифленая сталь -5 х 770 х 1000 Рифленая сталь (-5 х 670 х 1020)	1(1)	32,19 (28,57)	214-106-0102 32,19(28,57)
7	ГОСТ 19903-2015	-8 х 80 L=910 мм (930 мм)	3(3)	4,57(4,67)	214-101-0201 13,72(14.02)
3	ГОСТ 34028-2016	Ар-ра ⌀ 10 А 240 L=560 мм	2(2)	0,345 (0,345)	214-210-0101 0,690(0,690)
		КР -5(К -6)	1	45,34 (44,51)	45,34(44,51)
8	ГОСТ 8568-77	Рифленая сталь -5 х 740 х 1000 Рифленая сталь (-5 х 720 х 1000)	1(1)	30,93 (30,10)	214-106-0102 30,93(30,10)
9	ГОСТ 19903-2015	-8 х 80 L=910 мм (910 мм)	3(3)	4,57(4,57)	214-101-0201 13,72(13,72)
3	ГОСТ 34028-2016	Ар-ра ⌀ 10 А 240 L=560 мм	2(2)	0,345 (0,345)	214-210-0101 0,690(0,690)
		КР -6*	1	41,91	41,91
10	ГОСТ 8568-77	Рифленая сталь -5 S=0,676 м2	1	28,26	214-106-0102 28,26
11	ГОСТ 19903-2015	-8 х 80 L=870 мм, 860 мм, 850 мм	3	—	214-101-0201 12,96
3	ГОСТ 34028-2016	Ар-ра ⌀ 10 А 240 L=560 мм	2	0,345	214-210-0101 0,690
		КР -7	2	34,63	69,25
12	ГОСТ 8568-77	Рифленая сталь -5 х 760 х 760	1	24,14	214-106-0102 24,14
13	ГОСТ 19903-2015	-8 х 80 L=650 мм	3	3,27	214-101-0201 9,80
3	ГОСТ 34028-2016	Ар-ра ⌀ 10 А 240 L=560 мм	2	0,345	214-210-0101 0,690

В графе примечание указаны коды на материалы и изделия по АГСК -3 (2023 г).

Изм.	Кол.	Лист	№док.		Дата
ГИП		Прудовикова			18.12.23
Конструк.		Сафронова			15.12.23
Проверил		Прудовикова			18.12.23
Н.контроль		Машковцева			18.12.23

Заказ № 39/10-2023 АС

Реконструкция КНС и ливневой канализации по ул. Г. Мусрепова в городе Петропавловск, Северо-Казахстанской области

Стадия	Лист	Листов
РП	28	

Крышки КР -1 - КР -7

ТОО "ППО" Готика" Лицензия №21014783

Взам.инв.№ | Подпись и дата | Инв.№ подл.

Постоянное ограждение ОП

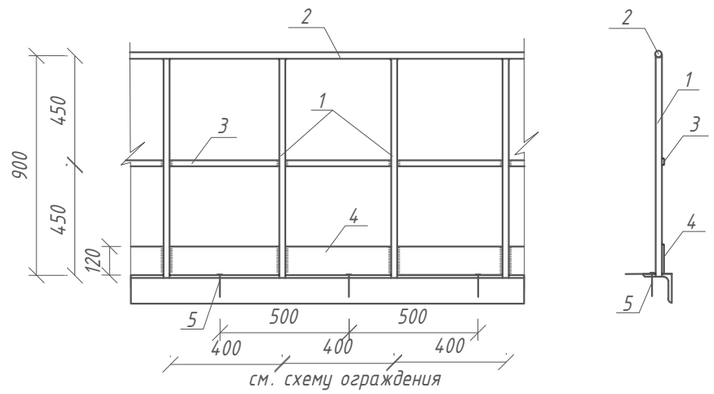

Съемное ограждение ОС-1, ОС-2

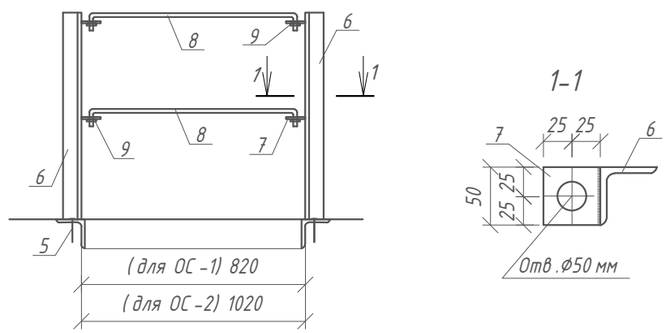

Спецификация материалов на ограждения проемов

Марка позиция	Обозначение	Наименование	Кол. шт.	Масса ед,кг	Примеч.
		ОП-1			337,23
1	ГОСТ 34028-2016	Ар-ра Ø 20 А 240 L=890 мм	56	2,20	214-210-0102 123,20
2	ГОСТ 34028-2016	Ар-ра Ø 20 А 240 $L_{общ}$=20,39 мп	—	2,47	214-210-0102 124,40
3	ГОСТ 19903-2015	-4 x 20 $L_{общ}$=20,39 мп	—	0,628	214-101-0201 12,80
4	ГОСТ 19903-2015	-4 x 120 $L_{общ}$=20,39 мп	—	3,768	214-101-0201 76,83
5	HILTI	Химический анкер HIT-HY170	93	—	217-103-0202
5	ГОСТ 34028-2016	Ар-ра Ø 14 А 240 L=150 мм	93	0,182	214-210-0102 16.88
		ОС-1			12,02
6	ГОСТ 8509-93	L50 x 5 L=900 мм	2	3,393	214-201-0102 6.786
7	ГОСТ 19903-2015	-5 x 50 L =50 мм	4	0,098	214-101-0201 0,393
8	ГОСТ 34028-2016	Ар-ра Ø 20 А 240 L=920 мм	2	2,270	214-210-0102 4,55
9	ГОСТ 5915-70	Гайка М20	4	0,071	217-101-0104 0,286
		ОС-2			13,67
6	ГОСТ 8509-93	L50 x 5 L=900 мм	2	3,393	214-201-0102 6.786
7	ГОСТ 19903-2015	-5 x 50 L =50 мм	4	0,098	214-101-0201 0,393
8	ГОСТ 34028-2016	Ар-ра Ø 20 А 240 L=1120 мм	2	3,10	214-210-0102 6,20
9	ГОСТ 5915-70	Гайка М20	4	0,071	217-101-0104 0,286

1. Сварку производить по контуру прилегания деталей непрерывным швом. Сварку элементов производить электродами типа Э-42 ГОСТ 9467-75*
2. Сварные швы выполнять по ГОСТ 5264-80.Катет сварного шва равен наименьшей толщине свариваемых элементов.
3. Все металлические элементы окрасить эмалью ПФ-115
ГОСТ 6465-76 в два слоя по грунтовке ПФ 0142 ТУ 6-10-1698-78. Перед антикоррозийной обработкой все покрываемые элементы должны быть очищены от ржавчины. Нарушенное при сварке покрытие должно быть восстановлено.
4. Обрамление проемов в полах предусмотрено уголком 100 x 7. Расход на отм.0.000 -23,0 пм, на отм. -3,820-20,20 пм. Общий вес -466,13 кг
5. Данный лист смотреть совместно с листом АС-7, 9

Металлические конструкции обработать огнезащитным составом " Кедр АС " по СТРК 615-1-2011 с пределом огнестойкости 150мин

В графе примечание указаны коды на материалы и изделия по АГСК-3 (2023 г).

Изм.	Кол.	Лист	№док.		Дата
ГИП		Прудовикова			18.12.23
Конструк.		Сафронова			15.12.23
Проверил		Прудовикова			18.12.23
Н.контроль		Машковцева			18.12.23

Заказ № 39/10-2023 АС

Реконструкция КНС и ливневой канализации по ул. Г. Мусрепова в городе Петропавловск, Северо-Казахстанской области

Стадия	Лист	Листов
РП	29	

Постоянное ограждение ОП
Съемное ограждение ОС-1, ОС-2

ТОО "ППО" Готика"
Лицензия №21014783

Взам.инв.№ | Подпись и дата | Инв.№ подл.

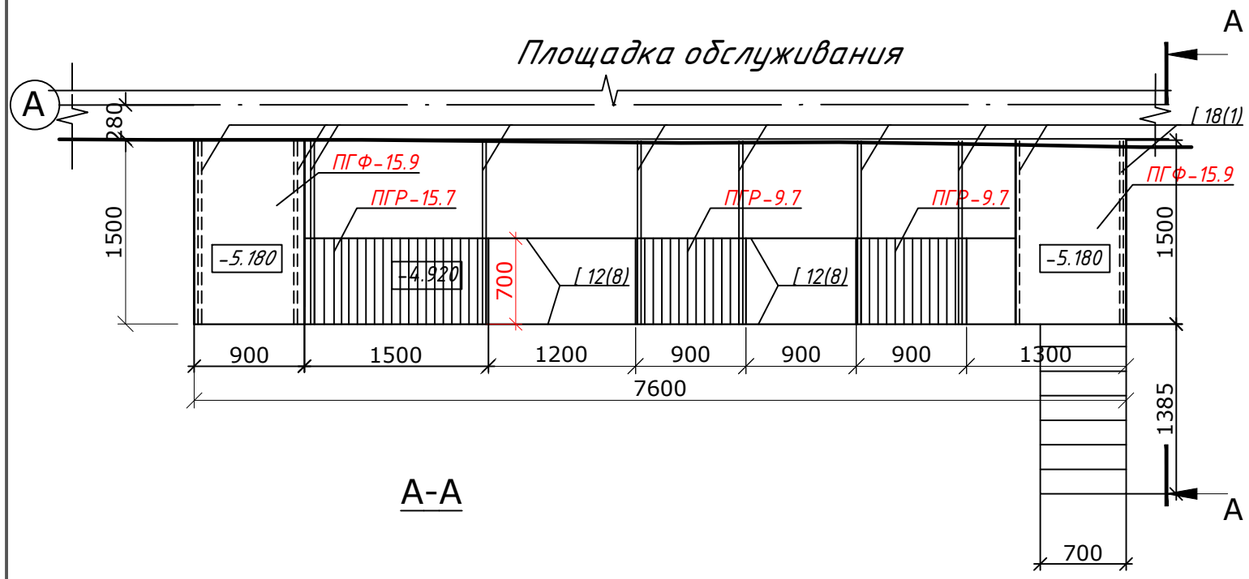

А-А

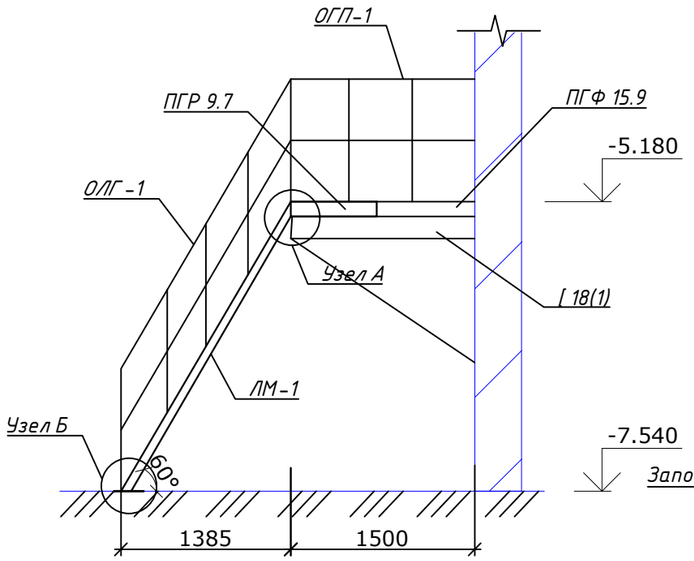

Узел "Б"

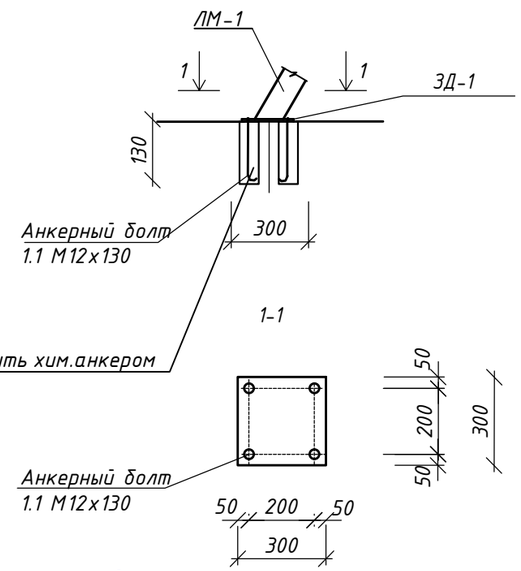

Размеры и высотные отметки уточнять по месту!

1. Сварку производить по контуру прилегания деталей непрерывным швом. Сварку элементов производить электродами типа Э-42 ГОСТ 9467-75*
2. Сварные швы выполнять по ГОСТ 5264-80 .Катет сварного шва равен наименьшей толщине свариваемых элементов.
3. Все металлические элементы окрасить эмалью ПФ-115 ГОСТ 6465-76 в два слоя по грунтовке ПФ 0142 ТУ 6-10-1698-78. Перед антикоррозийной обработкой все покрываемые элементы должны быть очищены от ржавчины. Нарушенное при сварке покрытие должно быть восстановлено.
4. Металлические конструкции обработать огнезащитным составом " Кедр АС" по СТ РК 615-1-2011 с пределом огнестойкости 150мин. толщина покрытия 1,9 мм.

Узел "А" выполнить по типу узла на листе АС-31 (расход материала в спецификации на листе АС-30).

Под анкерные болты в перекрытии просверлить отверстие с последующим заполнением химическим анкером HIT-HY170 марки HILTI (общий расход -600мл.)

Спецификация материалов

Марка, поз.	Обозначение	Наименование	Кол. шт.	Масса ед. кг	Примечание
1	2	3	4	5	6
1	ГОСТ 19903-2015	[№18, L=1600мм.	10	26,1	261
2	ГОСТ 19903-2015	[№18, L=1500мм.	10	24,45	244,5
3	ГОСТ 8240-89	∟ 125х10 L=1800мм.	10	29,34	293,4
4	ГОСТ 19903-2015	-8х170х200	10	2,14	21,4
5	ГОСТ 19903-2015	-8х130х150	10	1,23	12,3
6	ГОСТ 19903-2015	-8х170х230	10	2,45	24,5
7	ГОСТ 19903-2015	-8х110х110	10	0,75	7,5
8	ГОСТ 19903-2015	[№12, п.м.	5	10,4	52
ЗД-1	АС-30	ЗД-1	2	10,44	20,88
ЛМ-1	Серия 1.450.3-7.94 вып. 1	ЛГФ-60-24.7	1	118	118
ОГЛ-1	Серия 1.450.3-7.94 вып. 1	ОЛГ 60.10.24	2	19,6	39,2
ОГП-1	Серия 1.450.3-7.94 вып. 1	ОПБГ 10.9	8	17,0	136
ОГП-2	Серия 1.450.3-7.94 вып. 1	ОПБГ 10.15	3	22,7	68,1
ОГП-2	Серия 1.450.3-7.94 вып. 1	ОПБГ 10.12	1	19,8	19,8
	Серия 1.450.3-7.94 вып. 1	ПГФ-15.9	2	83,4	166,8
	Серия 1.450.3-7.94 вып. 1	ПГР-15.7	1	55,6	55,6
	Серия 1.450.3-7.94 вып. 1	ПГР-9.7	2	35,2	70,4
		Итого			1611,38
		Всего со сваркой 2%			1643,61
		ЗД-1			
1	ГОСТ 19903-2015	- 12х300х300	1	8.48	8,48
2	ГОСТ24379.1-2012	Анкерный болт 1.1 М12х130	4	0.44	1.76
		Итого:			10,24
		сварка 2%			0.2
		Итого:			10,44

Согласовано

Взам. инв. №

Подп. и дата

Инв. № подл.

Изм.	Кол. уч	Лист	№ док.	Подп.	Дата
ГИП		Прудовикова			19.12.23
Проверил		Прудовикова			19.12.23
Разраб.		Кожасова			15.12.23
Н. контр.		Машковцева			18.12.23

Заказ №:39/10-2023 -АС

Реконструкция КНС и ливневой канализации по ул.Г.Мусрепова в г. Петропавловск, Северо-Казахстанской области.

Стадия	Лист	Листов
РП	30	

Площадка обслуживания. Спецификация

ТОО "ППО "Готика"
Лицензия №21014783

Дата печати: 05.02.2024 Копировал: Асель Формат А3

Лестница №3

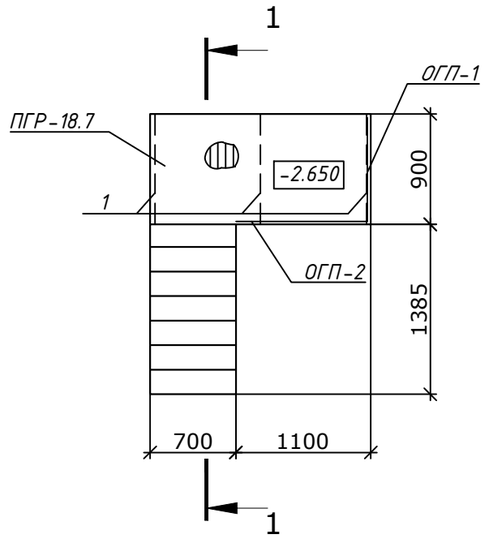

1-1

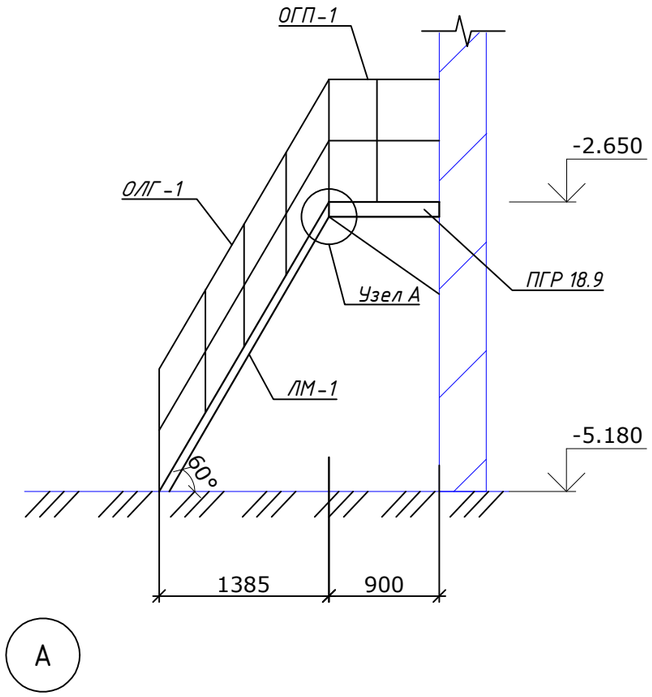

А

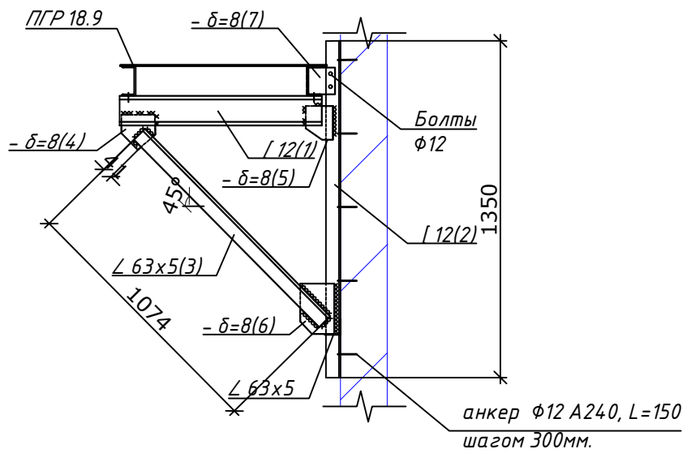

Спецификация материалов на лестницу №3

Марка, поз.	Обозначение	Наименование	Кол. шт.	Масса ед. кг	Примечание
1	2	3	4	5	6
1	ГОСТ 19903-2015	[№12, L=980мм.	3	10,2	30,6
2	ГОСТ 19903-2015	[№12, L=1350мм.	3	14,04	42,12
3	ГОСТ 8240-89	∟ 63x5 L=1150мм.	3	5,53	16,59
4	ГОСТ 19903-2015	−8x140x160	3	1,41	4,23
5	ГОСТ 19903-2015	−8x120x130	3	0,98	2,94
6	ГОСТ 19903-2015	−8x150x200	3	1,88	5,64
7	ГОСТ 19903-2015	−8x110x110	3	0,75	2,25
ЛМ-1	Серия 1.450.3-7.94 вып. 1	ЛГФ-60-24.7	1	118,0	118,0
ОГЛ-1	Серия 1.450.3-7.94 вып. 1	ОЛГ 60.10.24	2	19,6	39,2
ОГП-1	Серия 1.450.3-7.94 вып. 1	ОПБГ 10.9	1	17,0	17,0
ОГП-2	Серия 1.450.3-7.94 вып. 1	ОПБГ 10.12	1	19,8	19,8
ПГР-1	Серия 1.450.3-7.94 вып. 1	ПГР-18.9	1	74,2	74,2
		Итого			372,57
		Всего со сваркой 2%			380,02
	ГОСТ 24379.1-2012	Болт анкерный 1.1 М 12 х150	39		

Размеры и высотные отметки уточнять по месту!

1. Сварку производить по контуру прилегания деталей непрерывным швом. Сварку элементов производить электродами типа Э-42 ГОСТ 9467-75*
2. Сварные швы выполнять по ГОСТ 5264-80 .Катет сварного шва равен наименьшей толщине свариваемых элементов.
3. Все металлические элементы окрасить эмалью ПФ-115 ГОСТ 6465-76 в два слоя по грунтовке ПФ 0142 ТУ 6-10-1698-78. Перед антикоррозийной обработкой все покрываемые элементы должны быть очищены от ржавчины. Нарушенное при сварке покрытие должно быть восстановлено.
4. Металлические конструкции обработать огнезащитным составом " Кедр АС" по СТ РК 615-1-2011 с пределом огнестойкости 150мин. толщина покрытия 1,9 мм.

Согласовано

Взам. инв. №

Подп. и дата

Инв. № подл.

Изм.	Кол. уч	Лист	№ док.	Подп.	Дата
ГИП		Прудовикова			19.12.23
Проверил		Прудовикова			19.12.23
Разраб.		Кожасова			15.12.23
Н. контр.		Машковцева			18.12.23

Заказ №:39/10-2023 -АС

Реконструкция КНС и ливневой канализации по ул.Г.Мусрепова в г. Петропавловск, Северо-Казахстанской области.

Стадия	Лист	Листов
РП	31	

Лестница №3. Спецификация

ТОО "ППО "Готика"
Лицензия №21014783

Дата печати: 05.02.2024 Копировал: Асель Формат А3