ТОО “Проектно-производственное объединение- “Готика”
лицензия № 21014783

П Р О Е К Т

Реконструкция КНС и ливневой канализации по ул. Г. Мусрепова в г. Петропавловск, Северо - Казахстанской области

Том III

Альбом 2

Водопровод и канализация

Заказ №: 39/10-2023

Заказчик: КГУ «Отдел ЖКХ, ПТ и АД акимата города Петропавловска»

Генпроектировщик: ТОО «Проектная компания «Автодороги»

Субпроектировщик: ТОО «Проектно-производственное объединение - «Готика»

Директор ТОО “ППО”Готика” О. Прудовикова

ГИП О. Прудовикова

г. Петропавловск 2023 г.

Общие указания.

Проект выполнен в соответствии с заданием на проектирование и в соответствии с действующими нормами и правилами СН РК 4.01-01-2011 , СП РК 4.01-101-2012 "Внутренний водопровод и канализация зданий и сооружений."

Монтаж систем производить согласно СН РК 4.01-02-2013 "Внутренние санитарно-технические системы", СН РК 4.01-05-2002 "Инструкция по проектированию и монтажу сетей водоснабжения и канализации из пластмассовых труб"

Внутренний водопровод.

Водоснабжение здания предусмотрено от существующего водопровода. В здании запроектирована система хозяйственно питьевого водопровода. Сеть водопровода запроектирована из полипропиленовых труб Д=20мм. Учет воды осуществляется с помощью водомерного узла со счетчиком ВСКМ-15.

Горячее водоснабжение выполнено от электроводонагревателя Аристон емкостью 100 литров. Система Т3 выполнена из полипропиленовых труб PN20 Д=20мм.

Внутренняя канализация.

Система канализации бытовая. Канализационные стоки отводятся в дворовую сеть канализации. Сети внутренней канализации монтируются из полиэтиленовых канализационных труб по ГОСТ 22689-89.

Условные обозначения и изображения

Наименование	Обозначение
Хозяйственно-питьевой водопровод	—— В1 ——
Подающий трубопровод горячей воды для горячего	—— Т3 ——
водоснабжения	
Бытовая канализация	—— К1 ——
Умывальник	
Унитаз тарельчатый	

Согласовано:

Взам. инв. №

Подпись и дата

Инв. № подл.

Настоящий проект разработан в соответствии с действующими строительными нормами и правилами и предусматривает мероприятия, обеспечивающие взрывобезопасность и пожаробезопасность при строительстве и эксплуатации зданий и сооружений.

Главный инженер проекта / Прудовикова О.Б./

Изм.	Кол.уч	Лист	N Док.	Подпись	Дата
ГИП		Прудовикова			11.23
Выполнил		Сафин			11.23

Заказ № 39/10-2023 ВК

Реконструкция КНС и ливневой канализации по ул. Г. Мусрепова в городе Петропавловск, Северо-Казахстанской области

Стадия	Лист	Листов
РП	1	4

Общие данные (начало).

ТОО "ППО "Готика"
Лицензия №21014783

Ведомость ссылочных и прилагаемых документов марки "ВК"

Обозначение	Наименование	Примечание
Ссылочные документы		
Серия 2.492-1	Типовые конструкции и детали зданий и	
	сооружений. Вводы водопровода,водомер-	
	ные узлы.	
Серия 4.900-10	Альбом оборудования фасонных частей и	
выпуск 4	арматуры для сетей и сооружений водопро-	
	вода и канализации. Внутреннее санитарно-	
	техническое оборудование.	
Серия 4.900-9	УД трубопроводов из пластсмассовых труб	
	для систем водоснабжения и канализации	
	Крепление платмассовых трубопроводов.	
Серия 4.900-9	Типовые УД. Детали крепления санпри-	
	ров и трубопроводов.	
Прилагаемые документы		
ВК. СО	Спецификация оборудования.	листов 1.

Ведомость рабочих чертежей основного комплекта марки "ВК"

Лист	Наименование	Примечание
1	Общие данные (начало).	
2	Общие данные (окончание).	
3	План на отметке 0,000 план систем В1, Т3, К1. План на отметке -3.820 план систем В1, К1.	
4	Схема системы В1, Т3, К1.	

Основные показатели по чертежам водопровода и канализации

Наименование системы	Потребный напор на вводе,м	Расчетный расход				Установлен. мощность эл.двигателя	Примечание
		$м^3$/сут	$м^3$/час	л/с	при пожаре		
Водопровод В1	20	0,360	0,328	0,234			
Водопровод Т3		0,280	0,279	0,234			
Канализация К1		0,640	0,521	1,984			

Согласовано:

Взам. инв. №

Подпись и дата

Инв. № подл.

Изм.	Кол.уч	Лист	N Док.	Подпись	Дата
ГИП		Прудовикова			11.23
Выполнил		Сафин			11.23

Заказ № 39/10-2023 ВК

Реконструкция КНС и ливневой канализации по ул. Г. Мусрепова в городе Петропавловск, Северо-Казахстанской области

Стадия	Лист	Листов
РП	2	

Общие данные (окончание).

ТОО "ППО "Готика"
Лицензия №21014783

План на отм. 0.000

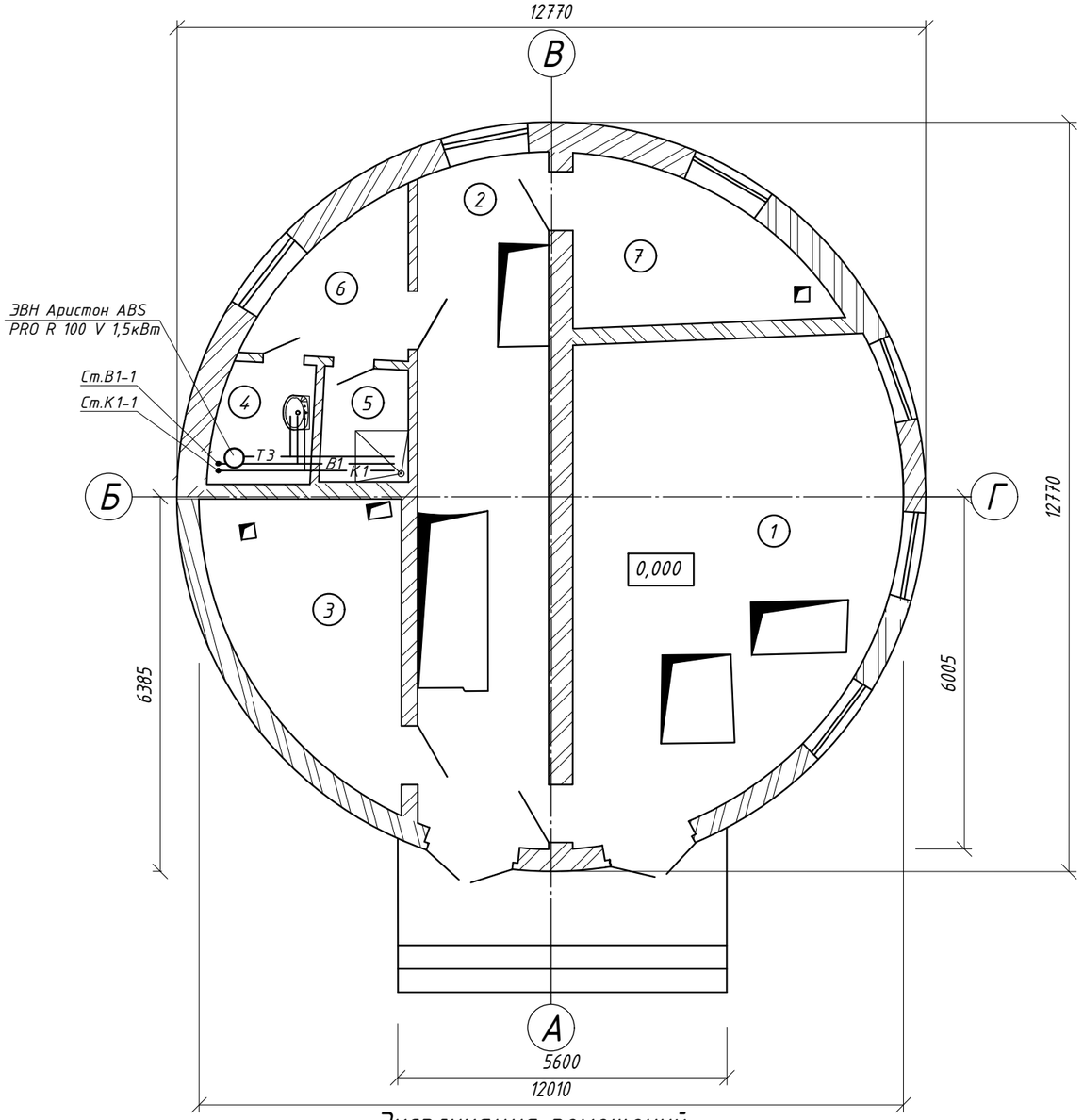

План на отм.-3.820

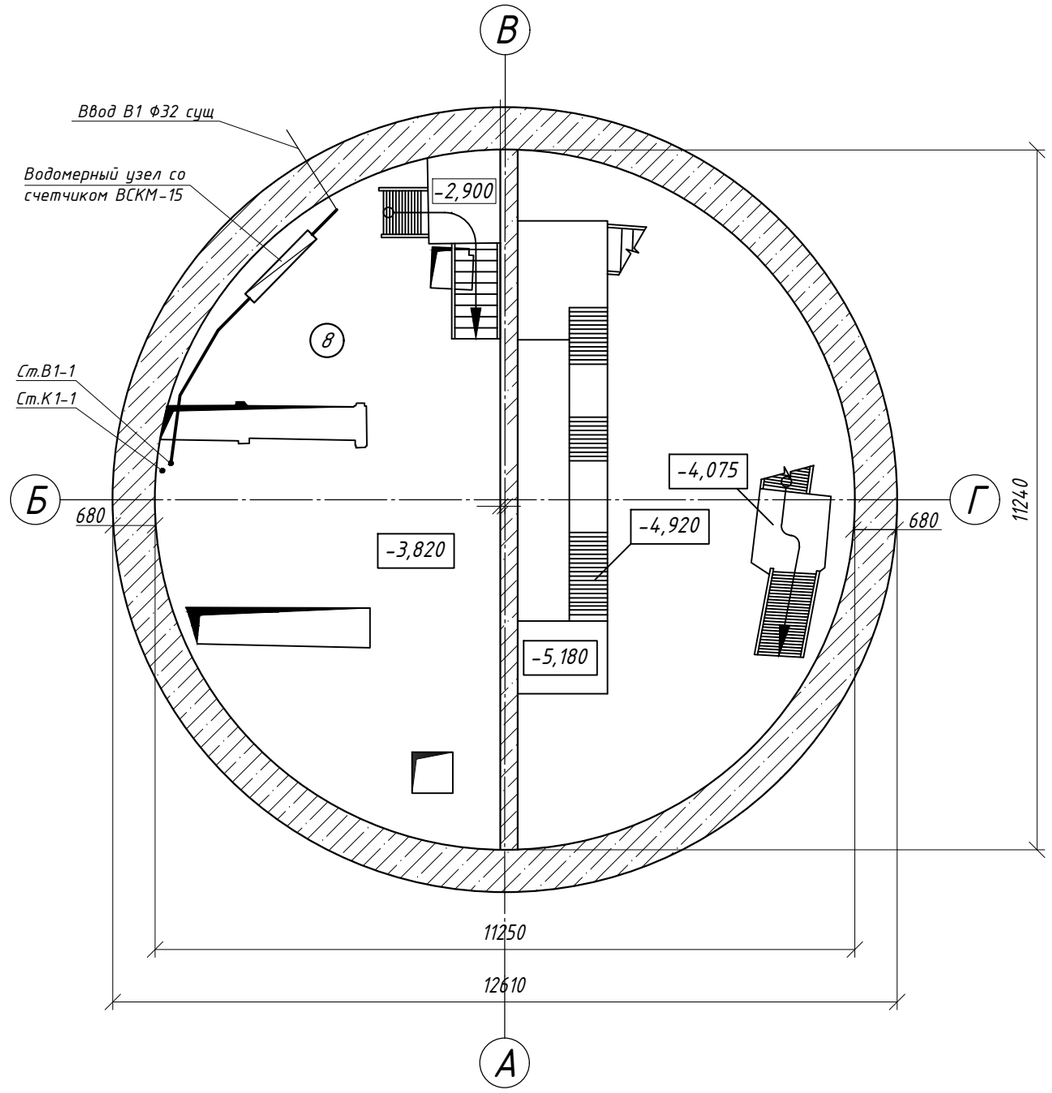

Экспликация помещений

Номер поме-щения	Наименование	Площадь, м²	Кат. поме-щения
1	Операторский зал	40,76	Д
2	Коридор	25,88	Д
3	Калориферная	13,32	Д
4	Санузел	3,40	Д
5	Бытовое помещение	2,86	Д
6	Коридор	5,40	Д
7	Бытовое помещение	9,42	Д
	Всего:	101.04	

Размеры взяты с обмерочных чертежей ТОО " Стадия ". Размеры уточнить по месту.

Изм.	Кол.	Лист	№док.	Подпись	Дата				
						Заказ № 39/10-2023		ВК	
						Реконструкция КНС и ливневой канализации по ул. Г. Мусрепова в городе Петропавловск, Северо-Казахстанской области			
ГИП		Прудовикова			11.23		Стадия	Лист	Листов
Выполнил		Сафин			11.23		РП	3	
						План на отметке 0,000 план систем В1, Т3, К1. План на отметке -3.820 план систем В1, К1.	ТОО "ППО" Готика" Лицензия 16-ГСЛ №000263		

В1, Т3

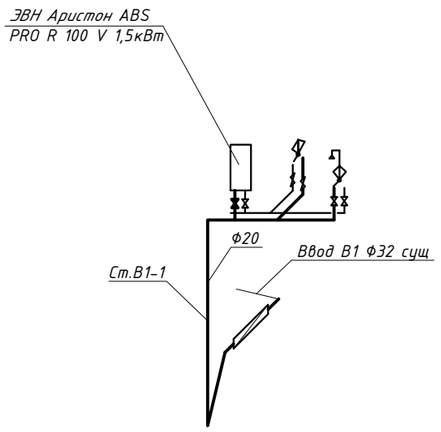

К1

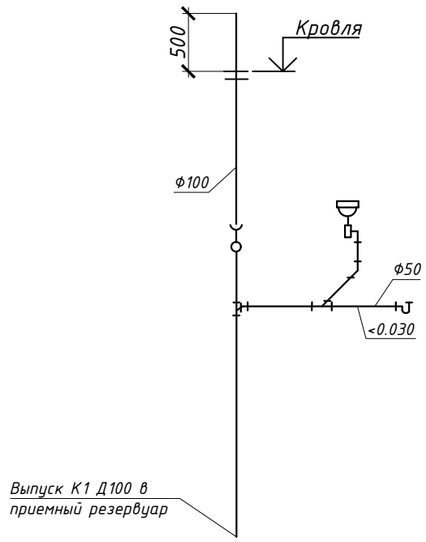

Согласовано:

Взам. инв. №

Подпись и дата

Инв. № подл.

Изм.	Кол.уч	Лист	N Док.	Подпись	Дата
ГИП		Прудовикова			11.23
Выполнил		Сафин			11.23

Заказ № 39/10-2023 ВК

Реконструкция КНС и ливневой канализации по ул. Г. Мусрепова в городе Петропавловск, Северо-Казахстанской области

Стадия	Лист	Листов
РП	4	

Схемы систем В1, Т3, К1.

ТОО "ППО "Готика"
Лицензия №21014783

Позиция	Наименование и техническая характеристика	Тип, марка, обозначение документа, опросного листа.	Код оборудования, изделия	Завод - изготовитель	Единица измерения	Количество	Масса единицы, кг	Примечание
	Водопровод. В1							
1	Труба полипропиленовая Д=20х1,9 мм PN 10	PPRC	241-205-1301		м	8,00		
2	Счетчик холодной воды с радиомодулем ВСКМ-15	ГОСТ 6019-83	244-301-0104		шт	1		
3	Манометры общего назначения с трехходовым краном ОБМ1-10	ГОСТ 2405-88	261-302-0273		шт	1		
4	Вентиль муфтовый Д=20 мм	марка 15ч 8р2	242-301-1202		шт	3		
5	Вентиль муфтовый Д=15 мм	марка 15ч 8р2	242-301-1201		шт	3		
	Горячий водопровод Т3							
6	Труба полипропиленовая Д=20х3,4 мм PN 20	PPRC	241-205-1102		м	4,00		
7	Вентиль муфтовый Д=15 мм	марка 15ч 8р2	242-301-1201		шт	3		
8	Смеситель для умывальника См-УмДЦБА	ГОСТ25809-96	244-104-0409		шт	1		
9	Смеситель для душа	ГОСТ25809-96	244-104-0501		шт	1		
	Канализация бытовая К1.							
10	Труба полиэтиленовая Д= 100 мм	ГОСТ 22689-89	241-203-0107		м	14,00		
11	Труба полиэтиленовая Д= 50 мм	ГОСТ 22689-89	241-203-0101		м	4,00		
12	Тройник Д=110х50 мм	ГОСТ 22689-89	241-209-2404		шт	1		
13	Ревизия 110 мм	ГОСТ 22689-89	241-220-0204		шт	1		
	Оборудование							
14	Умывальник керамический полукруглый	ГОСТ 30493-96	244-101-0103		шт	1		
15	Пьедестал для умывальника		244-104-0101		шт	1		
16	Поддон душевой акриловый 900х900		244-103-0202		шт	1		

Взам.инв. N

Подп. и дата

Инв. N подл.

Изм.	Кол.уч	Лист	N Док.	Подпись	Дата
ГИП		Прудовикова			
Выполнил		Сафин			

Заказ № 39/10-2023 ВК

Реконструкция КНС и ливневой канализации по ул. Г. Мусрепова в городе Петропавловск, Северо-Казахстанской области

Стадия	Лист	Листов
РП	1	1

Спецификация оборудования, изделий и материалов

ТОО "ППО "Готика" Лицензия №21014783