Товарищество с ограниченной ответственностью

"Континент Инжиниринг"
Государственная лицензия №18008378

РАБОЧИЙ ПРОЕКТ

Строительство дома культуры в с.Петровка Есильского района Северо-Казахстанской области

Архитектурно-строительные решения.
Выгреб V=5,0м3.

№ 7-2024-АС3

Директор — Григорьев А.С.

Главный инженер проекта — Григорьев А.С.

Павлодар 2024

Ведомость рабочих чертежей основного комплекта

Лист	Наименование	Примечание
1	Общие данные (начало)	
2	Общие данные (окончание)	
3	Выгреб V=5,0 м3	

Ведомость ссылочных и прилагаемых документов

Обозначение	Наименование	Примечание
	Ссылочные документы	
СН РК 2.01-01-2013 СП РК 2.01-101-2013	Защита строительных конструкций от коррозии	
Серия 3.900-3	Изделия ж.б. для круглых колодцев водопровода и	
	канализации	
СН РК 5.03-07-2013 СП РК 5.03-107-2013	Несущие и ограждающие конструкции	

Перечень видов работ, подлежащих освидетельствованию актами на скрытые работы

Наименование актов	Обоснование	Примечание
Геодезические работы		
Акт сдачи-приемки геодезической разбивочной основы для строительства	по СН РК 1.03-03-2018	
Акт результатов геодезических работ при строительстве зданий, сооружений		
Основания и фундаменты		
Акт приемки естественного основания	СН РК 5.01-01-2013	
Акт приемки обратных засыпок		
Стальные конструкции		
Акт приемки смонтированных конструкций	СП РК 5.03-107-2013 СН РК 5.03-07-2013	
Акт установки и закрепления конструкций		
Акт приемки сварочных работ		
Бетонные и железобетонные конструкции		
Акт приемки конструкций	СП РК 5.03-107-2013 СН РК 5.03-07-2013	
Промежуточные акты приемки смонтированных конструкций		
Акт приемки замоналичевания стыков и швов		
Акт приемки антикоррозионной защиты соединений		
Антикоррозионная защита по СП РК 2.01-101-2013*		
Акт приемки изоляционных материалов		
Акт приемки швов, примыканий и стыков защиты		
Акт приемки защищаемых поверхностей конструкций		
Акт приемки защитного покрытия в целом		

Примечание:
Акты освидетельствования скрытых работ должны быть составлены на все виды строительно-монтажных работ, регламентированные нормативно-технической документацией по организации строительства, правилами производства и приемки работ.

Данная работа не подлежит размножению или передаче другим организациям без согласия ТОО "Континент Инжиниринг"

Проект разработан в соответсвии с действующими нормами, правилами и стандартами, действующими в Республике Казахстан, включая требования противопожарной безопасности, и обеспечивает безопасную эксплуатацию зданий и сооружений при соблюдении предусмотренных проектом мероприятий.

Главный инженер проекта Григорьев А.С.

Согласовано

ПС	Колесников	10.24
ГП	Григорьев	10.24
ЭО	Колесников	10.24
ВК	Дмитриев	10.24
ОВ	Дмитриев	10.24

Взамен инв.№

Подпись и дата

Инв. № подл.

Изм.	Кол.уч.	Лист	№ док.	Подпись	Дата
ГИП		Григорьев			10.24
Проверил		Григорьев			10.24
Разработал		Григорьева			10.24
Н. контр.					

7-2024-АС3

Строительство дома культуры в с.Петровка Есильского района Северо-Казахстанской области

Выгреб V=5,0 м3

Стадия	Лист	Листов
РП	1	3

Общие данные (начало)

ТОО "Континент Инжиниринг" г.Павлодар

Формат А3

Общие указания

Данный раздел разработан на основании технического задания и архитектурно-планировочного задания, выполненный в соответствии с нормами, правилами и стандартами, действующими на территории Республики Казахстан, обеспечивающими прочность и устойчивость конструкций, безопасную эксплуатацию зданий и сооружений при соблюдении предусмотренных проектом мероприятий.

Проект предназначен для строительства в IВ климатическом подрайоне со следующими расчетными характеристиками:

- снеговая нагрузка на грунт по НТП РК 01-01-3.1 (4.1)-2017 (приложение В), СП РК EN 1997-1-3:2004/2011 для IV снегового района - 1,8 кПа (180 кгс/м^2);
- снеговая нагрузка на покрытие по НТП РК 01-01-3.1 (4.1)-2017 (приложение В), СП РК EN 1997-1-3:2004/2011 для IV снегового района - 1,8 кПа (180 кгс/м^2);
- базовое значение скоростного напора ветра по НТП РК 01-01-3.1 (4.1)-2017 (приложение Ж), СП EN 1991-1-4:2005/2011 для IV ветрового района - 0,77 кПа (77кгс/м^2);
- расчетная температура воздуха наиболее холодной пятидневки обеспеч. 0,92 -34,8°С согласно СП РК 2.04-01-2017.

Согласно отчета об инженерно-геологических изысканиях основанием под фундаменты служит суглинок со следующими расчетными характеристиками:

- плотность грунта, г/см3 - 1,74;
- угол внутреннего трения - 22,5°;
- удельное сцепление - 0,035МПа
- модуль деформации при природной влажности - 6,7 МПа.

Суглинок обладает просадочными свойствами до глубины 5,0м (выше уровня грунтовых вод).

Суглинок обладает сильноагрессивной степенью воздействия по отношению к бетонам марки W4 по водонепроницаемости на портландцементе.

Грунтовые воды вскрыты на глубине 5,0м. Амплитуда сезонных колебаний 1,0-1,5м.

Нормативная глубина сезонного промерзания равна 1,79 м.

Данным разделом предусмотрено устройство выгреба емкостью 5,0 м3 из сборных железобетонных колец по серии 3.900.1-14.

Все общестроительные работы выполнять в соответствии с требованиями СН РК 5.03-07-2013 "Несущие и ограждающие конструкции", СН РК 5.01-01-2013 "Земляные сооружения. основания и фундаменты", СН РК 1.03-05-2011 "Охрана труда и техника безопасности в строительстве".

Поверхность железобетонных элементов соприкасающуюся с грунтом обмазать горячим битумом за два раза.

При обнаружении в основании зон с нарушенной структурой грунта, производить зачистку до грунта естественной структуры с последующей засыпкой крупнозернистым песком с послойным уплотнением до плотности U=1.7г/см2.

Обратную засыпку следует выполнять местным грунтом, отвечающим требованиям главы СН РК 5.01-01-2013 "Земляные сооружения, основания и фундаменты". Запрещается применять для обратной засыпки дерн, торф, ил, растительные, илистые и другие грунты с примесями органических веществ. Эти грунты должны быть заменены на песчано-гравийную смесь (состава 50% на 50%) или крупнозернистый песок.

Минимальные катеты угловых швов принять по наименьшей толщине свариваемых элементов. Сварку элементов производить электродами Э42 по ГОСТ 9467-75.

Металлические элементы должны быть огрунтованы двумя слоями грунтовки ГФ-021 по ГОСТ 25129-2020 с последующей окраской эмалью ПФ-115 по ГОСТ 6465-2023 за два раза.

Строительные работы в зимнее время производить с соблюдением требований СН РК 5.03-07-2013 "Несущие и ограждающие конструкции", СН РК 5.01-01-2013 "Земляные сооружения, основания и фундаменты", СН РК 2.04-05-2014 "Изоляционные и отделочные покрытия".

Взамен инв.№ | Подпись и дата | Инв. № подл.

Изм.	Кол.уч.	Лист	№ док.	Подпись	Дата	7-2024-АС3			
						Строительство дома культуры в с.Петровка Есильского района Северо-Казахстанской области			
						Выгреб V=5,0 м3	Стадия	Лист	Листов
							РП	2	
Проверил		Григорьев			10.24	Общие данные (окончание)	ТОО "Континент Инжиниринг" г.Павлодар		
Разработал		Григорьева			10.24				
Н.контр.									

Формат А3

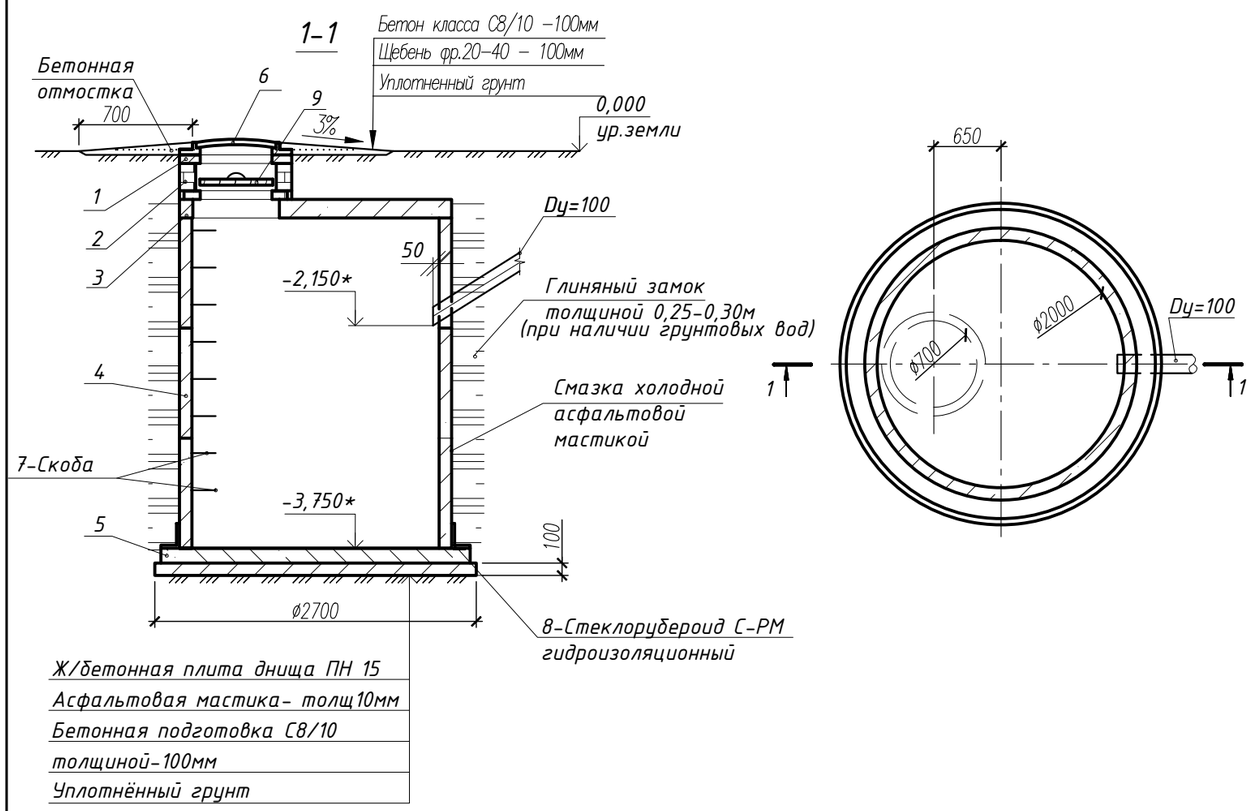

Крышка деревянная

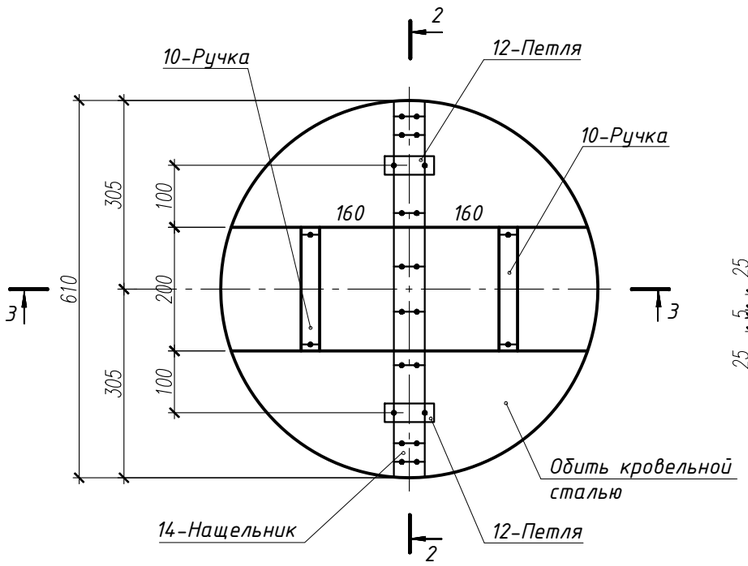

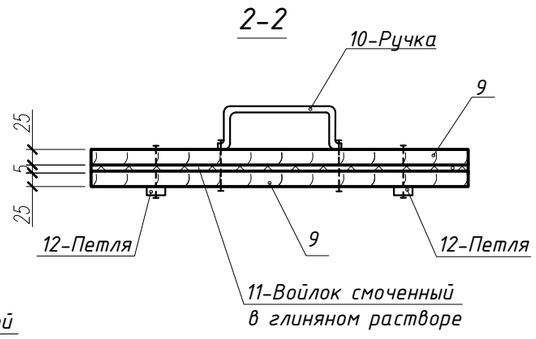

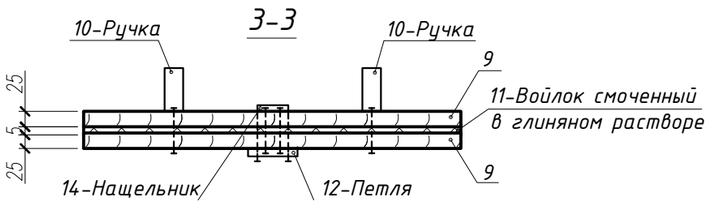

Спецификация элементов

Поз.	Обозначение	Наименование	Кол. шт.	Масса ед.,кг	Приме-чание
		Выгреб емкостью 5,0 м3	2		
		Железобетонные элементы			
1	Серия 3.900.1-14 Выпуск 1	Кольцо опорное К06	1	50,0	
2	то же	Кольцо стеновое КС7.9	2	380,0	
3	-//-	Плита перекрытия 4ПП20-2	1	1280,0	
4	-//-	Кольцо стеновое КС20.9	2	1480,0	
5	-//-	Плита днища ПН20	1	1480,0	
6	ГОСТ 3634-99	Люк чугунный, тип "Л"	1	60,0	
7	ГОСТ 34028-2016	Арматура Ø16 AI, L=0,81м	15	1,3	
8	ГОСТ 15879-70	Стеклорубероид С-РМ	4,0	2,3	
		Крышка деревянная			
9		Доска, сосна толщиной - 25мм	0,016	700,0	$м^3$
10	ГОСТ 19903-2015	Сталь полосовая 25х4, L=0,45м	2	0,3	
11		Войлок толщиной δ=5мм	0,33	0,99	$м^2$
12	ГОСТ 19903-2015	Сталь полосовая 25х4, L=0,16м	2	0,15	
13	ГОСТ 19903-2015	Сталь кровельная оцинк. t=0,7мм	0,8	5,5	$м^2$
14	ГОСТ 7338-90	Резиновая полоса 50х5 L=0,65м	1	0,2	

Примечание:
1. Для спуска в выгреб на внутренней поверхности предусмотрены скобы. Скобы покрыть горячим битумом за 2 раза.
2. Внутренние поверхности стен выгреба обработать составом "Пенетрон" за 2 раза. Расход "Пенетрона" на один слой – 0.6 кг/м2.
3. Герметизацию стыков выполнить составом "Пенетрон", по огрунтованной поверхности составом "Пенетрон". Расход "Пенетрона" на грунтовку штрабы–0.1 кг/м.п. Расход на заполнения штрабы "Пенетрон" –1.8 кг/м.п.
4. Все сборные элементы выгреба при монтаже устанавливают на цементно–песчаном растворе марки 100 толщиной 10 мм.
5. Древесину крышки пропитать антисептическим составом.
6. Отметки со знаком "*" и расположение выгреба уточнить по месту.

Изм.	Кол.уч.	Лист	№ док.	Подпись	Дата	7-2024-АС3			
						Строительство дома культуры в с.Петровка Есильского района Северо-Казахстанской области			
						Выгреб V=5,0 м3	Стадия	Лист	Листов
							РП	3	
Проверил		Григорьев			10.24	Выгреб емкостью 5,0 м3	ТОО "Континент Инжиниринг" г.Павлодар		
Разработал		Григорьева			10.24				
Н.контр.									

Взамен инв.№
Подпись и дата
Инв. № подл.

Формат А3