ТОО «Асад-ЛТД»

Лицензия №17017450 от 10.10.2017 года

ТОО «БС Строй Холдинг»

Лицензия 06-ГСЛ №002105 от 22.02.2023 года

Заказ: №24-2024
Заказчик: ГУ «Управление строительства, архитектуры и градостроительства Атырауской области»

РАБОЧИЙ ПРОЕКТ

Строительство пристройки дополнительного учебного корпуса на 250 мест к средней школе №24 в городе Атырау (привязка)

Том 3. Альбом 4

Архитектурно-строительные решения

г. Шымкент 2024 г.

ТОО «Асад-ЛТД»

Лицензия №17017450 от 10.10.2017 года

ТОО «БС Строй Холдинг»

Лицензия 06-ГСЛ №002105 от 22.02.2023 года

Заказ: №24-2024
Заказчик: ГУ «Управление строительства, архитектуры и градостроительства Атырауской области»

РАБОЧИЙ ПРОЕКТ

Строительство пристройки дополнительного учебного корпуса на 250 мест к средней школе №24 в городе Атырау (привязка)

Том 3. Альбом 4

Архитектурно-строительные решения

Директор ТОО «Асад-ЛТД» **Акжолов А.Б.**

Главный архитектор проекта **Павлиди П. А.**

Директор ТОО «БС Строй Холдинг» **Акжолов А. Б.**

г. Шымкент 2024 г.

Объемно-планировочные показатели

N п/п	Наименование	Ед. изм.	корпус	
1	Этажность	эт	4	
2	Площадь застройки	м2	~~616.28~~	639.70
3	Строительный объем	м3	10723.26	
	в том числе выше отм. 0.000	м3	9429.08	
	ниже отм. 0.000	м3	1294.18	
4	Полезная площадь	м2	~~1318.52~~	2475.02
5	Общая площадь	м2	~~575.47~~	2860.68
6	Расчетная площадь	м2	~~1204.00~~	1318.52

Ведомость основных ссылочных документов

Обозначение	Наименование	Примеч.
СНиП РК 3.02-25-2004*	Общеобразовательные учреждения	
СНиП РК 3.02-0.2-2009	Общественные здания и сооружения	
СНиП РК 2.03-30-2006	Строительство в сейсмических районах	
СНиП 5.02-02-2010	Каменные и армокаменные конструкции	
СНиП РК 2.02-05-2009*	Пожарная безопасность зданий и сооружений	
СНиП РК 5.01-01-2002	Основания зданий и сооружений	
СНиП РК 2.01-19-2004	Защита строительных конструкций от коррозии.	
СНиП РК 3.02-06-2009	Крыши и кровли	
СНиП РК 5.03-34-2005 СНиП 2.03.01-84*	Бетонные и железобетонные конструкции	
СНиП 5.03.37-2005	Несущие и ограждающие конструкции	
СНиП РК 5.04-18-2002	Металлические конструкции. Правила производства и приемки работ.	
СНиП РК 5.04-23-2002	Стальные конструкции. Нормы проектирования.	
СНиП РК 1.03-05-2001	Охрана труда и техника безопасности в строительстве	
СНиП РК 2.04-01-2010	Охрана труда и техника	
МСН 2.04-03-2005	Строительная климатология	
Серия 2.244-1 вып.6	Детали полов общественных зданий.	
Серия 2.130-6с вып.1	Узлы стен жилых и общественных зданий,	
	возводимых в районах сейсмичностью 7,8,9 баллов.	
Серия 2.140-5с в.1	Узлы перекрытий жилых и общественных зданий возводимых в сейсмических районах7,8и 9 баллов	
Серия 2.260-3с в.1	Узлы крыш общественных зданий возводимых в сейсмических районах7,8и 9 баллов	
ГОСТ 6629-88	Двери деревянные внутренние для жилых и об-	
	щественных зданий	
ГОСТ 30674-99	Окна из ПВХ с двойным остеклением	
	для жилых и общественных зданий	
СП РК 3.06-101-2012	«Проектирование зданий и сооружений с учетом доступности для маломобильных групп населения»	

ГАП	Павлиди А.П.		09.24	Привязан 24-2024-АС
Инженер	Ахмедов Х.		09.24	ТОО «Асад-ЛТД» г. Шымкент - 2024 г.
Н. контр.	Цой В.Г.		09.24	
				Привязка типового проекта на строительство пристройки дополнительного учебного корпуса на 250 мест к средней школе №24 в городе Атырау
				Листов
Инв. №				

Взам. инв. N

Подпись и дата

Инв. N подл.

Настоящий проект «Пристройка дополнительного корпуса на 250 мест в смену к школе №16 в г.Атырау» разработан в соответствие с действующими по объездной на территории Республики Казахстан нормами и правилами и предусматривает мероприятия, обеспечивающие взрыво- пожаро-безопасность и исключающие вредные воздействия на окружающую среду и воздушный бассейн, а также предупреждающие чрезвычайные ситуаци природного и техногенного характера.

Главный архитектор проекта _____ Нуралиев Е

Изм.	Кол.	Лист	N док	Подпись	Дата
Проверил		Сейілхан Н.			
Исполнил		Кошанов Е			
Н. контр.		Наубаев А.			

14-2022 ПЗ

«Пристройка дополнительного корпуса на 250 мест в смену к школе №16 в г.Атырау»

Пристройка дополнительного корпуса

Стадия	Лист	Листов
РП	1	

Общие данные (начало).

ТОО "ДИАС-проект"
Шымкент 2022г.

1. Общая часть.

Наименование: рабочий проект «Пристройка дополнительного корпуса на 250 мест ~~в смену к школе №16~~ к средней школе №24 в г.Атырау».

Заказчик: Государственное учреждение "Управление строительства Атырауской области".

Генеральный проектировщик: ТОО ~~«ДИАС-проект»~~ «Асад-ЛТД». Государственная лицензия ~~№ 012593~~ №17017450 от ~~05.05.2022~~ 10.10.2017 года. ~~Лицензиар: Коммунальное государственное учреждение «Управление градостроительного контроля города Алматы». Акимат города Алматы. Категория - I.~~

~~**Субпроектировщик:** ТОО «Exclusive Project company» Государственная лицензия № 09813, от 25.11.2021 года. Лицензиар: Государственное учреждение "Управление контроля и качества городской среды города Нур-Султан". Акимат города Нур-Султан. Категория II.~~

~~**Субпроектировщик:** ТОО «ID Build KZ» Государственная лицензия № 002340, от 23.11.2022 года. Лицензиар: Государственное учреждение "Управление контроля и качества городской среды города Астана". Акимат города Астана. Категория II.~~

Источник финансирования: государственные инвестиции.

Основание для разработки:

- задание на проектирование, утвержденное руководителем ГУ "Управление строительства Атырауской области" от ~~05.04.2022~~ 11.03.2023г;
- архитектурно-планировочное задание ~~KZ42VUA00682785~~ №KZ55VUA00861710 от ~~14.06.2022г.~~ 27.03.2023, утвержденное ГУ «Отдел архитектуры и градостроительства города Атырау».
- письмо ~~№09 - 03 - 05/2061~~ №06-01-09-03-05/108 от ~~09.11.2022г~~ 19.01.2023г, от ГУ "Управление строительства Атырауской области" о том, что финансирование строительство от республиканского и местного бюджета запланировано на май месяц 2023г.
- ~~решение акима города Атырау, Атырауской области №3218 от 04.06.2001 года, о предоставлении земельного участка;~~
- акт на право постоянного землепользования на земельный участок общей площадью ~~2,5436га~~ 1,7639га за ~~№04-066-015-520~~ №6551 от ~~10.10.2013~~ 26.09.2016 года, выданный Атырауским филиалом РГП «НПЦзем»;
- топографическая съемка, выполненная ТОО ~~«ДИАС-проект»~~ «ABF Engineering» в ~~2022~~ 2023 году;
- заключение об инженерно-геологических условиях, выполненное ТОО «А - Геоинжиниринг» г.Шымкент, в ~~2022~~ 2024 году (ГСЛ № 20012362 от 25.08.2020г).

Технические условия:

- ~~№03-01-3351~~ №06-08-01-3264 от ~~20.01.2022~~ 26.05.2023 года на водоснабжение и канализации, выданные КГП «Атырау облысы Су Арнасы»;
- ~~№07528~~ №711 от ~~03.11.2022~~ 10.05.2023 года на газоснабжение, выданные ТОО «Атыраугазинвест»;
- ~~№217318~~ №Д-05-4603 от ~~07.09.2022~~ 12.10.2023 года на телефонизацию, выданные РК Западный филиал АО «Jusan Mobile»;
- ~~№27-7005~~ №27-4554 от ~~21.06.2022~~ 01.01.2023 года на электроснабжение, выданные АО «Атырау Жарык»;

2. Характеристика района строительства.

Отрицательные среднемесячные температуры воздуха за многолетний период наблюдаются в течение четырех месяцев - с декабря по март.

Многолетняя среднегодовая температура воздуха положительна и составляет от +9,4 до +9,7°С. Самый холодный месяц январь со среднемесячной многолетней температурой от -7,5 до -8,9°С. Абсолютный минимум может достигать -37,9°С. . Расчетная температура воздуха наиболее холодных суток обеспеченностью 0,98 от -30,7 до -31,7°С. Расчетная температура самой холодной пятидневки обеспеченностью 0,98 от -27,3 до -28,3°С. Средняя годовая амплитуда температуры воздуха 10,7-11,1 °С. Отопительный период длится с 18 октября до 8 апреля. Самый жаркий месяц июль со среднемесячной температурой воздуха от +26,8 до +27,5°С, значения максимальных температур воздуха могут достигать +44,7°С. Средняя максимальная температура наиболее теплого месяца (июля) от +33,4 до +34,5°С.

Осадки, влажность, туманы, метели, грозы

Наибольшая сумма осадков приходится на май-июнь. Минимальное количество осадков приходится на сентябрь.

В среднем по району количество осадков за многолетие составляет 171-176мм. Количество осадков: за ноябрь - март 68-73мм (Атырау), за апрель - октябрь 103мм.

Суточный максимум осадков за год: средний из максимальных - 22-23мм, наибольший из максимальных - 46-56мм, продолжительность осадков - 125 часов в месяц.

Средняя месячная относительная влажность воздуха наиболее холодного месяца (января) - 79%. Средняя месячная относительная влажность воздуха наиболее теплого месяца (июля) - 27-29%. Средняя месячная относительная влажность воздуха за отопительный период - 78%.

Снежный покров, гололедные явления

Дата образования устойчивого снежного покрова приходится на конец декабря, разрушения - на начало марта. Продолжительность залегания устойчивого снежного покрова - 55-73 дня (Атырау).

Территория относится к I снеговому району, нормативное значение веса снегового покрова - 0,8кПа.

Ветер

Ветреная погода является характерной особенностью местного климата. Существенное влияние на ветровой режим территории оказывает Каспийское море. Зимой воды Каспия менее охлаждены, чем прилегающие к нему песчаные пустыни. В связи с этим усиливается тенденция переноса более холодных масс воздуха из пустыни в сторону Каспия, т.е. в зимний период преобладают ветры восточного и юго-восточного направлений. Летом - западное и юго-западное направления.

Средняя годовая скорость ветра описываемого района 5,7м/с, увеличиваясь у побережий до 6-7м/с. Преобладающее направление ветра (румбы) за июнь-август - западное - юго-западное, за декабрь-февраль - восточное. Средняя скорость ветра за отопительный период 2,7м/с. Максимальная из средних скоростей ветра по румбам за январь - 6,4м/с. Минимальная из средних скоростей ветра по румбам за июль - 3,0-3,7м/с. Повторяемость штилей за год 7-10%. Максимальная из средних скоростей ветра по румбам за январь - 8,5-11,4м/с. Средняя скорость за отопительный период - 4,3-5,3м/с.

Глубина промерзания почвы

В результате выполненных расчетов глубина промерзания в рассматриваемом районе для суглинков и глин составила - 111см; для супесей и песков мелких - 135см. Максимальная глубина проникновения нулевой изотермы при обеспеченности 0,98 - до 200см.

Нагрузки и воздействия

При проектировании зданий и сооружений к кратковременным нагрузкам следует отнести снеговые и ветровые нагрузки. Расчетные снеговые и ветровые нагрузки определялись в соответствии с НТП РК 01-01-3.1 (4.1)-2017.

Снеговая нагрузка -Iрайон, 0,8 кПа (80 кгс/м2).

Ветровой напор - IVрайон, 0,77 кПа (77 кгс/м2). (НТП РК 01-01-3.1 (4.1)-2017).

Район по толщине стенки гололеда - II, 5мм.

3. Архитектурно-строительная часть.

Объемно-планировочные решения.

Объемно-планировочные и конструктивные решения зданий и сооружений разработаны в соответствии с требованиями СП РК 3.02-107 - 2014 "Общественные здания и сооружения", СП РК 3.02-111-2012* "Общеобразовательные учреждения", СП РК 2.04-104-2012* "Естественное и искусственное освещение", СП РК 2.04-107-2013 "Строительная теплотехника".

Здание блока с размерами в плане 39х15,2м (осях). Четырехэтажное, высота этажа от пола до потолка 3.0м. Площади помещений школы определены по расчету, исходя из вместимости педагогической структуры. Размещение учебных классов и общешкольных помещений по блокам и этажам предусмотрено согласно гигиеническим требованиям к условию обучения, функционального назначения и требования санитарии.

Классные помещения для младших классов оборудуются блоками шкафов, классной доской, столом преподавателя, раковиной с подводом горячей и холодной воды, ученическими столами. Учебный процесс у младших школьников проходит в одном помещении, поэтому блок шкафов служит для хранения классного имущества, коллекции, гербариев, учебных пособий. Учебные помещения включают рабочую зону, зону учителя, дополнительное пространство для размещения учебно-наглядных пособий, активной деятельности.

Классные помещения для старших классов оборудованы блоками шкафов для хранения учебных пособий, свертывающимися экранами. Предусмотрены электрические розетки для подключения видео, теле аппаратуры, раковины для мытья рук. Школьные столы и стулья с регулируемой высотой соответствуют ГОСТ 11016-93 столы ученические, учитывающие группу роста учащегося.

Лаборатории химии, физики, биологии предназначены для проведения учебных занятий, факультативных и кружковых работ. Лаборатории оснащены демонстрационными столами с подводом воды, электричества, вытяжным шкафом в лаборатории химии, классными досками, ученическими лабораторными столами с подводом коммуникаций.

В лаборантской осуществляется подготовительная деятельность к урокам, монтирование и налаживание демонстрационных установок, ремонт пособий. Лаборантские оборудованы блоками шкафов для хранения приборов, учебных таблиц. Демонстрационное место преподавателя в кабинетах химии, биологии, физики размещено на подиуме с размерами 2,2х4м и высотой 0,2 м от пола. Учебные места в зависимости от назначения помещений, оборудованы системами подачи воды,электроэнергии, канализации.

Привязан	24-2024-АС			14-2022			ПЗ
Инженер	Ахмедов Х.		09.24	«Пристройка дополнительного корпуса на 250 мест в смену к школе №16 в г.Атырау»			
Н. контр.	Цой В.Г.		09.24				
Инв. №				Пристройка дополнительного корпуса	Стадия	Лист	Листов
Проверил	Сейілхан Н.				РП	2	
Исполнил	Кошанов Е						
Н. контр.	Наубаев А.			Общие данные (продолжение).	ТОО "ДИАС-проект" Шымкент 2022г.		

Взам. инв. N | Подпись и дата | Инв. N подл.

Технологическое оборудование мастерских принято в соответствии с действующими нормами Республики Казахстан. Конструкция мебели, ее габариты, правила расстановки приняты в соответствии с ГОСТ 11016-93.

Мастерские технология обработки металла и дерева для мальчиков, мастерская керамика, предназначены для изучения технологий и трудового обучения учащихся с 5-9 классы. Данные помещения предусмотрены с целью получения профессиональных навыков в школе.

Учебные помещения включают рабочую зону (размещение учебных столов учащихся), рабочую зону учителя. Демонстрационное место преподавателя в помещений мастерских размещено на подиуме с размером 2,2х4м и высотой 0,2 м от пола. Учебные мастерская керамики и мастерские по обработке дерева и металла оснащаются: - станочным и другим оборудованием, инструментами, учебно-наглядными пособиями, техническими средствами обучения в соответствии с действующими типовыми материалами, технической и технологической документацией.

В кабинете по обработке тканей предусматриваться стол и стул для учителя, стол и стулья ученические, манекен для шитья, гладильная доска, электроутюг, трельяж, швейная машина.

В кабинете кулинарии используют как бытовую кухонную, так и профессиональную технику, применяемую в заведениях общепита. Оснащено кабинета кулинарии технологическим оборудованием: плита электрический с духовкой 2-х конфорочное, холодильник, шкаф для одежды и сумок, шкаф для посуды, ванна моечная.

4. Конструктивные решения.

Конструктивные решения приняты с учетом требований СНиП РК 2.03-30-2006 "Строительство в сейсмических районах". Конструктивная схема здания продольно-стеновая.

Пространственная жесткость и устойчивость здания обеспечивается совместной работой наружных и внутренних стен и заменяющих их рам, жестких дисков перекрытий и покрытия и монолитными фундаментами.

Конструкции фундаментов, глубина их заложения и размеры приняты в соответствии с требованиями СНиП РК 5.01-01-2002 "Основания зданий и сооружений", СНиП РК 2.01-19-2004 "Защита строительных конструкций от коррозии". Здание запроектировано из следующих конструктивных элементов:

Фундаменты- монолитные ленточные под стены из бетона кл. В12.5, монолитные столбчатые под стойки монолитных рам из бетона кл В15 .

Наружные стены - обыкновенный кирпич КР-р-по 250х120х65 1НФ100/2,0/50/ ГОСТ 530-2012 на растворе М50, толщиной 380мм, с Rnt=120КПа, утепленные с наружной стороны,

Внутренние стены - обыкновенный кирпич КР-р-по 250х120х65 1НФ/100/2,0/50/ ГОСТ 530-2012 на растворе М50, толщиной 380мм.

Перегородки - обыкновенный кирпич КР-р-по 250х120х65 1НФ/100/2,0/50/ ГОСТ 530-2012 на растворе М50, толщиной 120мм.

Перемычки -монолитные ж/бетонные из бетона кл.В15.

Рамы-монолитные ж/бетонные из бетона кл.В 20.

~~Сердечники-монолитные ж/бетонные из бетона кл.В15.~~

Перекрытие, покрытие - сборные железобетонные плиты.

Лестницы - монолитные железобетонные марши и площадки по металлическим косоурам.

Кровля - металлочерепица по деревянным стропилам.

Наружная отделка - ~~Фасадная штукатурка "Травертин"~~ плита фиброцементная для вентилируемых навесных фасадов, толщиной 8мм

Цоколь -~~Улучшенная штукатурка с прорезными рустами.~~ сплитерной плиткой бетонной фасадной толщиной 20 мм на цементно-клеевом растворе

Утеплитель стен - ~~Теплоизоляционная штукатурка"Sraver"по сетке N°45,ГОСТ 5336-80.~~

Утеплитель кровли - ~~эковата с У=35кг/м3, толщиной 100мм.~~

} Минераловатная плита ПЖ-125 (ГОСТ 9573-2012 -У=125кг/м³) t=100мм

Окна, фрамуги и витражи- из ПВХ профиля по ГОСТ 30674-99.

Двери - внутренние по ГОСТ 6629-88, наружные по ГОСТ 30674-99.

Полы - керамическая плитка, керамогранитная плитка,дощатые,коммерческий линолеум «Таркетт».

Отделка внутренняя - стены - улучшенная штукатурка цементно-песчаным раствором с последующей водоэмульсионной покраской за 2 раза, в коридорах, классах - масляная панель на высоту 1,8м, в санузлах - глазурованная плитка на высоту 1.8м, потолок-затирка с последующей водоэмульсионной покраской за 2 раза.

Отмостка - асфальтобетонная шириной 1500 мм толщиной 180мм по бетонному основанию.

5. Защита строительных конструкций от коррозии.

Защита строительных конструкций от коррозии разработана в соответствии с требованиями СНиП РК 2.01.19-2004 «Защита строительных конструкций от коррозии».

Деревянные конструкции и столярные изделия обрабатываются специальными составами для защиты от гниения и возгорания.

Все металлические элементы окрашиваются масляными красками и антикоррозийными эмалями. Окрашиваемая поверхность должна быть предварительно очищена от ржавчины, окалины и грязи.

Закладные детали покрыть слоем цементно-песчаного раствора толщиной 10мм. Защитный слой арматуры монолитных конструкций соответствует требованиям СНиП 5.03-34-2005 «Бетонные и железобетонные конструкции».

6. Мероприятия для доступности здания маломобильными группами населения

Мероприятия для доступности здания маломобильными группами населения разработаны в соответствии с требованиями СП РК 3.06-101-2012 «Проектирование зданий и сооружений с учетом доступности для маломобильных групп населения». На входах в здание для доступа инвалидов на креслах-колясках предусмотрены пандусы с поручнями ведущие до лифтового холла первого этажа. Ширина входных дверей в здание в свету составляет 1200 мм. Здание учебного блока оснащено пассажирским лифтом грузоподъемностью 1000 кг с внутренними размерами кабины 1090х1395х2100мм.

7. Противопожарные мероприятия.

Противопожарные мероприятия в проекте предусмотрены в соответствии с требованиями СНиП РК 3.02-0.2-2009 "Общественные здания и сооружения", СНиП РК 2.02-05-2009* "Пожарная безопасность зданий и сооружений", ВСН 50-86 "Общеобразовательные школы и школы-интернаты"и СНиП РК 3.02-25-2004* "Общеобразовательные учреждения". Количество и ширина эвакуационных выходов соответствует нормам. Двери открываются наружу по ходу эвакуации. Отделочные материалы, применяемые в проекте, предусмотрены несгораемые и трудносгораемые. Деревянные элементы подлежат антисептированию, окраске влагостойким антипиреновым составом в соответствии с требованиями СНиП 3.03.01-85. Проектируемый объект должен быть оборудован первичными средствами пожаротушения-огнетушителями.

Металлические несущие конструкции кровли окрасить огнезащитной краской типа"ЭКРАН".
Металлические конструкции внутренней лестницы -косоуры обтянуть сеткой 1-Р-12-1,6 по ГОСТ 5336-80* и штукатурить цементным раствором М-100 толщиной 40мм.

8. Мероприятия по охране окружающей среды.

При разработке рабочего проекта школы на 600 учащихся учтены шумозащитные мероприятия в соответствии с требованиями СНиП РК 2.04-03-2011 "Защита от шума", СНиП РК 3.02-25-2004* "Общеобразовательные учреждения" На территории школы озеленение предусмотрено разбивкой цветников и посадкой деревьев. Проектом предусмотрены мероприятия по восстановлению /рекультивации/ и использования плодородного слоя почвы Уровень шума не должен превышать допустимый уровень шума, разрешенный санитарными нормами. Уборка мусора с территории школы осуществляется в урны с последующим выносом в мусороконтейнеры, с последующим вывозом в специально отведенные места.

В проектируемом объекте -~~"Школа на 600учащихся"~~ вредные технологические процессы отсутствуют.

Привязан		24-2024-АС			
Инженер	Ахмедов Х.			09.24	14-2022 ПЗ
Н. контр.	Цой В.Г.			09.24	
Инв. №					«Пристройка дополнительного корпуса на 250 мест в смену к школе №16 в г.Атырау»
Изм.	Кол.	Лист	N док	Подпись	Дата
Проверил	Сейілхан Н.				Пристройка дополнительного корпуса
Исполнил	Кошанов Е				
Н. контр.	Наубаев А.				Общие данные (продолжение).

Стадия	Лист	Листов
РП	3	

ТОО "ДИАС-проект" Шымкент 2022г.

Взам. инв. N | Подпись и дата | Инв. N подл.

10. Антипросадочные мероприятия.

Антипросадочные мероприятия в проекте выполняются в соответствии с требованиями СНиП РК 5.01-01-2002 «Основания зданий и сооружений».

По периметру зданий предусматривается асфальтобетонная отмостка шириной 1,5

Отметка бровки отмостки должна быть выше планировочной не менее чем на 50

Проектирование оснований фундаментов ведется с учетом третьего типа грунтовых условий по просадочности, согласно раздела 6, МСП РК 5.01-102-2002.

~~С целью устранения деформативности основания под фундаментами выполняется уплотненная подушка местного грунта (супесь) 5.9м-6.45м~~

~~с послойным уплотнением тяжелыми катками слоями не более 30см, при оптимальной влажности до плотности уплотненного грунта 2,30т/м.~~

~~Прочностные и деформационные характеристики уплотнённой подушки удельный вес 22,8/22,8кН/м3, угол внутреннего трения - 36°/38°, удельное сцепление - 0/0кПа, модуль деформации Е=30МПа~~

Взам. инв. N	
Подпись и дата	
Инв. N подл.	

Привязан	24-2024-АС		
Инженер	Ахмедов Х.		09.24
Н. контр.	Цой В.Г.		09.24
Инв. №			

Изм.	Кол.	Лист	N док	Подпись	Дата
Проверил		Сейілхан Н.			
Исполнил		Кошанов Е			
Н. контр.		Наубаев А.			

14-2022 ПЗ

«Пристройка дополнительного корпуса на 250 мест в смену к школе №16 в г.Атырау»

Пристройка дополнительного корпуса

Стадия	Лист	Листов
РП	4	

Общие данные (продолжение).

ТОО "ДИАС-проект" Шымкент 2022г.

Фасад 1-8
М 1:200

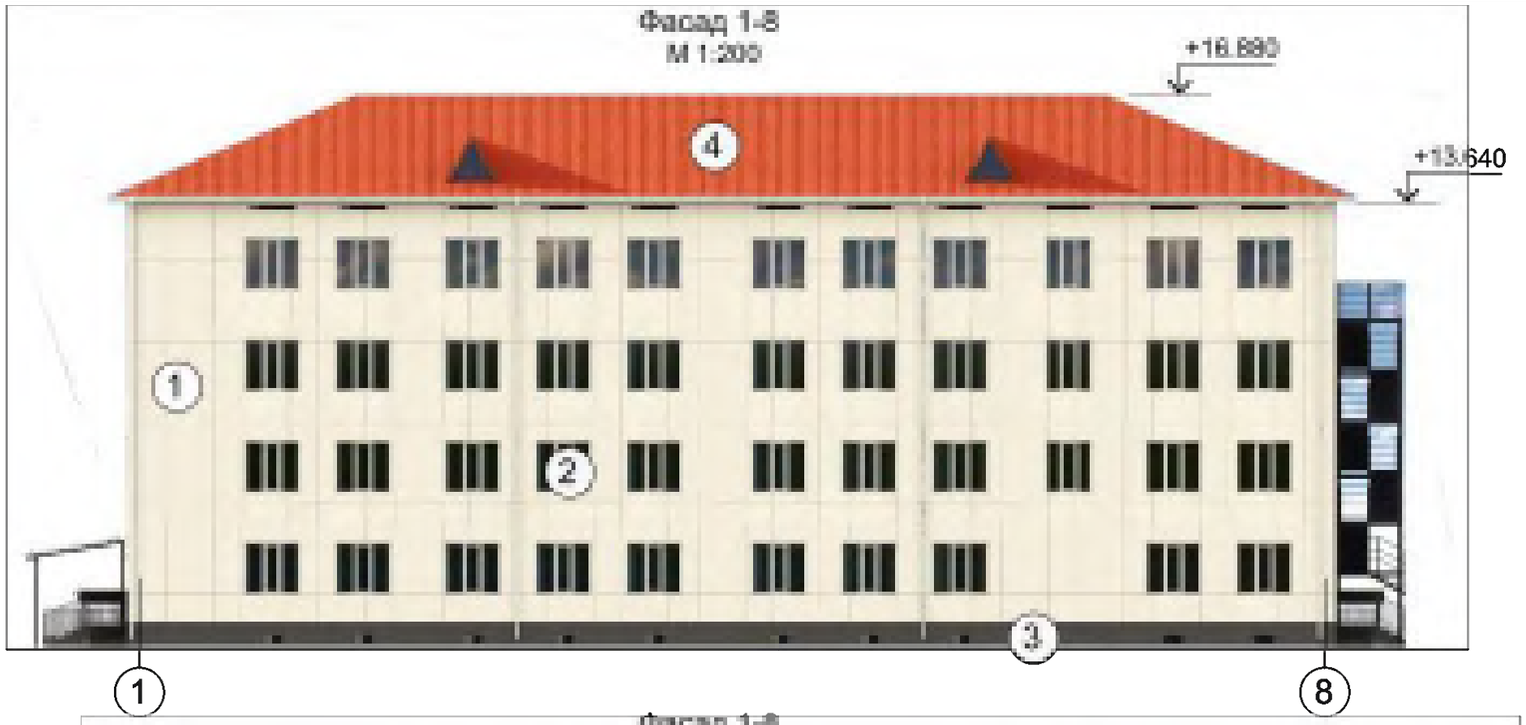

Фасад 1-8
М 1:200

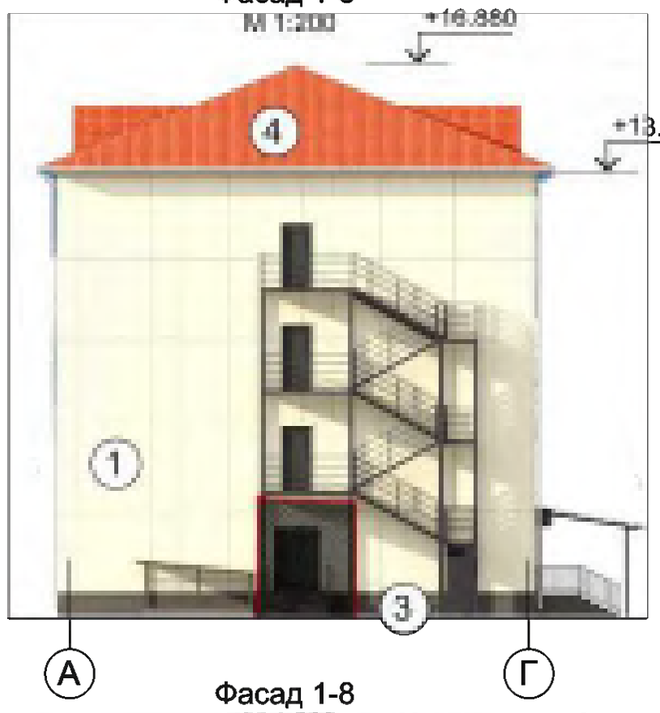

Фасад 1-8
М 1:200

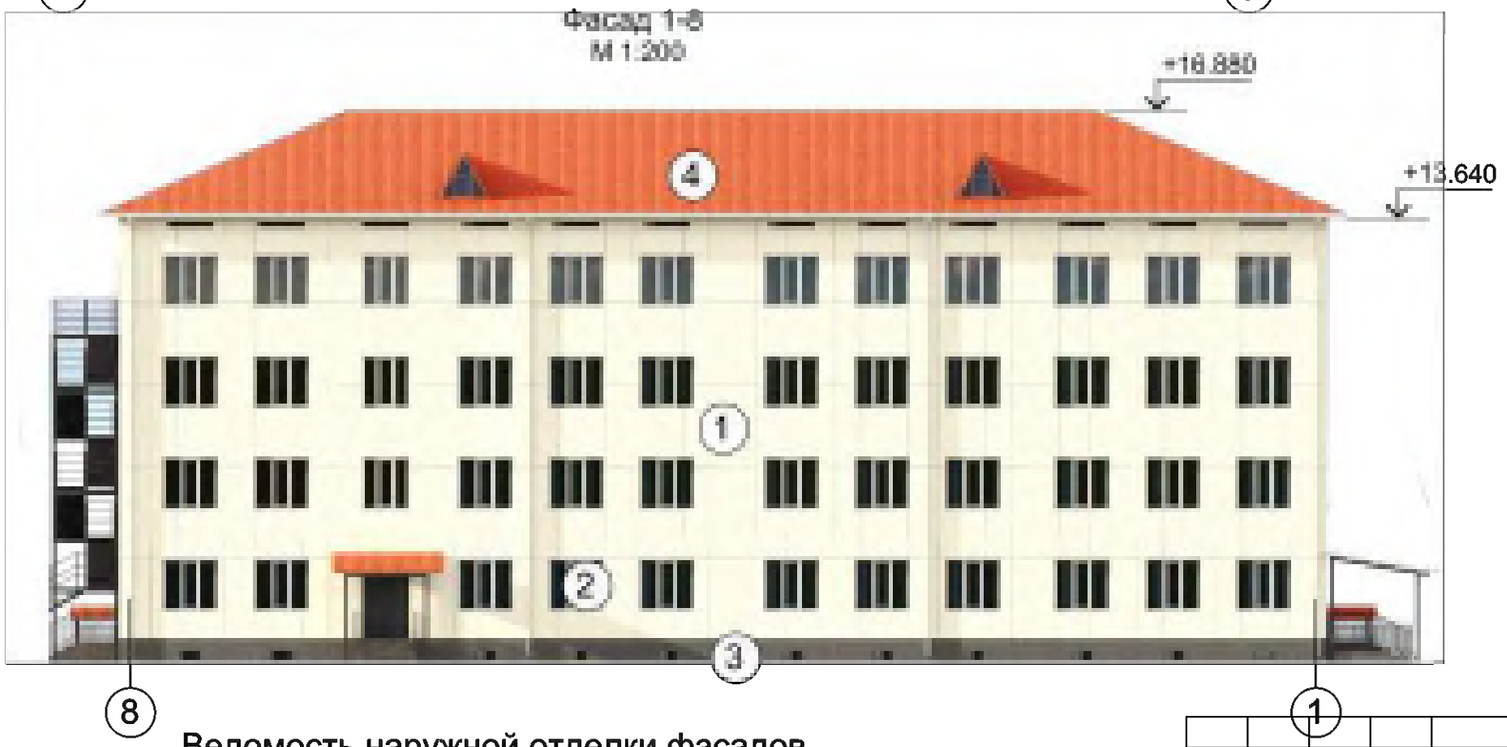

Фасад 1-8
М 1:200

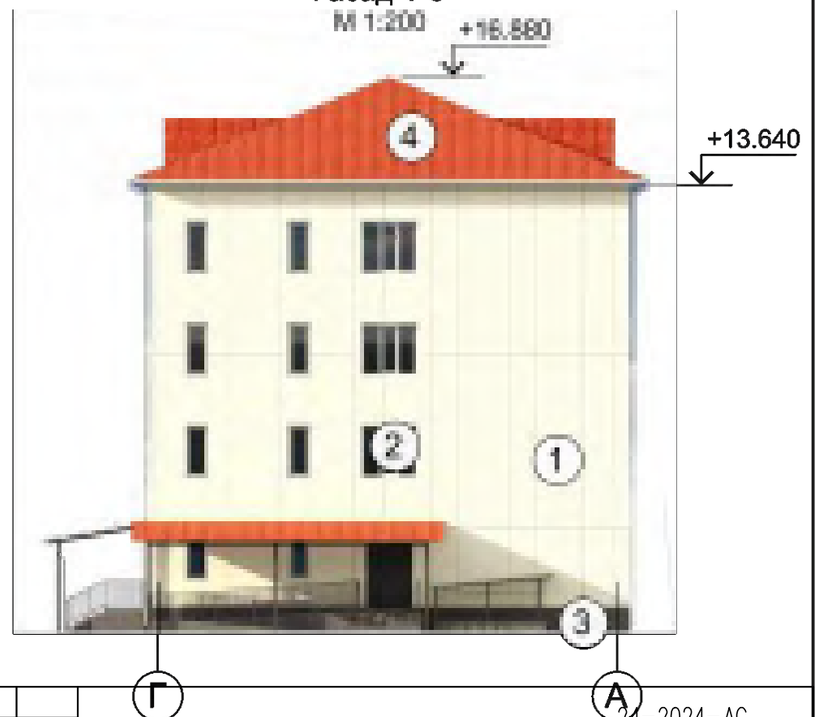

Ведомость наружной отделки фасадов

№	Цветовой эталон	Номер колера	Конструктивный элемент Стены	Материал отделки
1		RAL 1015 Слоновая кость	Стены	ФЦП панели
2		RAL 9010 Белый	Окна	Металлопластик
3		RAL 7024 Серый	Цоколь	Сплитерная плитка
4		RAL 3016 Красный	Кровля	Металлочерепица

24-2024-АС

Изм.	Кол.уч.	Лист	N-док.	Подпись	Дата
Проверил		Ким И.			
Разработ.		Ахмедов Х.			
Н.контроль		Цой В.			

Строительство пристройки дополнительного учебного корпуса на 250 мест к средней школе №24 в городе Атырау (привязка)

Пристройка дополнительного корпуса

Стадия	Лист	Листов
РП	4.1	

Фасады
Ведомость наружной отделки фасадов

ТОО "Асад ЛТД"
г.Шымкент – 2024г.

Фасад в осях 1 - 8

Ведомость отделки фасадов

Поз.	Элементы фасада	Вид отделки	Ед. изм.	Кол-во	Примечание
1	Стены	Теплоизоляционная штукатурка "Sraver"по сетке №45, ГОСТ 5336-80	м2	1200.00	
		Фасадная штукатурка "Травертин"	м2	1200.00	
		Фасадная покраска за 2 раза (поливинилацетатная)	м2	1200.00	
2	Цоколь	Теплоизоляционная штукатурка "Sraver"по сетке №45, ГОСТ 5336-80	м2	110.00	
		Облицовка цоколь керамической плиткой	м2	110.00	

Согласовано

Взам. инв. ?

Подп. и дата

Инв. ? подл.

Привязан	24-2024-АС		
Инженер	Ахмедов Х.		09.24
Н. контр.	Цой В.Г.		09.24
Инв. №			

Изм.	Кол.	Лист	N док	Подпись	Дата
Проверил		Сейілхан Н.			
Исполнил		Кошанов Е			
Н. контр.		Наубаев А.			

14-2022 АС

«Пристройка дополнительного корпуса на 250 мест в смену к школе №16 в г.Атырау»

Пристройка дополнительного корпуса

Стадия	Лист	Листов
РП	5	

Фасад в осях 1 - 8.

ТОО "ДИАС-проект" Шымкент 2022г.

Фасад в осях 1–8

Ведомость отделки фасадов

N п\?	Элемент	Вид отделки	Колер	Площадь, м2
1	Стены	– Штукатурка толщ. 15 мм, утепление минераловатными плитами ПЖ–125 (ГОСТ 9573–2012 – γ=125кг/м³) t=100мм, ветро–гидро защитная мембрана, с последующей облицовкой: плита фиброцементная для вентилируемых навесных фасадов, толщиной 8мм, ламинированные бумажнослоистым декоративным пластиком с двух сторон. ФЦП–ПА– класс 1	RAL 1015 (Слоновая кость) RAL 2008 (Оранжевый) RAL 8016 (Коричневый)	1532.28
2	Окна	– Металлопластиковый профиль – Облицовка оцинков. сталью с полимерным покрытием наружных откосов б=0,5мм, м2	RAL 9010 (белый)	
3	Двери	– Металлические		
4	Цоколь	– Утепление минераловатными плитами γ=125кг/м², (ПЖ–125 по ГОСТ 9523–2012) толщиной 100мм, улучшенная штукатурка цементно–песчаным раствором по сетке толщиной 15мм, с последующей отделкой цветной плиткой бетонной фасадной толщиной 20 мм на цементно–клеевом растворе	RAL 7024 (Серый)	87,94
5	Кровля	– Металлочерепица "МОНТЕРРЕЙ"	RAL 3016 (Красный)	
6	Лестница	– Металлическая		
7	Отмостка	–По периметру здания выполнить асфальтобетонную отмостку шириной 1500мм с уклоном от здания не менее чем 0.03		
8	Козырек	– Металлический, покрытие–металлочерепица		
9	Навес	– Металлический, покрытие–металлочерепица		

Узел облицовки фасада

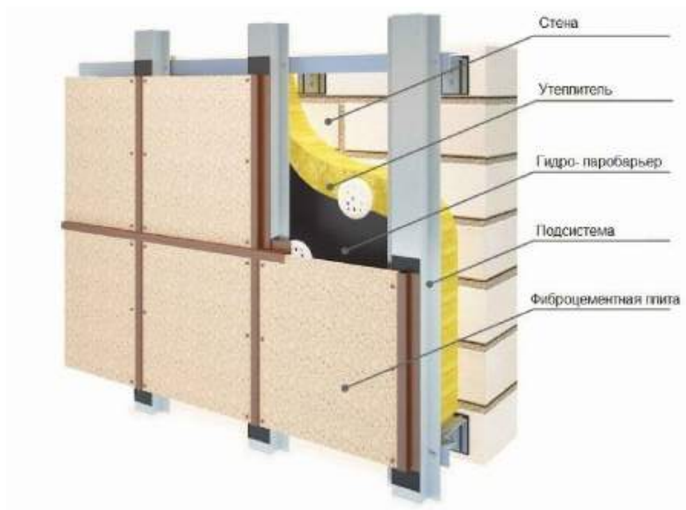

Расположение цветовой гаммы см. в эскизном проекте.

Изм.	Кол.уч.	Лист	N-док.	Подпись	Дата	24–2024–АС		
						Строительство пристройки дополнительного учебного корпуса на 250 мест к средней школе №24 в городе Атырау (привязка)		
Проверил		Ким И.				Пристройка дополнительного корпуса	Стадия	Лист	Листов
Разработ.		Ахмедов Х.					РП	5.1	
Н. контроль		Цой В.				Фасад в осях 1–8	ТОО "Асад ЛТД" г.Шымкент – 2024г.		

СОГЛАСОВАНО:

Взам. инв. N

Подпись и дата

Инв. N док.

Формат А2

Фасад в осях 8 – 1

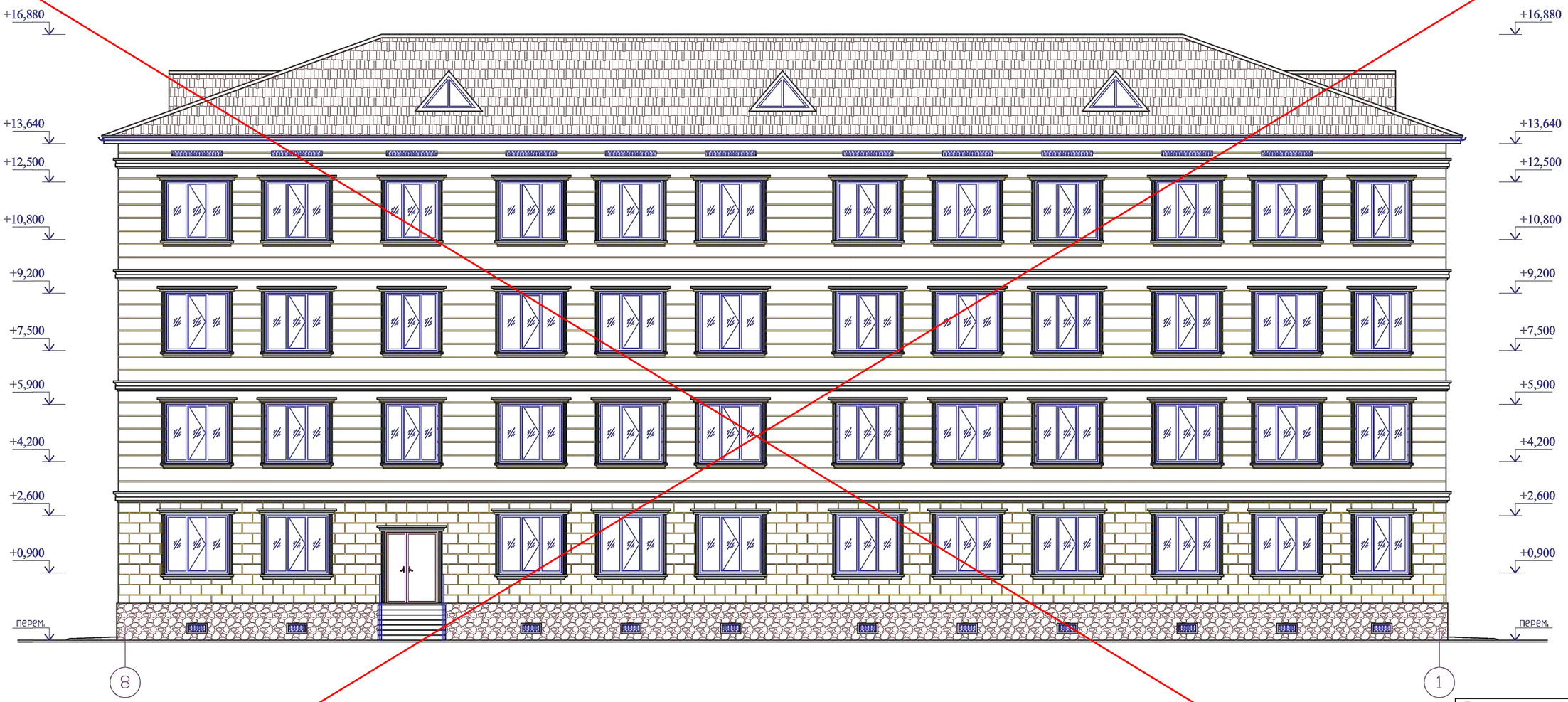

Согласовано

Взам. инв. ?

Подп. и дата

Инв. ? подл.

Привязан	24-2024-АС	
Инженер	Ахмедов Х.	09.24
Н. контр.	Цой В.Г.	09.24
Инв. №		

Изм.	Кол.	Лист	N док	Подпись	Дата
Проверил		Сейілхан Н.			
Исполнил		Кошанов Е			
Н. контр.		Наубаев А.			

14-2022 АС

«Пристройка дополнительного корпуса на 250 мест в смену к школе №16 в г.Атырау»

Пристройка дополнительного корпуса

Стадия	Лист	Листов
РП	6	

Фасад в осях 8 – 1.

ТОО "ДИАС-проект"
Шымкент 2022г.

Фасад в осях 8–1

						24–2024–АС		
						Строительство пристройки дополнительного учебного корпуса на 250 мест к средней школе №24 в городе Атырау (привязка)		
Изм.	Кол.уч.	Лист	N°док.	Подпись	Дата			
Проверил		Ким И.				Пристройка дополнительного корпуса	Стадия	Лист	Листов
Разработ.		Ахмедов Х.					РП	6.1	
Н.контроль		Цой В.				Фасад в осях 8–1	ТОО "Асад ЛТД" г.Шымкент – 2024г.		

СОГЛАСОВАНО:

Взам. инв. N

Подпись и дата

Инв. N док.

Формат А2

Фасад в осях А – Г

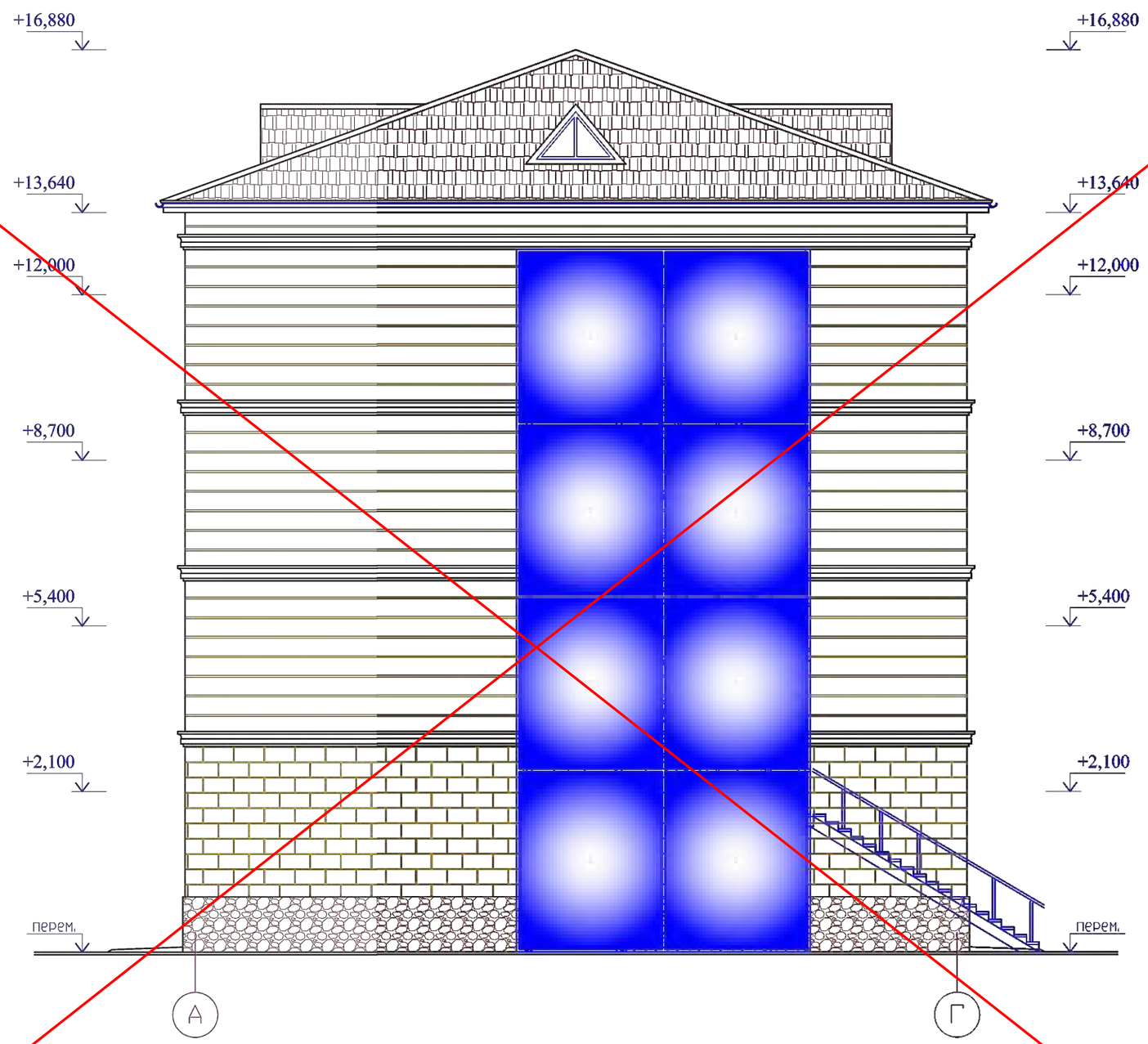

Согласовано

Взам. инв. ?

Подп. и дата

Инв. ? подл.

Привязан	24-2024-АС	
Инженер	Ахмедов Х.	09.24
Н. контр.	Цой В.Г.	09.24
Инв. №		

Изм.	Кол.	Лист	N док	Подпись	Дата
Проверил		Сейілхан Н.			
Исполнил		Кошанов Е			
Н. контр.		Наубаев А.			

14-2022 АС

«Пристройка дополнительного корпуса на 250 мест в смену к школе №16 в г.Атырау»

Пристройка дополнительного корпуса

Стадия	Лист	Листов
РП	7	

Фасад в осях А – Г.

ТОО "ДИАС-проект"
Шымкент 2022г.

Фасад в осях А–Г

Фасад в осях Г–А

СОГЛАСОВАНО:

Взам. инв. N

Подпись и дата

Инв. N док.

						24–2024–АС		
Изм.	Кол.уч.	Лист	N-док.	Подпись	Дата	Строительство пристройки дополнительного учебного корпуса на 250 мест к средней школе №24 в городе Атырау (привязка)		
Проверил		Ким И.				Пристройка дополнительного корпуса	Стадия	Лист	Листов
Разработ.		Ахмедов Х.					РП	7.1	
Н. контроль		Цой В.				Фасад в осях А–Г, Фасад в осях Г–А	ТОО "Асад ЛТД" г.Шымкент – 2024г.		

Формат А2

Крепление плит утеплителя

Схема крепления однослойного утеплителя (минераловатных плит)

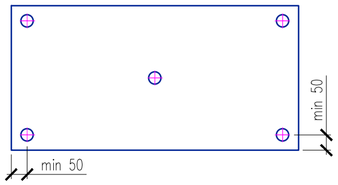

Схема крепления однослойного утеплителя на углу здания

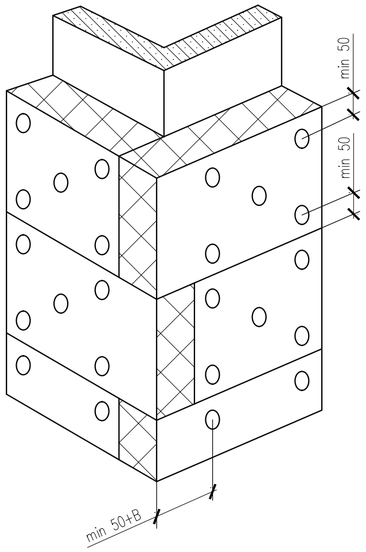

1. В – толщина утеплителя;
2. Укладка плит утеплителя допускается в хаотичном порядке;

Схема раскладки плит утеплителя на стене здания

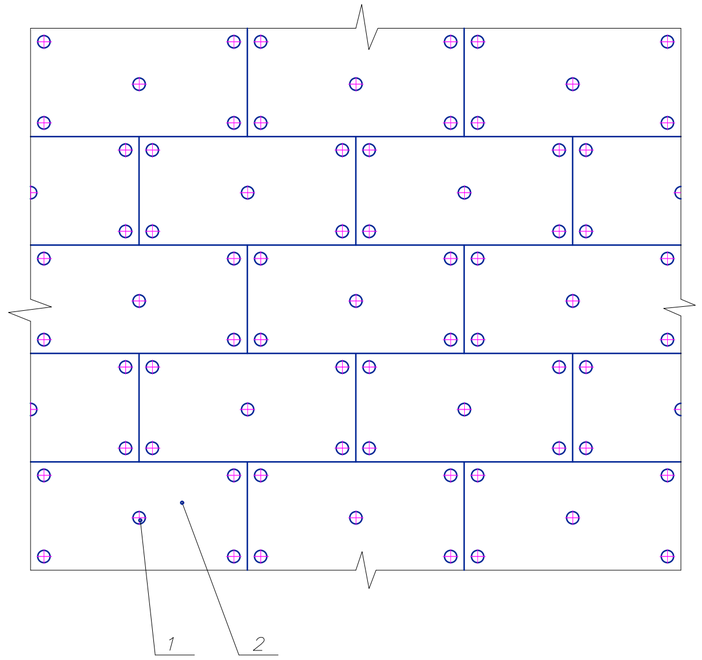

1. Тарельчатый дюбель;
2. Плита утеплителя;

Плиты утеплителя монтируют с перевязкой по цепной системе (с перекрытием плит в каждом ряду)

Схема крепления гидро–ветрозащитной мембраны

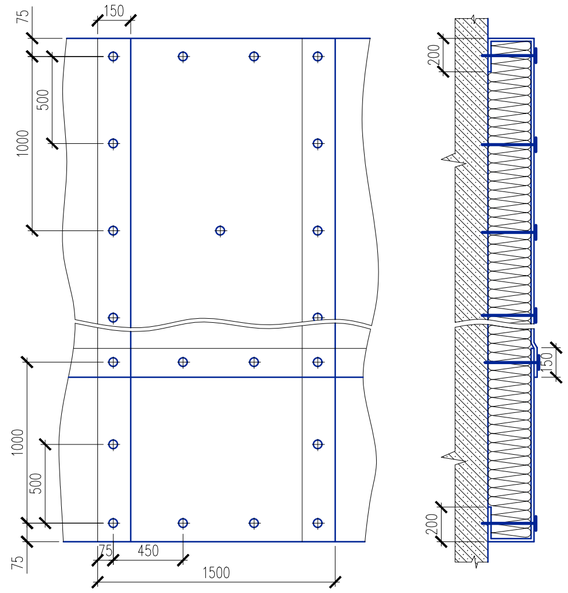

1. Нахлест стыков мембраны 100–150мм;
2. Подворот мембраны в торцевых местах – 200мм;
3. Шаг установки крепителей мембраны: по вертикали – 500мм, по горизонтали – 450мм.

Указания по устройству утепления наружных стен.

Выполнение теплоизоляционных работ снаружи здания начинается с подготовки поверхности стен.
После этого производится приклеивание (пенополистирольных или минераловатных) плит. Для надежной фиксации каждого листа помимо специального клея также используются грибовидные пластиковые дюбели–парашюты (6 шт на 1 м2).
Укладка листов производится в стык. Нельзя допускать, чтобы клеящий состав оказался в месте стыка. Листы надо приклеивать в направлении снизу вверх, чтобы предотвратить сползание листов вниз по стене здания в тот момент, когда будет засыхать клеевая смесь. Укладку плит второго ряда производить со смещением относительно первого для обеспечения связки. В углах здания и местах установки откосов делать напуск для лучшего стыкования соприкасающихся панелей стен. При образовании зазоров между плитами более 10мм запенивать их монтажной пеной.
К следующему этапу следует переходить только после окончательного застывания клеящего состава (период 1–3 дня).
После того, как все стены здания полностью покрыты (пенополистирольными или минераловатными) плитами, можно приступать к последующей отделки стен.

СОГЛАСОВАНО:

Взам. инв. N

Подпись и дата

Инв. N док.

Изм.	Кол.уч.	Лист	N°док	Подпись	Дата	24–2024–АС		
						Строительство пристройки дополнительного учебного корпуса на 250 мест к средней школе №24 в городе Атырау (привязка)		
Проверил		Ким И.				Пристройка дополнительного корпуса	Стадия	Лист	Листов
Разработ.		Ахмедов Х.					РП	7.2	
Н. контроль		Цой В.				Крепление плит утеплителя Схема раскладки плит утеплителя на стене здания. Схема крепления гидро–ветрозащитной мембраны	ТОО "Асад ЛТД" г.Шымкент – 2024г.		

Формат А2

Узлы облицовки наружных стен

Рис. 14 Устройство обрамляющего короба

Узлы облицовки фасада принять по альбому технических решений АТР-06-55923418-09 ООО"Краспан".

Общие указания по устройству системы НФсВЗ :

Монтаж навесных панелей (фиброцементной плиты) выполнять согласно СП РК 5.06-19-2012*

1. Облицовочные материалы, выполненные из фиброцементной плиты, в конструкции фасада выполняют защитно-декоративную роль: защищают теплоизоляцию, крепёжную систему и стену здания от атмосферных воздействий.
2. Система вентиляции и удаления влаги.

Для нормальной эксплуатации вентилируемого фасада необходимо оставлять зазоры для входа и выхода воздуха: у цоколя, под и над окнами, под карнизом. Величина воздушного зазора 40мм

3. Теплоизоляция.

В качестве теплоизоляции здания используются плиты 600х1000 или 600х1200 из минеральной ваты на синтетическом связующем, толщиной 100 мм. Плиты фиксируются на наружной поверхности стены с помощью тарельчатых дюбелей (анкеров).

4. Крепёжная система.

Крепёжная система состоит из кронштейнов, которые крепятся непосредственно на стену, и несущих вертикальных профилей, устанавливаемых на кронштейны. На несущие профили с помощью крепежных деталей монтируются облицовочные материалы. При выполнении работ монтажные работы выполняются в следующей последовательности:

- монтаж кронштейнов,
- монтаж плит теплоизоляции,
- монтаж направляющих профилей,
- монтаж фасонных элементов (отливов и откосов),
- монтаж облицовочных материалов.

5. Монтаж кронштейнов.

Точки крепления кронштейнов должны отступать от края стены не менее чем 100 мм до оси кронштейна. В местах крепления кронштейнов сверлят при помощи электродрели или перфоратора отверстия под дюбели (анкеры), очищают отверстия от отходов сверления (пыли), вставляют анкеры и крепят к стене кронштейны. Очистка отверстий от отходов сверления (пыли) производится сжатым воздухом. Установка анкеров производится в соответствии с указаниями предприятия-изготовителя анкеров. Для устранения мостика «холода» и снижения тем самым тепловых потерь между стеной и кронштейном устанавливают изолоновую (паронитовую) прокладку. Диаметр отверстий должен соответствовать типу применяемого анкера (дюбеля), глубина отверстий должна превышать не менее чем на 15 мм длину заделки анкера в стену. Если стена из кирпичной кладки, то устанавливать анкеры в швы кладки не следует. Расстояние от центра анкера при этом до ложкового шва должно быть не менее 35 мм, а от тычкового - 60 мм.

Если отверстие просверлено ошибочно не в том месте и требуется просверлить новое, то последнее должно находиться от ошибочного на расстоянии как минимум одной глубины просверленного отверстия.

Дюбель (анкер) вставляется в подготовленное отверстие и подбивается монтажным молотком. Плоскость обрешетки под облицовку должна быть ровной, неровности стены до 30 мм могут быть устранены регулировкой при креплении кронштейнов. Кронштейны крепят к стене анкерами с шайбами. Максимальный вылет кронштейна не должен превышать 350мм.

6. Монтаж плит теплоизоляции.

Перед началом монтажа плит теплоизоляции сменная захватка, на которой будут проводить работы, должна быть защищена от попадания атмосферной влаги. Монтаж плит теплоизоляции производится на сухую стену. Перед монтажом плиту предварительно прорезают, в стене просверливают отверстия. Диаметр и глубина просверленного отверстия должны соответствовать типоразмеру дюбеля. Плиту теплоизоляции предварительно крепят двумя дюбелями.

Укладывают ветровлагозащитную плёнку, соединяя её по швам степлером. И только после укрытия пленкой крепят остальными дюбелями, предусмотренными проектом. Полотница пленки устанавливаются с перехлестом 100 мм. Монтаж плит теплоизоляции ведется снизу вверх. Плиты утеплителя устанавливают плотно друг к другу, чтобы не было пустот в швах. Неизбежные пустоты заделывают тем же материалом. Для крепления плит теплоизоляции применяют пластмассовые дюбели тарельчатого типа со стальным распорным элементом. Длина дюбелей зависит от толщины теплоизоляции, расход дюбелей не менее 7 штук на 1 м2.

7. Монтаж направляющих профилей.

В вертикальной системе для монтажа используют направляющие профили типа КПГ, КПГШ, КПТ. Вертикальные направляющие крепят к кронштейнам ККУ двумя самонарезающими винтами 4,8х28 с ЭПДМ - прокладкой или заклепками 4,8х10 или 4,0х10. Длину профиля определяют с учетом высоты этажа, но не более 4,5 м, длина типового профиля составляет 3,0 м. Плоскость обрешетки должна быть ровной, неровности до 30 мм устраняются регулировкой кронштейна. В случае необходимости устанавливаются кронштейны другого типоразмера. Компенсационный зазор между торцами профилей должен быть в интервале 6-15 мм. Кронштейны устанавливают по обе стороны от компенсационного зазора на расстоянии не более 450 мм.

8. Монтаж фасонных элементов фасада.

Фасонные элементы: сливы и примыкания (к оконным и дверным проёмам, к кровле, к парапетам, к цоколю и т.п.), сложные угловые, стыковочные элементы и планки откосные устанавливаются монтируют до монтажа облицовочных элементов. Простые угловые, стыковочные элементы и планки откосные устанавливаются после монтажа облицовочных материалов.

Для нормального функционирования системы вентилируемого фасада необходимо оставлять зазоры для захода и выхода воздуха не менее 3 см у цоколя, под и над окнами, под карнизом. После монтажа облицовки фасада устанавливаются угловые, стыковочные элементы, а также планки откосные. Сложные наружные и внутренние углы, сложные стыковочные планки крепятся к вертикальным профилям саморезами Æ 4,2х16 или заклёпками. Правильность установки проверяется при помощи отвеса.

В оконных и дверных проемах устанавливают стальные оцинкованные фасонные изделия с полимерным покрытием, образующие короба, которые крепят самонарезающими винтами или заклёпками с шагом 300-500 мм к оконному или дверному блоку. Для обрамления оконных и дверных проемов служат планки завершающие сложные, планки откосные или планки углов наружных. На низ оконной рамы устанавливается планка оконного слива.

9. Монтаж облицовочных материалов.

Облицовочные материалы крепят к направляющим, расположенным вертикально, видимым или скрытым способом с помощью заклёпок или самонарезающих винтов (саморезов). Монтаж ведётся снизу вверх, со скрытым креплением саморезами.

Привязка и конструкции наружных стен

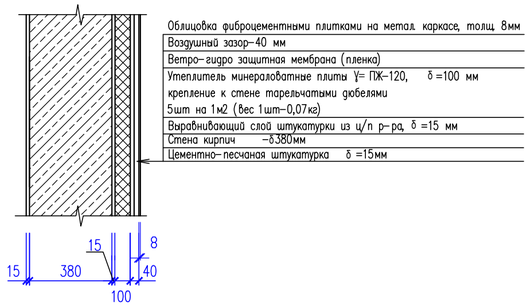

						24-2024-АС
Изм.	Кол.уч.	Лист	N-док.	Подпись	Дата	Строительство пристройки дополнительного учебного корпуса на 250 мест к средней школе №24 в городе Атырау (привязка)
Проверил		Ким И.				Пристройка дополнительного корпуса — Стадия: РП; Лист: 7.3; Листов:
Разработ.		Ахмедов Х.				
Н.контроль		Цой В.				Узлы облицовки наружных стен. Общие указания по устройству системы НФсВЗ — ТОО "Асад ЛТД" г.Шымкент – 2024г.

СОГЛАСОВАНО:

Взам. инв. N

Подпись и дата

Инв. N док.

Формат А2

Узлы облицовки наружных стен

Рис. 1 Монтаж кронштейнов

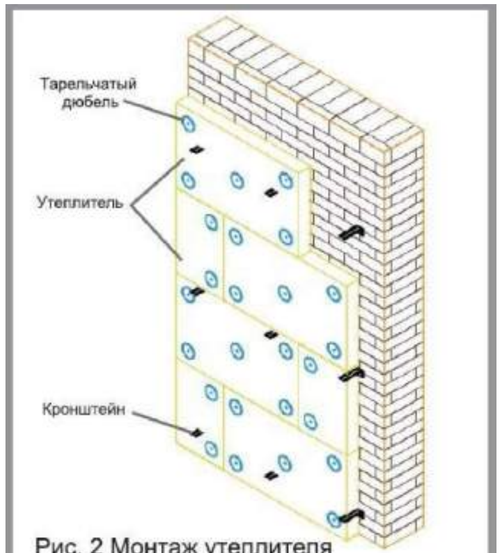

Рис. 2 Монтаж утеплителя

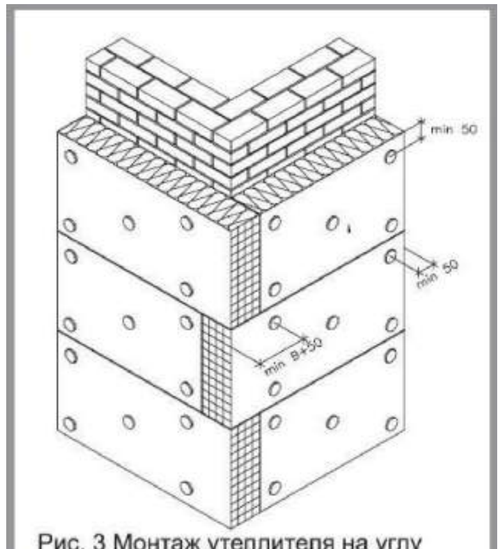

Рис. 3 Монтаж утеплителя на углу здания

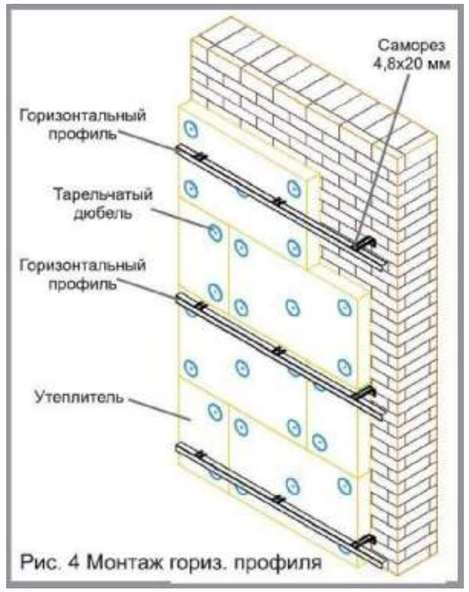

Рис. 4 Монтаж гориз. профиля

Рис. 5 Монтаж вертикальных профилей

Рис. 6 Монтаж цокольного отлива

Рис. 7 Монтаж кляммеров

Рис. 8 Монтаж первой панели

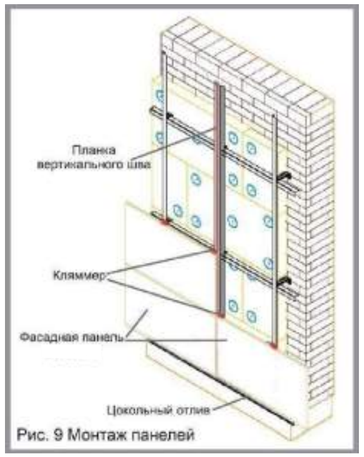

Рис. 9 Монтаж панелей

Рис. 12 Обрамление оконного проема оцинкованной сталью

СОГЛАСОВАНО:

Взам. инв. N

Подпись и дата

Инв. N док.

Изм.	Кол.уч.	Лист	N-док.	Подпись	Дата	24-2024-АС		
						Строительство пристройки дополнительного учебного корпуса на 250 мест к средней школе №24 в городе Атырау (привязка)		
Проверил		Ким И.				Пристройка дополнительного корпуса	Стадия	Лист	Листов
Разработ.		Ахмедов Х.					РП	7.4	
Н. контроль		Цой В.				Узлы облицовки наружных стен	ТОО "Асад ЛТД" г.Шымкент – 2024г.		

Формат А2

Фасад в осях Г – А

Согласовано

Взам. инв. ?

Подп. и дата

Инв. ? подл.

Привязан	24-2024-АС	
Инженер	Ахмедов Х.	09.24
Н. контр.	Цой В.Г.	09.24
Инв. №		

Изм.	Кол.	Лист	N док	Подпись	Дата
Проверил		Сейілхан Н.			
Исполнил		Кошанов Е			
Н. контр.		Наубаев А.			

14-2022 АС

«Пристройка дополнительного корпуса на 250 мест в смену к школе №16 в г.Атырау»

Пристройка дополнительного корпуса

Студия	Лист	Листов
РП	8	

Фасад в осях Г – А.

ТОО "ДИАС-проект"
Шымкент 2022г.

План техподполья на отм.-2,100

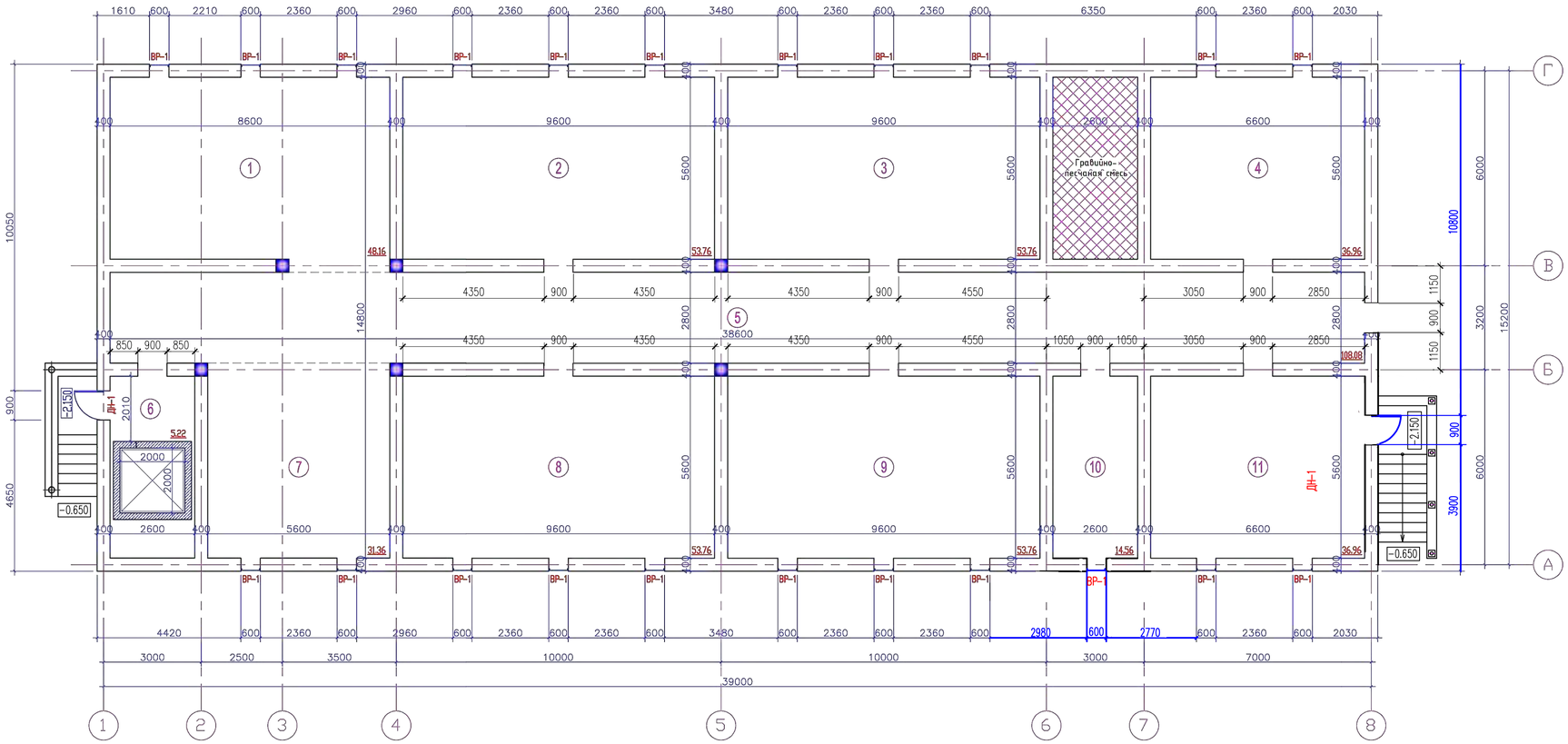

Экспликация помещений

№ помещ.	Наименование	Площадь м2	Кат. поме-ще ния
1	Техподполья	48.16	Д
2	Техподполья	53.76	Д
3	Техподполья	53.76	Д
4	Техподполья	36.96	Д
5	Техподполья	108.08	Д
6	Техподполья	5.22	Д
7	Техподполья	31.36	Д
8	Техподполья	53.76	Д
9	Техподполья	53.76	Д
10	Техподполья	14.56	Д
11	Техподполья	36.96	Д

1. Данный лист смотреть совместно с листами АС-15,16,17,18.

Привязан	24-2024-АС		
Инженер	Ахмедов Х.		09.24
Н. контр.	Цой В.Г.		09.24
Инв. №			

Изм.	Кол.	Лист	N док	Подпись	Дата

14-2022 АС

«Пристройка дополнительного корпуса на 250 мест в смену к школе №16 в г.Атырау»

Проверил	Сейілхан Н.	Пристройка дополнительного корпуса	Стадия	Лист	Листов
Исполнил	Кошанов Е		РП	9	
Н. контр.	Наубаев А.	План техподполья на отм.-2,100 Экспликация помещений.	ТОО "ДИАС-проект" Шымкент 2022г.		

Согласовано

Взам. инв. ?

Подп. и дата

Инв. ? подл.

Вентиляционная решетка

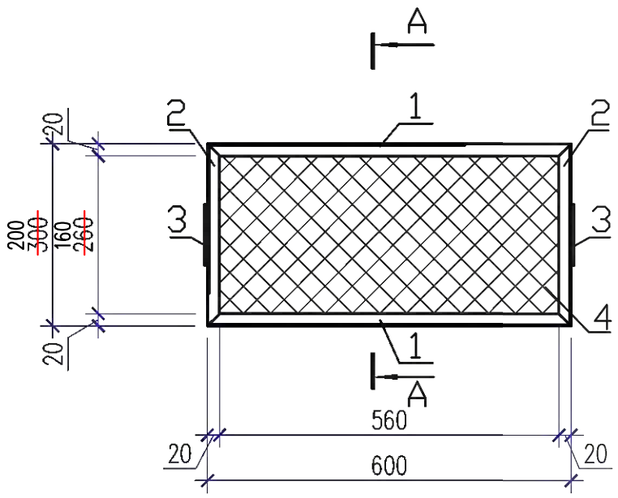

Сечение А-А

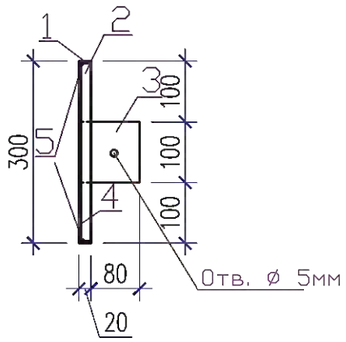

Спецификация на вентиляционные решетки.

Марка поз.	Обозначение	Наименование	Кол. шт.	Масса кг.	Примеч.
		Вентиляционная решетка ВР-1 (расход дан на 1 шт.)	~~21~~ 22		
1	ГОСТ 535-2005	∟ 20х3, L=600мм	2	0,53	1,06
2	ГОСТ 535-2005	∟ 20х3, ~~L=300мм~~ L=200мм	2	~~0,26~~ 0.178	~~0,52~~ 0.356
3	ГОСТ 103-87	— 3х100, L=100мм	2	0,24	0,48
4	ГОСТ 5336-80	Сетка N35 м2	0,14	2,44	0,34
5	СТ РК 2591-2014	⌀6А-I, L=1800мм	1	1,59	1,59

Бетонирование монолитных конструкций производить в соответствии с требованиями СНиП 3.03.01 – 87.
Снятие опалубки производить при достижении бетоном 70% проектной прочности.
Данный лист смотреть совместно с листами АС–9.

Согласовано

Взам. инв. ?

Подп. и дата

Инв. ? подл.

							14-2022		АС	
							«Пристройка дополнительного корпуса на 250 мест в смену к школе №16 в г.Атырау»			
			Изм.	Кол.	Лист	N док	Подпись	Дата		
Привязан	24-2024-АС								Пристройка дополнительного корпуса	Студия / Лист / Листов
			Проверил		Сейілхан Н.					РП / 10
Инженер	Ахмедов Х.	09.24	Исполнил		Кошанов Е					
Н. контр.	Цой В.Г.	09.24	Н. контр.		Наубаев А.				Вентиляционная решетка в продухах технического подполья.	ТОО "ДИАС-проект" Шымкент 2022г.
Инв. №										

Каркас пространственный КП-1

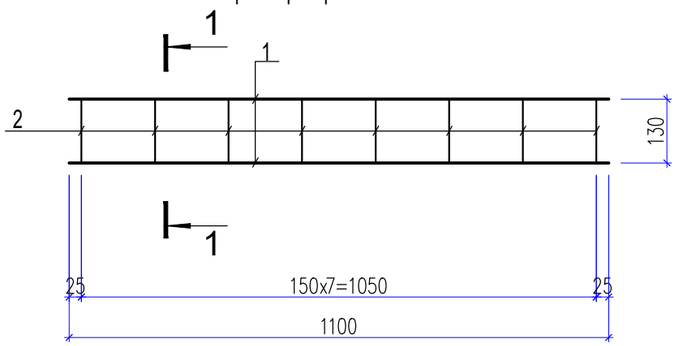

1-1

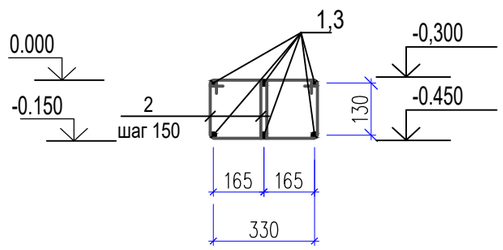

Спецификация элементов

Марка поз.	Обозначение	Наименование	Кол. шт.	Масса кг.	Примеч.
КП-1		Каркас пространственный КП-1	22	8.48	186,56
1	ГОСТ 34028-2016	16 S400 L=1050мм.	4	1.66	6.64
2	ГОСТ 34028-2016	6 S240 L=1005мм.	8	0.23	1.84

Ведомость деталей

Поз.	Эскиз
2	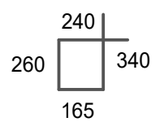 L=1005мм

1. Данный лист см. совместно с листом АС-11

Изм.	Кол.уч.	Лист	N°док.	Подпись	Дата
Проверил		Ким И.			
Разработ.		Ахмедов Х.			
Н.контроль		Цой В.			

24-2024-АС

Строительство пристройки дополнительного учебного корпуса на 250 мест к средней школе №24 в городе Атырау (привязка)

Пристройка дополнительного корпуса

Стадия	Лист	Листов
РП	10.1	

Каркас пространственный КП-1

ТОО "Асад ЛТД" г.Шымкент - 2024г.

СОГЛАСОВАНО:

Взам. инв. N

Подпись и дата

Инв. N док.

Формат А3

Металлические двери в техническом подполье.

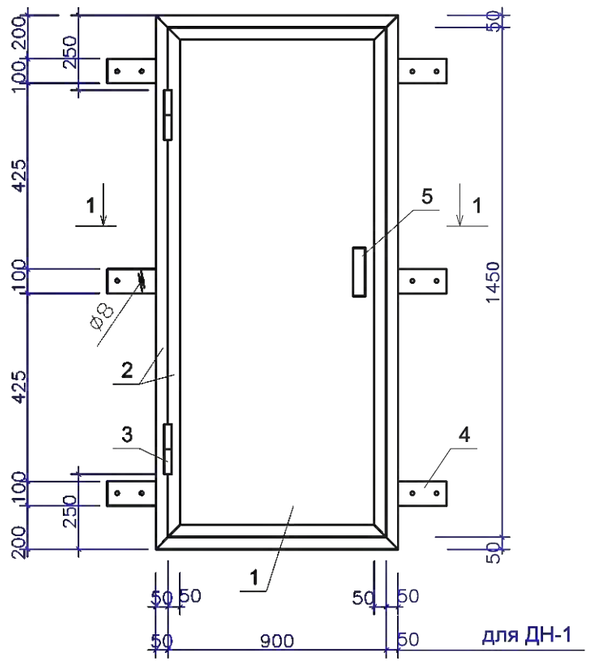

1-1

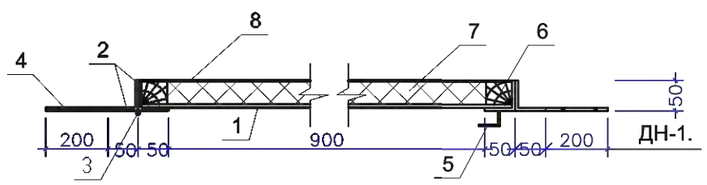

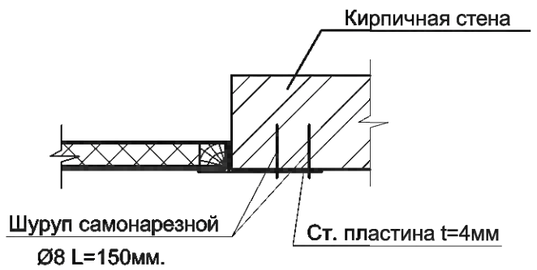

Спецификация конструктивных элементов на одну дверь.
(двери в техническом подполье.)

Марка поз.	Обозначение	Наименование	Кол.	Масса ед.,кг	Примечание
		Металлическая дверь ДН-1	2		
1	ГОСТ 103-87	Стальной лист t=4мм. м2	1.4	31,4	43.96 кг
2	ГОСТ 535-2005	Уголок 50х5 п.м.	9.9	3,77	37.32 кг
3	ГОСТ 5781-91	Шарнир Ф30 L=100	2	0,56	1,12 кг
4	ГОСТ 103-87	Стальной лист 100х200 t=4мм	6	0,63	3,78 кг
5		Врезной замок с ручкой	1		шт.
6	ГОСТ 24454-80*	Деревянный брус 40х40 м3.	0,017		
7	ГОСТ 9573-96	Минвата t=40мм м2.	1,4		
8	ГОСТ 14918-80	Оцинков. сталь лист t=0,8мм м2	1,4	6.28	8,79кг

Данный лист смотреть совместно с листами АС–9.

Привязан	24-2024-АС		
Инженер	Ахмедов Х.		09.24
Н. контр.	Цой В.Г.		09.24
Инв. №			

Изм.	Кол.	Лист	N док	Подпись	Дата
Проверил		Сейілхан Н.			
Исполнил		Кошанов Е			
Н. контр.		Наубаев А.			

14-2022 АС

«Пристройка дополнительного корпуса на 250 мест в смену к школе №16 в г.Атырау»

Пристройка дополнительного корпуса

Стадия	Лист	Листов
РП	11	

Металлическая дверь ДН-1
Сечение 1-1.

ТОО "ДИАС-проект"
Шымкент 2022г.

Согласовано

Взам. инв. ?

Подп. и дата

Инв. ? подл.

План входа в подвал (2шт)

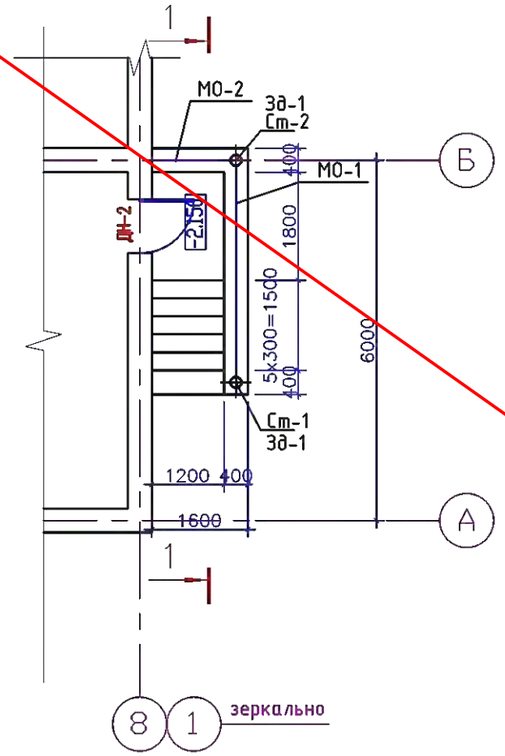

А-А

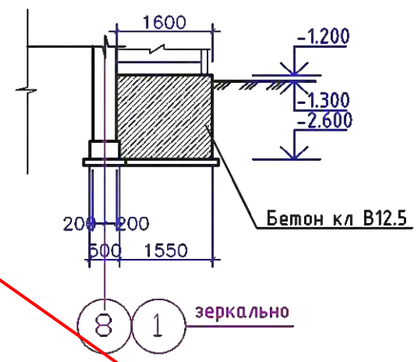

Спецификация к входу в подвал (2 входа)

Марка поз.	Обозначение	Наименование	Кол. шт.	Масса ед кг	Примечание
МО-1	л. АС-21	МО-1	1	19,33	19,33
МО-2	л. АС-21	МО-2	1	5.6	5.6
СТ-1	л. АС-21	СТ-1	1	50.26	50.26
СТ-2	л. АС-21	СТ-2	1	31.9	31.9
ЗД-1		ЗД-1	2	2.26	4.52
	СТ РК 2591-2014	С Ф5Вр1 100/100 м2	2,96	3.40	10,06
		Материалы:			
		Бетон кл. В12.5 м3			6,60
		Подготовка бетон кл.В3.5 м3			0,43
		Навес			
1	ГОСТ 8486-86*Е	Стропила 50х140(h) L=5300 м3	2	0.037	0.074
2	—— || ——	Обрешетка 100х32(h)L=1600 м3	14	0.005	0.07
3	—— || ——	Брус 60х80(h) L=1500 м3	2	0.007	0.014
4	ГОСТ 8509-93	L63х5 L=200	4	0.960	3.84
5		Металлочерепица толщ. 0,45мм, м2	9,0		

Металлочерепица марки "Элит"по ТУ РК 39066682-ЗАО-01-2001

Деревянная обрешетка 32х100мм, шаг 400

Деревянные стропила 50х140(h)

Разрез 1-1

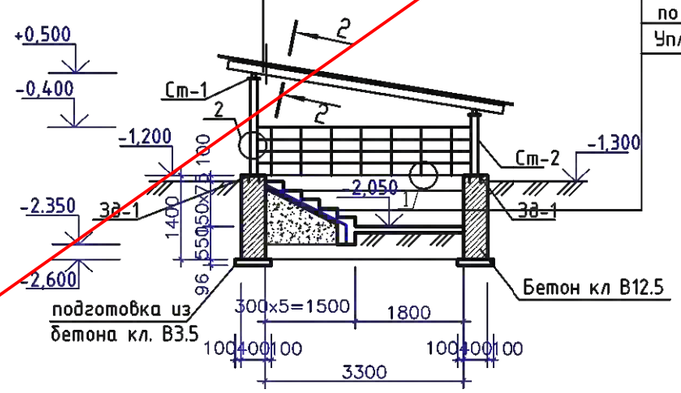

Ступени из бетона кл. В12,5

Бетон кл. В12.5 - 100мм

Сетка С Ф5Вр100/100/ по ГОСТ 8478-81*

Уплотненный местный грунт

Данный лист смотреть совместно с листами АС-9.

Привязан	24-2024-АС		
Инженер	Ахмедов Х.		09.24
Н. контр.	Цой В.Г.		09.24
Инв. №			

Изм.	Кол.	Лист	N док	Подпись	Дата
Проверил		Сейілхан Н.			
Исполнил		Кошанов Е			
Н. контр.		Наубаев А.			

14-2022 АС

«Пристройка дополнительного корпуса на 250 мест в смену к школе №16 в г.Атырау»

Пристройка дополнительного корпуса

Стадия	Лист	Листов
РП	12	

План входа в подвал. Сечение 2-2, 3-3. Узел"1", "2".

ТОО "ДИАС-проект" Шымкент 2022г.

Согласовано

Взам. инв. ?

Подп. и дата

Инв. ? подл.

Лестница Лм-1 вход в подвал

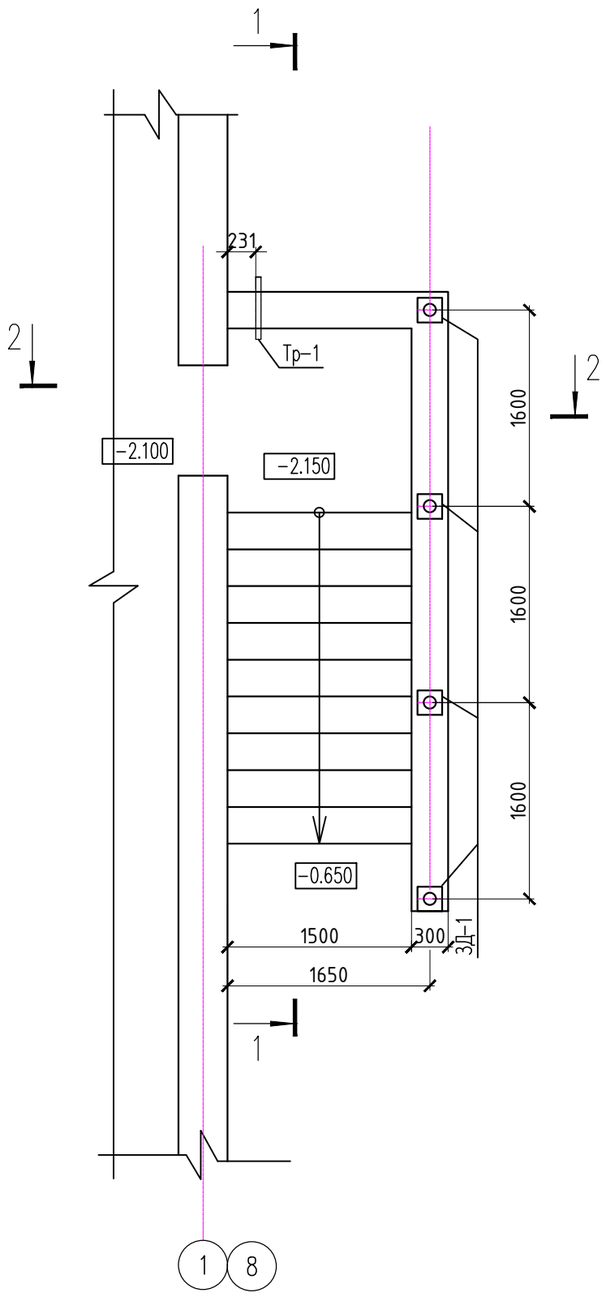

Разрез 1 – 1

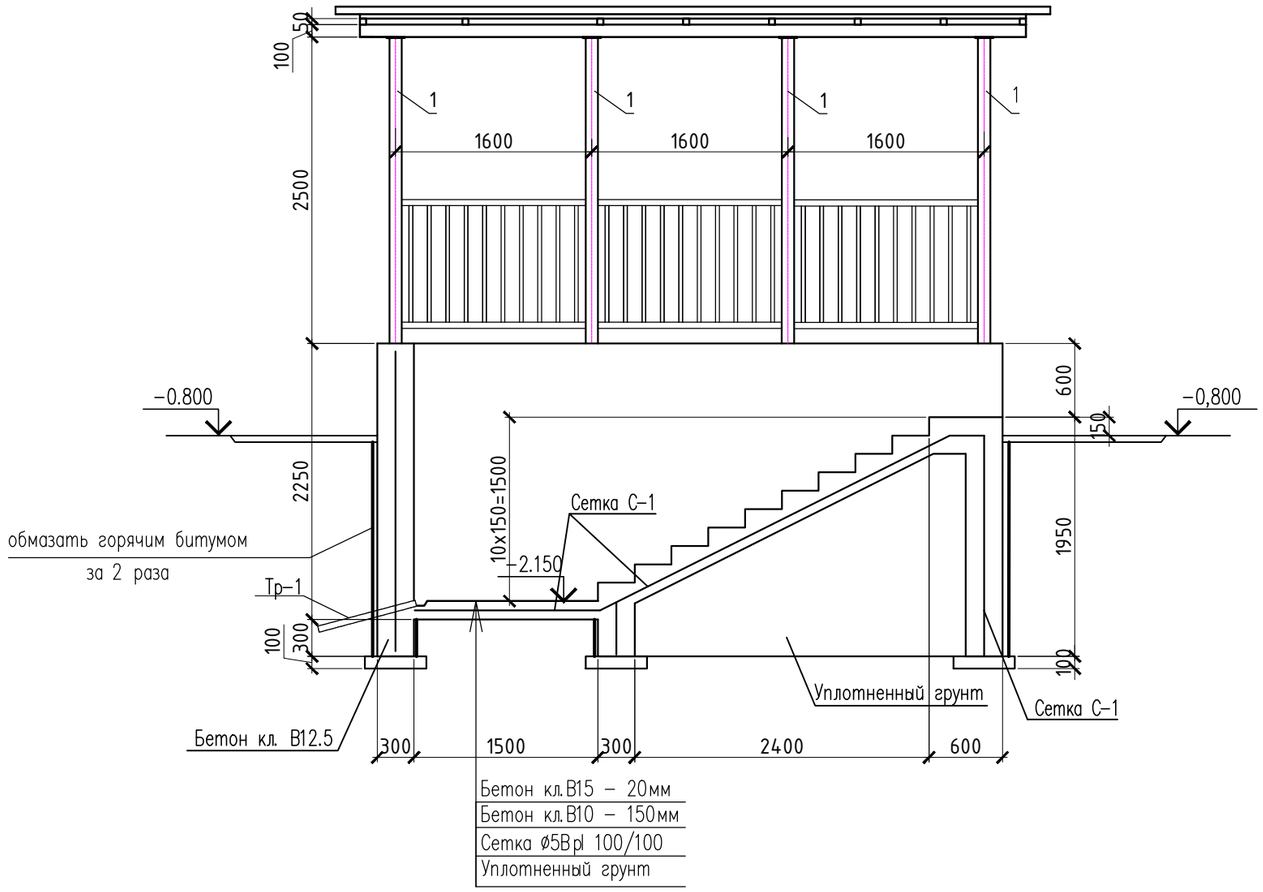

1. Данный лист смотреть совместно с листом АС-22.
2. Металлоконструкции запроектированы в соответствий с требованиями СНиП 2.01.07-85 "Нагрузки и воздействия", Р.К. 5.04-23-2002 "Стальные конструкций. Нормы проектирования", СН РК 2.01-01-2013 "Защита строительных конструкций от коррози".
3. Сварку элементов производить электродами типа Э42А, по ГОСТ 9467-75*. Сварные швы принять по наименьшей толщине свариваемых элементов.
4. Металлические поверхности окрасить масляной краской за 2 раза.
5. Снятие опалубки производить после достижения бетоном 70% проектной прочности.

						24-2024-АС		
Изм.	Кол.уч.	Лист	N-док.	Подпись	Дата	Строительство пристройки дополнительного учебного корпуса на 250 мест к средней школе №24 в городе Атырау (привязка)		
Проверил		Ким И.				Пристройка дополнительного корпуса	Стадия	Лист	Листов
Разработ.		Ахмедов Х.					РП	12.1	
Н.контроль		Цой В.				Лестница Лм-1 вход в подвал Разрез 1-1	ТОО "Асад ЛТД" г.Шымкент – 2024г.		

СОГЛАСОВАНО:

Взам. инв. N

Подпись и дата

Инв. N док.

Формат А3

МО-1

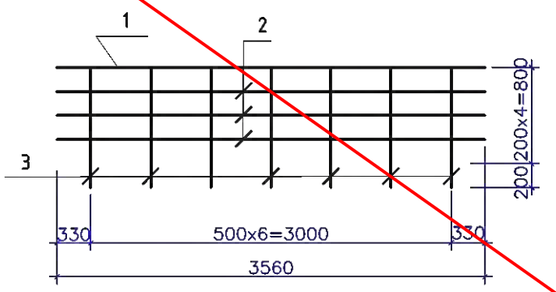

МО-2

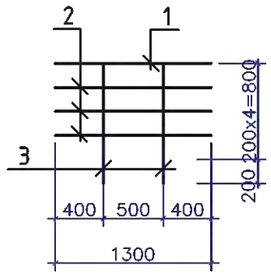

Спецификация материалов

Марка поз.	Обозначение	Наименование	Кол. шт.	Масса ед., кг	Примечания
		Ограждение МО-1		16,67	
1	ГОСТ 103-87	—40x5 L=3560мм	1	5,58	5,58
2	ГОСТ 103-87	—12x4 L=3560мм	3	1,34	4,02
3	ГОСТ 8639-82	◻ 20x20x2 L=1000мм	7	1,01	7,07
		Ограждение МО-2		5,6	
1	ГОСТ 103-87	40x5 L=1300мм	1	2,04	2,04
2	ГОСТ 103-87	12x4 L=1300мм	3	0,5	1,5
3	ГОСТ 8639-82	◻ 20x20x2 L=1000мм	2	1,01	2,02
		Стойка Ст-1		47,63	
1	ГОСТ 10704-91	Труба ст.,Ф159, с.8мм, L=1600мм	1	41,98	
2	ГОСТ 82-70*	Пластина 8x300x300	1	5,65	
		Стойка Ст-2		31,9	
1	ГОСТ 10704-91	Труба ст.,Ф159, с.8мм, L=1000мм	1	26.24	
2	ГОСТ 82-70*	Пластина 8x300x300	1	5,65	
		Закладная ЗД-1		2,26	
	ГОСТ 103-87	полоса 200x200x6	1	1,89	
	ГОСТ 5781-91	10 AIII L=150мм	4	0,093	0,372

Стойки СТ-1 СТ-2.

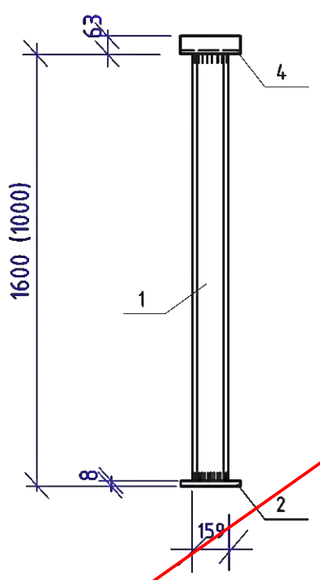

ИЗДЕЛИЕ ЗАКЛАДНОЕ ЗД-1

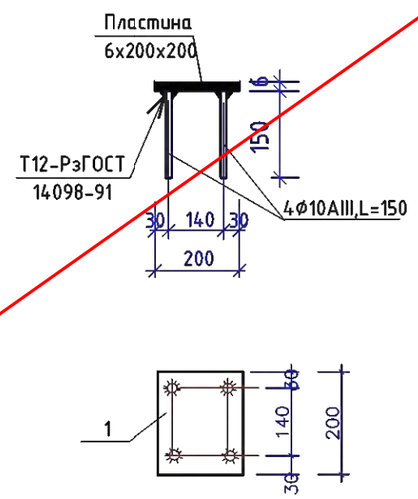

Расход на уголок поз. 4 смотреть в расходе материалов на навес.

Данный лист смотреть совместно с листом АС-12.

Привязан	24-2024-АС		
Инженер	Ахмедов Х.		09.24
Н. контр.	Цой В.Г.		09.24
Инв. №			

Изм.	Кол.	Лист	N док	Подпись	Дата
Проверил		Сейілхан Н.			
Исполнил		Кошанов Е			
Н. контр.		Наубаев А.			

14-2022 АС

«Пристройка дополнительного корпуса на 250 мест в смену к школе №16 в г.Атырау»

Пристройка дополнительного корпуса

Стадия	Лист	Листов
РП	13	

Ограждение МО-1, МО-2
Стойки СТ-1, Ст-2
Изделие закладное ЗД-1.

ТОО "ДИАС-проект"
Шымкент 2022г.

Согласовано

Взам. инв. ?

Подп. и дата

Инв. ? подл.

Разрез 2 – 2

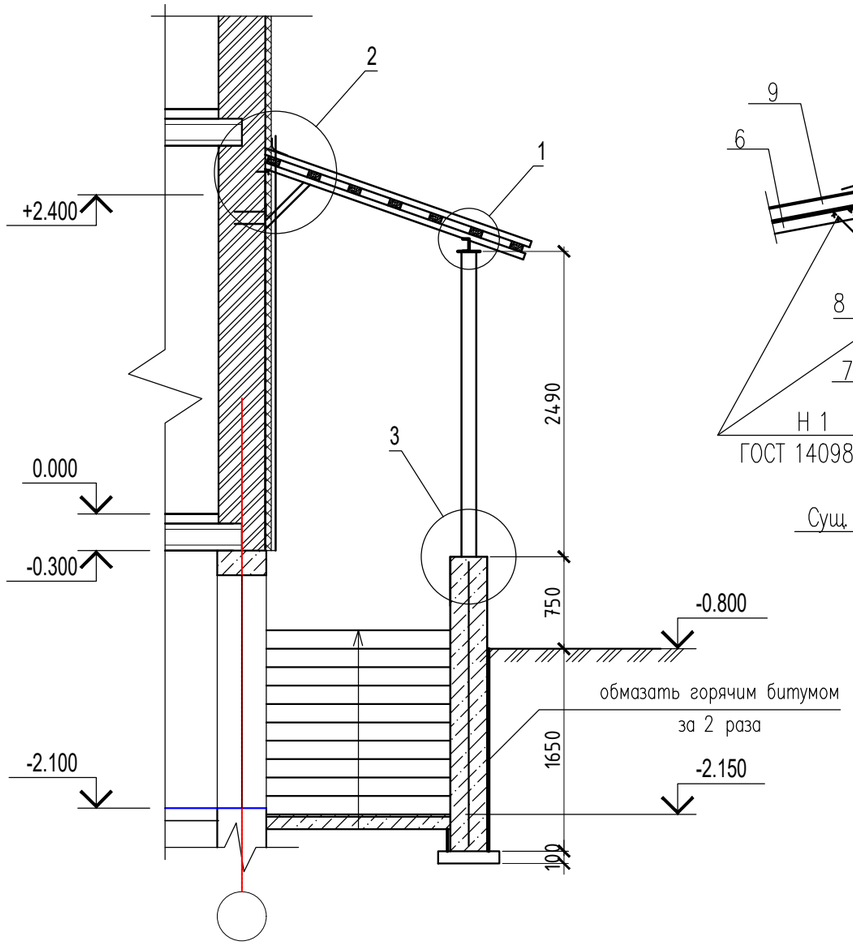

2

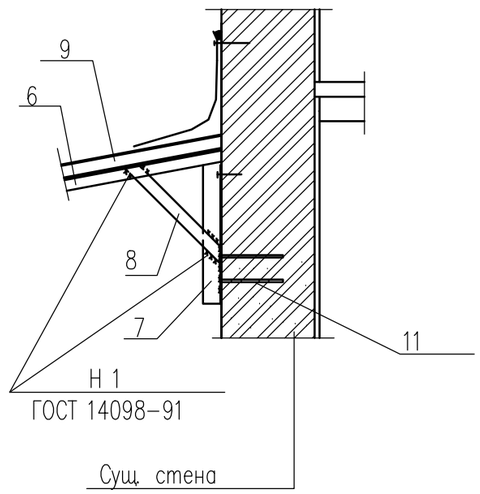

3

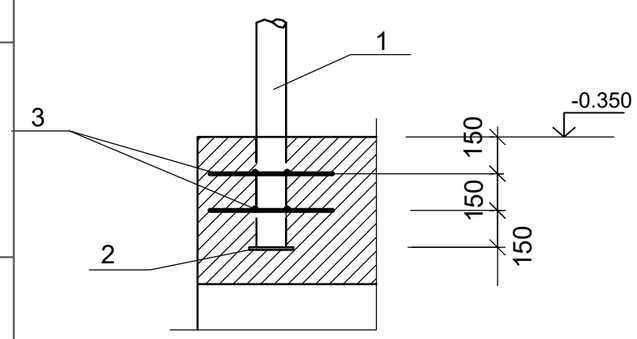

1

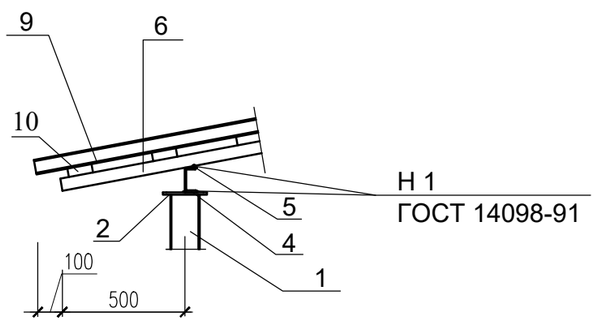

Спецификация элементов

(Спецификация дан на 1шт. Всего 2 шт)

Марка поз.	Обозначение	Наименование	Кол-во	Масса ед.кг	Примеч.
1	ГОСТ 8734-75	Тр.ø120х3,5 L=2490	4	25,05	
2	ГОСТ 19903-91	-10х180 L=180	8	2,54	
3	ГОСТ 5781-91	ø10 А III L=500	40	0.31	
4	ГОСТ 8240-97	[10 L=5500	1	47,245	
5	ГОСТ 5781-91	ø6 А I L=100	4	0.022	
6	ГОСТ 8639-82	□ 50х3 L=2230	9	9,61	
7	ГОСТ 8509-93	L63х6 L=625	9	35.75	
8	ГОСТ 8509-93	L50х5 L=540	9	2.04	
9		Металлочерепица, м2	14,0		
10		Обрешетка 100х32 ш.350, п.м.	41,0		
11	ГОСТ 5781-91	Ø12 А I L=300	18	0,267	
		Гайка М12	18	0,017	
		Шайба М12	18	0,006	
ОГ-1	с.1.256.2-2.1	ПВ-15.9Р-1	4	21,07	
	ГОСТ 8478-87	Сетка ø5ВрI 100/100,м2	36,75	3,25	
		Материалы			
		Бетон кл.В 15 м3	0,24		
		Бетон кл.В 10на ССЦ(крыльцо) м3	4,06		
		Бетон кл.В 10 на ССЦ(стенки) м3	6,28		
		Подготовка из щебня, пропитанного битумом м3	0,5		

СОГЛАСОВАНО:

Взам. инв. N

Подпись и дата

Инв. N док.

Изм.	Кол.уч.	Лист	N-док.	Подпись	Дата
Проверил		Ким И.			
Разработ.		Ахмедов Х.			
Н.контроль		Цой В.			

24-2024-АС

Строительство пристройки дополнительного учебного корпуса на 250 мест к средней школе №24 в городе Атырау (привязка)

Пристройка дополнительного корпуса

Стадия	Лист	Листов
РП	13.1	

Лестница Лм-1 вход в подвал
Разрез 2-2

ТОО "Асад ЛТД"
г.Шымкент – 2024г.

Формат А3

2-2

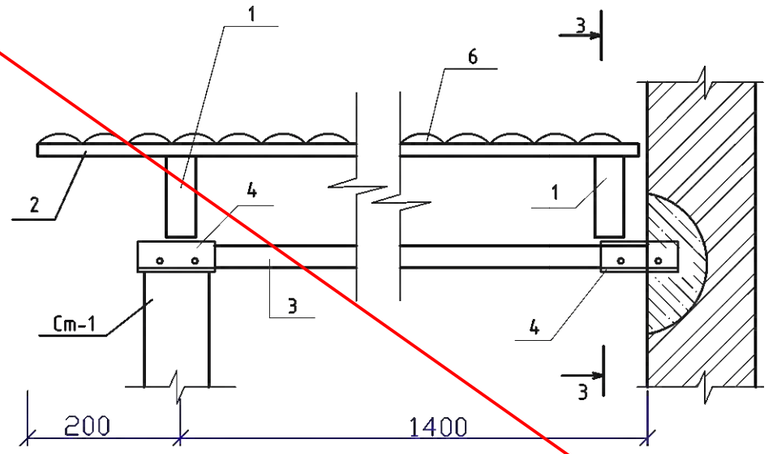

3-3

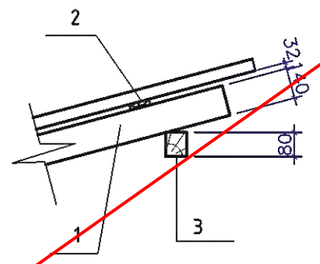

Ограждение приварить к стойке Ст-1(Ст-2)

2

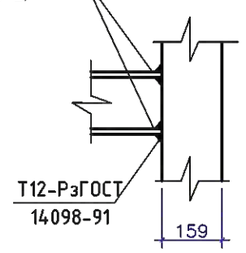

1

Стойка ограждения

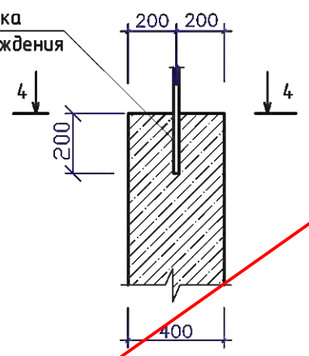

4-4

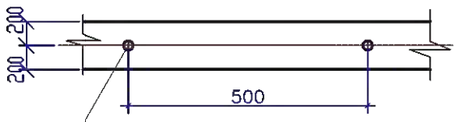

Колодец ø30мм залить цементным раствором после установки стоек МО-1, МО-2

Согласовано

Взам. инв. ?

Подп. и дата

Инв. ? подл.

Привязан	24-2024-АС		
Инженер	Ахмедов Х.		09.24
Н. контр.	Цой В.Г.		09.24
Инв. №			

Изм.	Кол.	Лист	N док	Подпись	Дата
Проверил		Сейілхан Н.			
Исполнил		Кошанов Е			
Н. контр.		Наубаев А.			

14-2022 АС

«Пристройка дополнительного корпуса на 250 мест в смену к школе №16 в г.Атырау»

Пристройка дополнительного корпуса

Студия	Лист	Листов
РП	14	

Сечение 2-2, 3-3. Узел"1", "2".

ТОО "ДИАС-проект" Шымкент 2022г.

План первого этажа

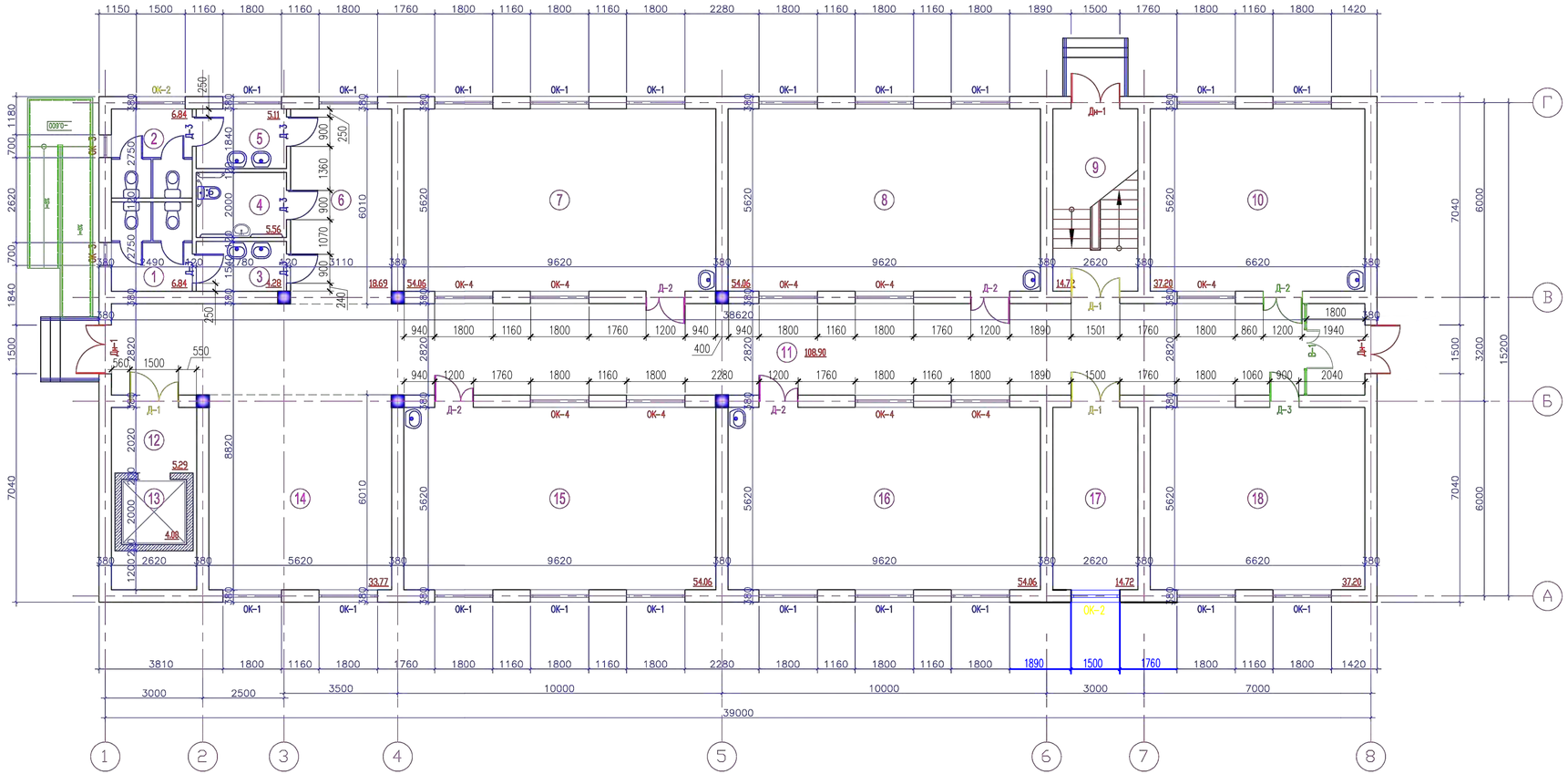

Экспликация помещений

№ помещ.	Наименование	Площадь м2	Кат. поме-ще ния
1	Санузел для мальчиков	6.84	Д
2	Санузел для девочек	6.84	Д
3	Умывальная	4.28	Д
4	Санузел для инвалидов	5.56	Д
5	Умывальная	5.11	Д
6	Коридор	18.69	Д
7	Классное помещение - 2ой класс	54.06	Д
8	Классное помещение - 1ый класс	54.06	Д
9	Лестничная клетка	14.72	Д
10	Лингафонно-мультимедийный кабинет	37.20	Д
11	Коридор	108.90	Д
12	Лифтовый холл	5.29	Д
13	Шахта лифта	4.00	Д
14	Рекреация	33.77	Д
15	Классное помещение - 3ий класс	54.06	Д
16	Учебный класс (предшкольный)	54.06	Д
17	Коридор	14.72	Д
18	Гардеробная	37.20	Д

1. Данный лист смотреть совместно с листами АС-5,6,7,8,9.

Привязан		24-2024-АС	
Инженер	Ахмедов Х.		09.24
Н. контр.	Цой В.Г.		09.24
Инв. №			

Изм.	Кол.	Лист	N док	Подпись	Дата

14-2022 АС

«Пристройка дополнительного корпуса на 250 мест в смену к школе №16 в г.Атырау»

Проверил	Сейілхан Н.	
Исполнил	Кошанов Е	
Н. контр.	Наубаев А.	

Пристройка дополнительного корпуса

Стадия	Лист	Листов
РП	15	

План первого этажа
Экспликация помещений.

ТОО "ДИАС-проект"
Шымкент 2022г.

Согласовано

Взам. инв. ?

Подп. и дата

Инв. ? подл.

План второго этажа

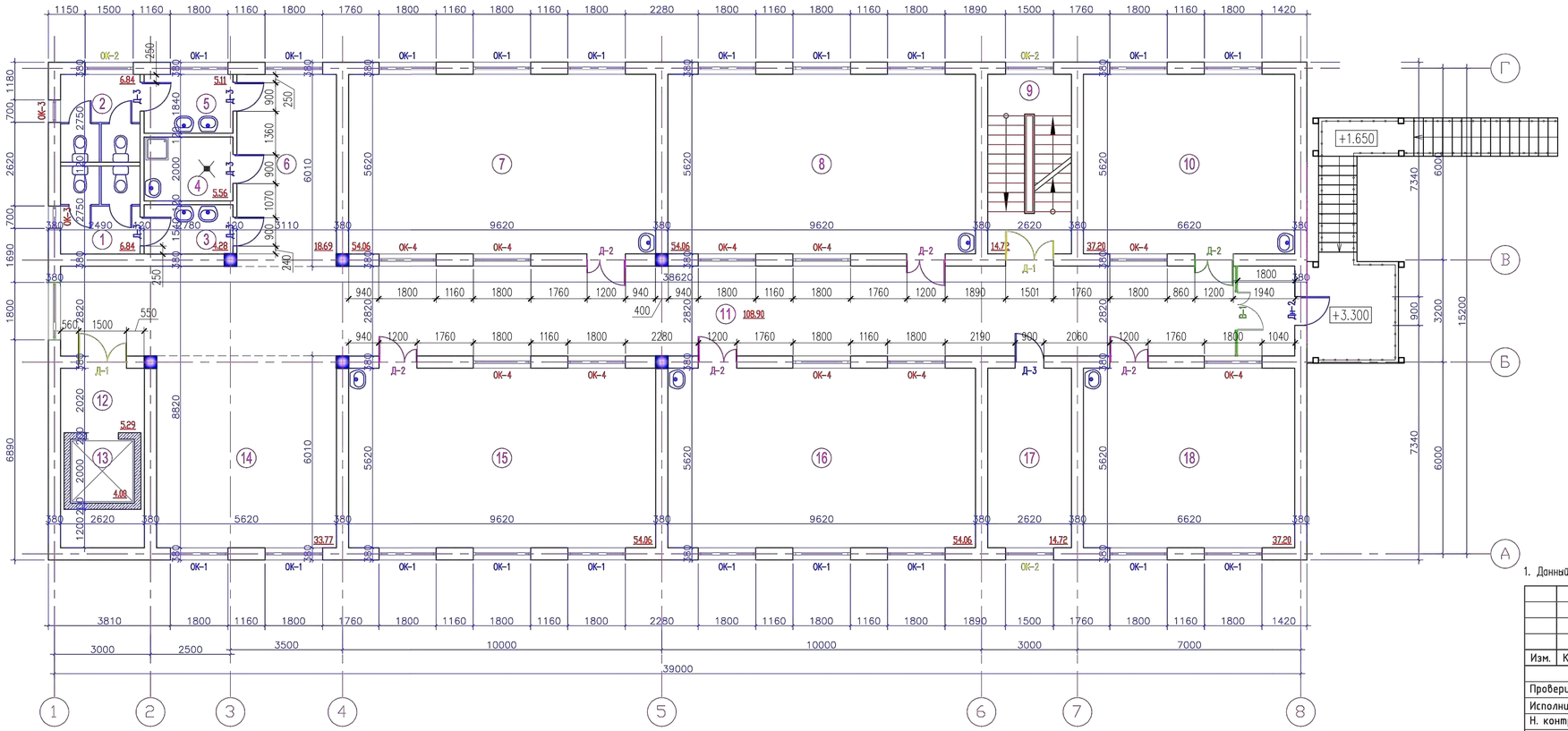

Экспликация помещений

№ помещ.	Наименование	Площадь м2	Кат. помещения
1	Санузел для мальчиков	6.84	Д
2	Санузел для девочек	6.84	Д
3	Умывальная	4.28	Д
4	Кладовая уборочного инвентаря	5.56	Д
5	Умывальная	5.11	Д
6	Коридор	18.69	Д
7	Учебный класс (4 класс)	54.06	Д
8	Класс- кабинет (5-9 классы)	54.06	Д
9	Лестничная клетка	14.72	Д
10	Лингафонно-мультимедийный кабинет	37.20	Д
11	Коридор	108.90	Д
12	Лифтовый холл	5.29	Д
13	Шахта лифта	4.00	Д
14	Рекреация	33.77	Д
15	Класс- кабинет (5-9 классы)	54.06	Д
16	Класс- кабинет (5-9 классы)	54.06	Д
17	Кабинет	14.72	Д
18	Лингафонно-мультимедийный кабинет	37.20	Д

1. Данный лист смотреть совместно с листами АС-5,6,7,8,9.

Привязан		24-2024-АС			
Инженер	Ахмедов Х.			09.24	
Н. контр.	Цой В.Г.			09.24	
Инв. №					

Изм.	Кол.	Лист	N док	Подпись	Дата
Проверил		Сейілхан Н.			
Исполнил		Кошанов Е			
Н. контр.		Наубаев А.			

14-2022 АС

«Пристройка дополнительного корпуса на 250 мест в смену к школе №16 в г.Атырау»

Пристройка дополнительного корпуса

Стадия	Лист	Листов
РП	16	

План второго этажа
Экспликация помещений.

ТОО "ДИАС-проект"
Шымкент 2022г.

Согласовано

Взам. инв. ?

Подп. и дата

Инв. ? подл.

План третьего этажа

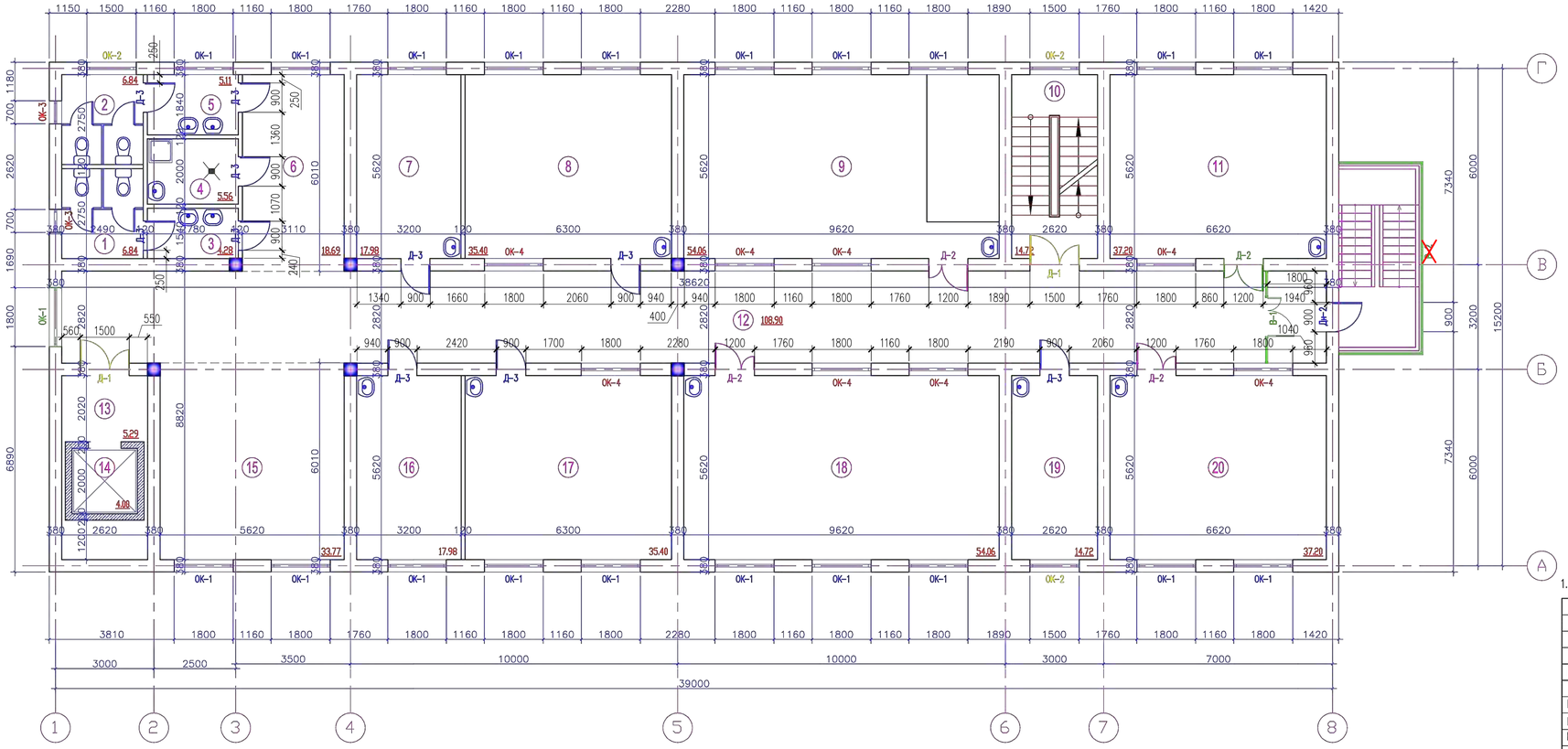

Экспликация помещений

№ помещ.	Наименование	Площадь м2	Кат. помещения
1	Санузел для мальчиков	6.84	Д
2	Санузел для девочек	6.84	Д
3	Умывальная	4.28	Д
4	Кладовая уборочного инвентаря	5.56	Д
5	Умывальная	5.11	Д
6	Коридор	18.69	Д
7	Лаборантская (физика)	17.98	Д
8	Лаборатория	35.40	Д
9	Учебный кабинет -по естественным наукам (физика)	54.06	Д
10	Лестничная клетка	14.72	Д
11	Учебный кабинет-информатики и вычислительной техники	37.20	Д
12	Коридор	108.90	Д
13	Лифтовый холл	5.29	Д
14	Шахта лифта	4.00	Д
15	Рекреация	33.77	Д
16	Лаборантская (химия, биология)	17.98	Д
17	Лаборатория	35.40	Д
18	Учебный кабинет-по естественным наукам (химия, биология)	54.06	Д
19	Лаборантская (комп.кл)	14.72	Д
20	Учебный кабинет-информатики и вычислительной техники	37.20	Д

1. Данный лист смотреть совместно с листами АС-5,6,7,8,9.

Привязан	24-2024-АС		
Инженер	Ахмедов Х.		09.24
Н. контр.	Цой В.Г.		09.24
Инв. №			

Изм.	Кол.	Лист	N док	Подпись	Дата

14-2022 АС

«Пристройка дополнительного корпуса на 250 мест в смену к школе №16 в г.Атырау»

Проверил	Сейілхан Н.		
Исполнил	Кошанов Е		
Н. контр.	Наубаев А.		

Пристройка дополнительного корпуса

Стадия	Лист	Листов
РП	17	

План третьего этажа
Экспликация помещений.

ТОО "ДИАС-проект"
Шымкент 2022г.

Согласовано

Взам. инв. ?

Подп. и дата

Инв. ? подл.

План четвертого этажа

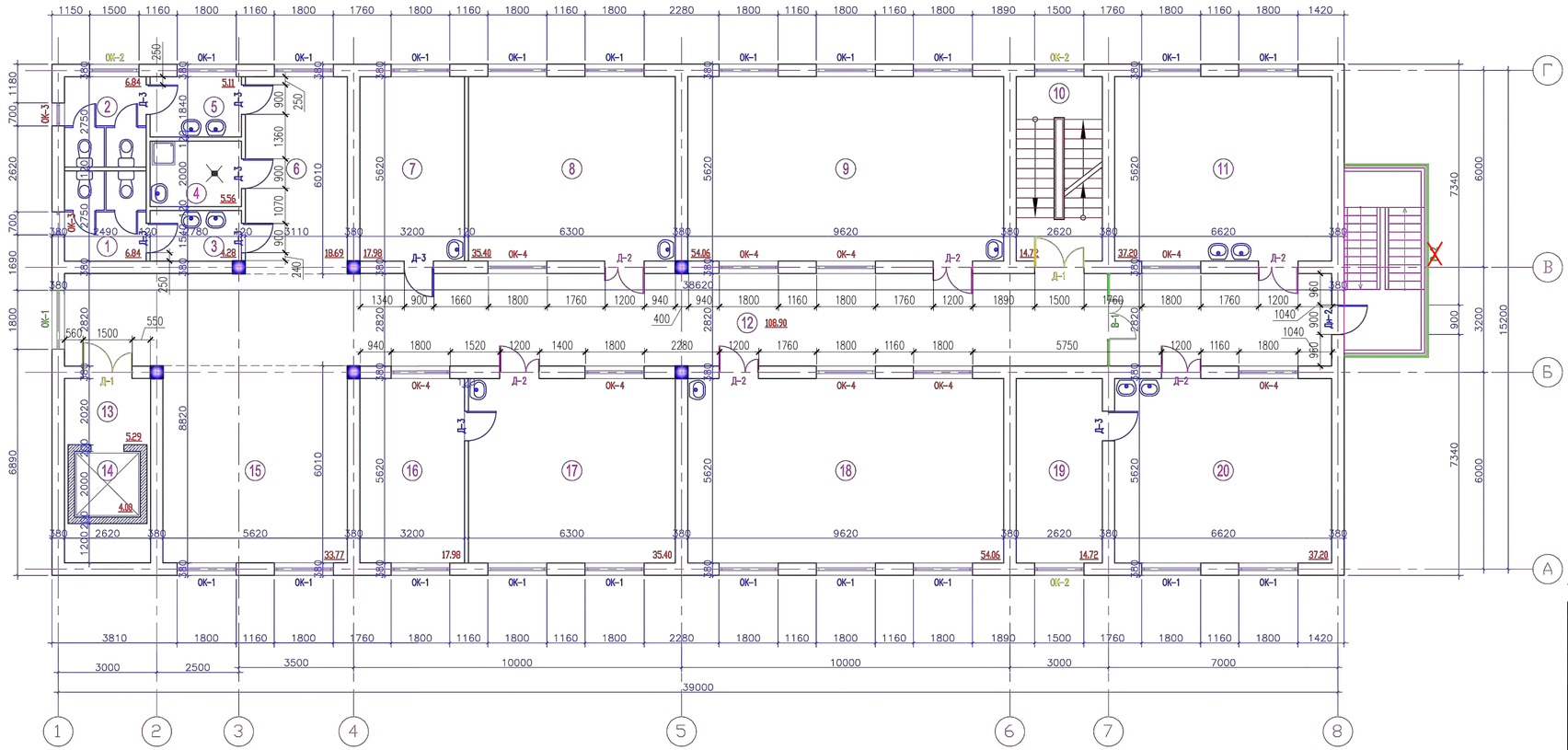

Экспликация помещений

№ помещ.	Наименование	Площадь м2	Кат. помещения
1	Санузел для мальчиков	6.84	Д
2	Санузел для девочек	6.84	Д
3	Умывальная	4.28	Д
4	Кладовая уборочного инвентаря	5.56	Д
5	Умывальная	5.11	Д
6	Коридор	18.69	Д
7	Кабинет кулинарии для девочек 5-9 кл.	17.98	Д
8	Кабинет по обработке тканей для девочек 5-9 классов	35.40	Д
9	Класс- кабинет (10-11 классы)	54.06	Д
10	Лестничная клетка	14.72	Д
11	Мастерская керамики	37.20	Д
12	Коридор	108.90	Д
13	Лифтовый холл	5.29	Д
14	Шахта лифта	4.00	Д
15	Рекреация	33.77	Д
16	Лаборантская (НВП)	17.98	Д
17	Класс кабинет (НВП)	35.40	Д
18	Класс- кабинет (10-11 классы)	54.06	Д
19	Инструментальная	14.72	Д
20	Комплексная мастерская по обработке металла и дерева для мальчиков 5-9 кл.	37.20	Д

1. Данный лист смотреть совместно с листами АС-5,6,7,8,9.

Привязан	24-2024-АС		
Инженер	Ахмедов Х.		09.24
Н. контр.	Цой В.Г.		09.24
Инв. №			

Изм.	Кол.	Лист	N док	Подпись	Дата
Проверил	Сейілхан Н.				
Исполнил	Кошанов Е				
Н. контр.	Наубаев А.				

14-2022 АС

«Пристройка дополнительного корпуса на 250 мест в смену к школе №16 в г.Атырау»

Пристройка дополнительного корпуса

Стадия	Лист	Листов
РП	18	

План четвертого этажа
Экспликация помещений.

ТОО "ДИАС-проект"
Шымкент 2022г.

Согласовано

Взам. инв. ?

Подп. и дата

Инв. ? подл.

План чердака
Схема расположения продухов

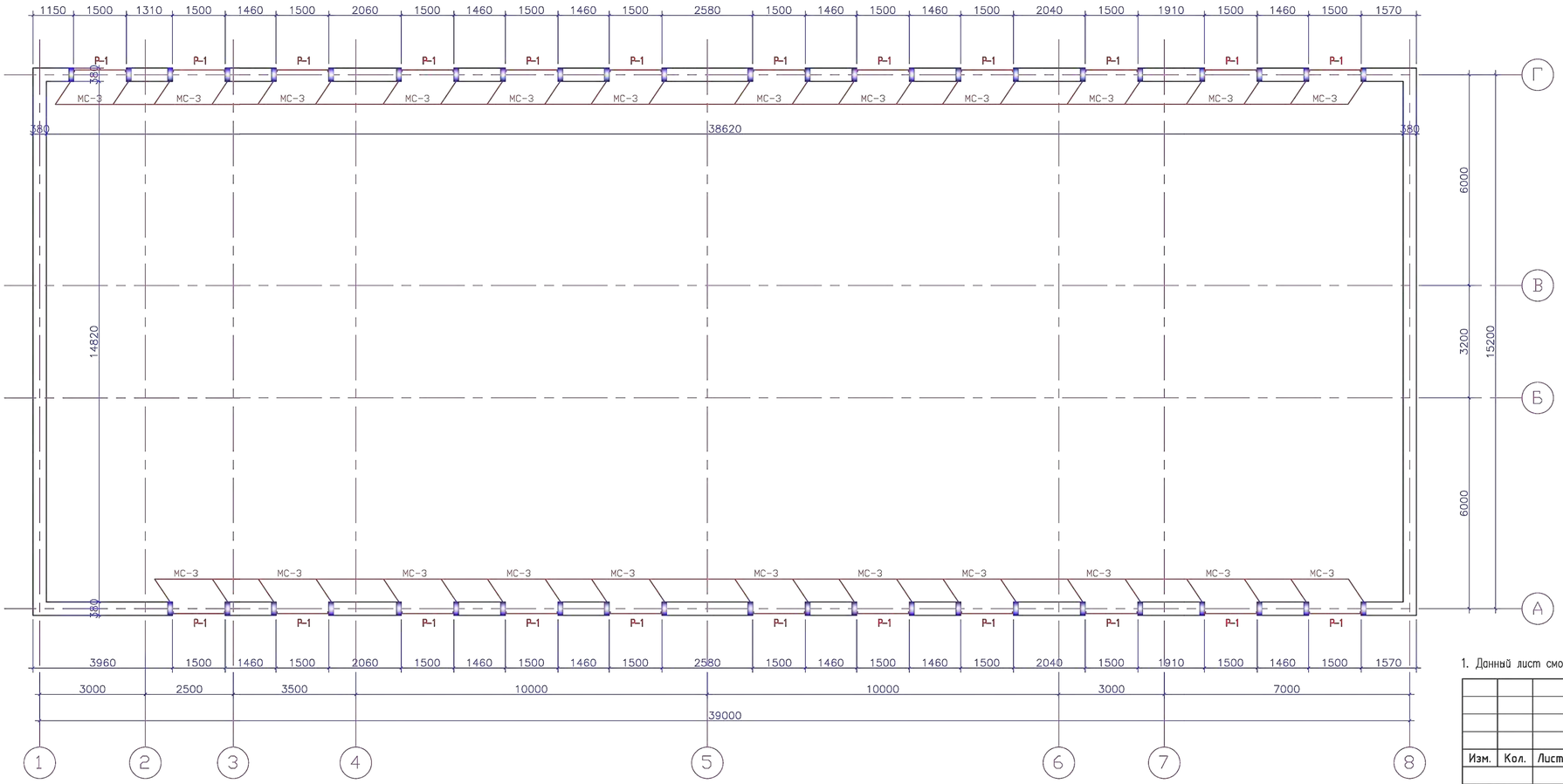

1. Данный лист смотреть совместно с листами АС-5,6,7,8,9.

Привязан	24-2024-АС		
Инженер	Ахмедов Х.		09.24
Н. контр.	Цой В.Г.		09.24
Инв. №			

Изм.	Кол.	Лист	N док	Подпись	Дата
Проверил		Сейілхан Н.			
Исполнил		Кошанов Е			
Н. контр.		Наубаев А.			

14-2022 АС

«Пристройка дополнительного корпуса на 250 мест в смену к школе №16 в г.Атырау»

Пристройка дополнительного корпуса

Стадия	Лист	Листов
РП	19	

План чердака
Схема расположения продухов.

ТОО "ДИАС-проект"
Шымкент 2022г.

Согласовано

Взам. инв. ?

Подп. и дата

Инв. ? подл.

Вентиляционные продухи

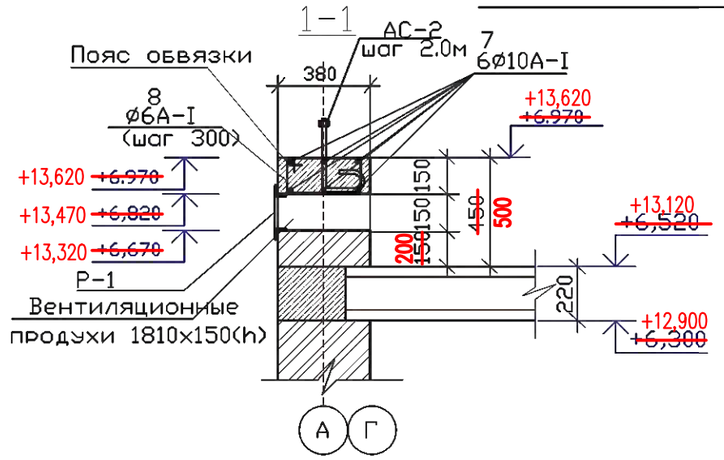

Решетка Р-1

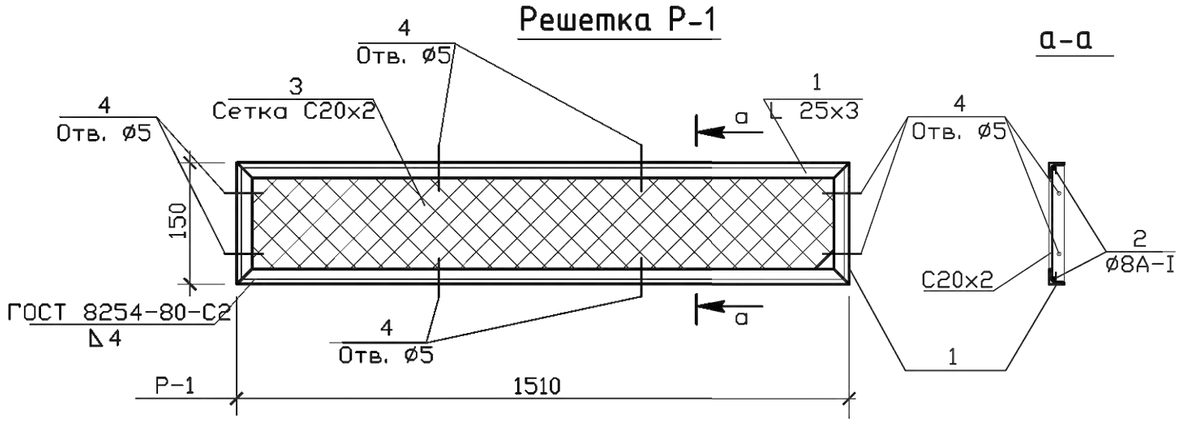

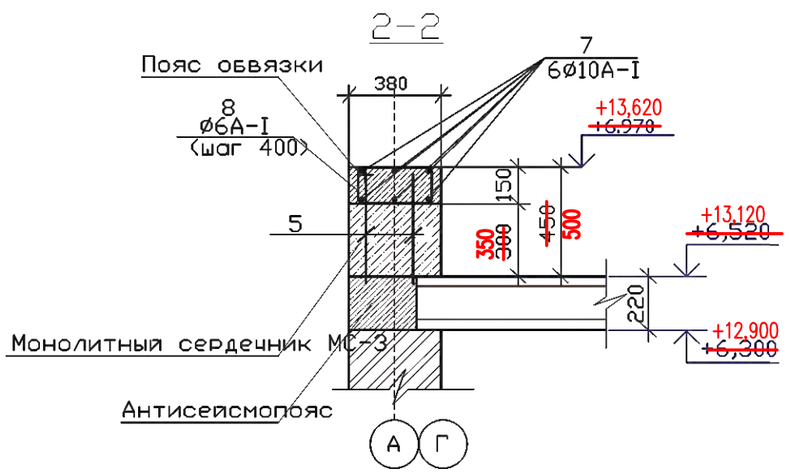

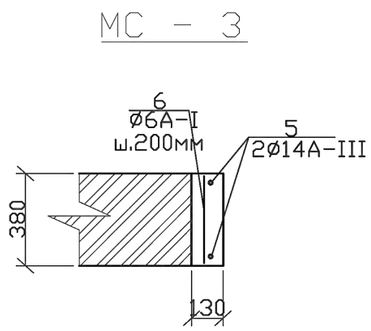

Спецификация материалов

Марка поз.	Обозначение	Наименование	Кол. шт.	Масса ед. кг.	Примеч.
		Монолитный сердечник МС-3	46		
		МС-3			
5	СТ РК 2591-2014	Ф14AIII L=650мм	2	0.79	
6	СТ РК 2591-2014	Ф6AI L=380мм	5	0.08	
		Бетон кл.В15 м3	0.015		
		Пояс обвязки	108.5		
7	СТ РК 2591-2014	Ф12AI L=п.м.	650,0	0.888	
8	СТ РК 2591-2014	Ф6AI L=1100мм	270	0.24	
		Бетон кл.В15 м3	6,09		
		Решетка Р-1 (расход дан на 1 шт.)	23	6,74	
1	ГОСТ 8509-93	L25х3 п.м.	3,32	1,12	3,72 кг
2	СТ РК 2591-2014	Ф8 AI п.м.	3,92	0,395	1,55 кг
3	ГОСТ 5336-80	Сетка С20х2 ^{2} м	0,23	2,66	0,612 кг
4	ГОСТ 28778-90	Болты самоанкерующиеся М10х100	8	0,01	0,08

Согласовано

Взам. инв. ?

Подп. и дата

Инв. ? подл.

Привязан	24-2024-АС	
Инженер	Ахмедов Х.	09.24
Н. контр.	Цой В.Г.	09.24
Инв. №		

Изм.	Кол.	Лист	N док	Подпись	Дата
Проверил		Сейілхан Н.			
Исполнил		Кошанов Е			
Н. контр.		Наубаев А.			

14-2022 АС

«Пристройка дополнительного корпуса на 250 мест в смену к школе №16 в г.Атырау»

Пристройка дополнительного корпуса

Стадия	Лист	Листов
РП	20	

Вентиляционные продухи.
Разрез 1-1, 2-2.
Спецификация материалов.

ТОО "ДИАС-проект"
Шымкент 2022г.

Разрез 1-1

Металлочерепица типа "Монтеррей" толщ.0,7мм
ТУ 640 РК 390-666-82-ЗАО-01-2001
Обрешетка 100х32(h) с ш.350мм
Контробрешетка 50х50 по шагу стропил
Гидроизоляция – пленочная толщ. 0,15 мм по ГОСТ 10354-82
Стропила 50х180(h) с ш.1000мм
Воздушная прослойка
Стяжка из цем. раствора М100 толщиной –40мм
–армированная сеткой 3Вр1, 100х100
Гидроизоляция – пленочная толщ. 0,15 мм по ГОСТ 10354-82
Минераловатные плиты (ПЖ-150) по ГОСТ 9573-2012, толщиной-150мм
Пароизоляция – пленочная толщ. 0,15 мм по ГОСТ 10354-82
Сборная ж/б плита покрытия – 220мм

~~Металлочерепица~~
~~ТУ 5285-001-35530527-98~~
~~Обрешетка 100х32(h) шаг 350мм~~
~~Стропильная нога 50х180(h)~~
~~Воздушная прослойка~~
~~Эковата Rd=35кг/м3 - 100мм~~
~~(Влажное нанесение)~~
~~Железобетонные плиты покрытия~~

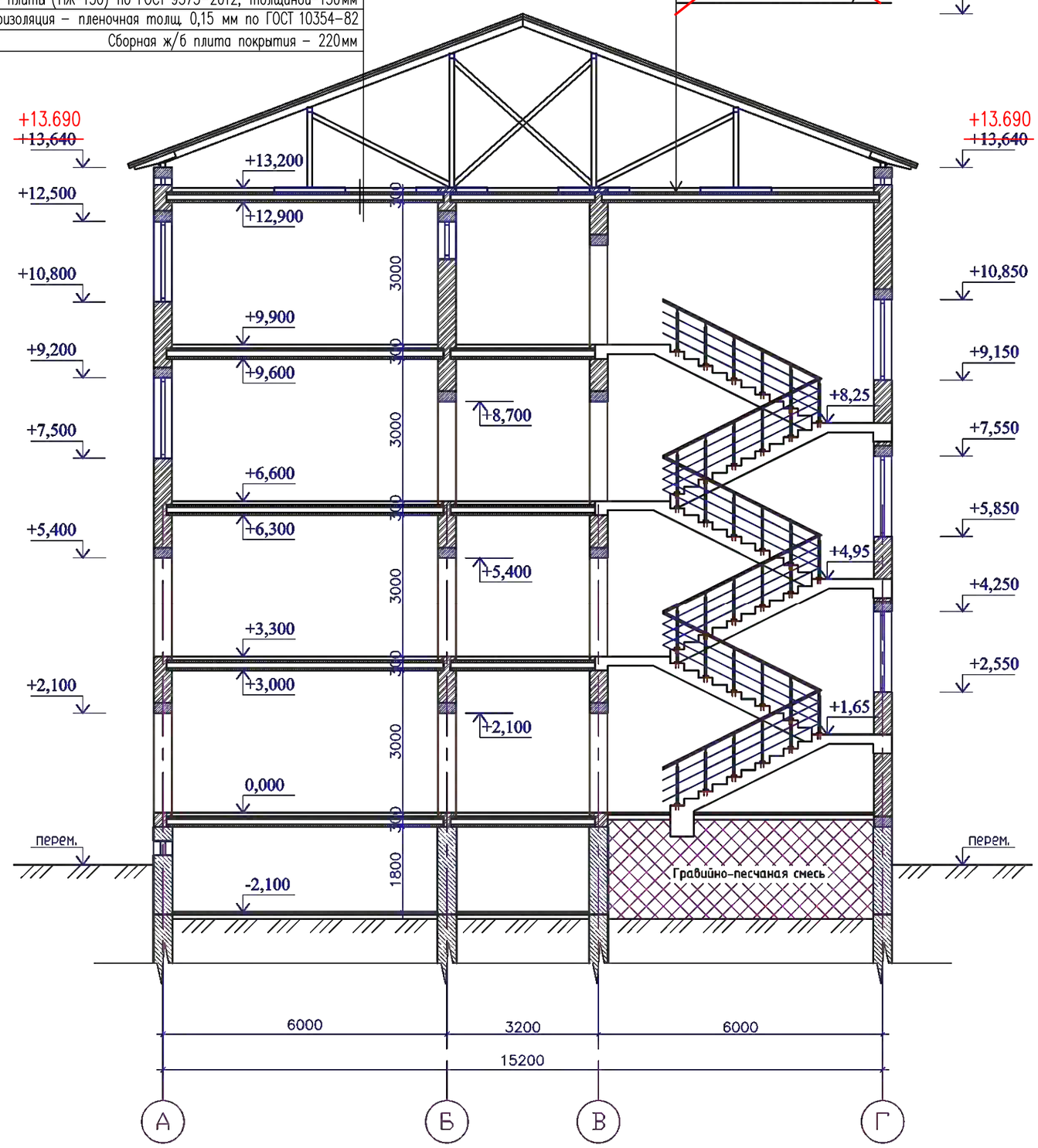

Привязан	24-2024-АС
Инженер	Ахмедов Х. 09.24
Н. контр.	Цой В.Г. 09.24
Инв. №	

Спецификация материалов

Поз.	Обозначение	Наименование	Кол.	Масса ед.,кг.	Примеч.
		Насыпной уплотненый грунт			
	СТРК 946-92	Гравийно-песчаная смесь М3	31.0		

Изм.	Кол.	Лист	N док	Подпись	Дата
Проверил		Сейілхан Н.			
Исполнил		Кошанов Е			
Н. контр.		Наубаев А.			

14-2022 АС

«Пристройка дополнительного корпуса на 250 мест в смену к школе №16 в г.Атырау»

Пристройка дополнительного корпуса

Стадия	Лист	Листов
РП	21	

Разрез 1 - 1.

ТОО "ДИАС-проект" Шымкент 2022г.

Согласовано

Взам. инв. ?

Подп. и дата

Инв. ? подл.

Деталь утепления наружных стен.

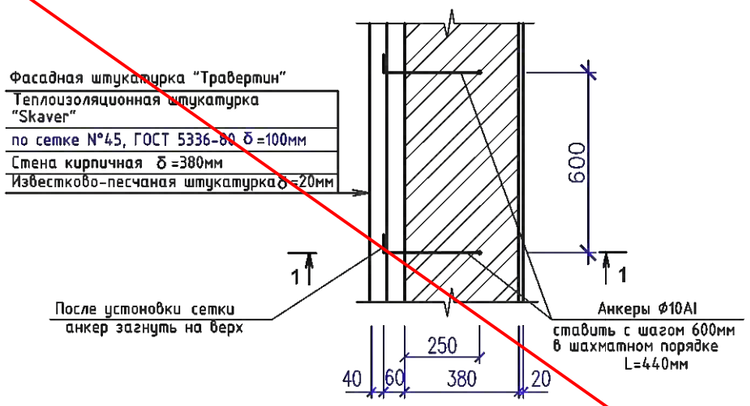

Анкер

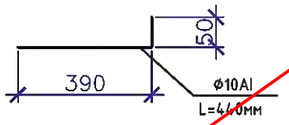

Спецификация расхода материалов на 1 м2 утепление наружной стены

Марка, поз.	Обозначение	Наименование	Кол., шт.	Масса ед., кг	Приме-чание
		Утепление наружных стен м2.	1200.0		
1	ГОСТ 5781-91	Анкер Ф10АI, L=440мм	4	0,27	1.09кг
2	ГОСТ 5336-80	Сетка 35-2,0 м2.	1,0	1.56	1.56 кг
3		Теплоизоляционная штукатурка "Skaver" толщ. 100мм, м2	1,0		0.1 м3

1. Данный лист смотреть совместно с листами АС-21.

Привязан	24-2024-АС		
Инженер	Ахмедов Х.		09.24
Н. контр.	Цой В.Г.		09.24
Инв. №			

Изм.	Кол.	Лист	N док	Подпись	Дата
Проверил		Сейілхан Н.			
Исполнил		Кошанов Е			
Н. контр.		Наубаев А.			

14-2022 АС

«Пристройка дополнительного корпуса на 250 мест в смену к школе №16 в г.Атырау»

Пристройка дополнительного корпуса

Студия	Лист	Листов
РП	22	

Деталь утепления наружных стен.

ТОО "ДИАС-проект" Шымкент 2022г.

Согласовано

Взам. инв. ?

Подп. и дата

Инв. ? подл.

Копировал А3

Спецификация элементов заполнения проемов

Поз.	Обозначение	Наименование	цок.эт	1 эт.	2 эт.	3 эт.	4 эт.	Всего	Масса ед., кг.	Примечание
		Окна								
Ок-1	ГОСТ 30674-99	Окно ОП В2 1700х1800 (4М 1-16Ar-K4)	-	20	22	22	22	86		ПВХ
ПД-1	ГОСТ 30673-2013	Доска подоконная ПВХ b=150 мм, 1900	-	20	22	22	22	86		ПВХ
	Индивидуального изготовления	Отлив оцинкованый стальной 200мм, 1900	-	20	22	22	22	86		оцинкованый металл с полимерным покрытием
Ок-2	ГОСТ 30674-99	Окно ОП В2 1700х1500 (4М 1-16Ar-K4)	-	~~1~~ 2	3	3	3	~~9~~ 10		ПВХ
ПД-2	ГОСТ 30673-2013	Доска подоконная ПВХ b=150 мм, 1600	-	~~1~~ 2	3	3	3	~~9~~ 10		ПВХ
	Индивидуального изготовления	Отлив оцинкованый стальной 200мм, 1600	-	~~1~~ 2	3	3	3	~~9~~ 10		оцинкованый металл с полимерным покрытием
Ок-3	ГОСТ 30674-99	Окно ОП В2 1700х700 (4М 1-16Ar-K4)	-	2	2	2	2	8		ПВХ
ПД-3	ГОСТ 30673-2013	Доска подоконная ПВХ b=150 мм, 800	-	2	2	2	2	8		ПВХ
	Индивидуального изготовления	Отлив оцинкованый стальной 200мм, 800	-	2	2	2	2	8		оцинкованый металл с полимерным покрытием
Ок-4	ГОСТ 30674-99	Окно ОП В2 800х1800 (4М 1-16Ar-K4)	-	9	10	8	9	36		ПВХ

ОК-1

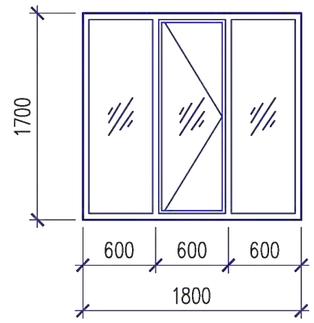

ОК-2

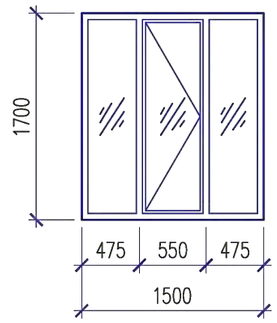

ОК-3

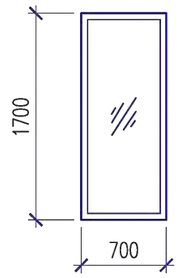

ОК-4

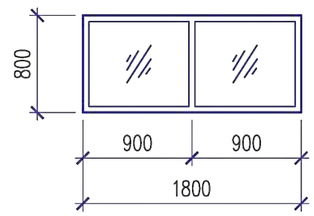

Спецификация элементов заполнения проемов

Поз.	Обозначение	Наименование	цок.эт.	1 эт.	2 эт.	3 эт.	4 эт.	Всего	Масса ед., кг.	Примечание
		Витражи наружние								
В-1	ГОСТ 21519-2003	Витраж В-1 3.00х2.80м	-	2	1	1	1	6		Алюминиевые
~~В-2~~	~~ГОСТ 21519-2003~~	~~Витраж В-1 м2~~						~~114м2~~		~~Алюминиевые~~

В-1

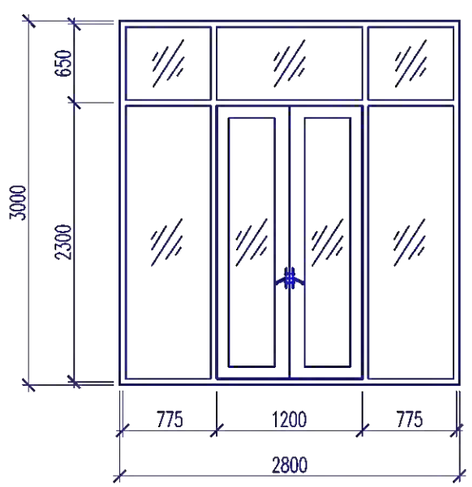

1. Данный лист смотреть совместно с листами АС-15,16,17,18.

Привязан	24-2024-АС		
Инженер	Ахмедов Х.		09.24
Н. контр.	Цой В.Г.		09.24
Инв. №			

Изм.	Кол.	Лист	N док	Подпись	Дата
Проверил		Сейілхан Н.			
Исполнил		Кошанов Е			
Н. контр.		Наубаев А.			

14-2022 АС

«Пристройка дополнительного корпуса на 250 мест в смену к школе №16 в г.Атырау»

Пристройка дополнительного корпуса

Стадия	Лист	Листов
РП	23	

Спецификация элементов заполнения проемов

ТОО "ДИАС-проект" Шымкент 2022г.

Согласовано

Взам. инв. ?

Подп. и дата

Инв. ? подл.

Копировал

А3

Спецификация элементов заполнения проемов-витражи, двери

Марка, поз.	Обозначение	Наименование	Кол-во						Масса ед., кг	Примечание
			цок этаж	1ый этаж	2ой этаж	3ый этаж	4ой этаж	Всего:		
		Двери								
		Дверные блоки (наружные)								
Дн - 1	ГОСТ 31173-2016	ДН 24х15	-	4	-	-	-	4		
Дн - 2	ГОСТ 31173-2016	ДН 21х09	-	-	1	1	1	3		
		Дверные блоки (внутренние)								
Дв - 1	ГОСТ 475-2016	ДГ 21х15	-	~~4~~ 3	2	2	2	~~10~~ 9		
Дв - 2	ГОСТ 475-2016	ДГ 21х12	-	5	6	4	6	21		
Дв - 3	ГОСТ 475-2016	ДГ 21х09	-	6	6	10	8	30		

Сп-1 М 1:50

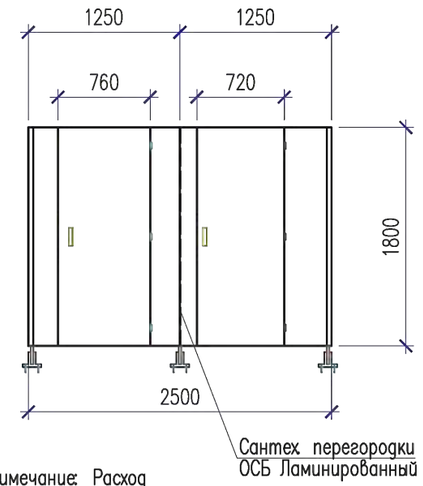

Примечание: Расход материала из ПВХ для сан. тех. перегородок и дверей S=53.28 м2

Двери

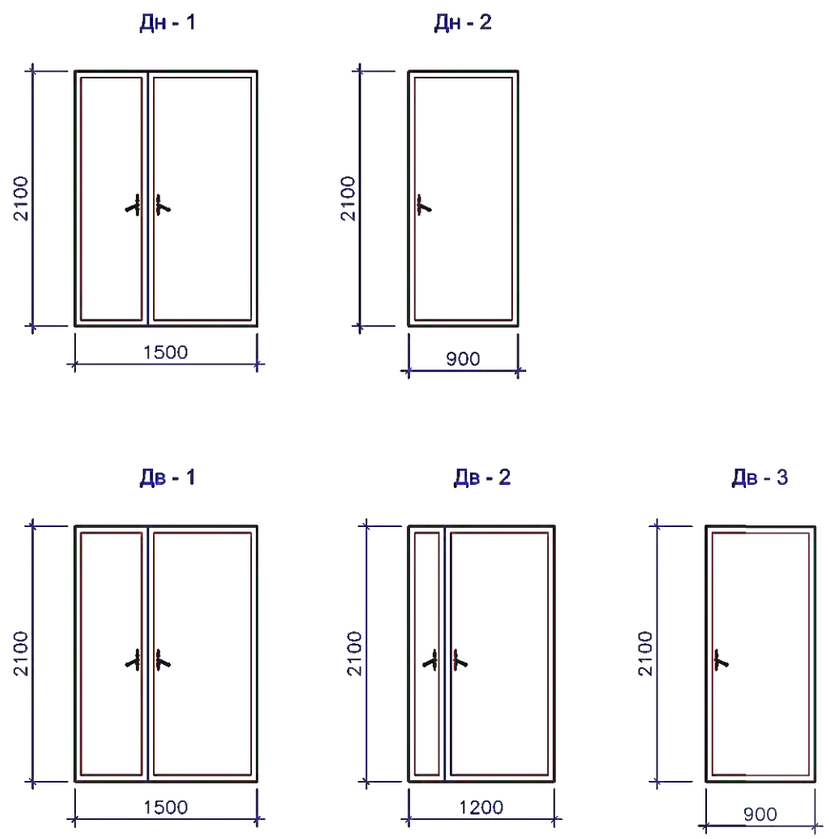

1. Данный лист смотреть совместно с листами АС-15,16,17,18.

Привязан	24-2024-АС		
Инженер	Ахмедов Х.		09.24
Н. контр.	Цой В.Г.		09.24
Инв. №			

Изм.	Кол.	Лист	N док	Подпись	Дата	14-2022 АС			
						«Пристройка дополнительного корпуса на 250 мест в смену к школе №16 в г.Атырау»			
Проверил		Сейілхан Н.				Пристройка дополнительного корпуса	Стадия	Лист	Листов
Исполнил		Кошанов Е					РП	24	
Н. контр.		Наубаев А.				Спецификация элементов заполнения проемов двери.	ТОО "ДИАС-проект" Шымкент 2022г.		

Согласовано

Взам. инв. ?

Подп. и дата

Инв. ? подл.

Экспликация полов цокольного этажа.

Номер помещения	Тип пола	Схема пола или тип пола по серии - 2.244-1 выпуск 6	Данные элементов пола (наимен, толщина, мм)	Площадь м2
1,2,3,4,5,6,7, 8,9,10,11.	Б	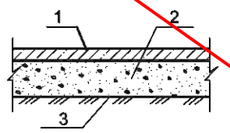	1. Покрытие - бетон кл. В15 - 20мм 2. Подстилающий слой из бетона кл. В7,5 - 80мм 3. Утрамбованный грунт основания	496.34

1. Данный лист смотреть совместно с листами АС-9.

Привязан	24-2024-АС		
Инженер	Ахмедов Х.		09.24
Н. контр.	Цой В.Г.		09.24
Инв. №			

Изм.	Кол.	Лист	N док	Подпись	Дата
Проверил		Сейілхан Н.			
Исполнил		Кошанов Е			
Н. контр.		Наубаев А.			

14-2022 АС

«Пристройка дополнительного корпуса на 250 мест в смену к школе №16 в г.Атырау»

Пристройка дополнительного корпуса

Стадия	Лист	Листов
РП	25	

Экспликация полов цокольного этажа.

ТОО "ДИАС-проект" Шымкент 2022г.

Взам. инв. №

Подпись и дата

Инв.№подл.

Экспликация полов цокольного этажа

Номер помещения по плану	Тип пола	Схема пола	Элементы пола и их толщина	Площадь пола, м2
1	2	3	4	5
На отм. −2.100 (подвал)				
1,2,3,4,5,6,7,8,9,10,11	Б	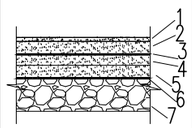	1−Бетонные полы из бетона класса В15. −20мм. 2−Стяжка из цементно−песчанного р−ра М150 по сетке строительной С4 (ячейка 50х50мм) −40мм 3−Гидроизоляционный слой: 1 слой изола на битумной мастике. 4−Стяжка из цементно−песчанного р−ра М150 −20мм 5−Подстилающий слой: бетон кл. В7.5 −80мм. 6−Гидроизоляция из 1 слоя "Технониколь", δ=1,5мм (завести на стены на 150 мм) 7−Щебень пропитанный битумом −100мм Основание −уплотненный грунт основания	496,34 496,34 496,34 496,34 496,34 636,80 389,86

СОГЛАСОВАНО:

Взам. инв. N

Подпись и дата

Инв. N док.

Изм.	Кол.уч.	Лист	N°док.	Подпись	Дата
Проверил		Ким И.			
Разработ.		Ахмедов Х.			
Н. контроль		Цой В.			

24−2024−АС

Строительство пристройки дополнительного учебного корпуса на 250 мест к средней школе №24 в городе Атырау (привязка)

Пристройка дополнительного корпуса

Стадия	Лист	Листов
РП	25.1	

Экспликация полов цокольного этажа

ТОО "Асад ЛТД" г.Шымкент − 2024г.

Формат А3

Экспликация полов первого этажа.

Номер помещения	Тип пола	Схема пола или тип пола по серии - 2.244-1 выпуск 6	Данные элементов пола (наимен, толщина, мм)	Площадь м2
7,8,10,15,16,18.	Л	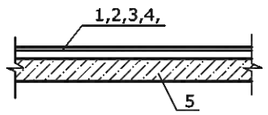	1. Ламинат 2. Полиэтиленовая пленка 3. теплоотражающая подложка 4. Наливной пол экопол М150 высокопрочный. Н.р. 13 кг/м2 – 10 мм 5. Стяжка из цементно-песчаного раствора марки 150-30мм 6. Ж/б плита перекрытия	290.64
			Плинтус МДФ п.м	157.20
1,2,3,4,5.	К1	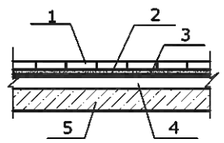	1. Керамическая плитка Grey Marble 400х400 – 8 мм 2. Клей для кафеля – 7 мм 3. Обмазочная гидроизоляция Ceresit CL 51 в 2 слоя, Н.р. 1,4 кг/м2 4. Стяжка из цементно-песчаного раствора марки 150-30мм 5. Ж/б плита перекрытия	28.63
			Плинтус из керамической плитки п.м	44.0
6,9,11,12,14,17.	КГ	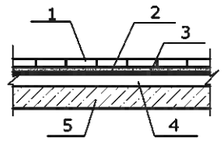	1. Керамогранит Grey Marble (глянцевый) 600х600-11 мм 2. Клей для кафеля – 9 мм 3. Стяжка из цементно-песчаного раствора марки 150-30мм 4. Ж/б плита перекрытия	196.09
			Плинтус из керамогранита п.м	113.0

1. Данный лист смотреть совместно с листами АС–15.

Согласовано

Взам. инв. ?

Подп. и дата

Инв. ? подл.

Привязан	24-2024-АС	
Инженер	Ахмедов Х.	09.24
Н. контр.	Цой В.Г.	09.24
Инв. №		

Изм.	Кол.	Лист	N док	Подпись	Дата
Проверил		Сейілхан Н.			
Исполнил		Кошанов Е			
Н. контр.		Наубаев А.			

14-2022 АС

«Пристройка дополнительного корпуса на 250 мест в смену к школе №16 в г.Атырау»

Пристройка дополнительного корпуса

Студия	Лист	Листов
РП	26	

Экспликация полов первого этажа.

ТОО "ДИАС-проект" Шымкент 2022г.

Экспликация полов второго этажа.

Номер помещения	Тип пола	Схема пола или тип пола по серии - 2.244-1 выпуск 6	Данные элементов пола (наимен, толщина, мм)	Площадь м2
7,8,10,15,16,18.	Л	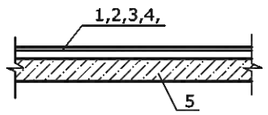	1. Ламинат 2. Полиэтиленовая пленка 3. теплоотражающая подложка 4. Наливной пол экопол М150 высокопрочный. Н.р. 13 кг/м2 – 10 мм 5. Стяжка из цементно-песчаного раствора марки 150-30мм 6. Ж/б плита перекрытия	290.64
			Плинтус МДФ п.м	157.20
1,2,3,4,5.	К1	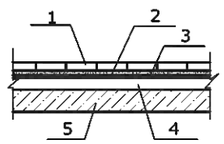	1. Керамическая плитка Grey Marble 400х400 – 8 мм 2. Клей для кафеля – 7 мм 3. Обмазочная гидроизоляция Ceresit CL 51 в 2 слоя, Н.р. 1,4 кг/м2 4. Стяжка из цементно-песчаного раствора марки 150-30мм 5. Ж/б плита перекрытия	28.63
			Плинтус из керамической плитки п.м	44.0
6,9,11,12,14,17.	КГ	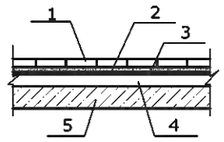	1. Керамогранит Grey Marble (глянцевый) 600х600-11 мм 2. Клей для кафеля – 9 мм 3. Стяжка из цементно-песчаного раствора марки 150-30мм 4. Ж/б плита перекрытия	196.09
			Плинтус из керамогранита п.м	113.0

1. Данный лист смотреть совместно с листами АС–16.

Согласовано

Взам. инв. ?

Подп. и дата

Инв. ? подл.

Привязан	24-2024-АС	
Инженер	Ахмедов Х.	09.24
Н. контр.	Цой В.Г.	09.24
Инв. №		

Изм.	Кол.	Лист	N док	Подпись	Дата
Проверил		Сейілхан Н.			
Исполнил		Кошанов Е			
Н. контр.		Наубаев А.			

14-2022 АС

«Пристройка дополнительного корпуса на 250 мест в смену к школе №16 в г.Атырау»

Пристройка дополнительного корпуса

Стадия	Лист	Листов
РП	27	

Экспликация полов второго этажа.

ТОО "ДИАС-проект" Шымкент 2022г.

Экспликация полов третьего этажа.

Номер помещения	Тип пола	Схема пола или тип пола по серии - 2.244-1 выпуск 6	Данные элементов пола (наимен, толщина, мм)	Площадь м2
7,8,9,11,16,17, 18,19,20.	Л	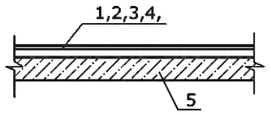	1. Ламинат 2. Полиэтиленовая пленка 3. теплоотражающая подложка 4. Наливной пол экопол М150 высокопрочный. Н.р. 13 кг/м2 – 10 мм 5. Стяжка из цементно-песчаного раствора марки 150-30мм 6. Ж/б плита перекрытия	304.00
			Плинтус МДФ п.м	179.38
1,2,3,4,5.	К1	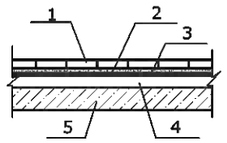	1. Керамическая плитка Grey Marble 400x400 – 8 мм 2. Клей для кафеля – 7 мм 3. Обмазочная гидроизоляция Ceresit CL 51 в 2 слоя, Н.р. 1,4 кг/м2 4. Стяжка из цементно-песчаного раствора марки 150-30мм 5. Ж/б плита перекрытия	28.63
			Плинтус из керамической плитки п.м	44.0
6,10,12,13,15.	КГ	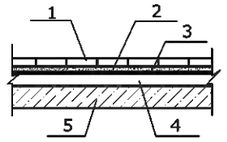	1. Керамогранит Grey Marble (глянцевый) 600x600-11 мм 2. Клей для кафеля – 9 мм 3. Стяжка из цементно-песчаного раствора марки 150-30мм 4. Ж/б плита перекрытия	181.37
			Плинтус из керамогранита п.м	107.0

1. Данный лист смотреть совместно с листами АС–17.

Привязан	24-2024-АС		
Инженер	Ахмедов Х.		09.24
Н. контр.	Цой В.Г.		09.24
Инв. №			

Изм.	Кол.	Лист	N док	Подпись	Дата
Проверил		Сейілхан Н.			
Исполнил		Кошанов Е			
Н. контр.		Наубаев А.			

14-2022 АС

«Пристройка дополнительного корпуса на 250 мест в смену к школе №16 в г.Атырау»

Пристройка дополнительного корпуса

Стадия	Лист	Листов
РП	28	

Экспликация полов третьего этажа.

ТОО "ДИАС-проект" Шымкент 2022г.

Согласовано

Взам. инв. ?

Подп. и дата

Инв. ? подл.

Экспликация полов четвертого этажа.

Номер помещения	Тип пола	Схема пола или тип пола по серии - 2.244-1 выпуск 6	Данные элементов пола (наимен, толщина, мм)	Площадь м2
7,8,9,11,16,17, 18,19,20.	Л	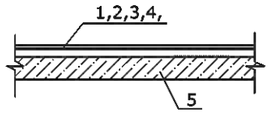	1. Ламинат 2. Полиэтиленовая пленка 3. теплоотражающая подложка 4. Наливной пол экопол М150 высокопрочный. Н.р. 13 кг/м2 – 10 мм 5. Стяжка из цементно-песчаного раствора марки 150-30мм 6. Ж/б плита перекрытия	304.00
			Плинтус МДФ п.м	179.38
1,2,3,4,5.	К1	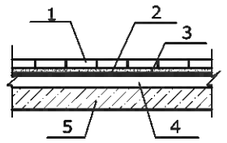	1. Керамическая плитка Grey Marble 400x400 – 8 мм 2. Клей для кафеля – 7 мм 3. Обмазочная гидроизоляция Ceresit CL 51 в 2 слоя, Н.р. 1,4 кг/м2 4. Стяжка из цементно-песчаного раствора марки 150-30мм 5. Ж/б плита перекрытия	28.63
			Плинтус из керамической плитки п.м	44.0
6,10,12,13,15.	КГ	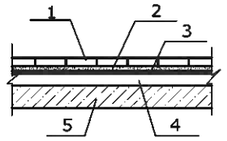	1. Керамогранит Grey Marble (глянцевый) 600x600-11 мм 2. Клей для кафеля – 9 мм 3. Стяжка из цементно-песчаного раствора марки 150-30мм 4. Ж/б плита перекрытия	181.37
			Плинтус из керамогранита п.м	107.0

1. Данный лист смотреть совместно с листами АС–18.

Согласовано

Взам. инв. ?

Подп. и дата

Инв. ? подл.

Привязан	24-2024-АС		
Инженер	Ахмедов Х.		09.24
Н. контр.	Цой В.Г.		09.24
Инв. №			

Изм.	Кол.	Лист	N док	Подпись	Дата
Проверил		Сейілхан Н.			
Исполнил		Кошанов Е			
Н. контр.		Наубаев А.			

14-2022 АС

«Пристройка дополнительного корпуса на 250 мест в смену к школе №16 в г.Атырау»

Пристройка дополнительного корпуса

Стадия	Лист	Листов
РП	29	

Экспликация полов четвертого этажа.

ТОО "ДИАС-проект" Шымкент 2022г.

Ведомость отделки помещений цокольного этажа.

Наименование или номер помещения	Вид отделки элементов интерьеров				Примечание
	Потолок	Площ. м2	Стены или перегородки	Площ. м2	
на отм. -2.900 (цокольного этажа)					
1,2,3,4,5,6,7,8,910,11.	Затирка с цемент.-извест. раствором, известковая покраска за 2 раза	496.34	штукатурка цемент.-извест. раствором	591.80	H=1.8м
			известковая покраска за 2 раза	591.80	H=1.8м

1. Данный лист смотреть совместно с листами АС-9.

Привязан	24-2024-АС
Инженер	Ахмедов Х. 09.24
Н. контр.	Цой В.Г. 09.24
Инв. №	

Изм.	Кол.	Лист	N док	Подпись	Дата
Проверил		Сейілхан Н.			
Исполнил		Кошанов Е			
Н. контр.		Наубаев А.			

14-2022 АС

«Пристройка дополнительного корпуса на 250 мест в смену к школе №16 в г.Атырау»

Пристройка дополнительного корпуса

Студия	Лист	Листов
РП	30	

Ведомость отделки помещений цокольного этажа.

ТОО "ДИАС-проект" Шымкент 2022г.

Взам. инв. N__

Подп. и дата.

Инв. N__ подл.

Ведомость отделки помещений первого этажа.

Наименование или номер помещения	Вид отделки элементов интерьеров				Примечание
	Потолок	Площ. м2	Стены или перегородки	Площ. м2	
на отм. 0.000 (1-й этаж)					
6,7,8,9,10,11,12,14,15, 16,17,18.	финишная отделка сухими смесями типа "Алинекс" водоэмульсион. покраска за 2 раза	486.73	1.Водоэмульсионная окраска 2. Грунтовка 3. Затирка - 2.0 4. Выравнивание сухой гипсовой смесью - 4.0 5.Грунтовка 6. Штукатурка	982.26 982.26 982.26 982.26 982.26 982.26	H=3.0м H=3.0м H=3.0м H=3.0м H=3.0м H=3.0м
1,2,3,4,5.	финишная отделка сухими смесями типа "Алинекс" водоэмульсион. покраска за 2 раза	28.63	1.Керамическая плитка 200x300 - 8.0 2. Клей плиточный- 10.0 3. Грунтовка 4. Штукатурка	152.44 152.44 152.44 152.44	H=3.0м H=3.0м H=3.0м H=3.0м

1. Данный лист смотреть совместно с листами АС-15.

Привязан	24-2024-АС	
Инженер	Ахмедов Х.	09.24
Н. контр.	Цой В.Г.	09.24
Инв. №		

Изм.	Кол.	Лист	N док	Подпись	Дата
Проверил		Сейілхан Н.			
Исполнил		Кошанов Е			
Н. контр.		Наубаев А.			

14-2022 АС

«Пристройка дополнительного корпуса на 250 мест в смену к школе №16 в г.Атырау»

Пристройка дополнительного корпуса

Студия	Лист	Листов
РП	31	

Ведомость отделки помещений первого этажа.

ТОО "ДИАС-проект" Шымкент 2022г.

Взам. инв. N__

Подп. и дата.

Инв. N__ подл.

Ведомость отделки помещений второго этажа.

Наименование или номер помещения	Вид отделки элементов интерьеров				Примечание
	Потолок	Площ. м2	Стены или перегородки	Площ. м2	
на отм. 0.000 (1-й этаж)					
6,7,8,9,10,11,12,14,15, 16,17,18.	финишная отделка сухими смесями типа "Алинекс" водоэмульсион. покраска за 2 раза	486.73	1.Водоэмульсионная окраска 2. Грунтовка 3. Затирка - 2.0 4. Выравнивание сухой гипсовой смесью - 4.0 5.Грунтовка 6. Штукатурка	986.90 986.90 986.90 986.90 986.90 986.90	H=3.0м H=3.0м H=3.0м H=3.0м H=3.0м H=3.0м
1,2,3,4,5.	финишная отделка сухими смесями типа "Алинекс" водоэмульсион. покраска за 2 раза	28.63	1.Керамическая плитка 200x300 - 8.0 2. Клей плиточный- 10.0 3. Грунтовка 4. Штукатурка	152.44 152.44 152.44 152.44	H=3.0м H=3.0м H=3.0м H=3.0м

1. Данный лист смотреть совместно с листами АС-16.

Привязан	24-2024-АС		
Инженер	Ахмедов Х.		09.24
Н. контр.	Цой В.Г.		09.24
Инв. №			

Изм.	Кол.	Лист	N док	Подпись	Дата
Проверил		Сейілхан Н.			
Исполнил		Кошанов Е			
Н. контр.		Наубаев А.			

14-2022 АС

«Пристройка дополнительного корпуса на 250 мест в смену к школе №16 в г.Атырау»

Пристройка дополнительного корпуса

Студия	Лист	Листов
РП	32	

Ведомость отделки помещений второго этажа.

ТОО "ДИАС-проект" Шымкент 2022г.

Взам. инв. N_

Подп. и дата.

Инв. N_ подп.

Ведомость отделки помещений третьего этажа.

Наименование или номер помещения	Вид отделки элементов интерьеров				Примечание
	Потолок	Площ. м2	Стены или перегородки	Площ. м2	
на отм. 0.000 (1-й этаж)					
6,7,8,9,10,11,12,13,15, 16,17,18,19,20.	финишная отделка сухими смесями типа "Алинекс" водоэмульсион. покраска за 2 раза	485.37	1.Водоэмульсионная окраска 2. Грунтовка 3. Затирка - 2.0 4. Выравнивание сухой гипсовой смесью - 4.0 5.Грунтовка 6. Штукатурка	1062.86 1062.86 1062.86 1062.86 1062.86 1062.86	Н=3.0м Н=3.0м Н=3.0м Н=3.0м Н=3.0м Н=3.0м
1,2,3,4,5.	финишная отделка сухими смесями типа "Алинекс" водоэмульсион. покраска за 2 раза	28.63	1.Керамическая плитка 200x300 - 8.0 2. Клей плиточный- 10.0 3. Грунтовка 4. Штукатурка	152.44 152.44 152.44 152.44	Н=3.0м Н=3.0м Н=3.0м Н=3.0м

1. Данный лист смотреть совместно с листами АС-17.

Привязан	24-2024-АС	
Инженер	Ахмедов Х.	09.24
Н. контр.	Цой В.Г.	09.24
Инв. №		

Изм.	Кол.	Лист	N док	Подпись	Дата
Проверил		Сейілхан Н.			
Исполнил		Кошанов Е			
Н. контр.		Наубаев А.			

14-2022 АС

«Пристройка дополнительного корпуса на 250 мест в смену к школе №16 в г.Атырау»

Пристройка дополнительного корпуса

Студия	Лист	Листов
РП	33	

Ведомость отделки помещений третьего этажа.

ТОО "ДИАС-проект" Шымкент 2022г.

Взам. инв. N_

Подп. и дата.

Инв. N_ подп.

Ведомость отделки помещений четвертого этажа.

Наименование или номер помещения	Вид отделки элементов интерьеров				Примечание
	Потолок	Площ. м2	Стены или перегородки	Площ. м2	
на отм. 0.000 (1-й этаж)					
6,7,8,9,10,11,12,13,15, 16,17,18,19,20.	финишная отделка сухими смесями типа "Алинекс" водоэмульсион. покраска за 2 раза	485.37	1.Водоэмульсионная окраска 2. Грунтовка 3. Затирка - 2.0 4. Выравнивание сухой гипсовой смесью - 4.0 5.Грунтовка 6. Штукатурка	1062.86 1062.86 1062.86 1062.86 1062.86 1062.86	H=3.0м H=3.0м H=3.0м H=3.0м H=3.0м H=3.0м
1,2,3,4,5.	финишная отделка сухими смесями типа "Алинекс" водоэмульсион. покраска за 2 раза	28.63	1.Керамическая плитка 200x300 - 8.0 2. Клей плиточный- 10.0 3. Грунтовка 4. Штукатурка	152.44 152.44 152.44 152.44	H=3.0м H=3.0м H=3.0м H=3.0м

1. Данный лист смотреть совместно с листами АС-18.

Привязан	24-2024-АС		
Инженер	Ахмедов Х.		09.24
Н. контр.	Цой В.Г.		09.24
Инв. №			

Изм.	Кол.	Лист	N док	Подпись	Дата
Проверил		Сейілхан Н.			
Исполнил		Кошанов Е			
Н. контр.		Наубаев А.			

14-2022 АС

«Пристройка дополнительного корпуса на 250 мест в смену к школе №16 в г.Атырау»

Пристройка дополнительного корпуса

Студия	Лист	Листов
РП	34	

Ведомость отделки помещений четвертого этажа.

ТОО "ДИАС-проект" Шымкент 2022г.

Взам. инв. N__

Подп. и дата.

Инв. N__ подл.

Схема расположения элементов каркас и перемычек на отм. 0,000.

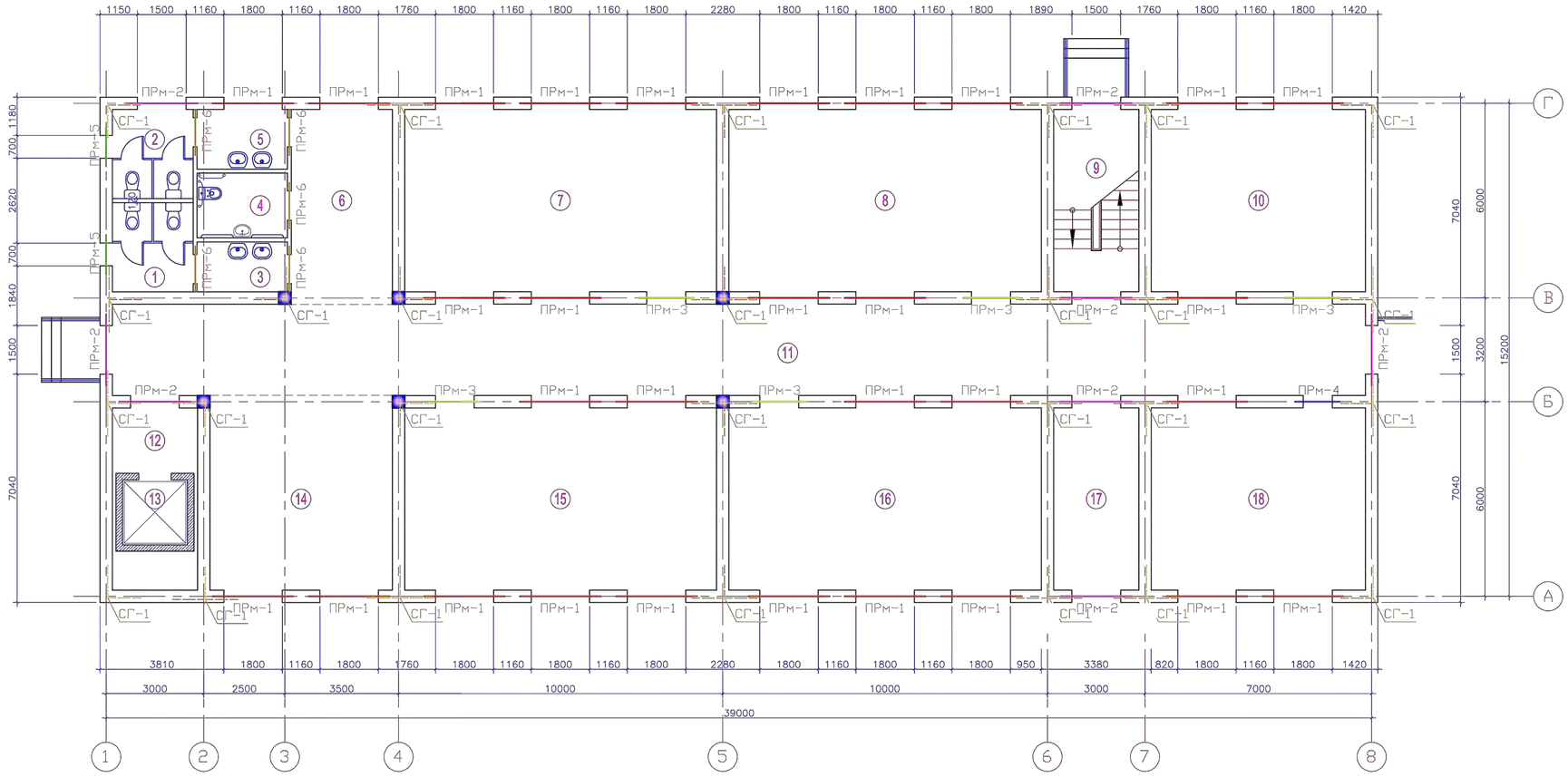

Спецификация-Перемычки,элементы горизонтального и вертикального армирования

Марка, поз.	Обозначение	Наименование	Кол.	Масса ед. кг.	Приме-чание (Общ расх кг.)
		Горизонтальное армирование			
СГ-1	индив. изготовл. л. АС-	Сетка СГ-1	м.п. 580.0		
СГ-2	индив. изготовл. л. АС-	Сетка СГ-2	м.п. 80.0		
		Перемычки			
ПРМ-1	индив. изготовл. л. АС-	Перемычки монолит. ж/б ПРМ-1	30		
ПРМ-2	индив. изготовл. л. АС-	Перемычки монолит. ж/б ПРМ-2	8		
ПРМ-3	индив. изготовл. л. АС-	Перемычки монолит. ж/б ПРМ-3	5		
ПРМ-4	индив. изготовл. л. АС-	Перемычки монолит. ж/б ПРМ-4	1		
ПРМ-5	индив. изготовл. л. АС-	Перемычки монолит. ж/б ПРМ-5	2		
ПРМ-6	индив. изготовл. л. АС-	Перемычки монолит. ж/б ПРМ-6	5		

1. Данный лист смотреть совместно с листами АС-15.

Привязан	24-2024-АС		
Инженер	Ахмедов Х.		09.24
Н. контр.	Цой В.Г.		09.24
Инв. №			

Изм.	Кол.	Лист	N док	Подпись	Дата

14-2022 АС

«Пристройка дополнительного корпуса на 250 мест в смену к школе №16 в г.Атырау»

Проверил	Сейілхан Н.	Пристройка дополнительного корпуса	Стадия: РП; Лист: 35; Листов:
Исполнил	Кошанов Е		
Н. контр.	Наубаев А.	Схема расположения элементов каркас и перемычек на отм. 0.000	ТОО "ДИАС-проект" Шымкент 2022г.

Согласовано

Взам. инв. ?

Подп. и дата

Инв. ? подл.

Схема расположения элементов каркас и перемычек на отм. +3,300.

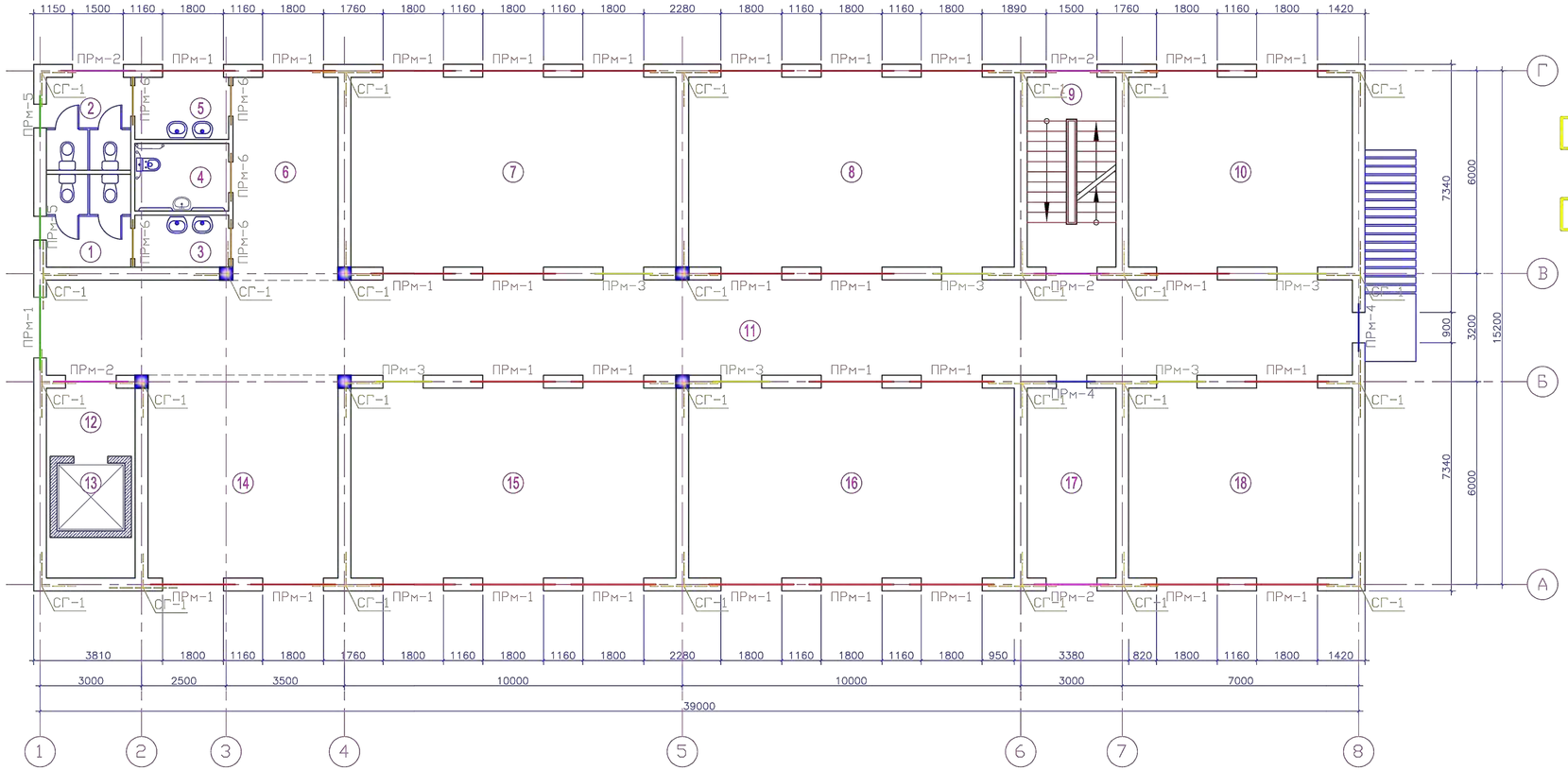

Спецификация-Перемычки,элементы горизонтального и вертикального армирования

Марка, поз.	Обозначение	Наименование	Кол.	Масса ед. кг.	Приме-чание (Общ расх кг.)
		Горизонтальное армирование			
СГ-1	индив. изготовл. л. АС-	Сетка СГ-1	м.п. 580.0		
СГ-2	индив. изготовл. л. АС-	Сетка СГ-2	м.п. 80.0		
		Перемычки			
ПРМ-1	индив. изготовл. л. АС-	Перемычки монолит. ж/б ПРМ-1	31		
ПРМ-2	индив. изготовл. л. АС-	Перемычки монолит. ж/б ПРМ-2	5		
ПРМ-3	индив. изготовл. л. АС-	Перемычки монолит. ж/б ПРМ-3	6		
ПРМ-4	индив. изготовл. л. АС-	Перемычки монолит. ж/б ПРМ-4	2		
ПРМ-5	индив. изготовл. л. АС-	Перемычки монолит. ж/б ПРМ-5	2		
ПРМ-6	индив. изготовл. л. АС-	Перемычки монолит. ж/б ПРМ-6	5		

1. Данный лист смотреть совместно с листами АС-16.

Привязан	24-2024-АС		
Инженер	Ахмедов Х.		09.24
Н. контр.	Цой В.Г.		09.24
Инв. №			

Изм.	Кол.	Лист	N док	Подпись	Дата

14-2022 АС

«Пристройка дополнительного корпуса на 250 мест в смену к школе №16 в г.Атырау»

Проверил	Сейілхан Н.	Пристройка дополнительного корпуса	Стадия	Лист	Листов
Исполнил	Кошанов Е		РП	36	
Н. контр.	Наубаев А.	Схема расположения элементов каркас и перемычек на отм. +3.300	ТОО "ДИАС-проект" Шымкент 2022г.		

Согласовано

Взам. инв. ?

Подп. и дата

Инв. ? подл.

Схема расположения элементов каркас и перемычек на отм. +6,600.

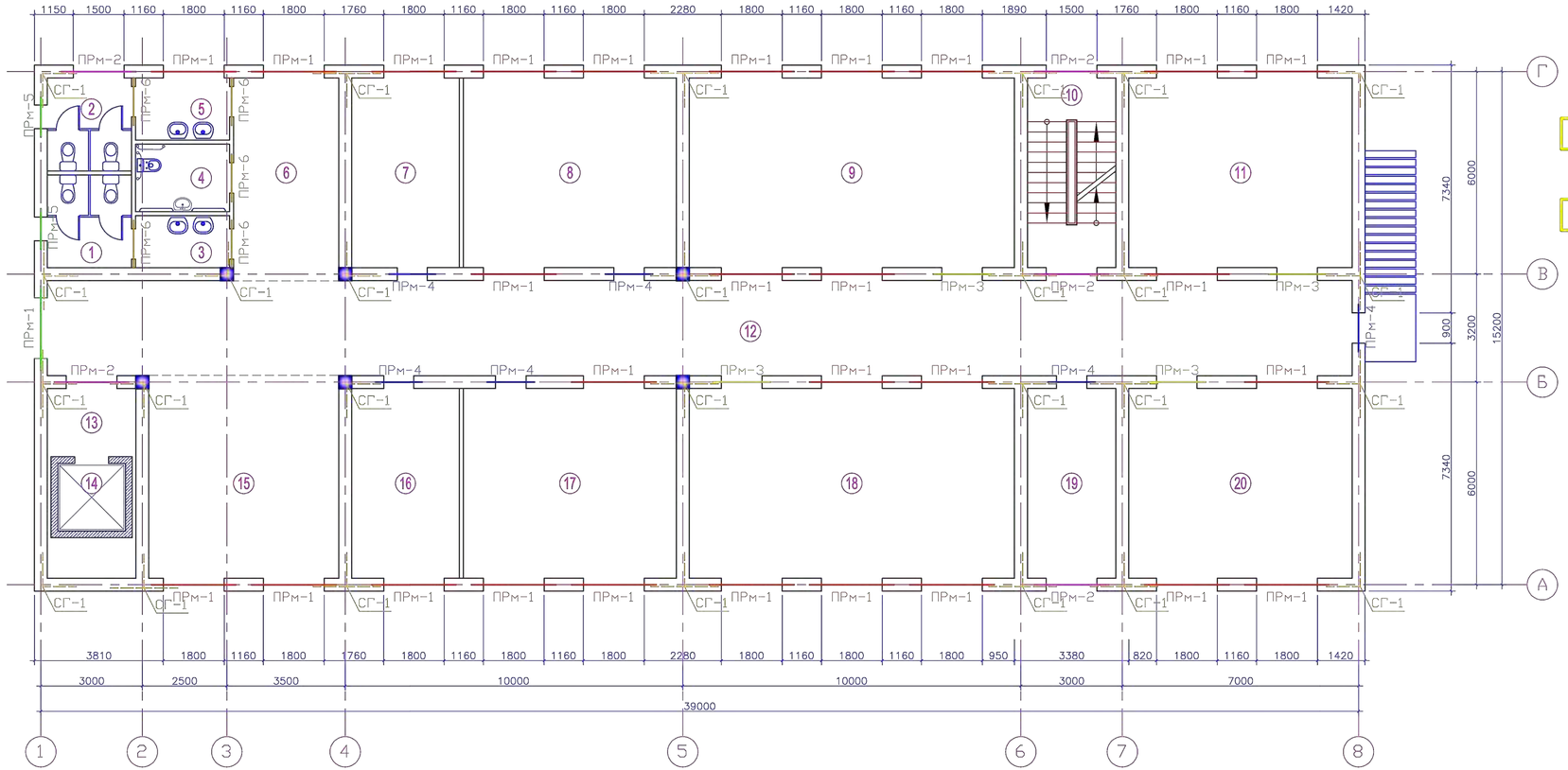

Спецификация-Перемычки,элементы горизонтального и вертикального армирования

Марка, поз.	Обозначение	Наименование	Кол.	Масса ед. кг.	Приме-чание (Общ.расх.кг.)
		Горизонтальное армирование			
СГ-1	индив. изготовл. л. АС-	Сетка СГ-1	м.п. 560.0		
СГ-2	индив. изготовл. л. АС-	Сетка СГ-2	м.п. 80.0		
		Перемычки			
ПРМ-1	индив. изготовл. л. АС-	Перемычки монолит. ж/б ПРМ-1	29		
ПРМ-2	индив. изготовл. л. АС-	Перемычки монолит. ж/б ПРМ-2	5		
ПРМ-3	индив. изготовл. л. АС-	Перемычки монолит. ж/б ПРМ-3	4		
ПРМ-4	индив. изготовл. л. АС-	Перемычки монолит. ж/б ПРМ-4	6		
ПРМ-5	индив. изготовл. л. АС-	Перемычки монолит. ж/б ПРМ-5	2		
ПРМ-6	индив. изготовл. л. АС-	Перемычки монолит. ж/б ПРМ-6	5		

1. Данный лист смотреть совместно с листами АС-17.

Привязан	24-2024-АС		
Инженер	Ахмедов Х.		09.24
Н. контр.	Цой В.Г.		09.24
Инв. №			

Изм.	Кол.	Лист	N док	Подпись	Дата
Проверил		Сейілхан Н.			
Исполнил		Кошанов Е			
Н. контр.		Наубаев А.			

14-2022 АС

«Пристройка дополнительного корпуса на 250 мест в смену к школе №16 в г.Атырау»

Пристройка дополнительного корпуса

Стадия	Лист	Листов
РП	37	

Схема расположения элементов каркас и перемычек на отм. +6.600

ТОО "ДИАС-проект" Шымкент 2022г.

Согласовано

Взам. инв. ?

Подп. и дата

Инв. ? подл.

Схема расположения элементов каркас и перемычек на отм. +9,900.

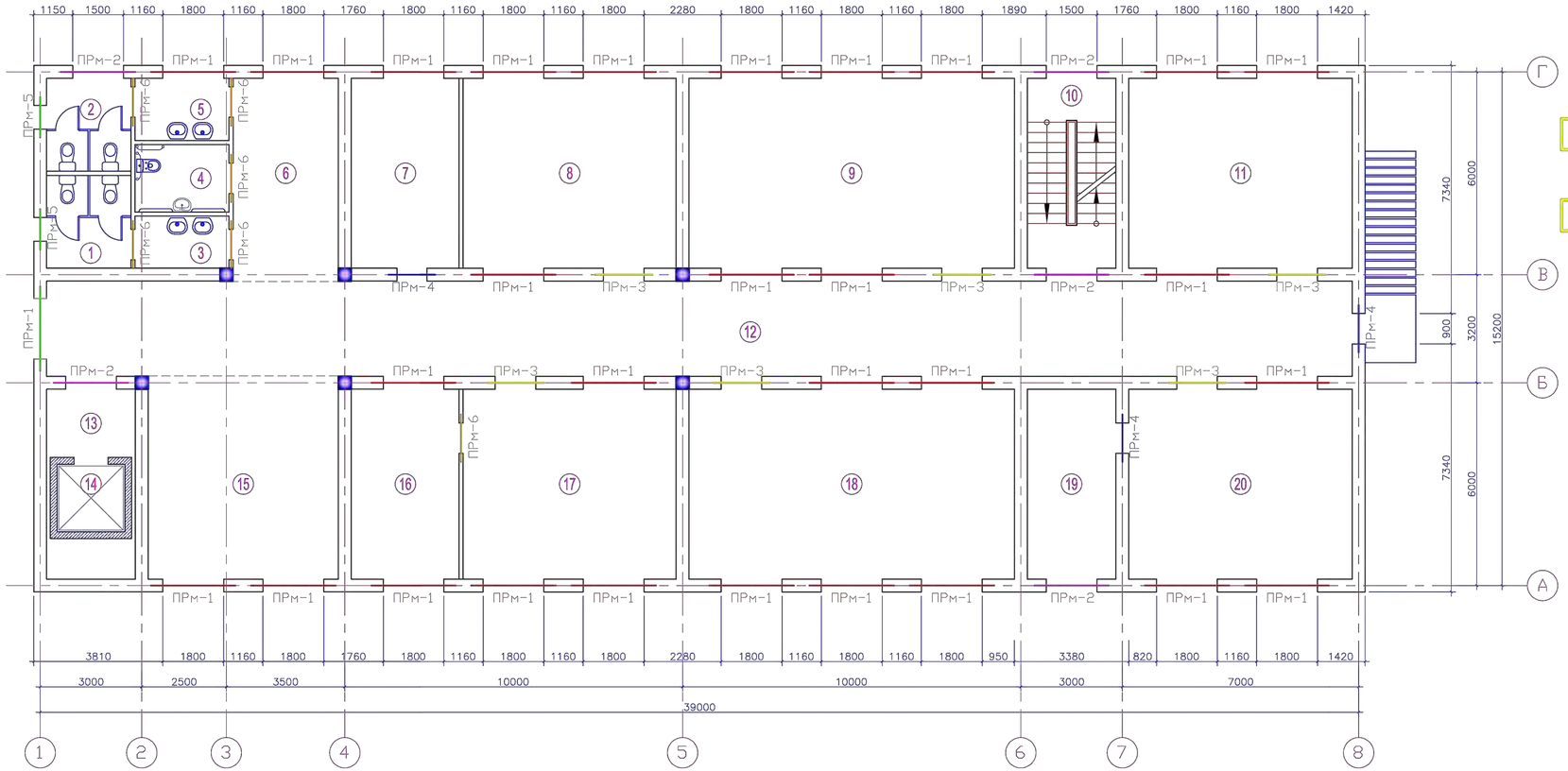

Спецификация-Перемычки,элементы горизонтального и вертикального армирования

Марка, поз.	Обозначение	Наименование	Кол.	Масса ед. кг.	Приме-чание (Общ расх кг.)
		Горизонтальное армирование			
СГ-1	индив. изготовл. л. АС-	Сетка СГ-1	м.п. 560.0		
СГ-2	индив. изготовл. л. АС-	Сетка СГ-2	м.п. 110.0		
		Перемычки			
ПРМ-1	индив. изготовл. л. АС-	Перемычки монолит. ж/б ПРМ-1	30		
ПРМ-2	индив. изготовл. л. АС-	Перемычки монолит. ж/б ПРМ-2	5		
ПРМ-3	индив. изготовл. л. АС-	Перемычки монолит. ж/б ПРМ-3	6		
ПРМ-4	индив. изготовл. л. АС-	Перемычки монолит. ж/б ПРМ-4	3		
ПРМ-5	индив. изготовл. л. АС-	Перемычки монолит. ж/б ПРМ-5	2		
ПРМ-6	индив. изготовл. л. АС-	Перемычки монолит. ж/б ПРМ-6	6		

1. Данный лист смотреть совместно с листами АС-18.

Привязан	24-2024-АС		
Инженер	Ахмедов Х.		09.24
Н. контр.	Цой В.Г.		09.24
Инв. №			

Изм.	Кол.	Лист	N док	Подпись	Дата

14-2022 АС

«Пристройка дополнительного корпуса на 250 мест в смену к школе №16 в г.Атырау»

Проверил	Сейілхан Н.	Пристройка дополнительного корпуса	Стадия	Лист	Листов
Исполнил	Кошанов Е		РП	38	
Н. контр.	Наубаев А.	Схема расположения элементов каркас и перемычек на отм. +9.900	ТОО "ДИАС-проект" Шымкент 2022г.		

Согласовано

Взам. инв. №

Подп. и дата

Инв. № подл.

Перемычки монолитные ж/бетоные ПРМ-1-:-ПРМ-3

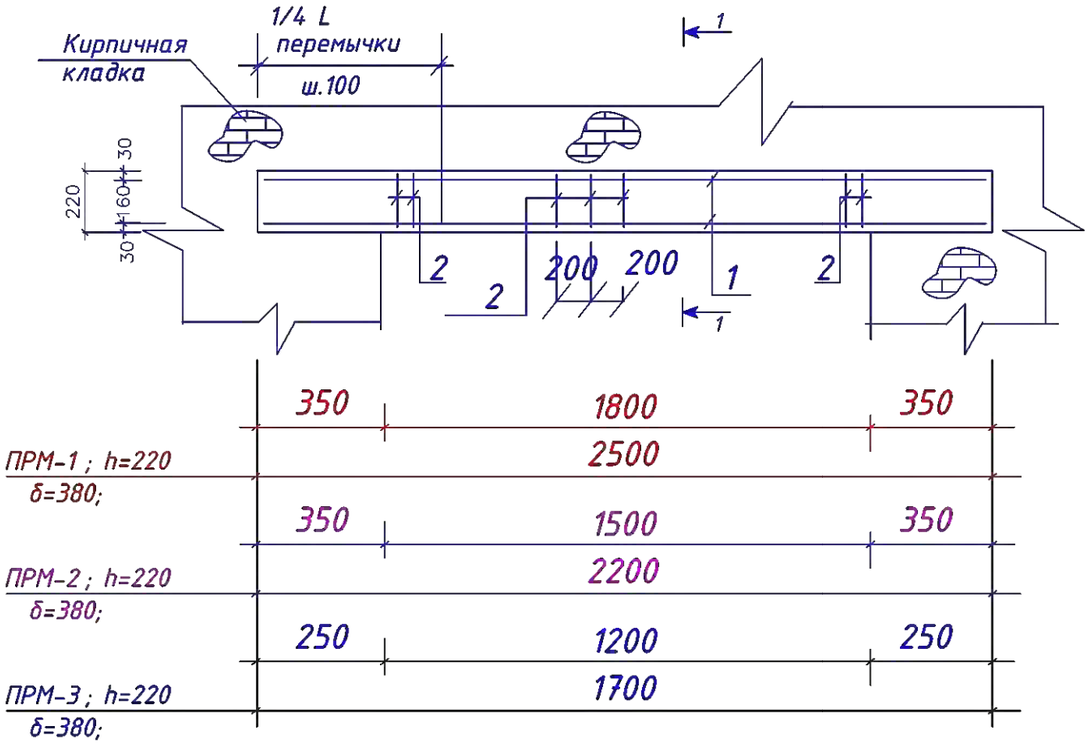

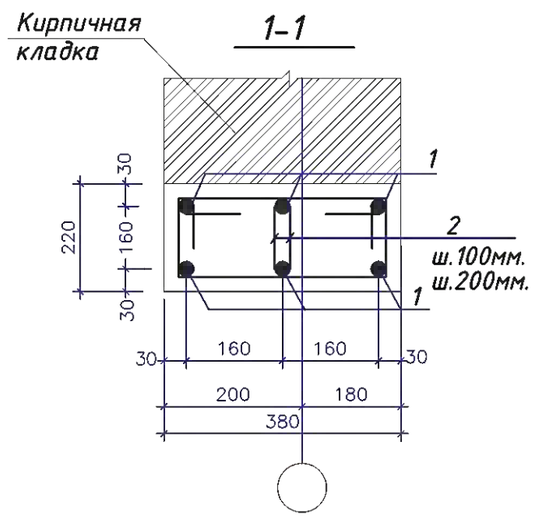

Спецификация -Перемычки монолитные ж/б ПРМ-1-:-ПРМ-3

Марка, поз.	Обозначение	Наименование	Кол	Масса ед. кг	Приме-чание (Общ.расх.кг.)
		Перемычка монолитн.ж/б ПРМ-1	120		
1		Ф 14AIII ГОСТ5781-91 L=2480	6	3.00	
2		Ф6AI ГОСТ5781-91 L=950	34	0.21	
		Материалы -ПРМ-1			
		Бетон кл.В15	0.21		$м^3$
		Перемычка монолитн.ж/б ПРМ-2	23		
1		Ф 14AIII ГОСТ5781-91 L=2180	6	2.63	
2		Ф6AI ГОСТ5781-91 L=950	30	0.21	
		Материалы -ПРМ-2			
		Бетон кл.В15	0.18		$м^3$
		Перемычка монолитн.ж/б ПРМ-3	21		
1		Ф 14AIII ГОСТ5781-91 L=1680	6	2,032	
2		Ф6AI ГОСТ5781-91 L=950	24	0.21	
		Материалы -ПРМ-2			
		Бетон кл.В15	0,142		$м^3$

Ведомость деталей

Поз.	Эскиз
2	176 100 176 176 176

1. Данный лист смотреть совместно с листами АС-35,36,37,38.
2. Замоноличивание монолитных конструкций производить в соответствии с требованиями СНИП 3.03.01-84* и СНИП РК 5.03-34-2005.
3. Перед установкой в опалубку отдельные стержни объединить в каркасы хомутами при помощи отожженной проволокой
4. Снятие опалубки производить после достижения бетоном 70% проектной
5. Защитный слой бетона в сечениях дан до рабочей арматуры.
6. Арматуру в каркасах связать вязальной проволокой.

						14-2022		АС	
						«Пристройка дополнительного корпуса на 250 мест в смену к школе №16 в г.Атырау»			
Изм.	Кол.	Лист	N док	Подпись	Дата				
Проверил		Сейілхан Н.				Пристройка дополнительного корпуса	Студия	Лист	Листов
Исполнил		Кошанов Е					РП	39	
Н. контр.		Наубаев А.				Перемычки монолитные ж/б ПРМ-1-:-ПРМ-3.	ТОО "ДИАС-проект" Шымкент 2022г.		

Привязан	24-2024-АС		
Инженер	Ахмедов Х.		09.24
Н. контр.	Цой В.Г.		09.24
Инв. №			

Перемычки монолитные ж/бетоные ПРМ-4-:-ПРМ-5

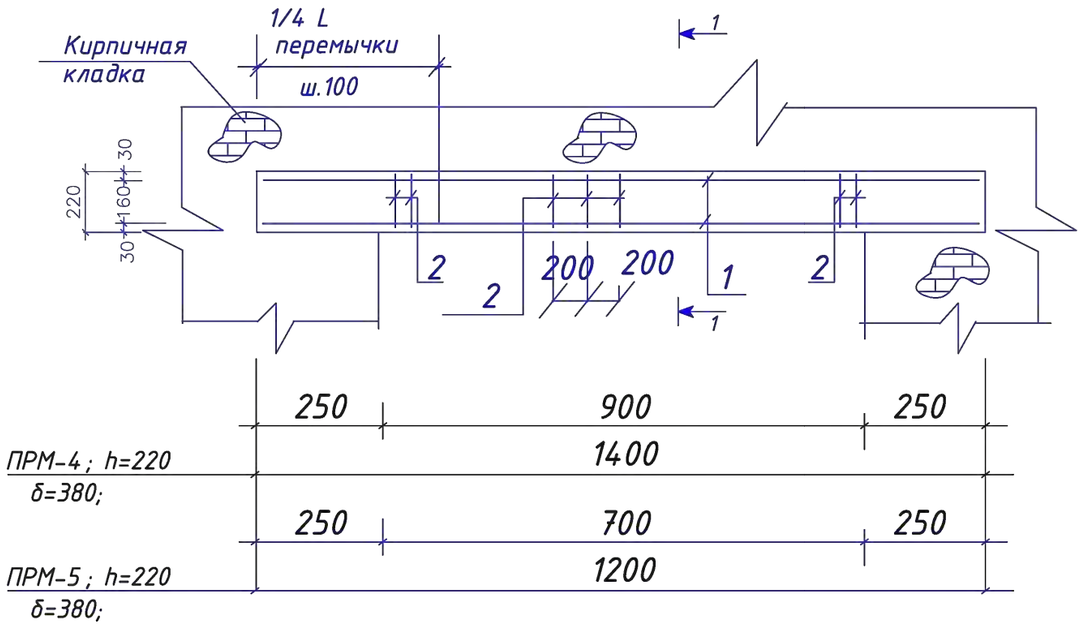

Спецификация -Перемычки монолитные ж/б ПРМ-4-:-ПРМ-5

Марка, поз.	Обозначение	Наименование	Кол.	Масса ед. кг	Приме-чание (Общ.расх.кг.)
		Перемычка монолитн.ж/б ПРМ-4	12		
1		Ф 12AIII ГОСТ5781-91 L=1380	6	1.22	
2		Ф6AI ГОСТ5781-91 L=950	20	0.21	
		Материалы -ПРМ-4			
		Бетон кл.В15	0.117		$м^3$
		Перемычка монолитн.ж/б ПРМ-5	8		
1		Ф 12AIII ГОСТ5781-91 L=1180	6	1.04	
2		Ф6AI ГОСТ5781-91 L=950	16	0.21	
		Материалы -ПРМ-5			
		Бетон кл.В15	0.100		$м^3$

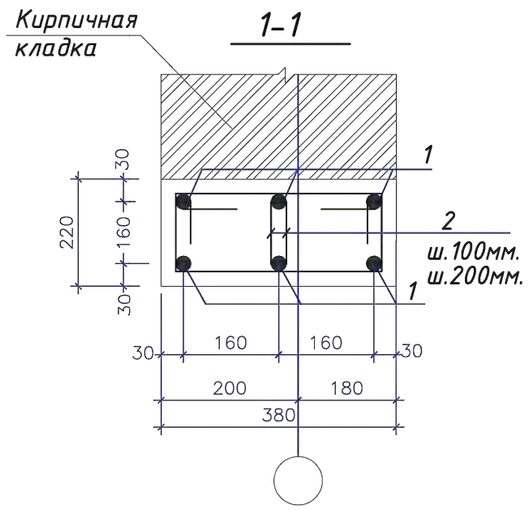

Ведомость деталей

Поз.	Эскиз
2	176 100 176 176 176

1. Данный лист смотреть совместно с листами АС-35,36,37,38.
2. Замоноличивание монолитных конструкций производить в соответствии с требованиями СНИП 3.03.01-84* и СНИП РК 5.03-34-2005.
3. Перед установкой в опалубку отдельные стержни объединить в каркасы хомутами при помощи отожженной проволокой
4. Снятие опалубки производить после достижения бетоном 70% проектной
5. Защитный слой бетона в сечениях дан до рабочей арматуры.
6. Арматуру в каркасах связать вязальной проволокой.

Изм.	Кол.	Лист	N док	Подпись	Дата
Проверил		Сейілхан Н.			
Исполнил		Кошанов Е			
Н. контр.		Наубаев А.			

Привязан	24-2024-АС	
Инженер	Ахмедов Х.	09.24
Н. контр.	Цой В.Г.	09.24
Инв. №		

14-2022 АС

«Пристройка дополнительного корпуса на 250 мест в смену к школе №16 в г.Атырау»

Пристройка дополнительного корпуса

Стадия	Лист	Листов
РП	40	

Перемычки монолитные ж/б ПРМ-4, ПРМ-5.

ТОО "ДИАС-проект" Шымкент 2022г.

Перемычки монолитные ж/бетоные ПРМ-6

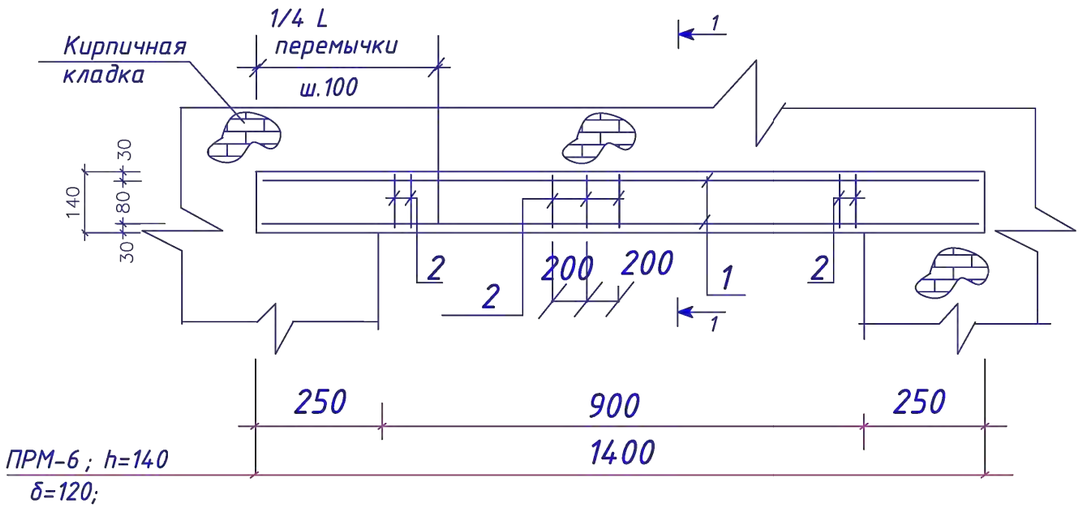

Спецификация - Перемычки монолитные ж/б ПРМ-6

Марка, поз.	Обозначение	Наименование	Кол.	Масса ед. кг.	Приме-чание (Общ.расх.кг.)
		Перемычка монолит. ж/б ПРМ 6	21		
1		ф 10AIII ГОСТ5781-91 L=1380	4	0.85	
2		ф6AI ГОСТ5781-91 L=550	10	0.122	
		Материалы -ПРМ-5			
		Бетон кл.В15	0.023		$м^3$

1-1

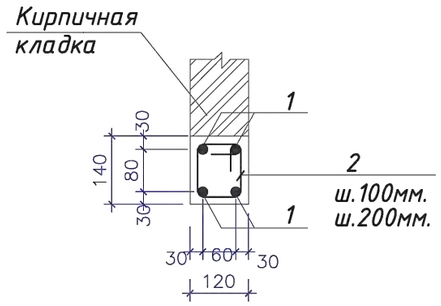

1. Данный лист смотреть совместно с листами АС-35,36,37,38.
2. Замоноличивание монолитных конструкций производить в соответствии с требованиями СНИП 3.03.01-84* и СНИП РК 5.03-34-2005.
3. Перед установкой в опалубку отдельные стержни объединить в каркасы хомутами при помощи отожженной проволокой
4. Снятие опалубки производить после достижения бетоном 70% проектной
5. Защитный слой бетона в сечениях дан до рабочей арматуры.
6. Арматуру в каркасах связать вязальной проволокой.

Ведомость деталей

Поз.	Эскиз
2	

Согласовано

Взам. инв. ?

Подп. и дата

Инв. ? подл.

Привязан	24-2024-АС		
Инженер	Ахмедов Х.		09.24
Н. контр.	Цой В.Г.		09.24
Инв. №			

Изм.	Кол.	Лист	N док	Подпись	Дата
Проверил		Сейілхан Н.			
Исполнил		Кошанов Е			
Н. контр.		Наубаев А.			

14-2022 АС

«Пристройка дополнительного корпуса на 250 мест в смену к школе №16 в г.Атырау»

Пристройка дополнительного корпуса

Стадия	Лист	Листов
РП	41	

Перемычки монолитные ж/б ПРМ-6.

ТОО "ДИАС-проект" Шымкент 2022г.

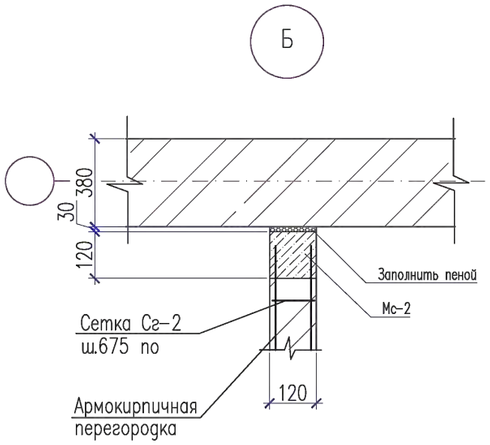

Сетка Сг-1
(условно на 1 м.п.)

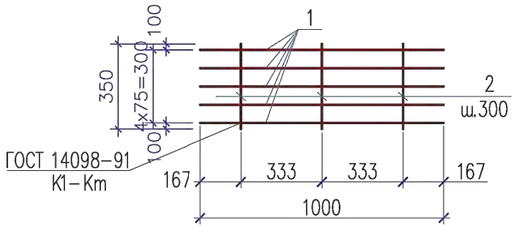

Сетка Сг-2
(условно на 1 м.п.)

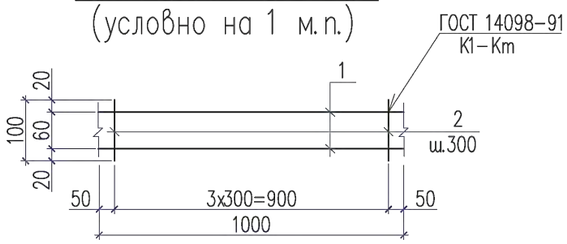

Спецификация материалов

Поз.	Обозначение	Наименование	Кол.	Масса ед., кг.	Примеч.
		Сетка Сг-1. п.м	2280.0	0.33	752.40
1	ГОСТ 6727-80*	ø5 Вр-I L=1000	2	0.14	0.28
2	ГОСТ 6727-80*	ø3 Вр-I L=350	5	0.01	0.05
		Сетка Сг-2. п.м	350.00	0.32	112.00
1	ГОСТ 6727-80*	ø5 Вр-I L=1000	2	0.14	0.28
2	ГОСТ 6727-80*	ø3 Вр-I L=100	4	0.01	0.04
		Изделие металическое ИМ-1	40	0.18	7.20
3	ГОСТ 103-76	Полоса 12x4 ГОСТ 103-76 / ВСт3кп ГОСТ 380-94* L=150	1	0.06	0.06
4	ГОСТ 103-76	Полоса 12x4 ГОСТ 103-76 / ВСт3кп ГОСТ 380-94* L=330	1	0.12	0.12

В – В

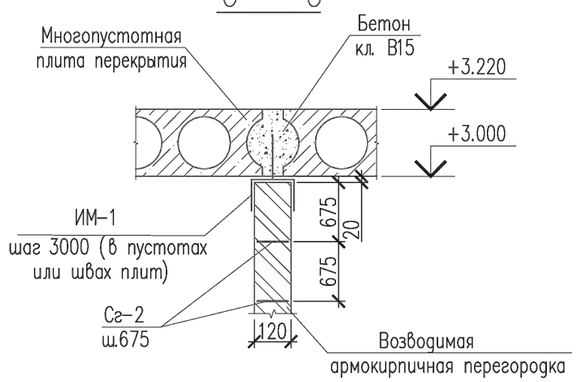

Изделие металическое ИМ-1

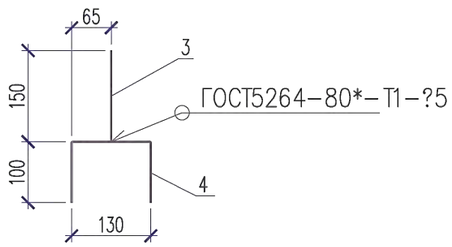

Согласовано

Взам. инв. ?

Подп. и дата

Инв. ? подл.

Привязан	24-2024-АС		
Инженер	Ахмедов Х.		09.24
Н. контр.	Цой В.Г.		09.24
Инв. №			

Изм.	Кол.	Лист	N док	Подпись	Дата
Проверил		Сейілхан Н.			
Исполнил		Кошанов Е			
Н. контр.		Наубаев А.			

14-2022 АС

«Пристройка дополнительного корпуса на 250 мест в смену к школе №16 в г.Атырау»

Пристройка дополнительного корпуса

Стадия	Лист	Листов
РП	42	

Сетка Сг-1,2.

ТОО "ДИАС-проект"
Шымкент 2022г.

Схема расположения колон

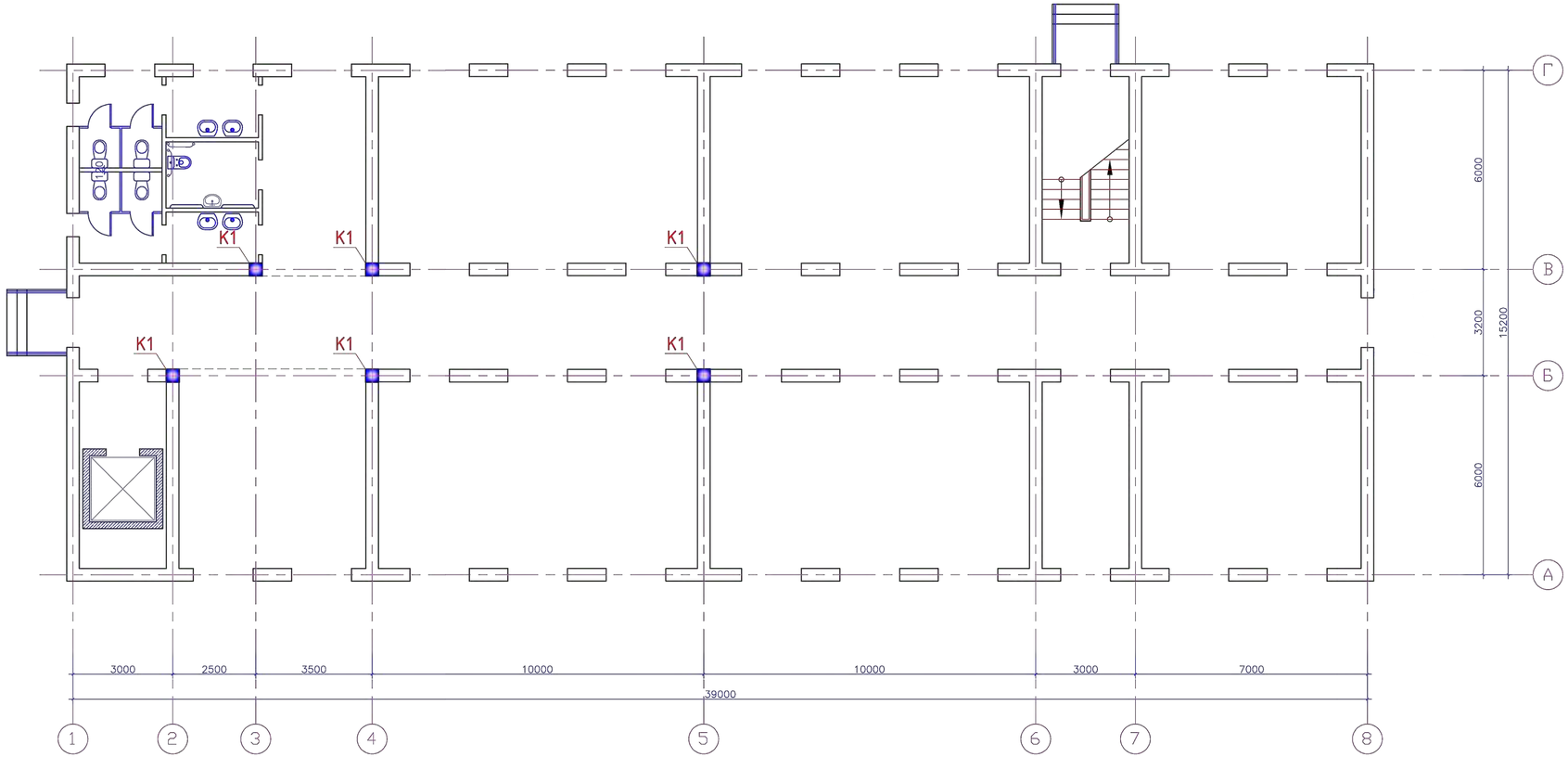

Спецификация элементов каркаса

Поз.	Обозначение	Наименование	Кол.	Масса ед.,кг.	Примеч.
		Колонны монолитные			
К1	АС-	Колонны К1	6		

1. Данный лист смотреть совместно с листами АС-15.

Привязан		24-2024-АС	
Инженер	Ахмедов Х.		09.24
Н. контр.	Цой В.Г.		09.24
Инв. №			

Изм.	Кол.	Лист	N док	Подпись	Дата
Проверил		Сейілхан Н.			
Исполнил		Кошанов Е			
Н. контр.		Наубаев А.			

14-2022 АС

«Пристройка дополнительного корпуса на 250 мест в смену к школе №16 в г.Атырау»

Пристройка дополнительного корпуса

Стадия	Лист	Листов
РП	43	

Схема расположения колон.

ТОО "ДИАС-проект" Шымкент 2022г.

Согласовано

Взам. инв. №

Подп. и дата

Инв. № подл.

Опалубочный чертеж колонны К1

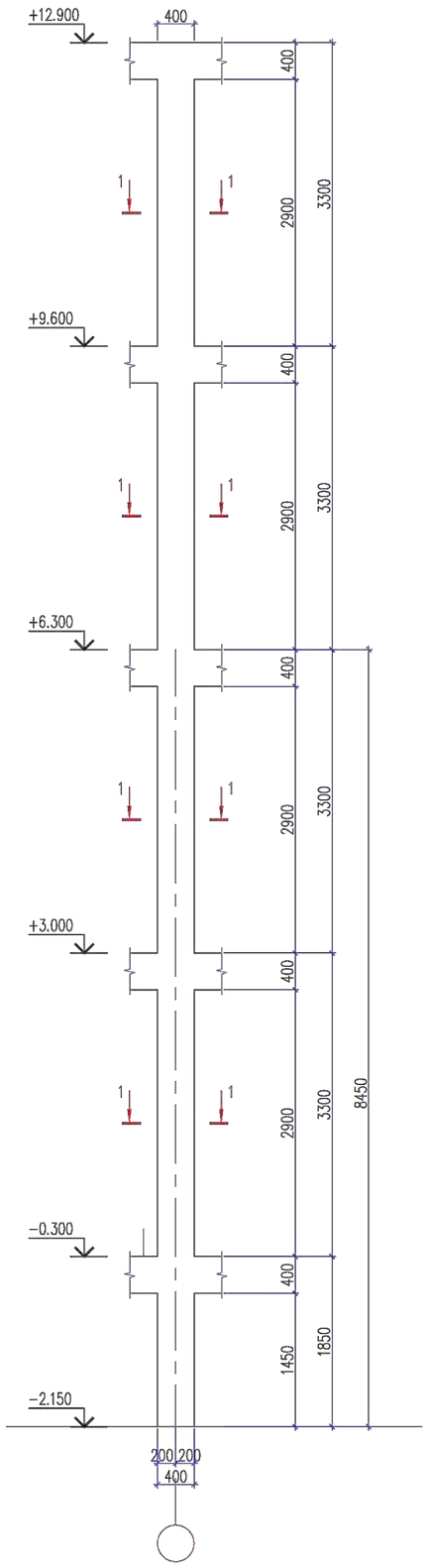

Опалубочный чертеж колонны К1

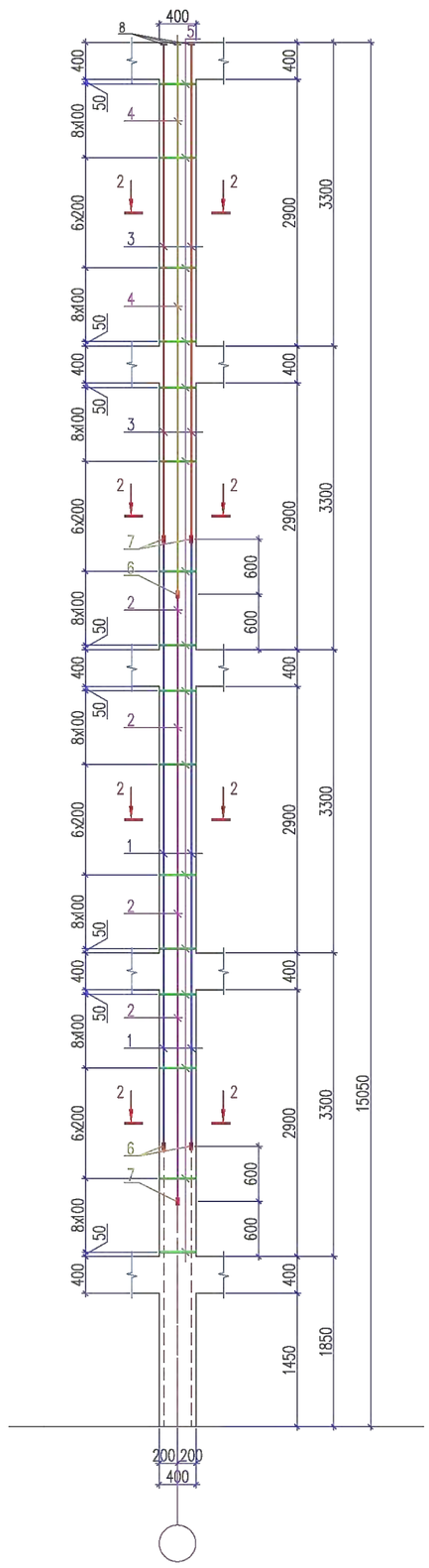

Спецификация материалов

Поз.	Обозначение	Наименование	Кол.	Масса ед.,кг.	Примеч.
		Колонна К1	6	201.08	3619.44
1	ГОСТ 5781-82*	ø25 А-III L=6600	4	25.41	101.64
2	ГОСТ 5781-82*	ø22 А-III L=6600	4	19.66	78.64
3	ГОСТ 5781-82*	ø25 А-III L=5380	4	20.71	82.84
4	ГОСТ 5781-82*	ø22 А-III L=5980	4	17.82	71.28
5	ГОСТ 5781-82*	ø8 А-III L=1520	92	0.60	55.20
6	ГОСТ 5781-82*	ø25 А-III L=280	16	1.07	8.56
7	ГОСТ 5781-82*	ø22 А-III L=250	16	0.74	5.92
8	ГОСТ 103-2006	Полоса 14x70 ГОСТ 103-2006 / С235 ГОСТ 27772-88* L=70	8	0.54	4.32
		Материалы			
		Бетон кл. В 25 м3	2.11		

Соединение продольной рабочей арматуры на сварке

Гост 14098-91 С21-Рн

Узел Б

Гост 14098-91
С21-Рн

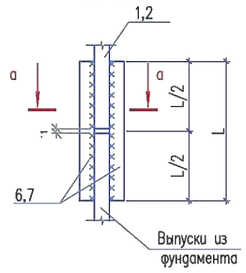

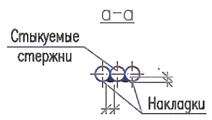

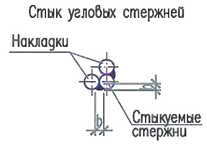

Ведомость деталей

поз.	Эскиз
5	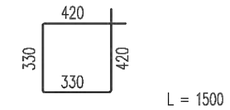

1. Общие данные см. листы АС-43.
2. Бетонные и арматурные работы вести в соответствии с указаниями СНиП РК 5.03-37-2005 "Несущие и ограждающие конструкции".
3. Соединение продольной арматуры колонны в стык выполнить по ГОСТ 14098-91 тип сварнго соединения С21-Рн.
4. Снятие опалубки производить после достижения бетоном 70% проектной прочности.
5. Данный лист смотреть с листом АС-00.

1 – 1

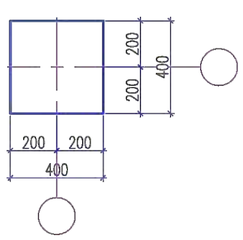

2 – 2

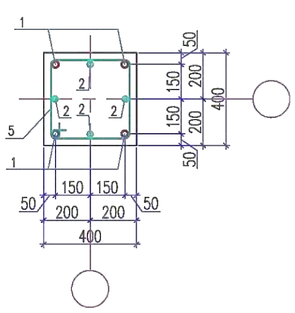

В

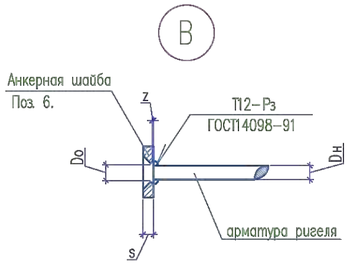

Привязан	24-2024-АС		
Инженер	Ахмедов Х.		09.24
Н. контр.	Цой В.Г.		09.24
Инв. №			

Изм.	Кол.	Лист	N док	Подпись	Дата
Проверил		Сейілхан Н.			
Исполнил		Кошанов Е			
Н. контр.		Наубаев А.			

14-2022 АС

«Пристройка дополнительного корпуса на 250 мест в смену к школе №16 в г.Атырау»

Пристройка дополнительного корпуса

Стадия	Лист	Листов
РП	44	

Опалубочный чертеж колонны К1.
Схема армирования колонны К1.
Сечения 1-1, 2-2.
Спецификация материалов.

ТОО "ДИАС-проект"
Шымкент 2022г.

Согласовано

Взам. инв. ?

Подп. и дата

Инв. ? подл.

Схема расположения монолитных ригелей на отм. −0.300.

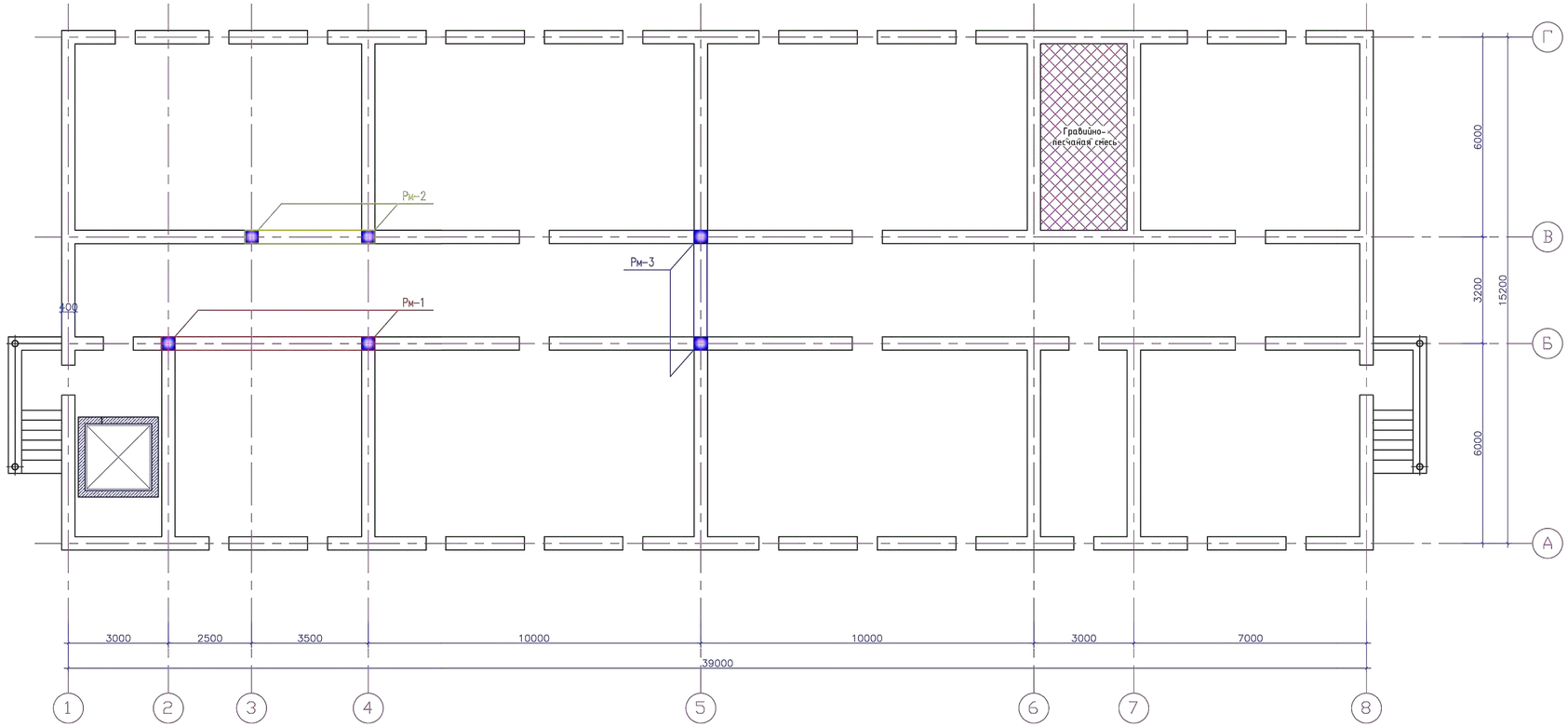

Спецификация материалов

Поз.	Обозначение	Наименование	Кол.	Масса ед.,кг.	Примеч.
		Ригели монолитные			
Рм-1	АС-00	Ригель монолитный Рм-1	1	226.13	
Рм-2	АС-00	Ригель монолитный Рм-2	1	156.28	
Рм-3	АС-00	Ригель монолитный Рм-3	1	147.55	

1. Данный лист смотреть совместно с листами АС-9.

Привязан		24-2024-АС	
Инженер	Ахмедов Х.		09.24
Н. контр.	Цой В.Г.		09.24
Инв. №			

Изм.	Кол.	Лист	N док	Подпись	Дата

14-2022 АС

«Пристройка дополнительного корпуса на 250 мест в смену к школе №16 в г.Атырау»

Проверил	Сейілхан Н.	
Исполнил	Кошанов Е	
Н. контр.	Наубаев А.	

Пристройка дополнительного корпуса

Стадия	Лист	Листов
РП	45	

Схема расположения монолитных регелей на отм. -0.300

ТОО "ДИАС-проект" Шымкент 2022г.

Согласовано

Взам. инв. №

Подп. и дата

Инв. № подл.

Ригель монолитный Рм-1

(Схема армирования)

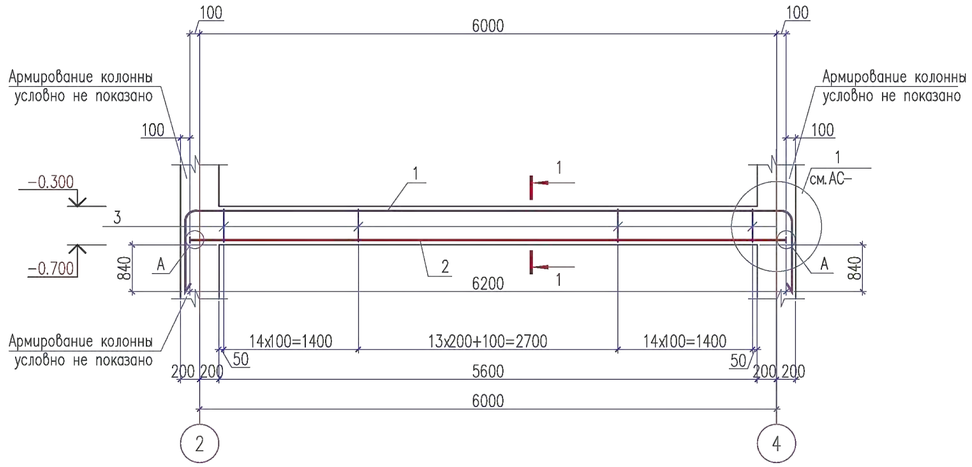

Ведомость деталей

поз.	Эскиз
1	R100, 6000, R100; 1240, 1240; L=8500
3	270; 400, 310; 180; L=1160
Хм-1	430; 430, 340; 340; L=1540

Спецификация материалов

Поз.	Обозначение	Наименование	Кол.	Масса ед., кг.	Примеч.
		Ригель монолитный Рм-1	1	226.13	
1	ГОСТ 5781-82*	ø25 А-III L=8500	3	32.72	98.16
2	ГОСТ 5781-82*	ø25А-III L=6200	3	23.87	71.61
3	ГОСТ 5781-82*	ø8 А-I L=1160	86	0.45	38.70
4	ГОСТ 103-2006	Полоса 22x80 ГОСТ 103-2006 / С235 ГОСТ 27772-88* L=80	6	1.11	6.66
		Дополнительные арматуры			
ОС-1	ГОСТ 5781-82*	ø10 А-III L=410	20	0.25	5.00
Хм-1	ГОСТ 5781-82*	ø8 А-I L=1540	10	0.60	6.00
	Материалы:	Бетон кл.В25 $м^3$	0.896		

1-1

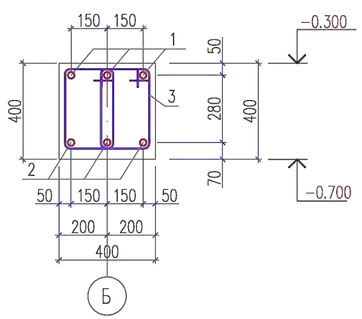

Размеры стыкового соединения

Класс арматуры	$d_н$	$L_н$=L	L_1	h	в
А-III	ø25	200	12	6	11
А-III	ø22	180	11	6	10

1. Данный лист см. совместно с листами АС-45.
2. Монолитные конструкции выполнить согласно СНиП РК 5.03-37-2005 "Несущие и ограждающие конструкции" и СНиП РК 5.03-34-2005 "Бетонные и железобетонные конструкции".
3. Снятие опалубки производить после достижения бетоном 70% проектной прочности.
4. Стыковку рабочей арматуры ригелей производить со сваркой по типу С21-Рн по ГОСТ 14098-91*.
5. Рабочую продольную арматуру ригеля стыковать: вверхнюю в середине пролета, а нижнюю к ближе к опоре.
6. Размерные линии указаны до центра рабочей арматуры.
7. В ведомости деталей размеры для хомутов даны по наружным граням стержней.
8. Соединение анкерной шайбы с арматурой ригеля выполнить дуговой ручной сваркой валиковыми швами в разженкованное отверстие согласно ГОСТ 14098-91.

Соединение арматуры с пластиной

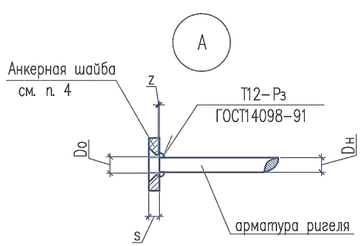

$D_н$	D_o	S	Z
ø25	$D_н$+2мм	22	2-3мм
ø22		22	

Изм.	Кол.	Лист	N док	Подпись	Дата
Проверил		Сейілхан Н.			
Исполнил		Кошанов Е			
Н. контр.		Наубаев А.			

Привязан	24-2024-АС		
Инженер	Ахмедов Х.		09.24
Н. контр.	Цой В.Г.		09.24
Инв. №			

14-2022	АС	
«Пристройка дополнительного корпуса на 250 мест в смену к школе №16 в г.Атырау»		
Пристройка дополнительного корпуса	Стадия	Лист	Листов
	РП	46	
Ригель монолитный Рм-1 Сечение 1-1.	ТОО "ДИАС-проект" Шымкент 2022г.	

Согласовано

Взам. инв. ?

Подп. и дата

Инв. ? подл.

Ригель монолитный Рм-2

(Схема армирования)

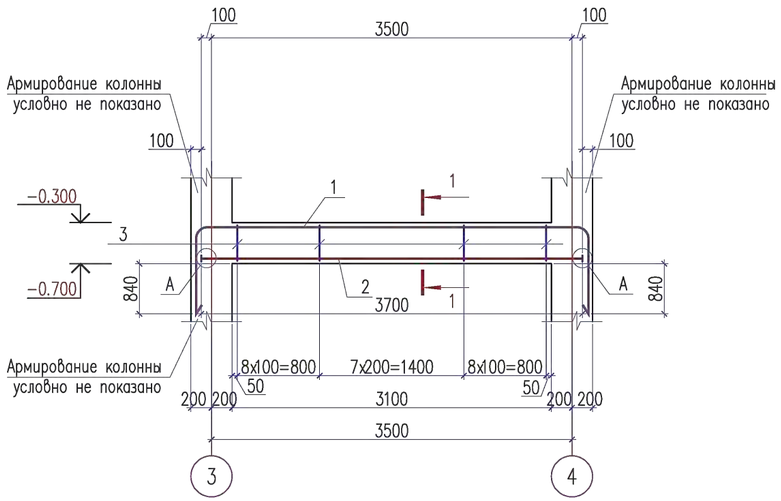

1-1

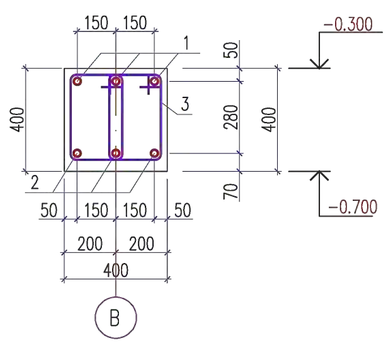

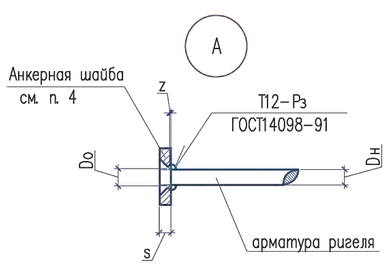

Ведомость деталей

поз.	Эскиз
1	R100, 3500, R100, 1240, 1240, L=6000
3	270, 400, 310, 180, L=1160
Хм-1	430, 430, 340, 340, L=1540

Размеры стыкового соединения

Класс арматуры	$d_н$	$L_н$=L	L_1	h	в
A-III	ø25	200	12	6	11
A-III	ø22	180	11	6	10

Соединение арматуры с пластиной

$D_н$	D_o	S	Z
ø25	$D_н$+2мм	22	2-3мм
ø22		22	

Спецификация материалов

Поз.	Обозначение	Наименование	Кол.	Масса ед.,кг.	Примеч.
		Ригель монолитный Рм-2	1	156.28	
1	ГОСТ 5781-82*	ø25 A-III L=6000	3	23.10	69.30
2	ГОСТ 5781-82*	ø25A-III L=3700	3	14.24	42.72
3	ГОСТ 5781-82*	ø8 A-I L=1160	48	0.45	21.60
4	ГОСТ 103-2006	Полоса 22x80 ГОСТ 103-2006 / С235 ГОСТ 27772-88* L=80	6	1.11	6.66
		Дополнительные арматуры			
ОС-1	ГОСТ 5781-82*	ø10 A-III L=410	40	0.25	10.00
Хм-1	ГОСТ 5781-82*	ø8 A-I L=1540	10	0.60	6.00
	Материалы:	Бетон кл.В25 $м^3$	0.496		

1. Данный лист см. совместно с листами АС-45.
2. Монолитные конструкции выполнить согласно СНиП РК 5.03-37-2005 "Несущие и ограждающие конструкции" и СНиП РК 5.03-34-2005 "Бетонные и железобетонные конструкции".
3. Снятие опалубки производить после достижения бетоном 70% проектной прочности.
4. Стыковку рабочей арматуры ригелей производить со сваркой по типу С21-Рн по ГОСТ 14098-91*.
5. Рабочую продольную арматуру ригеля стыковать: вверхнюю в середине пролета, а нижнюю к ближе к опоре.
6. Размерные линии указаны до центра рабочей арматуры.
7. В ведомости деталей размеры для хомутов даны по наружным граням стержней.
8. Соединение анкерной шайбы с арматурой ригеля выполнить дуговой ручной сваркой валиковыми швами в раззенкованное отверстие согласно ГОСТ 14098-91.

Привязан		24-2024-АС	
Инженер	Ахмедов Х.		09.24
Н. контр.	Цой В.Г.		09.24
Инв. №			

Изм.	Кол.	Лист	N док	Подпись	Дата				
						14-2022		АС	
						«Пристройка дополнительного корпуса на 250 мест в смену к школе №16 в г.Атырау»			
Проверил		Сейілхан Н.				Пристройка дополнительного корпуса	Стадия	Лист	Листов
Исполнил		Кошанов Е					РП	47	
Н. контр.		Наубаев А.				Ригель монолитный Рм-2 Сечение 1-1.	ТОО "ДИАС-проект" Шымкент 2022г.		

Согласовано

Взам. инв. ?

Подп. и дата

Инв. ? подл.

Ригель монолитный Рм-3

(Схема армирования)

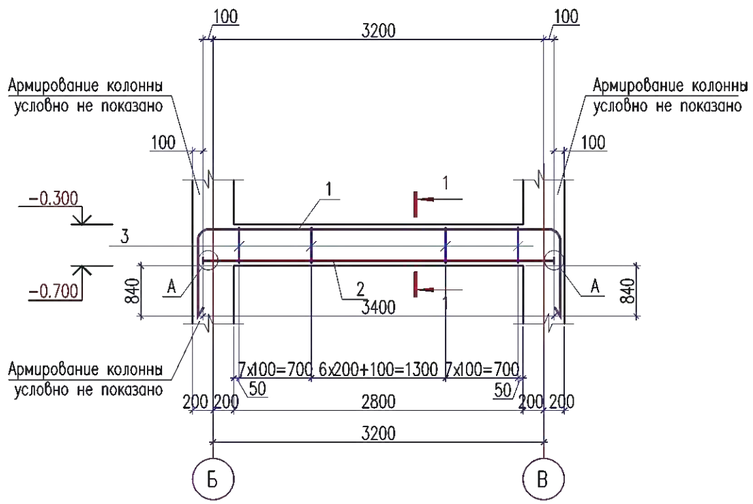

Ведомость деталей

поз.	Эскиз
1	R100 3500 R100; 1240 1240; L=5700
3	270; 400 310 180; L=1160
Хм-1	430; 430 340 340; L=1540

Спецификация материалов

Поз.	Обозначение	Наименование	Кол.	Масса ед., кг.	Примеч.
		Ригель монолитный Рм-3	1	147.55	
1	ГОСТ 5781-82*	ø25 А-III L=5700	3	21.94	65.82
2	ГОСТ 5781-82*	ø25А-III L=3400	3	13.09	39.27
3	ГОСТ 5781-82*	ø8 А-I L=1160	44	0.45	19.80
4	ГОСТ 103-2006	Полоса 22x80 ГОСТ 103-2006 / С235 ГОСТ 27772-88* L=80	6	1.11	6.66
		Дополнительные арматуры			
ОС-1	ГОСТ 5781-82*	ø10 А-III L=410	40	0.25	10.00
Хм-1	ГОСТ 5781-82*	ø8 А-I L=1540	10	0.60	6.00
	Материалы:	Бетон кл.В25 $м^3$	0.448		

1-1

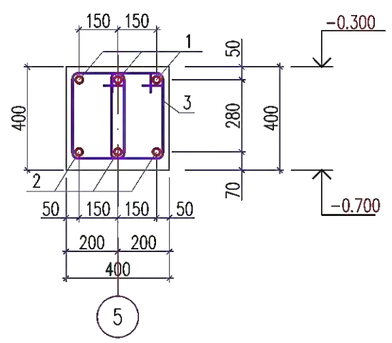

Размеры стыкового соединения

Класс арматуры	$d_н$	$L_н$=L	L_1	h	в
А-III	ø25	200	12	6	11
А-III	ø22	180	11	6	10

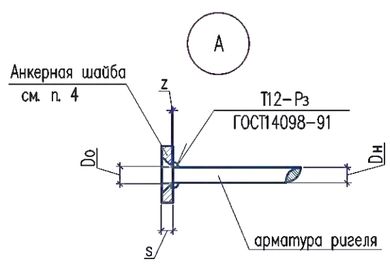

Соединение арматуры с пластиной

$D_н$	D_o	S	Z
ø25	$D_н$+2мм	22	2-3мм
ø22		22	

1. Данный лист см. совместно с листами АС-45.
2. Монолитные конструкции выполнить согласно СНиП РК 5.03-37-2005 "Несущие и ограждающие конструкции" и СНиП РК 5.03-34-2005 "Бетонные и железобетонные конструкции".
3. Снятие опалубки производить после достижения бетоном 70% проектной прочности.
4. Стыковку рабочей арматуры ригелей производить со сваркой по типу С21-Рн по ГОСТ 14098-91*.
5. Рабочую продольную арматуру ригеля стыковать: вверхнюю в середине пролета, а нижнюю к ближе к опоре.
6. Размерные линии указаны до центра рабочей арматуры.
7. В ведомости деталей размеры для хомутов даны по наружным граням стержней.
8. Соединение анкерной шайбы с арматурой ригеля выполнить дуговой ручной сваркой валиковыми швами в раззенкованное отверстие согласно ГОСТ 14098-91.

Привязан	24-2024-АС		
Инженер	Ахмедов Х.		09.24
Н. контр.	Цой В.Г.		09.24
Инв. №			

Изм.	Кол.	Лист	N док	Подпись	Дата	14-2022	АС	
						«Пристройка дополнительного корпуса на 250 мест в смену к школе №16 в г.Атырау»		
Проверил		Сейілхан Н.				Пристройка дополнительного корпуса	Стадия	Лист	Листов
Исполнил		Кошанов Е					РП	48	
Н. контр.		Наубаев А.				Ригель монолитный Рм-3 Сечение 1-1.	ТОО "ДИАС-проект" Шымкент 2022г.		

Согласовано

Взам. инв. ?

Подп. и дата

Инв. ? подл.

1

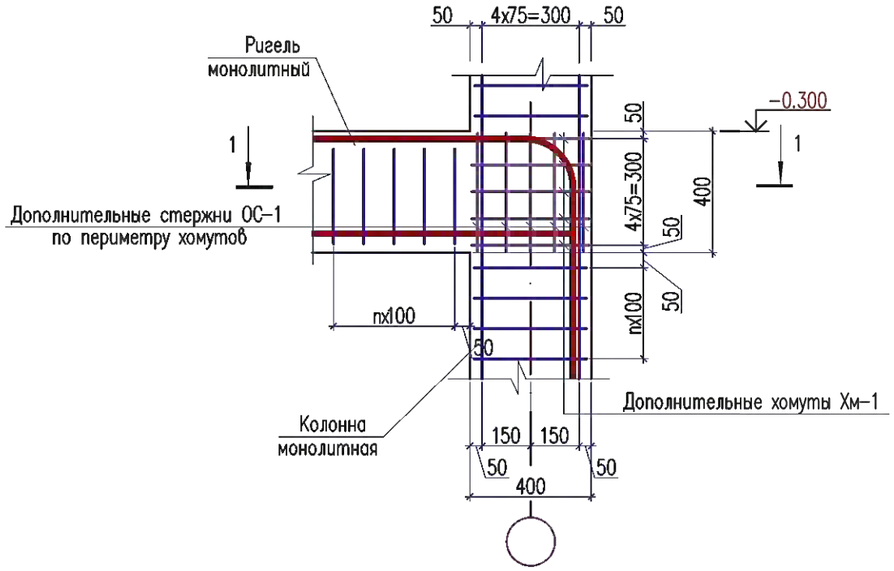

2

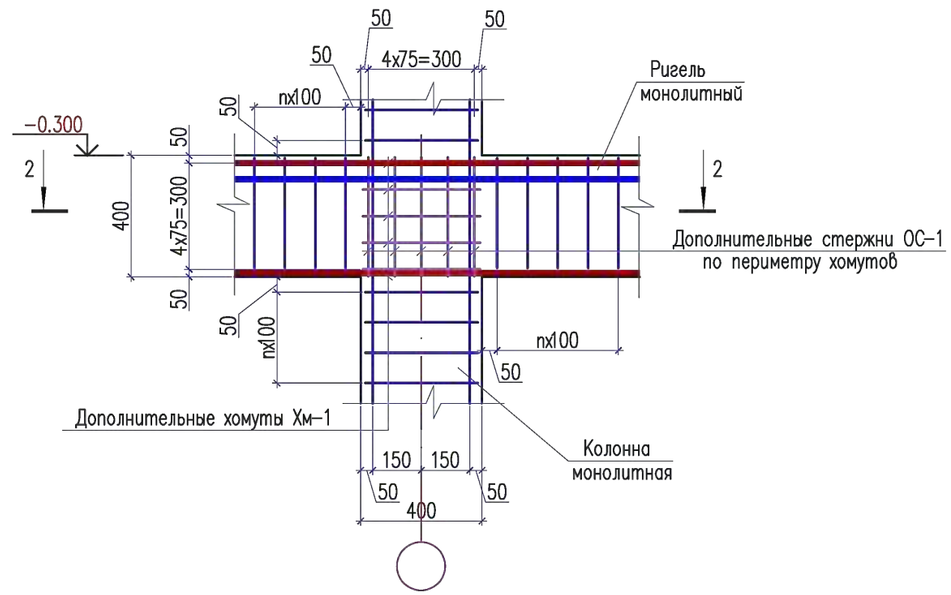

2 – 2

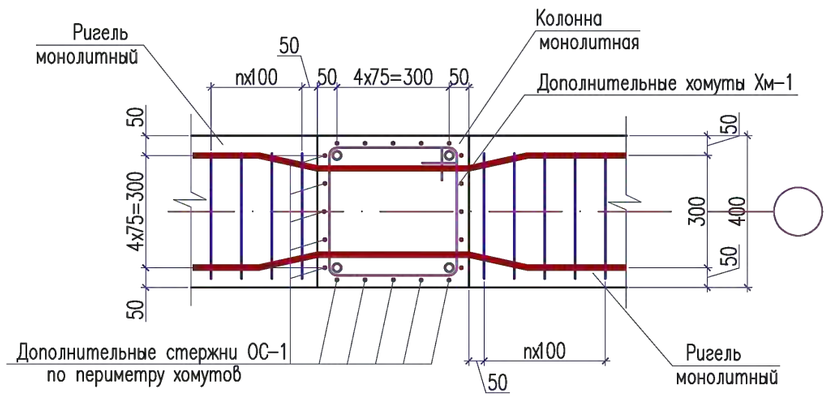

1 – 1

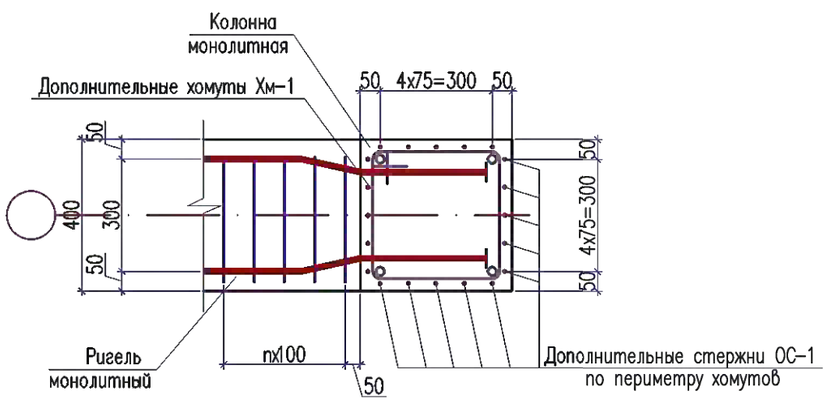

1. Данный лист см. совместно с листами АС-46,47,48.

Привязан		24-2024-АС			
Инженер	Ахмедов Х.				09.24
Н. контр.	Цой В.Г.				09.24
Инв. №					

Изм.	Кол.	Лист	N док	Подпись	Дата
Проверил		Сейілхан Н.			
Исполнил		Кошанов Е			
Н. контр.		Наубаев А.			

14-2022 АС

«Пристройка дополнительного корпуса на 250 мест в смену к школе №16 в г.Атырау»

Пристройка дополнительного корпуса

Стадия	Лист	Листов
РП	49	

Узел 1, 2. Сечение 1-1; 2-2.

ТОО "ДИАС-проект"
Шымкент 2022г.

Согласовано

Взам. инв. ?

Подп. и дата

Инв. ? подл.

Копировал

Формат А3

Схема расположения монолитных ригелей на отм. +3.000.

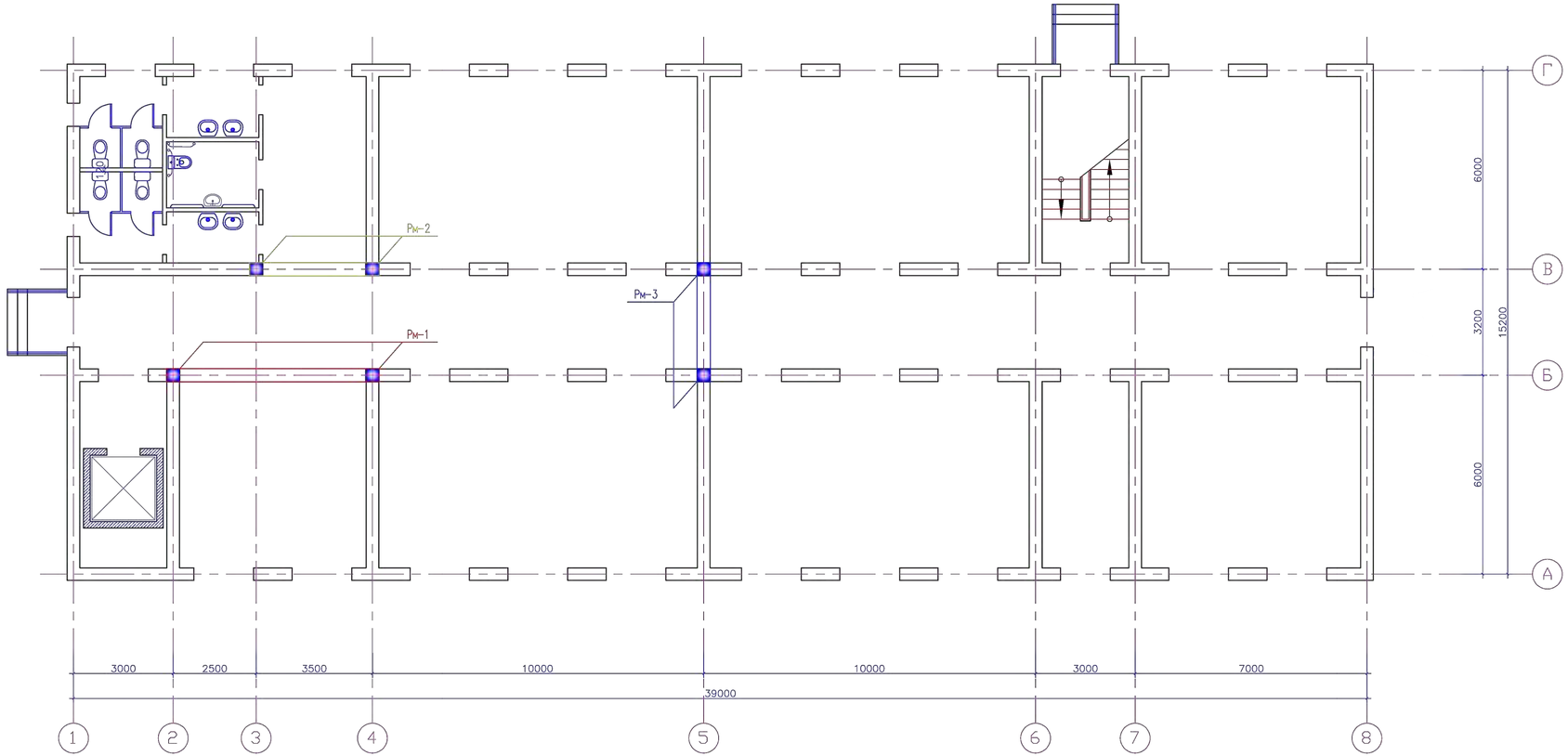

Спецификация материалов

Поз.	Обозначение	Наименование	Кол.	Масса ед., кг.	Примеч.
		Ригели монолитные			
Рм-1	АС-00	Ригель монолитный Рм-1	1	226.13	
Рм-2	АС-00	Ригель монолитный Рм-2	1	156.28	
Рм-3	АС-00	Ригель монолитный Рм-3	1	147.55	

1. Данный лист смотреть совместно с листами АС-15.

Привязан		24-2024-АС	
Инженер	Ахмедов Х.		09.24
Н. контр.	Цой В.Г.		09.24
Инв. №			

Изм.	Кол.	Лист	N док	Подпись	Дата
Проверил		Сейілхан Н.			
Исполнил		Кошанов Е			
Н. контр.		Наубаев А.			

14-2022 АС

«Пристройка дополнительного корпуса на 250 мест в смену к школе №16 в г.Атырау»

Пристройка дополнительного корпуса

Стадия	Лист	Листов
РП	50	

Схема расположения монолитных регелей на отм. +3.000

ТОО "ДИАС-проект" Шымкент 2022г.

Согласовано

Взам. инв. ?

Подп. и дата

Инв. ? подл.

Ригель монолитный Рм-1

(Схема армирования)

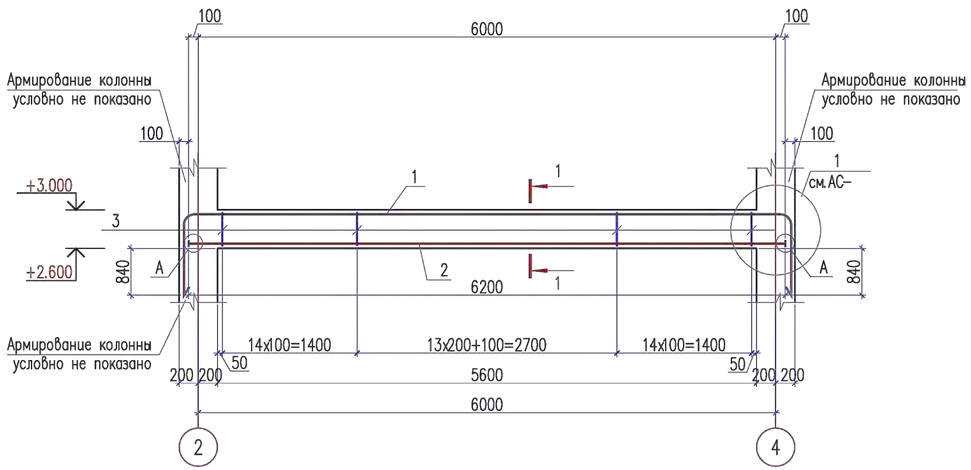

Ведомость деталей

поз.	Эскиз
1	R100, 6000, R100, 1240, 1240, L=8500
3	270, 400, 310, 180, L=1160
Хм-1	430, 430, 340, 340, L=1540

Спецификация материалов

Поз.	Обозначение	Наименование	Кол.	Масса ед., кг.	Примеч.
		Ригель монолитный Рм-1	1	226.13	
1	ГОСТ 5781-82*	ø25 А-III L=8500	3	32.72	98.16
2	ГОСТ 5781-82*	ø25А-III L=6200	3	23.87	71.61
3	ГОСТ 5781-82*	ø8 А-I L=1160	86	0.45	38.70
4	ГОСТ 103-2006	Полоса 22x80 ГОСТ 103-2006 / С235 ГОСТ 27772-88* L=80	6	1.11	6.66
		Дополнительные арматуры			
ОС-1	ГОСТ 5781-82*	ø10 А-III L=410	20	0.25	5.00
Хм-1	ГОСТ 5781-82*	ø8 А-I L=1540	10	0.60	6.00
	Материалы:	Бетон кл. В25 $м^3$	0.896		

1-1

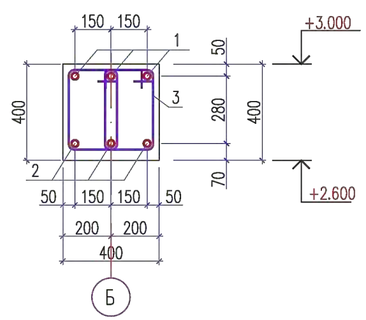

Размеры стыкового соединения

Класс арматуры	$d_н$	$L_н$=L	L_1	h	в
А-III	ø25	200	12	6	11
А-III	ø22	180	11	6	10

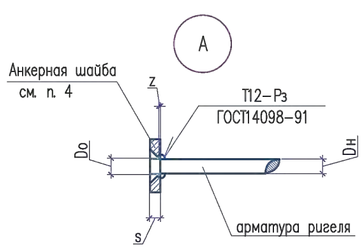

Соединение арматуры с пластиной

$D_н$	D_o	S	Z
ø25	$D_н$+2мм	22	2-3мм
ø22		22	

1. Данный лист см. совместно с листами АС-50.
2. Монолитные конструкции выполнить согласно СНиП РК 5.03-37-2005 "Несущие и ограждающие конструкции" и СНиП РК 5.03-34-2005 "Бетонные и железобетонные конструкции".
3. Снятие опалубки производить после достижения бетоном 70% проектной прочности.
4. Стыковку рабочей арматуры ригелей производить со сваркой по типу С21-Рн по ГОСТ 14098-91*.
5. Рабочую продольную арматуру ригеля стыковать: вверхнюю в середине пролета, а нижнюю к ближе к опоре.
6. Размерные линии указаны до центра рабочей арматуры.
7. В ведомости деталей размеры для хомутов даны по наружным граням стержней.
8. Соединение анкерной шайбы с арматурой ригеля выполнить дуговой ручной сваркой валиковыми швами в раззенкованное отверстие согласно ГОСТ 14098-91.

Привязан	24-2024-АС		
Инженер	Ахмедов Х.		09.24
Н. контр.	Цой В.Г.		09.24
Инв. №			

Изм.	Кол.	Лист	N док	Подпись	Дата
Проверил		Сейілхан Н.			
Исполнил		Кошанов Е			
Н. контр.		Наубаев А.			

14-2022 АС

«Пристройка дополнительного корпуса на 250 мест в смену к школе №16 в г.Атырау»

Пристройка дополнительного корпуса

Стадия	Лист	Листов
РП	51	

Ригель монолитный Рм-1
Сечение 1-1.

ТОО "ДИАС-проект"
Шымкент 2022г.

Согласовано

Взам. инв. ?

Подп. и дата

Инв. ? подл.

Ригель монолитный Рм-2

(Схема армирования)

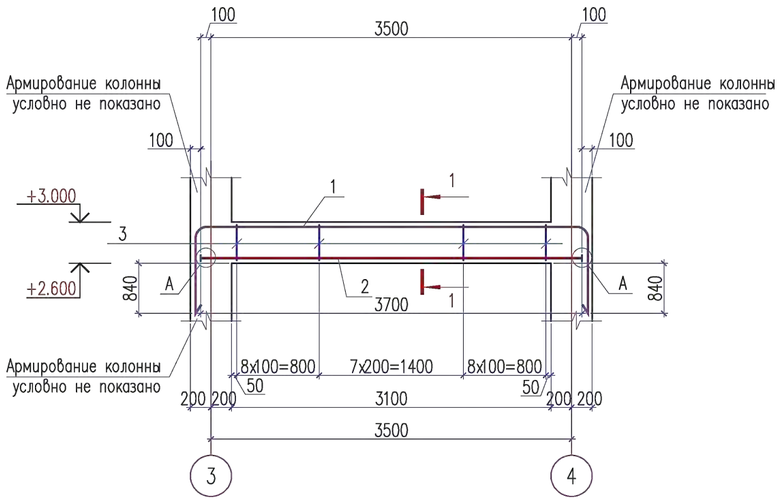

Ведомость деталей

поз.	Эскиз
1	R100 3500 R100; 1240 1240; L=6000
3	270; 400; 310; 180; L=1160
Хм-1	430; 430; 340; 340; L=1540

Спецификация материалов

Поз.	Обозначение	Наименование	Кол.	Масса ед., кг.	Примеч.
		Ригель монолитный Рм-2	1	156.28	
1	ГОСТ 5781-82*	ø25 А-III L=6000	3	23.10	69.30
2	ГОСТ 5781-82*	ø25А-III L=3700	3	14.24	42.72
3	ГОСТ 5781-82*	ø8 А-I L=1160	48	0.45	21.60
4	ГОСТ 103-2006	Полоса 22x80 ГОСТ 103-2006 / С235 ГОСТ 27772-88* L=80	6	1.11	6.66
		Дополнительные арматуры			
ОС-1	ГОСТ 5781-82*	ø10 А-III L=410	40	0.25	10.00
Хм-1	ГОСТ 5781-82*	ø8 А-I L=1540	10	0.60	6.00
	Материалы:	Бетон кл. В25 $м^3$	0.496		

1-1

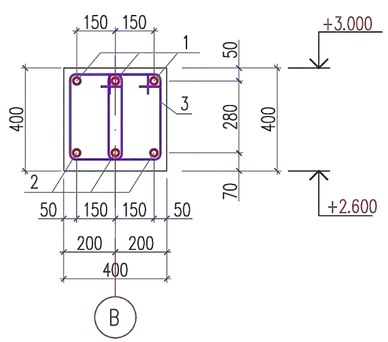

Размеры стыкового соединения

Класс арматуры	$d_н$	$L_н$=L	L_1	h	в
А-III	ø25	200	12	6	11
А-III	ø22	180	11	6	10

1. Данный лист см. совместно с листами АС-50.
2. Монолитные конструкции выполнить согласно СНиП РК 5.03-37-2005 "Несущие и ограждающие конструкции" и СНиП РК 5.03-34-2005 "Бетонные и железобетонные конструкции".
3. Снятие опалубки производить после достижения бетоном 70% проектной прочности.
4. Стыковку рабочей арматуры ригелей производить со сваркой по типу С21-Рн по ГОСТ 14098-91*.
5. Рабочую продольную арматуру ригеля стыковать: вверхнюю в середине пролета, а нижнюю к ближе к опоре.
6. Размерные линии указаны до центра рабочей арматуры.
7. В ведомости деталей размеры для хомутов даны по наружным граням стержней.
8. Соединение анкерной шайбы с арматурой ригеля выполнить дуговой ручной сваркой валиковыми швами в раззенкованное отверстие согласно ГОСТ 14098-91.

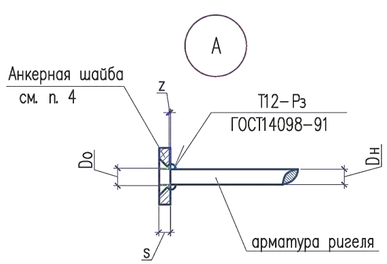

Соединение арматуры с пластиной

$D_н$	D_o	S	Z
ø25	$D_н$+2мм	22	2-3мм
ø22		22	

Привязан	24-2024-АС
Инженер	Ахмедов Х. 09.24
Н. контр.	Цой В.Г. 09.24
Инв. №	

Изм.	Кол.	Лист	N док	Подпись	Дата			
						14-2022	АС	
						«Пристройка дополнительного корпуса на 250 мест в смену к школе №16 в г.Атырау»		
Проверил		Сейілхан Н.				Пристройка дополнительного корпуса	Стадия	Лист	Листов
Исполнил		Кошанов Е					РП	52	
Н. контр.		Наубаев А.				Ригель монолитный Рм-2 Сечение 1-1.	ТОО "ДИАС-проект" Шымкент 2022г.		

Согласовано

Взам. инв. ?

Подп. и дата

Инв. ? подл.

Ригель монолитный Рм-3

(Схема армирования)

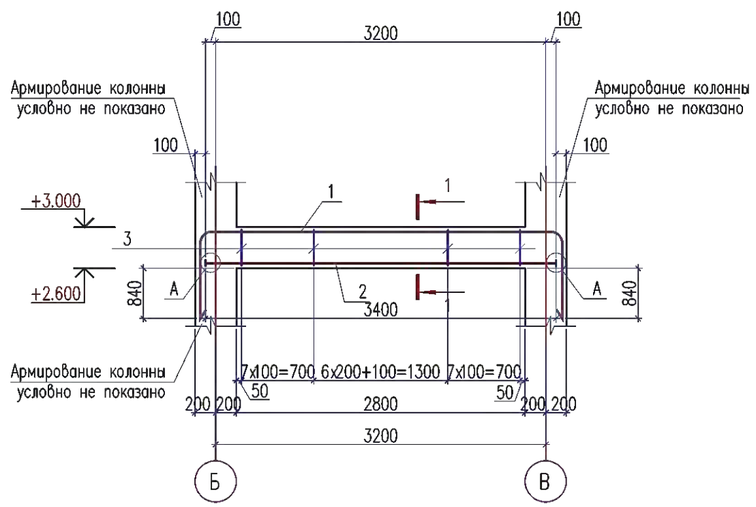

Ведомость деталей

поз.	Эскиз
1	R100 3500 R100; 1240 1240; L=5700
3	270; 400 310; 180; L=1160
Хм-1	430; 430 340; 340; L=1540

Спецификация материалов

Поз.	Обозначение	Наименование	Кол.	Масса ед.,кг.	Примеч.
		Ригель монолитный Рм-3	1	147.55	
1	ГОСТ 5781-82*	ø25 А-III L=5700	3	21.94	65.82
2	ГОСТ 5781-82*	ø25А-III L=3400	3	13.09	39.27
3	ГОСТ 5781-82*	ø8 А-I L=1160	44	0.45	19.80
4	ГОСТ 103-2006	Полоса 22x80 ГОСТ 103-2006 / С235 ГОСТ 27772-88* L=80	6	1.11	6.66
		Дополнительные арматуры			
ОС-1	ГОСТ 5781-82*	ø10 А-III L=410	40	0.25	10.00
Хм-1	ГОСТ 5781-82*	ø8 А-I L=1540	10	0.60	6.00
	Материалы:	Бетон кл.В25 $м^3$	0.448		

1-1

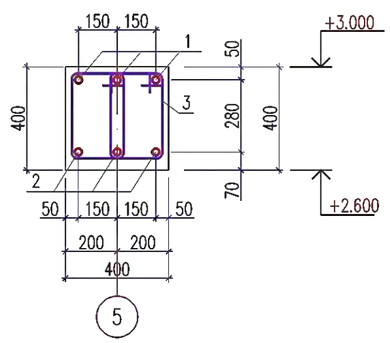

Размеры стыкового соединения

Класс арматуры	$d_н$	$L_н$=L	L_1	h	в
А-III	ø25	200	12	6	11
А-III	ø22	180	11	6	10

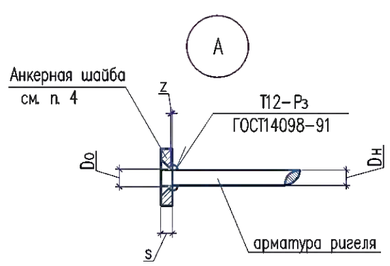

Соединение арматуры с пластиной

$D_н$	D_o	S	Z
ø25	$D_н$+2мм	22	2-3мм
ø22		22	

1. Данный лист см. совместно с листами АС-50.
2. Монолитные конструкции выполнить согласно СНиП РК 5.03-37-2005 "Несущие и ограждающие конструкции" и СНиП РК 5.03-34-2005 "Бетонные и железобетонные конструкции".
3. Снятие опалубки производить после достижения бетоном 70% проектной прочности.
4. Стыковку рабочей арматуры ригелей производить со сваркой по типу С21-Рн по ГОСТ 14098-91*.
5. Рабочую продольную арматуру ригеля стыковать: вверхнюю в середине пролета, а нижнюю к ближе к опоре.
6. Размерные линии указаны до центра рабочей арматуры.
7. В ведомости деталей размеры для хомутов даны по наружным граням стержней.
8. Соединение анкерной шайбы с арматурой ригеля выполнить дуговой ручной сваркой валиковыми швами в раззенкованное отверстие согласно ГОСТ 14098-91.

Привязан		24-2024-АС	
Инженер	Ахмедов Х.		09.24
Н. контр.	Цой В.Г.		09.24
Инв. №			

Изм.	Кол.	Лист	N док	Подпись	Дата				
						14-2022		АС	
						«Пристройка дополнительного корпуса на 250 мест в смену к школе №16 в г.Атырау»			
Проверил		Сейілхан Н.				Пристройка дополнительного корпуса	Стадия	Лист	Листов
Исполнил		Кошанов Е					РП	53	
Н. контр.		Наубаев А.				Ригель монолитный Рм-3 Сечение 1-1.	ТОО "ДИАС-проект" Шымкент 2022г.		

Согласовано

Взам. инв. ?

Подп. и дата

Инв. ? подл.

1

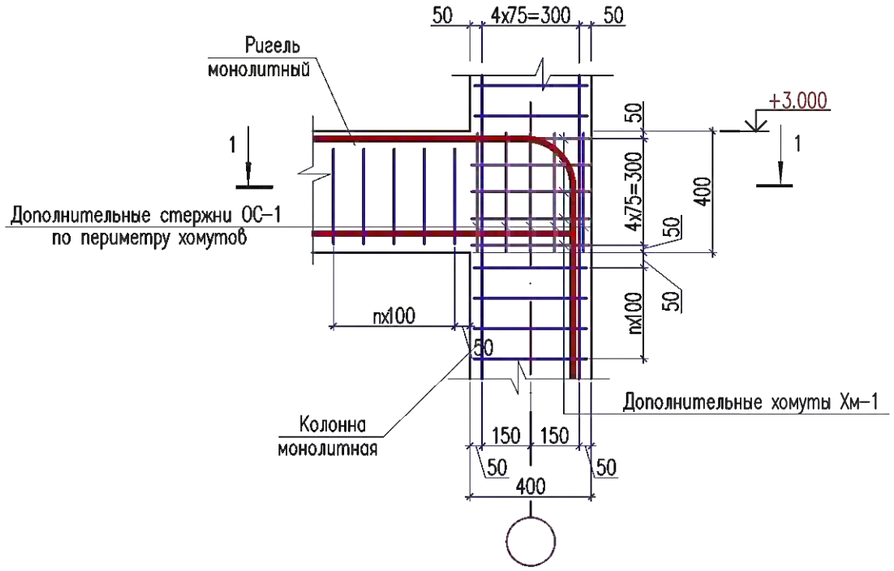

2

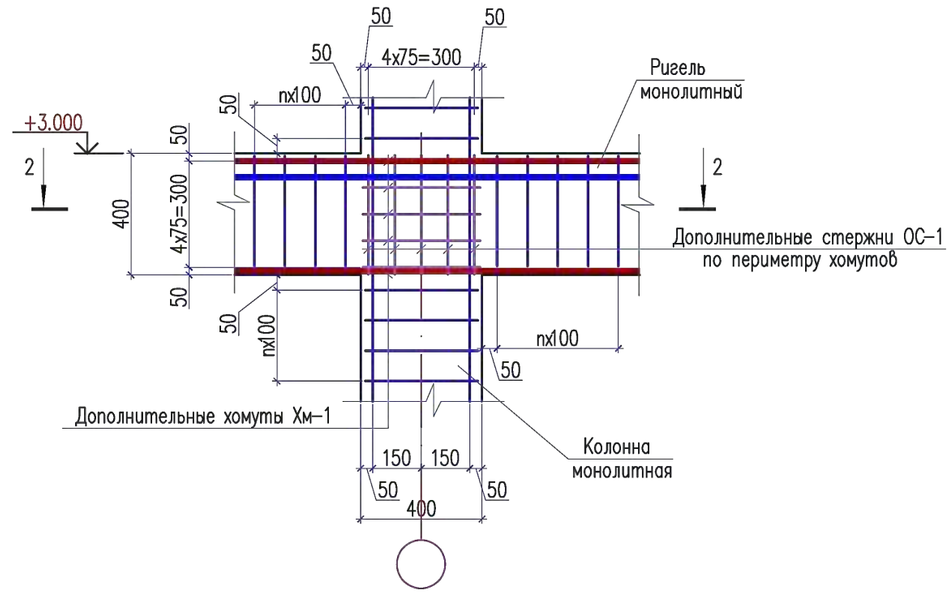

2 – 2

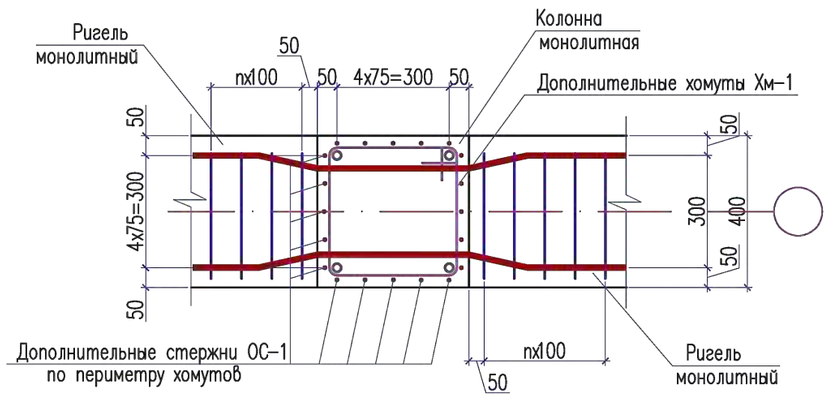

1 – 1

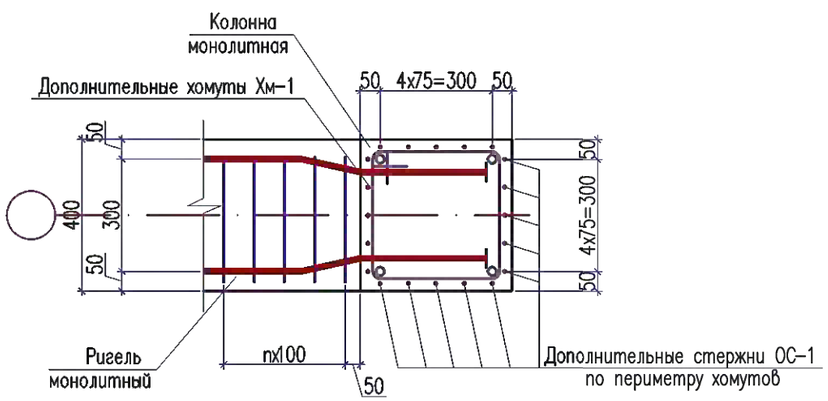

1. Данный лист см. совместно с листами АС-51,52,53.

						14-2022		АС	
						«Пристройка дополнительного корпуса на 250 мест в смену к школе №16 в г.Атырау»			
Изм.	Кол.	Лист	N док	Подпись	Дата				
Привязан	24-2024-АС					Пристройка дополнительного корпуса	Стадия	Лист	Листов
		Проверил	Сейілхан Н.				РП	54	
Инженер	Ахмедов Х.	09.24	Исполнил	Кошанов Е					
Н. контр.	Цой В.Г.	09.24	Н. контр.	Наубаев А.		Узел 1, 2. Сечение 1-1; 2-2.	ТОО "ДИАС-проект" Шымкент 2022г.		
Инв. №									

Согласовано

Взам. инв. ?

Подп. и дата

Инв. ? подл.

Копировал

Формат А3

Схема расположения монолитных ригелей на отм. +6.300.

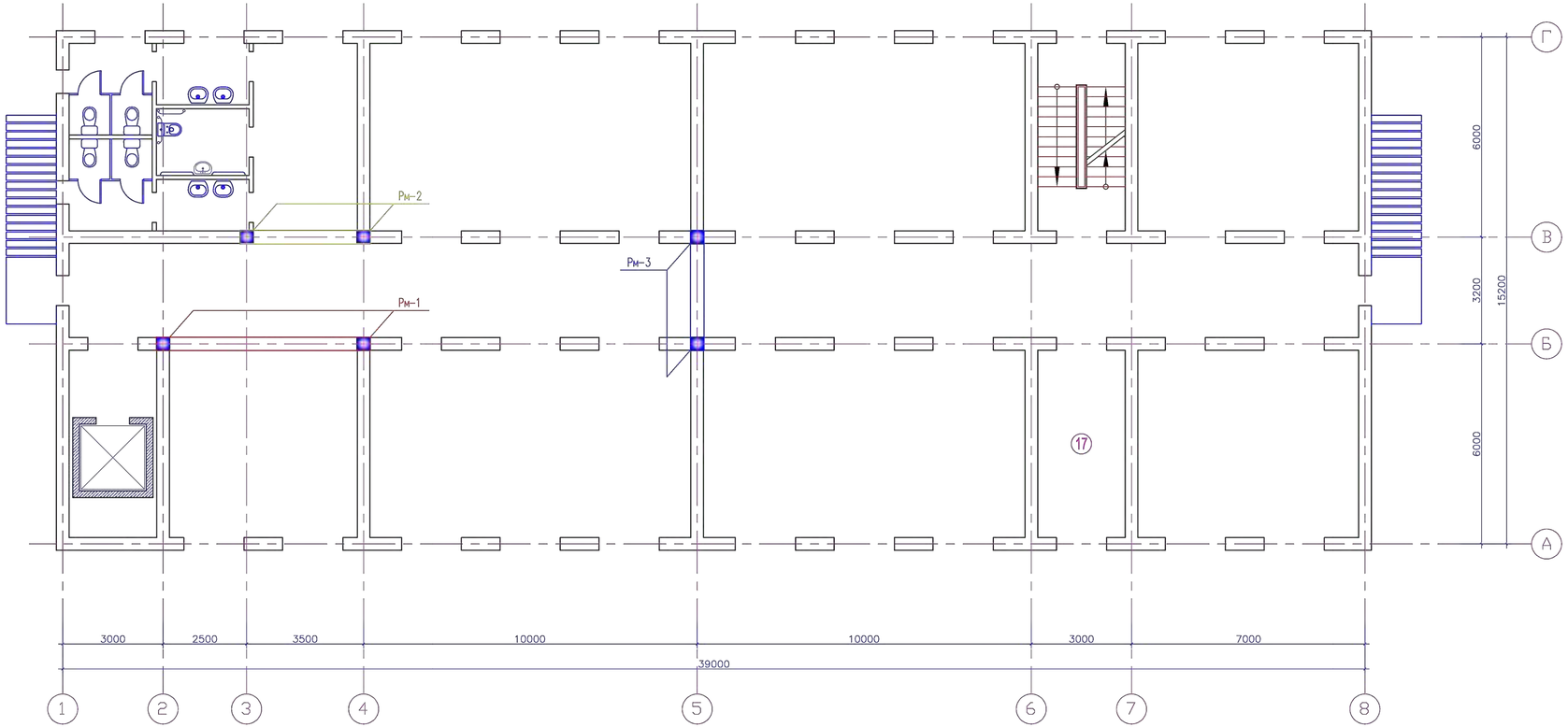

Спецификация материалов

Поз.	Обозначение	Наименование	Кол.	Масса ед.,кг.	Примеч.
		Ригели монолитные			
Рм-1	АС-00	Ригель монолитный Рм-1	1	226.13	
Рм-2	АС-00	Ригель монолитный Рм-2	1	156.28	
Рм-3	АС-00	Ригель монолитный Рм-3	1	147.55	

1. Данный лист смотреть совместно с листами АС-16.

Привязан		24-2024-АС	
Инженер	Ахмедов Х.		09.24
Н. контр.	Цой В.Г.		09.24
Инв. №			

Изм.	Кол.	Лист	N док	Подпись	Дата
Проверил		Сейілхан Н.			
Исполнил		Кошанов Е			
Н. контр.		Наубаев А.			

14-2022 АС

«Пристройка дополнительного корпуса на 250 мест в смену к школе №16 в г.Атырау»

Пристройка дополнительного корпуса

Стадия	Лист	Листов
РП	55	

Схема расположения монолитных регелей на отм. +6.300

ТОО "ДИАС-проект" Шымкент 2022г.

Согласовано

Взам. инв. ?

Подп. и дата

Инв. ? подл.

Ригель монолитный Рм–1

(Схема армирования)

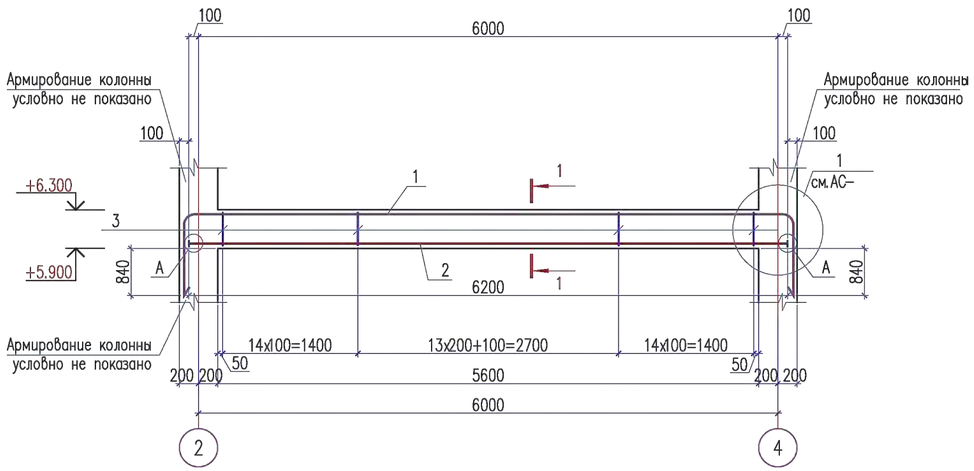

Ведомость деталей

поз.	Эскиз
1	R100, 6000, R100, 1240, 1240, L=8500
3	270, 400, 310, 180, L=1160
Хм–1	430, 430, 340, 340, L=1540

Спецификация материалов

Поз.	Обозначение	Наименование	Кол.	Масса ед., кг.	Примеч.
		Ригель монолитный Рм–1	1	226.13	
1	ГОСТ 5781–82*	ø25 А–III L=8500	3	32.72	98.16
2	ГОСТ 5781–82*	ø25А–III L=6200	3	23.87	71.61
3	ГОСТ 5781–82*	ø8 А–I L=1160	86	0.45	38.70
4	ГОСТ 103–2006	Полоса 22x80 ГОСТ 103–2006 / С235 ГОСТ 27772–88* L=80	6	1.11	6.66
		Дополнительные арматуры			
ОС–1	ГОСТ 5781–82*	ø10 А–III L=410	20	0.25	5.00
Хм–1	ГОСТ 5781–82*	ø8 А–I L=1540	10	0.60	6.00
	Материалы:	Бетон кл.В25 м³	0.896		

1–1

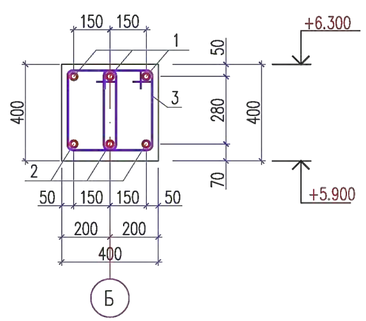

Размеры стыкового соединения

Класс арматуры	$d_н$	$L_н$=L	L_1	h	в
А–III	ø25	200	12	6	11
А–III	ø22	180	11	6	10

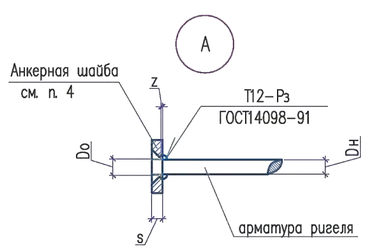

Соединение арматуры с пластиной

$D_н$	D_o	S	Z
ø25	$D_н$+2мм	22	2–3мм
ø22		22	

1. Данный лист см. совместно с листами АС–55.
2. Монолитные конструкции выполнить согласно СНиП РК 5.03–37–2005 "Несущие и ограждающие конструкции" и СНиП РК 5.03–34–2005 "Бетонные и железобетонные конструкции".
3. Снятие опалубки производить после достижения бетоном 70% проектной прочности.
4. Стыковку рабочей арматуры ригелей производить со сваркой по типу С21–Рн по ГОСТ 14098–91*.
5. Рабочую продольную арматуру ригеля стыковать: вверхнюю в середине пролета, а нижнюю к ближе к опоре.
6. Размерные линии указаны до центра рабочей арматуры.
7. В ведомости деталей размеры для хомутов даны по наружным граням стержней.
8. Соединение анкерной шайбы с арматурой ригеля выполнить дуговой ручной сваркой валиковыми швами в раззенкованное отверстие согласно ГОСТ 14098–91.

Привязан	24-2024-АС		
Инженер	Ахмедов Х.		09.24
Н. контр.	Цой В.Г.		09.24
Инв. №			

Изм.	Кол.	Лист	N док	Подпись	Дата
Проверил		Сейілхан Н.			
Исполнил		Кошанов Е			
Н. контр.		Наубаев А.			

14-2022 АС

«Пристройка дополнительного корпуса на 250 мест в смену к школе №16 в г.Атырау»

Пристройка дополнительного корпуса

Стадия	Лист	Листов
РП	56	

Ригель монолитный Рм-1
Сечение 1-1.

ТОО "ДИАС-проект"
Шымкент 2022г.

Согласовано

Взам. инв. ?

Подп. и дата

Инв. ? подл.

Ригель монолитный Рм-2

(Схема армирования)

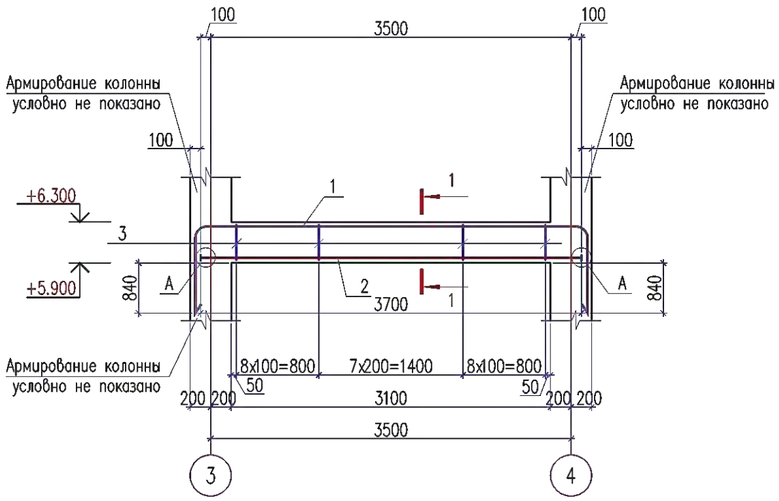

1-1

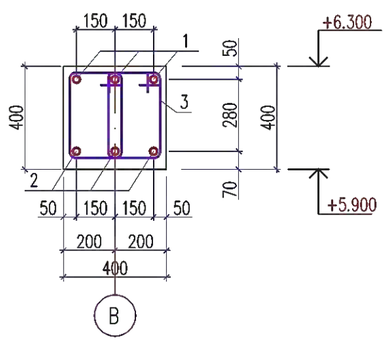

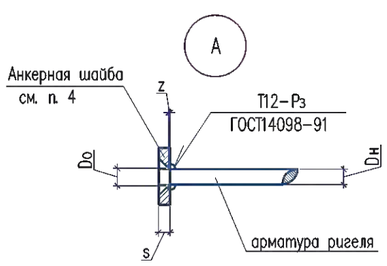

Ведомость деталей

поз.	Эскиз
1	R100, 3500, R100, 1240, 1240, L=6000
3	270, 400, 310, 180, L=1160
Хм-1	430, 430, 340, 340, L=1540

Спецификация материалов

Поз.	Обозначение	Наименование	Кол.	Масса ед.,кг.	Примеч.
		Ригель монолитный Рм-2	1	156.28	
1	ГОСТ 5781-82*	ø25 А-III L=6000	3	23.10	69.30
2	ГОСТ 5781-82*	ø25А-III L=3700	3	14.24	42.72
3	ГОСТ 5781-82*	ø8 А-I L=1160	48	0.45	21.60
4	ГОСТ 103-2006	Полоса 22x80 ГОСТ 103-2006 / С235 ГОСТ 27772-88* L=80	6	1.11	6.66
		Дополнительные арматуры			
ОС-1	ГОСТ 5781-82*	ø10 А-III L=410	40	0.25	10.00
Хм-1	ГОСТ 5781-82*	ø8 А-I L=1540	10	0.60	6.00
	Материалы:	Бетон кл.В25 $м^3$	0.496		

Размеры стыкового соединения

Класс арматуры	$d_н$	$L_н$=L	L_1	h	в
А-III	ø25	200	12	6	11
А-III	ø22	180	11	6	10

Соединение арматуры с пластиной

$D_н$	D_0	S	Z
ø25	$D_н$+2мм	22	2-3мм
ø22		22	

1. Данный лист см. совместно с листами АС-55.
2. Монолитные конструкции выполнить согласно СНиП РК 5.03-37-2005 "Несущие и ограждающие конструкции" и СНиП РК 5.03-34-2005 "Бетонные и железобетонные конструкции".
3. Снятие опалубки производить после достижения бетоном 70% проектной прочности.
4. Стыковку рабочей арматуры ригелей производить со сваркой по типу С21-Рн по ГОСТ 14098-91*.
5. Рабочую продольную арматуру ригеля стыковать: вверхнюю в середине пролета, а нижнюю к ближе к опоре.
6. Размерные линии указаны до центра рабочей арматуры.
7. В ведомости деталей размеры для хомутов даны по наружным граням стержней.
8. Соединение анкерной шайбы с арматурой ригеля выполнить дуговой ручной сваркой валиковыми швами в раззенкованное отверстие согласно ГОСТ 14098-91.

Привязан		24-2024-АС	
Инженер	Ахмедов Х.		09.24
Н. контр.	Цой В.Г.		09.24
Инв. №			

Согласовано

Взам. инв. ?

Подп. и дата

Инв. ? подл.

Изм.	Кол.	Лист	N док	Подпись	Дата
Проверил		Сейілхан Н.			
Исполнил		Кошанов Е			
Н. контр.		Наубаев А.			

14-2022 АС

«Пристройка дополнительного корпуса на 250 мест в смену к школе №16 в г.Атырау»

Пристройка дополнительного корпуса

Стадия	Лист	Листов
РП	57	

Ригель монолитный Рм-2
Сечение 1-1.

ТОО "ДИАС-проект"
Шымкент 2022г.

Ригель монолитный Рм-3

(Схема армирования)

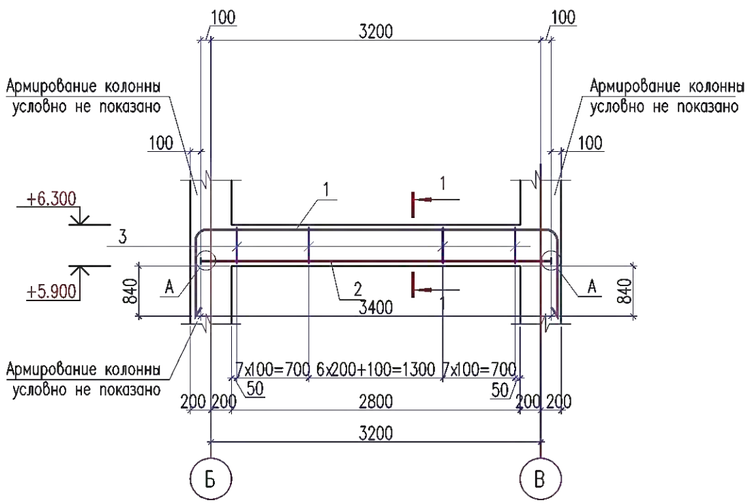

Ведомость деталей

поз.	Эскиз
1	R100 3500 R100; 1240 1240; L=5700
3	270; 400 310; 180; L=1160
Хм-1	430; 430 340; 340; L=1540

Спецификация материалов

Поз.	Обозначение	Наименование	Кол.	Масса ед.,кг.	Примеч.
		Ригель монолитный Рм-3	1	147.55	
1	ГОСТ 5781-82*	ø25 А-III L=5700	3	21.94	65.82
2	ГОСТ 5781-82*	ø25А-III L=3400	3	13.09	39.27
3	ГОСТ 5781-82*	ø8 А-I L=1160	44	0.45	19.80
4	ГОСТ 103-2006	Полоса 22x80 ГОСТ 103-2006 / С235 ГОСТ 27772-88* L=80	6	1.11	6.66
		Дополнительные арматуры			
ОС-1	ГОСТ 5781-82*	ø10 А-III L=410	40	0.25	10.00
Хм-1	ГОСТ 5781-82*	ø8 А-I L=1540	10	0.60	6.00
	Материалы:	Бетон кл.В25 $м^3$	0.448		

1-1

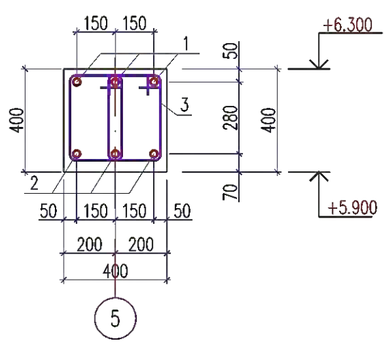

Размеры стыкового соединения

Класс арматуры	$d_н$	$L_н$=L	L_1	h	в
А-III	ø25	200	12	6	11
А-III	ø22	180	11	6	10

1. Данный лист см. совместно с листами АС-55.
2. Монолитные конструкции выполнить согласно СНиП РК 5.03-37-2005 "Несущие и ограждающие конструкции" и СНиП РК 5.03-34-2005 "Бетонные и железобетонные конструкции".
3. Снятие опалубки производить после достижения бетоном 70% проектной прочности.
4. Стыковку рабочей арматуры ригелей производить со сваркой по типу С21-Рн по ГОСТ 14098-91*.
5. Рабочую продольную арматуру ригеля стыковать: вверхнюю в середине пролета, а нижнюю к ближе к опоре.
6. Размерные линии указаны до центра рабочей арматуры.
7. В ведомости деталей размеры для хомутов даны по наружным граням стержней.
8. Соединение анкерной шайбы с арматурой ригеля выполнить дуговой ручной сваркой валиковыми швами в раззенкованное отверстие согласно ГОСТ 14098-91.

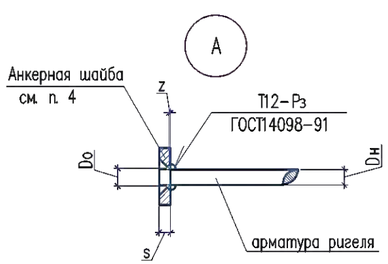

Соединение арматуры с пластиной

$D_н$	D_o	S	Z
ø25	$D_н$+2мм	22	2-3мм
ø22		22	

Привязан	24-2024-АС		
Инженер	Ахмедов Х.		09.24
Н. контр.	Цой В.Г.		09.24
Инв. №			

Изм.	Кол.	Лист	N док	Подпись	Дата
Проверил		Сейілхан Н.			
Исполнил		Кошанов Е			
Н. контр.		Наубаев А.			

14-2022 АС

«Пристройка дополнительного корпуса на 250 мест в смену к школе №16 в г.Атырау»

Пристройка дополнительного корпуса

Стадия	Лист	Листов
РП	58	

Ригель монолитный Рм-3
Сечение 1-1.

ТОО "ДИАС-проект"
Шымкент 2022г.

Согласовано

Взам. инв. ?

Подп. и дата

Инв. ? подл.

1

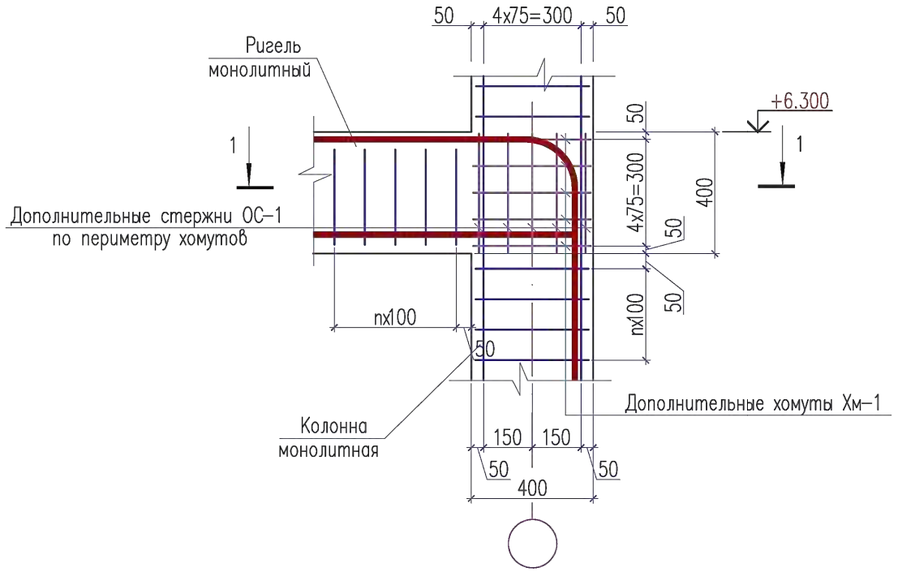

2

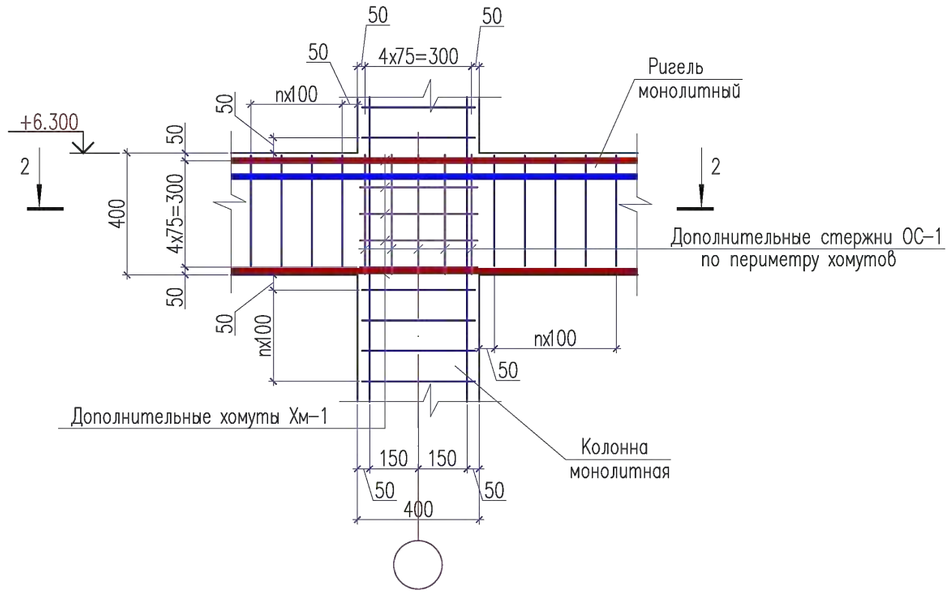

1 – 1

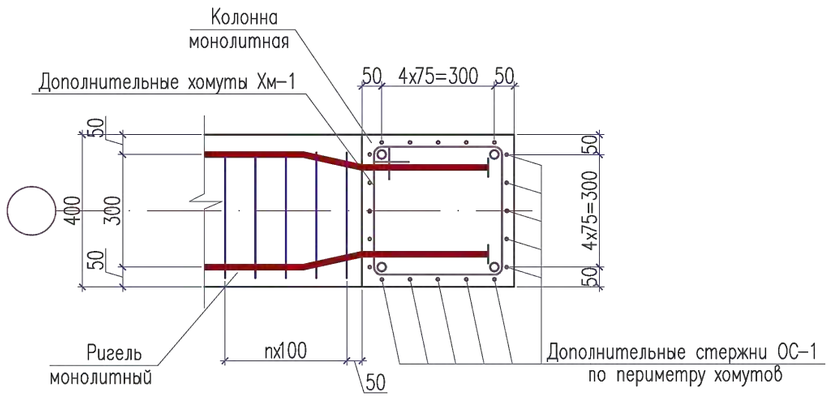

2 – 2

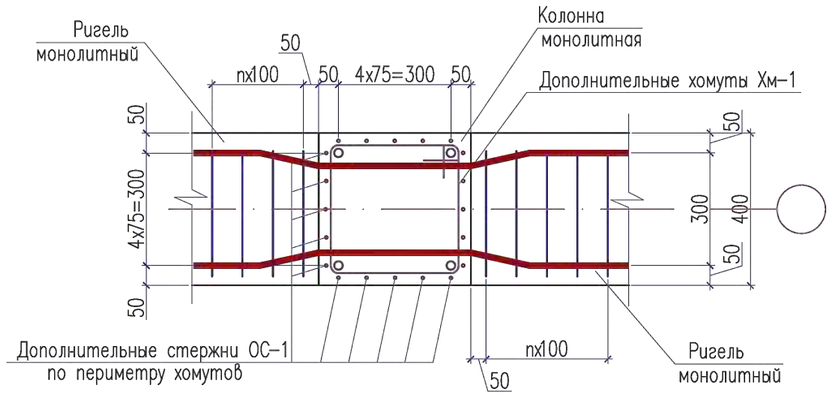

1. Данный лист см. совместно с листами АС-56,57,58.

Привязан	24-2024-АС		
Инженер	Ахмедов Х.		09.24
Н. контр.	Цой В.Г.		09.24
Инв. №			

Изм.	Кол.	Лист	N док	Подпись	Дата
Проверил		Сейілхан Н.			
Исполнил		Кошанов Е			
Н. контр.		Наубаев А.			

14-2022 АС

«Пристройка дополнительного корпуса на 250 мест в смену к школе №16 в г.Атырау»

Пристройка дополнительного корпуса

Студия	Лист	Листов
РП	59	

Узел 1, 2. Сечение 1-1; 2-2.

ТОО "ДИАС-проект"
Шымкент 2022г.

Согласовано

Взам. инв. ?

Подп. и дата

Инв. ? подл.

Копировал Формат А3

Схема расположения монолитных ригелей на отм. +9.600.

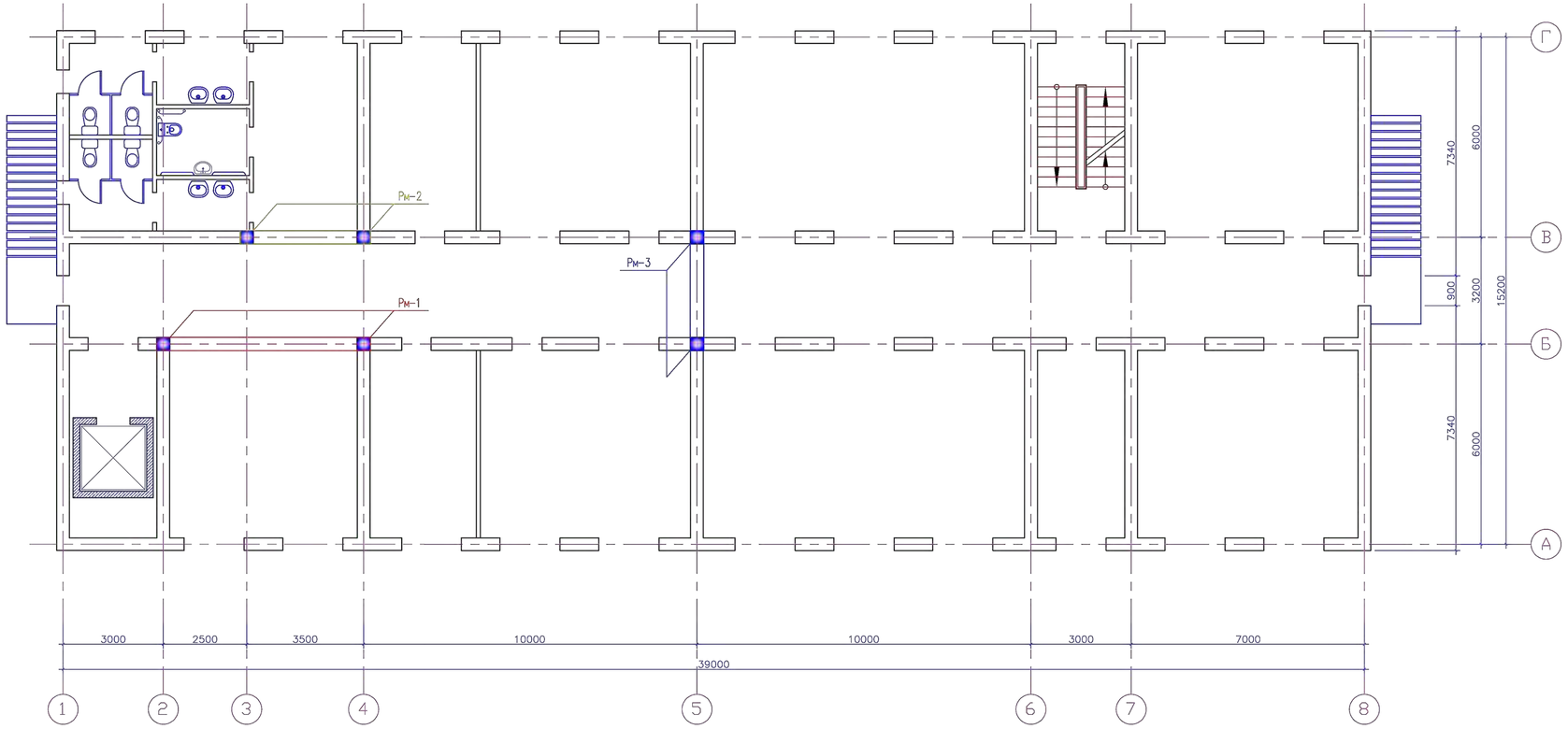

Спецификация материалов

Поз.	Обозначение	Наименование	Кол.	Масса ед.,кг.	Примеч.
		Ригели монолитные			
Рм-1	АС-00	Ригель монолитный Рм-1	1	226.13	
Рм-2	АС-00	Ригель монолитный Рм-2	1	156.28	
Рм-3	АС-00	Ригель монолитный Рм-3	1	147.55	

1. Данный лист смотреть совместно с листами АС-17.

Привязан		24-2024-АС	
Инженер	Ахмедов Х.		09.24
Н. контр.	Цой В.Г.		09.24
Инв. №			

Изм.	Кол.	Лист	N док	Подпись	Дата

14-2022 АС

«Пристройка дополнительного корпуса на 250 мест в смену к школе №16 в г.Атырау»

Проверил	Сейлхан Н.	Пристройка дополнительного корпуса	Стадия	Лист	Листов
Исполнил	Кошанов Е		РП	60	
Н. контр.	Наубаев А.	Схема расположения монолитных регелей на отм. +9.600	ТОО "ДИАС-проект" Шымкент 2022г.		

Согласовано

Взам. инв. ?

Подп. и дата

Инв. ? подл.

Ригель монолитный Рм–1

(Схема армирования)

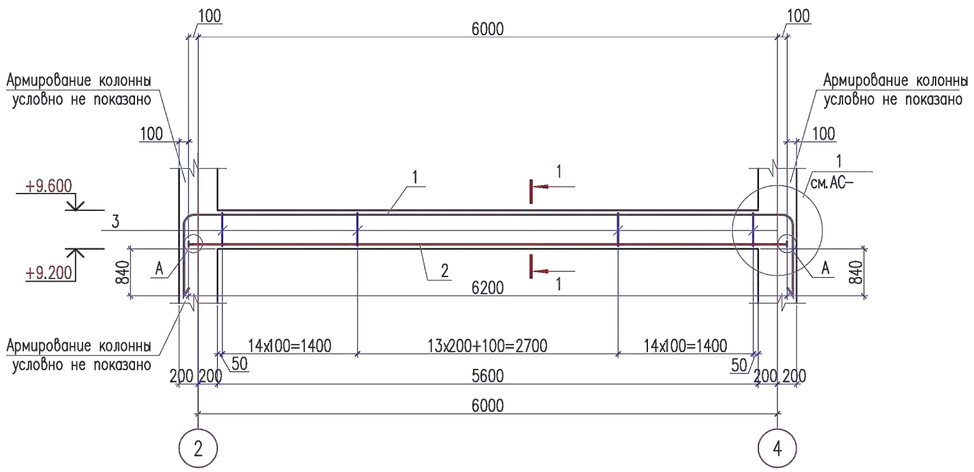

Ведомость деталей

поз.	Эскиз
1	R100, 6000, R100; 1240, 1240; L=8500
3	270; 400, 310; 180; L=1160
Хм–1	430; 430, 340; 340; L=1540

Спецификация материалов

Поз.	Обозначение	Наименование	Кол.	Масса ед.,кг.	Примеч.
		Ригель монолитный Рм–1	1	226.13	
1	ГОСТ 5781–82*	ø25 А–III L=8500	3	32.72	98.16
2	ГОСТ 5781–82*	ø25А–III L=6200	3	23.87	71.61
3	ГОСТ 5781–82*	ø8 А–I L=1160	86	0.45	38.70
4	ГОСТ 103–2006	Полоса 22x80 ГОСТ 103–2006 / С235 ГОСТ 27772–88* L=80	6	1.11	6.66
		Дополнительные арматуры			
ОС–1	ГОСТ 5781–82*	ø10 А–III L=410	20	0.25	5.00
Хм–1	ГОСТ 5781–82*	ø8 А–I L=1540	10	0.60	6.00
	Материалы:	Бетон кл.В25 $м^3$	0.896		

1–1

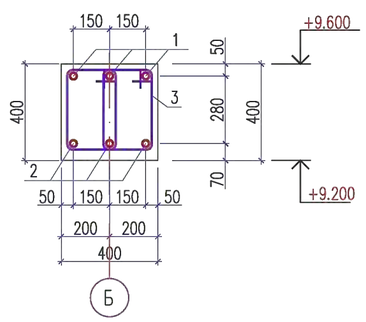

Размеры стыкового соединения

Класс арматуры	$d_н$	$L_н$=L	L_1	h	в
А–III	ø25	200	12	6	11
А–III	ø22	180	11	6	10

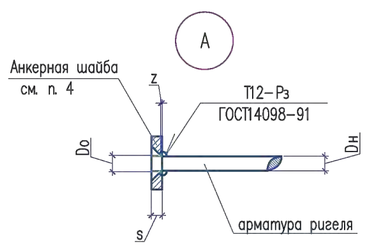

Соединение арматуры с пластиной

$D_н$	D_o	S	Z
ø25	$D_н$+2мм	22	2–3мм
ø22		22	

1. Данный лист см. совместно с листами АС–60.
2. Монолитные конструкции выполнить согласно СНиП РК 5.03–37–2005 "Несущие и ограждающие конструкции" и СНиП РК 5.03–34–2005 "Бетонные и железобетонные конструкции".
3. Снятие опалубки производить после достижения бетоном 70% проектной прочности.
4. Стыковку рабочей арматуры ригелей производить со сваркой по типу С21–Рн по ГОСТ 14098–91*.
5. Рабочую продольную арматуру ригеля стыковать: вверхнюю в середине пролета, а нижнюю к ближе к опоре.
6. Размерные линии указаны до центра рабочей арматуры.
7. В ведомости деталей размеры для хомутов даны по наружным граням стержней.
8. Соединение анкерной шайбы с арматурой ригеля выполнить дуговой ручной сваркой валиковыми швами в раззенкованное отверстие согласно ГОСТ 14098–91.

Привязан		24-2024-АС	
Инженер	Ахмедов Х.		09.24
Н. контр.	Цой В.Г.		09.24
Инв. №			

Изм.	Кол.	Лист	N док	Подпись	Дата
Проверил	Сейілхан Н.				
Исполнил	Кошанов Е				
Н. контр.	Наубаев А.				

14–2022 АС

«Пристройка дополнительного корпуса на 250 мест в смену к школе №16 в г.Атырау»

Пристройка дополнительного корпуса

Стадия	Лист	Листов
РП	61	

Ригель монолитный Рм–1
Сечение 1–1.

ТОО "ДИАС–проект"
Шымкент 2022г.

Согласовано

Взам. инв. ?

Подп. и дата

Инв. ? подл.

Ригель монолитный Рм-2

(Схема армирования)

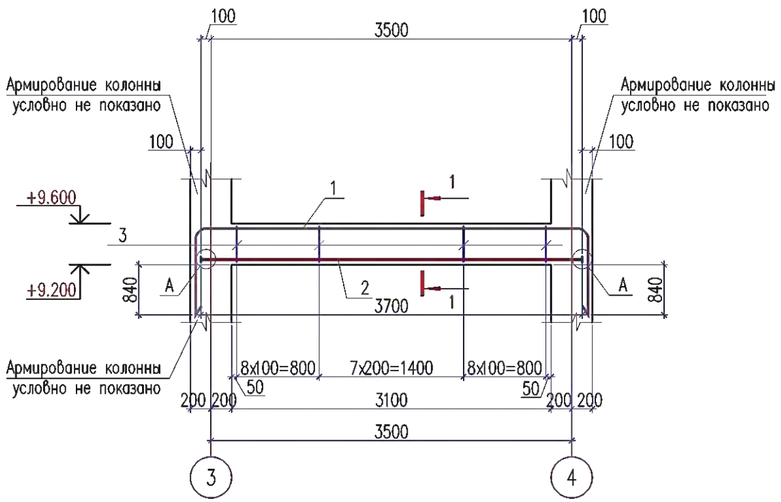

Ведомость деталей

поз.	Эскиз
1	R100, 3500, R100, 1240, 1240, L=6000
3	270, 400, 310, 180, L=1160
Хм-1	430, 430, 340, 340, L=1540

Спецификация материалов

Поз.	Обозначение	Наименование	Кол.	Масса ед., кг.	Примеч.
		Ригель монолитный Рм-2	1	156.28	
1	ГОСТ 5781-82*	ø25 А-III L=6000	3	23.10	69.30
2	ГОСТ 5781-82*	ø25А-III L=3700	3	14.24	42.72
3	ГОСТ 5781-82*	ø8 А-I L=1160	48	0.45	21.60
4	ГОСТ 103-2006	Полоса 22x80 ГОСТ 103-2006 / С235 ГОСТ 27772-88* L=80	6	1.11	6.66
		Дополнительные арматуры			
ОС-1	ГОСТ 5781-82*	ø10 А-III L=410	40	0.25	10.00
Хм-1	ГОСТ 5781-82*	ø8 А-I L=1540	10	0.60	6.00
	Материалы:	Бетон кл.В25 $м^3$	0.496		

1-1

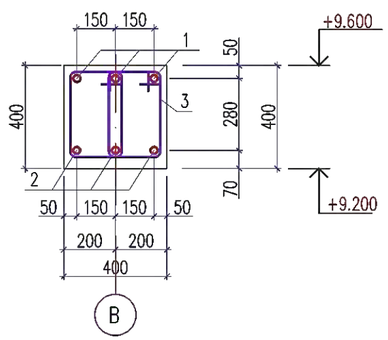

Размеры стыкового соединения

Класс арматуры	$d_н$	$L_н$=L	L_1	h	в
А-III	ø25	200	12	6	11
А-III	ø22	180	11	6	10

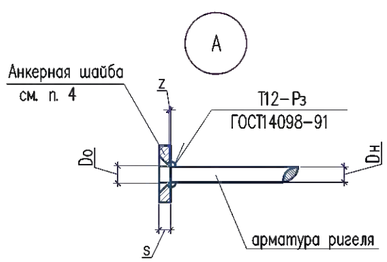

Соединение арматуры с пластиной

$D_н$	D_o	S	Z
ø25	$D_н$+2мм	22	2-3мм
ø22		22	

1. Данный лист см. совместно с листами АС-60.
2. Монолитные конструкции выполнить согласно СНиП РК 5.03-37-2005 "Несущие и ограждающие конструкции" и СНиП РК 5.03-34-2005 "Бетонные и железобетонные конструкции".
3. Снятие опалубки производить после достижения бетоном 70% проектной прочности.
4. Стыковку рабочей арматуры ригелей производить со сваркой по типу С21-Рн по ГОСТ 14098-91*.
5. Рабочую продольную арматуру ригеля стыковать: вверхнюю в середине пролета, а нижнюю к ближе к опоре.
6. Размерные линии указаны до центра рабочей арматуры.
7. В ведомости деталей размеры для хомутов даны по наружным граням стержней.
8. Соединение анкерной шайбы с арматурой ригеля выполнить дуговой ручной сваркой валиковыми швами в раззенкованное отверстие согласно ГОСТ 14098-91.

Привязан		24-2024-АС	
Инженер	Ахмедов Х.		09.24
Н. контр.	Цой В.Г.		09.24
Инв. №			

Изм.	Кол.	Лист	N док	Подпись	Дата
Проверил		Сейілхан Н.			
Исполнил		Кошанов Е			
Н. контр.		Наубаев А.			

14-2022 АС

«Пристройка дополнительного корпуса на 250 мест в смену к школе №16 в г.Атырау»

Пристройка дополнительного корпуса

Стадия	Лист	Листов
РП	62	

Ригель монолитный Рм-2
Сечение 1-1.

ТОО "ДИАС-проект"
Шымкент 2022г.

Согласовано

Взам. инв. ?

Подп. и дата

Инв. ? подл.

Ригель монолитный Рм-3

(Схема армирования)

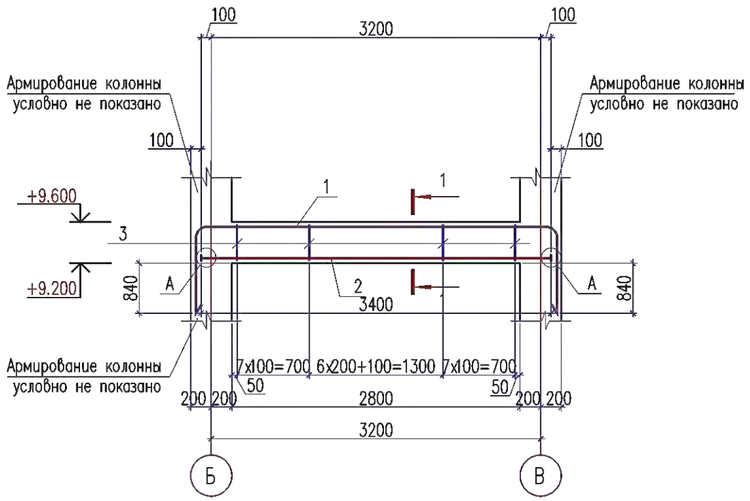

Ведомость деталей

поз.	Эскиз
1	R100, 3500, R100, 1240, 1240, L=5700
3	270, 400, 310, 180, L=1160
Хм-1	430, 430, 340, 340, L=1540

Спецификация материалов

Поз.	Обозначение	Наименование	Кол.	Масса ед.,кг.	Примеч.
		Ригель монолитный Рм-3	1	147.55	
1	ГОСТ 5781-82*	ø25 А-III L=5700	3	21.94	65.82
2	ГОСТ 5781-82*	ø25А-III L=3400	3	13.09	39.27
3	ГОСТ 5781-82*	ø8 А-I L=1160	44	0.45	19.80
4	ГОСТ 103-2006	Полоса 22x80 ГОСТ 103-2006 / С235 ГОСТ 27772-88* L=80	6	1.11	6.66
		Дополнительные арматуры			
ОС-1	ГОСТ 5781-82*	ø10 А-III L=410	40	0.25	10.00
Хм-1	ГОСТ 5781-82*	ø8 А-I L=1540	10	0.60	6.00
	Материалы:	Бетон кл.В25 $м^3$	0.448		

1-1

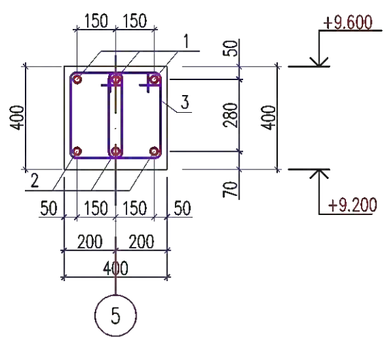

Размеры стыкового соединения

Класс арматуры	$d_н$	$L_н$=L	L_1	h	в
А-III	ø25	200	12	6	11
А-III	ø22	180	11	6	10

Соединение арматуры с пластиной

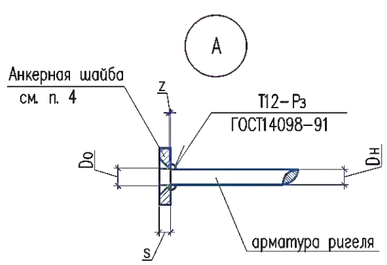

$D_н$	D_o	S	Z
ø25	$D_н$+2мм	22	2-3мм
ø22		22	

1. Данный лист см. совместно с листами АС-60.
2. Монолитные конструкции выполнить согласно СНиП РК 5.03-37-2005 "Несущие и ограждающие конструкции" и СНиП РК 5.03-34-2005 "Бетонные и железобетонные конструкции".
3. Снятие опалубки производить после достижения бетоном 70% проектной прочности.
4. Стыковку рабочей арматуры ригелей производить со сваркой по типу С21-Рн по ГОСТ 14098-91*.
5. Рабочую продольную арматуру ригеля стыковать: вверхнюю в середине пролета, а нижнюю к ближе к опоре.
6. Размерные линии указаны до центра рабочей арматуры.
7. В ведомости деталей размеры для хомутов даны по наружным граням стержней.
8. Соединение анкерной шайбы с арматурой ригеля выполнить дуговой ручной сваркой валиковыми швами в раззенкованное отверстие согласно ГОСТ 14098-91.

Привязан	24-2024-АС		
Инженер	Ахмедов Х.		09.24
Н. контр.	Цой В.Г.		09.24
Инв. №			

Изм.	Кол.	Лист	N док	Подпись	Дата	14-2022	АС		
						«Пристройка дополнительного корпуса на 250 мест в смену к школе №16 в г.Атырау»			
Проверил		Сейілхан Н.				Пристройка дополнительного корпуса	Стадия	Лист	Листов
Исполнил		Кошанов Е					РП	63	
Н. контр.		Наубаев А.				Ригель монолитный Рм-3 Сечение 1-1.	ТОО "ДИАС-проект" Шымкент 2022г.		

Согласовано

Взам. инв. ?

Подп. и дата

Инв. ? подл.

1

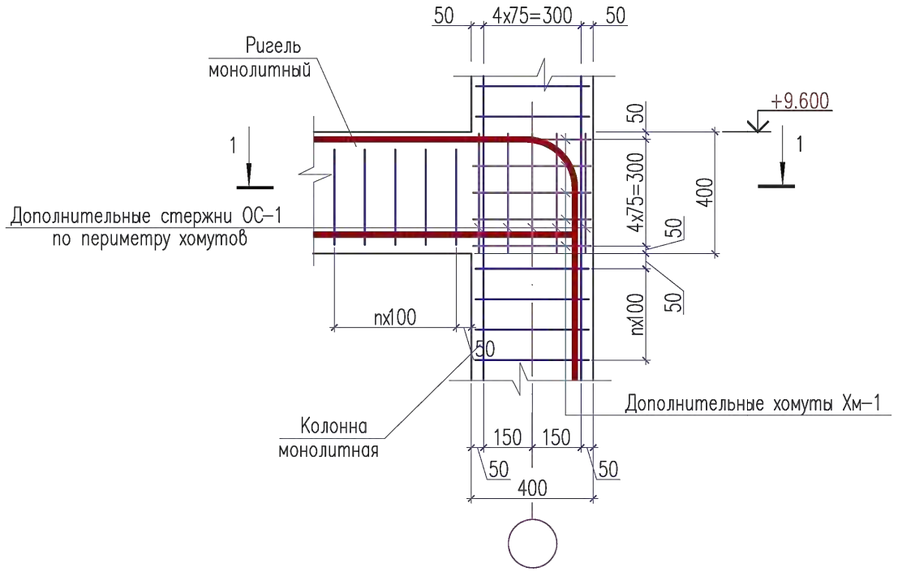

2

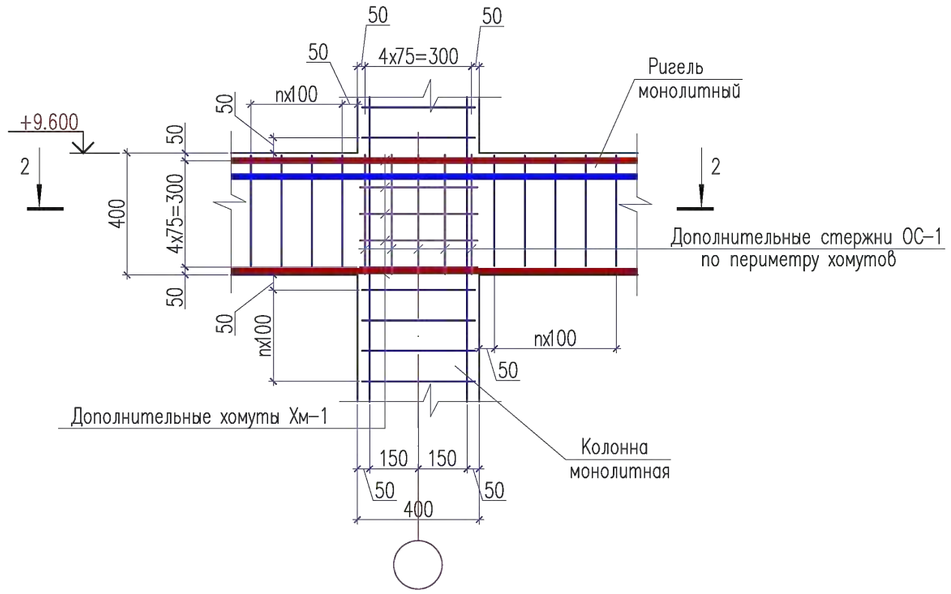

1 – 1

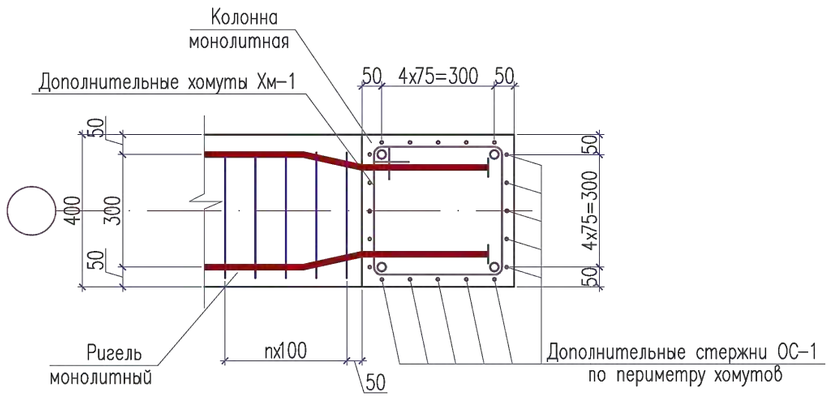

2 – 2

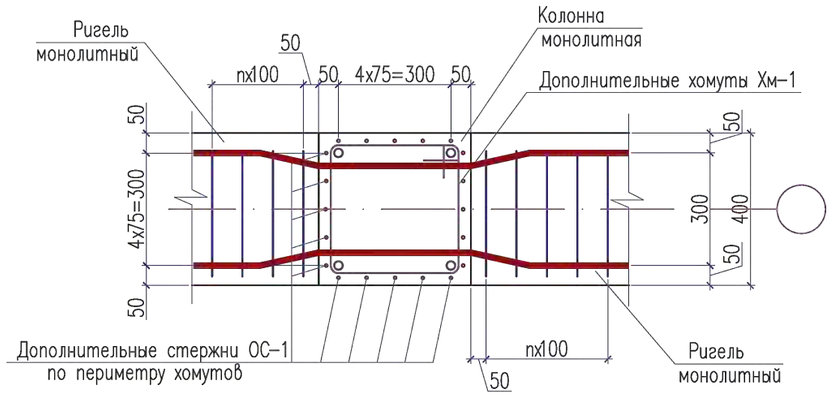

1. Данный лист см. совместно с листами АС-61,62,63.

Привязан	24-2024-АС		
Инженер	Ахмедов Х.		09.24
Н. контр.	Цой В.Г.		09.24
Инв. №			

Изм.	Кол.	Лист	N док	Подпись	Дата
Проверил		Сейілхан Н.			
Исполнил		Кошанов Е			
Н. контр.		Наубаев А.			

14-2022 АС

«Пристройка дополнительного корпуса на 250 мест в смену к школе №16 в г.Атырау»

Пристройка дополнительного корпуса

Стадия	Лист	Листов
РП	64	

Узел 1, 2. Сечение 1-1; 2-2.

ТОО "ДИАС-проект"
Шымкент 2022г.

Согласовано

Взам. инв. ?

Подп. и дата

Инв. ? подл.

Копировал

Формат А3

Схема расположения монолитных ригелей на отм. +12.900.

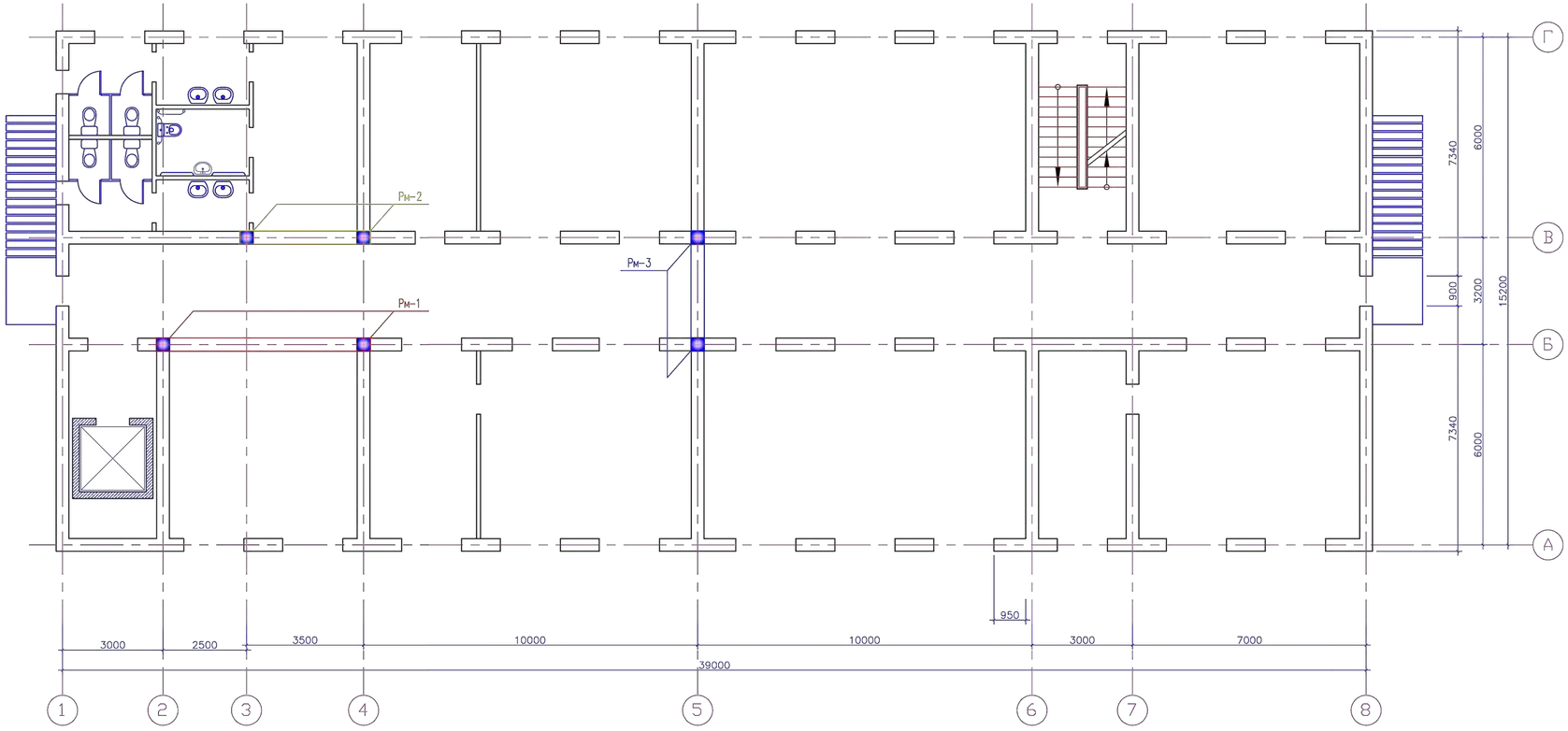

Спецификация материалов

Поз.	Обозначение	Наименование	Кол.	Масса ед.,кг.	Примеч.
		Ригели монолитные			
Рм-1	АС-00	Ригель монолитный Рм-1	1	226.13	
Рм-2	АС-00	Ригель монолитный Рм-2	1	156.28	
Рм-3	АС-00	Ригель монолитный Рм-3	1	147.55	

1. Данный лист смотреть совместно с листами АС-18.

Привязан	24-2024-АС		
Инженер	Ахмедов Х.		09.24
Н. контр.	Цой В.Г.		09.24
Инв. №			

						14-2022	АС		
						«Пристройка дополнительного корпуса на 250 мест в смену к школе №16 в г.Атырау»			
Изм.	Кол.	Лист	N док	Подпись	Дата				
Проверил		Сейілхан Н.				Пристройка дополнительного корпуса	Стадия	Лист	Листов
Исполнил		Кошанов Е					РП	65	
Н. контр.		Наубаев А.				Схема расположения монолитных регелей на отм. +12.900	ТОО "ДИАС-проект" Шымкент 2022г.		

Согласовано

Взам. инв. ?

Подп. и дата

Инв. ? подл.

Ригель монолитный Рм-1

(Схема армирования)

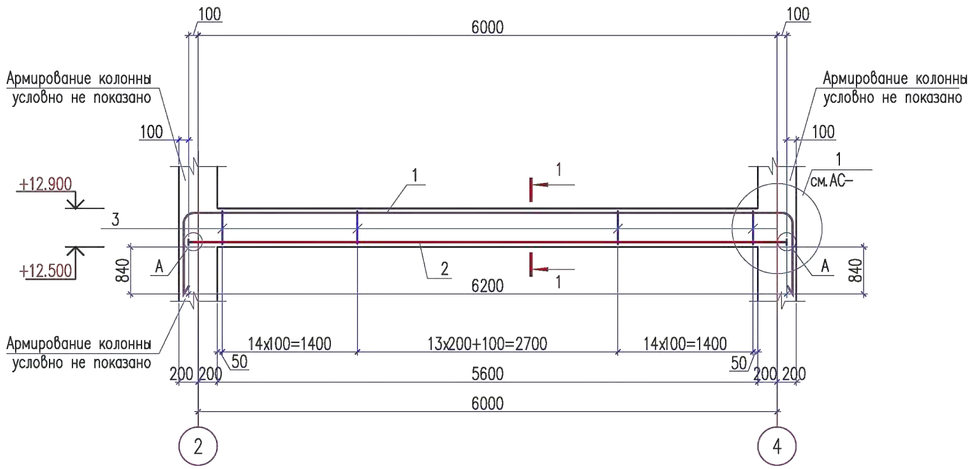

Ведомость деталей

поз.	Эскиз
1	R100, 6000, R100, 1240, 1240, L=8500
3	270, 400, 310, 180, L=1160
Хм-1	430, 430, 340, 340, L=1540

Спецификация материалов

Поз.	Обозначение	Наименование	Кол.	Масса ед.,кг.	Примеч.
		Ригель монолитный Рм-1	1	226.13	
1	ГОСТ 5781-82*	ø25 А-III L=8500	3	32.72	98.16
2	ГОСТ 5781-82*	ø25А-III L=6200	3	23.87	71.61
3	ГОСТ 5781-82*	ø8 А-I L=1160	86	0.45	38.70
4	ГОСТ 103-2006	Полоса 22x80 ГОСТ 103-2006 / С235 ГОСТ 27772-88* L=80	6	1.11	6.66
		Дополнительные арматуры			
ОС-1	ГОСТ 5781-82*	ø10 А-III L=410	20	0.25	5.00
Хм-1	ГОСТ 5781-82*	ø8 А-I L=1540	10	0.60	6.00
	Материалы:	Бетон кл.В25 $м^3$	0.896		

1-1

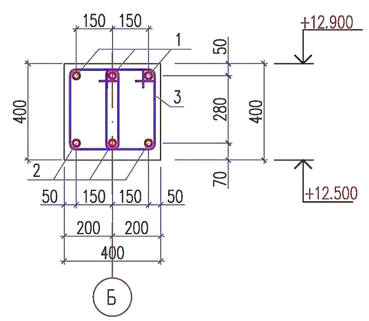

Размеры стыкового соединения

Класс арматуры	$d_н$	$L_н$=L	L_1	h	в
А-III	ø25	200	12	6	11
А-III	ø22	180	11	6	10

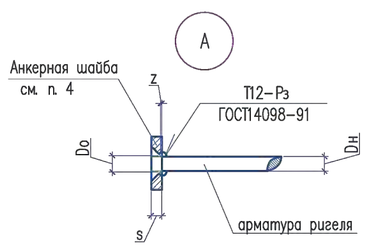

Соединение арматуры с пластиной

$D_н$	D_o	S	Z
ø25	$D_н$+2мм	22	2-3мм
ø22		22	

1. Данный лист см. совместно с листами АС-65.
2. Монолитные конструкции выполнить согласно СНиП РК 5.03-37-2005 "Несущие и ограждающие конструкции" и СНиП РК 5.03-34-2005 "Бетонные и железобетонные конструкции".
3. Снятие опалубки производить после достижения бетоном 70% проектной прочности.
4. Стыковку рабочей арматуры ригелей производить со сваркой по типу С21-Рн по ГОСТ 14098-91*.
5. Рабочую продольную арматуру ригеля стыковать: вверхнюю в середине пролета, а нижнюю к ближе к опоре.
6. Размерные линии указаны до центра рабочей арматуры.
7. В ведомости деталей размеры для хомутов даны по наружным граням стержней.
8. Соединение анкерной шайбы с арматурой ригеля выполнить дуговой ручной сваркой валиковыми швами в раззенкованное отверстие согласно ГОСТ 14098-91.

Привязан	24-2024-АС		
Инженер	Ахмедов Х.		09.24
Н. контр.	Цой В.Г.		09.24
Инв. №			

Изм.	Кол.	Лист	N док	Подпись	Дата
Проверил		Сейілхан Н.			
Исполнил		Кошанов Е			
Н. контр.		Наубаев А.			

14-2022 АС

«Пристройка дополнительного корпуса на 250 мест в смену к школе №16 в г.Атырау»

Пристройка дополнительного корпуса

Стадия	Лист	Листов
РП	66	

Ригель монолитный Рм-1
Сечение 1-1.

ТОО "ДИАС-проект"
Шымкент 2022г.

Согласовано

Взам. инв. ?

Подп. и дата

Инв. ? подл.

Ригель монолитный Рм-2

(Схема армирования)

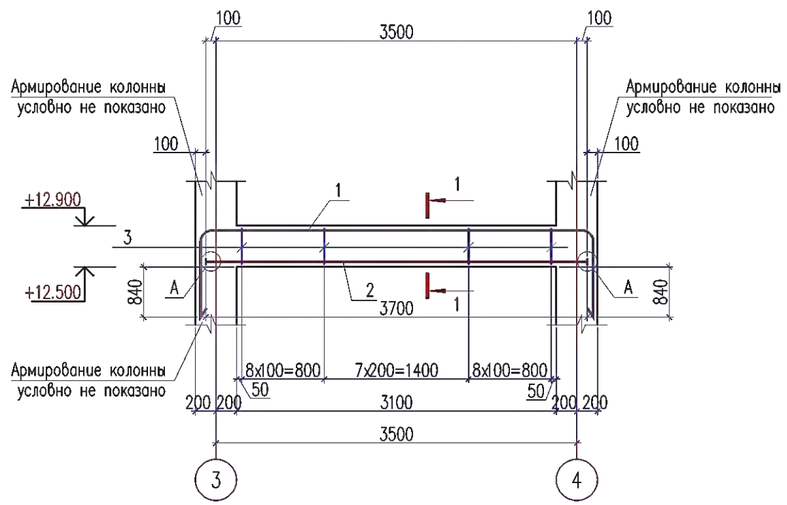

Ведомость деталей

поз.	Эскиз
1	R100, 3500, R100, 1240, 1240, L=6000
3	270, 400, 310, 180, L=1160
Хм-1	430, 430, 340, 340, L=1540

Спецификация материалов

Поз.	Обозначение	Наименование	Кол.	Масса ед., кг.	Примеч.
		Ригель монолитный Рм-2	1	156.28	
1	ГОСТ 5781-82*	ø25 А-III L=6000	3	23.10	69.30
2	ГОСТ 5781-82*	ø25А-III L=3700	3	14.24	42.72
3	ГОСТ 5781-82*	ø8 А-I L=1160	48	0.45	21.60
4	ГОСТ 103-2006	Полоса 22x80 ГОСТ 103-2006 / С235 ГОСТ 27772-88* L=80	6	1.11	6.66
		Дополнительные арматуры			
ОС-1	ГОСТ 5781-82*	ø10 А-III L=410	40	0.25	10.00
Хм-1	ГОСТ 5781-82*	ø8 А-I L=1540	10	0.60	6.00
	Материалы:	Бетон кл.В25 $м^3$	0.496		

1-1

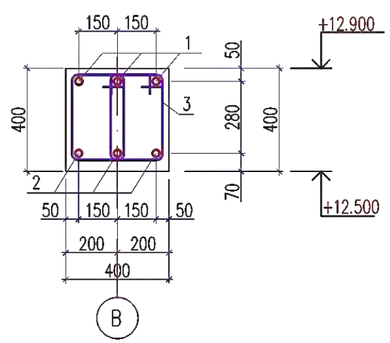

Размеры стыкового соединения

Класс арматуры	$d_н$	$L_н$=L	L_1	h	в
А-III	ø25	200	12	6	11
А-III	ø22	180	11	6	10

1. Данный лист см. совместно с листами АС-65.
2. Монолитные конструкции выполнить согласно СНиП РК 5.03-37-2005 "Несущие и ограждающие конструкции" и СНиП РК 5.03-34-2005 "Бетонные и железобетонные конструкции".
3. Снятие опалубки производить после достижения бетоном 70% проектной прочности.
4. Стыковку рабочей арматуры ригелей производить со сваркой по типу С21-Рн по ГОСТ 14098-91*.
5. Рабочую продольную арматуру ригеля стыковать: вверхнюю в середине пролета, а нижнюю к ближе к опоре.
6. Размерные линии указаны до центра рабочей арматуры.
7. В ведомости деталей размеры для хомутов даны по наружным граням стержней.
8. Соединение анкерной шайбы с арматурой ригеля выполнить дуговой ручной сваркой валиковыми швами в раззенкованное отверстие согласно ГОСТ 14098-91.

Соединение арматуры с пластиной

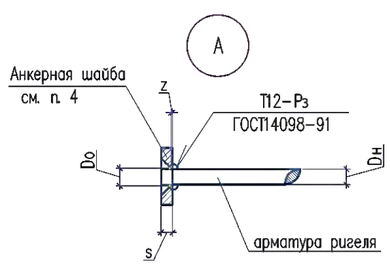

$D_н$	D_o	S	Z
ø25	$D_н$+2мм	22	2-3мм
ø22		22	

Привязан	24-2024-АС
Инженер Ахмедов Х.	09.24
Н. контр. Цой В.Г.	09.24
Инв. №	

Изм.	Кол.	Лист	N док	Подпись	Дата
Проверил		Сейілхан Н.			
Исполнил		Кошанов Е			
Н. контр.		Наубаев А.			

14-2022 АС

«Пристройка дополнительного корпуса на 250 мест в смену к школе №16 в г.Атырау»

Пристройка дополнительного корпуса

Стадия	Лист	Листов
РП	67	

Ригель монолитный Рм-2
Сечение 1-1.

ТОО "ДИАС-проект"
Шымкент 2022г.

Согласовано

Взам. инв. ?

Подп. и дата

Инв. ? подл.

Ригель монолитный Рм-3

(Схема армирования)

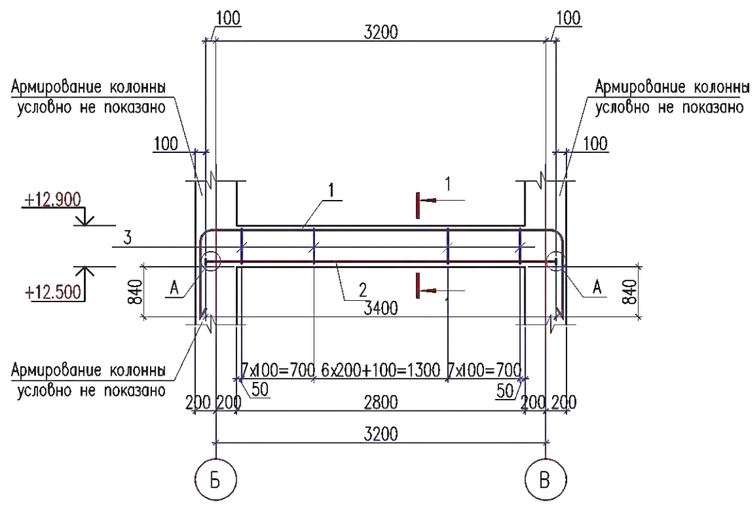

1–1

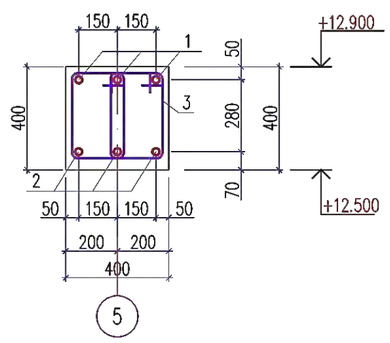

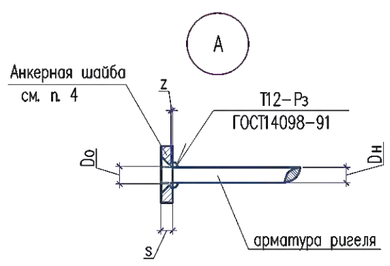

Ведомость деталей

поз.	Эскиз
1	R100 3500 R100; 1240 1240; L=5700
3	270; 400 310; 180; L=1160
Хм-1	430; 430 340; 340; L=1540

Спецификация материалов

Поз.	Обозначение	Наименование	Кол.	Масса ед.,кг.	Примеч.
		Ригель монолитный Рм-3	1	147.55	
1	ГОСТ 5781–82*	ø25 А–III L=5700	3	21.94	65.82
2	ГОСТ 5781–82*	ø25А–III L=3400	3	13.09	39.27
3	ГОСТ 5781–82*	ø8 А–I L=1160	44	0.45	19.80
4	ГОСТ 103–2006	Полоса 22х80 ГОСТ 103–2006 / С235 ГОСТ 27772–88* L=80	6	1.11	6.66
		Дополнительные арматуры			
ОС–1	ГОСТ 5781–82*	ø10 А–III L=410	40	0.25	10.00
Хм–1	ГОСТ 5781–82*	ø8 А–I L=1540	10	0.60	6.00
	Материалы:	Бетон кл.В25 $м^3$	0.448		

Размеры стыкового соединения

Класс арматуры	$d_н$	$L_н$=L	L_1	h	в
А–III	ø25	200	12	6	11
А–III	ø22	180	11	6	10

Соединение арматуры с пластиной

$D_н$	D_o	S	Z
ø25	$D_н$+2мм	22	2–3мм
ø22		22	

1. Данный лист см. совместно с листами АС–65.
2. Монолитные конструкции выполнить согласно СНиП РК 5.03–37–2005 "Несущие и ограждающие конструкции" и СНиП РК 5.03–34–2005 "Бетонные и железобетонные конструкции".
3. Снятие опалубки производить после достижения бетоном 70% проектной прочности.
4. Стыковку рабочей арматуры ригелей производить со сваркой по типу С21–Рн по ГОСТ 14098–91*.
5. Рабочую продольную арматуру ригеля стыковать: вверхнюю в середине пролета, а нижнюю к ближе к опоре.
6. Размерные линии указаны до центра рабочей арматуры.
7. В ведомости деталей размеры для хомутов даны по наружным граням стержней.
8. Соединение анкерной шайбы с арматурой ригеля выполнить дуговой ручной сваркой валиковыми швами в раззенкованное отверстие согласно ГОСТ 14098–91.

Привязан		24-2024-АС
Инженер	Ахмедов Х.	09.24
Н. контр.	Цой В.Г.	09.24
Инв. №		

Изм.	Кол.	Лист	N док	Подпись	Дата				
						14-2022		АС	
						«Пристройка дополнительного корпуса на 250 мест в смену к школе №16 в г.Атырау»			
Проверил		Сейілхан Н.				Пристройка дополнительного корпуса	Стадия	Лист	Листов
Исполнил		Кошанов Е					РП	68	
Н. контр.		Наубаев А.				Ригель монолитный Рм-3 Сечение 1-1.	ТОО "ДИАС-проект" Шымкент 2022г.		

Согласовано

Взам. инв. ?

Подп. и дата

Инв. ? подл.

1

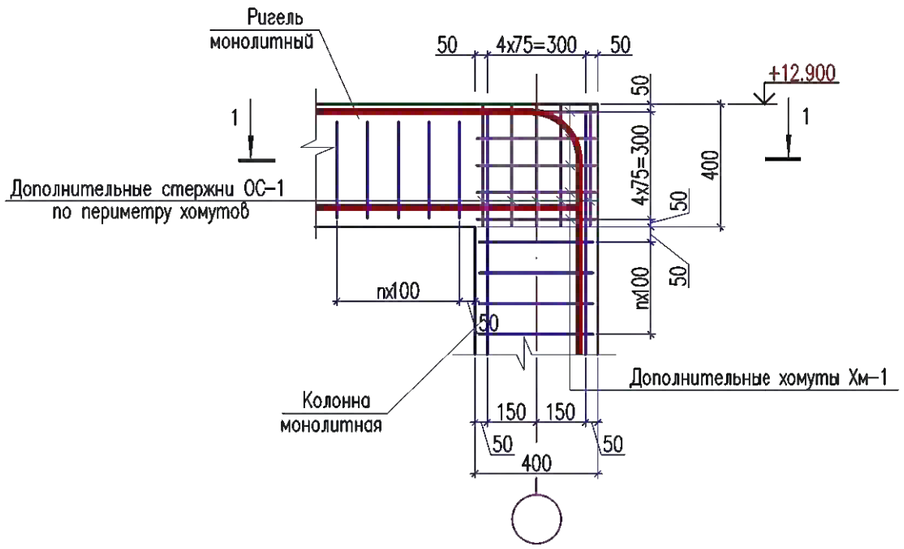

2

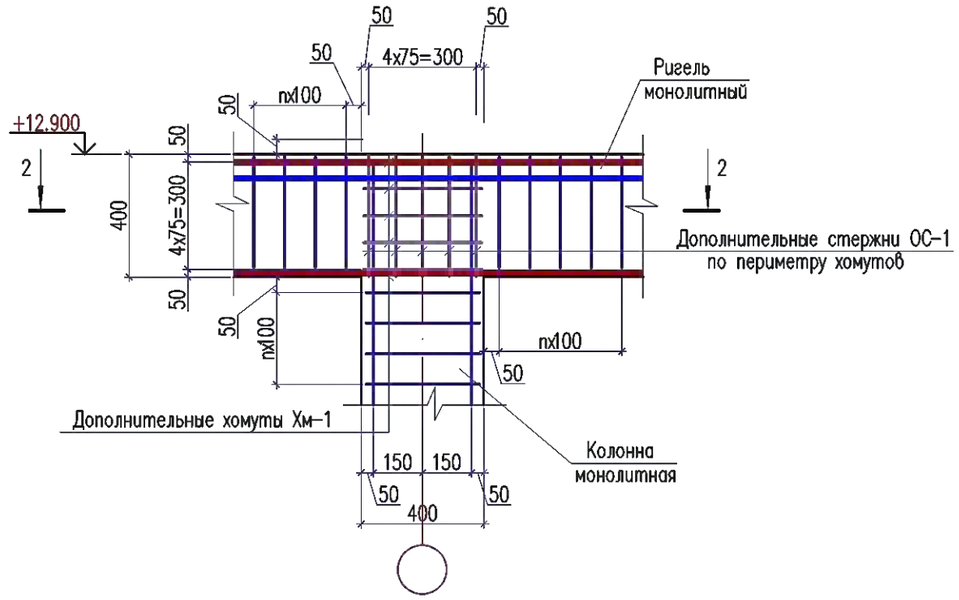

2 – 2

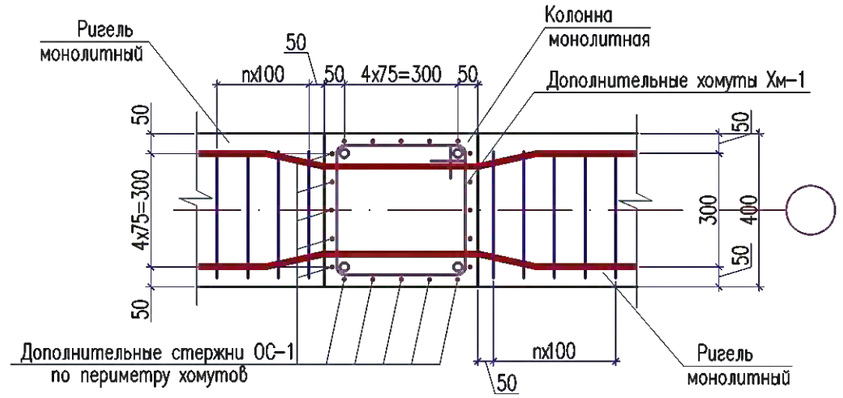

1 – 1

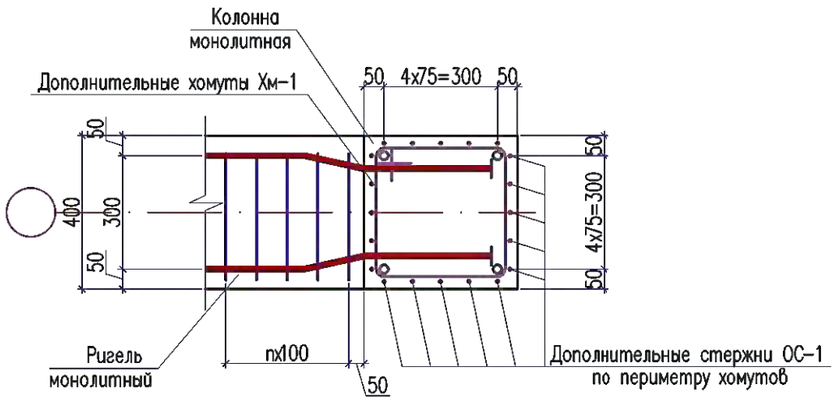

1. Данный лист см. совместно с листами АС-66,67,68.

Привязан	24-2024-АС		
Инженер	Ахмедов Х.		09.24
Н. контр.	Цой В.Г.		09.24
Инв. №			

Изм.	Кол.	Лист	N док	Подпись	Дата
Проверил		Сейілхан Н.			
Исполнил		Кошанов Е			
Н. контр.		Наубаев А.			

14-2022 АС

«Пристройка дополнительного корпуса на 250 мест в смену к школе №16 в г.Атырау»

Пристройка дополнительного корпуса

Стадия	Лист	Листов
РП	69	

Узел 1, 2. Сечение 1-1; 2-2.

ТОО "ДИАС-проект" Шымкент 2022г.

Согласовано

Взам. инв. ?

Подп. и дата

Инв. ? подл.

Копировал

Формат А3

Схема расположения элементов перекрытия на отм.-0.080.

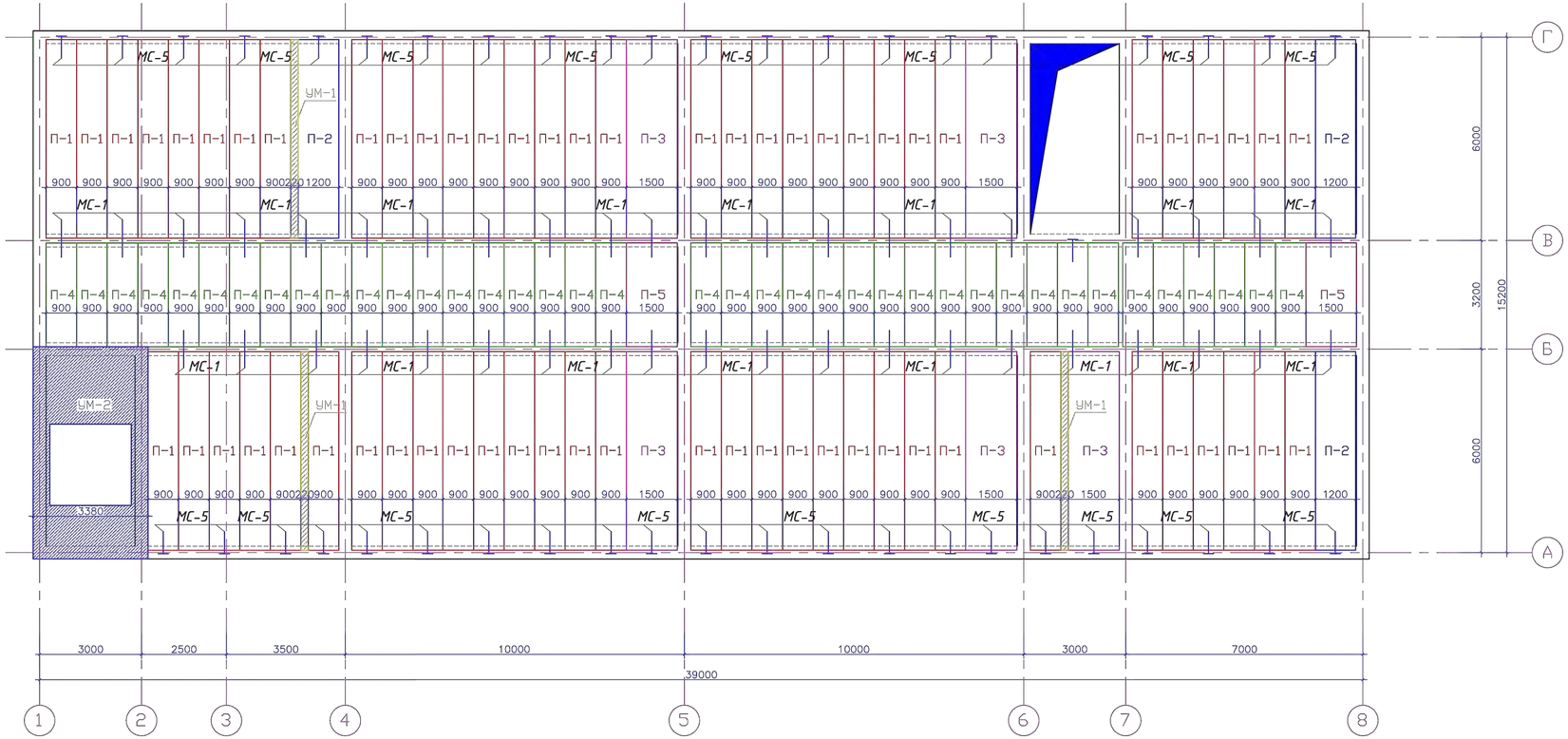

Спецификация конструктивных элементов перекрытия (начало)

Марка, поз.	Обозначение	Наименование	Кол-во	Масса ед. кг.	Примечание (общ.расх.кг.)
П-1	СТ РК 949-92	Плита ПБ 60.10-8	62		
П-2	СТ РК 949-92	Плита ПБ 60.12-8	3		
П-3	СТ РК 949-92	Плита ПБ 60.15-8	5		
П-4	СТ РК 949-92	Плита ПБ 32.10-8	39		
П-5	СТ РК 949-92	Плита ПБ 32.15-8	2		
		Монолитные участки			
Ум-1	Инд.разраб.л.АС-63	Участок монолитный Ум-1	м.п 18.0		
Ум-2	Инд.разраб.л.АС-64	Участок монолитный Ум-2	1		
МС-1	Инд.разраб.л.АС-61	Соединительное изделие МС-1	41	0,923	
МС-5	Инд.разраб.л.АС-61	Соединительное изделие МС-5	44	0,98	

Привязан	24-2024-АС		
Инженер	Ахмедов Х.		09.24
Н. контр.	Цой В.Г.		09.24
Инв. №			

1. Данный лист см. совместно с листом АС-9.
2. Монтаж сб.ж.бет. плит перекрытия вести в соответствии с указаниями СП РК 5.03-107-2013 "Несущие и ограждающие конструкции".
3. Плиты укладывать на выровненную поверхность из раствора толщиной 20мм.
4. Швы зачистить от мусора и залить цементно-песчаным раствором М100.
5. Бетонные работы по возведению монолитных конструкций выполнять в соответствии с указаниями СП РК 5.03-107-2013 "Несущие и ограждающие конструкции".
6. Перед установкой в опалубку отдельные стержни объединить в пространстный каркас хомутами и вязальной проволокой.
7. В вязаных каркасах концы хомутов необходимо загибать вокруг стержня продольной арматуры и заводить внутрь бетонного ядра не менее чем на 100мм.
8. Снятие несущей опалубки производить после достижения бетоном 70%%% проектной мощности.

Изм.	Кол.	Лист	N док	Подпись	Дата		
						14-2022	АС
						«Пристройка дополнительного корпуса на 250 мест в смену к школе №16 в г.Атырау»	
Проверил		Сейілхан Н.				Пристройка дополнительного корпуса	Стадия: РП; Лист: 70; Листов:
Исполнил		Кошанов Е					
Н. контр.		Наубаев А.				Схема расположения элементов перекрытия на отм.-0.080.	ТОО "ДИАС-проект" Шымкент 2022г.

Согласовано

Взам. инв. ?

Подп. и дата

Инв. ? подл.

А

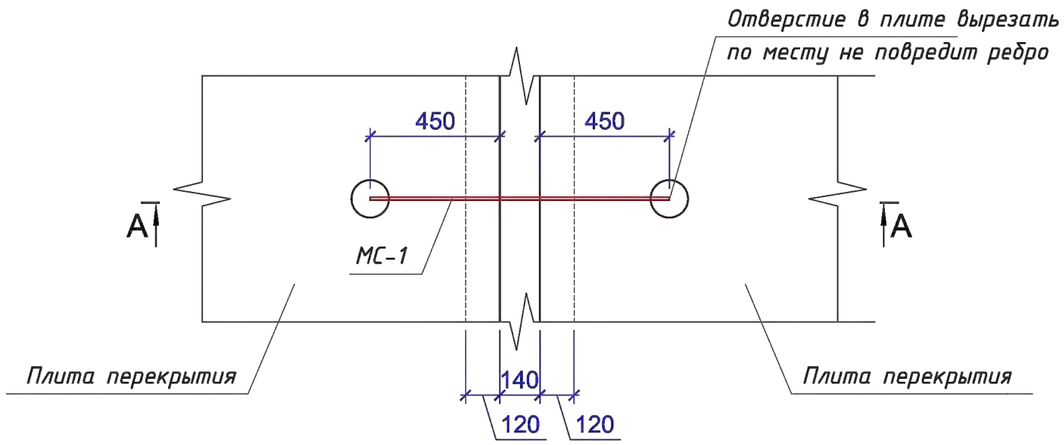

Б

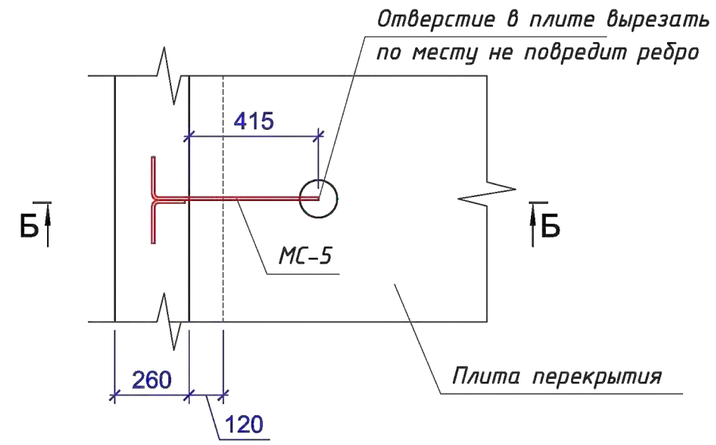

А–А

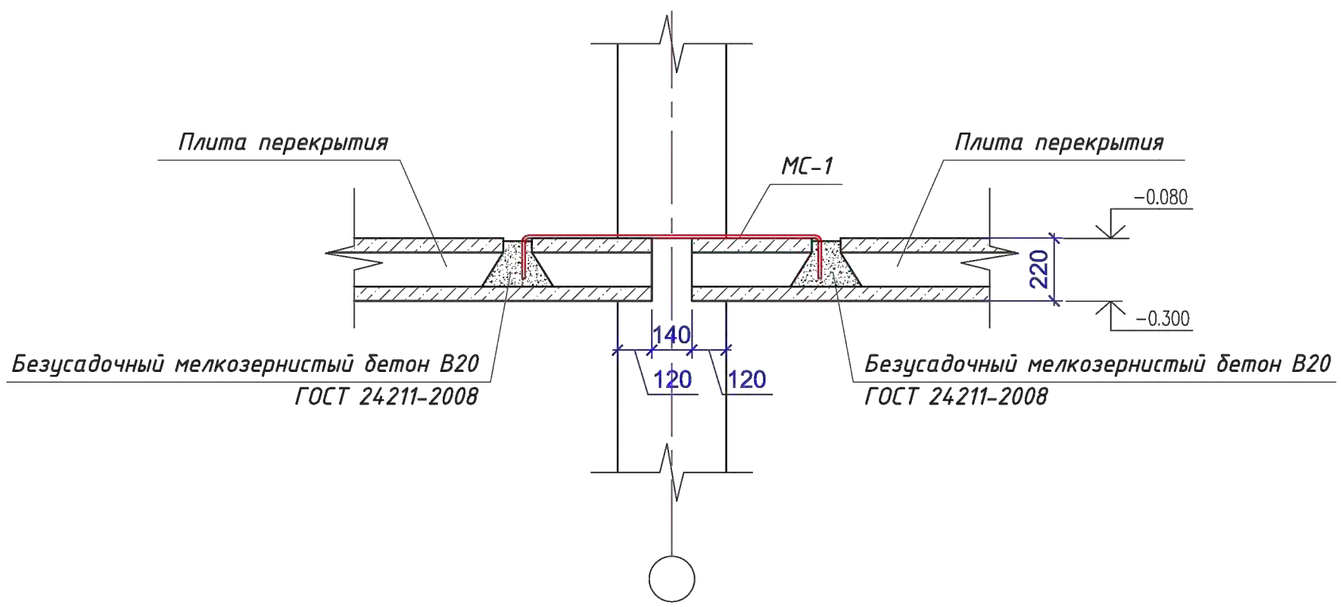

Б–Б

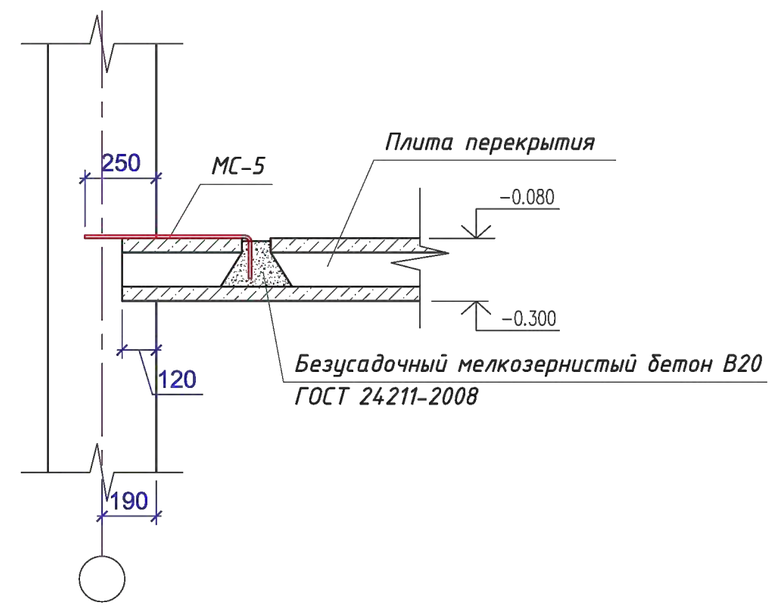

Соединительное изделие МС-1

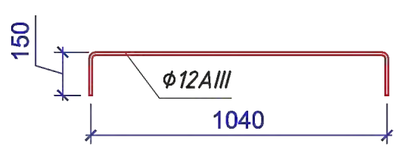

Соединительное изделие МС-5

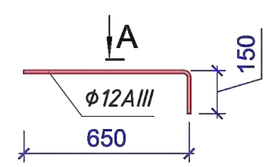

Вид А

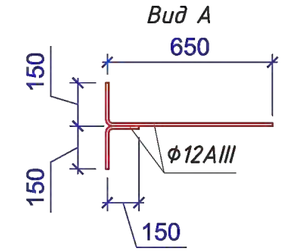

Спецификация конструктивных элементов перекрытия (начало)

Марка, поз.	Обозначение	Наименование	Кол-во	Масса ед. кг.	Приме-чание (общ.расх.кг.)
МС-1	Данный лист	Соединительное изделие МС-1 (Ф12AIII, ГОСТ 5781*, L=1040мм)	41	0.923	
МС-5	Данный лист	Соединительное изделие МС-5	46	0.98	
	ГОСТ 5781-82*	Ф12AIII L=800мм	1	0.71	
	ГОСТ 5781-82*	Ф12AIII L=300мм	1	0.27	
	ГОСТ 7473-2010	Безусадочный мелкозернистый бетон В20 м3	3.24		

1. Данный лист смотреть совместно с листами АС–70.

Привязан	24-2024-АС		
Инженер	Ахмедов Х.		09.24
Н. контр.	Цой В.Г.		09.24
Инв. №			

Изм.	Кол.	Лист	N док	Подпись	Дата
Проверил		Сейілхан Н.			
Исполнил		Кошанов Е			
Н. контр.		Наубаев А.			

14-2022 АС

«Пристройка дополнительного корпуса на 250 мест в смену к школе №16 в г.Атырау»

Пристройка дополнительного корпуса

Стадия	Лист	Листов
РП	71	

Узлы и детали анкеровки стен. Спецификация. Общие указания.

ТОО "ДИАС-проект" Шымкент 2022г.

Согласовано

Взам. инв. ?

Подп. и дата

Инв. ? подл.

Схема расположения элементов перекрытия на отм.+3.220.

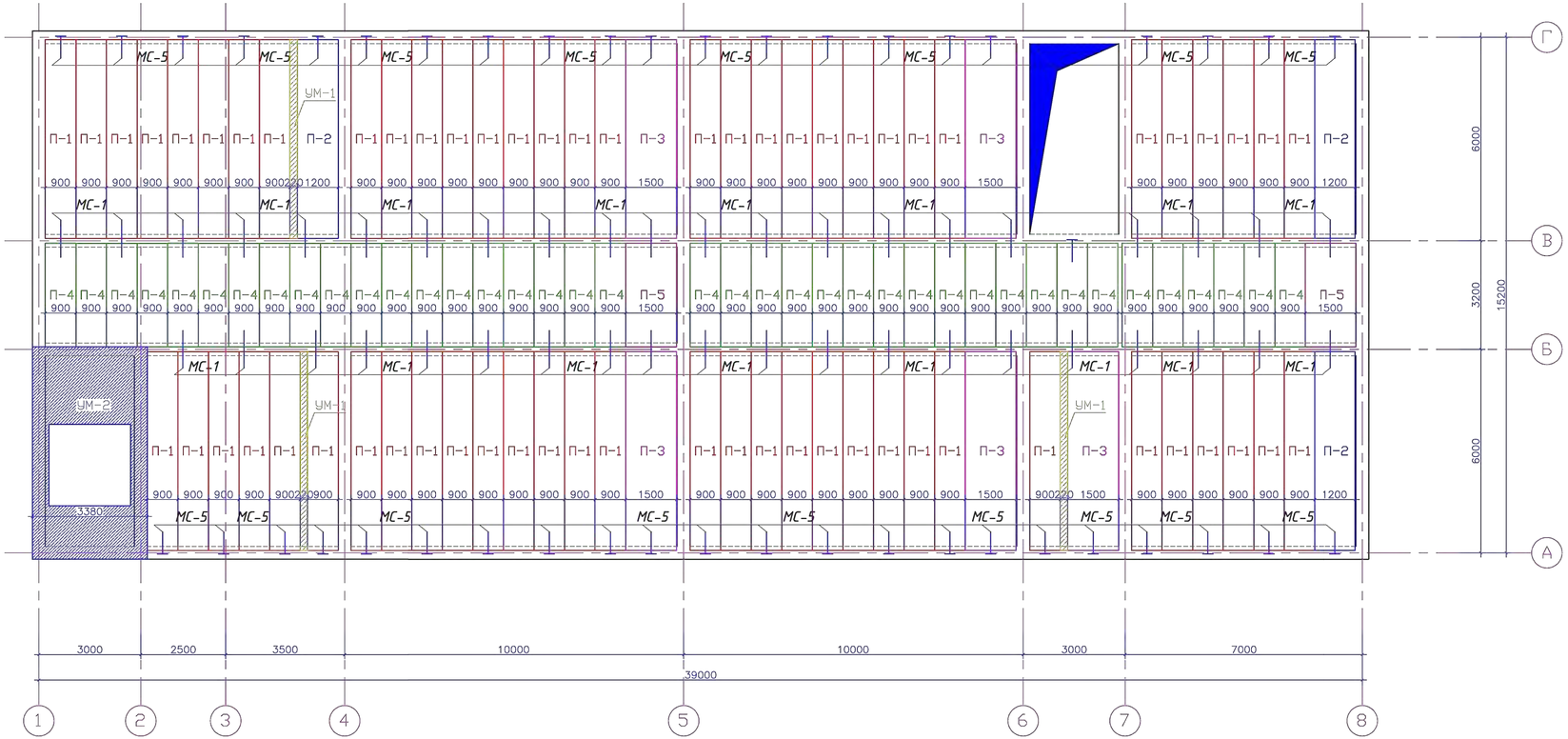

Спецификация конструктивных элементов перекрытия (начало)

Марка, поз.	Обозначение	Наименование	Кол-во	Масса ед. кг.	Приме-чание (общ.расх.кг.)
П-1	СТ РК 949-92	Плита ПБ 60.10-8	62		
П-2	СТ РК 949-92	Плита ПБ 60.12-8	3		
П-3	СТ РК 949-92	Плита ПБ 60.15-8	5		
П-4	СТ РК 949-92	Плита ПБ 32.10-8	39		
П-5	СТ РК 949-92	Плита ПБ 32.15-8	2		
		Монолитные участки			
Ум-1	Инд.разраб.л.АС-63	Участок монолитный Ум-1	м.п 18.0		
Ум-2	Инд.разраб.л.АС-64	Участок монолитный Ум-2	1		
МС-1	Инд.разраб.л.АС-61	Соединительное изделие МС-1	41	0,923	
МС-5	Инд.разраб.л.АС-61	Соединительное изделие МС-5	44	0,98	

1. Данный лист см. совместно с листом АС-15.
2. Монтаж сб.ж.бет. плит перекрытия вести в соответствии с указаниями СП РК 5.03-107-2013 "Несущие и ограждающие конструкции".
3. Плиты укладывать на выровненную поверхность из раствора толщиной 20мм.
4. Швы зачистить от мусора и залить цементно-песчаным раствором М100.
5. Бетонные работы по возведению монолитных конструкций выполнять в соответствии с указаниями СП РК 5.03-107-2013 "Несущие и ограждающие конструкции".
6. Перед установкой в опалубку отдельные стержни объединить в пространстный каркас хомутами и вязальной проволокой.
7. В вязаных каркасах концы хомутов необходимо загибать вокруг стержня продольной арматуры и заводить внутрь бетонного ядра не менее чем на 100мм.
8. Снятие несущей опалубки производить после достижения бетоном 70%%%% проектной мощности.

Привязан	24-2024-АС		
Инженер	Ахмедов Х.		09.24
Н. контр.	Цой В.Г.		09.24
Инв. №			

Изм.	Кол.	Лист	N док	Подпись	Дата
Проверил		Сейілхан Н.			
Исполнил		Кошанов Е			
Н. контр.		Наубаев А.			

14-2022 АС

«Пристройка дополнительного корпуса на 250 мест в смену к школе №16 в г.Атырау»

Пристройка дополнительного корпуса

Стадия	Лист	Листов
РП	72	

Схема расположения элементов перекрытия на отм.+3.220.

ТОО "ДИАС-проект" Шымкент 2022г.

Согласовано

Взам. инв. ?

Подп. и дата

Инв. ? подл.

А

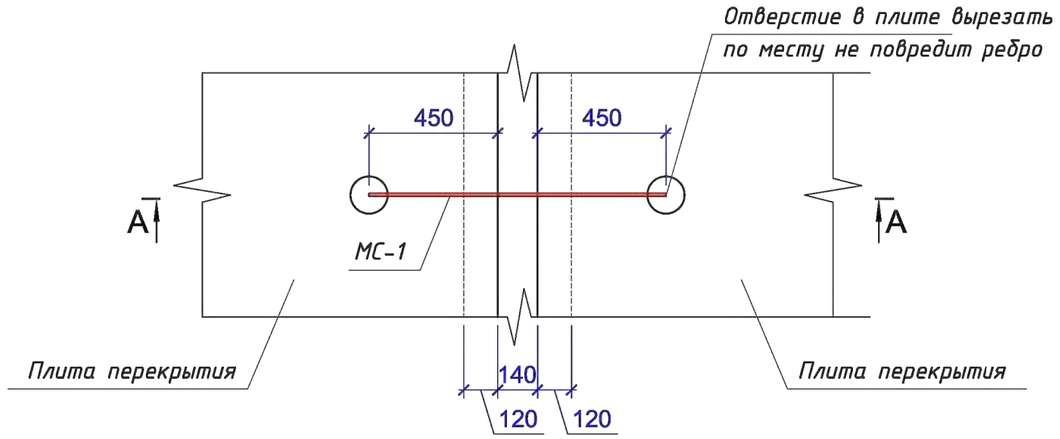

Б

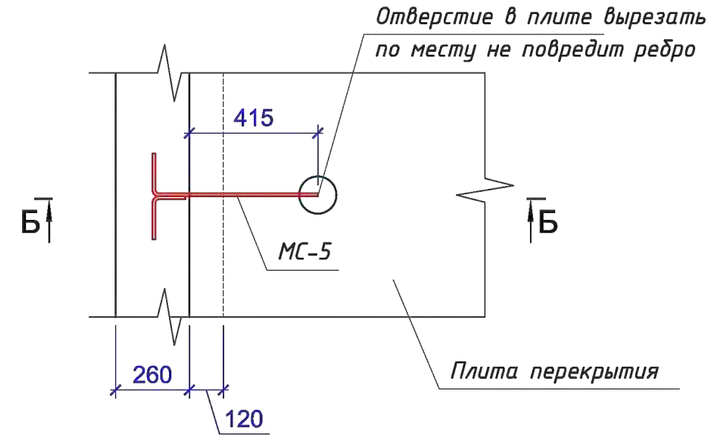

А–А

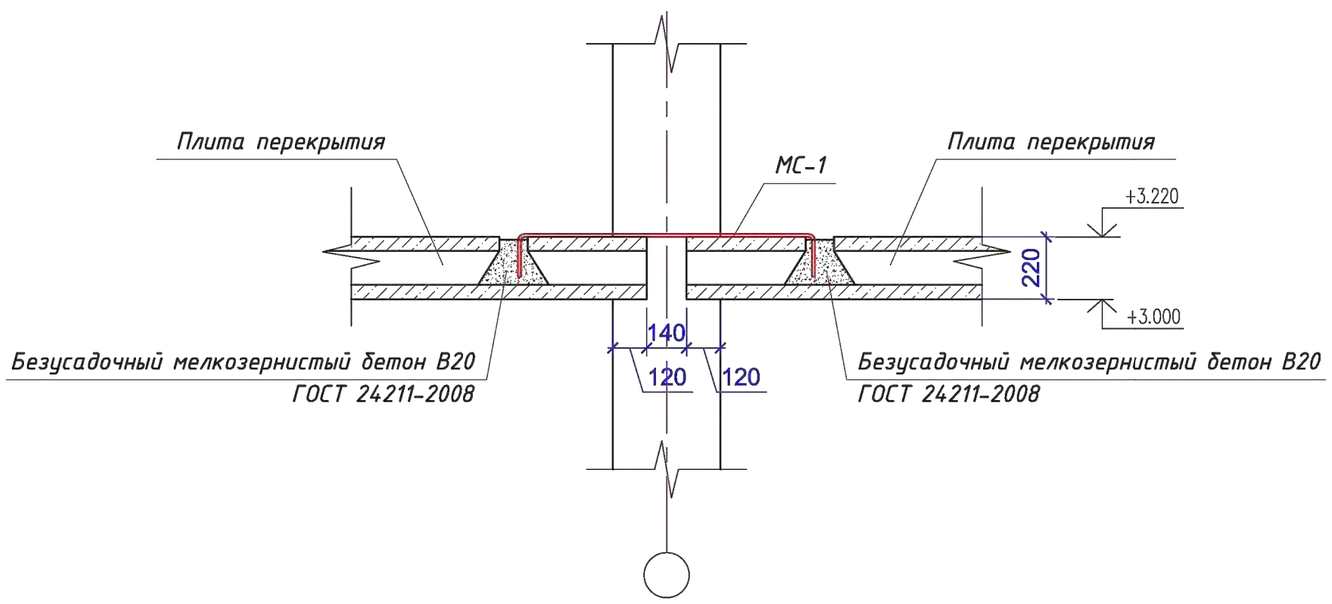

Б–Б

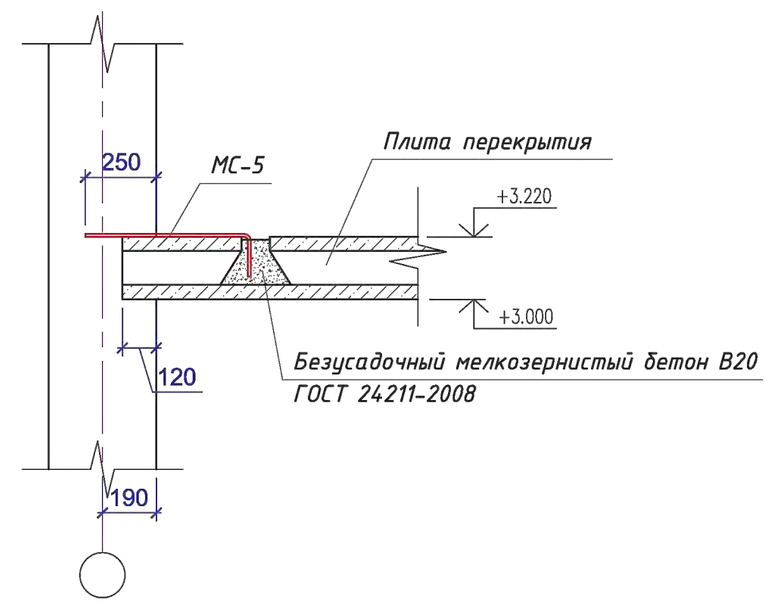

Соединительное изделие МС-1

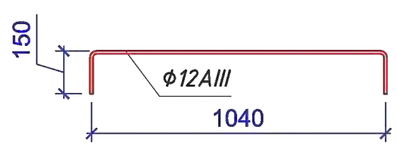

Соединительное изделие МС-5

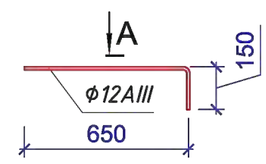

Вид А

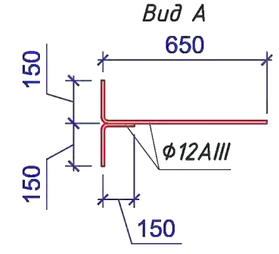

Спецификация конструктивных элементов перекрытия (начало)

Марка, поз.	Обозначение	Наименование	Кол-во	Масса ед. кг.	Примечание (общ.расх.кг.)
МС-1	Данный лист	Соединительное изделие МС-1 (Ф12AIII, ГОСТ 5781*, L=1040мм)	41	0.923	
МС-5	Данный лист	Соединительное изделие МС-5	46	0.98	
	ГОСТ 5781-82*	Ф12AIII L=800мм	1	0.71	
	ГОСТ 5781-82*	Ф12AIII L=300мм	1	0.27	
	ГОСТ 7473-2010	Безусадочный мелкозернистый бетон В20 м3	3.24		

1. Данный лист смотреть совместно с листами АС–72.

Привязан	24-2024-АС		
Инженер	Ахмедов Х.		09.24
Н. контр.	Цой В.Г.		09.24
Инв. №			

Изм.	Кол.	Лист	N док	Подпись	Дата
Проверил		Сейілхан Н.			
Исполнил		Кошанов Е			
Н. контр.		Наубаев А.			

14-2022 АС

«Пристройка дополнительного корпуса на 250 мест в смену к школе №16 в г.Атырау»

Пристройка дополнительного корпуса

Стадия	Лист	Листов
РП	73	

Узлы и детали анкеровки стен. Спецификация. Общие указания.

ТОО "ДИАС-проект" Шымкент 2022г.

Согласовано

Взам. инв. ?

Подп. и дата

Инв. ? подл.

Схема расположения элементов перекрытия на отм.+6.520.

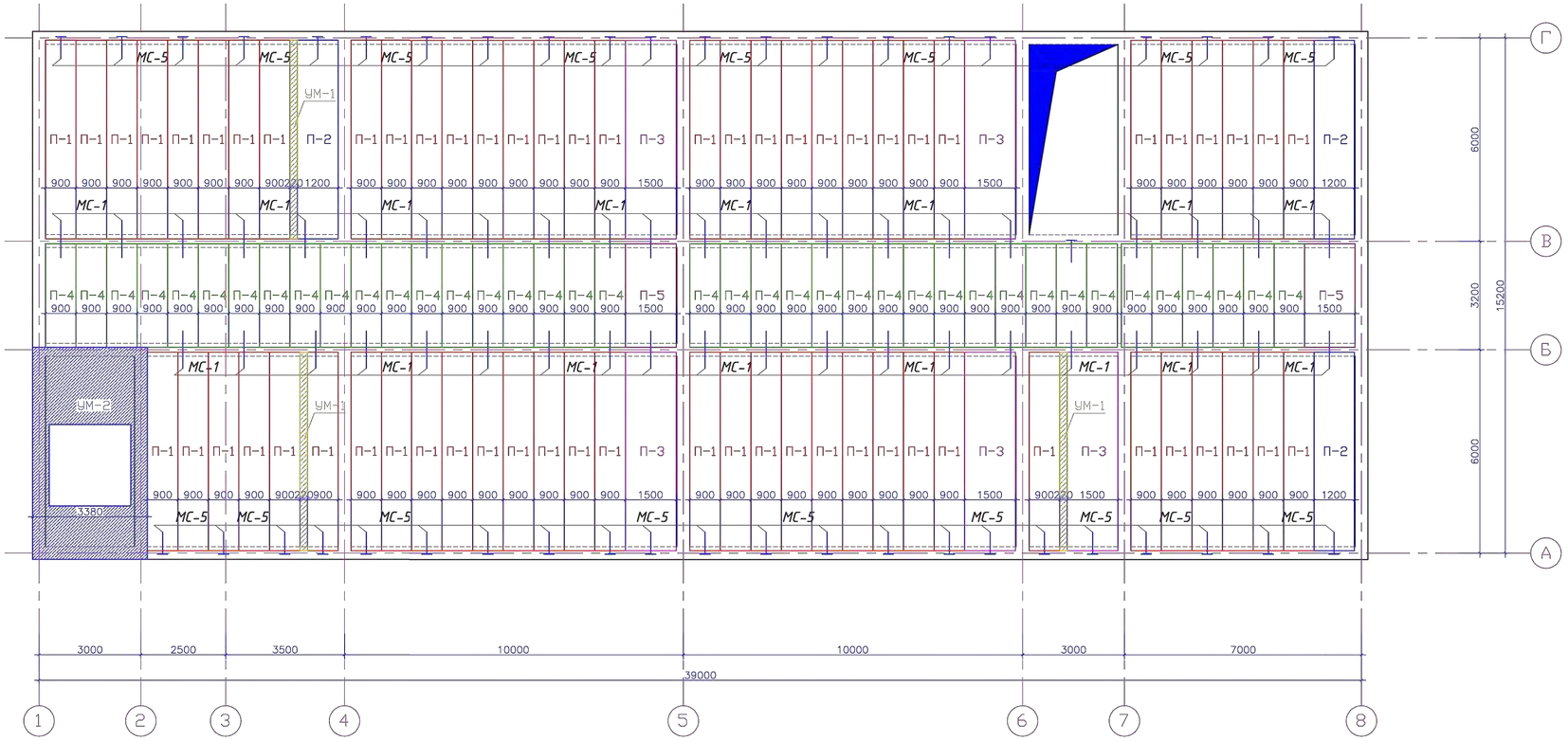

Спецификация конструктивных элементов перекрытия (начало)

Марка, поз.	Обозначение	Наименование	Кол-во	Масса ед. кг.	Приме-чание (общ.расх.кг.)
П-1	СТ РК 949-92	Плита ПБ 60.10-8	62		
П-2	СТ РК 949-92	Плита ПБ 60.12-8	3		
П-3	СТ РК 949-92	Плита ПБ 60.15-8	5		
П-4	СТ РК 949-92	Плита ПБ 32.10-8	39		
П-5	СТ РК 949-92	Плита ПБ 32.15-8	2		
		Монолитные участки			
Ум-1	Инд.разраб.л.АС-63	Участок монолитный Ум-1	м.п 18.0		
Ум-2	Инд.разраб.л.АС-64	Участок монолитный Ум-2	1		
МС-1	Инд.разраб.л.АС-61	Соединительное изделие МС-1	41	0,923	
МС-5	Инд.разраб.л.АС-61	Соединительное изделие МС-5	44	0,98	

1. Данный лист см. совместно с листом АС-16.
2. Монтаж сб.ж.бет. плит перекрытия вести в соответствии с указаниями СП РК 5.03-107-2013 "Несущие и ограждающие конструкции".
3. Плиты укладывать на выровненную поверхность из раствора толщиной 20мм.
4. Швы зачистить от мусора и залить цементно-песчаным раствором М100.
5. Бетонные работы по возведению монолитных конструкций выполнять в соответствии с указаниями СП РК 5.03-107-2013 "Несущие и ограждающие конструкции".
6. Перед установкой в опалубку отдельные стержни объединить в пространстный каркас хомутами и вязальной проволокой.
7. В вязаных каркасах концы хомутов необходимо загибать вокруг стержня продольной арматуры и заводить внутрь бетонного ядра не менее чем на 100мм.
8. Снятие несущей опалубки производить после достижения бетоном 70%%% проектной мощности.

Привязан		24-2024-АС	
Инженер	Ахмедов Х.		09.24
Н. контр.	Цой В.Г.		09.24
Инв. №			

Изм.	Кол.	Лист	N док	Подпись	Дата
Проверил		Сейілхан Н.			
Исполнил		Кошанов Е			
Н. контр.		Наубаев А.			

14-2022 АС

«Пристройка дополнительного корпуса на 250 мест в смену к школе №16 в г.Атырау»

Пристройка дополнительного корпуса

Стадия	Лист	Листов
РП	74	

Схема расположения элементов перекрытия на отм.+6.520.

ТОО "ДИАС-проект" Шымкент 2022г.

Согласовано

Взам. инв. ?

Подп. и дата

Инв. ? подл.

А

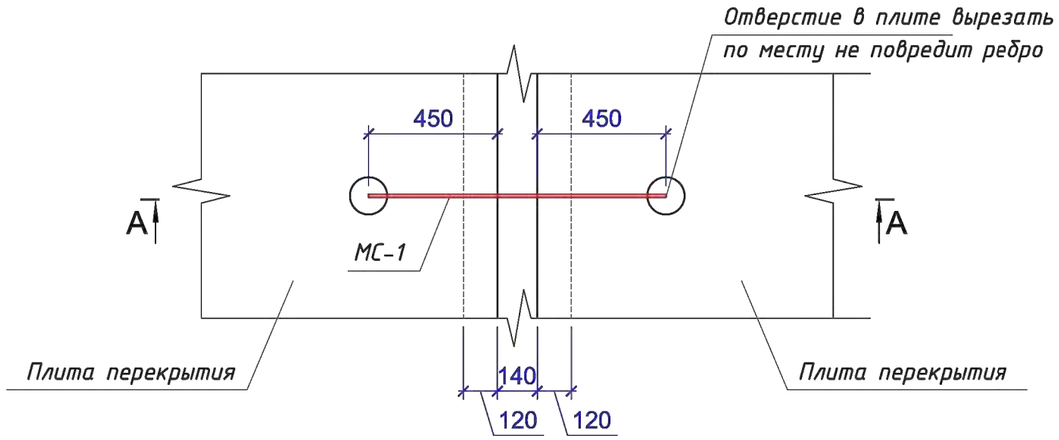

Б

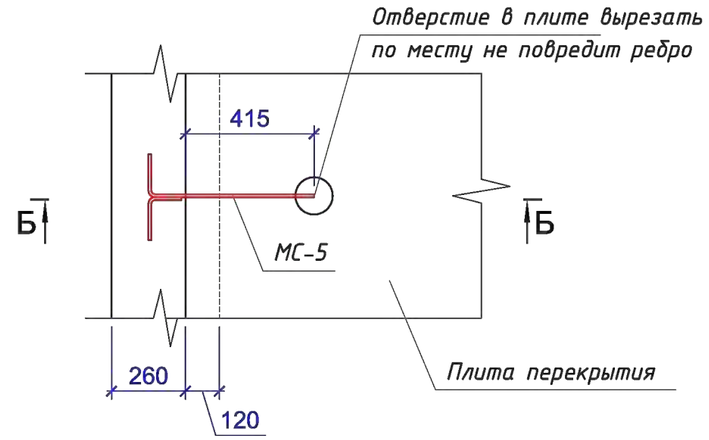

А–А

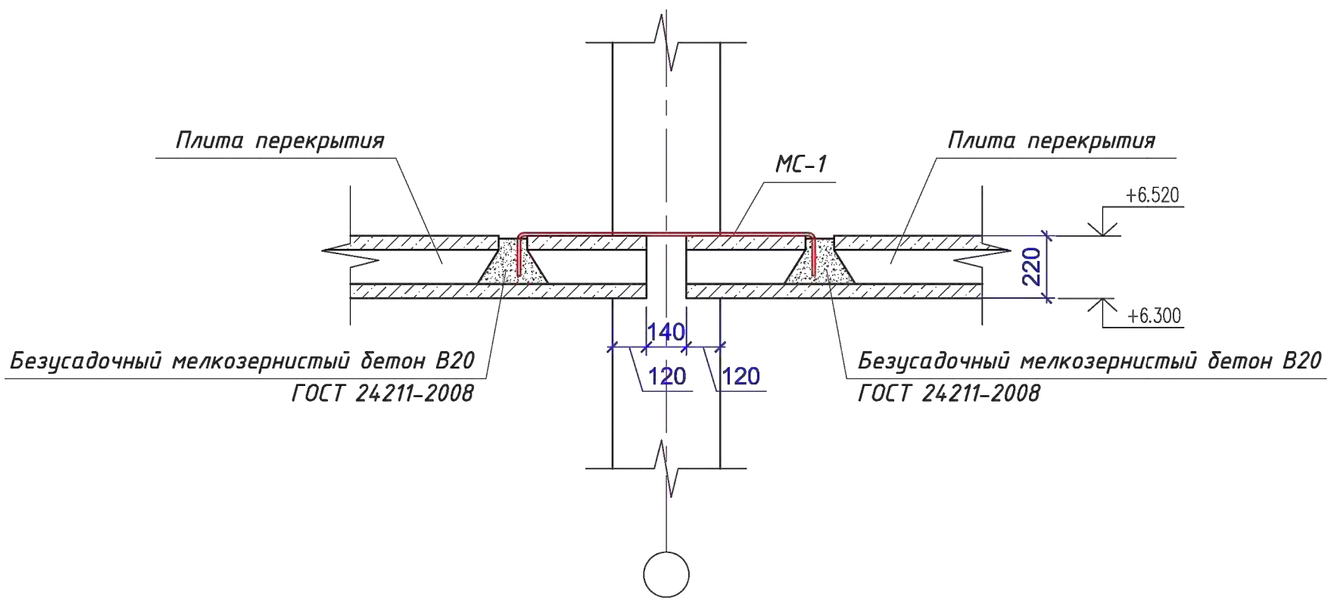

Б–Б

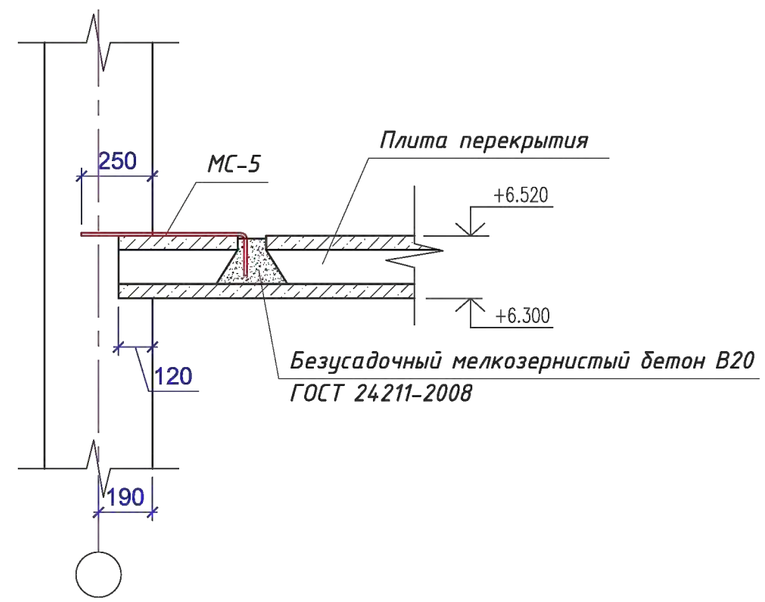

Соединительное изделие МС-1

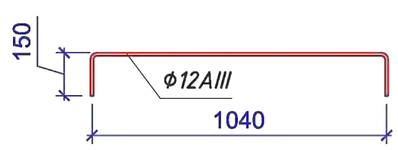

Соединительное изделие МС-5

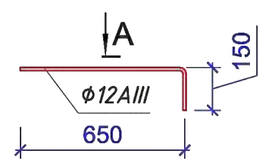

Вид А

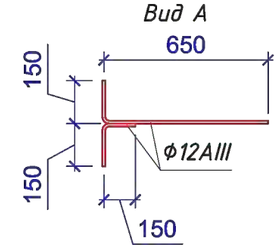

Спецификация конструктивных элементов перекрытия (начало)

Марка, поз.	Обозначение	Наименование	Кол-во	Масса ед. кг.	Приме-чание (общ.расх.кг.)
МС-1	Данный лист	Соединительное изделие МС-1 (Ф12AIII, ГОСТ 5781*, L=1040мм)	41	0.923	
МС-5	Данный лист	Соединительное изделие МС-5	46	0.98	
	ГОСТ 5781-82*	Ф12AIII L=800мм	1	0.71	
	ГОСТ 5781-82*	Ф12AIII L=300мм	1	0.27	
	ГОСТ 7473-2010	Безусадочный мелкозернистый бетон В20 м3	3.24		

1. Данный лист смотреть совместно с листами АС–74.

Привязан	24-2024-АС		
Инженер	Ахмедов Х.		09.24
Н. контр.	Цой В.Г.		09.24
Инв. №			

Изм.	Кол.	Лист	N док	Подпись	Дата
Проверил		Сейілхан Н.			
Исполнил		Кошанов Е			
Н. контр.		Наубаев А.			

14-2022 АС

«Пристройка дополнительного корпуса на 250 мест в смену к школе №16 в г.Атырау»

Пристройка дополнительного корпуса

Стадия	Лист	Листов
РП	75	

Узлы и детали анкеровки стен. Спецификация. Общие указания.

ТОО "ДИАС-проект" Шымкент 2022г.

Согласовано

Взам. инв. ?

Подп. и дата

Инв. ? подл.

Схема расположения элементов перекрытия на отм.+9.820.

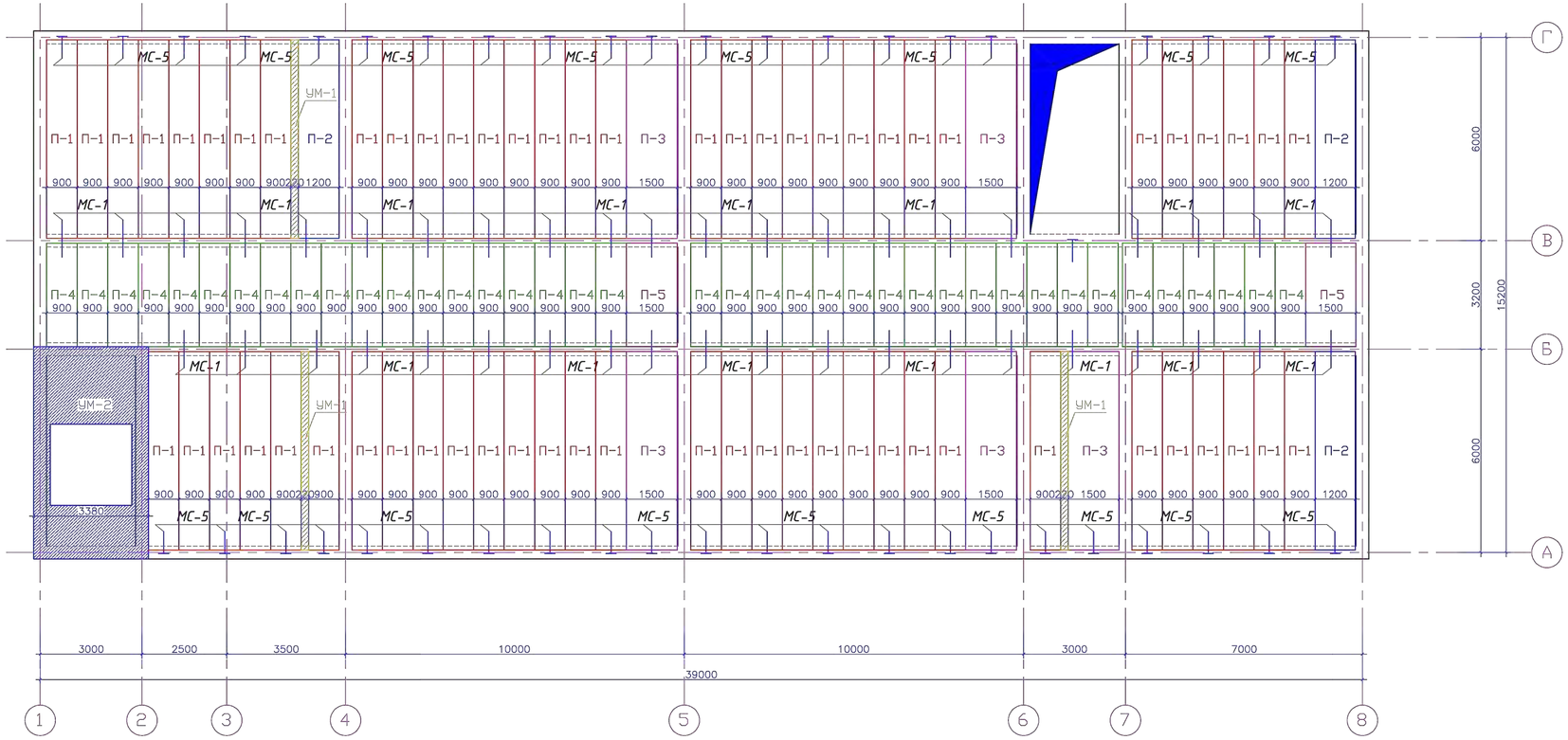

Спецификация конструктивных элементов перекрытия (начало)

Марка, поз.	Обозначение	Наименование	Кол-во	Масса ед. кг.	Приме-чание (общ.расх.кг.)
П-1	СТ РК 949-92	Плита ПБ 60.10-8	62		
П-2	СТ РК 949-92	Плита ПБ 60.12-8	3		
П-3	СТ РК 949-92	Плита ПБ 60.15-8	5		
П-4	СТ РК 949-92	Плита ПБ 32.10-8	39		
П-5	СТ РК 949-92	Плита ПБ 32.15-8	2		
		Монолитные участки			
Ум-1	Инд.разраб.л.АС-63	Участок монолитный Ум-1	м.п 18.0		
Ум-2	Инд.разраб.л.АС-64	Участок монолитный Ум-2	1		
МС-1	Инд.разраб.л.АС-61	Соединительное изделие МС-1	41	0,923	
МС-5	Инд.разраб.л.АС-61	Соединительное изделие МС-5	44	0,98	

1. Данный лист см. совместно с листом АС-17.
2. Монтаж сб.ж.бет. плит перекрытия вести в соответствии с указаниями СП РК 5.03-107-2013 "Несущие и ограждающие конструкции".
3. Плиты укладывать на выровненную поверхность из раствора толщиной 20мм.
4. Швы зачистить от мусора и залить цементно-песчаным раствором М100.
5. Бетонные работы по возведению монолитных конструкций выполнять в соответствии с указаниями СП РК 5.03-107-2013 "Несущие и ограждающие конструкции".
6. Перед установкой в опалубку отдельные стержни объединить в пространственный каркас хомутами и вязальной проволокой.
7. В вязаных каркасах концы хомутов необходимо загибать вокруг стержня продольной арматуры и заводить внутрь бетонного ядра не менее чем на 100мм.
8. Снятие несущей опалубки производить после достижения бетоном 70%%% проектной мощности.

Согласовано

Взам. инв. №

Подп. и дата

Инв. № подл.

Привязан		24-2024-АС			
Инженер	Ахмедов Х.			09.24	
Н. контр.	Цой В.Г.			09.24	
Инв. №					

Изм.	Кол.	Лист	N док	Подпись	Дата

14-2022	АС	
«Пристройка дополнительного корпуса на 250 мест в смену к школе №16 в г.Атырау»		
Пристройка дополнительного корпуса	Стадия: РП	Лист: 76 / Листов:
Схема расположения элементов перекрытия на отм.+9.820.	ТОО "ДИАС-проект" Шымкент 2022г.	

Проверил	Сейілхан Н.	
Исполнил	Кошанов Е	
Н. контр.	Наубаев А.	

А

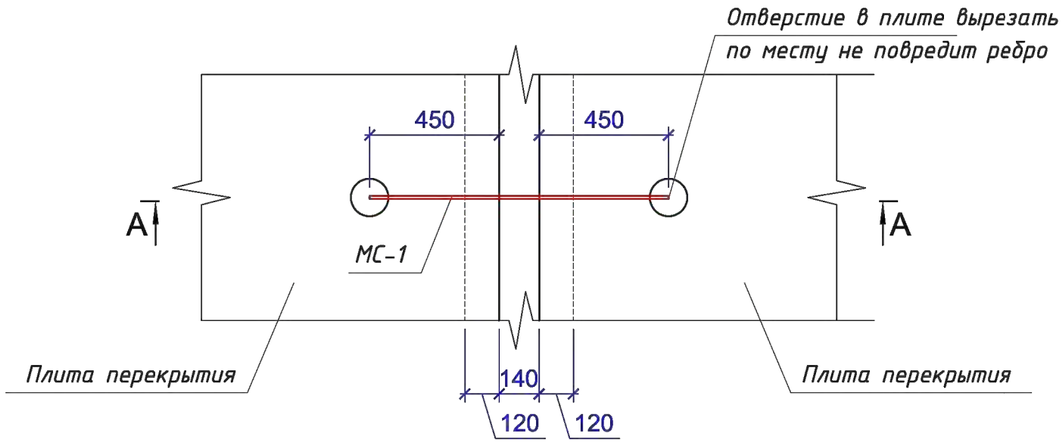

Б

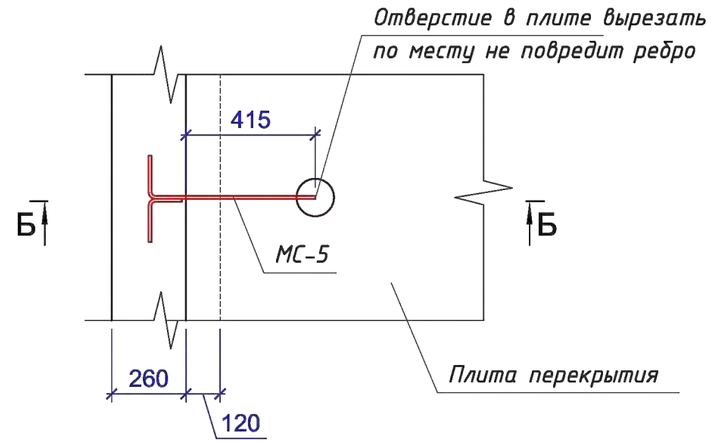

А–А

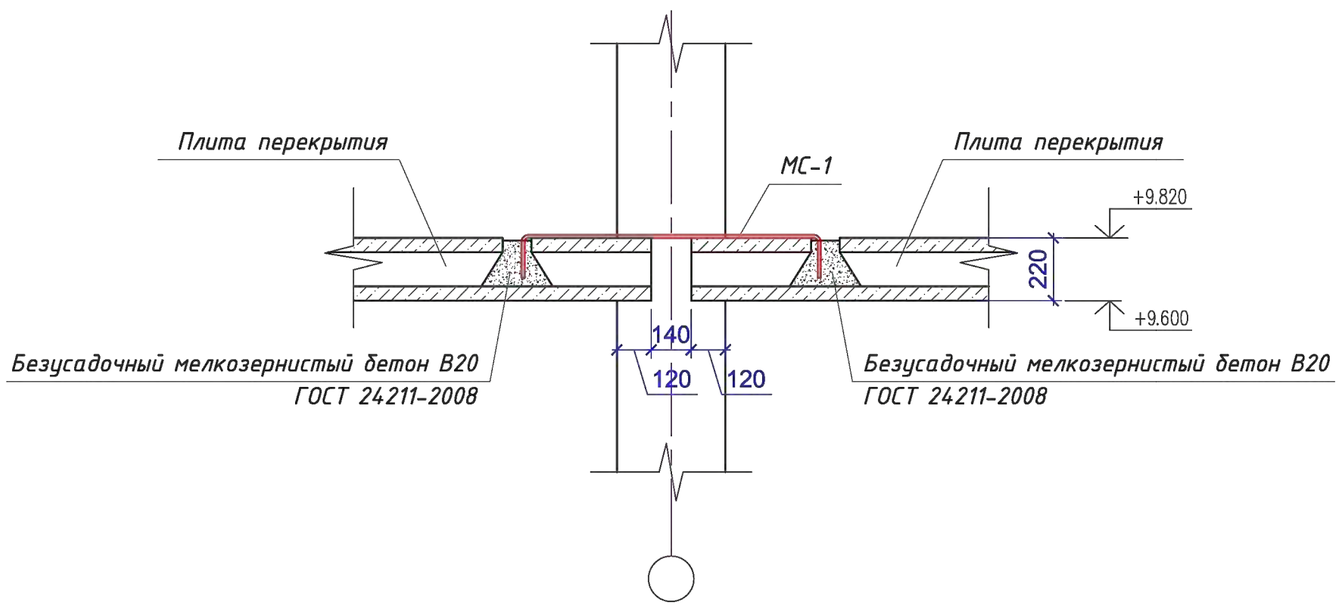

Б–Б

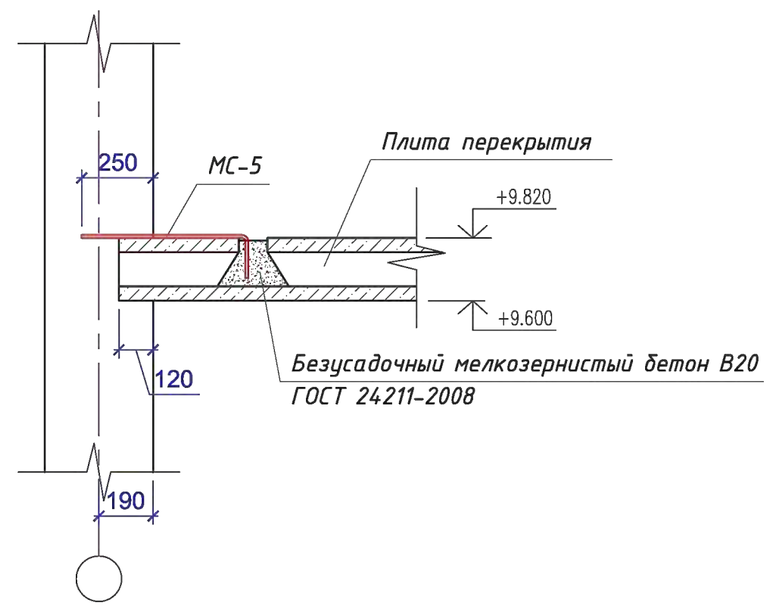

Соединительное изделие МС-1

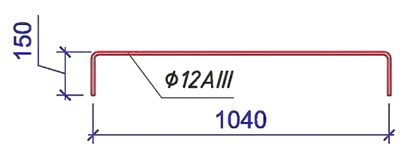

Соединительное изделие МС-5

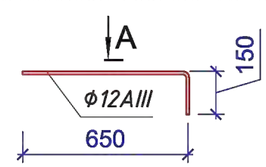

Вид А

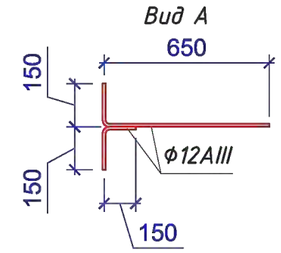

Спецификация конструктивных элементов перекрытия (начало)

Марка, поз.	Обозначение	Наименование	Кол-во	Масса ед. кг.	Приме-чание (общ.расх.кг.)
МС-1	Данный лист	Соединительное изделие МС-1 (Ф12AIII, ГОСТ 5781*, L=1040мм)	41	0.923	
МС-5	Данный лист	Соединительное изделие МС-5	44	0.98	
	ГОСТ 5781-82*	Ф12AIII L=800мм	1	0.71	
	ГОСТ 5781-82*	Ф12AIII L=300мм	1	0.27	
	ГОСТ 7473-2010	Безусадочный мелкозернистый бетон В20 м3	3.24		

1. Данный лист смотреть совместно с листами АС–76.

Согласовано

Взам. инв. ?

Подп. и дата

Инв. ? подл.

Привязан	24-2024-АС		
Инженер	Ахмедов Х.		09.24
Н. контр.	Цой В.Г.		09.24
Инв. №			

Изм.	Кол.	Лист	N док	Подпись	Дата
Проверил		Сейілхан Н.			
Исполнил		Кошанов Е			
Н. контр.		Наубаев А.			

14-2022 АС

«Пристройка дополнительного корпуса на 250 мест в смену к школе №16 в г.Атырау»

Пристройка дополнительного корпуса

Стадия	Лист	Листов
РП	77	

Узлы и детали анкеровки стен. Спецификация. Общие указания.

ТОО "ДИАС-проект" Шымкент 2022г.

Схема расположения элементов перекрытия на отм.+13.120.

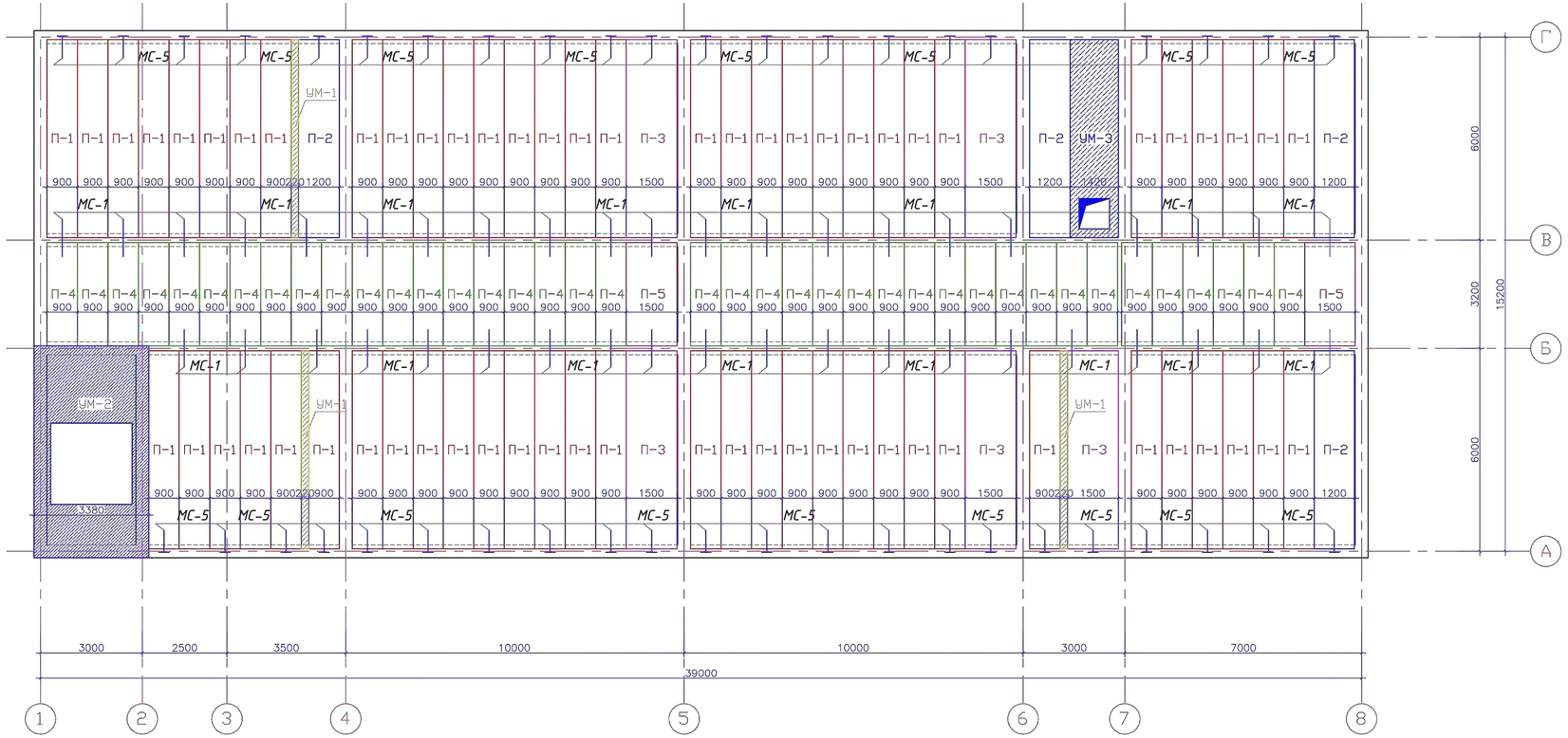

Спецификация конструктивных элементов перекрытия (начало)

Марка, поз.	Обозначение	Наименование	Кол-во	Масса ед. кг.	Приме-чание (общ.расх.кг.)
П-1	СТ РК 949-92	Плита ПБ 60.10-8	63		
П-2	СТ РК 949-92	Плита ПБ 60.12-8	4		
П-3	СТ РК 949-92	Плита ПБ 60.15-8	5		
П-4	СТ РК 949-92	Плита ПБ 32.10-8	39		
П-5	СТ РК 949-92	Плита ПБ 32.15-8	2		
		Монолитные участки			
Ум-1	Инд.разраб.л.АС-63	Участок монолитный Ум-1	м.п 24.0		
Ум-2	Инд.разраб.л.АС-64	Участок монолитный Ум-2	1		
МС-1	Инд.разраб.л.АС-61	Соединительное изделие МС-1	42	0,923	
МС-5	Инд.разраб.л.АС-61	Соединительное изделие МС-5	43	0,98	

1. Данный лист см. совместно с листом АС-18.
2. Монтаж сб.ж.бет. плит перекрытия вести в соответствии с указаниями СП РК 5.03-107-2013 "Несущие и ограждающие конструкции".
3. Плиты укладывать на выровненную поверхность из раствора толщиной 20мм.
4. Швы зачистить от мусора и залить цементно-песчаным раствором М100.
5. Бетонные работы по возведению монолитных конструкций выполнять в соответствии с указаниями СП РК 5.03-107-2013 "Несущие и ограждающие конструкции".
6. Перед установкой в опалубку отдельные стержни объединить в пространственный каркас хомутами и вязальной проволокой.
7. В вязаных каркасах концы хомутов необходимо загибать вокруг стержня продольной арматуры и заводить внутрь бетонного ядра не менее чем на 100мм.
8. Снятие несущей опалубки производить после достижения бетоном 70%%% проектной мощности.

						14-2022		АС	
						«Пристройка дополнительного корпуса на 250 мест в смену к школе №16 в г.Атырау»			
Изм.	Кол.	Лист	N док	Подпись	Дата				
						Пристройка дополнительного корпуса	Стадия	Лист	Листов
							РП	78	
						Схема расположения элементов перекрытия на отм.+13.120.	ТОО "ДИАС-проект" Шымкент 2022г.		

Привязан	24-2024-АС		
Инженер	Ахмедов Х.		09.24
Н. контр.	Цой В.Г.		09.24
Инв. №			

Проверил	Сейілхан Н.	
Исполнил	Кошанов Е	
Н. контр.	Наубаев А.	

Согласовано

Взам. инв. ?

Подп. и дата

Инв. ? подл.

А

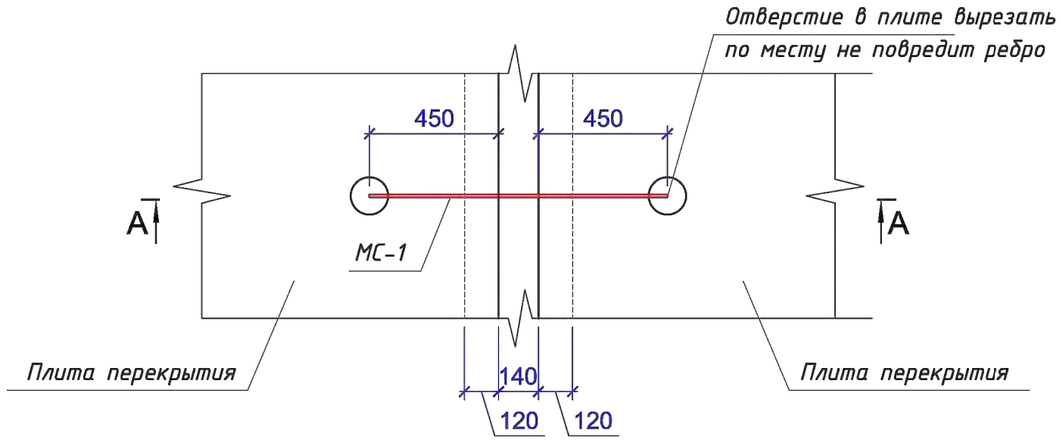

Б

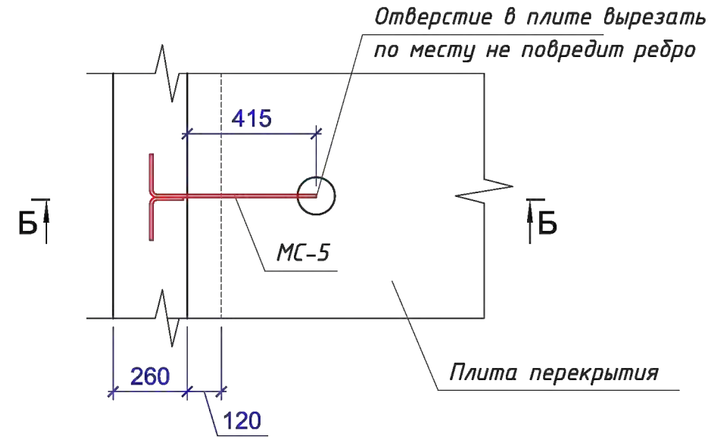

А–А

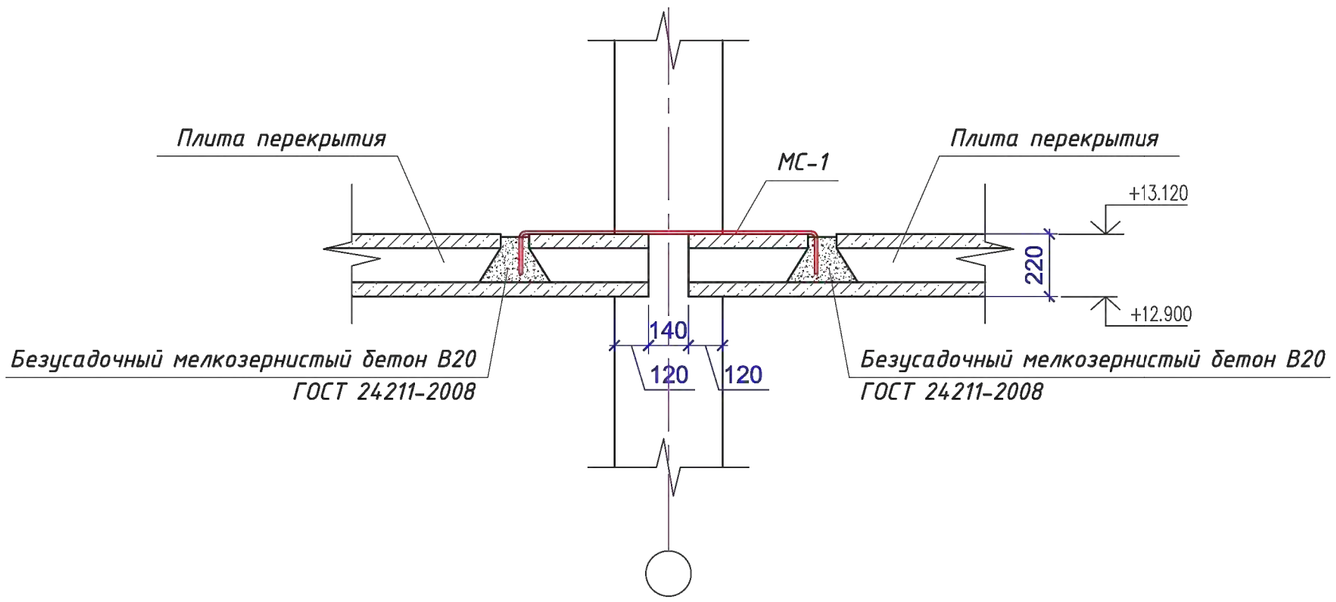

Б–Б

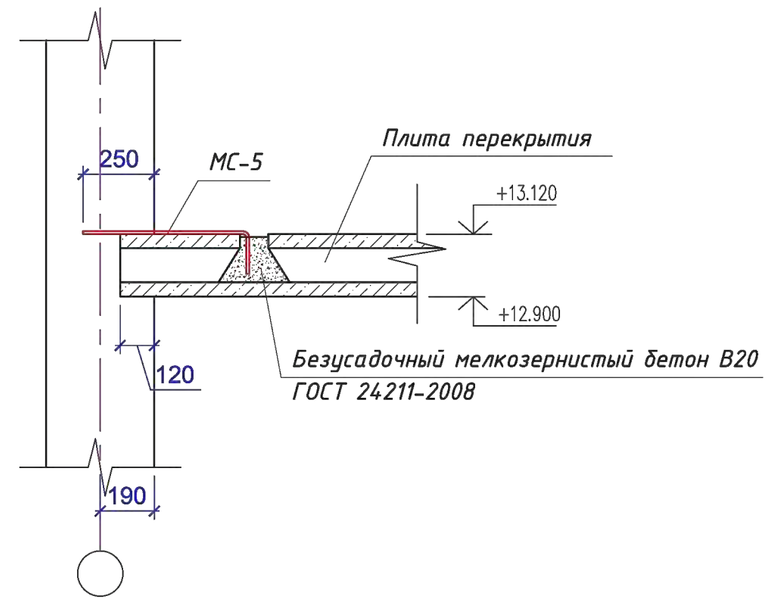

Соединительное изделие МС-1

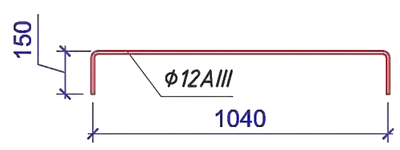

Соединительное изделие МС-5

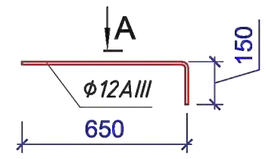

Вид А

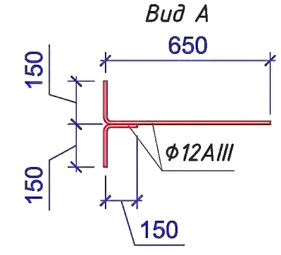

Спецификация конструктивных элементов перекрытия (начало)

Марка, поз.	Обозначение	Наименование	Кол-во	Масса ед. кг.	Приме-чание (общ.расх.кг.)
МС-1	Данный лист	Соединительное изделие МС-1 (Ф12AIII, ГОСТ 5781*, L=1040мм)	41	0.923	
МС-5	Данный лист	Соединительное изделие МС-5	43	0.98	
	ГОСТ 5781-82*	Ф12AIII L=800мм	1	0.71	
	ГОСТ 5781-82*	Ф12AIII L=300мм	1	0.27	
	ГОСТ 7473-2010	Безусадочный мелкозернистый бетон В20 м3	3.24		

1. Данный лист смотреть совместно с листами АС–78.

Привязан	24-2024-АС		
Инженер	Ахмедов Х.		09.24
Н. контр.	Цой В.Г.		09.24
Инв. №			

Изм.	Кол.	Лист	N док	Подпись	Дата
Проверил		Сейілхан Н.			
Исполнил		Кошанов Е			
Н. контр.		Наубаев А.			

14-2022 АС

«Пристройка дополнительного корпуса на 250 мест в смену к школе №16 в г.Атырау»

Пристройка дополнительного корпуса

Стадия	Лист	Листов
РП	79	

Узлы и детали анкеровки стен. Спецификация. Общие указания.

ТОО "ДИАС-проект" Шымкент 2022г.

Согласовано

Взам. инв. ?

Подп. и дата

Инв. ? подл.

Участок монолитный УМ-1.

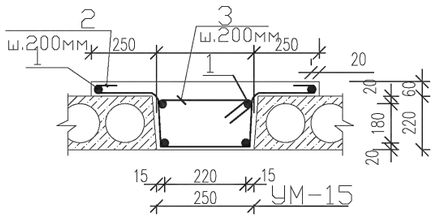

Выполнение позиций 2;3

Поз.2

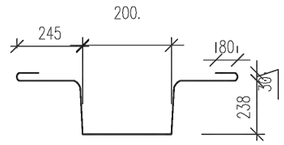

Поз.3

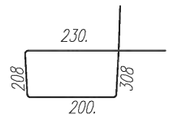

Спецификация-участок монолитный УМ-1.

Марка, поз.	Обозначение	Наименование	Кол.	Масса ед. кг.	Приме-чание
		Участок монолитный УМ-1 (расход дан на 1 п.м.)	м.п. 96,0		
1	СТ РК 2591-2014	Ф 12 А-III ГОСТ 5781-91 L=1000	6	0,888	
2	СТ РК 2591-2014	Ф 6 А-I ГОСТ 5781-91 L=1530	4	0,339	
3	СТ РК 2591-2014	Ф 6 А-I ГОСТ 5781-91 L=950	4	0,210	
	Материалы	Бетон кл. В20	0,05		$м^3$

1.Данный лист смотреть совместно с листами АС-70,72,74,76,78.

Привязан	24-2024-АС		
Инженер	Ахмедов Х.		09.24
Н. контр.	Цой В.Г.		09.24
Инв. №			

Изм.	Кол.	Лист	N док	Подпись	Дата
Проверил		Сейілхан Н.			
Исполнил		Кошанов Е			
Н. контр.		Наубаев А.			

14-2022 АС

«Пристройка дополнительного корпуса на 250 мест в смену к школе №16 в г.Атырау»

Пристройка дополнительного корпуса

Стадия	Лист	Листов
РП	80	

Участок монолитный УМ-1.

ТОО "ДИАС-проект" Шымкент 2022г.

Опалубочный план Ум-2

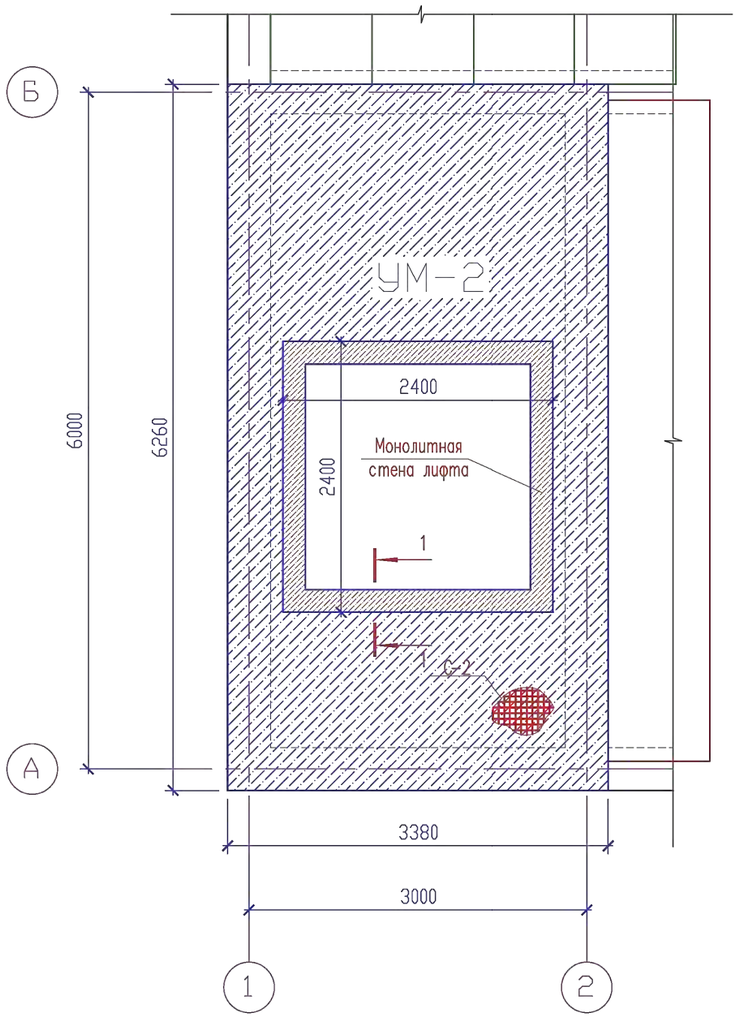

Поз.	Обозначение	Наименование	Кол.	Масса ед., кг.	Примеч.
		Монолитный участок Ум-2	5		
		Нижняя и верхняя основная арматура			
С-2		Сетка С-2 на 1м2	15.40	12.10	186.34
1	СТ РК 2591-2014	ø14 А-III L=1000	10	1.21	12.10
		Фиксаторы Ф-1			
Ф-1	СТ РК 2591-2014	ø10 А-III L=950	70	0.59	41.30
2	СТ РК 2591-2014	ø14 А-III L=1200	65	1.45	94.25
	Материалы:	Бетон кл. В20 м3	3.08		

Стыки одиночных стержней рабочей арматуры внахлестку, без сварки

ø12 А III

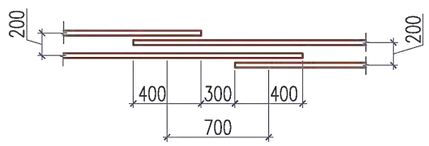

Сетка С-2 (1м2)

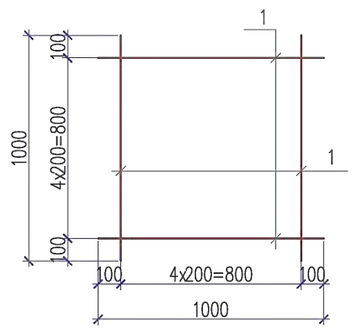

1 – 1

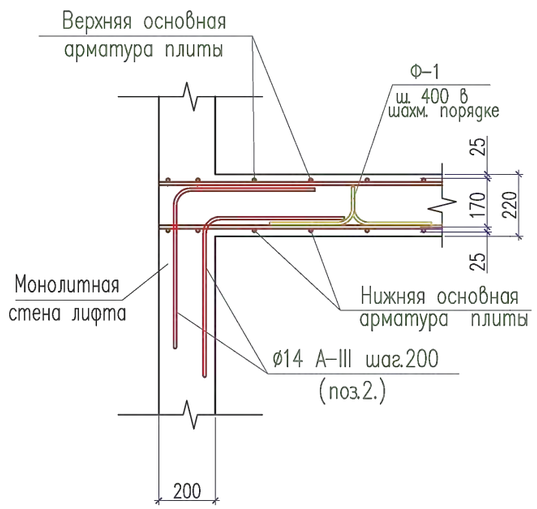

Ведомость деталей

Поз.	Эскиз
Ф-1	100; 125; 125; 160; 300; 300

Привязан	24-2024-АС		
Инженер	Ахмедов Х.		09.24
Н. контр.	Цой В.Г.		09.24
Инв. №			

1. Данный лист см. совместно с листами АС-70,72,74,76,78.
2. Снятие опалубки производить после достижения бетоном 70% проектной прочности.
3. Бетонные и арматурные работы вести в соответствии с указаниями СНиП РК 5 .03-37-2005 "Несущие и ограждающие конструкции" и СНиП РК 5.03-34-2005 "Бетонные и железобетонные конструкции".

Изм.	Кол.	Лист	N док	Подпись	Дата
Проверил		Сейілхан Н.			
Исполнил		Кошанов Е			
Н. контр.		Наубаев А.			

14-2022 АС

«Пристройка дополнительного корпуса на 250 мест в смену к школе №16 в г.Атырау»

Пристройка дополнительного корпуса

Стадия	Лист	Листов
РП	81	

Участок монолитный УМ-2.

ТОО "ДИАС-проект" Шымкент 2022г.

Взам. инв. N | Подп. и дата | Инв. N подл.

Копировал Формат А3

Участок монолитный УМ-3

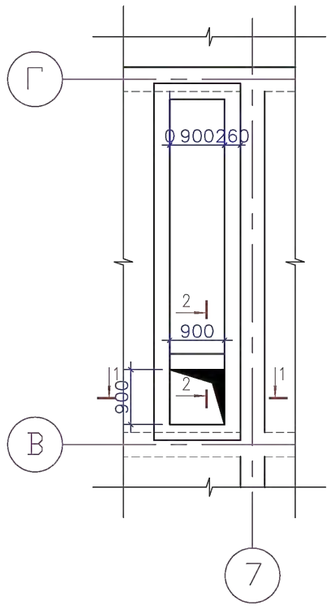

Сетка С-1

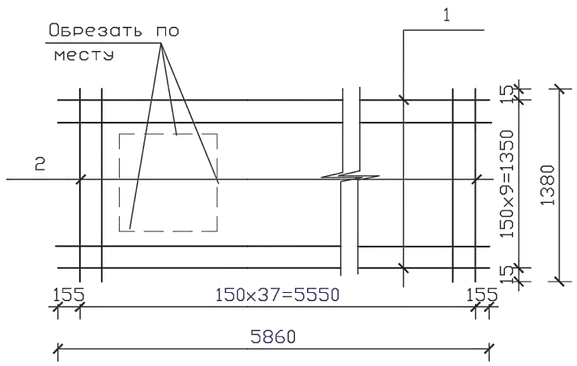

К-1

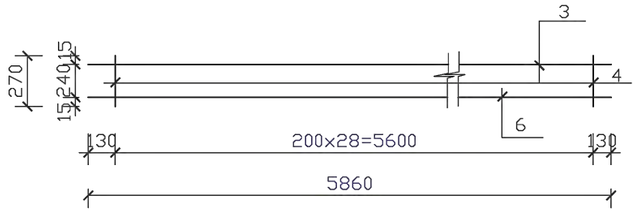

К-2

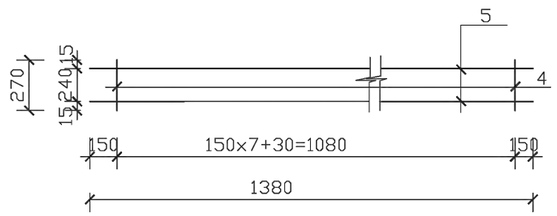

1-1

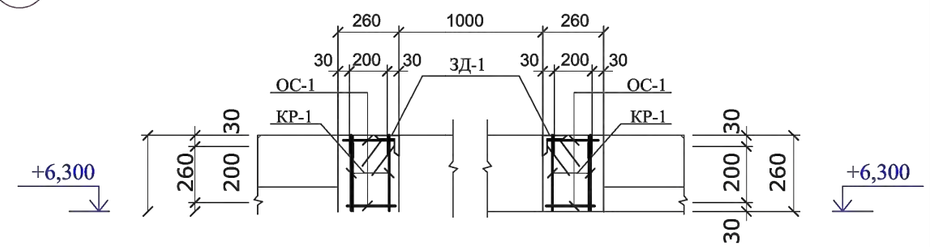

2-2

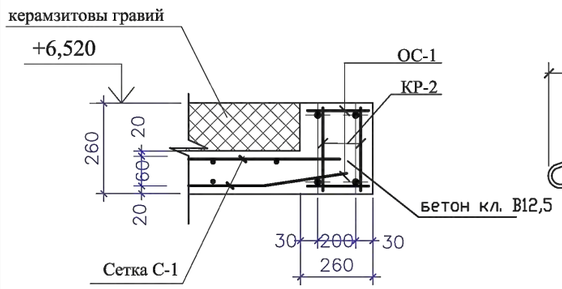

Закладная деталь ЗД-1

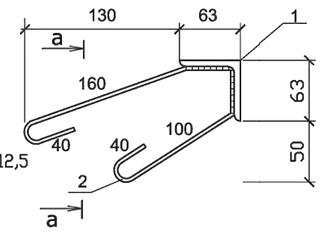

а-а

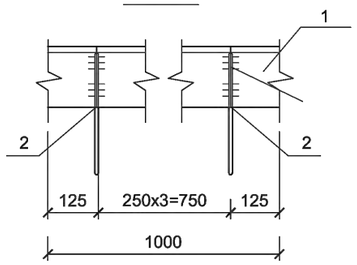

Спецификация конструктивныхэлементов

(начало)

Марка поз.	Обозначение	Наименование	Кол шт.	Масса ед., кг	Примечан.
		Участок монолитный УМ-3	1		
		С-1			68.40
		К-1	4	28.45	113.80
		К-2	4	2.94	11.76
		Ос-1	30	0.04	1.20
		Сетка С-1			
1	СТ РК 2591-2014	∅ 10АI L=5860	10	3.61	36.10
2	СТ РК 2591-2014	∅ 10АI L=1380	38	0.85	32.30
		К-1			
3	СТ РК 2591-2014	∅ 16АIII L=5860	1	9.25	9.25
4	СТ РК 2591-2014	∅ 6АI L=250	29	0.06	1.74
6	СТ РК 2591-2014	∅ 22АIII L=5860	1	17.46	17.46
		К-2			
5	СТ РК 2591-2014	∅ 12АIII L=1380	2	1.23	2.46
4	СТ РК 2591-2014	∅ 6АI L=270	8	0.06	0.48
		Ос-1			
		∅ 6АI L=180	1	0.04	0.04
		Закладная дет. ЗД-1			
1	ГОСТ 8509-93	L 63x5 L=800	2	3.85	7.70
2	ГОСТ 5781-91	Ф10 АIII L=440	3	0.27	0.81
		Бетон кл. В20 м3	1.31		
		Керамзит м3	0.64		

(окончание)

Данный лист читать с листом АС–78.

Привязан	24-2024-АС	
Инженер	Ахмедов Х.	09.24
Н. контр.	Цой В.Г.	09.24
Инв. №		

Изм.	Кол.	Лист	N док	Подпись	Дата
Проверил	Сейілхан Н.				
Исполнил	Кошанов Е				
Н. контр.	Наубаев А.				

14-2022 АС

«Пристройка дополнительного корпуса на 250 мест в смену к школе №16 в г.Атырау»

Пристройка дополнительного корпуса

Стадия	Лист	Листов
РП	82	

Участок монолитный УМ-6.

ТОО "ДИАС-проект" Шымкент 2022г.

Согласовано

Взам. инв. ?

Подп. и дата

Инв. ? подл.

Выход на чердак

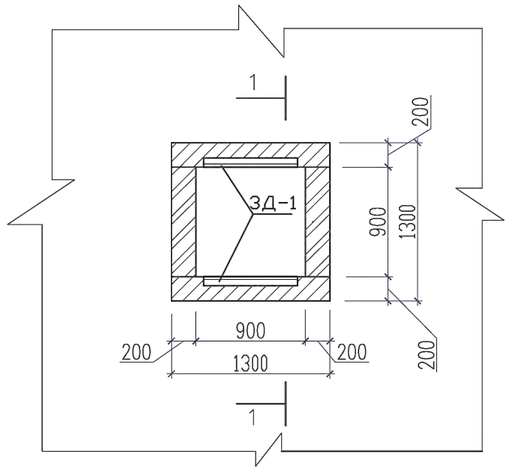

ЗД-1

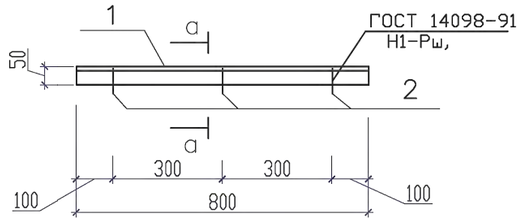

а-а

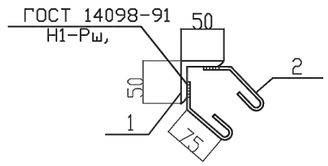

1-1

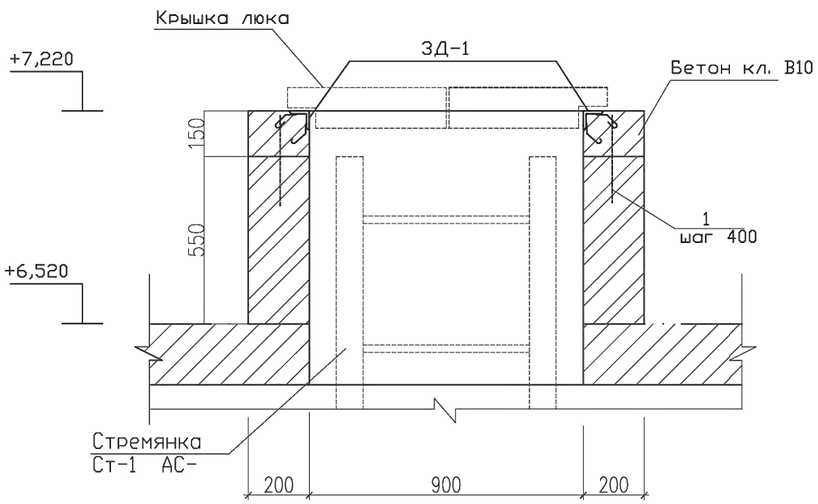

Спецификация конструктивныхэлементов

Марка поз.	Обозначение	Наименование	Кол шт.	Масса ед., кг	Примечан.
		Выход на чердак			
ДЛ-1	Серия 1.136.5-19.12.207	Деревяный люк ДЛ-1	1	3.27	
ЗД-1	данный лист	Закладная дет. ЗД-1	2	3.20	6.40
1	ГОСТ 5781-91	Ф6 AI, L=380	6	0.08	0.48
		Материал			
		бетон кл. В10, м3	0,078		
		Закладная дет. ЗД-1			
1	ГОСТ 8509-93	L 50x5 L=800	1	3.02	3.02
2	СТ РК 2591-2014	Ф8 AI L=150	3	0.06	0.18

Данный лист читать с листом АС–82.

Привязан	24-2024-АС		
Инженер	Ахмедов Х.		09.24
Н. контр.	Цой В.Г.		09.24
Инв. №			

Изм.	Кол.	Лист	N док	Подпись	Дата
Проверил		Сейілхан Н.			
Исполнил		Кошанов Е			
Н. контр.		Наубаев А.			

14-2022 АС

«Пристройка дополнительного корпуса на 250 мест в смену к школе №16 в г.Атырау»

Пристройка дополнительного корпуса

Стадия	Лист	Листов
РП	83	

Выход на чердак.
Сечение 1-1. Закладная ЗД-1.

ТОО "ДИАС-проект"
Шымкент 2022г.

Согласовано

Взам. инв. ?

Подп. и дата

Инв. ? подл.

Стремянка С-1

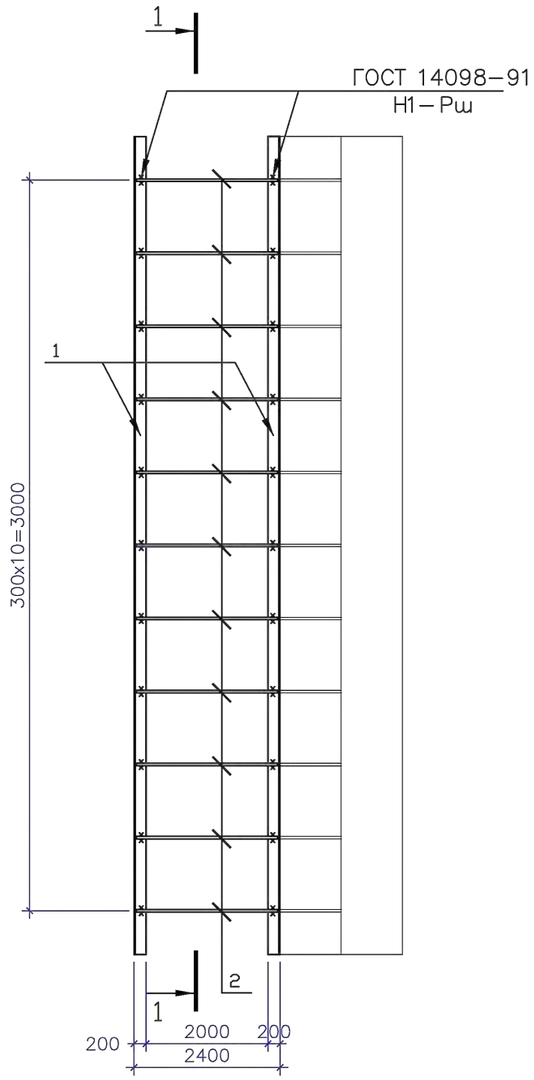

1 - 1

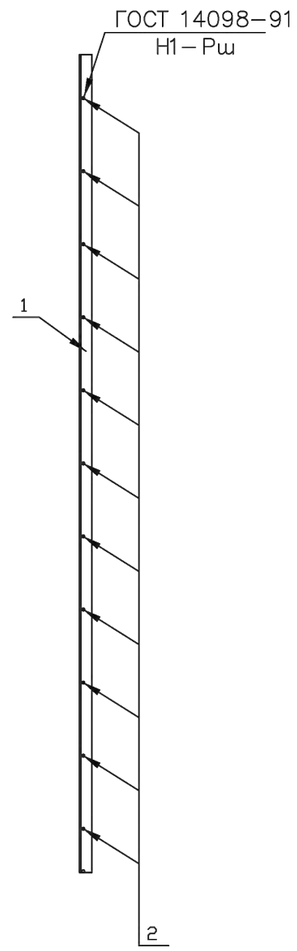

Спецификация конструктивныхэлементов

Марка поз.	Обозначение	Наименование		Кол шт.	Масса ед., кг	Примечан.
		Стремянка Ст-1			30.84	
1	ГОСТ 8509-93	L 50x5	L=3360	2	12.67	25.34
2	СТ РК 2591-2014	Ф12 AIII	L=560	11	0.50	5.50

1. Стремянку С1 на сварке ручной электродуговой по ГОСТ 14098-91 электродом типа Э-42А по ГОСТ 9467-75. Длина сварного шва по контуру сопряжения деталей. Все металлоконструкции после монтажа окрасить масляной краской за 2 раза по огрунтовке.
2.Данный лист смотреть совместно с листами АС-83.

Согласовано

Взам. инв. ?

Подп. и дата

Инв. ? подл.

Привязан	24-2024-АС					
Инженер	Ахмедов Х.		09.24			
Н. контр.	Цой В.Г.		09.24			
Инв. №						

Изм.	Кол.	Лист	N док	Подпись	Дата	14-2022 АС			
						«Пристройка дополнительного корпуса на 250 мест в смену к школе №16 в г.Атырау»			
Проверил		Сейілхан Н.				Пристройка дополнительного корпуса	Студия	Лист	Листов
Исполнил		Кошанов Е					РП	84	
Н. контр.		Наубаев А.				Стремянка Ст-1.	ТОО "ДИАС-проект" Шымкент 2022г.		

Лестница Л-1
1 – 1

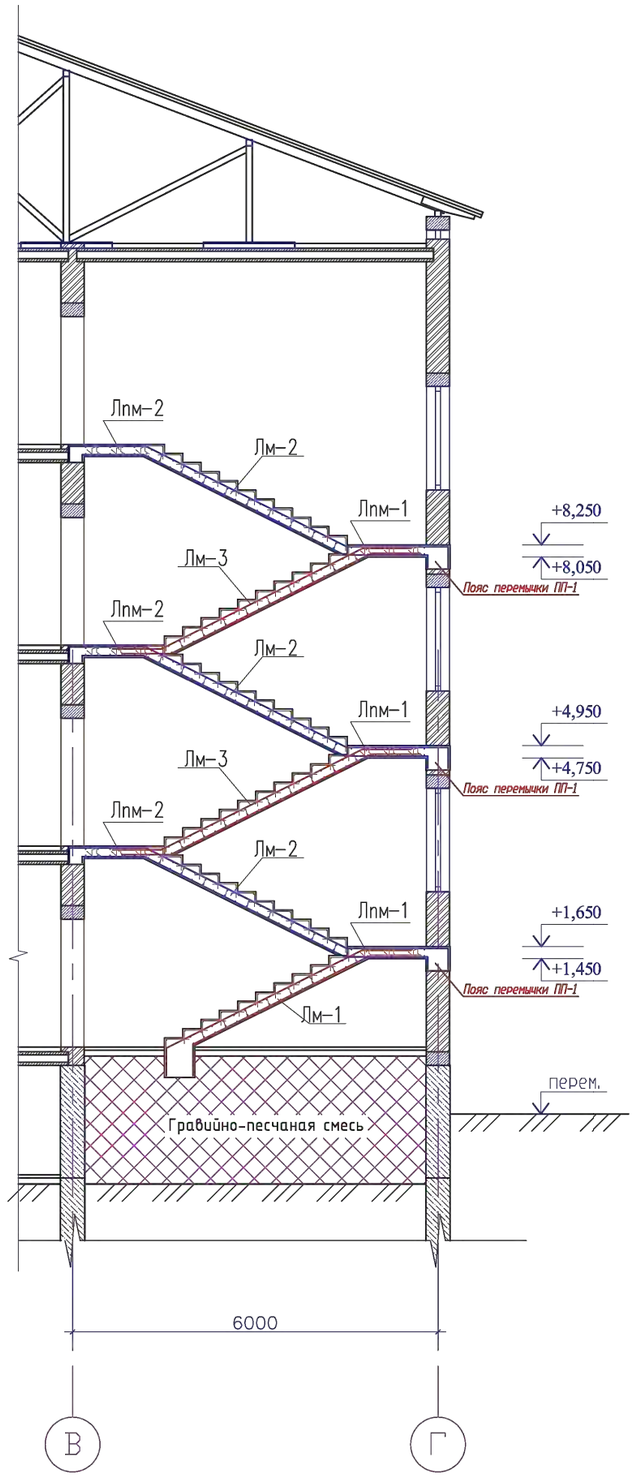

План на отм. +0.000

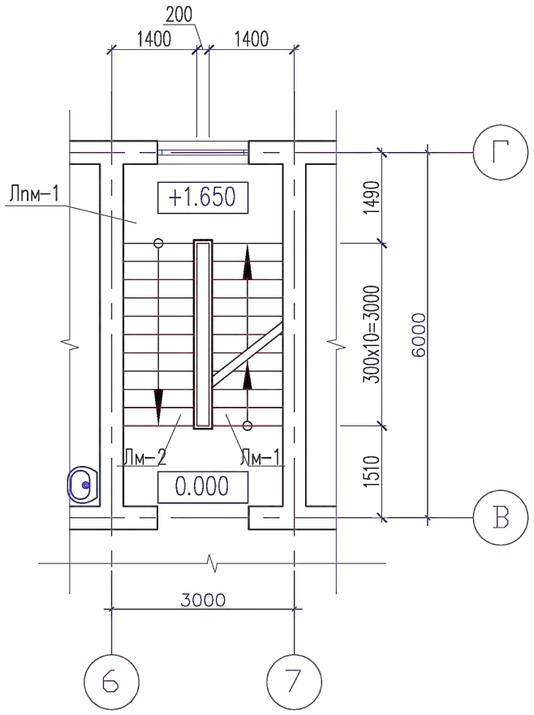

План на отм. +3.300

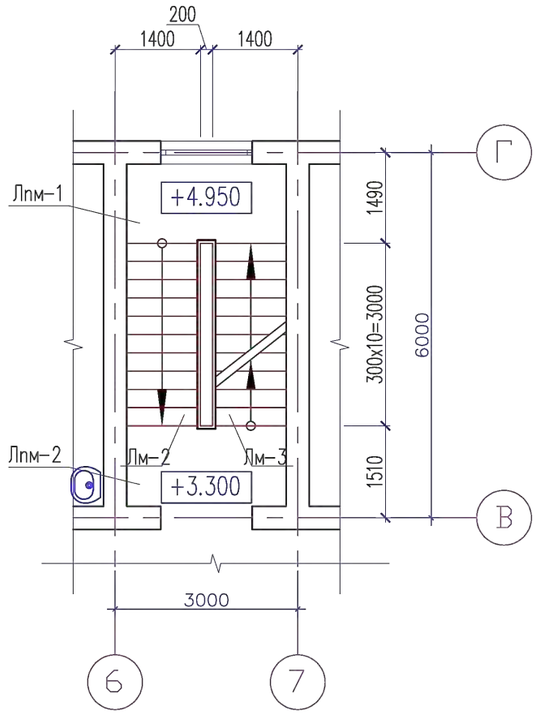

Спецификация материалов

Поз.	Обозначение	Наименование	Кол.	Масса ед.,кг.	Примеч.
		Лестница Л-1			
Лм-1	Лист АС-.	Лестничный марш Лм-1	1	191.69	
Лм-2	Лист АС-.	Лестничный марш Лм-2	3	243.19	
Лм-3	Лист АС-.	Лестничный марш Лм-3	2	210.97	
Лпм-1	Лист АС-.	Лестничная площадка монолитная Лпм-1	3	93.94	
Лпм-2	Лист АС-.	Лестничная площадка монолитная Лпм-2	3	91.94	
ПП-1	Лист АС-.	Пояс перемычки ПП-1	3	69.36	
ОГ-1	Лист АС-.	Ограждение лестницы ОГ-1	1		

Согласовано

Взам. инв. ?

Подп. и дата

Инв. ? подл.

Привязан		24-2024-АС			
Инженер	Ахмедов Х.			09.24	
Н. контр.	Цой В.Г.			09.24	
Инв. №					

Изм.	Кол.	Лист	N док	Подпись	Дата
Проверил		Сейілхан Н.			
Исполнил		Кошанов Е			
Н. контр.		Наубаев А.			

14-2022 АС

«Пристройка дополнительного корпуса на 250 мест в смену к школе №16 в г.Атырау»

Пристройка дополнительного корпуса

Стадия	Лист	Листов
РП	85	

План на отм. 0.000; +3.300.
Лестница Л-1. Сечение 1-1.

ТОО "ДИАС-проект"
Шымкент 2022г.

План расположения нижней и верхней
дополнительной арматуры
на отм. +0.000.

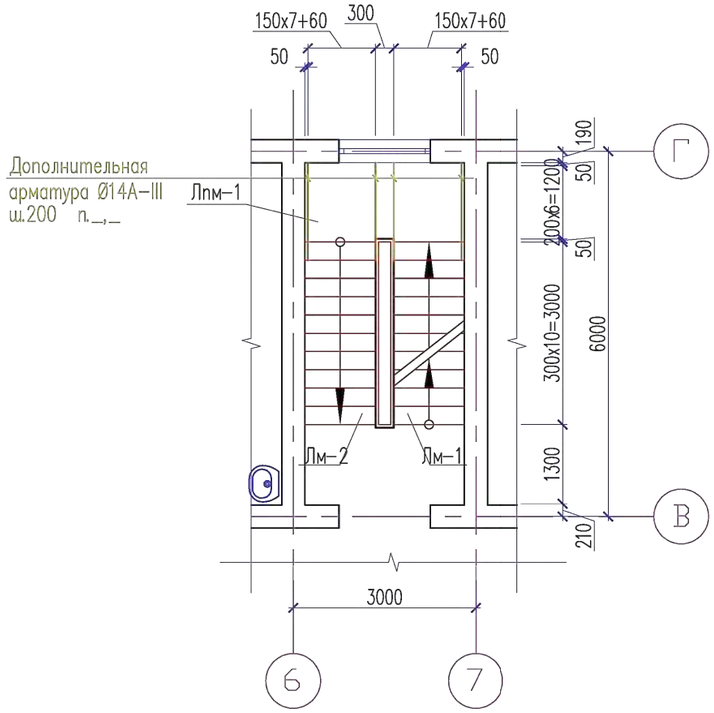

План расположения нижней и верхней
дополнительной арматуры
на отм. +3.300.

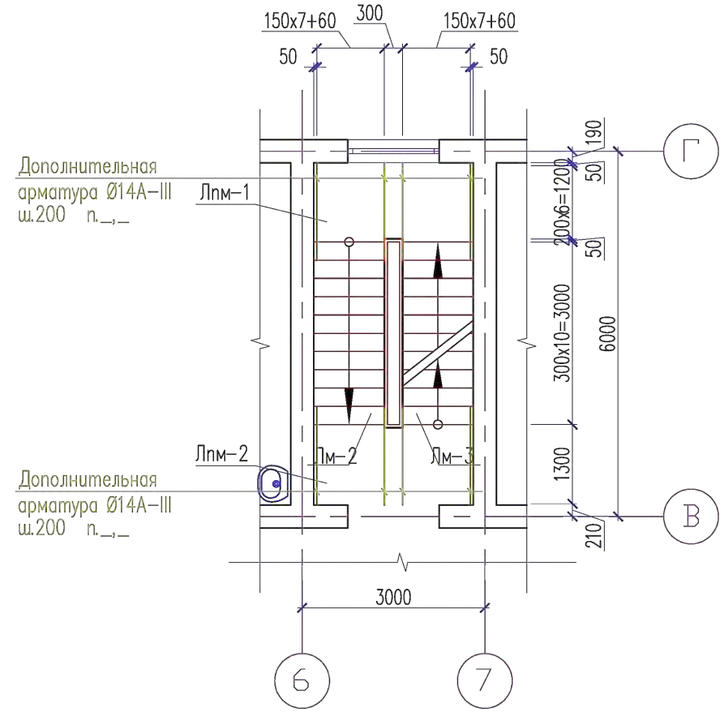

Согласовано

Взам. инв. ?

Подп. и дата

Инв. ? подл.

Привязан	24-2024-АС		
Инженер	Ахмедов Х.		09.24
Н. контр.	Цой В.Г.		09.24
Инв. №			

Изм.	Кол.	Лист	N док	Подпись	Дата
Проверил		Сейілхан Н.			
Исполнил		Кошанов Е			
Н. контр.		Наубаев А.			

14-2022 АС

«Пристройка дополнительного корпуса на 250 мест в смену к школе №16 в г.Атырау»

Пристройка дополнительного корпуса

Стадия	Лист	Листов
РП	86	

План на отм. 0.000,
План на отм. +3.300.

ТОО "ДИАС-проект"
Шымкент 2022г.

Копировал Формат А3

Лестничный марш Лм-1

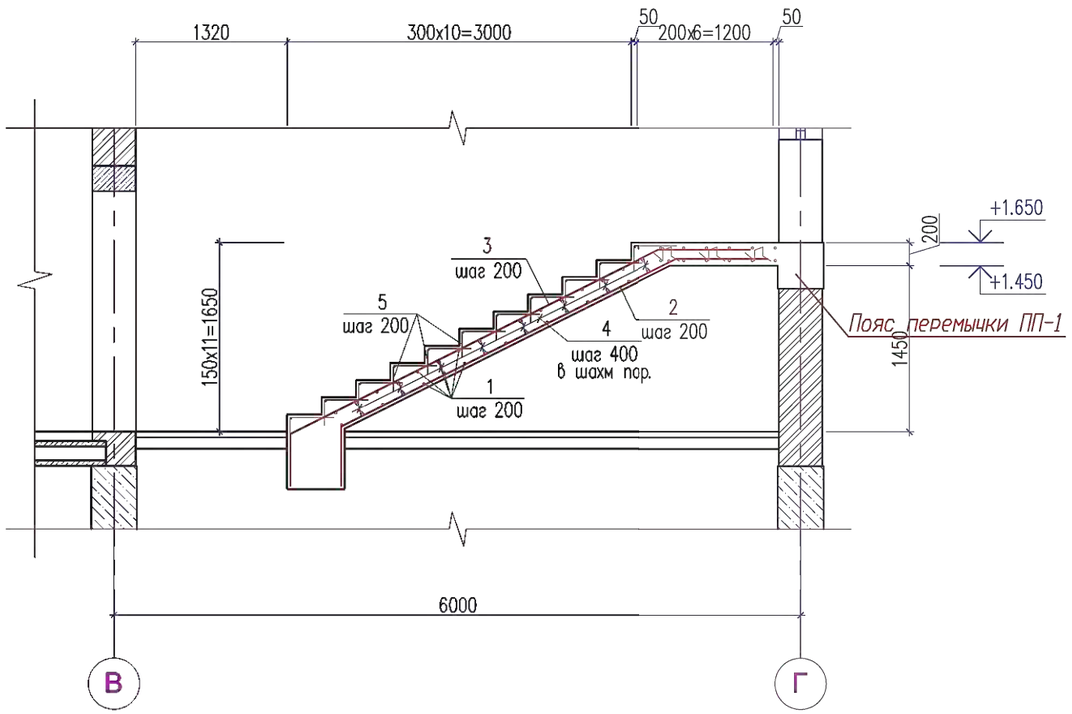

Лестничный марш Лм-2

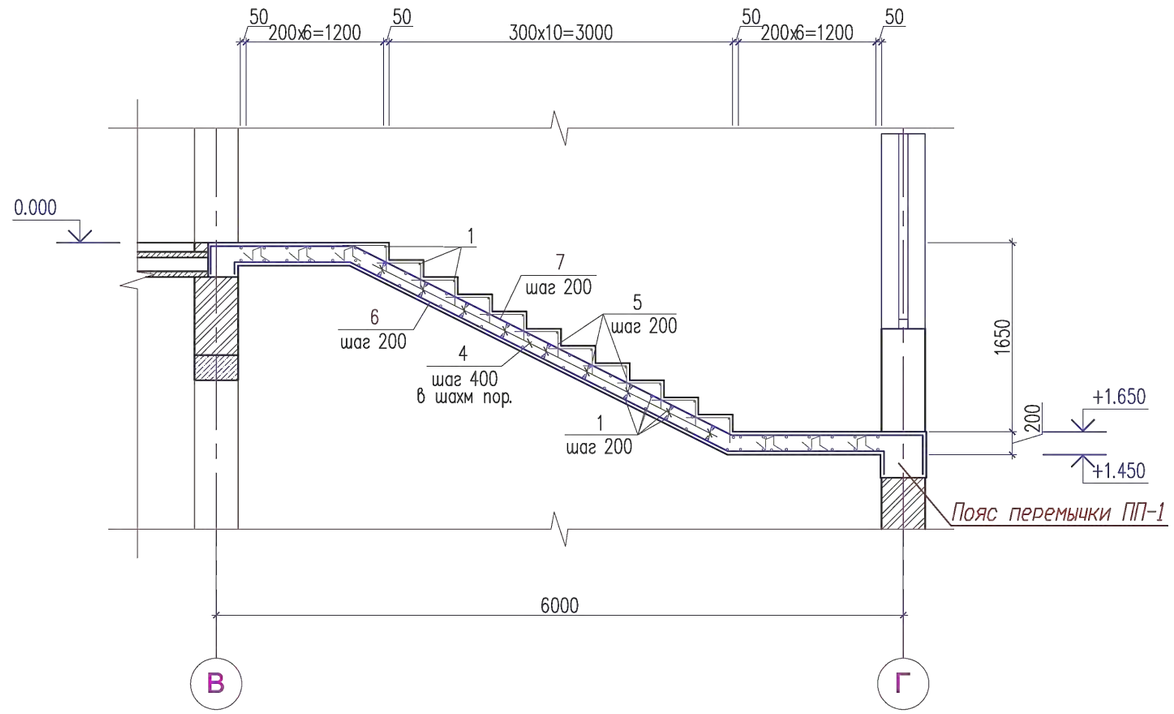

Лестничный марш Лм-3

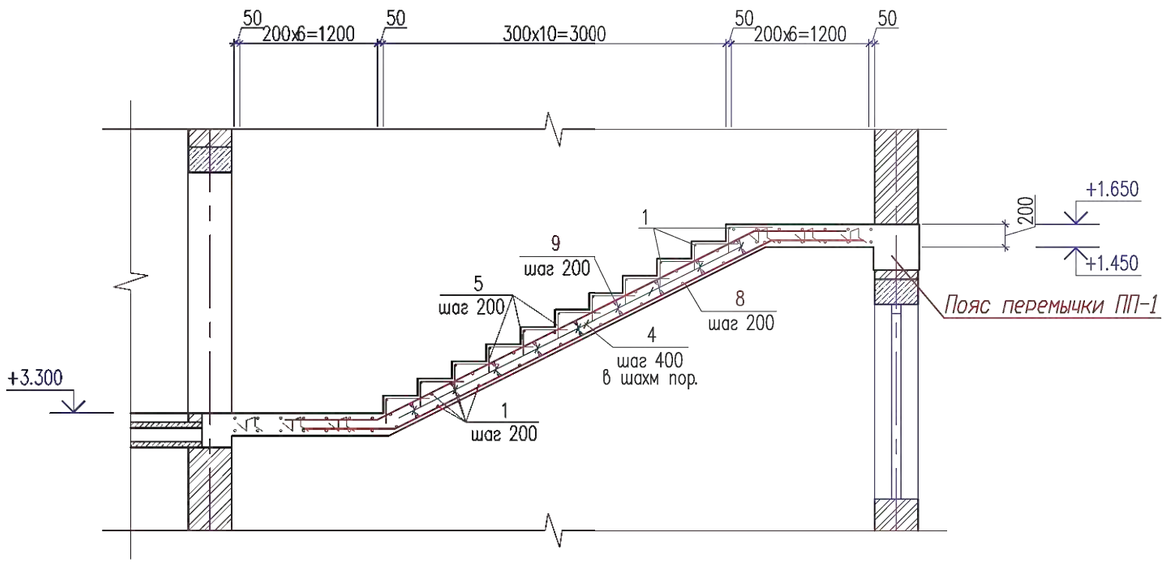

Привязан		24-2024-АС	
Инженер	Ахмедов Х.		09.24
Н. контр.	Цой В.Г.		09.24
Инв. №			

Изм.	Кол.	Лист	N док	Подпись	Дата
Проверил		Сейілхан Н.			
Исполнил		Кошанов Е			
Н. контр.		Наубаев А.			

14-2022 АС

«Пристройка дополнительного корпуса на 250 мест в смену к школе №16 в г.Атырау»

Пристройка дополнительного корпуса

Студия	Лист	Листов
РП	87	

Лестничный марш Лм-1, Лм-2, Лм-3.

ТОО "ДИАС-проект"
Шымкент 2022г.

Согласовано

Взам. инв. ?

Подп. и дата

Инв. ? подл.

Копировал Формат А3

1
АС-####

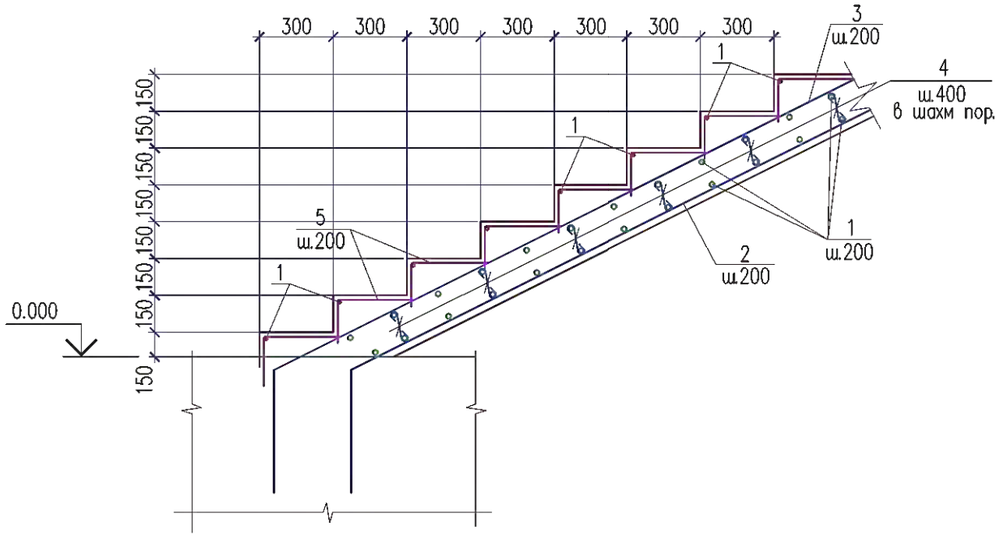

А – А

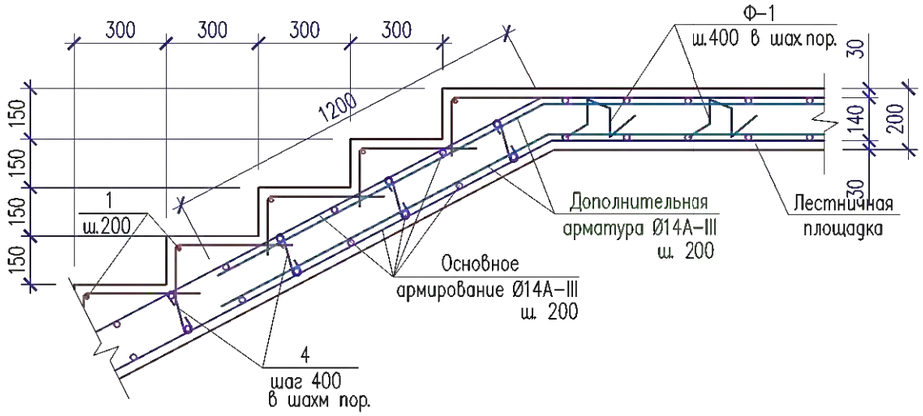

а – а

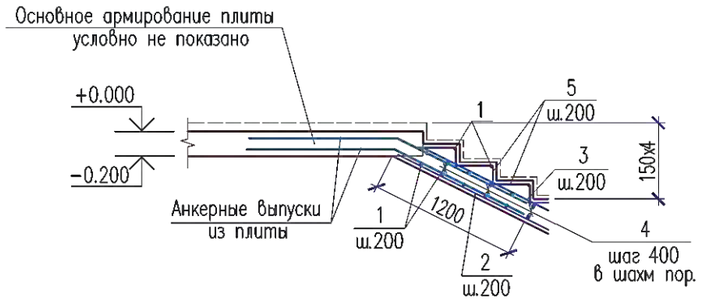

в – в

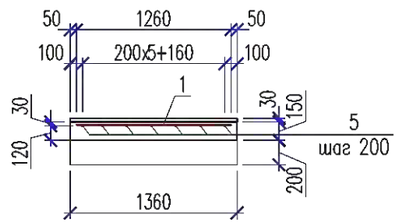

Ведомость деталей

Поз.	Эскиз
2	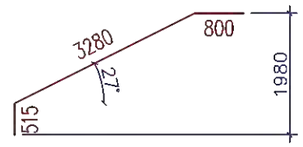 L=4600
3	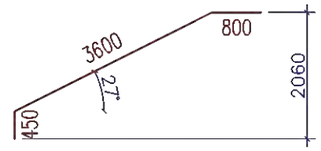 L=4850
4	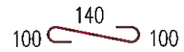 L=340
5	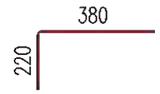 L=600
6	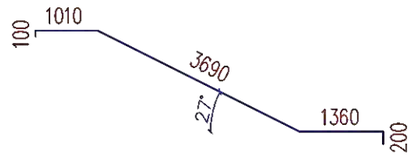 L=6360
7	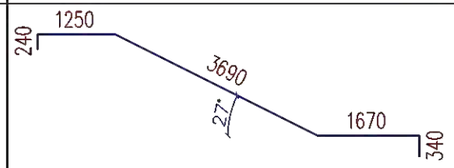 L=7190

Привязан	24-2024-АС		
Инженер	Ахмедов Х.		09.24
Н. контр.	Цой В.Г.		09.24
Инв. №			

Согласовано

Взам. инв. ?

Подп. и дата

Инв. ? подл.

Изм.	Кол.	Лист	N док	Подпись	Дата
Проверил		Сейілхан Н.			
Исполнил		Кошанов Е			
Н. контр.		Наубаев А.			

14-2022 АС

«Пристройка дополнительного корпуса на 250 мест в смену к школе №16 в г.Атырау»

Пристройка дополнительного корпуса

Стадия	Лист	Листов
РП	88	

Узел "1", Разрез А-А, а-а, в-в.
Ведомость деталей.

ТОО "ДИАС-проект"
Шымкент 2022г.

Копировал Формат А3

Спецификация материалов

Поз.	Обозначение	Наименование	Кол.	Масса ед., кг.	Примеч.	
Лм-1		Лестница Лм-1		192.21		
		Основное армирование				
1	ГОСТ 5781-82*	ø14 А-III L=1150	45	1.39	62.55	1.21
2	ГОСТ 5781-82*	ø14 А-III L=4600	9	5.56	50.04	
3	ГОСТ 5781-82*	ø14 А-III L=4850	9	5.86	52.74	
4	ГОСТ 5781-82*	ø8 А-I L=340	24	0.13	3.12	
5	ГОСТ 5781-82*	ø8 А-I L=600	99	0.24	23.76	
	Материалы:	Бетон кл. В25 м3	1.40			
Лм-2		Лестница Лм-2		243.19		
		Основное армирование				
1	ГОСТ 5781-82*	ø14 А-III L=1150	49	1.39	68.11	1.21
6	ГОСТ 5781-82*	ø14 А-III L=6360	9	7.69	69.21	
7	ГОСТ 5781-82*	ø14 А-III L=7190	9	8.69	78.21	
4	ГОСТ 5781-82*	ø8 А-I L=340	30	0.13	3.90	
5	ГОСТ 5781-82*	ø8 А-I L=600	99	0.24	23.76	
	Материалы:	Бетон кл. В25 м3	1.16			
Лм-3		Лестница Лм-3		210.97		
		Основное армирование				
1	ГОСТ 5781-82*	ø14 А-III L=1150	49	1.39	68.11	1.21
8	ГОСТ 5781-82*	ø14 А-III L=5290	9	6.40	57.60	
9	ГОСТ 5781-82*	ø14 А-III L=5290	9	6.40	57.60	
4	ГОСТ 5781-82*	ø8 А-I L=340	30	0.13	3.90	
5	ГОСТ 5781-82*	ø8 А-I L=600	99	0.24	23.76	
	Материалы:	Бетон кл. В25 м3	1.16			

Ведомость деталей

Поз.	Эскиз
8	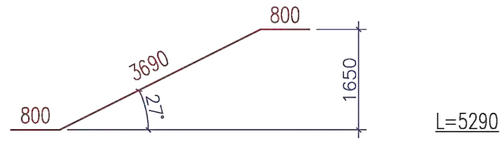 L=5290
9	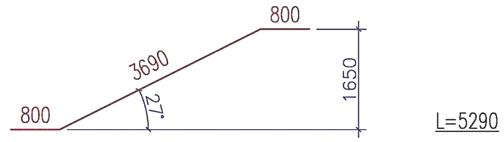 L=5290

Согласовано

Взам. инв. ?

Подп. и дата

Инв. ? подл.

Привязан	24-2024-АС		
Инженер	Ахмедов Х.		09.24
Н. контр.	Цой В.Г.		09.24
Инв. №			

Изм.	Кол.	Лист	N док	Подпись	Дата
Проверил		Сейілхан Н.			
Исполнил		Кошанов Е			
Н. контр.		Наубаев А.			

14-2022 АС

«Пристройка дополнительного корпуса на 250 мест в смену к школе №16 в г.Атырау»

Пристройка дополнительного корпуса

Стадия	Лист	Листов
РП	89	

Узел "1", Разрез А-А, а-а, в-в. Ведомость деталей.

ТОО "ДИАС-проект" Шымкент 2022г.

Копировал Формат А3

Спецификация материалов

Поз.	Обозначение	Наименование	Кол.	Масса ед., кг.	Примеч.
Лпм-1		Лестничная площадка монолитная Лпм-1		93.94	
10	ГОСТ 5781-82*	ø10 А-III L=950	18	0.59	10.62
11	ГОСТ 5781-82*	ø14 А-III L=2600	7	3.14	21.98
12	ГОСТ 5781-82*	ø14 А-III L=2600	7	3.14	21.98
		Дополнительное армирование			
13	ГОСТ 5781-82*	ø10 А-III L=2450	5	1.51	7.55
14	ГОСТ 5781-82*	ø10 А-III L=2640	5	1.62	8.10
15	ГОСТ 5781-82*	ø10 А-III L=2900	5	1.78	8.90
16	ГОСТ 5781-82*	ø10 А-III L=2850	5	1.75	8.75
17	ГОСТ 5781-82*	ø10 А-III L=1650	6	1.01	6.06
	Материалы:	Бетон кл. В25 м3	0.68		

0,617

2
АС-#

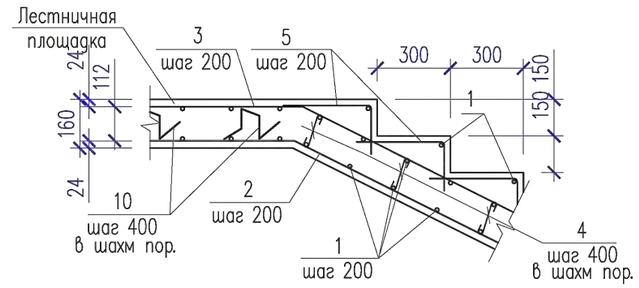

Ведомость деталей

Поз.	Эскиз
10	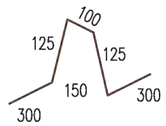 Ф-1 L=950
13	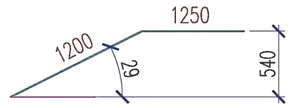 L=2450
14	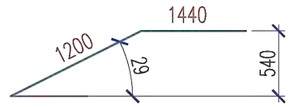 L=2640
15	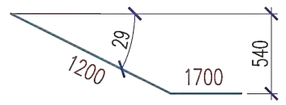 L=2900
16	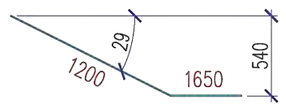 L=2850

Лестничная площадка монолитная Лпм-1
б – б

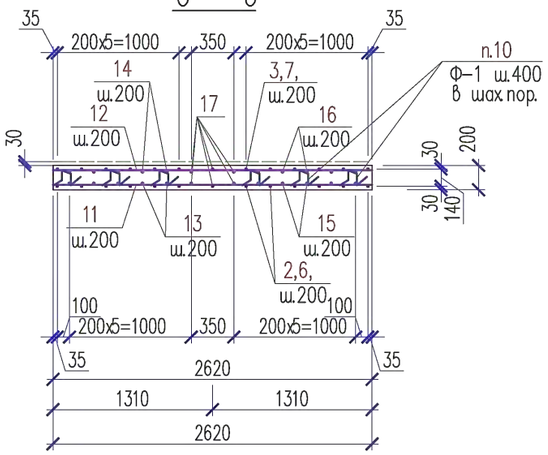

2*
АС-#

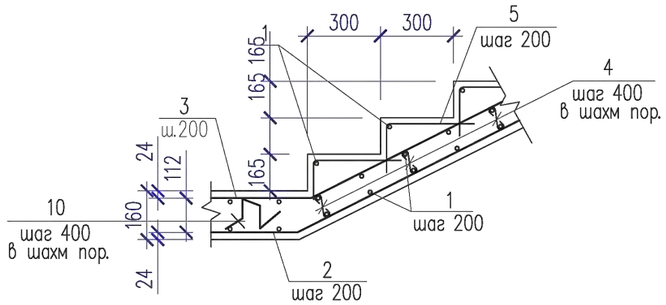

Согласовано

Взам. инв. ?

Подп. и дата

Инв. ? подл.

Привязан	24-2024-АС	
Инженер	Ахмедов Х.	09.24
Н. контр.	Цой В.Г.	09.24
Инв. №		

Изм.	Кол.	Лист	N док	Подпись	Дата
Проверил		Сейілхан Н.			
Исполнил		Кошанов Е			
Н. контр.		Наубаев А.			

14-2022 АС

«Пристройка дополнительного корпуса на 250 мест в смену к школе №16 в г.Атырау»

Пристройка дополнительного корпуса

Стадия	Лист	Листов
РП	90	

Лестничная площадка монолитная Лпм-1
Ведомость деталей.

ТОО "ДИАС-проект"
Шымкент 2022г.

Копировал Формат А3

Спецификация материалов

Поз.	Обозначение	Наименование	Кол.	Масса ед., кг.	Примеч.
Лпм-1		Лестничная площадка монолитная Лпм-2		91.94	
10	ГОСТ 5781-82*	ø10 А-III L=950	18	0.59	10.62
11	ГОСТ 5781-82*	ø14 А-III L=2600	7	3.14	21.98
12	ГОСТ 5781-82*	ø14 А-III L=2600	7	3.14	21.98
		Дополнительное армирование			
13	ГОСТ 5781-82*	ø10 А-III L=2450	10	1.51	15.10
14	ГОСТ 5781-82*	ø10 А-III L=2640	10	1.62	16.20
15	ГОСТ 5781-82*	ø10 А-III L=1650	6	1.01	6.06
	Материалы:	Бетон кл. В25 м3	0.78		

0,617

2
АС-#

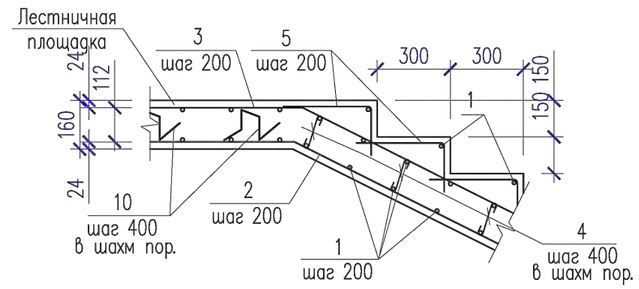

Лестничная площадка монолитная Лпм-2
б – б

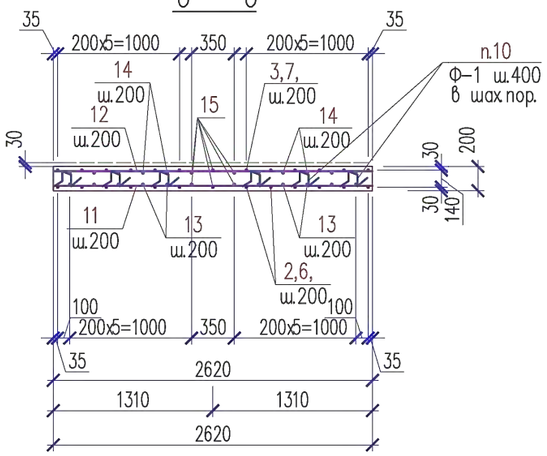

Ведомость деталей

Поз.	Эскиз
10	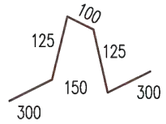 Ф-1 L=950
13	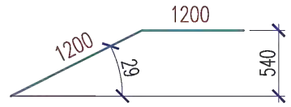 L=2400
14	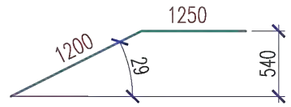 L=2450

Привязан	24-2024-АС		
Инженер	Ахмедов Х.		09.24
Н. контр.	Цой В.Г.		09.24
Инв. №			

Согласовано

Взам. инв. ?

Подп. и дата

Инв. ? подл.

Изм.	Кол.	Лист	N док	Подпись	Дата
Проверил		Сейілхан Н.			
Исполнил		Кошанов Е			
Н. контр.		Наубаев А.			

14-2022 АС

«Пристройка дополнительного корпуса на 250 мест в смену к школе №16 в г.Атырау»

Пристройка дополнительного корпуса

Стадия	Лист	Листов
РП	91	

Лестничная площадка монолитная Лпм-2
Ведомость деталей.

ТОО "ДИАС-проект"
Шымкент 2022г.

Копировал Формат А3

Пояс перемычки ПП-1
(Схема армирования)

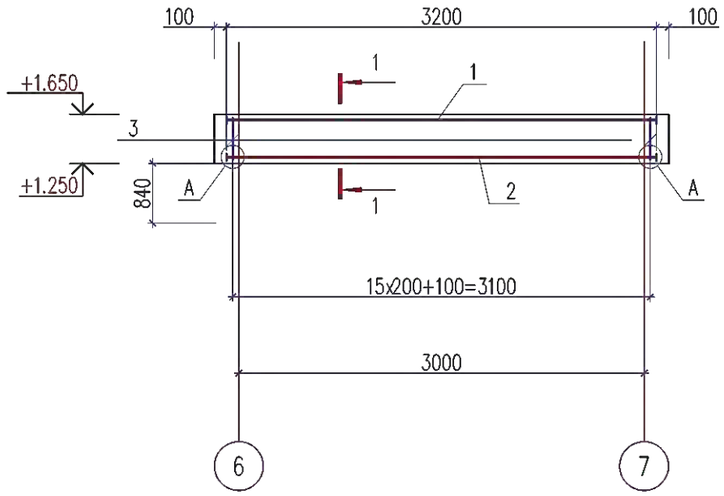

1-1

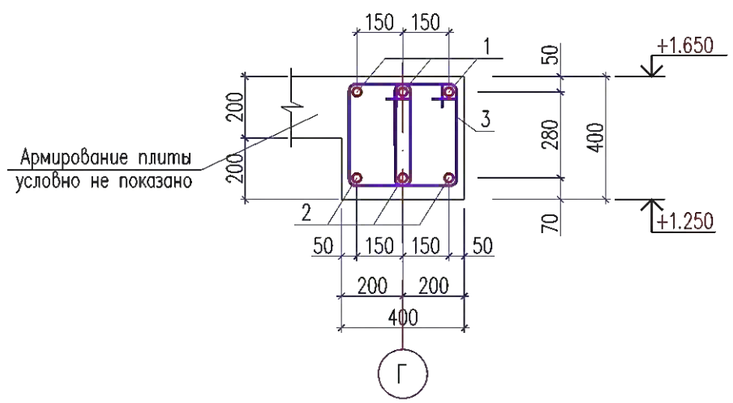

Спецификация материалов

Поз.	Обозначение	Наименование	Кол.	Масса ед., кг.	Примеч.
		Пояс перемычки ПП-1	1	69.36	
1	ГОСТ 5781-82*	ø20 А-III L=3200	3	7.90	23.70
2	ГОСТ 5781-82*	ø20А-III L=3500	3	7.90	23.70
3	ГОСТ 5781-82*	ø8 А-I L=1160	34	0.45	15.30
4	ГОСТ 103-2006	Полоса 22x80 ГОСТ 103-2006 / С235 ГОСТ 27772-88* L=80	6	1.11	6.66
	Материалы:	Бетон кл.В25 $м^3$	0.54		

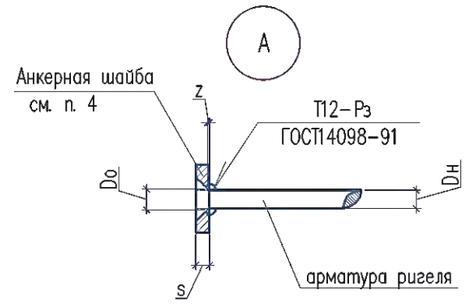

1. Данный лист см. совместно с листами АС-85.
2. Монолитные конструкции выполнить согласно СНиП РК 5.03-37-2005 "Несущие и ограждающие конструкции" и СНиП РК 5.03-34-2005 "Бетонные и железобетонные конструкции".
3. Снятие опалубки производить после достижения бетоном 70% проектной прочности.
4. Стыковку рабочей арматуры ригелей производить со сваркой по типу С21-Рн по ГОСТ 14098-91*.
5. Рабочую продольную арматуру ригеля стыковать: вверхнюю в середине пролета, а нижнюю к ближе к опоре.
6. Размерные линии указаны до центра рабочей арматуры.
7. В ведомости деталей размеры для хомутов даны по наружным граням стержней.
8. Соединение анкерной шайбы с арматурой ригеля выполнить дуговой ручной сваркой валиковыми швами в раззенкованное отверстие согласно ГОСТ 14098-91.

Ведомость деталей

поз.	Эскиз
3	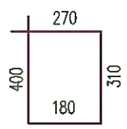 L=1160

Изм.	Кол.	Лист	N док	Подпись	Дата
Проверил		Сейілхан Н.			
Исполнил		Кошанов Е			
Н. контр.		Наубаев А.			

14-2022 АС

«Пристройка дополнительного корпуса на 250 мест в смену к школе №16 в г.Атырау»

Пристройка дополнительного корпуса

Стадия	Лист	Листов
РП	92	

Пояс перемычки ПП-1
Сечение 1-1.

ТОО "ДИАС-проект"
Шымкент 2022г.

Привязан	24-2024-АС		
Инженер	Ахмедов Х.		09.24
Н. контр.	Цой В.Г.		09.24
Инв. №			

Согласовано

Взам. инв. ?

Подп. и дата

Инв. ? подл.

Вид А

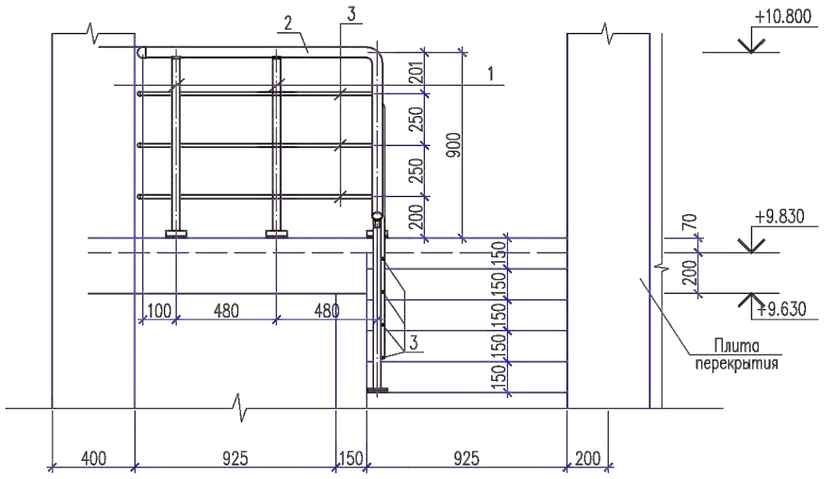

Ограждение лестницы ОГ-1 (Фрагмент)

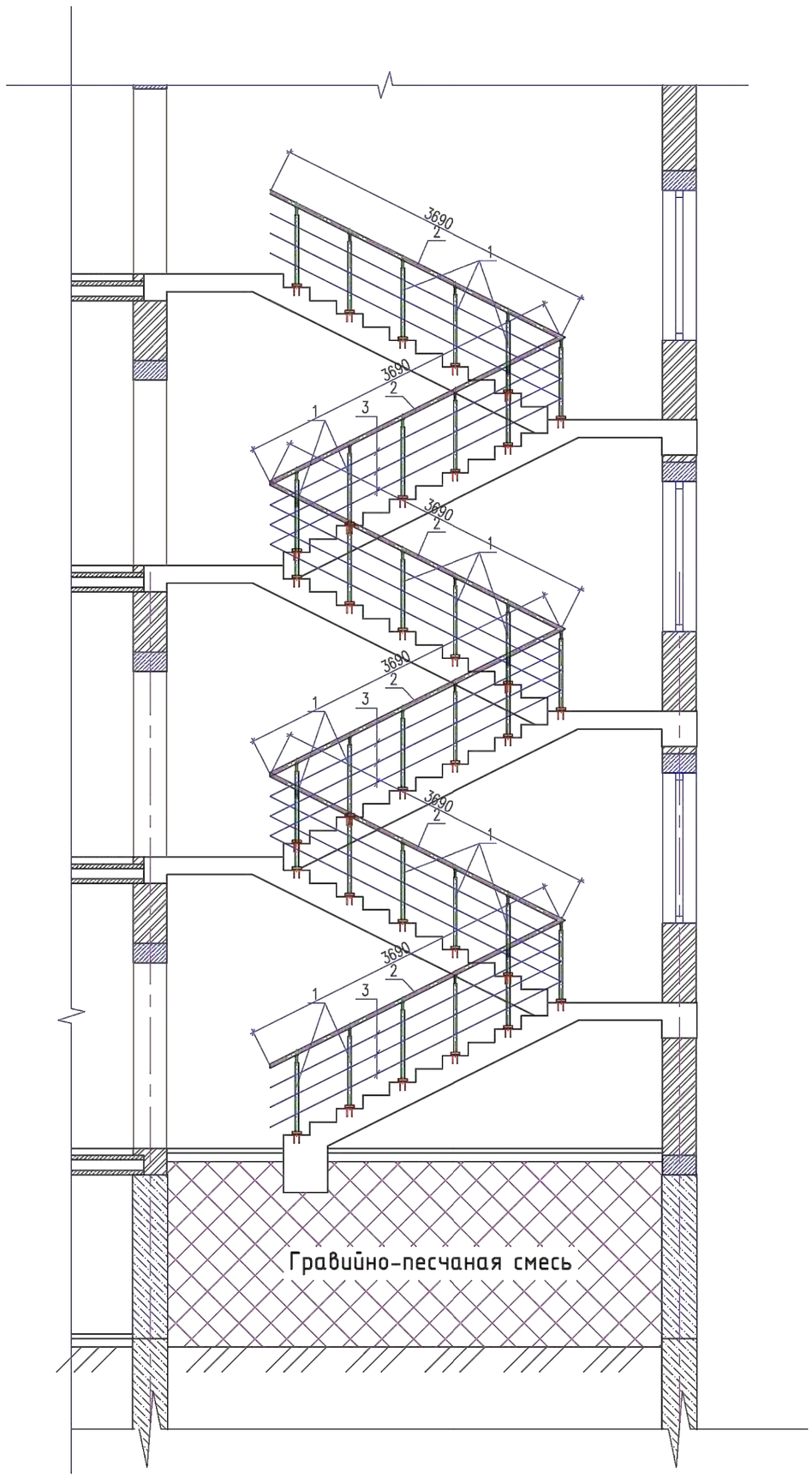

Спецификация материалов

Поз.	Обозначение	Наименование	Кол.	Масса ед.,кг.	Примеч.
		Ограждение ОГ-1	1		
		Стойка			
1	ГОСТ 9941-81	Труба $\frac{38x2\ ГОСТ\ 10704-91}{12х18Н10Т\ ГОСТ\ 5632-72}$ м.п.	38	1.78	67.64
		Закладные детали			
МН-1		МН 105-6	38	1.0	38.00
		Поручень			
2	ГОСТ 9941-81	Труба $\frac{51x2\ ГОСТ\ 10704-91}{12х18Н10Т\ ГОСТ\ 5632-72}$ м.п.	22.5	2.42	54.45
		Ригель			
3	ГОСТ 9941-81	Труба $\frac{16x(1.5)\ ГОСТ\ 10704-91}{12х18Н10Т\ ГОСТ\ 5632-72}$ м.п.	67.50	0.54	36.45

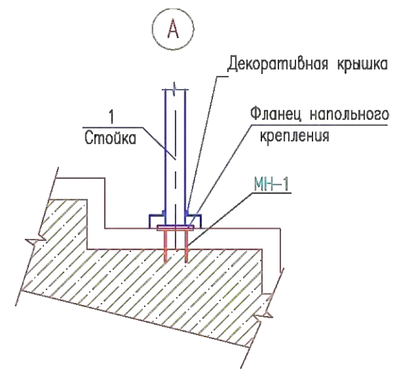

Согласовано

Взам. инв. ?

Подп. и дата

Инв. ? подл.

Привязан	24-2024-АС		
Инженер	Ахмедов Х.		09.24
Н. контр.	Цой В.Г.		09.24
Инв. №			

Изм.	Кол.	Лист	N док	Подпись	Дата	14-2022 АС			
						«Пристройка дополнительного корпуса на 250 мест в смену к школе №16 в г.Атырау»			
Проверил		Сейілхан Н.				Пристройка дополнительного корпуса	Стадия	Лист	Листов
Исполнил		Кошанов Е					РП	93	
Н. контр.		Наубаев А.				Ограждение лестницы ОГ-1	ТОО "ДИАС-проект" Шымкент 2022г.		

Копировал Формат А3

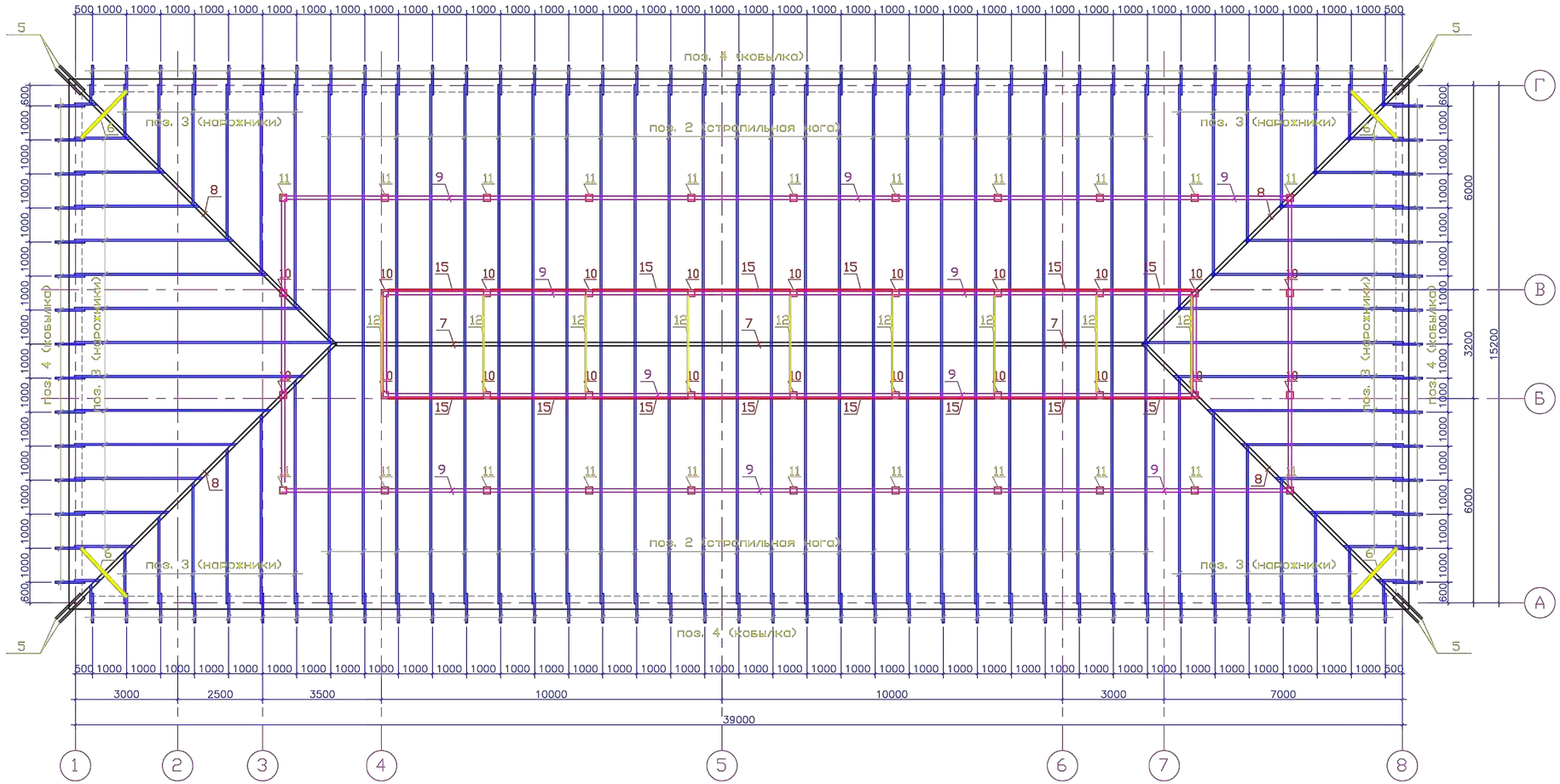

1. Данный лист смотреть совместно с листами АС–19.

Привязан	24-2024-АС		
Инженер	Ахмедов Х.		09.24
Н. контр.	Цой В.Г.		09.24
Инв. №			

Изм.	Кол.	Лист	N док	Подпись	Дата
Проверил		Сейілхан Н.			
Исполнил		Кошанов Е			
Н. контр.		Наубаев А.			

14-2022 АС

«Пристройка дополнительного корпуса на 250 мест в смену к школе №16 в г.Атырау»

Пристройка дополнительного корпуса

Стадия	Лист	Листов
РП	94	

План чердака
Схема расположения продухов.

ТОО "ДИАС-проект"
Шымкент 2022г.

Согласовано

Взам. инв. ?

Подп. и дата

Инв. ? подл.

Металлочерепица типа "Монтеррей" толщ.0,7мм
ТУ 640 РК 390-666-82-ЗАО-01-2001
Обрешетка 100х32(h) с ш.350мм
Контробрешетка 50х50 по шагу стропил
Гидроизоляция – пленочная толщ. 0,15 мм по ГОСТ 10354-82
Стропила 50х180(h) с ш.1000мм
Воздушная прослойка
Стяжка из цем. раствора М100 толщиной –40мм
–армированная сеткой 3Вр1, 100х100
Гидроизоляция – пленочная толщ. 0,15 мм по ГОСТ 10354-82
Минераловатные плиты (ПЖ-150) по ГОСТ 9573-2012, толщиной-150мм
Пароизоляция – пленочная толщ. 0,15 мм по ГОСТ 10354-82
Сборная ж/б плита покрытия – 220мм

Разрез 1-1.

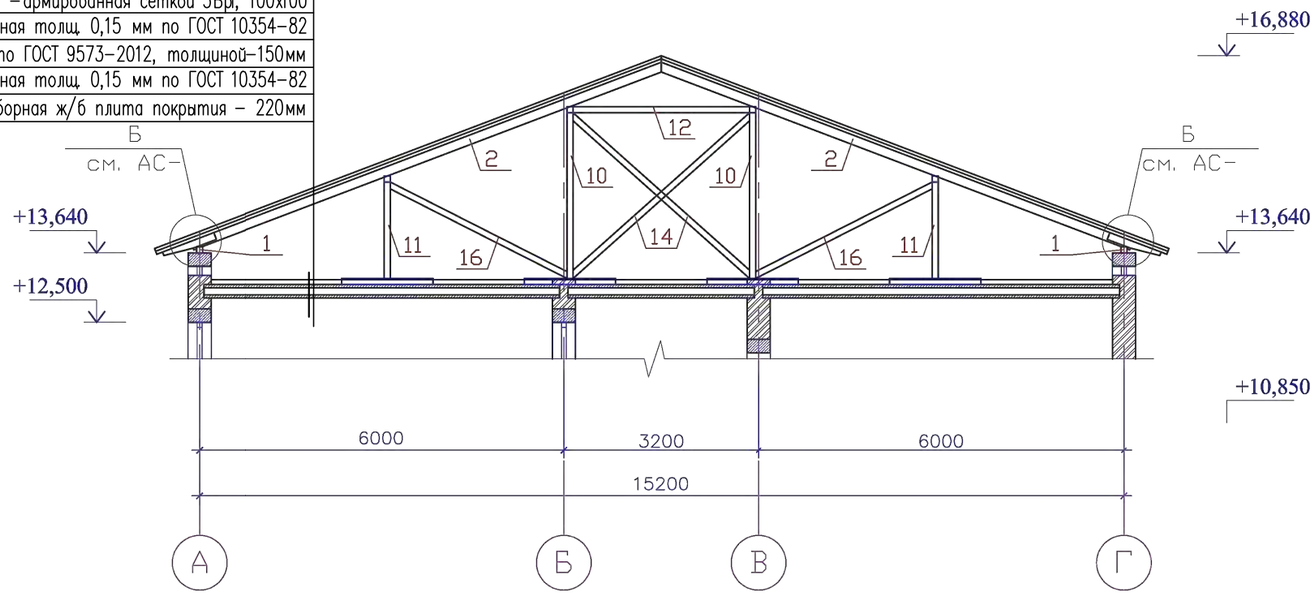

МС-1

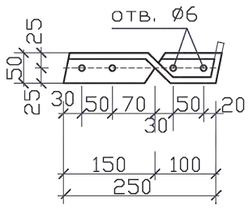

МС-2

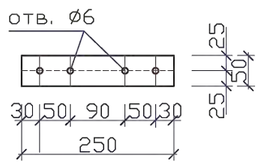

МС-3

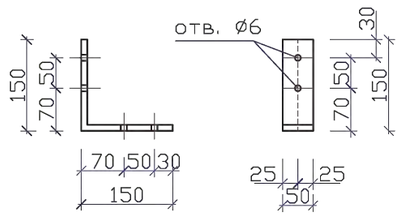

1. Данный лист смотреть совместно с листами АС-94.
2. Под мауэрлат и лежень проложить 1 слой рубероида шириной 300мм-40м2.
3. Внутри чердачного помещения по периметру, по верху теплоизоляционного покрытия следует уложить 1 слой рубероида шириной 1,0м. Расход-130м2.

Согласовано

Взам. инв. ?

Подп. и дата

Инв. ? подл.

Привязан	24-2024-АС		
Инженер	Ахмедов Х.		09.24
Н. контр.	Цой В.Г.		09.24
Инв. №			

Изм.	Кол.	Лист	N док	Подпись	Дата
Проверил		Сейілхан Н.			
Исполнил		Кошанов Е			
Н. контр.		Наубаев А.			

14-2022	АС	
«Пристройка дополнительного корпуса на 250 мест в смену к школе №16 в г.Атырау»		
Пристройка дополнительного корпуса	Студия	Лист	Листов
	РП	95	
Крыша. Разрез 1-1	ТОО "ДИАС-проект" Шымкент 2022г.		

Спецификация материалов на кровлю

Поз.	Обозначение	Наименование	Кол.	Объем ед.,м3.	Приме-чание
1	ГОСТ 23454-80*Е	Мауэрлат 100х100 п.м.	110,00	0,01	1,10
2	ГОСТ 23454-80*Е	Стропила 180х50 L=8300	50	0,0074	3.70
3	ГОСТ 23454-80*Е	Нарожники 180х50 L=п.м.	300	0,009	2,70
4	ГОСТ 23454-80*Е	Кобылка 150х50 L=1200	110	0,009	0,99
5	ГОСТ 23454-80*Е	Кобылка угловая 150х50 L=1500	8	0,011	0,088
6	ГОСТ 23454-80*Е	Связь жесткости 100х100 L=2000	4	0,020	0,080
7	ГОСТ 23454-80*Е	Коньковый брус 60х150(h) п.м.	26,0	0,009	0,234
8	ГОСТ 23454-80*Е	Диагональная нога (100х180) L=12000мм	4	0,216	0,864
9	ГОСТ 23454-80*Е	Прогон 100х150(h) п.м.	140.0	0,015	2,10
10	ГОСТ 23454-80*Е	Стойка 100х100 L=2730	18	0,0273	0.49
11	ГОСТ 23454-80*Е	Стойка 100х100 L=1590	26	0,0159	0.413
12	ГОСТ 23454-80*Е	Затяжка 150х50 L=3100	9	0,069	0,621
13	ГОСТ 23454-80*Е	Лежень 100х50(Н) L= 1500 мм	44	0,0075	0.33
14	ГОСТ 23454-80*Е	Раскосы 100х100 L= 4150 мм	18	0,041	0.738
15	ГОСТ 23454-80*Е	Подкосы 100х100 L= 4150 мм	16	0,041	0.656
16	ГОСТ 23454-80*Е	Подкосы 100х100 L= 3500 мм	60	0,035	2.10
17	ГОСТ 23454-80*Е	Накладки 100х50 L=450мм	100	0.002	0,20
18	ГОСТ 23454-80*Е	Накладки 150х50 L=600мм	100	0.005	0,50
19	ГОСТ 23454-80*Е	Коньковая обрешетка 100х32 п.м.	110	0.0032	0,352
20	ГОСТ 23454-80*Е	Карнизный щит 100х40 м2 шириной 500 мм	550	0.004	2,20
21	ГОСТ 23454-80*Е	Обрешетка 100х32(h) шаг.350мм. п.м.	2500	0.0032	8,00
22	ГОСТ 23454-80*Е	Подшивка карниза из досок d=25мм шириной 450 мм м2	70	0,025	1,75
23	ГОСТ 23454-80*Е	Антисепт, дер.рейка 40х40 п.м.	450,0	0,0016	0,72
24	ГОСТ 23454-80*Е	Антисепт, деревянная пробка 120х120х70	120	0,001	0,120
24	ГОСТ 23454-80*Е	Контр обрешетка, 50х50, п.м.	715,0	0,0025	1,788

Спецификация металлических элементов кровли

марка поз.	Обозначение	Наименование	Кол. шт.	Масса ед., кг	Примечание
	серия 2.160-6с вып.1	Крепление мауэрлата (по типу узла 53)			
АС-2	ГОСТ 5781-91	Анкер АС-2 Ф16АI L=550мм (через 2 м)	60	0,869	52,14
Гайка	ГОСТ 5915-70*	Гайки М16	60	0,03	1,80
Шайба	ГОСТ 11371-78*	Шайбы М16	60	0,01	0,60
	2.160-6с вып.1	Крепление стропильных ног (по типу узла 2)			
	ГОСТ 7798-70*	Болт М20 L=180	120	0,47	56,40
	ГОСТ 5915-70*	Гайки М20	120	0,0065	0,78
	ГОСТ 11371-78*	Шайбы М20	120	0,0023	0,276
	ГОСТ 6727-86	Скрутка Ф4ВрI L=700мм (через 1 стропильную ногу)	60	0,064	3,84
	ГОСТ 6727-86	Скрутка Ф4ВрI L=700мм (на каждый лежень)	110	0,064	7,04
		Соединительные элементы			
МС-1	см. АС-68	-50х5 L=250мм	120	0,49	58,80
МС-2	см. АС-68	-50х5 L=300мм	80	0,59	47,20
МС-3	см. АС-68	-50х5 L=250мм	80	0,49	39,20

1. Данный лист смотреть совместно с листами АС-94,95.

Привязан	24-2024-АС		
Инженер	Ахмедов Х.		09.24
Н. контр.	Цой В.Г.		09.24
Инв. №			

Изм.	Кол.	Лист	N док	Подпись	Дата	14-2022 АС
						«Пристройка дополнительного корпуса на 250 мест в смену к школе №16 в г.Атырау»
Проверил		Сейілхан Н.				Пристройка дополнительного корпуса
Исполнил		Кошанов Е				Стадия: РП; Лист: 96; Листов:
Н. контр.		Наубаев А.				Спецификация материалов на кровлю.
						ТОО "ДИАС-проект" Шымкент 2022г.

Согласовано

Взам. инв. ?

Подп. и дата

Инв. ? подл.

А

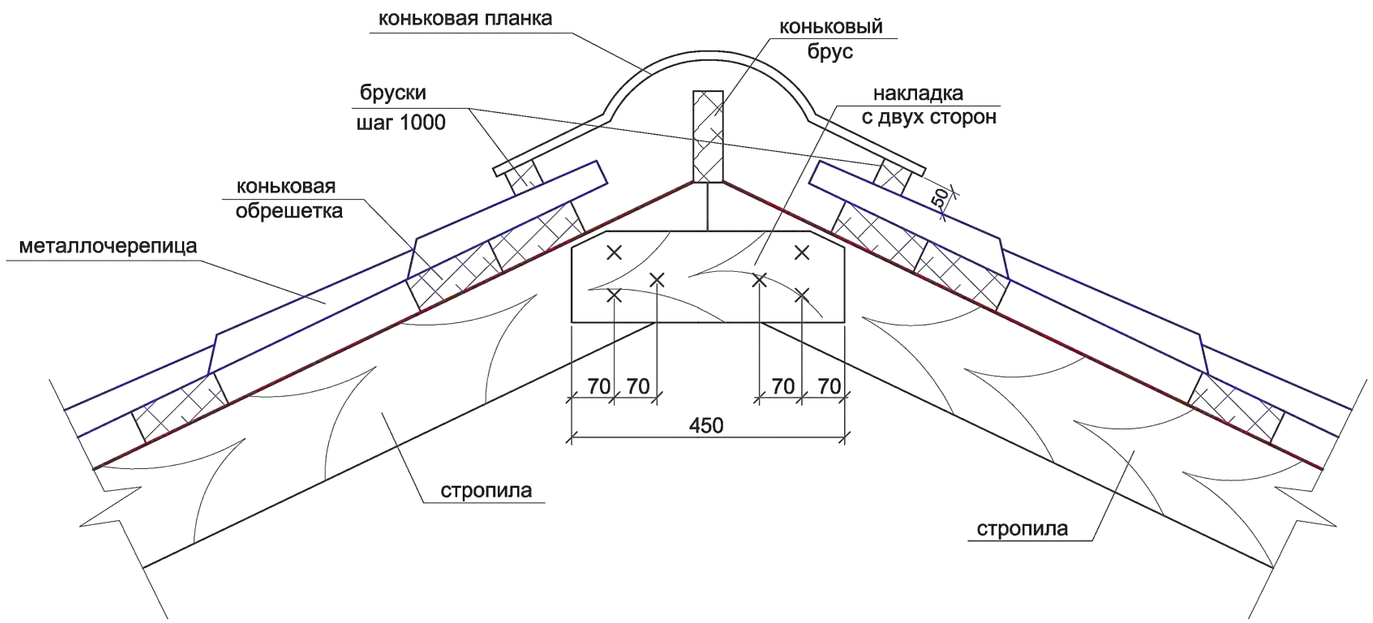

В

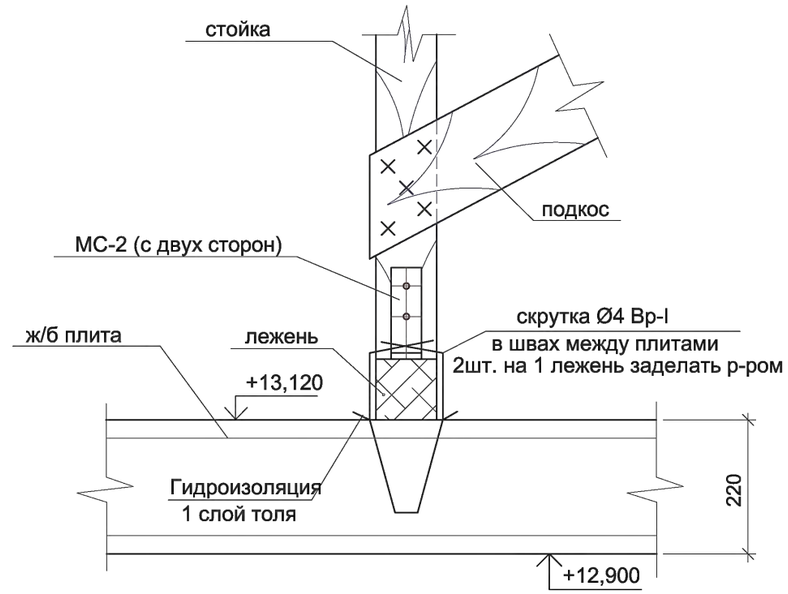

Б

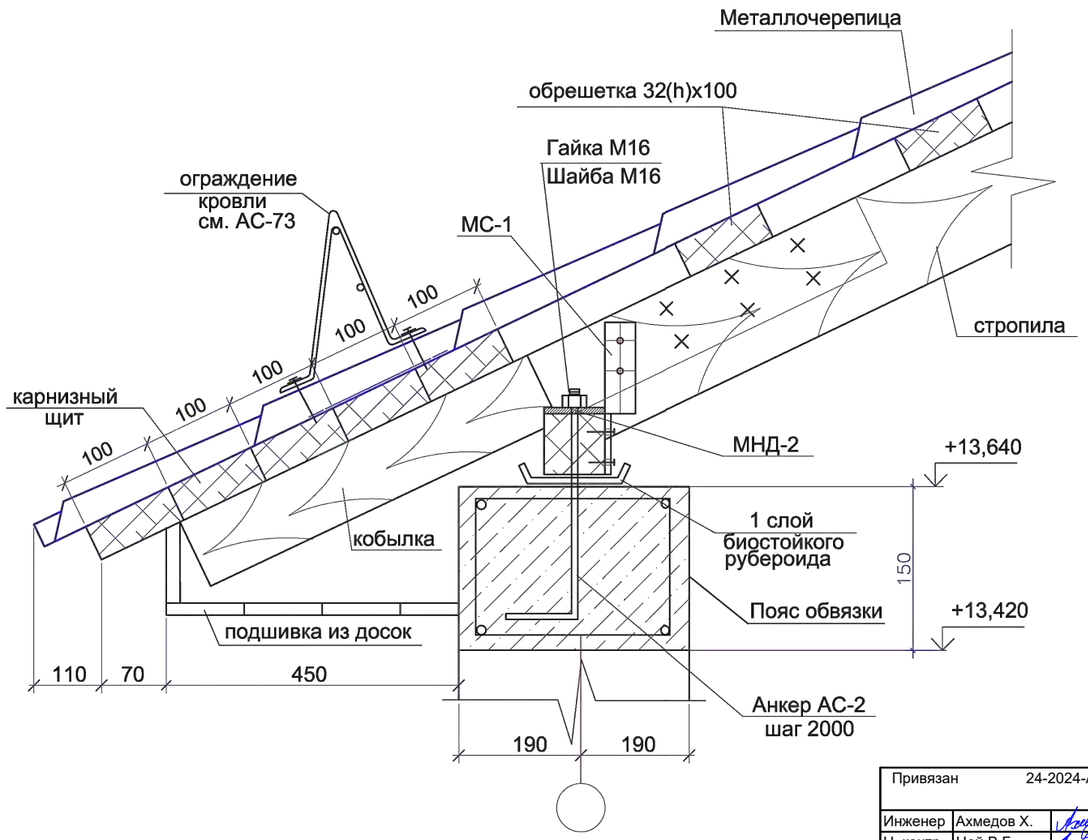

Г

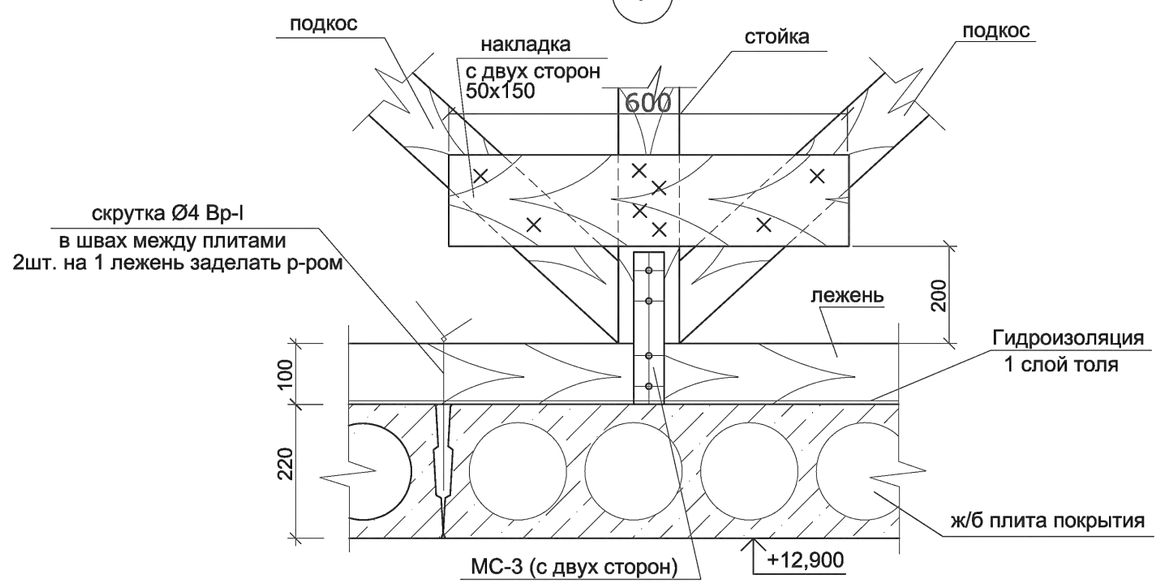

1. Данный лист смотреть совместно с листами АС-95.

						14-2022	АС	
						«Пристройка дополнительного корпуса на 250 мест в смену к школе №16 в г.Атырау»		
Изм.	Кол.	Лист	N док	Подпись	Дата			
Проверил		Сейілхан Н.				Пристройка дополнительного корпуса	Стадия	Лист	Листов
Исполнил		Кошанов Е					РП	97	
Н. контр.		Наубаев А.				Узлы "А", "Б", "В", "Г".	ТОО "ДИАС-проект" Шымкент 2022г.		

Привязан	24-2024-АС		
Инженер	Ахмедов Х.		09.24
Н. контр.	Цой В.Г.		09.24
Инв. №			

Согласовано

Взам. инв. ?

Подп. и дата

Инв. ? подл.

Б

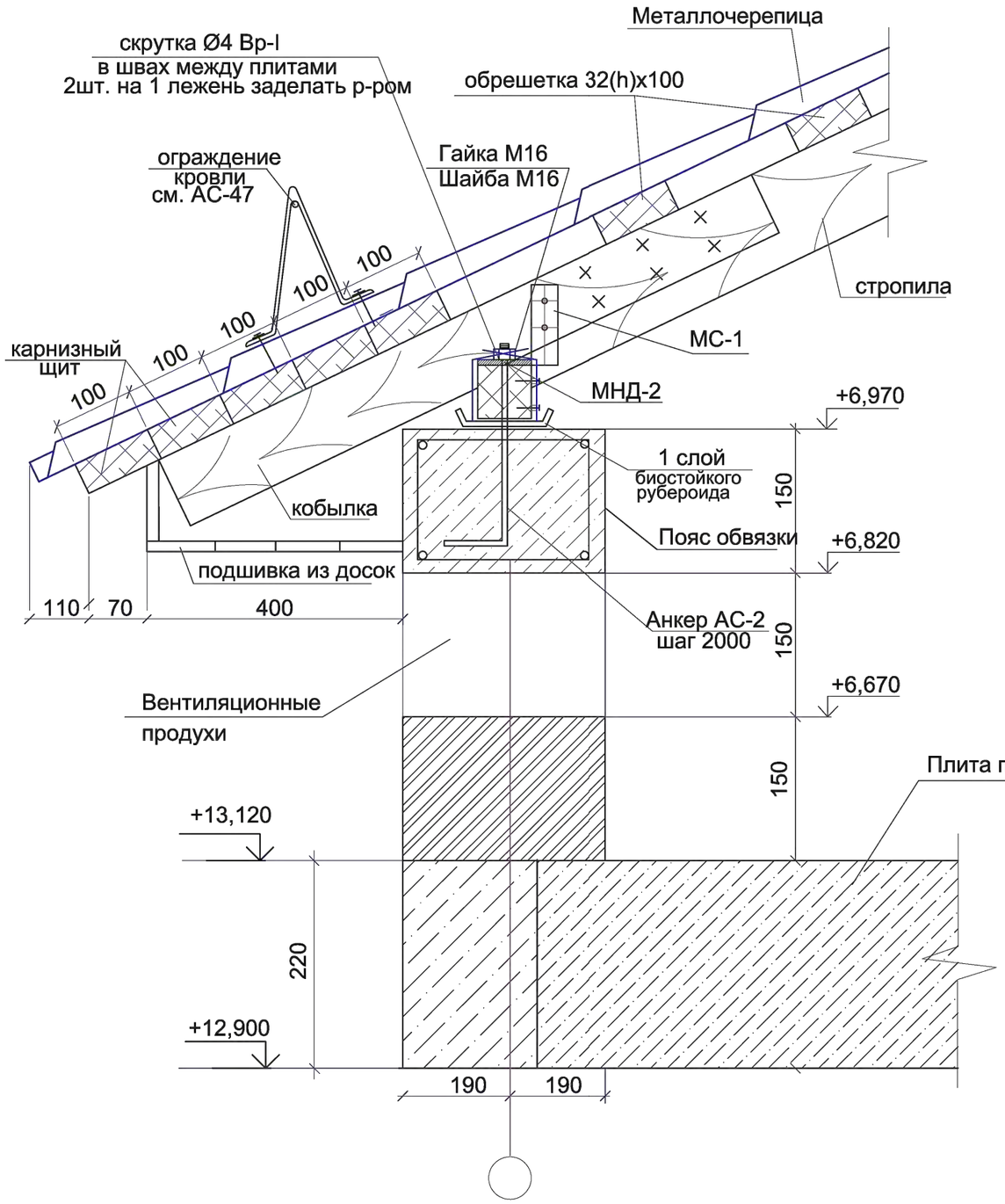

1. Данный лист смотреть совместно с листами АС-95.

Привязан	24-2024-АС		
Инженер	Ахмедов Х.		09.24
Н. контр.	Цой В.Г.		09.24
Инв. №			

Изм.	Кол.	Лист	N док	Подпись	Дата
Проверил		Сейілхан Н.			
Исполнил		Кошанов Е			
Н. контр.		Наубаев А.			

14-2022 АС

«Пристройка дополнительного корпуса на 250 мест в смену к школе №16 в г.Атырау»

Пристройка дополнительного корпуса

Стадия	Лист	Листов
РП	98	

Узел Б.

ТОО "ДИАС-проект"
Шымкент 2022г.

Согласовано

Взам. инв. ?

Подп. и дата

Инв. ? подл.

План кровли

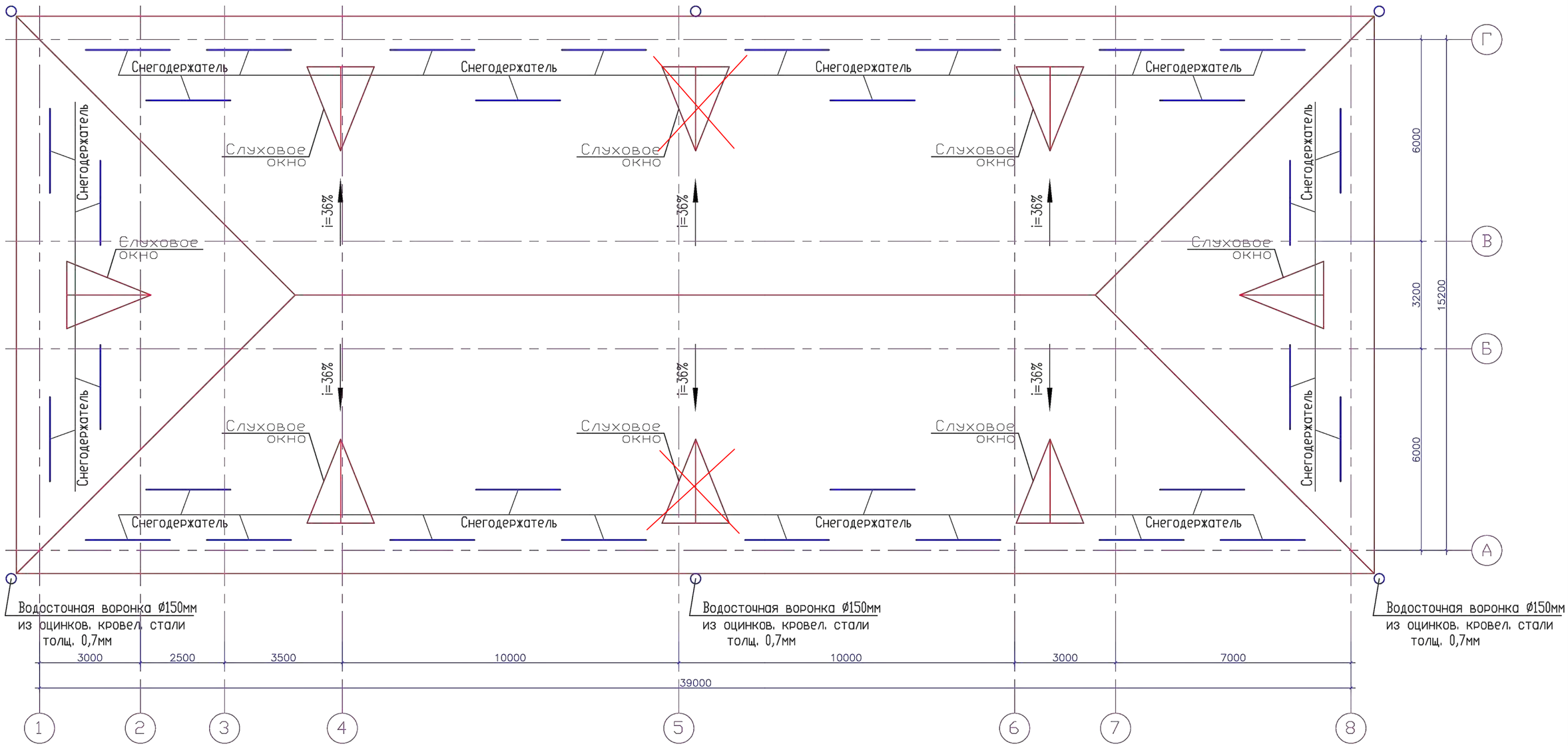

Спецификация материалов на кровлю

Марка поз.	Обозначение	Наименование	Кол-во	Масса ед., кг	Примечание
		Кровля			
		Цементно-песчанная стяжка М-100, t=40мм			572,35 м2
	ГОСТ 23279-2012	Сетка -3Вр I 100/100 (1,13 кг/м2),м2			572,35 м2
	ГОСТ 9573-2012	Утеплтиель-минплита (ПЖ-150) (γ=150 кг/м3)-толщ 150мм			572,35 м2
	ГОСТ 10354-82	Пароизоляция: Полиэтиленовая пленка - 0,15 мм			572,35 м2
	ГОСТ 10354-82	Гидроизоляция по стяжке Полиэтиленовая пленка - 0,15 мм			1144,7 м2

1. Данный лист смотреть совместно с листами АС-94.

Изм.	Кол.	Лист	N док	Подпись	Дата	14-2022 АС
						«Пристройка дополнительного корпуса на 250 мест в смену к школе №16 в г.Атырау»
Проверил		Сейілхан Н.				Пристройка дополнительного корпуса — Стадия: РП; Лист: 99; Листов:
Исполнил		Кошанов Е				
Н. контр.		Наубаев А.				План кровли — ТОО "ДИАС-проект" Шымкент 2022г.

Привязан	24-2024-АС		
Инженер	Ахмедов Х.		09.24
Н. контр.	Цой В.Г.		09.24
Инв. №			

Согласовано

Взам. инв. ?

Подп. и дата

Инв. ? подл.

Ограждение ОГ-1

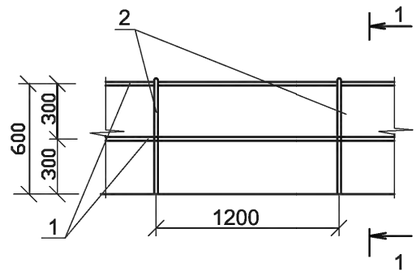

1-1

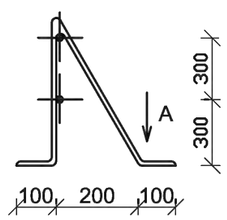

Вид по А

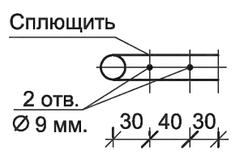

Спецификация на ограждение

Марка поз.	Обозначение	Наименование	Кол-во	Масса ед., кг	Примечание
		Ограждение кровли ОГ-1	110		п.м.
1	ГОСТ 5781-91	Ар-ра Ø10AI L=160 п.м.	220	0,617	135,74
2	ГОСТ 5781-91	Ар-ра Ø14AI L=1430мм	92	1,729	159,06
	ГОСТ 7798-70*	Болт N10x160	380	0,107	40,66
	ГОСТ 5915-70*	Гайка N10x8	380	0,012	4,56кг
	ГОСТ 11371-78	Шайба 10,5	380	0,004	1,52кг

Спецификация материалов на кровлю

Марка поз.	Обозначение	Наименование	Кол-во	Масса ед.,кг	Примечание
		Кровля			
	ТУ 5285-001-35530527-98	Кровля из металлочерепицы типа "Классик"			850,0м2
	~~ГОСТ 103-54-82~~	~~Пароизоляция из пленки ПВХ-0,15мм~~			~~850,0м2~~
		Комплектующие элементы кровли			
		Карнизная планка RL п.м.	120		
		Уплотнительная лента п.м.	120		
		Коньковая планка LHP п.м.	70		
		Заглушка коньковому элементу	10		
		Снегозадержатели 2,5м	32		

1. Данный лист смотреть совместно с листами АС-99.

1. Данный лист смотреть совместно с л. АС-64.
2. Крепление ограждения выполнить по серии 2.160-6с по типу узлов 17,18.

Привязан	24-2024-АС		
Инженер	Ахмедов Х.		09.24
Н. контр.	Цой В.Г.		09.24
Инв. №			

Согласовано

Взам. инв. ?

Подп. и дата

Инв. ? подл.

Изм.	Кол.	Лист	N док	Подпись	Дата
Проверил		Сейілхан Н.			
Исполнил		Кошанов Е			
Н. контр.		Наубаев А.			

14-2022 АС

«Пристройка дополнительного корпуса на 250 мест в смену к школе №16 в г.Атырау»

Пристройка дополнительного корпуса

Стадия	Лист	Листов
РП	100	

Ограждение кровли ОГ-1.

ТОО "ДИАС-проект" Шымкент 2022г.

Ходовой настил Н-1
(по кровле)

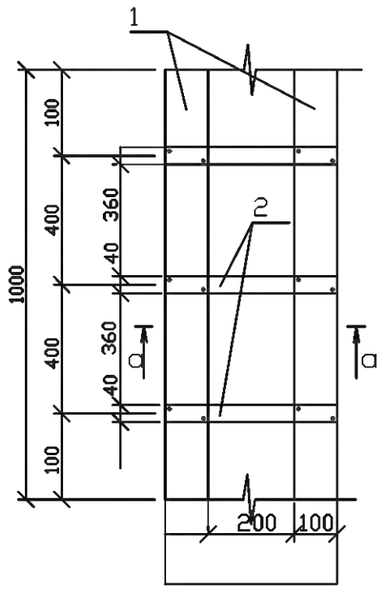

Ходовой настил Н-2
(по чердаку)

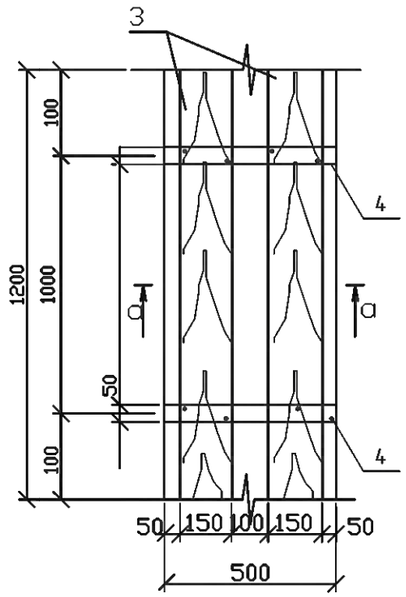

Спецификация элементов кровли

Марка, поз.	Обозначение	Наименование	Кол. шт.	Объем м3	Примечание
		Ходовой настил Н-1(по кровле)	100		п.м.
1	ГОСТ 8486-86*Е	Доска 2 (100х40) L=200 п.м.			0,8 м3
2	ГОСТ 8486-86*Е	Рейка 40х40 L=400	201	0,00064	0,13 м3
		Ходовой настил Н-2 (по чердаку)	100		п.м.
3	ГОСТ 8486-86*Е	Доска 2(150х40) L=200п.м.			2,4
4	ГОСТ 8486-86*Е	Доска 50х150 шаг 1000мм L=500мм	101	0,00375	0,38

а-а
(по кровле)

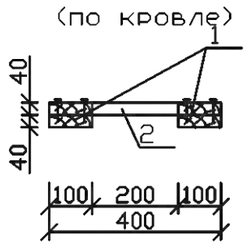

Б-Б
(по чердаку)

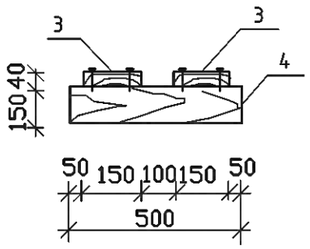

1. Данный лист смотреть совместно с листами АС-99.

Изм.	Кол.	Лист	N док	Подпись	Дата
Проверил		Сейілхан Н.			
Исполнил		Кошанов Е			
Н. контр.		Наубаев А.			

14-2022 АС

«Пристройка дополнительного корпуса на 250 мест в смену к школе №16 в г.Атырау»

Пристройка дополнительного корпуса

Стадия	Лист	Листов
РП	101	

Ходовой настил по кровле, чердаку.

ТОО "ДИАС-проект" Шымкент 2022г.

Согласовано

Взам. инв. ?

Подп. и дата

Инв. ? подл.

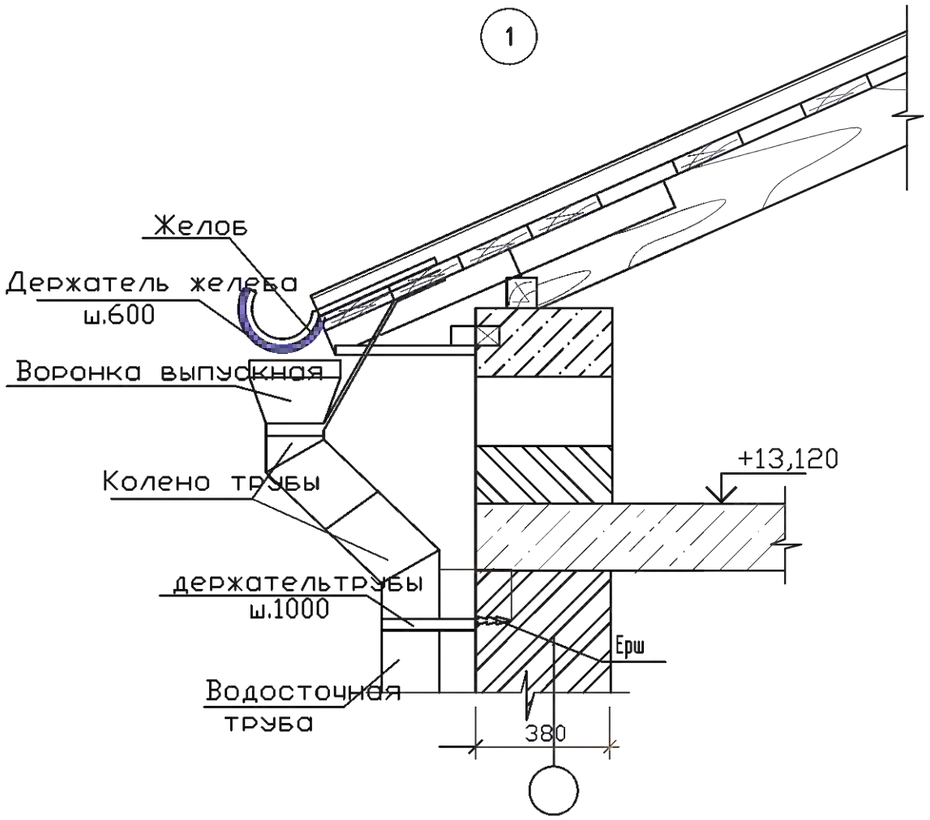

Водосточный стояк

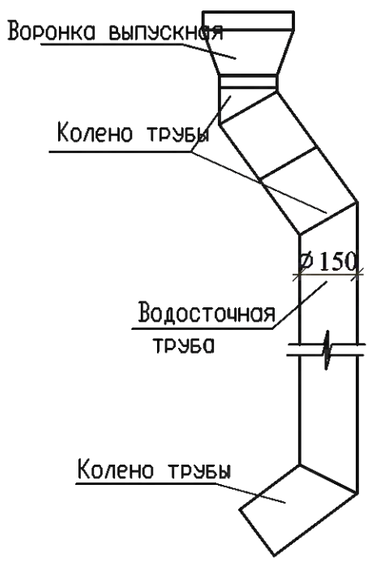

СПЕЦИФИКАЦИЯ

N п.п.	Обозначение	Наименование	Кол.	Масса ед., кг.	Примечание
1		Водосток наружный			
2	по 2.260-1 вып.3	Желоб из оцинкованной кровельной стали В=700 мм., б=0.7 мм,110 п.м.,м2	55,0	3,9	214,50кг
3		Водсточная труба Ф=150 мм кровельная сталь б=0.7мм, 80 п.м. ,м2	40,0	5,5	220,00 кг

1. Данный лист смотреть совместно с листами АС-99.

Согласовано

Взам. инв. ?

Подп. и дата

Инв. ? подл.

								14-2022		АС		
								«Пристройка дополнительного корпуса на 250 мест в смену к школе №16 в г.Атырау»				
				Изм.	Кол.	Лист	N док	Подпись	Дата			
Привязан		24-2024-АС								Пристройка дополнительного корпуса	Студия	Лист	Листов
				Проверил		Сейілхан Н.					РП	102	
Инженер	Ахмедов Х.		09.24	Исполнил		Кошанов Е							
Н. контр.	Цой В.Г.		09.24	Н. контр.		Наубаев А.				Узел Б. Водосточная труба.	ТОО "ДИАС-проект" Шымкент 2022г.		
Инв. №													

Слуховое окно

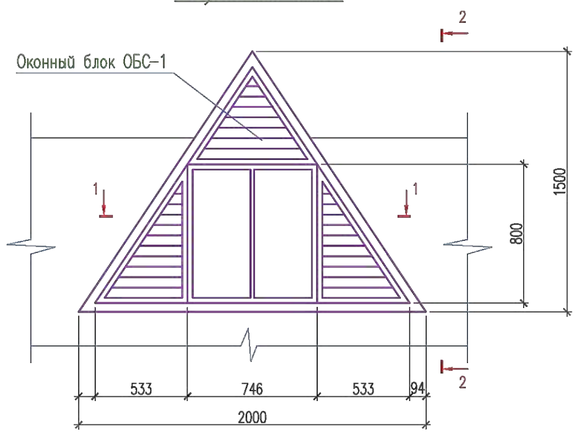

Оконный блок ОБС-1

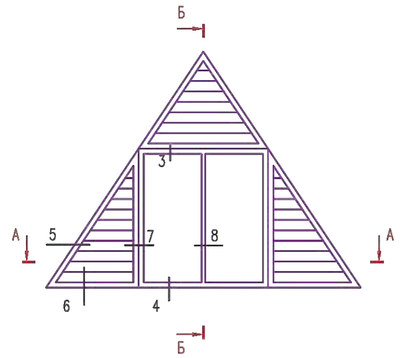

Б – Б

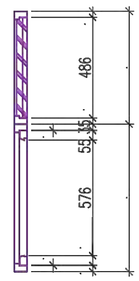

А – А

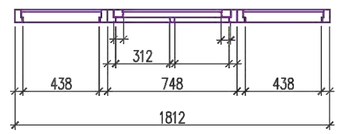

1 – 1

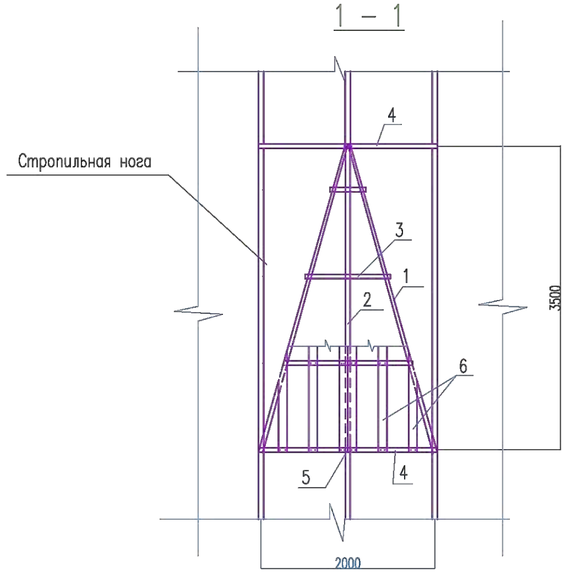

3 – 3

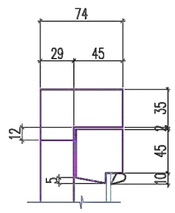

4 – 4

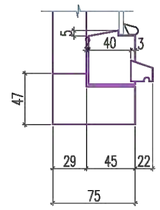

5 – 5

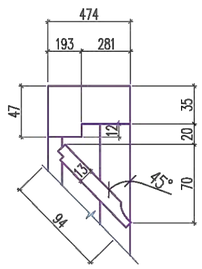

6 – 6

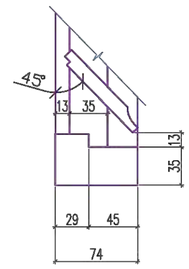

2 – 2

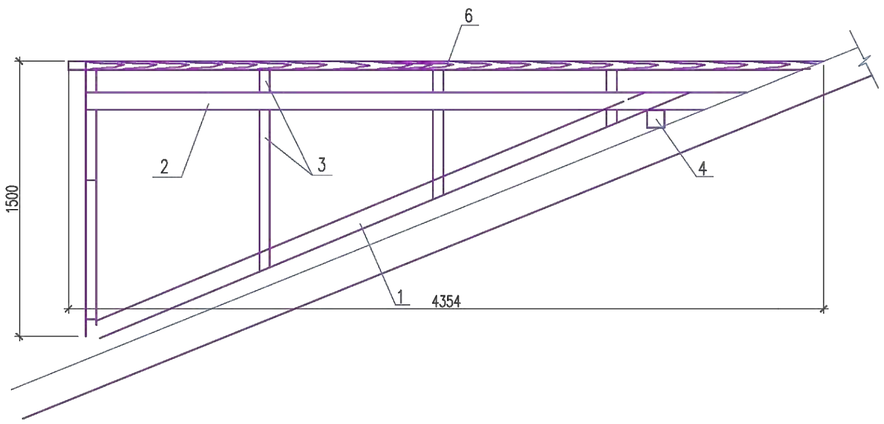

7 – 7

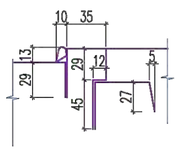

8 – 8

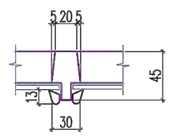

Спецификация материалов

Поз.	Обозначение	Наименование	Кол.	Масса ед.,кг.	Примеч.
		Слуховое окно	~~8~~ 6	0.264 м3	
1	ГОСТ 24454-80	Диагональная нога 50х150 L=3940	2	0.060 м3	
2	ГОСТ 24454-80	Прогон 50х100 L=3840	1	0.020 м3	
3	ГОСТ 24454-80	Стропильная нога 50х80 п.м.	9.9	0.040 м3	
4	ГОСТ 24454-80	Ригель 50х130 L=3100	2	0.040 м3	
5	ГОСТ 24454-80	Стойка 50х50 L=1500	1	0.004 м3	
6	ГОСТ 24454-80	Обрешетка 32х100 п.м.	31.2	0.100 м3	
7		Металлочерепица типа "Элит"			6.9 м2
		Коньковая планка LHP п.м.			8
		прокладка Т.А.К.			6.9 м2
ОБС-1		Блок слухового окна ОБС-1	6	0.058 м3	0.348 м3
	ГОСТ 24454-80* Е	древесина коробки			0.031 м3
		древесина жалюзи			0.011 м3
		древесина переплета			0.012 м3
		древесина раскладки			0.004 м3
	ГОСТ 5028-78	петли оконные разъемные Б-75	2		
	ГОСТ 5090-79	задвижки оконные ХУ	2		
	ГОСТ 5067-79	ручка скоба на лапках Б-65	1		
		Стекло оконное 670х300 толщ. 4 мм	2		0.4 м2

1. Данный лист см. совместно с листом АС-99.

Привязан	24-2024-АС		
Инженер	Ахмедов Х.		09.24
Н. контр.	Цой В.Г.		09.24
Инв. №			

Изм.	Кол.	Лист	N док	Подпись	Дата
Проверил		Сейілхан Н.			
Исполнил		Кошанов Е			
Н. контр.		Наубаев А.			

14-2022 АС

«Пристройка дополнительного корпуса на 250 мест в смену к школе №16 в г.Атырау»

Пристройка дополнительного корпуса

Стадия	Лист	Листов
РП	103	

Слуховое окно

ТОО "ДИАС-проект" Шымкент 2022г.

Согласовано

Взам. инв. N

Подп. и дата

Инв. N подл.

Схема расположения фундаментов

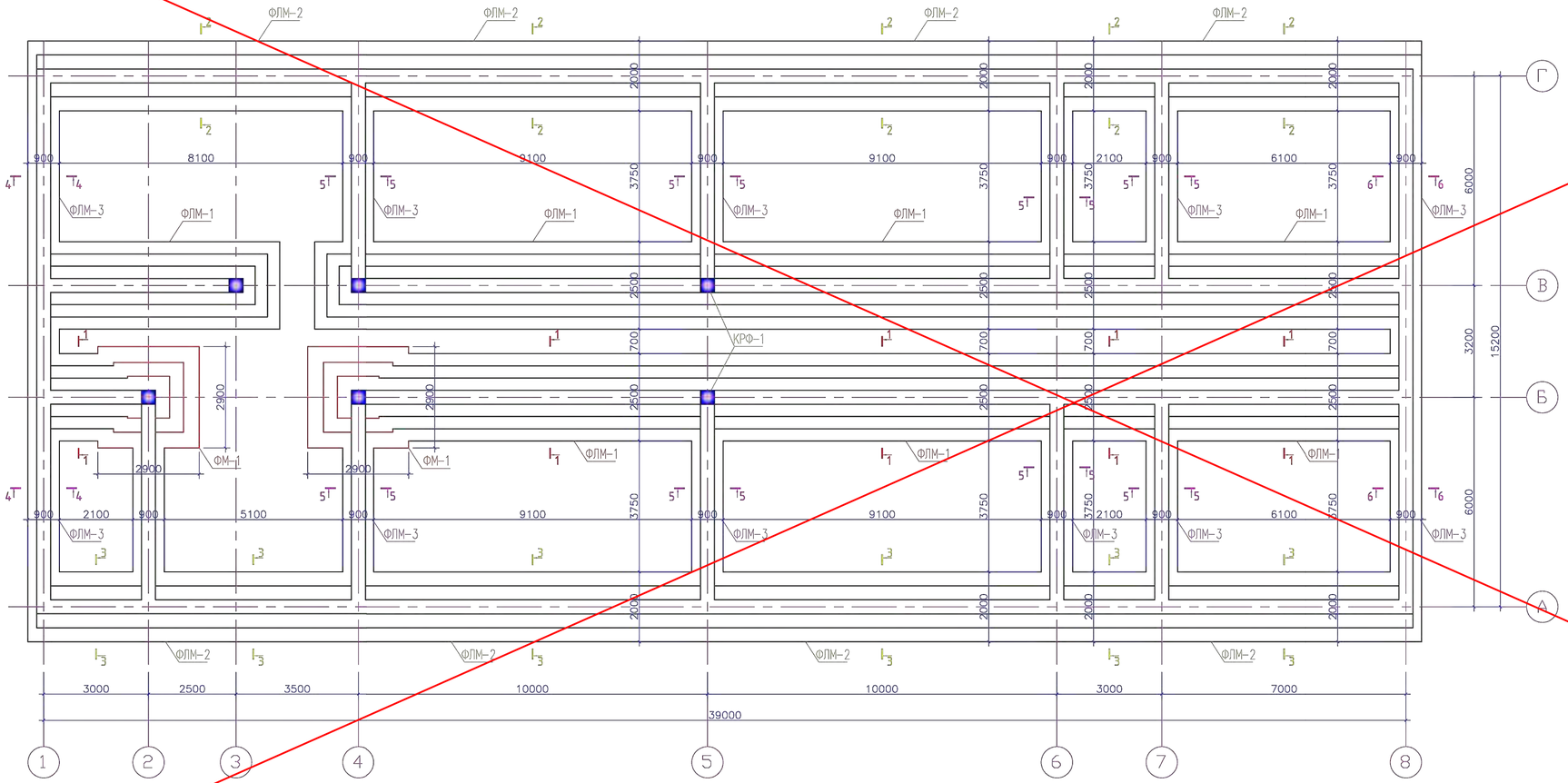

Спецификация к схеме расположения элементов фундам

Поз.	Обозначение	Наименование	Кол.	Масса ед., кг.	Примеч.
ФМ-1	см. АС-	Монолитный фундамент ФМ-12			
		Ленточный фундамент			
ФЛМ-1	см. АС-	Фундаменты монолит. ж/б ФЛМ-1	м.п. 69.90		
ФЛМ-2	см. АС-	Фундаменты монолит. ж/б ФЛМ-2	м.п. 79.80		
ФЛМ-3	см. АС-	Фундаменты монолит. ж/б ФЛМ-3	м.п. 27.00		
КРФ-1	см. АС-	Каркас КРФ-1	2		

1. Данный лист смотреть совместно с листами АС-9.

Привязан		24-2024-АС	
Инженер	Ахмедов Х.		09.24
Н. контр.	Цой В.Г.		09.24
Инв. №			

Изм.	Кол.	Лист	N док	Подпись	Дата

14-2022		АС	
«Пристройка дополнительного корпуса на 250 мест в смену к школе №16 в г.Атырау»			
Пристройка дополнительного корпуса	Стадия	Лист	Листов
	РП	104	
Схема расположения фундаментов	ТОО "ДИАС-проект" Шымкент 2022г.		

Проверил	Сейілхан Н.	
Исполнил	Кошанов Е	
Н. контр.	Наубаев А.	

Согласовано

Взам. инв. ?

Подп. и дата

Инв. ? подл.

План фундаментов

0,000–21,49

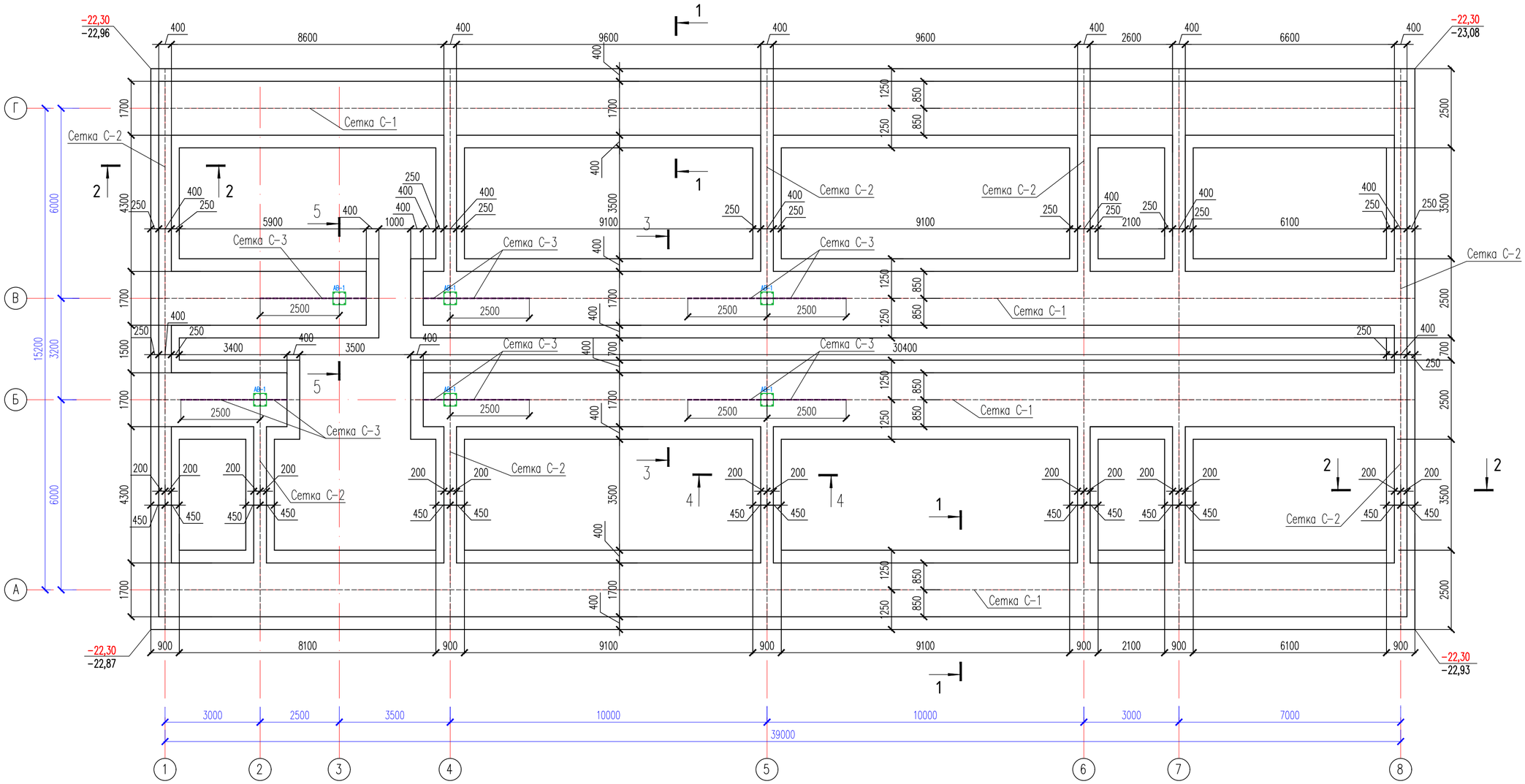

Спецификация материалов

Поз.	Обозначение	Наименование	Кол.	Масса ед.,кг.	Примеч.
		Ленточный фундамент			
С–1	АС–	Сетка С–1, п.м.	155,1	21,585	3347,834кг
С–2	АС–	Сетка С–2, п.м.	111,9	7,12	796,728кг
С–3	АС–	Сетка С–3, п.м.	23,40	6,42	150,228кг
		Материал:			
		Бетон класса С20/25 (фундамент), ССЦ W6, м3			403,812м3
		Подготовка из щебня пропитанного битумом, м3			48,242м3
		Обмазка горячим битумом за 2 раза, м2			918,6м2
АВ–1	ГОСТ 34028–2016	Выпуск АВ–1	6	132,78	

1. За относительную отметку 0.000 принять уровень чистого пола первого этажа, что соответствует абсолютной отметке –21,49 на местности.
2. Согласно разбивочного плана и плана фундаментов выносятся оси здания на площадке строительства.
3. Фундаменты под наружные стены и под раму – ленточные, монолитные из бетона класса С12/15, армированные конструктивно.
4. Под подошвой фундамента выполнить подготовку из щебня пропитанного битумом, шире фундаментов с каждой стороны на 10см и толщиной 10 см.
5. На отметке –0.080 выполнить горизонтальную гидроизоляцию из цементно-песчаного раствора состава 1:2 толщ. 20мм с уплотняющими добавками.
6. Обратную засыпку пазух фундаментов и подсыпку под полы выполнить местным грунтом, очищенным от строительного мусора с тщательным послойным уплотнением (слоями не более 30 см) при оптимальной влажности грунта 20% с доведением до Pd=1,65г/см3. сухого грунта.
7. Сварку сеток производить контактно-точечной сваркой по ГОСТ 14028-2014.
8. Вокруг здания выполнить асфальтобетонную отмостку шириной 1.5 метр без бортового камня.
9. Все бетонные и железобетонные конструкции, соприкасающиеся с грунтом, выполнить на сульфатостойком цементе.
10. Боковые поверхности фундаментов и стен подвала обмазать горячим битумом за 2 раза.

						24–2024–АС
Изм.	Кол.уч.	Лист	N°док.	Подпись	Дата	Строительство пристройки дополнительного учебного корпуса на 250 мест к средней школе №24 в городе Атырау (привязка)
Проверил		Ким И.				Пристройка дополнительного корпуса — Стадия: РП; Лист: 104.1; Листов:
Разработ.		Ахмедов Х.				
Н.контроль		Цой В.				План фундаментов — ТОО "Асад ЛТД" г.Шымкент – 2024г.

СОГЛАСОВАНО:

Взам. инв. N

Подпись и дата

Инв. N док.

Формат А2

Монолитный фундамент ФМ-1

Ведомость деталей

Поз.	Эскиз
Х-1	420 0 420 330 0 330

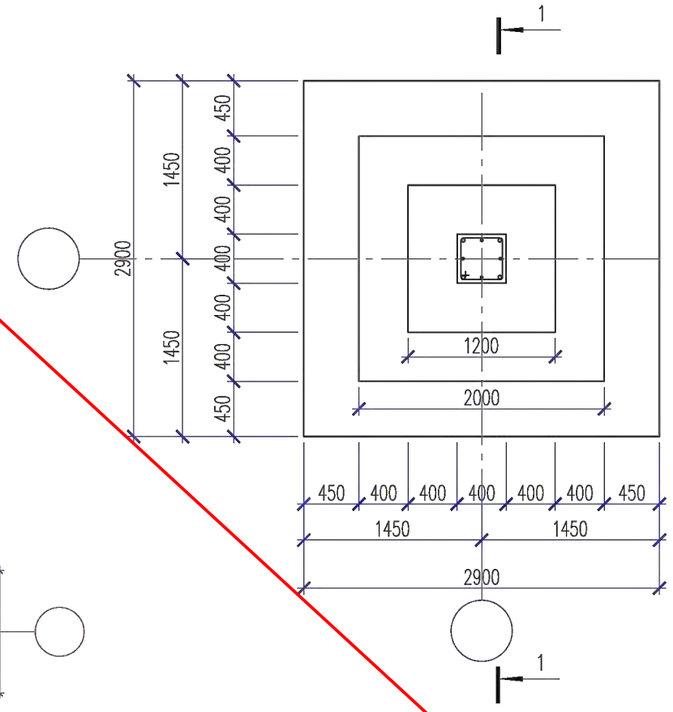

2 – 2

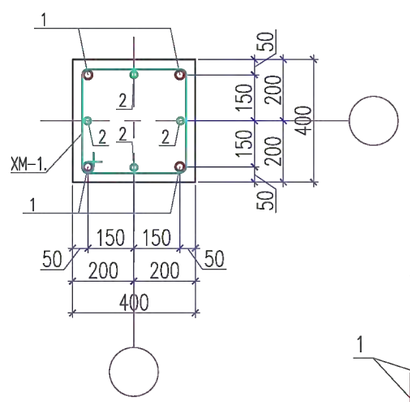

1 – 1

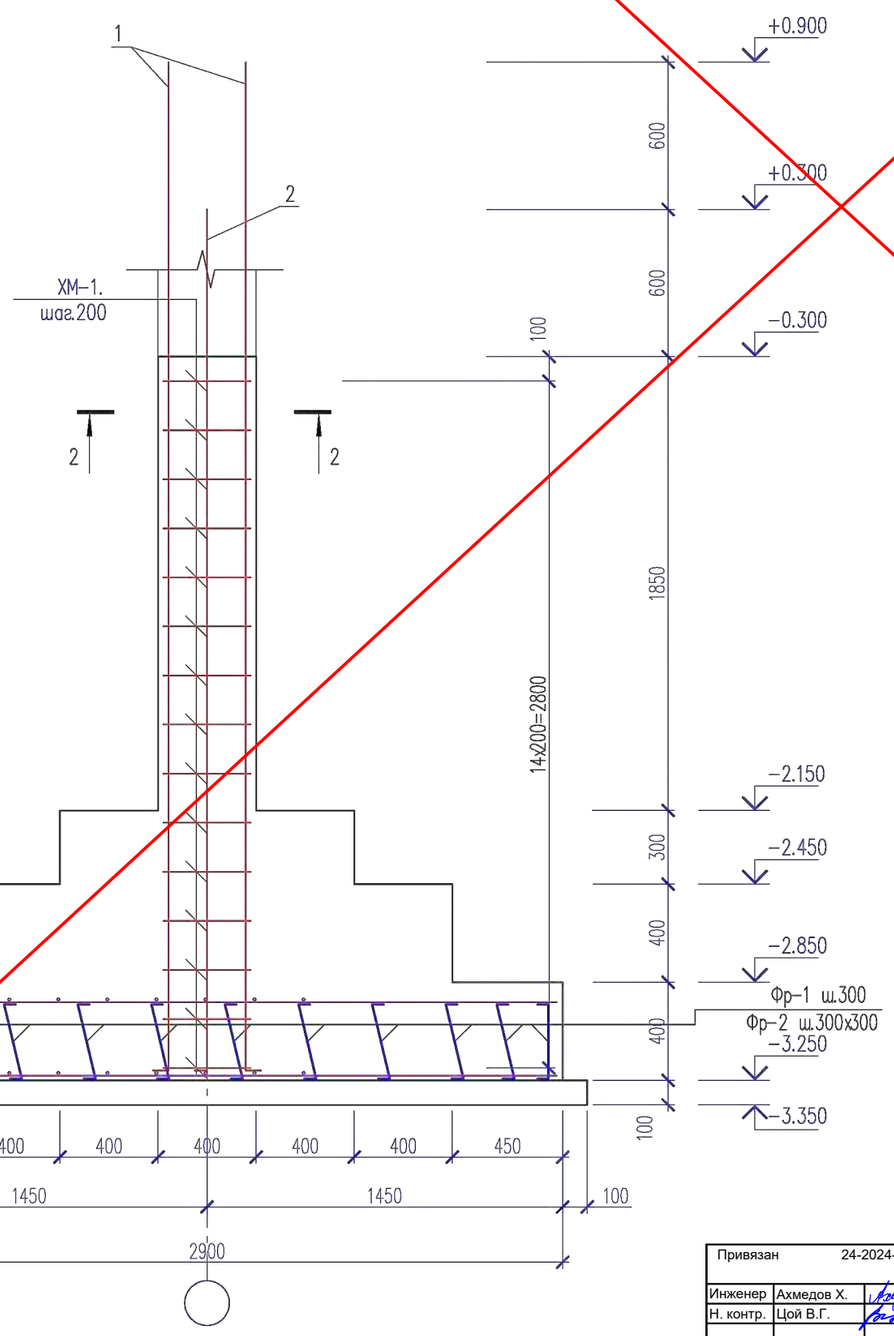

Спецификация элементов фундаментов

Поз.	Обозначение	Наименование	Кол.	Масса ед., кг.	Примечание
		Монолитный фундамент ФМ-1	2		
1	ГОСТ 5781-82*	ø25 А-III L=4210	4	16.20	64.80
2	ГОСТ 5781-82*	ø22 А-III L=3510	4	10.45	41.80
ХМ-1	ГОСТ 5781-82*	ø8 А-I L=1500	15	0.60	9.00
Фр-1	ГОСТ 5781-82*	ø8 А-I L=1000	20	0.395	7.90
Фр-2	ГОСТ 5781-82*	ø8 А-I L=1020	40	0.402	16.08
С-1		Сетка С-1	2	75.90	151.80
		Бетон кл. В20 м3	5.87		
		Бетон кл. В3,5 м3	0.96		подбетонка
		Сборочные единицы:			
		Сетка С-1			
3	ГОСТ 5781-82*	ø12AI L=2850	15	2.53	37.95
4	ГОСТ 5781-82*	ø12AI L=2850	15	2.53	37.95

Сетка С-1

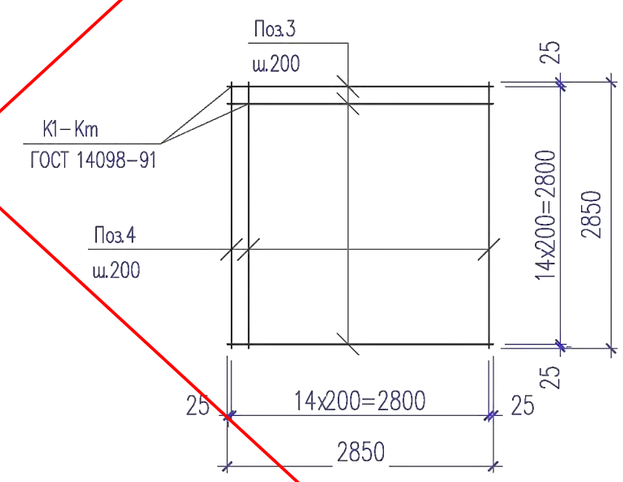

Ведомость деталей

Поз.	Эскиз
1	4110 ø25 А-III L=4210 100
2	3510 ø22 А-III L=3610 100

Фр-1

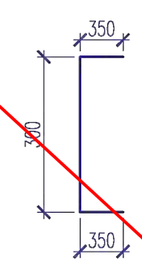

L=1000мм

Фр-2

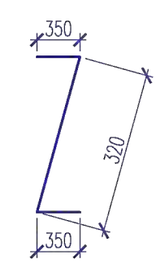

L=1020мм

Данный лист см совместно с АС-104

Изм.	Кол.	Лист	N док	Подпись	Дата
Проверил		Сейілхан Н.			
Исполнил		Кошанов Е			
Н. контр.		Наубаев А.			

14-2022 АС

«Пристройка дополнительного корпуса на 250 мест в смену к школе №16 в г.Атырау»

Пристройка дополнительного корпуса

Стадия	Лист	Листов
РП	105	

Монолитный фундамент ФМ-1. Сечение 1-1. Сетка С-1.

ТОО "ДИАС-проект" Шымкент 2022г.

Привязан	24-2024-АС		
Инженер	Ахмедов Х.		09.24
Н. контр.	Цой В.Г.		09.24
Инв. №			

Согласовано:

Взам. инв. N

Подпись и дата

Инв. N подл.

1 – 1

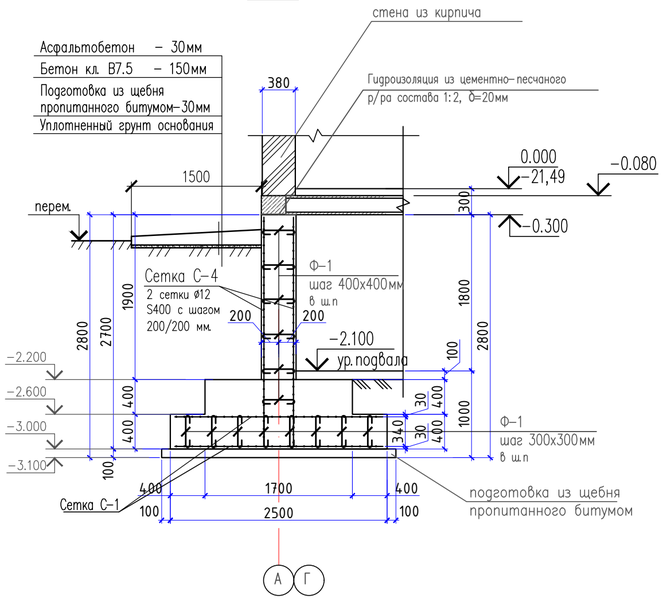

2 – 2

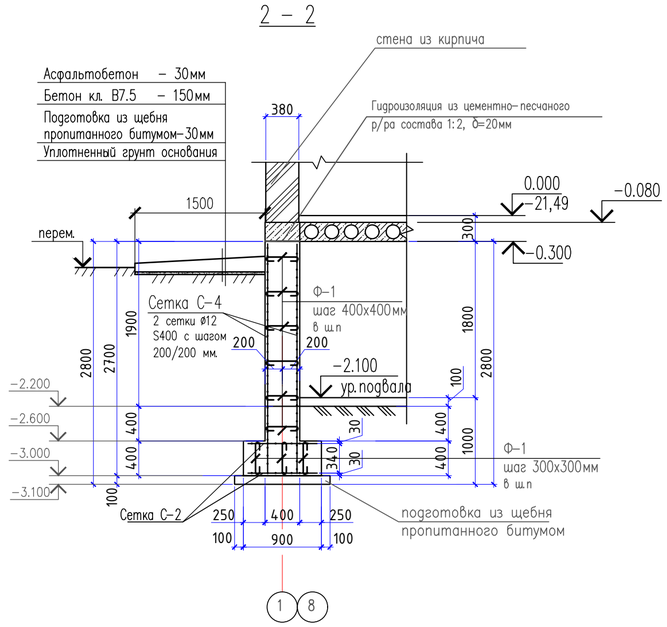

4 – 4

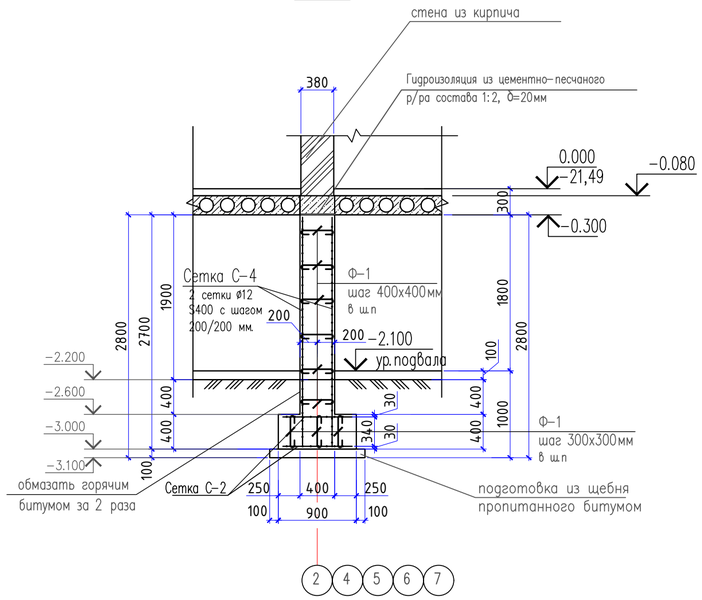

3 – 3

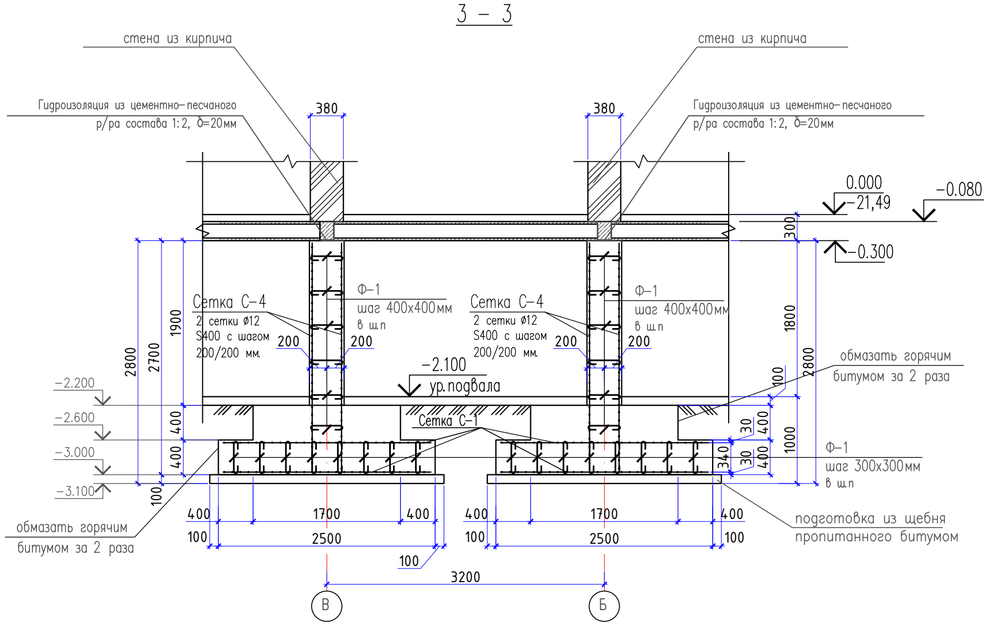

5 – 5

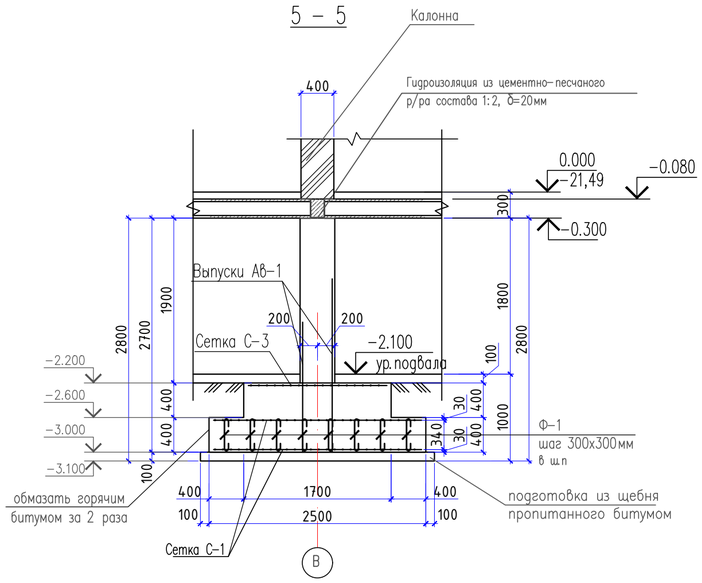

Примечание:

Все железобетонные конструкции выполнить:
Марка бетона по морозостойкости – F100.
Марка бетона по водонепроницаемости – W6.
Защитный слой для арматуры не менее 25мм.
Против сульфатной агрессии грунтов, все бетонные и железобетонные конструкции, соприкасающиеся с грунтом, выполнить на сульфатостойком цементе (ССЦ) по ГОСТ22266.
Против хлорной агрессий грунтов боковые поверхности фундаментов и наружные стены подвала, соприкасающиеся с грунтом, обмазать горячим битумом за 2 раза и выполнить щебеночную подготовку, толщиной 100 мм, пропитанной горячим битумом до полного насыщения в основании фундаментов.

Изм.	Кол.уч.	Лист	N°док	Подпись	Дата	24–2024–АС		
						Строительство пристройки дополнительного учебного корпуса на 250 мест к средней школе №24 в городе Атырау (привязка)		
Проверил		Ким И.				Пристройка дополнительного корпуса	Стадия	Лист	Листов
Разработ.		Ахмедов Х.					РП	105.1	
Н.контроль		Цой В.				Разрезы 1–1 ... 5–5	ТОО "Асад ЛТД" г.Шымкент – 2024г.		

СОГЛАСОВАНО:

Взам. инв. N

Подпись и дата

Инв. N док.

Формат А2

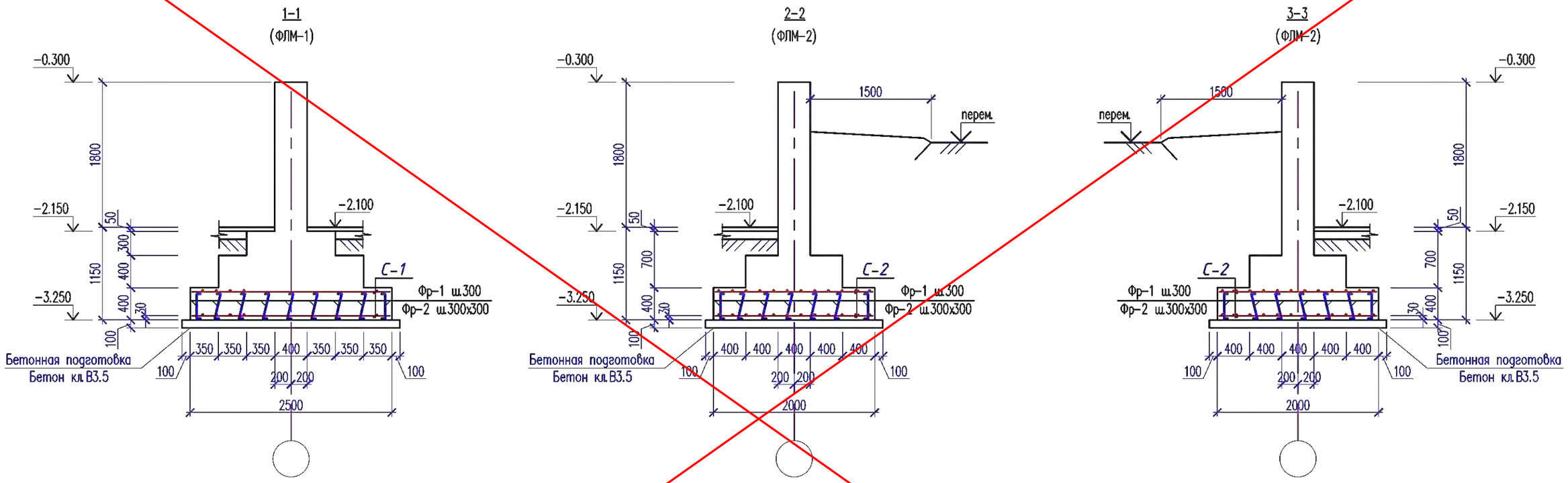

Согласовано

Взам. инв. ?

Подп. и дата

Инв. ? подл.

Данный лист см совместно с АС-104

Привязан	24-2024-АС		
Инженер	Ахмедов Х.		09.24
Н. контр.	Цой В.Г.		09.24
Инв. №			

Изм.	Кол.	Лист	N док	Подпись	Дата
Проверил		Сейілхан Н.			
Исполнил		Кошанов Е			
Н. контр.		Наубаев А.			

14-2022 АС

«Пристройка дополнительного корпуса на 250 мест в смену к школе №16 в г.Атырау»

Пристройка дополнительного корпуса

Стадия	Лист	Листов
РП	106	

Сечения 1-1, 2-2, 3-3.
Фундамент ФЛМ-1, ФЛМ-2.

ТОО "ДИАС-проект"
Шымкент 2022г.

Сетка С-1
(на 1 п.м.)

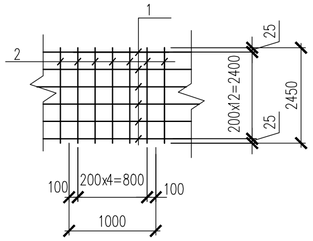

Сетка С-2
(на 1 п.м.)

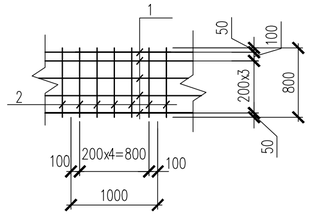

Сетка С-3
(на 1 п.м.)

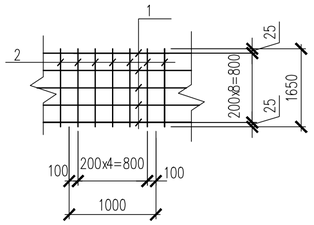

Выпуски АВ-1 (4ø25), (4ø22)

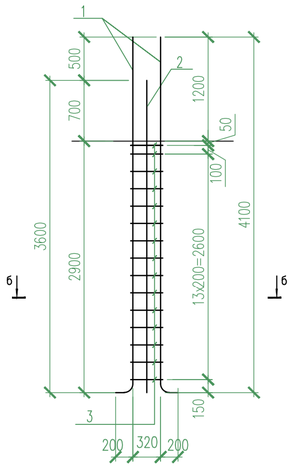

б – б

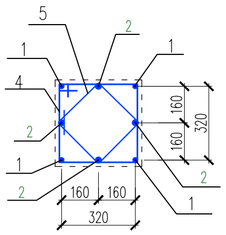

Спецификация материалов

Поз.	Обозначение	Наименование	Кол.	Масса ед.,кг.	Примеч.
Ф-1	ГОСТ 23279-2012	ø6 S240 L=520	1500	0,12	180,0
		Сетка С-1		21,585	
1	ГОСТ 23279-2012	ø12 S400 L=1000	12	0,89	10,68
2	ГОСТ 23279-2012	ø12 S400 L=2450	5	2,181	10,905
		Сетка С-2		7,12	
1	ГОСТ 23279-2012	ø12 S400 L=1000	4	0,89	3,56
2	ГОСТ 23279-2012	ø12 S400 L=800	5	0,712	3,56
		Сетка С-3		6,42	
1	ГОСТ 23279-2012	ø8 S400 L=1000	8	0,395	3,16
2	ГОСТ 23279-2012	ø8 S400 L=1650	5	0,652	3,26
		Выпуски АВ-1		132,78	
1	ГОСТ 34028-2016	ø25 S400 L=4500	4	17,325	69,3
2	ГОСТ 34028-2016	ø22 S400 L=4000	4	11,92	47,8
4	ГОСТ 34028-2016	ø8 S240 L=1590	14	0,63	8,82
5	ГОСТ 34028-2016	ø8 S240 L=1230	14	0,49	6,86

Ведомость деталей

Поз.	Эскиз размеры хомутов даны по внутренним граням
Ф-1	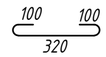 L=520
4	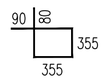 L=1590
5	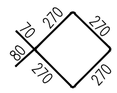 L=1230

Изм.	Кол.уч.	Лист	N-док	Подпись	Дата
Проверил		Ким И.			
Разработ.		Ахмедов Х.			
Н.контроль		Цой В.			

24-2024-АС

Строительство пристройки дополнительного учебного корпуса на 250 мест к средней школе №24 в городе Атырау (привязка)

Пристройка дополнительного корпуса

Стадия	Лист	Листов
РП	106.1	

Сетка С-1 ... С-3,
Спецификация материалов

ТОО "Асад ЛТД"
г.Шымкент – 2024г.

СОГЛАСОВАНО:

Взам. инв. N

Подпись и дата

Инв. N док.

Формат А2

4-4
(ФЛМ-3)

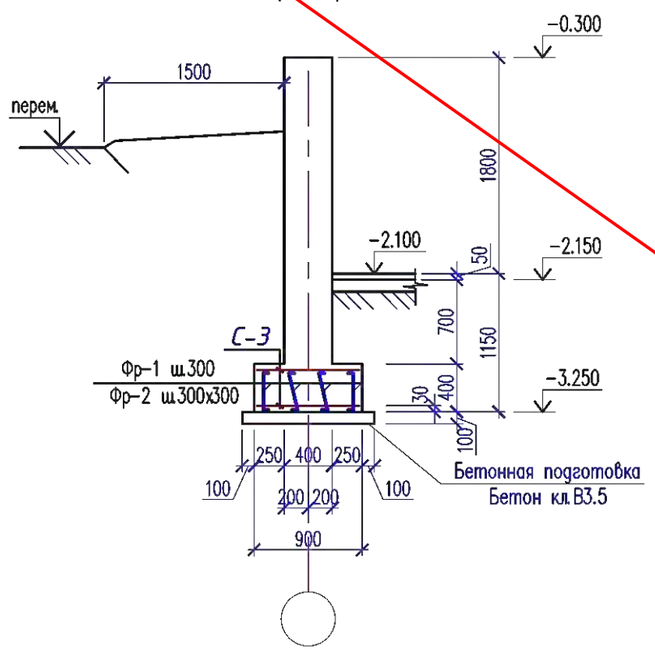

5-5
(ФЛМ-3)

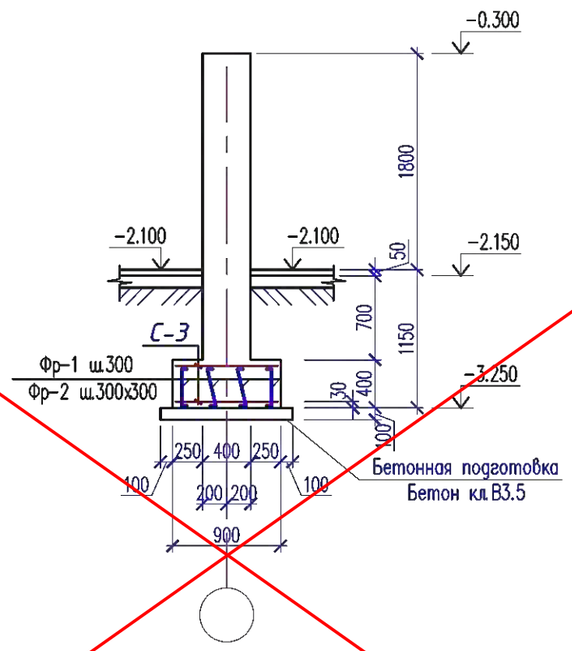

6-6
(ФЛМ-3)

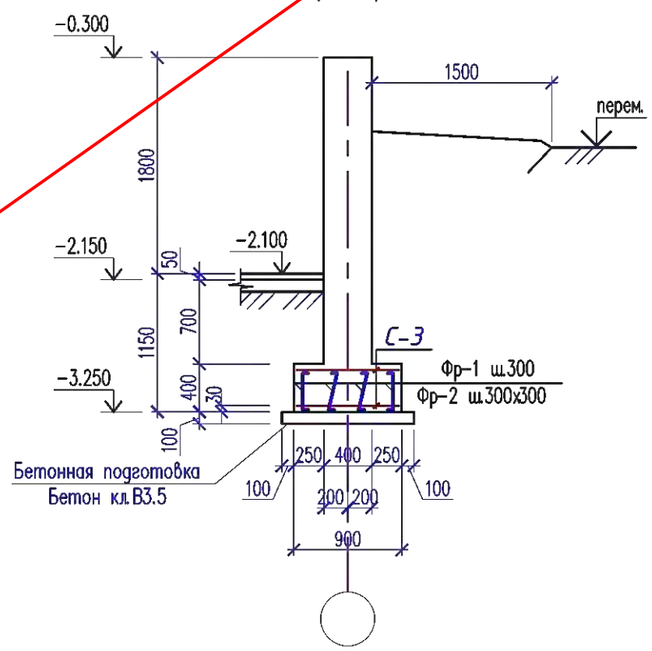

Согласовано

Взам. инв. ?

Подп. и дата

Инв. ? подл.

Данный лист см совместно с АС-104

Привязан	24-2024-АС	
Инженер	Ахмедов Х.	09.24
Н. контр.	Цой В.Г.	09.24
Инв. №		

Изм.	Кол.	Лист	N док	Подпись	Дата
Проверил		Сейілхан Н.			
Исполнил		Кошанов Е			
Н. контр.		Наубаев А.			

14-2022 АС

«Пристройка дополнительного корпуса на 250 мест в смену к школе №16 в г.Атырау»

Пристройка дополнительного корпуса

Стадия	Лист	Листов
РП	107	

Сечения 4-4, 5-5, 6-6.
Фундамент ФЛМ-3.

ТОО "ДИАС-проект"
Шымкент 2022г.

Узел облицовки стен подвала.

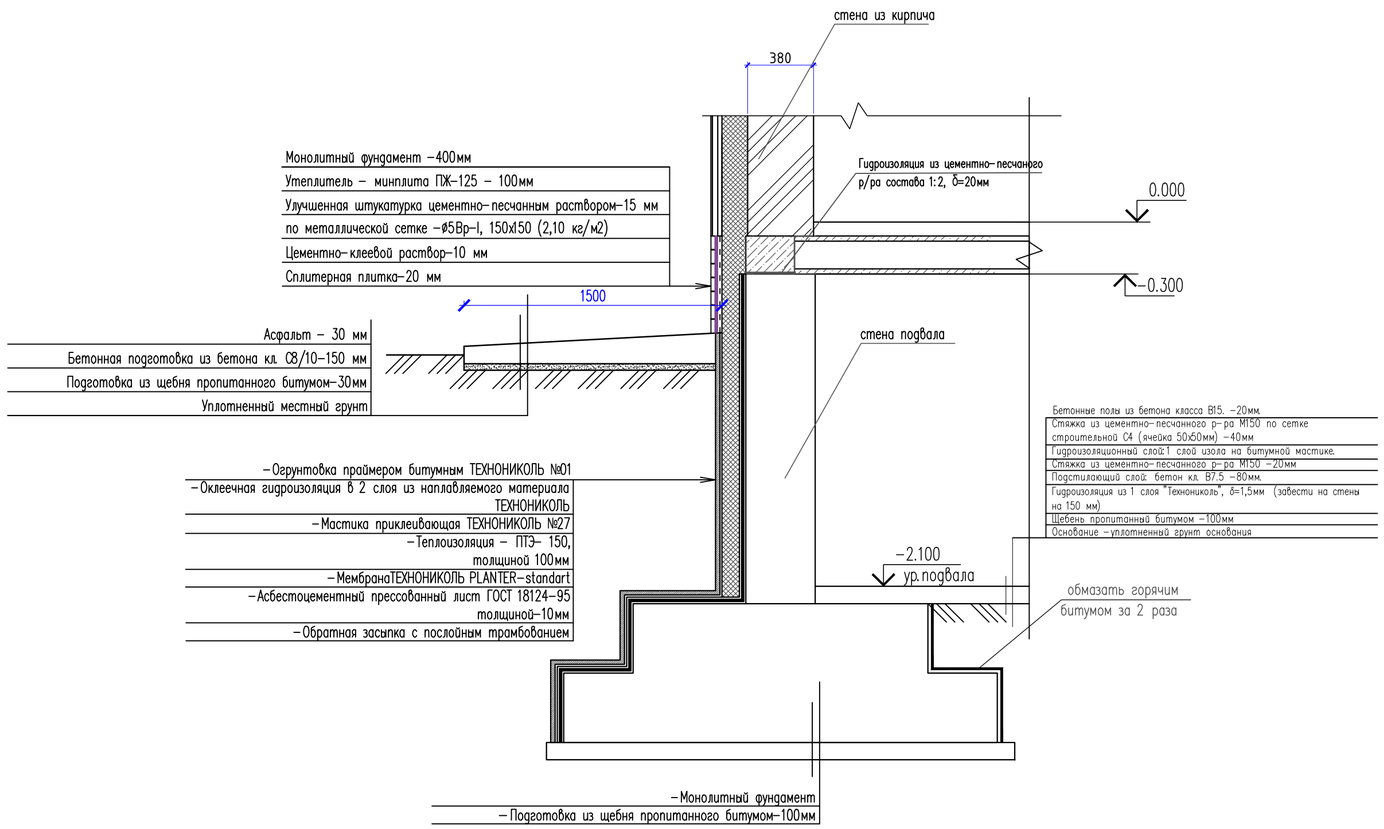

Спецификация расхода материалов.

Поз.	Обозначение	Наименование	Кол.	Масса ед.,кг.	Примеч.
		Стена подвала			
1		–Огрунтовка праймером битумным ТЕХНОНИКОЛЬ №01			444,42 м2.
2		–Оклеечная гидроизоляция в 2 слоя из наплавляемого материала ТЕХНОНИКОЛЬ			888,84 м2.
3		–Мастика приклеивающая ТЕХНОНИКОЛЬ №27			444,42 м2.
4		–Теплоизоляция– ПТЭ–150, толщиной 100мм			250,0 м2.
5		–МембранаТЕХНОНИКОЛЬ PLANTER–standart			444,42 м2.
6		–Асбестоцементный прессованный лист ГОСТ 18124–95 толщиной–10мм			444,42 м2.

СОГЛАСОВАНО:

Взам. инв. N

Подпись и дата

Инв. N док.

Изм.	Кол.уч.	Лист	N-док.	Подпись	Дата
Проверил		Ким И.			
Разработ.		Ахмедов Х.			
Н.контроль		Цой В.			

24–2024–АС

Строительство пристройки дополнительного учебного корпуса на 250 мест к средней школе №24 в городе Атырау (привязка)

Пристройка дополнительного корпуса

Стадия	Лист	Листов
РП	107.1	

Узел облицовки стен подвала.

ТОО "Асад ЛТД" г.Шымкент – 2024г.

Формат А2

Спецификация -фудаменты монолитные ж/б ФЛМ-1, ФЛМ-2, ФЛМ-3.

Марка, поз.	Обозначение	Наименование	Кол.	Масса ед. кг.	Приме-чание
		Фундаменты монолит. ж/б ФЛМ-1	м.п. 69.90		
		Сетка С-1	м.п. 139.8		
1		Ф 12А-III ГОСТ 5781-91 L=1000	15	0,888	
2	Отдельные стержни	Ф 12А-III ГОСТ 5781-91 L=2850	4	2.530	
		Материалы			
		Бетон кл. В20	2.79		$м^3$
		Бетонная подготовка В3,5	0.27		$м^3$
Фр-1	5781-91	Ф6АI L=1050	6	0,233	
Фр-2	5781-91	Ф6АI L=1070	11	0,237	
		Фундаменты монолит. ж/б ФЛМ-2	м.п. 79.80		
		Сетка С-2	м.п. 159.6		
1		Ф 12А-III ГОСТ 5781-91 L=1000	11	0,888	
2	Отдельные стержни	Ф 12А-III ГОСТ 5781-91 L=1950	4	1.731	
		Материалы			
		Бетон кл. В20	2.14		$м^3$
		Бетонная подготовка В3,5	0,22		$м^3$
Фр-1	5781-91	Ф6АI L=1050	6	0,233	
Фр-2	5781-91	Ф6АI L=1070	8	0,237	
		Фундаменты монолит. ж/б ФЛМ-3	м.п. 27.00		
		Сетка С-3	м.п. 54.00		
1		Ф 12А-III ГОСТ 5781-91 L=1000	5	0,888	
2	Отдельные стержни	Ф 12А-III ГОСТ 5781-91 L=850	4	0.754	
		Материалы			
		Бетон кл. В20	1.38		$м^3$
		Бетонная подготовка В3,5	0,11		$м^3$
Фр-1	5781-91	Ф6АI L=1050	6	0,233	
Фр-2	5781-91	Ф6АI L=1070	6	0,237	

Согласовано

Взам. инв. ?

Подп. и дата

Инв. ? подл.

Фр-1

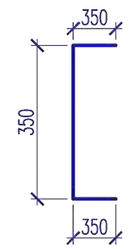

L=1050мм

Фр-2

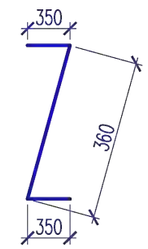

L=1070мм

Сетки фундаментные С-1, С-2, С-3.

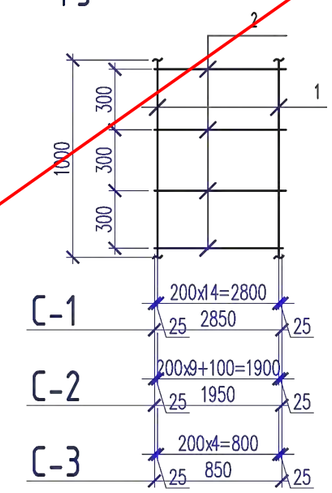

1. Данный лист см. совместно с л. АС-104

Привязан	24-2024-АС
Инженер	Ахмедов Х. 09.24
Н. контр.	Цой В.Г. 09.24
Инв. №	

Изм.	Кол.	Лист	N док	Подпись	Дата
Проверил		Сейілхан Н.			
Исполнил		Кошанов Е			
Н. контр.		Наубаев А.			

14-2022 АС

«Пристройка дополнительного корпуса на 250 мест в смену к школе №16 в г.Атырау»

Пристройка дополнительного корпуса

Стадия	Лист	Листов
РП	108	

Сетки фундаментные С1, С2, С3. Спецификация - фудаменты монолитные ж/б ФЛМ-1, ФЛМ-2, ФЛМ-3.

ТОО "ДИАС-проект" Шымкент 2022г.

Копировал А3

Схема расположения выпусков

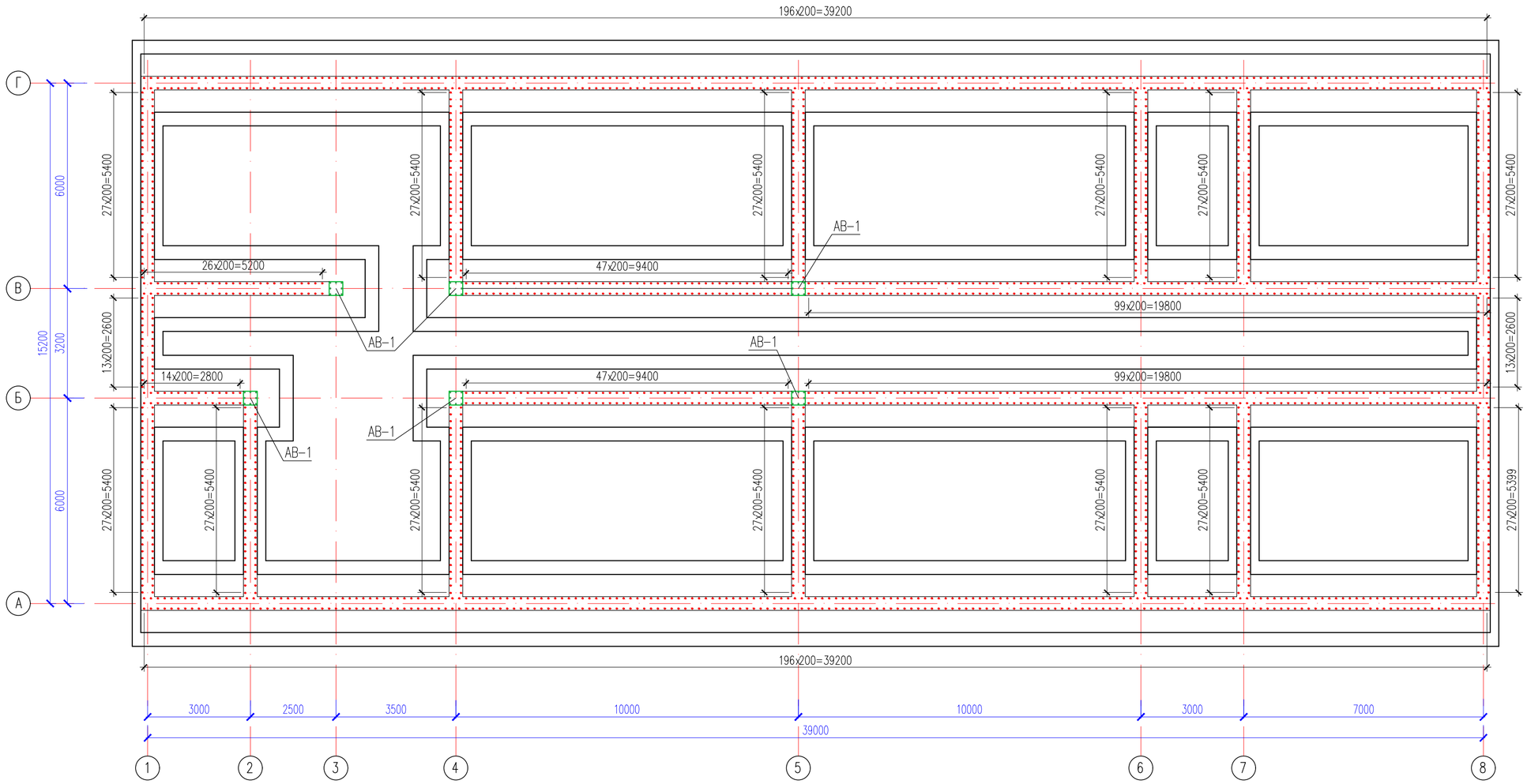

Изм.	Кол.уч.	Лист	N-док.	Подпись	Дата	24-2024-АС
						Строительство пристройки дополнительного учебного корпуса на 250 мест к средней школе №24 в городе Атырау (привязка)
Проверил		Ким И.				Пристройка дополнительного корпуса — Стадия: РП; Лист: 108.1; Листов:
Разработ.		Ахмедов Х.				
Н.контроль		Цой В.				Схема расположения выпусков — ТОО "Асад ЛТД" г.Шымкент – 2024г.

СОГЛАСОВАНО:

Взам. инв. N

Подпись и дата

Инв. N док.

Формат А2

Каркас фундаментный КРФ-1

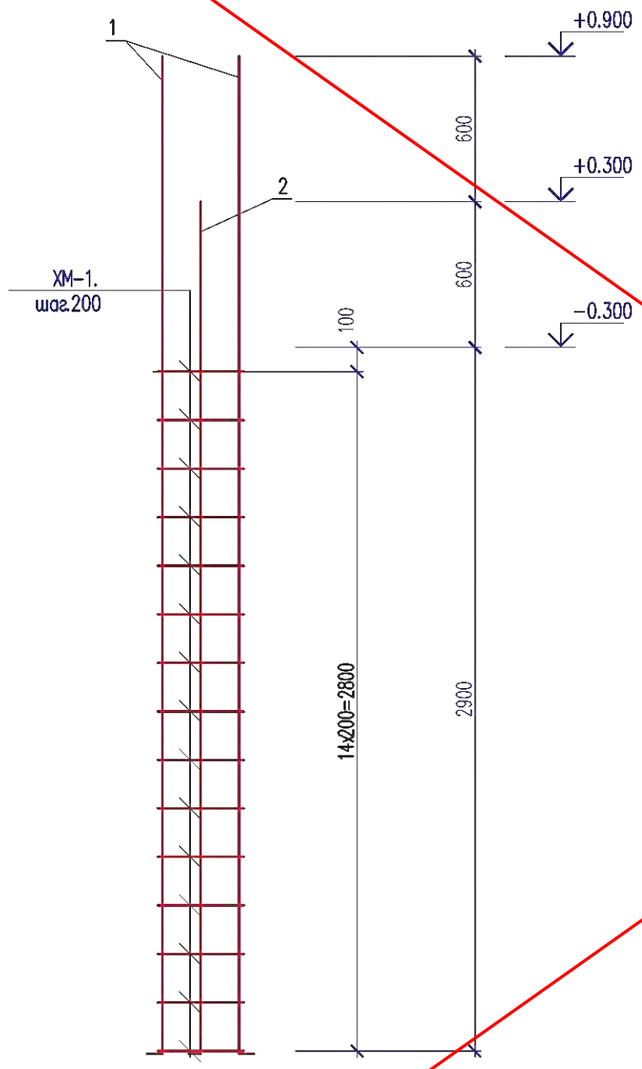

Ведомость деталей

Поз.	Эскиз
Х-1	420 / 420 / 330 / 330

1 – 1

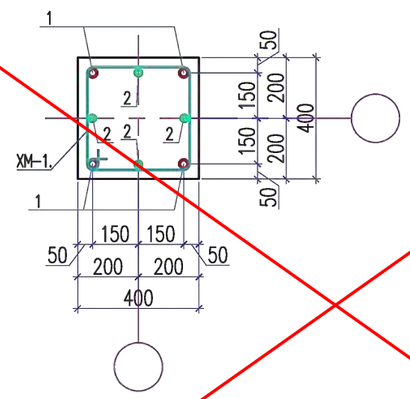

Спецификация элементов

Поз.	Обозначение	Наименование	Кол.	Масса ед., кг.	Примечание
		Каркас КРФ-1	2		
1	ГОСТ 5781-82*	ø25 А-III L=4210	4	16.20	64.80
2	ГОСТ 5781-82*	ø22 А-III L=3510	4	10.45	41.80
ХМ-1	ГОСТ 5781-82*	ø8 А-I L=1500	15	0.60	9.00

Ведомость деталей

Поз.	Эскиз
1	4110; ø25 А-III L=4210; 100
2	3510; ø22 А-III L=3610; 100

1. Данный лист смотреть совместно с листами АС-104.
2. Перед установкой в опалубку отдельные стержни объединить в каркасы при помощи отожженной проволоки.
3. Арматуру в сетках связать вязальной проволокой.

Согласовано:

Взам. инв. N | Подпись и дата | Инв. N подл.

Изм.	Кол.	Лист	N док	Подпись	Дата

14-2022 АС

«Пристройка дополнительного корпуса на 250 мест в смену к школе №16 в г.Атырау»

Привязан 24-2024-АС

Проверил	Сейілхан Н.		
Исполнил	Кошанов Е		
Н. контр.	Наубаев А.		

Инженер	Ахмедов Х.	09.24
Н. контр.	Цой В.Г.	09.24

Инв. №

Пристройка дополнительного корпуса

Стадия	Лист	Листов
РП	109	

Каркас фундаментный КРФ-1.

ТОО "ДИАС-проект" Шымкент 2022г.

План армирование стен подвала

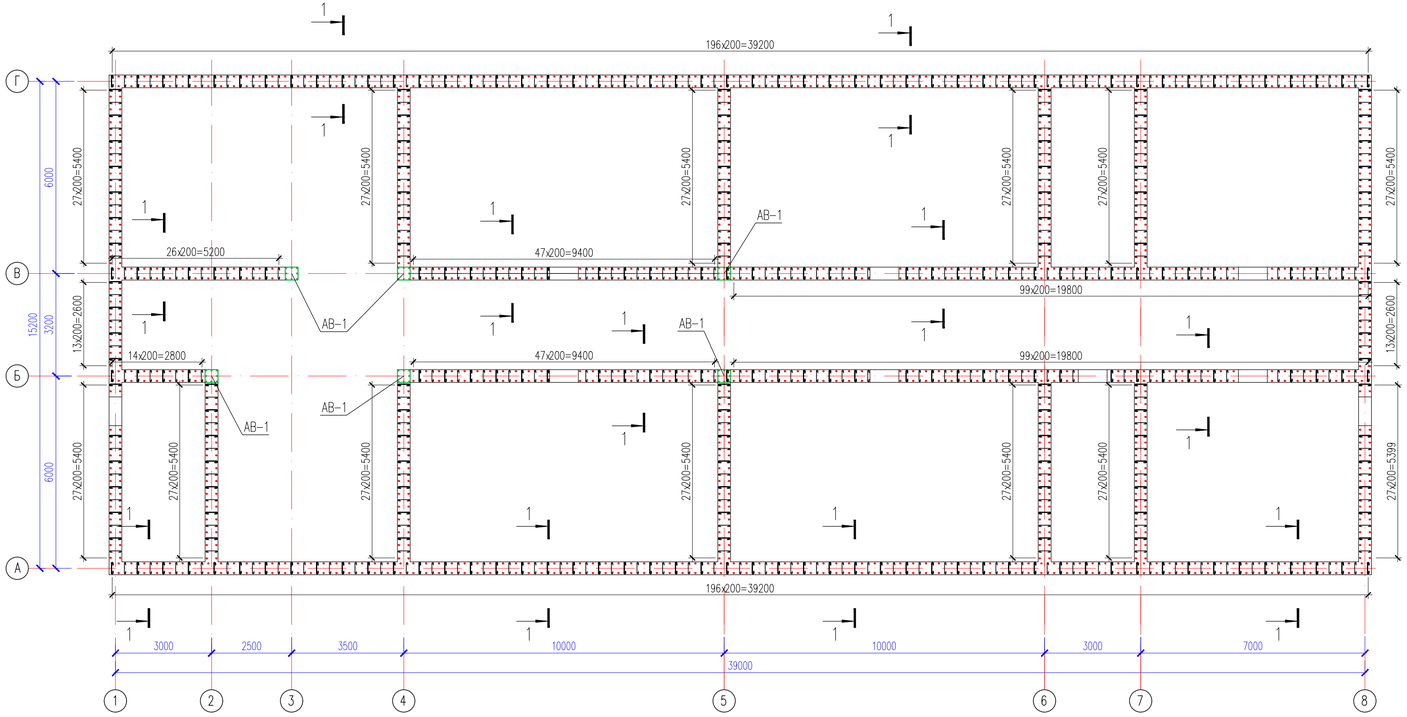

1–1

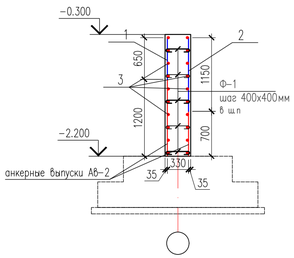

Спецификация материалов

Поз.	Обозначение	Наименование	Кол.	Масса ед.,кг.	Примеч.
		Стены подвала			
1	ГОСТ 23279-2012	ø12 S400 L=650	1150	0,579	665,85
2	ГОСТ 23279-2012	ø12 S400 L=1150	1150	1,024	1177,6
3	ГОСТ 23279-2012	ø12 S400 п.м.	4547,0	0,89	4046,83
		Бетон класса С20/25 (стены),ССЦ W6, м3			175,484м3
		Выпуски АВ-2			
1	ГОСТ 34028-2016	ø12 S400 L=1950	1150	1,74	2001,0
2	ГОСТ 34028-2016	ø12 S400 L=1450	1150	1,291	1484,65
		Фиксаторы Ф-1			
Ф-1	ГОСТ 23279-2012	ø6 S240 L=520	700	0,12	84,0

Ведомость деталей

Поз.	Эскиз размеры хомутов даны по внутренним граням
Ф-1	100 100 320 L=520

						24-2024-АС		
Изм.	Кол.уч.	Лист	N-док.	Подпись	Дата	Строительство пристройки дополнительного учебного корпуса на 250 мест к средней школе №24 в городе Атырау (привязка)		
Проверил		Ким И.				Пристройка дополнительного корпуса	Стадия	Лист	Листов
Разработ.		Ахмедов Х.					РП	109.1	
Н.контроль		Цой В.				План армирование стен подвала	ТОО "Асад ПТД" г.Шымкент - 2024г.		

СОГЛАСОВАНО:

Взам. инв. N

Подпись и дата

Инв. N док.

Формат 420*804

Крыльцо Кр-1

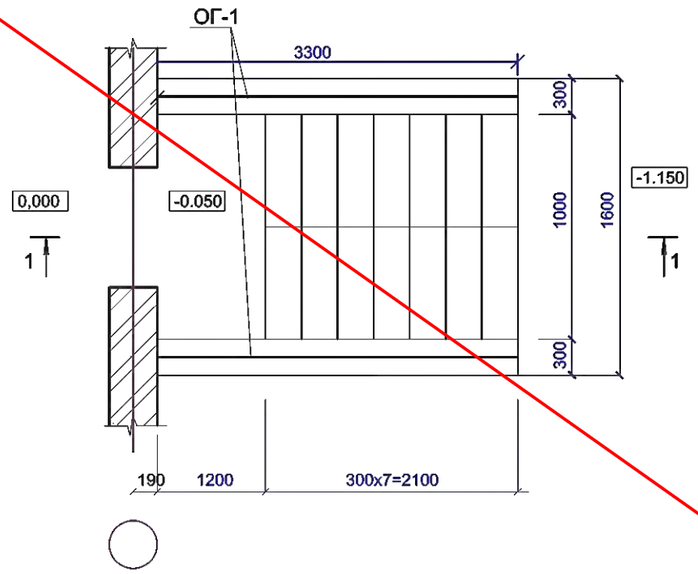

1-1

Бетон кл. В15-20мм
Бетон кл. В 7.5, армированный сеткой Ø5Врі-100 Ø5Врі-100-100 мм
Уплотненный грунт

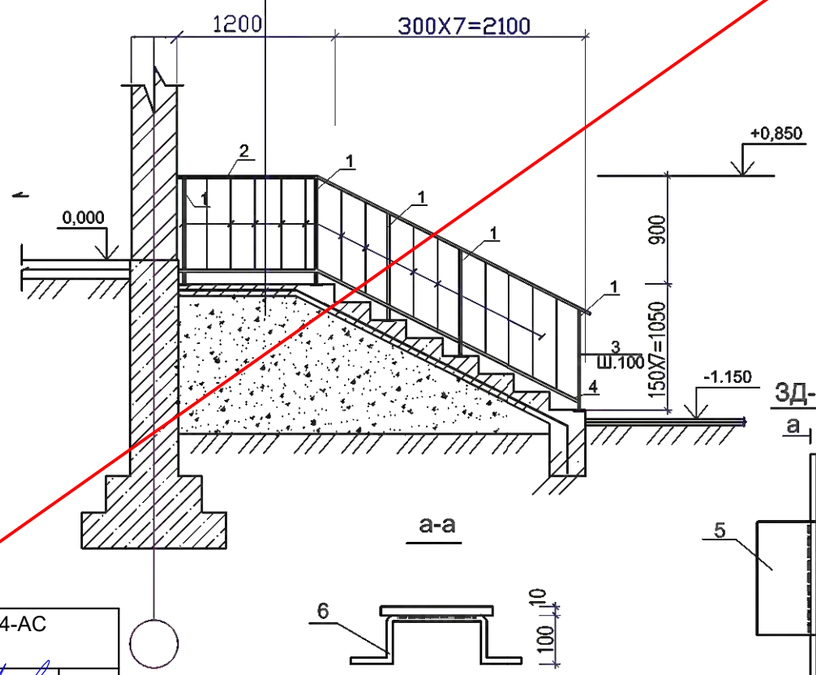

Спецификация на крыльцо Кр-1

Марка, поз.	Обозначение	Наименование	Кол., шт.	Масса ед.,кг.	Приме-чание
		КР-1	3		
С1	ГОСТ 23279-85	Сетка 4С 5Врі-100 / 5Врі-100 3200x1300	1	12.6	
ЗД-1	См. данный лист	Закладное изделие ЗД-1	10	0,96	9.60кг
ОГ-1	См. данный лист	Ограждение ОГ-1	2	33.75	67.5кг
		Бетон кл.В15 м3	0.12		
		Бетон кл.В7,5 м3	1.72		
		Уплотненный грунт м3	3.46		
		Ограждение ОГ-1			
1	ГОСТ 2591-71	Квадрат 20 L=880	5	2,76	13.8кг
2	ГОСТ 2591-71	Квадрат 20 L=4000	1	10.20	10.20кг
3	ГОСТ 103-87	Полоса 4x20 L=780	13	0,49	6.37кг
4	ГОСТ 103-87	Полоса 4x20 L=4000	2	1,94	3.88кг
		Закладная деталь ЗД-1 (расход дан на ед.)	1	0,96	
5	ГОСТ 19903-90	-100x10 L=100	1	0,78	
6	ГОСТ 5781-91	Ø8AIII L=470	1	0,18	

1. *Данный лист смотри совместно с л.АС – 15.*
2. *Металлические элементы оград огрунтовать и окрасить масляной краской за 2 раза.*
3. *Сварку производить электродами Э42А по ГОСТ 9467-75*.*
   Сварные соединения выполнить по ГОСТ 14098-91.

Изм.	Кол.	Лист	N док	Подпись	Дата
Проверил		Сейілхан Н.			
Исполнил		Кошанов Е			
Н. контр.		Наубаев А.			

14-2022 АС

«Пристройка дополнительного корпуса на 250 мест в смену к школе №16 в г.Атырау»

Пристройка дополнительного корпуса

Студия	Лист	Листов
РП	110	

Крыльцо Кр-1

ТОО "ДИАС-проект" Шымкент 2022г.

Привязан	24-2024-АС		
Инженер	Ахмедов Х.		09.24
Н. контр.	Цой В.Г.		09.24
Инв. №			

Инв. N подл. | Подпись и дата | Взам. инв. N

Копировал А3

Крыльцо Кр-1

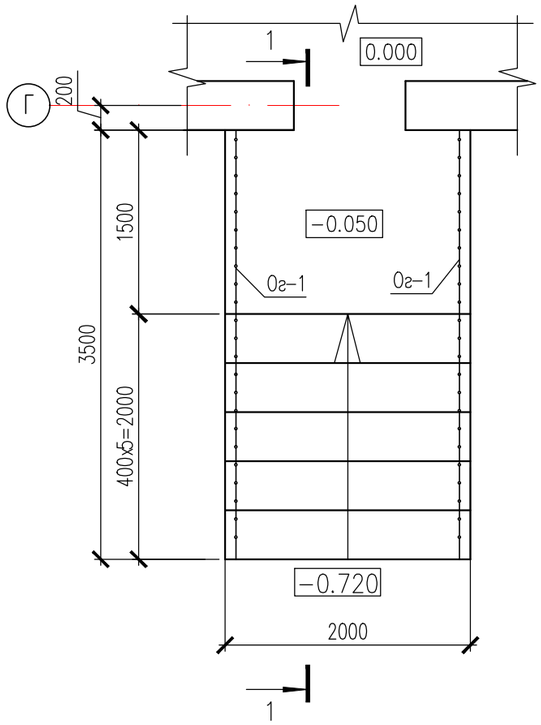

1 – 1

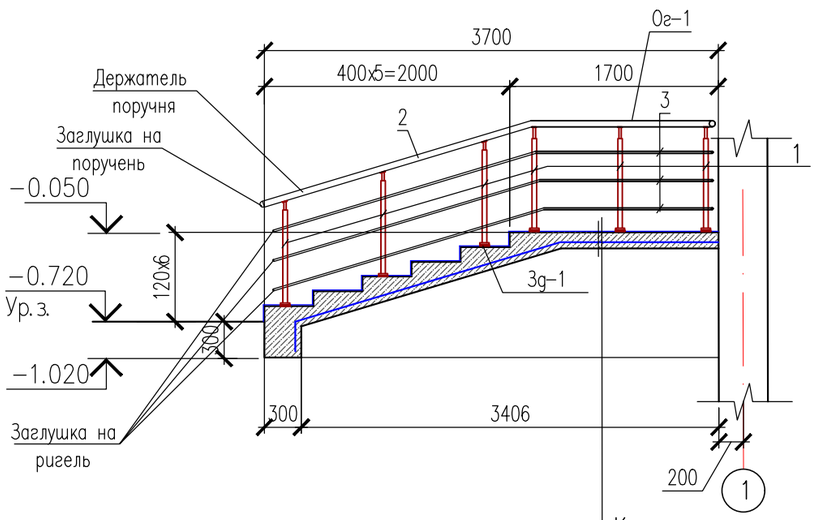

Керамогранит шероховатой поверхности
Бетон кл.С12/15 армированный сеткой-130мм
Сетка 5Вр1 100/100
Уплотненный грунт

Спецификация материалов

Поз.	Обозначение	Наименование	Кол.	Масса ед.,кг.	Примеч.
Кр-1	см. данный лист	Крыльцо Кр-1	1		
		Крыльцо Кр-1			
С-1	ГОСТ 8478-88	Сетка 5Вр-1 100/100 м2	8,0	2.88	23,04
3д-1	Серия1.400-15. 81. 120-05	Закладная деталь МН 105-6 шт.	12		
ОГ-1	см. данный лист	Ограждение ОГ-1 шт.	1	49,06	49,06
		Облицовка ступеней керамогранитом шероховатой поверхности, м2	8,9		
	Материалы:	Бетон кл. С12/15, на сульфатостойком цементе м3	1,4		
		Ограждение ОГ-1		49,06	
		Стойка			
1	ГОСТ 9941-81	Труба ø38х2 ГОСТ 9941-81 / 12Х18Н10Т ГОСТ 5632-72 L=1000	12	1.48	17,76
		Держатель поручня ø38.1мм	12		
		Фланец напольного крепления	12		
		Декоративная крышка ø38.1мм	12		
		Поручень			
2	ГОСТ 9941-81	Труба ø51х2 ГОСТ 9941-81 / 12Х18Н10Т ГОСТ 5632-72 п.м.	7,62	2.45	18,669
		Заглушка на поручень ø50.8мм	4		
		Ригель			
3	ГОСТ 9941-81	Труба ø16х1.5 ГОСТ 9941-91 / 12Х18Н10Т ГОСТ 5632-72 м.п.	22,86	0.543	12,413
		Заглушка на ригель ø50.8мм	12		

Изм.	Кол.уч.	Лист	N°док.	Подпись	Дата
Проверил		Ким И.			
Разработ.		Ахмедов Х.			
Н.контроль		Цой В.			

24-2024-АС

Строительство пристройки дополнительного учебного корпуса на 250 мест к средней школе №24 в городе Атырау (привязка)

Пристройка дополнительного корпуса

Стадия	Лист	Листов
РП	110.1	

Крыльцо Кр-1

ТОО "Асад ЛТД" г.Шымкент – 2024г.

СОГЛАСОВАНО:

Взам. инв. N

Подпись и дата

Инв. N док.

Формат А3

Спецификация элементов

Поз.	Обозначение	Наименование	Кол.	Масса ед., кг.	Примечание
		Козырек КВ-1	1		(расход дан на 1 шт.)
1	ГОСТ 30245-2003	кв.труба 50х4 п.м	7,8	5,5	43,0
2	ГОСТ 8639-82	кв.труба 40х2 п.м	7,2	2,33	16,776
3	ГОСТ 8639-82	кв.труба 40х2 п.м	5,4	2,33	12,58
4	ГОСТ 34028-2016	ø12 S240 L=550	4	0,49	1,96
5	ГОСТ 19903-2015	-5х120 L=120	4	0,57	2,28
		Гайка М12	4	0,017	0,068
		Шайба М12	4	0,006	0,024
		Покрытие из металлочерепицы, t-0,5мм, м2	2,25		

1. Монтаж металлоконструкций производить на сварке.
Сварку производить электродами Э-42А по ГОСТ 9467-75.
Высоту сварных швов принять по наименьшей толщине свариваемых элементов, но не менее h=6мм.
2. Все металлоконструкции козырьков покрыть эмалью ПФ-115 по грунтовке с последующей окраской огнезащитной эмалью.

Козырек КВ-1

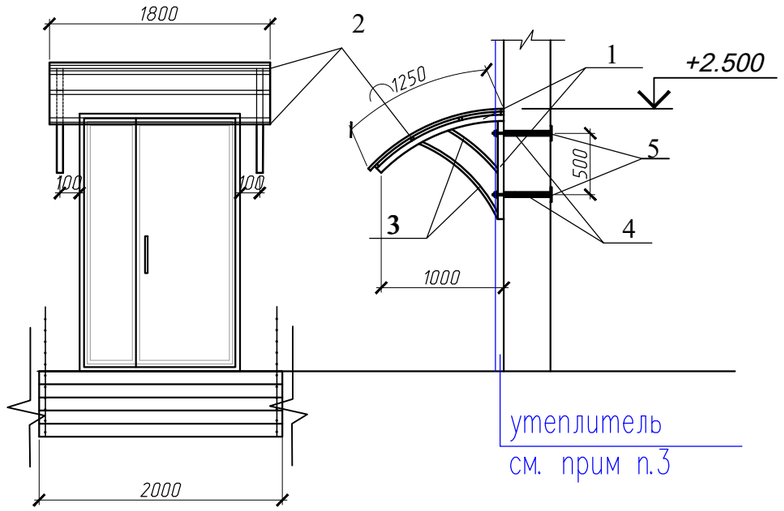

Изм.	Кол.уч.	Лист	N°док.	Подпись	Дата	24-2024-АС		
						Строительство пристройки дополнительного учебного корпуса на 250 мест к средней школе №24 в городе Атырау (привязка)		
Проверил		Ким И.				Пристройка дополнительного корпуса	Стадия	Лист	Листов
Разработ.		Ахмедов Х.					РП	110.2	
Н.контроль		Цой В.				Козырек КВ-1 Спецификация материалов	ТОО "Асад ЛТД" г.Шымкент - 2024г.		

СОГЛАСОВАНО:

Взам. инв. N

Подпись и дата

Инв. N док.

Формат А3

Козырек К-1

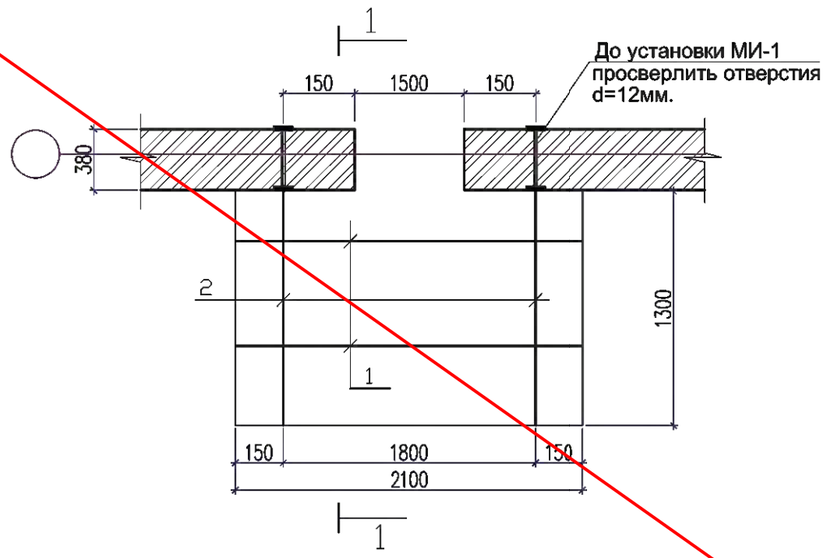

Разрез 1-1

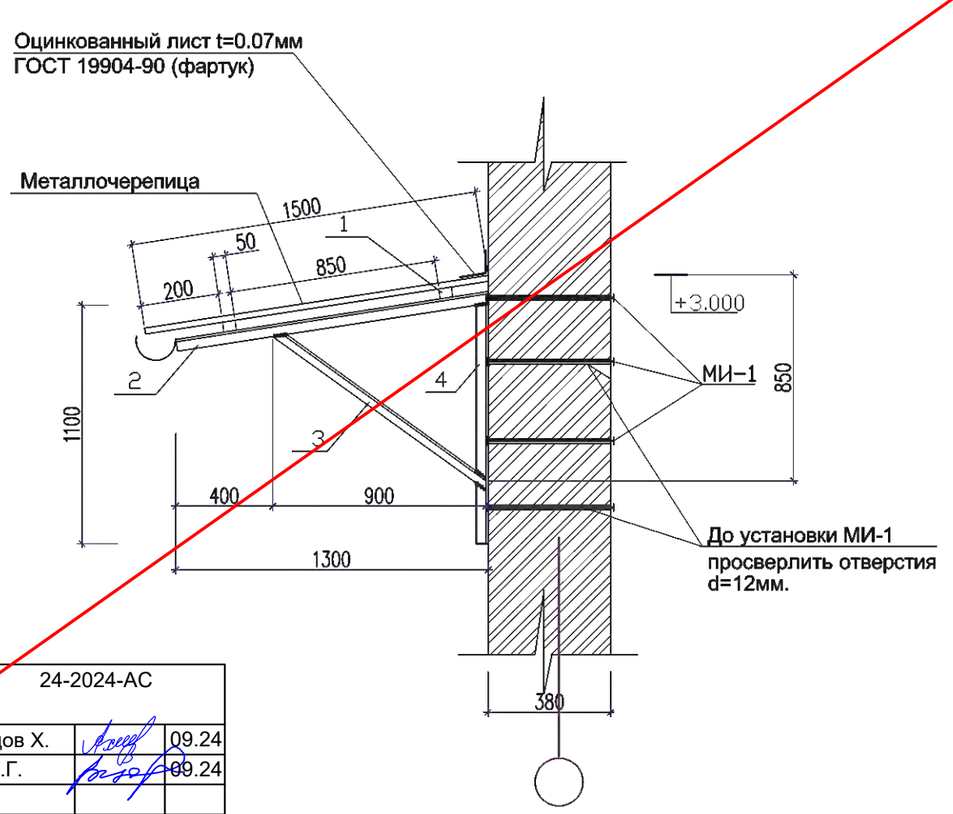

Спецификация

Марка Поз.	Обозначение	Наименование	Кол. шт.	Масса ед.кг.	Примеч.
		Козырек К-1	3		
1	ГОСТ 8509-93	Уголок 50х50х5 ГОСТ 8509-93 / ВСт3кп ГОСТ 380-94* L=2100	2	7.92	
2	ГОСТ 8509-93	Уголок 50х50х5 ГОСТ 8509-93 / ВСт3кп ГОСТ 380-94* L=1300	2	4,90	
3	ГОСТ 8509-93	Уголок 50х50х5 ГОСТ 8509-93 / ВСт3кп ГОСТ 380-94* L=1100	2	4,15	
4	ГОСТ 8509-93	Уголок 50х50х5 ГОСТ 8509-93 / ВСт3кп ГОСТ 380-94* L=1000	2	3,77	
	ГОСТ 19904-90	Оцинкованная кровельная			(фартук)
		сталь 0,7мм $м^2$	0.9		
		Металлочерепица м2	3.0		
	ГОСТ 19904-90	Желоб из оцинкованной кровельной стали -500х 0,7 п.м	2.2		
		Металлическое изделие МИ1	8		
5	ГОСТ 5781-82*	ø12 А-III(А400) L=420	1	0,37	
6	ГОСТ 19903-74*	Лист 5х120х120 ГОСТ 19903-74* / ВСт3кп ГОСТ 380-94*	1	0.57	
	ГОСТ 9064-75	Гайка d=12	1	0.017	
	ГОСТ 11371-78*	Шайба d=12	1	0.006	

Металлическое изделие МИ 1

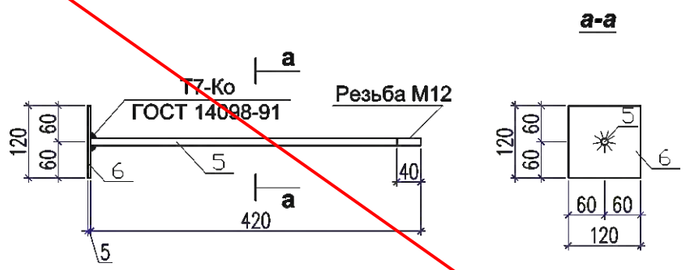

1. Данный лист см. совместно с листом АС-15.

Привязан	24-2024-АС		
Инженер	Ахмедов Х.		09.24
Н. контр.	Цой В.Г.		09.24
Инв. №			

Взамен инв.№ | Подпись и дата. | Инв.№ подл.

Изм.	Кол.	Лист	N док	Подпись	Дата
Проверил		Сейілхан Н.			
Исполнил		Кошанов Е			
Н. контр.		Наубаев А.			

14-2022 АС

«Пристройка дополнительного корпуса на 250 мест в смену к школе №16 в г.Атырау»

Пристройка дополнительного корпуса

Стадия	Лист	Листов
РП	111	

Козырек К-1

ТОО "ДИАС-проект" Шымкент 2022г.

План лифтовой шахты.

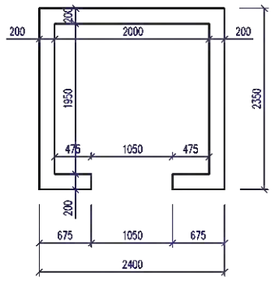

1 - 1
Машиное отделения лифта

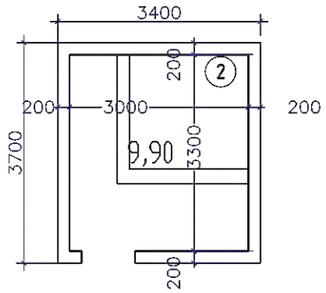

Схема армирования лифтовой шахты.

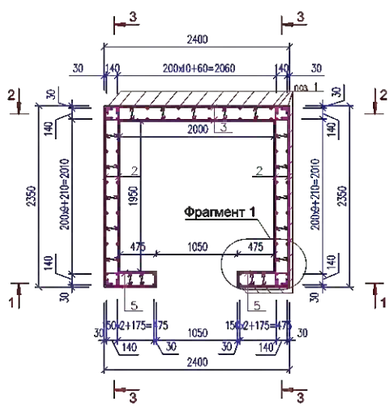

Фрагмент 1

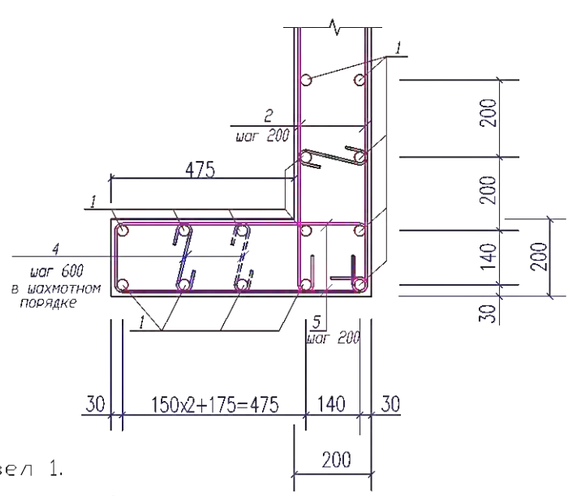

Узел 1.

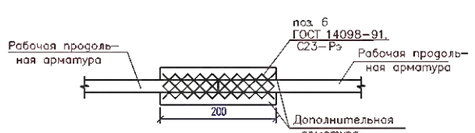

Разрез 1-1.

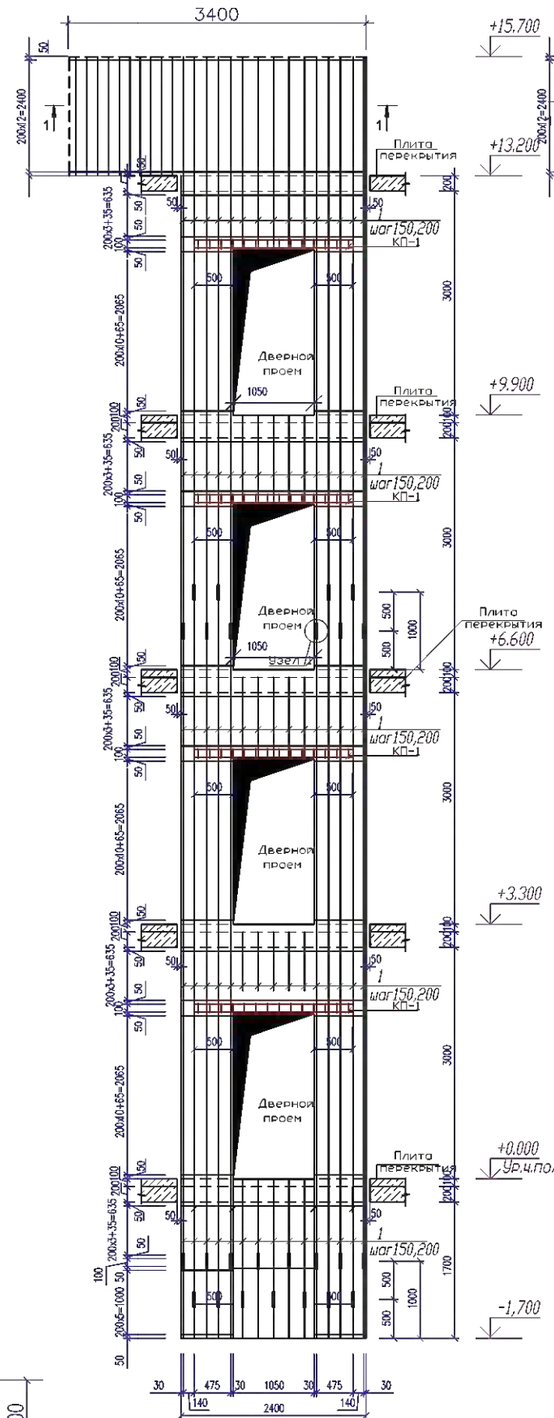

Разрез 2-2.

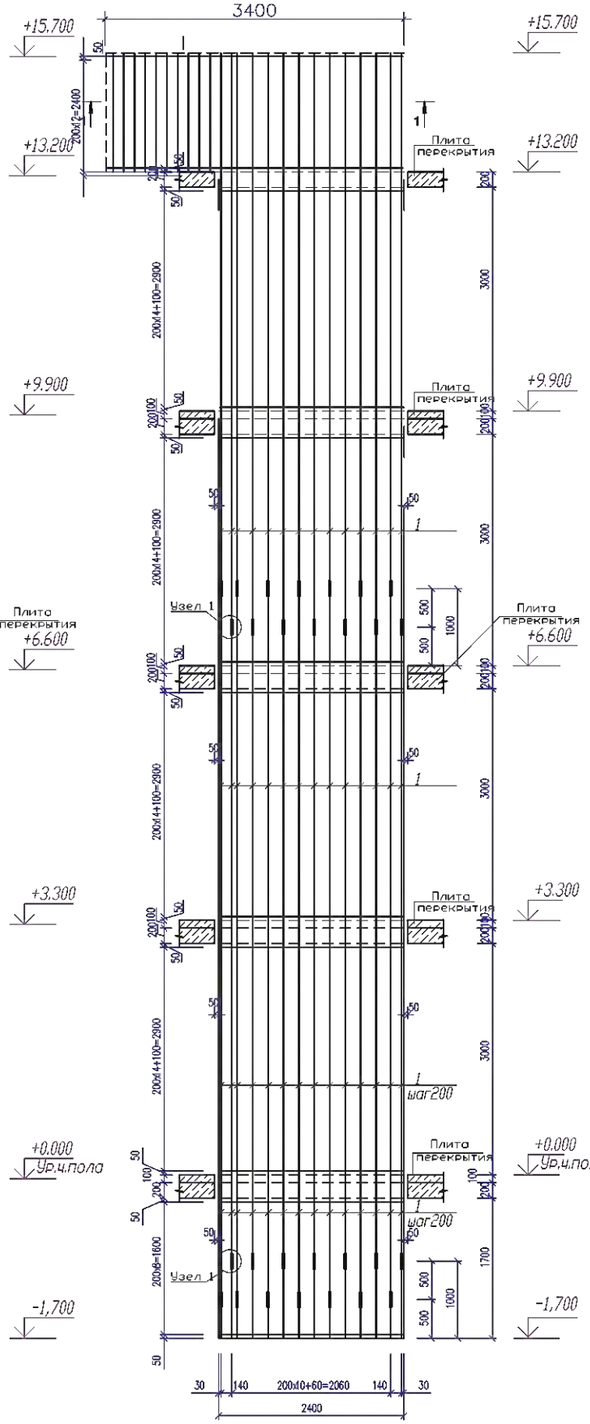

Разрез 3-3.

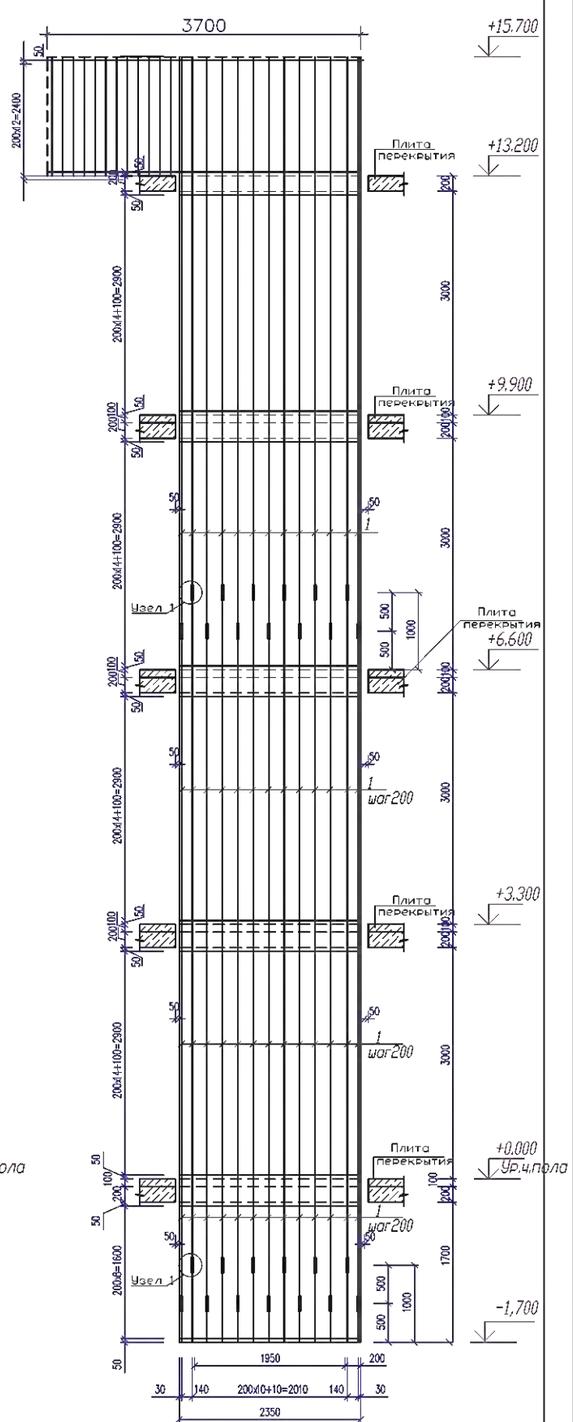

1. Данный лист см. с листом- 15,16,17,18.

Взам инв. N	Подпись и дата	Инв. N подл

Изм.	Кол.	Лист	N док	Подпись	Дата

Проверил	Сейілхан Н.	
Исполнил	Кошанов Е	
Н. контр.	Наубаев А.	

Привязан		24-2024-АС	
Инженер	Ахмедов Х.		09.24
Н. контр.	Цой В.Г.		09.24
Инв. №			

14-2022 АС

«Пристройка дополнительного корпуса на 250 мест в смену к школе №16 в г.Атырау»

Пристройка дополнительного корпуса

Стадия	Лист	Листов
РП	112	

План лифтовой шахты.
Схема армирования лифтовой шахты.
Разрез 1-1, 2-2, 3-3.

ТОО "ДИАС-проект"
Шымкент 2022г.

Копировал А3

Каркас пространственный КП-1

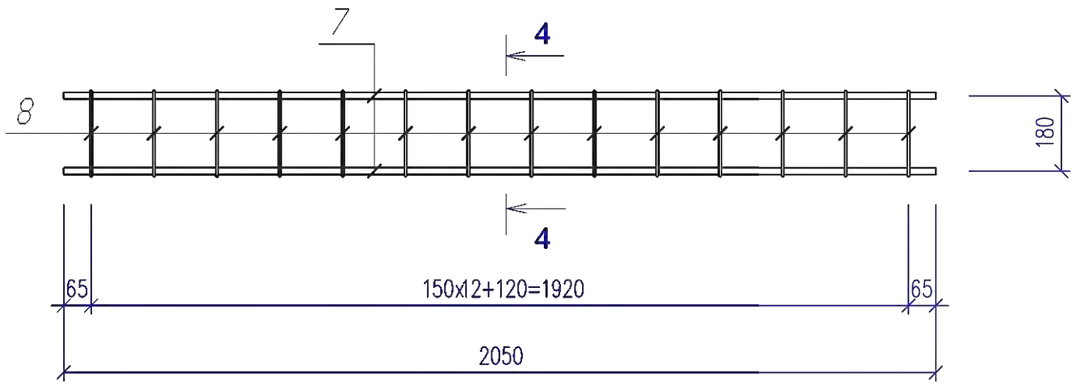

4 – 4

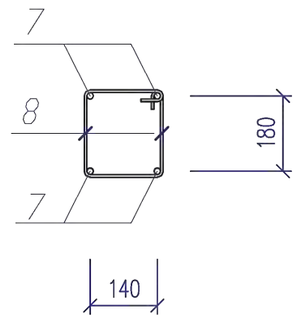

Спецификация элементов к схеме армирования лифтовой шахты.

Марка, поз.	Обозначение	Наименование	Кол.	Масса ед., кг.	Приме-чание
		Лифтовая шахта			
1		ø12AIII ГОСТ 5781-92 , L=п.м.	2200	0,888	1953.60
2		ø12AIII ГОСТ 5781-92 , L=2510	360	2,23	802.80
3		ø12AIII ГОСТ 5781-92 , L=2560	180	2,27	408.60
4		ø8AIII ГОСТ 5781-92 , L=310	650	0,12	78.00
5		ø12AIII ГОСТ 5781-92 , L=1610	100	1,43	143.00
6		ø12AIII ГОСТ 5781-92 , L=200	125	0,18	22,5
КП-1		Каркас пространственный КП-1	4	15,14	
		Материал:			
		Бетон класса В25 м3	27,88		
		Каркас пространственный КП-1			15,14
7		ø16AIII ГОСТ 5781-92 L=2050	4	3,23	12,9
8		ø6AI ГОСТ 5781-92 L=740	14	0,16	2,24
		Плита перекрытия ПМ-6.	1		
С-1	ГОСТ 5781-92	Сетка 2С $\frac{ø12AIII-200}{ø12AIII-200}$ 1000x1000, м2	5,40	10,7	57,78
С-2	ГОСТ 5781-92	Сетка 2С $\frac{ø12AIII-200}{ø12AIII-200}$ 1000x1000, м2	5,40	10,7	57,78
Ф-1		Фиксатор Ф-1	20		
		Материал:			
		Бетон класса В25 м3	1,13		

Плита перекрытия ПМ-6.

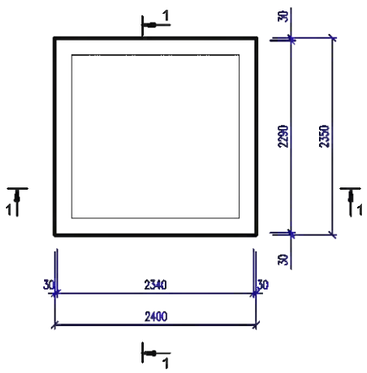

Разрез 1-1

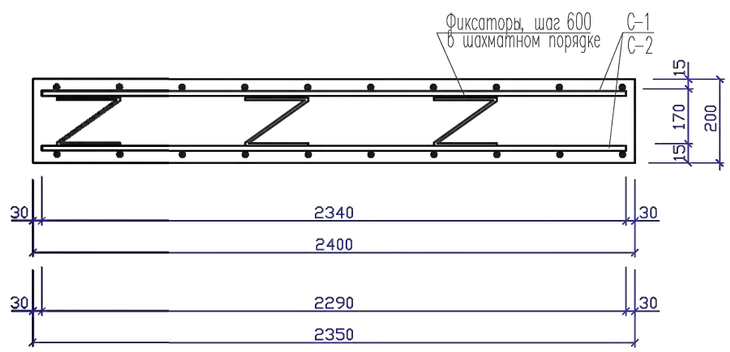

Ведомость деталей

Поз.	Эскиз
2 L=2510	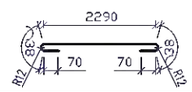
3 L=2560	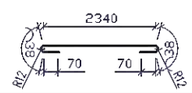
4 L=310	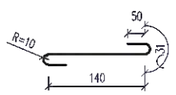
5 L=1610	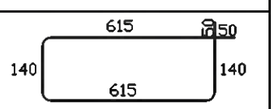

Ведомость деталей

Поз.	Эскиз
Ф-1 L=850	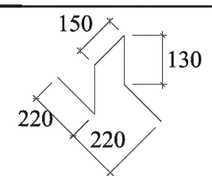

Спецификация

Марка поз.	Обозначение	Наименование	Кол. шт.	Масса ед., кг.	Примечание
		Фиксатор Ф-1			
Ф-1		ø6 AI ГОСТ 5781-92 L=850	1	0,19	

1. Данный лист см. с листом- 112.

Привязан		24-2024-АС	
Инженер	Ахмедов Х.		09.24
Н. контр.	Цой В.Г.		09.24
Инв. №			

Изм.	Кол.	Лист	N док	Подпись	Дата
Проверил		Сейілхан Н.			
Исполнил		Кошанов Е			
Н. контр.		Наубаев А.			

14-2022 АС

«Пристройка дополнительного корпуса на 250 мест в смену к школе №16 в г.Атырау»

Пристройка дополнительного корпуса

Стадия	Лист	Листов
РП	113	

Спецификация элементов к схеме армирования лифтовой шахты. Каркас пространственный КП-1.

ТОО "ДИАС-проект" Шымкент 2022г.

Взам инв. N | Подпись и дата | Инв. N подл

Копировал А3

План фундаментов

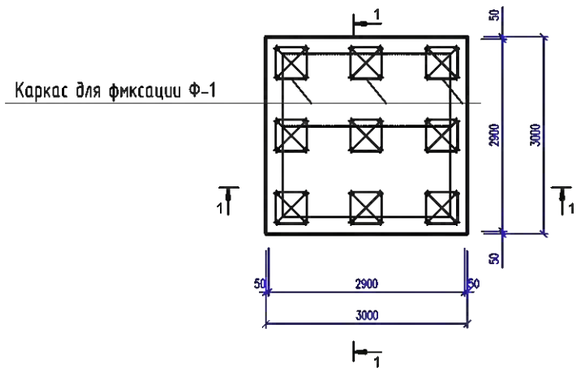

Разрез 1-1

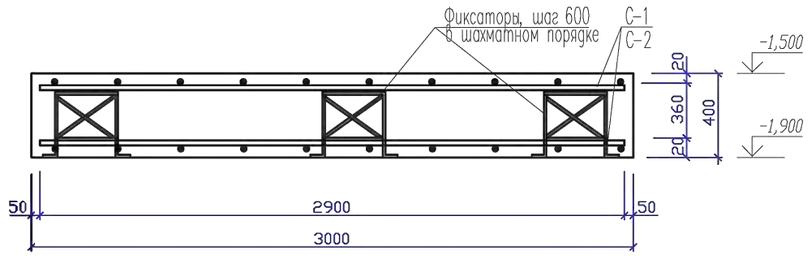

Ф-1

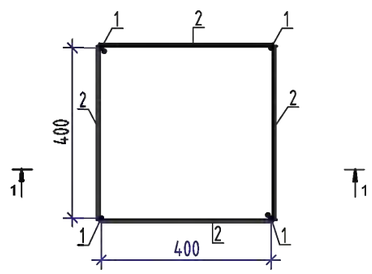

1 - 1

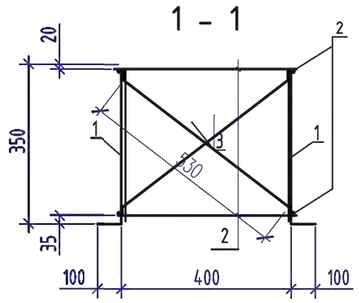

Спецификация элементов к схеме армирования лифтовой шахты.

Марка, поз.	Обозначение	Наименование	Кол.	Масса ед., кг.	Приме-чание
		Фундамент для лифта	1		
С-1	ГОСТ 5781-92	Сетка 2С $\frac{ø12AIII-200}{ø12AIII-200}$ 1000х1000, м2	8,41	10,7	89,98
С-2	ГОСТ 5781-92	Сетка 2С $\frac{ø12AIII-200}{ø12AIII-200}$ 1000х1000, м2	8,41	10,7	89,98
Ф-1		Фиксатор Ф-1	9		
		Материал:			
		Бетон класса В25 м3	3,60		
		Каркас для фиксации сеток Ф-1	9		15,42
1		ø16AIII ГОСТ 5781-92 L=450	4	0,711	2,844
2		ø16AIII ГОСТ 5781-92 L=410	8	0,647	5,176
3		ø16AIII ГОСТ 5781-92 L=590	8	0,926	7,40

1. Данный лист см. с листом- 112,113.

Привязан	24-2024-АС		
Инженер	Ахмедов Х.		09.24
Н. контр.	Цой В.Г.		09.24
Инв. №			

Изм.	Кол.	Лист	N док	Подпись	Дата
Проверил		Сейілхан Н.			
Исполнил		Кошанов Е			
Н. контр.		Наубаев А.			

14-2022 АС

«Пристройка дополнительного корпуса на 250 мест в смену к школе №16 в г.Атырау»

Пристройка дополнительного корпуса

Студия	Лист	Листов
РП	114	

Фундамент для лифта

ТОО "ДИАС-проект" Шымкент 2022г.

Взам инв. N | Подпись и дата | Инв. N подл

Копировал А3

Лестничный марш ЛМ-1

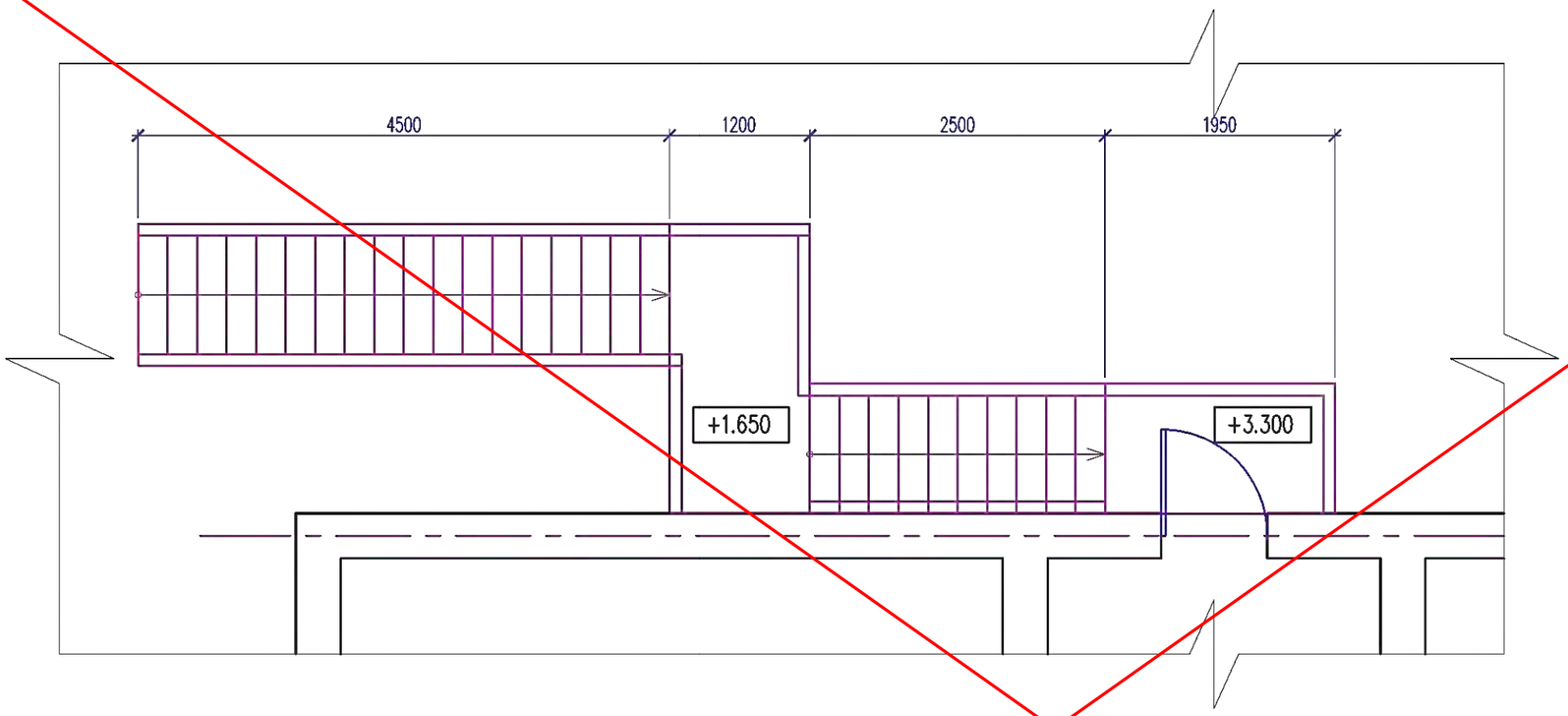

Лестничный марш ЛМ-1

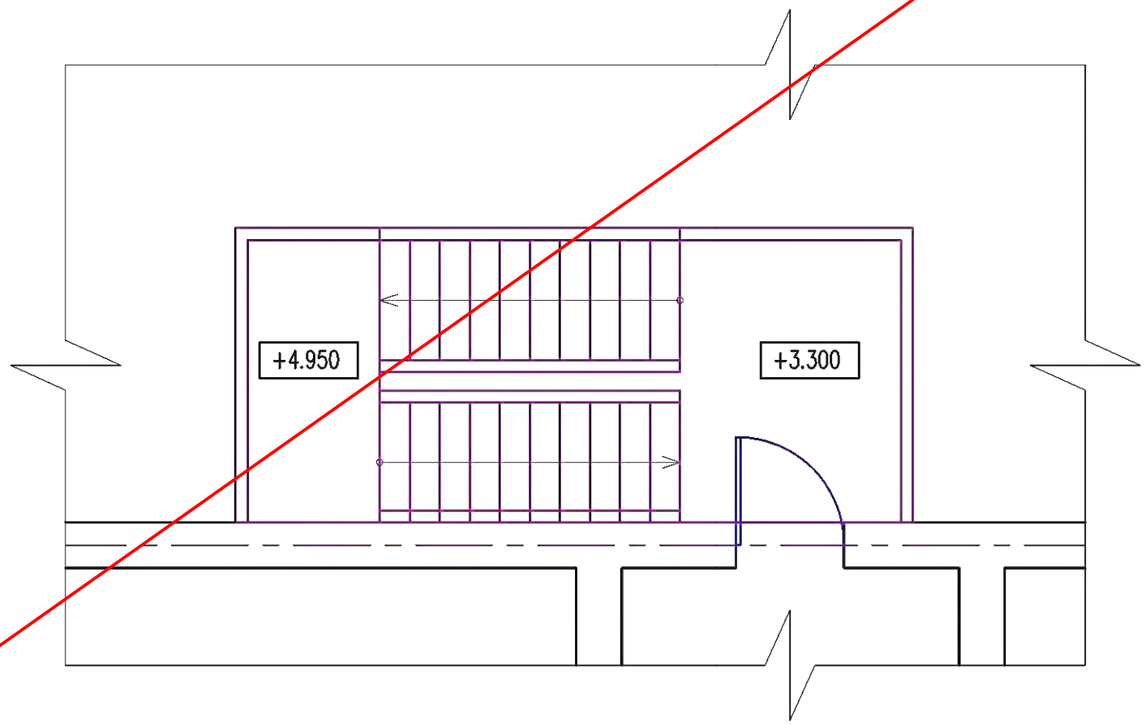

1. Данный лист см. с листом- 15,16,17,18.

Привязан	24-2024-АС		
Инженер	Ахмедов Х.		09.24
Н. контр.	Цой В.Г.		09.24
Инв. №			

Изм.	Кол.	Лист	N док	Подпись	Дата
Проверил		Сейілхан Н.			
Исполнил		Кошанов Е			
Н. контр.		Наубаев А.			

14-2022 АС

«Пристройка дополнительного корпуса на 250 мест в смену к школе №16 в г.Атырау»

Пристройка дополнительного корпуса

Студия	Лист	Листов
РП	115	

Лестничный марш ЛМ-1

ТОО "ДИАС-проект" Шымкент 2022г.

Взам инв. N | Подпись и дата | Инв. N подл

Копировал А3

Лестница эвакуационная Лн-1
Вид А

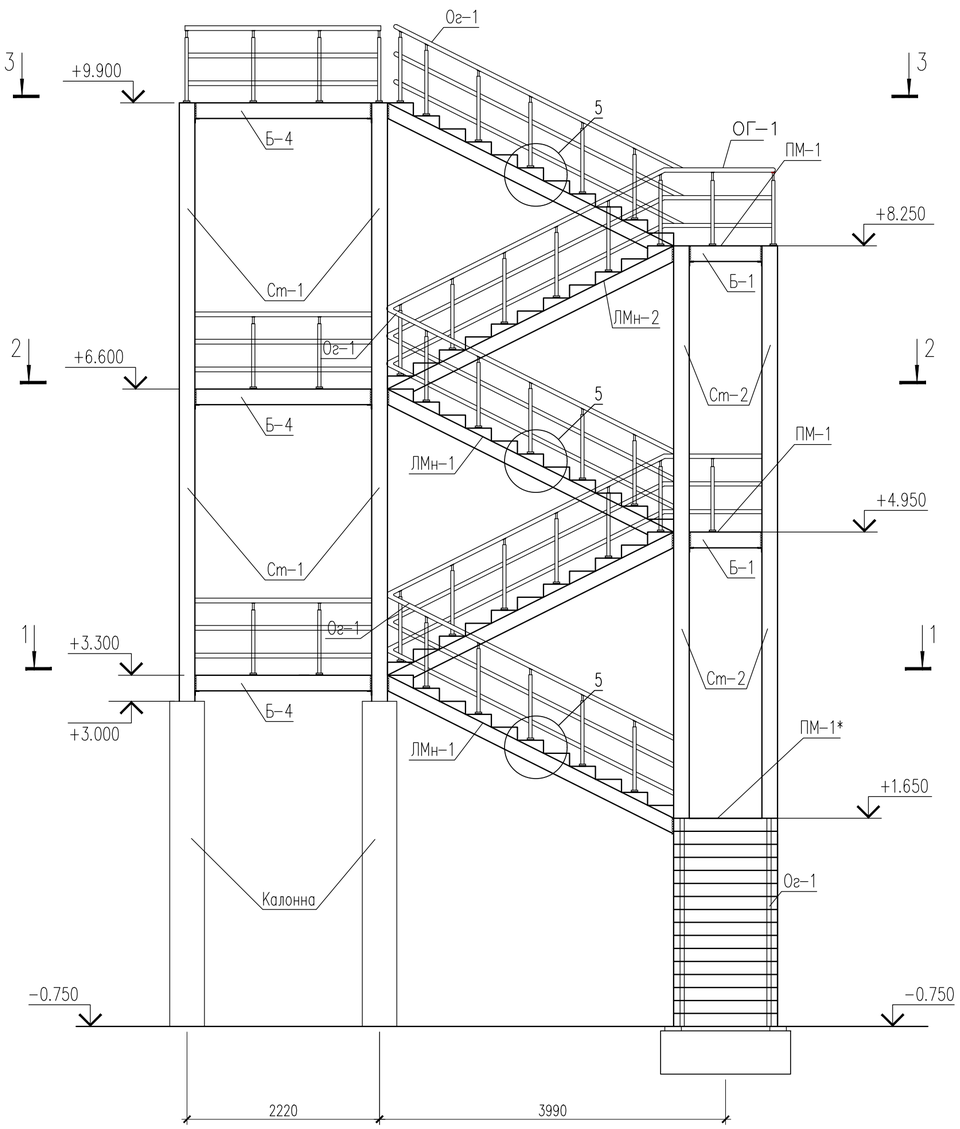

Лестница эвакуационная Лн-1
Вид Б

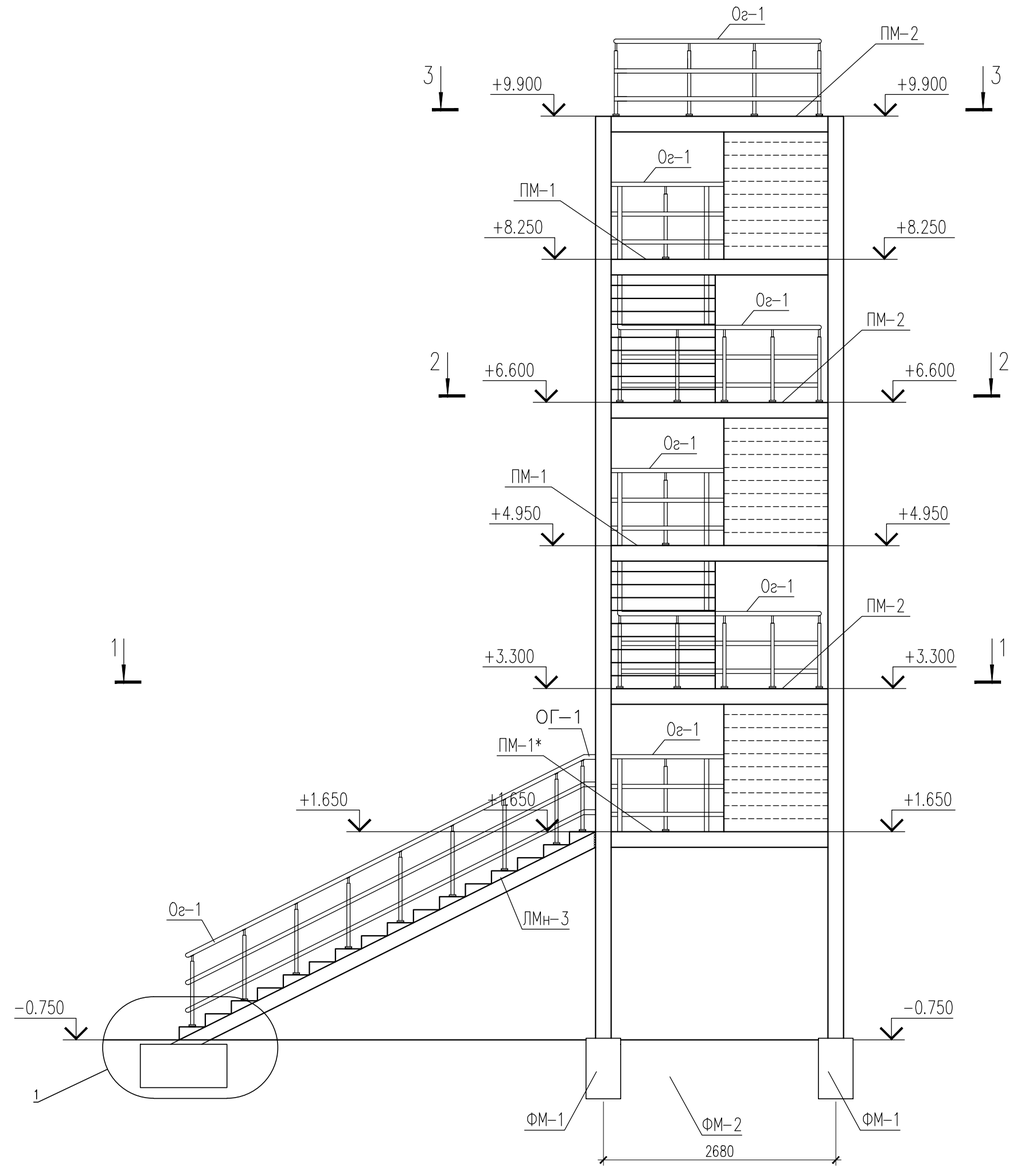

Изм.	Кол.уч.	Лист	N-док.	Подпись	Дата	24-2024-АС
						Строительство пристройки дополнительного учебного корпуса на 250 мест к средней школе №24 в городе Атырау (привязка)
Проверил		Ким И.				Пристройка дополнительного корпуса — Стадия: РП; Лист: 115.1; Листов:
Разработ.		Ахмедов Х.				
Н.контроль		Цой В.				Лестниица эвакуационная Лн-1 Вид А, Вид Б — ТОО "Асад ЛТД" г.Шымкент – 2024г.

СОГЛАСОВАНО:

Взам. инв. N

Подпись и дата

Инв. N док.

Формат А2

Схема расположения косоуров и балок

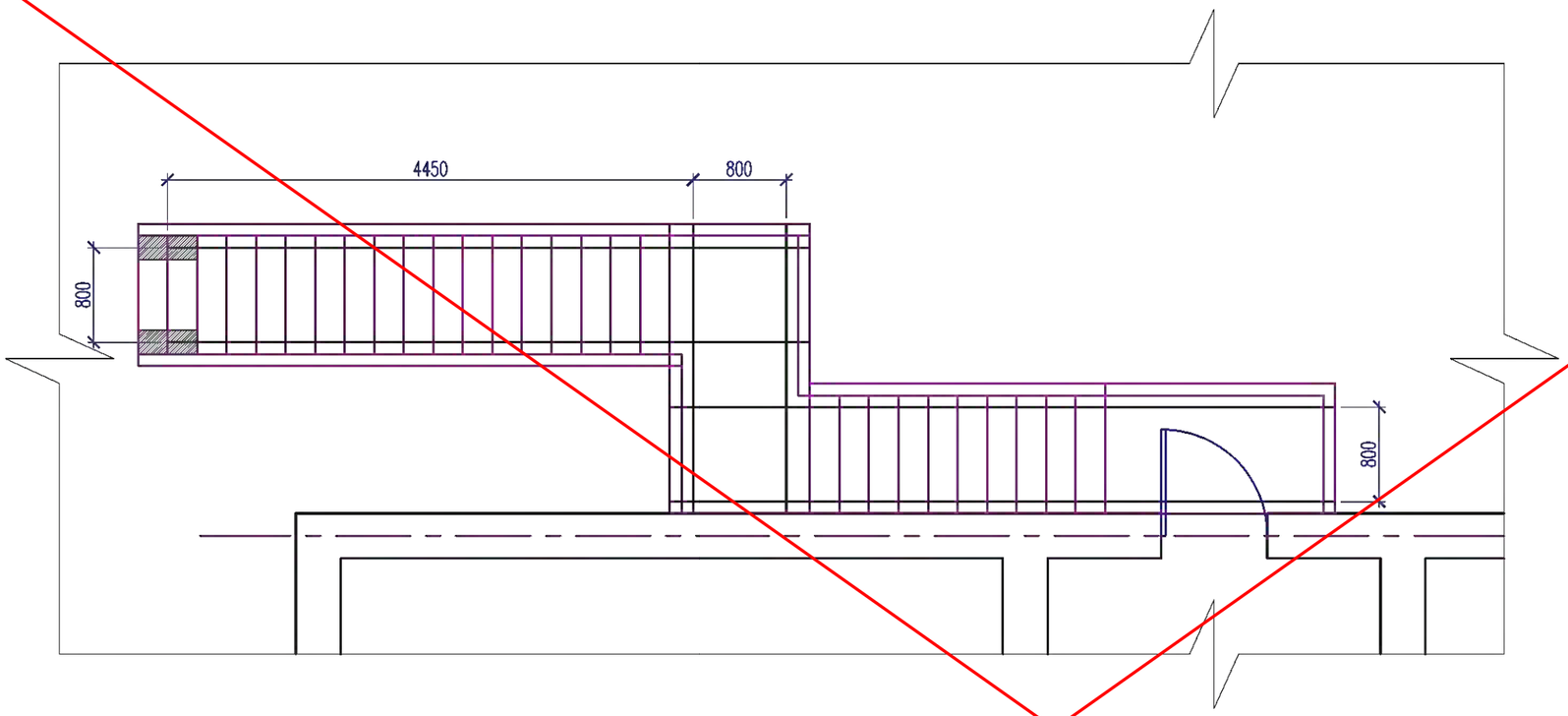

Схема расположения косоуров и балок

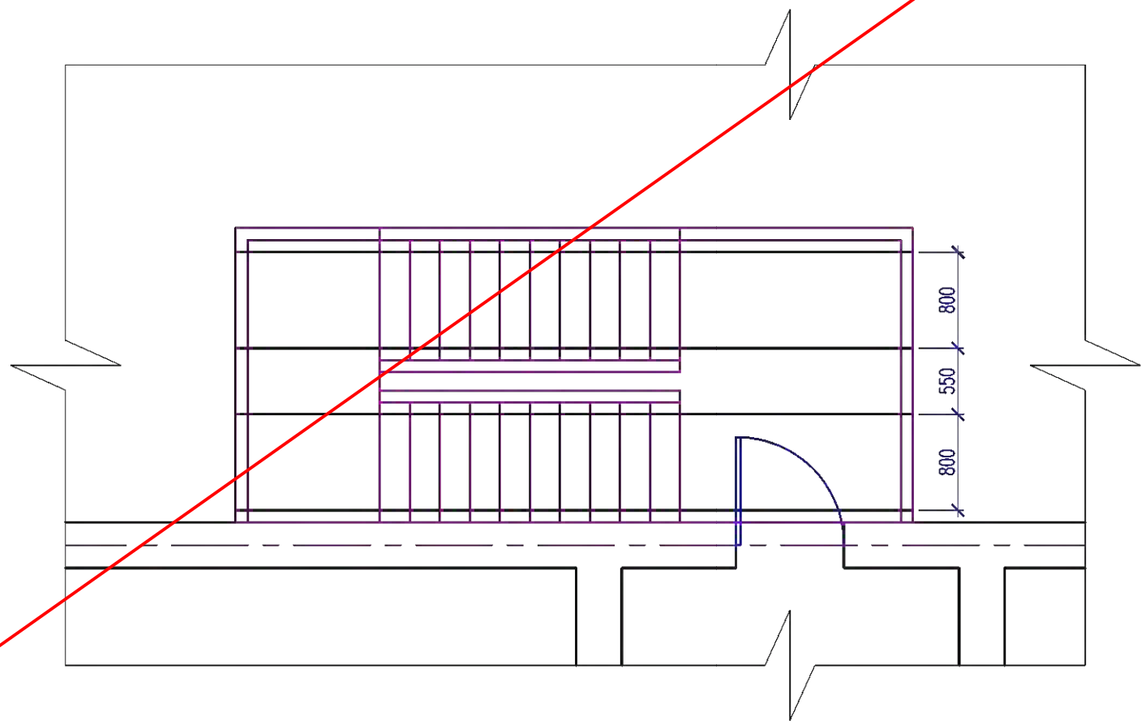

1. Данный лист см. с листом- 115.

Привязан	24-2024-АС	
Инженер	Ахмедов Х.	09.24
Н. контр.	Цой В.Г.	09.24
Инв. №		

Изм.	Кол.	Лист	N док	Подпись	Дата
Проверил		Сейілхан Н.			
Исполнил		Кошанов Е			
Н. контр.		Наубаев А.			

14-2022 АС

«Пристройка дополнительного корпуса на 250 мест в смену к школе №16 в г.Атырау»

Пристройка дополнительного корпуса

Стадия	Лист	Листов
РП	116	

Схема расположения косоуров и балок.

ТОО "ДИАС-проект" Шымкент 2022г.

Взам инв. N | Подпись и дата | Инв. N подл

Копировал А3

1 – 1

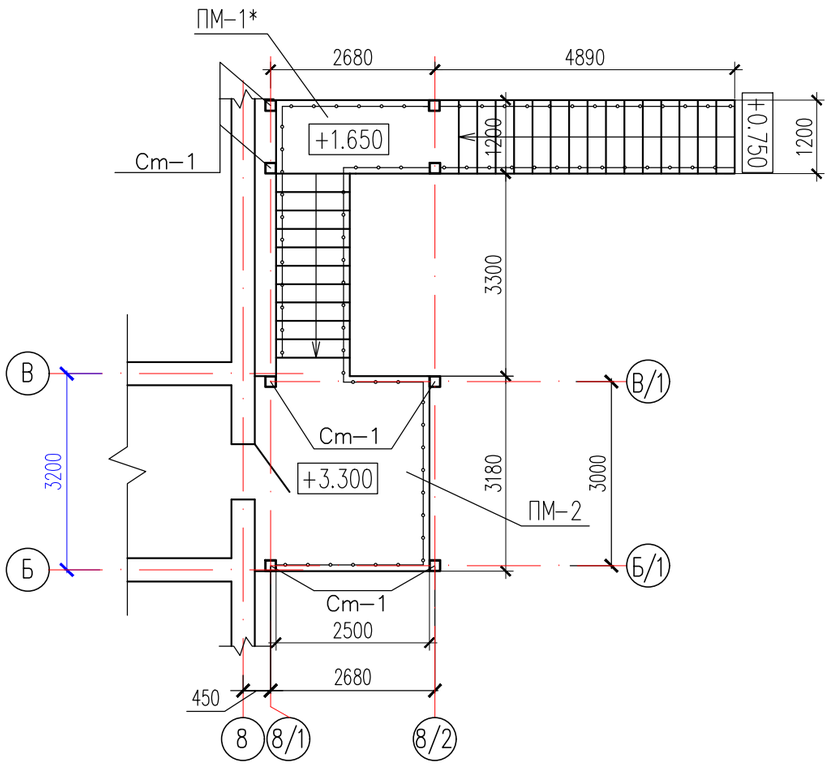

2 – 2

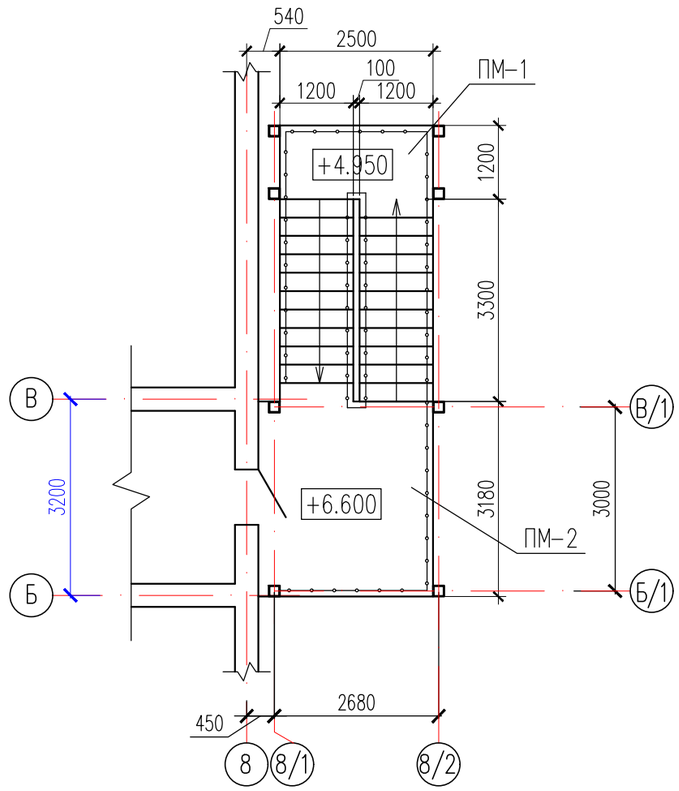

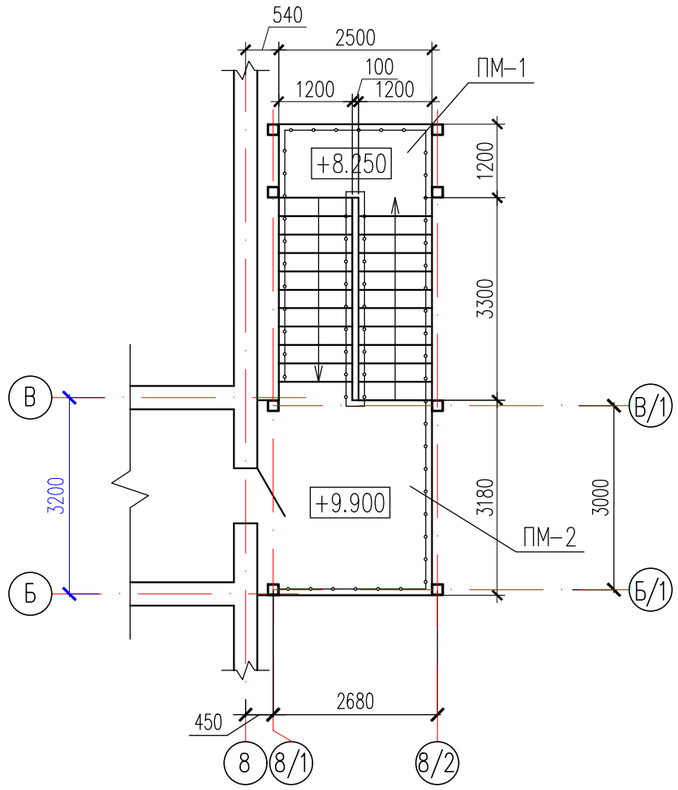

План фундаментов и металлических стоек

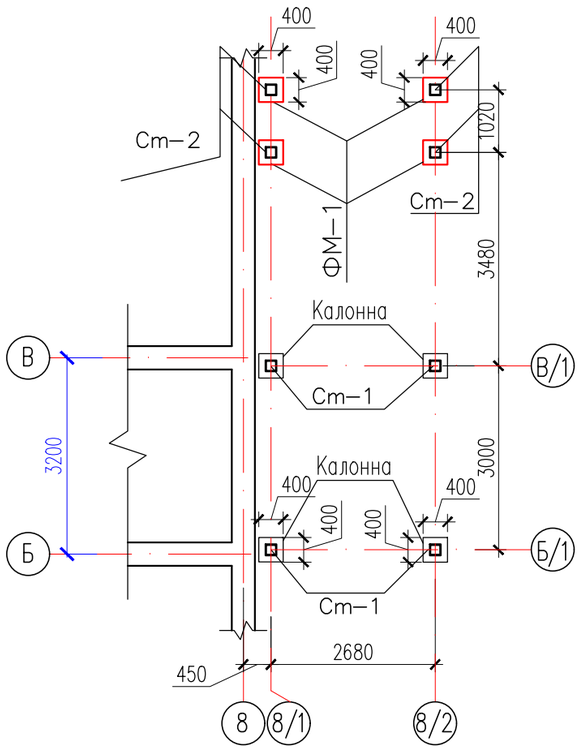

Площадка метал. ПМ–1

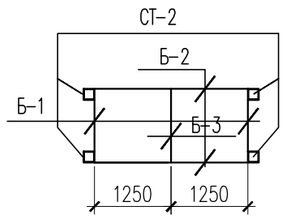

Площадка метал. ПМ–2

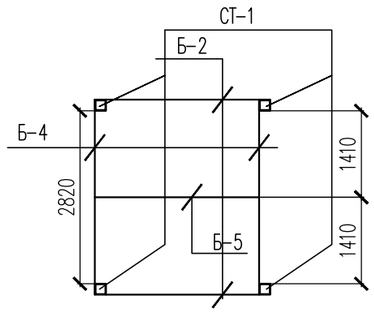

Площадка метал. ПМ–1*

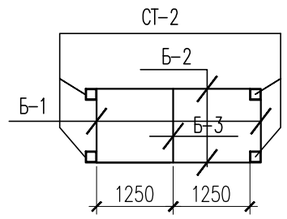

Изм.	Кол.уч.	Лист	N°док.	Подпись	Дата
Проверил		Ким И.			
Разработ.		Ахмедов Х.			
Н. контроль		Цой В.			

24–2024–АС

Строительство пристройки дополнительного учебного корпуса на 250 мест к средней школе №24 в городе Атырау (привязка)

Пристройка дополнительного корпуса

Стадия	Лист	Листов
РП	116.1	

Лестничный марш

ТОО "Асад ЛТД"
г.Шымкент – 2024г.

СОГЛАСОВАНО:

Взам. инв. N

Подпись и дата

Инв. N док.

Формат А3

Разрез 1 – 1

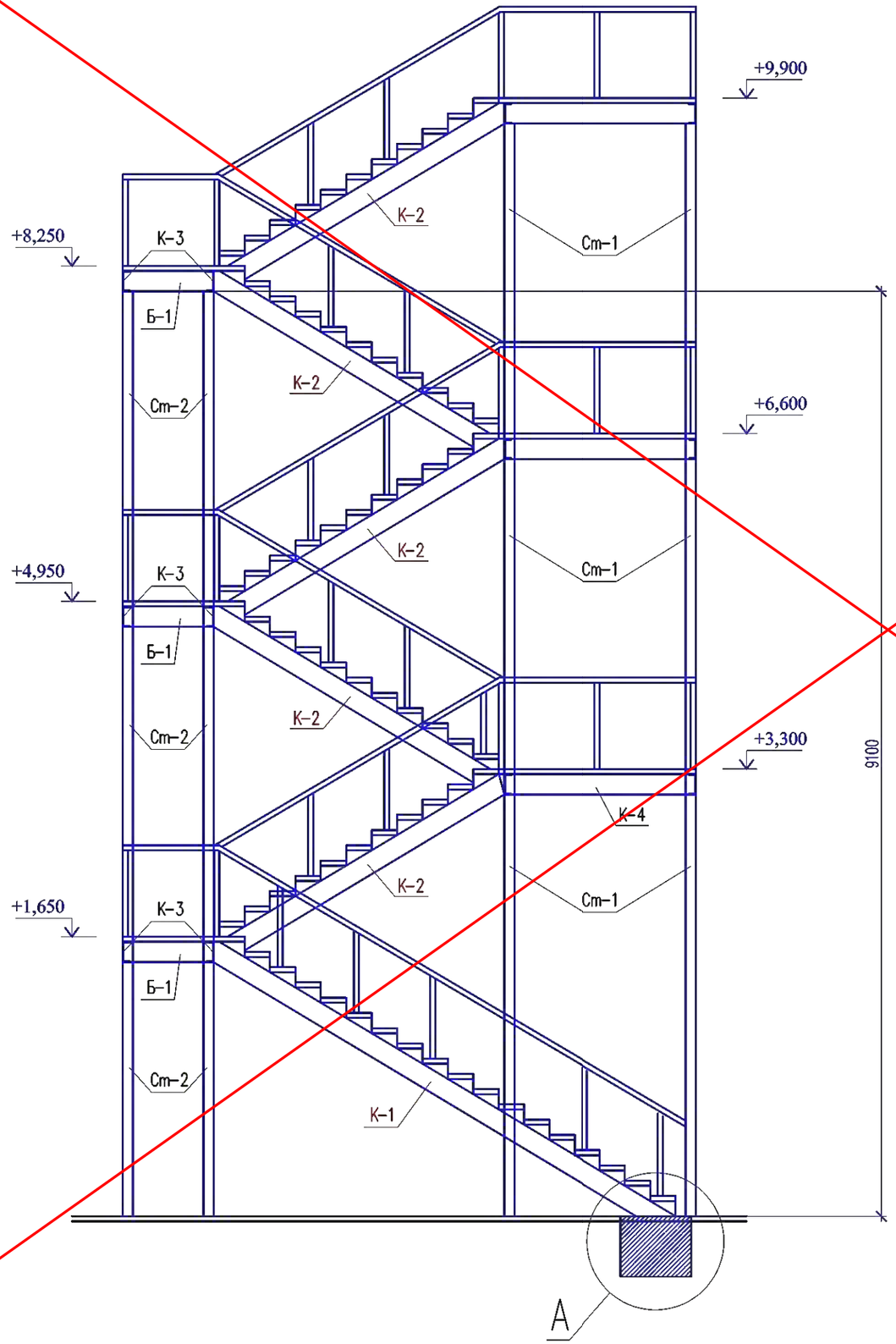

1. Данный лист см. с листом- 115.

Привязан	24-2024-АС

Инженер	Ахмедов Х.		09.24
Н. контр.	Цой В.Г.		09.24
Инв. №			

Изм.	Кол.	Лист	N док	Подпись	Дата
Проверил		Сейілхан Н.			
Исполнил		Кошанов Е			
Н. контр.		Наубаев А.			

14-2022 АС

«Пристройка дополнительного корпуса на 250 мест в смену к школе №16 в г.Атырау»

Пристройка дополнительного корпуса

Студия	Лист	Листов
РП	117	

Разрез 1 - 1

ТОО "ДИАС-проект" Шымкент 2022г.

Взам инв. N

Подпись и дата

Инв. N подл

Копировал

А3

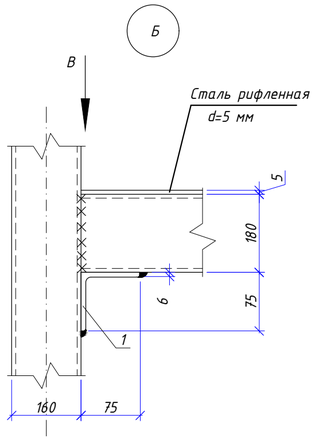

Вид В

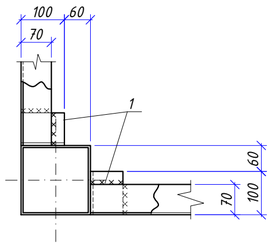

Косоур Кс-1

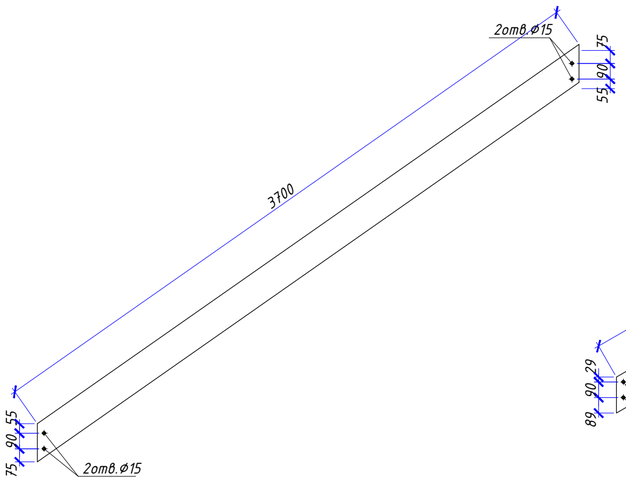

Косоур Кс-2

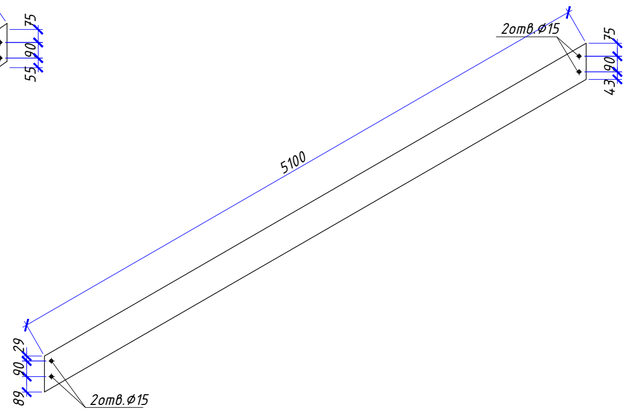

Деталь крепления косоура к балке

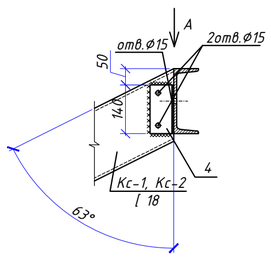

Вид А

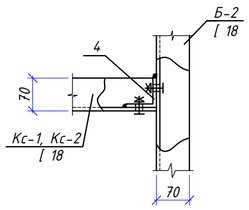

Поз. 4

Поз.4н(зеркально)

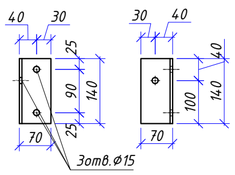

Спецификация материалов

Поз.	Обозначение	Наименование	Кол.	Масса ед., кг.	Примеч.
		Площадка метал. ПМ-1	2		
	ГОСТ 8568-77*	Рифлен. сталь, толщ.4мм, $м^2$	3,0	33,50	100,5
		Площадка метал. ПМ-1*	1		
	ГОСТ 8568-77*	Рифлен. сталь, толщ.4мм, $м^2$	3,3	33,50	110,55
		Площадка метал. ПМ-2	3		
	ГОСТ 8568-77*	Рифлен. сталь, толщ.4мм, $м^2$	9,0	33,50	301,5
		Метал. балка МБ-1	3		
	ГОСТ 8240-97	Швеллер №18 L=840	2	13,692	
		Метал. балка МБ-2	6		
	ГОСТ 8240-97	Швеллер №18 L=2500	2	40,75	
		Метал. балка МБ-3	3		
	ГОСТ 8240-97	Швеллер №18 L=1200	1	19,56	
		Метал. балка МБ-4	3		
	ГОСТ 8240-97	Швеллер №18 L=2820	2	45,97	
		Метал. балка МБ-5	3		
	ГОСТ 8240-97	Швеллер №18 L=2680	1	43,684	
		Косоур К-1	3		
	ГОСТ 8240-97	Швеллер №18 L=3700	2	60,31	
		Косоур К-2	1		
	ГОСТ 8240-97	Швеллер №18 L=5100	1	83,13	
		Проступи П-1	71	35,41	2514,11
	ГОСТ 8509-93	L50х5 L=450	2	1,70	3,4
	ГОСТ 8509-93	L75х5 L=1200	2	6,96	13,92
	ГОСТ 8568-77*	Рифлен. сталь, толщ.4мм, $м^2$	0,54	33,50	18,09
1	ГОСТ 8509-93	Уголок 75х75х6 ГОСТ 8509-93 / С245 ГОСТ 27772-2015 L=180	72	1,15	82,8
4	ГОСТ 8509-93	Уголок 70х70х6 ГОСТ 8509-93 / С245 ГОСТ 27772-2015 L=140	24	0.89	21,36

СОГЛАСОВАНО:

Взам. инв. N

Подпись и дата

Инв. N док.

Изм.	Кол.уч.	Лист	N док.	Подпись	Дата
Проверил		Ким И.			
Разработ.		Ахмедов Х.			
Н.контроль		Цой В.			

24-2024-АС

Строительство пристройки дополнительного учебного корпуса на 250 мест к средней школе №24 в городе Атырау (привязка)

Пристройка дополнительного корпуса

Стадия	Лист	Листов
РП	117.1	

Спецификация металлических изделий

ТОО "Асад ЛТД" г.Шымкент – 2024г.

Формат А2

Спецификация элементов лестницы

Поз.	Обозначение	Наименование	Кол.	Масса ед.,кг.	Примечание
1	ГОСТ 8509-93	Уголок 50х50х4 ГОСТ 8509-93 / С245 ГОСТ 27772-88* м. п.	150.0	3.05	457.50
2	ГОСТ 8706-78	Лист ПВЛ	22.50	21.8	490.50
		Закладная деталь ЗД-1	2		
3	ГОСТ 103-76	Полоса 240х10 L=620	1	11.68	11.68
4	ГОСТ 5781-92	ø16AIII L=200	4	0.31	1,24
		Уголок			
Уг-1	ГОСТ 8509-93	∟ 100х8 L=150	75	1.84	138.00

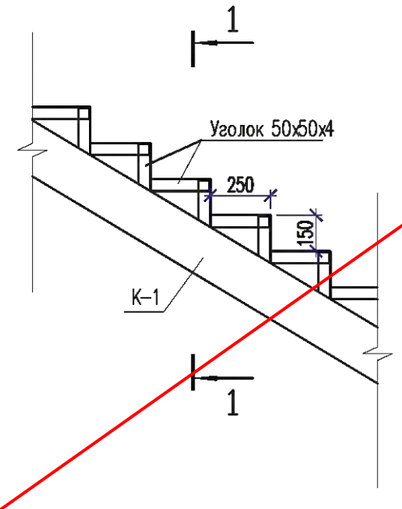

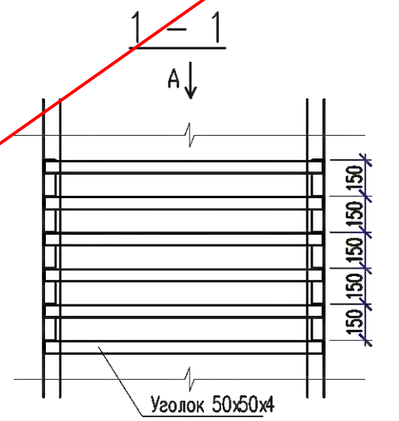

Вид А

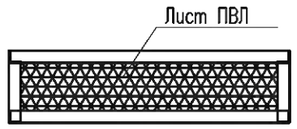

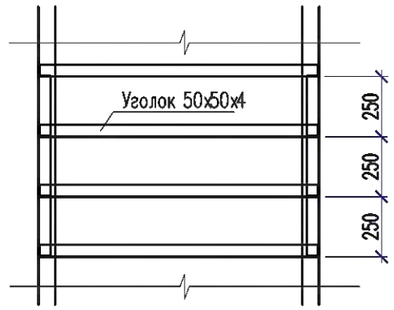

Спецификация металлических изделий

	Поз.	Обозначение	Наименование	Кол.	Масса ед.,кг.	Примечание
1.46	Ст-1	ГОСТ 30245-2003	Профильная труба 100х100х4 L=12000	4	137.52	550.08
1.46	Ст-2	ГОСТ 30245-2003	Профильная труба 100х100х4 L=9500	4	108.87	435.48

1. Данный лист см. с листом- 115.

Привязан	24-2024-АС	
Инженер	Ахмедов Х.	09.24
Н. контр.	Цой В.Г.	09.24
Инв. №		

Изм.	Кол.	Лист	N док	Подпись	Дата
Проверил		Сейілхан Н.			
Исполнил		Кошанов Е			
Н. контр.		Наубаев А.			

14-2022 АС

«Пристройка дополнительного корпуса на 250 мест в смену к школе №16 в г.Атырау»

Пристройка дополнительного корпуса

Стадия	Лист	Листов
РП	118	

Спецификация элементов лестницы

ТОО "ДИАС-проект" Шымкент 2022г.

Взам инв. N | Подпись и дата | Инв. N подл

Копировал А3

1

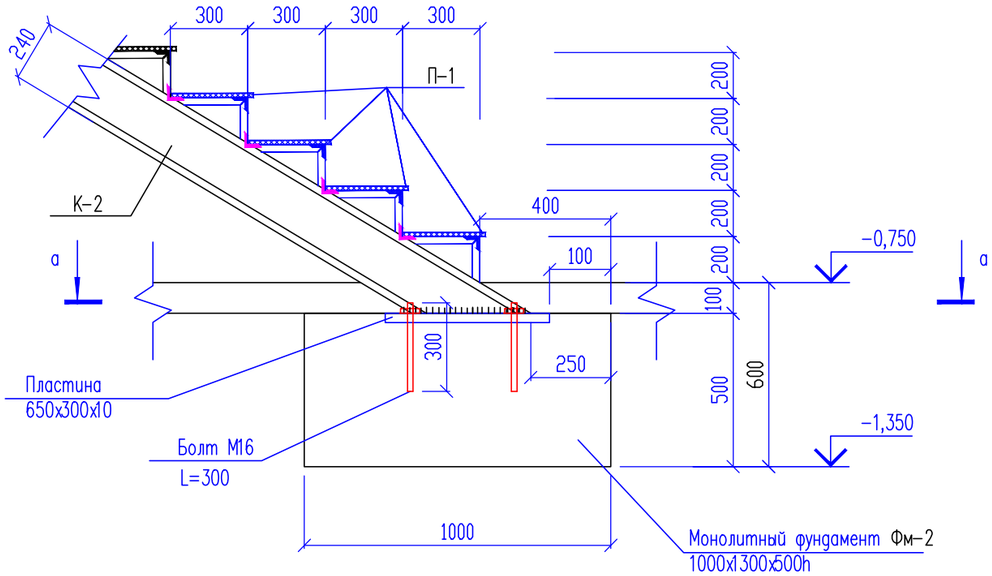

а – а

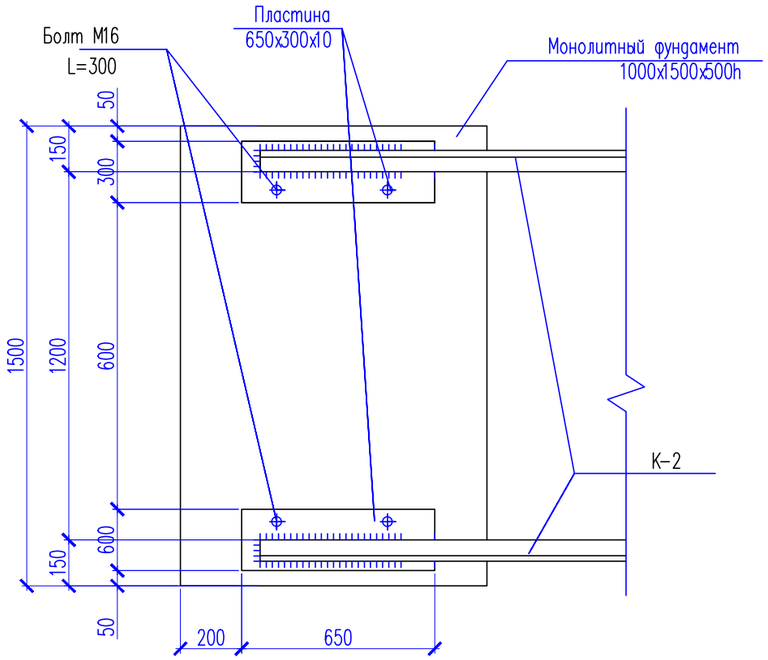

3

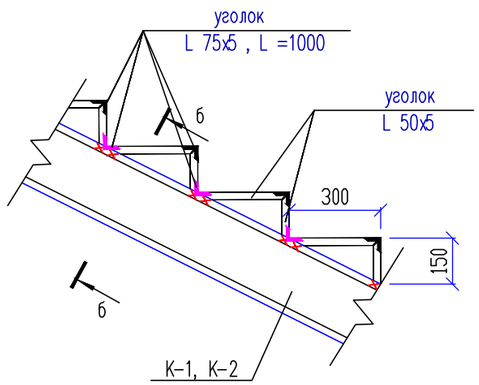

СОГЛАСОВАНО:

Взам. инв. N

Подпись и дата

Инв. N док.

Изм.	Кол.уч.	Лист	N°док.	Подпись	Дата	24-2024-АС		
						Строительство пристройки дополнительного учебного корпуса на 250 мест к средней школе №24 в городе Атырау (привязка)		
Проверил		Ким И.				Пристройка дополнительного корпуса	Стадия	Лист	Листов
Разработ.		Ахмедов Х.					РП	118.1	
Н. контроль		Цой В.				Узел 1, 3	ТОО "Асад ЛТД" г.Шымкент – 2024г.		

Формат А3

Ведомость деталей

Поз.	Эскиз
К-1	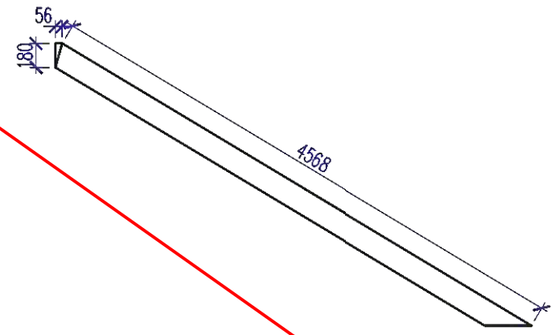
К-2	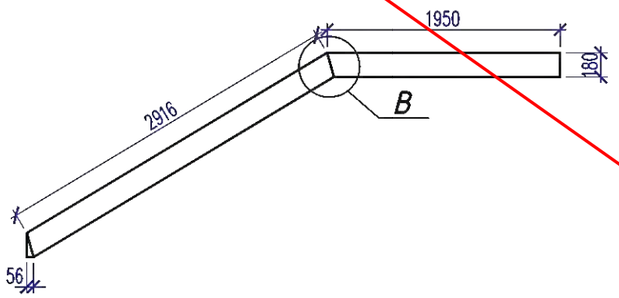
К-3	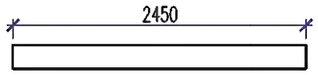
Б-1	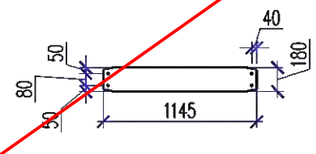

Спецификация металлических изделий

Марка изделия	Наименование	Кол.	Масса 1 дет. кг.	Масса изделия. кг.
Кс1т Кс1н	швеллер 18 ГОСТ 8240-97 L=4625	1	75.35	78.85
	лист 8х100 ГОСТ 19903-74 L=240	1	1.5	
	лист 8х100 ГОСТ 19903-74 L=150	2	2.0	
Кс2т Кс2н	швеллер 18 ГОСТ 8240-97 L=4920	1	80.19	83.69
	лист 8х100 ГОСТ 19903-74 L=240	1	1.5	
	лист 8х100 ГОСТ 19903-74 L=150	2	2.0	
Кс3т Кс3н	швеллер 18 ГОСТ 8240-97 L=2450	1	39.93	43.43
	лист 8х100 ГОСТ 19903-74 L=240	1	1.5	
	лист 8х100 ГОСТ 19903-74 L=150	2	2.0	

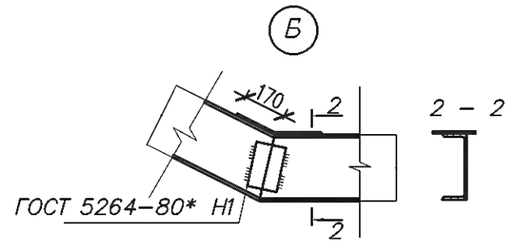

Вид А

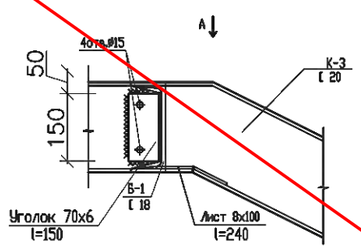

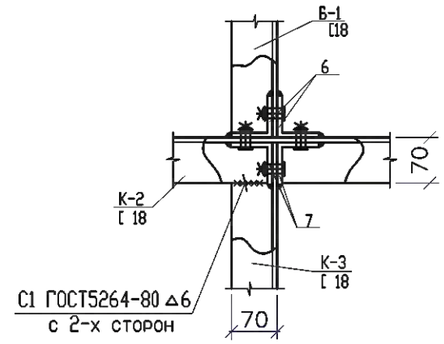

1. Данный лист см. с листом- 115.

Изм.	Кол.	Лист	N док	Подпись	Дата

14-2022 АС

«Пристройка дополнительного корпуса на 250 мест в смену к школе №16 в г.Атырау»

Привязан 24-2024-АС

				Проверил	Сейілхан Н.	
Инженер	Ахмедов Х.		09.24	Исполнил	Кошанов Е	
Н. контр.	Цой В.Г.		09.24	Н. контр.	Наубаев А.	

Инв. №

Пристройка дополнительного корпуса

Стадия	Лист	Листов
РП	119	

Спецификация металлических изделий

ТОО "ДИАС-проект" Шымкент 2022г.

Взам инв. N | Подпись и дата | Инв. N подл

Копировал А3

Ограждение ОГ-1

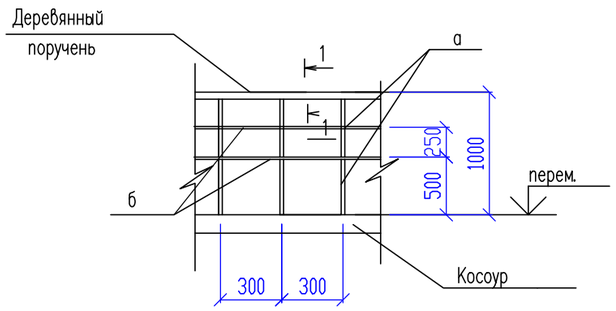

1-1

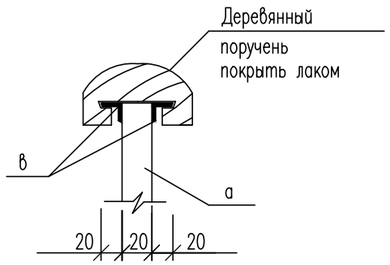

Узел крепления стойки ограждения
к металлической балке и к косоуру

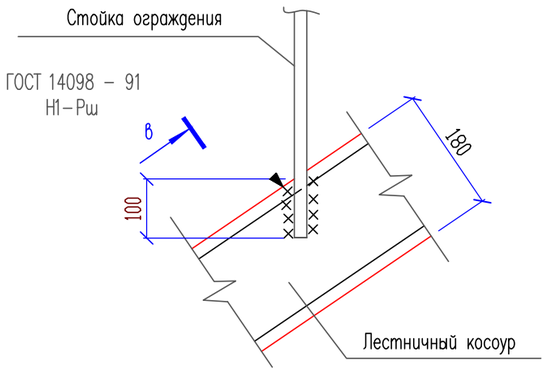

в – в

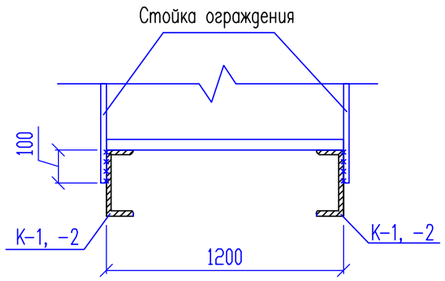

Поз.	Обозначение	Наименование	Кол.	Масса ед.,кг.	Примеч.
		Ограждения ОГ-1			
а	СТ СЭВ 3899-82	□ 20х20 L=1000	150	3,14	131,88
б	СТ СЭВ 3899-82	□ 20х20 п.м	202,8	3,14	636,792
в	ГОСТ 8509-93	L 20х3 п.м	202,8	0,89	180,492
		Деревянный поручень, п.м.	101,4		

СОГЛАСОВАНО:

Взам. инв. N

Подпись и дата

Инв. N док.

Изм.	Кол.уч.	Лист	N°док.	Подпись	Дата
Проверил		Ким И.			
Разработ.		Ахмедов Х.			
Н.контроль		Цой В.			

24-2024-АС

Строительство пристройки дополнительного учебного корпуса на 250 мест к средней школе №24 в городе Атырау (привязка)

Пристройка дополнительного корпуса

Стадия	Лист	Листов
РП	119.1	

Ограждение ОГ-1

ТОО "Асад ЛТД"
г.Шымкент – 2024г.

Формат А3

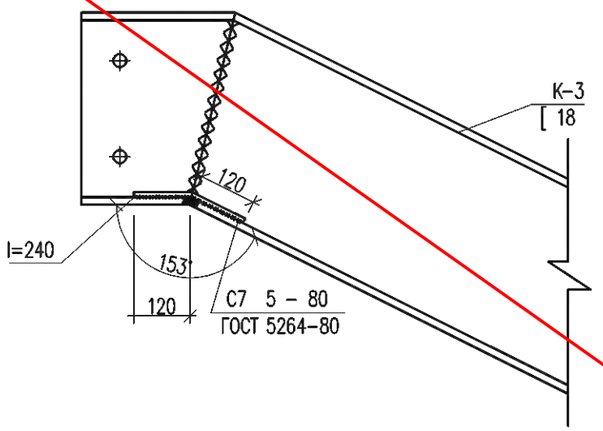

1 – 1

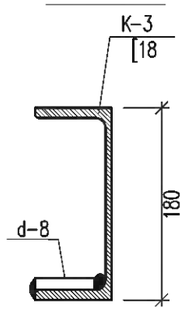

Деталь резки швеллера для выгиба косоура

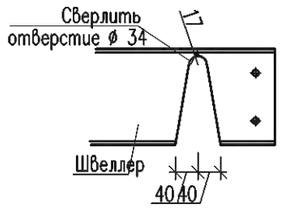

Г

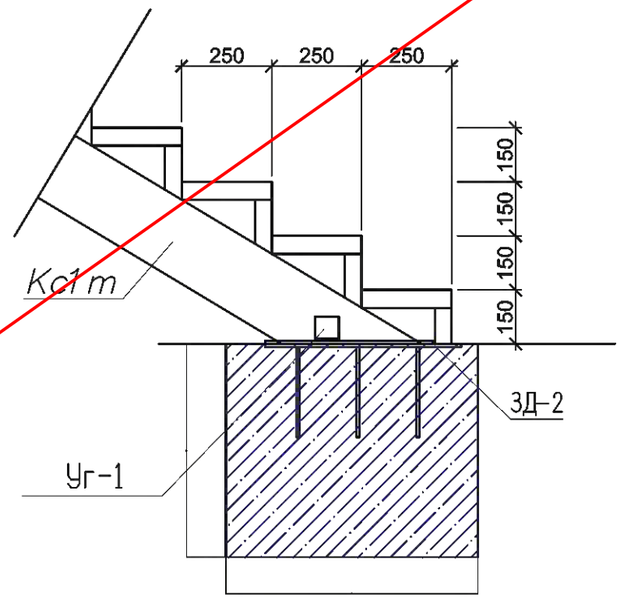

Закладная деталь ЗД-1

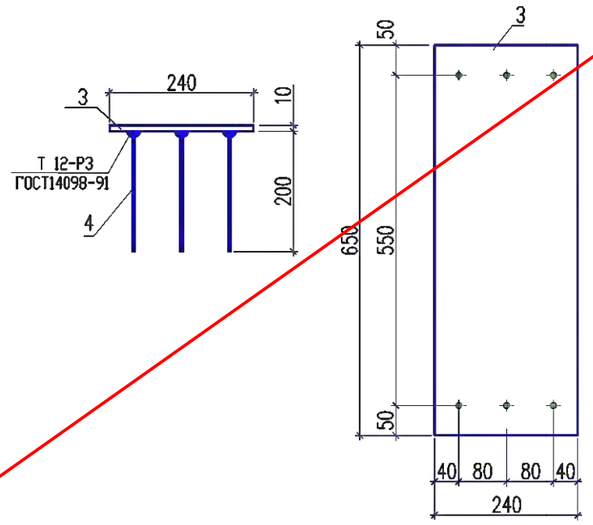

б – б

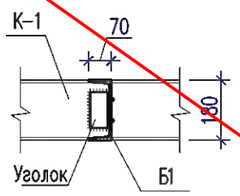

В

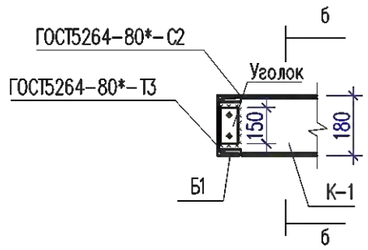

1. Данный лист см. с листом- 115.

							14-2022		АС
							«Пристройка дополнительного корпуса на 250 мест в смену к школе №16 в г.Атырау»		
			Изм.	Кол.	Лист	N док	Подпись	Дата	
Привязан	24-2024-АС						Пристройка дополнительного корпуса	Стадия	Лист	Листов
			Проверил		Сейілхан Н.			РП	120	
Инженер	Ахмедов Х.	09.24	Исполнил		Кошанов Е					
Н. контр.	Цой В.Г.	09.24	Н. контр.		Наубаев А.			ТОО "ДИАС-проект" Шымкент 2022г.		
Инв. №										

Взам инв. N | Подпись и дата | Инв. N подл

Копировал | А3

Деталь крепления стойки Ст-1,2

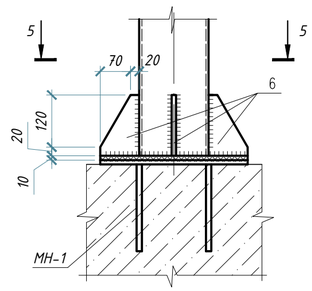

Фундамент Фм-1

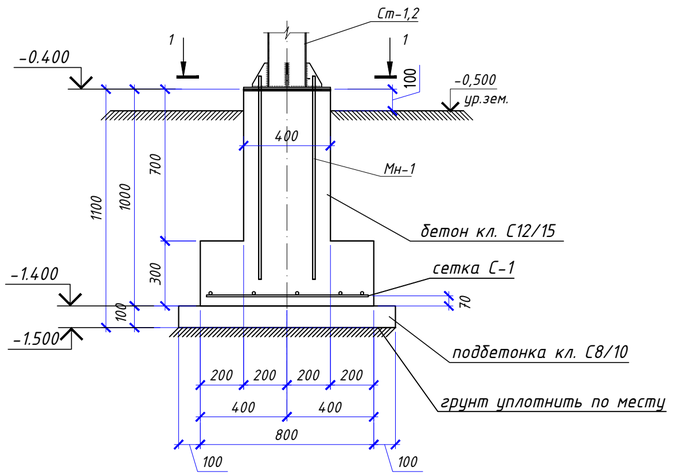

5 - 5

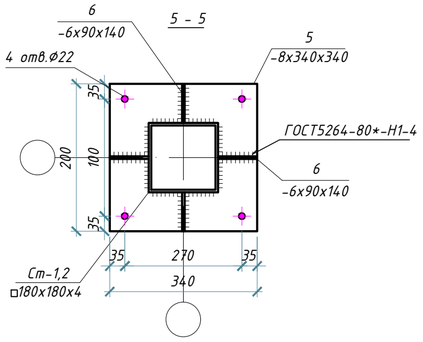

1 - 1

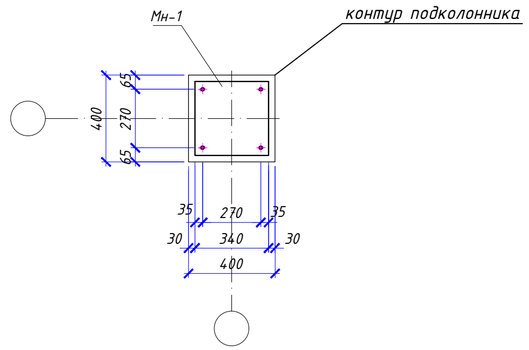

Закладная деталь Мн-1

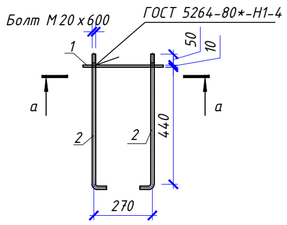

а - а

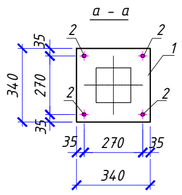

С-1

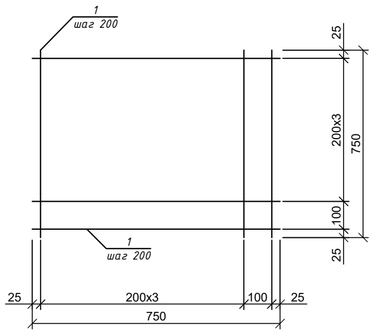

Спецификация элементов

Обоз.	Поз.	Наименование	Кол.	Масса ед.,кг.	Примеч.
С-1	1	Ф8 А400 L=750	10	0,30	3,00

Спецификация конструктивных элементов

Поз.	Обозначение	Наименование	Кол.	Масса ед.,кг.	Примеч.
		Соединительные элементы			
		Узел 1			
1	ГОСТ 19903-91	-10х300 L=650	2	15,30	30,60
	ГОСТ 7798-78	Болт М16	4	0,141	0,564
	ГОСТ 11371-78*	Шайба М16	4	0,0335	0,134
	ГОСТ 5915-70*	Гайка М16	4	0,0113	0,0452
		Фундамент Фм-1	4		на 1 шт.
С-1	данный лист	сетка с-1 шт	1	3.0	3.0
	Материалы:	Бетон кл. С12/15 м3			0,31
	Материалы:	Подбетонка кл. С8/10 м3			0.1
		ФМ-2	1		
		Бетон кл.В 12,5 м3			0,75 м3
		Закладная деталь Мн-1	8	16.31	
1	ГОСТ 19903-2015	Лист 10х340х340 ГОСТ 19903-2015 / С245 ГОСТ 27772-2015	1	9.07	9.07
2	ГОСТ 24379.1-80	Болт 1.1 М20х600 шт.	4	1.81	7.24
		Стойка Ст-1	4	131,72	526,88кг
	ГОСТ 32678-2014	Труба □180х4 L=6900	1	119,80	119,80
4	ГОСТ 19903-2015	Лист 6х180х180 ГОСТ 19903-2015 / С245 ГОСТ 27772-2015	1	1.53	1.53
5	ГОСТ 19903-2015	Лист 10х340х340 ГОСТ 19903-2015 / С245 ГОСТ 27772-2015	1	9.07	9.07
6	ГОСТ 19903-74*	Лист 6х50х140 ГОСТ 19903-74* / С245 ГОСТ 27772-2015	4	0.33	1.32
		Стойка Ст-2	4	176.50	706.00кг
	ГОСТ 32678-2014	Труба □180х4 L=9600	1	166,675	166,675
4	ГОСТ 19903-2015	Лист 6х180х180 ГОСТ 19903-2015 / С245 ГОСТ 27772-2015	1	1.53	1.53
5	ГОСТ 19903-2015	Лист 10х340х340 ГОСТ 19903-2015 / С245 ГОСТ 27772-2015	1	9.07	9.07
6	ГОСТ 19903-74*	Лист 6х50х140 ГОСТ 19903-74* / С245 ГОСТ 27772-2015	4	0.33	1.32

1. Бетонные и арматурные работы выполнять в соответствии с требованиями СН РК 5.03-07-2013 "Несущие и ограждающие конструкции".
2. По низу фундаментных плит выполнить бетонную подготовку из бетона кл. С8/10, толщ. 100ммм и шире основного фундамента на 100мм в каждую сторону.
3. Снятие несущей опалубки производится после достижения бетоном 70% проектной прочности.

СОГЛАСОВАНО:

Взам. инв. N

Подпись и дата

Инв. N док.

Изм.	Кол.уч.	Лист	N°док.	Подпись	Дата
Проверил		Ким И.			
Разработ.		Ахмедов Х.			
Н.контроль		Цой В.			

24-2024-АС

Строительство пристройки дополнительного учебного корпуса на 250 мест к средней школе №24 в городе Атырау (привязка)

Пристройка дополнительного корпуса

Стадия	Лист	Листов
РП	120.1	

Фундамент Фм-1

ТОО "Асад ЛТД" г.Шымкент - 2024г.

Формат А2

Ограждение лестничного марша ОЛМ-1

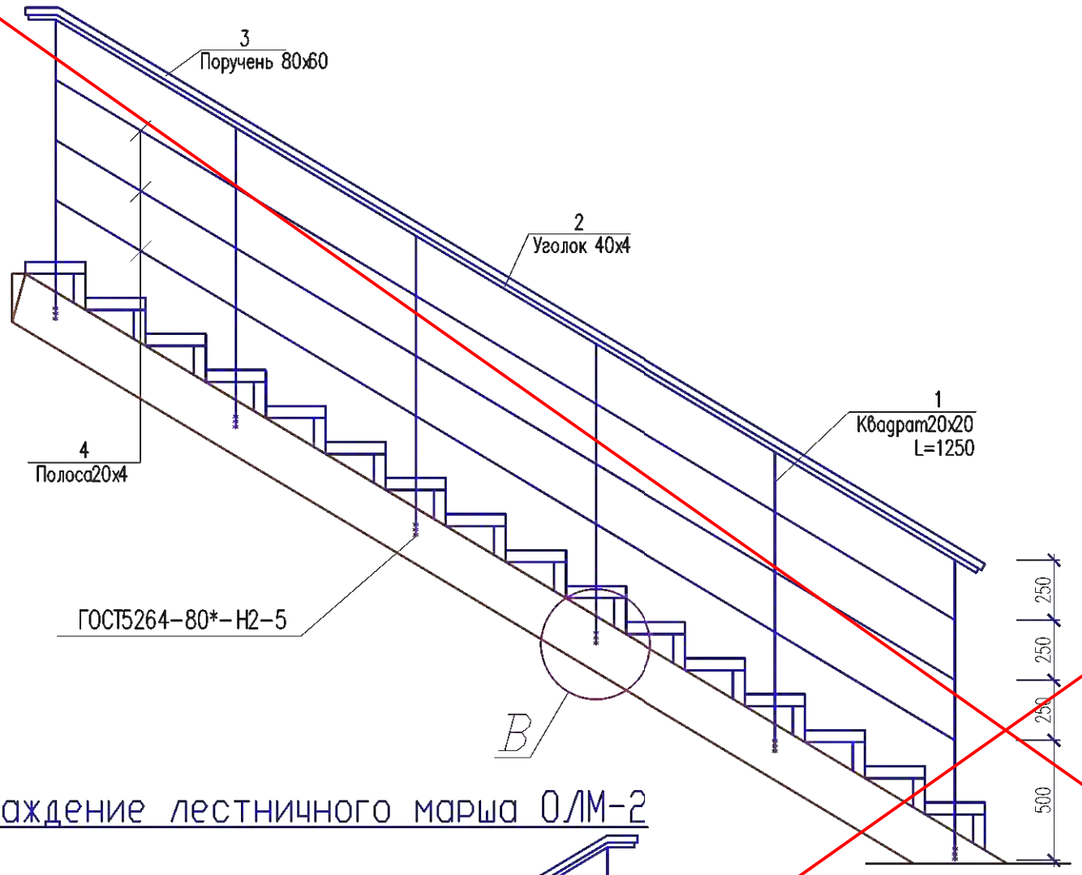

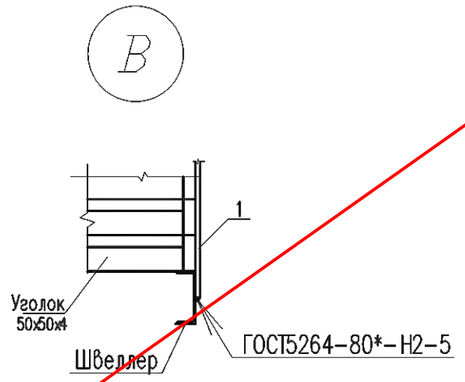

Ограждение лестничного марша ОЛМ-2

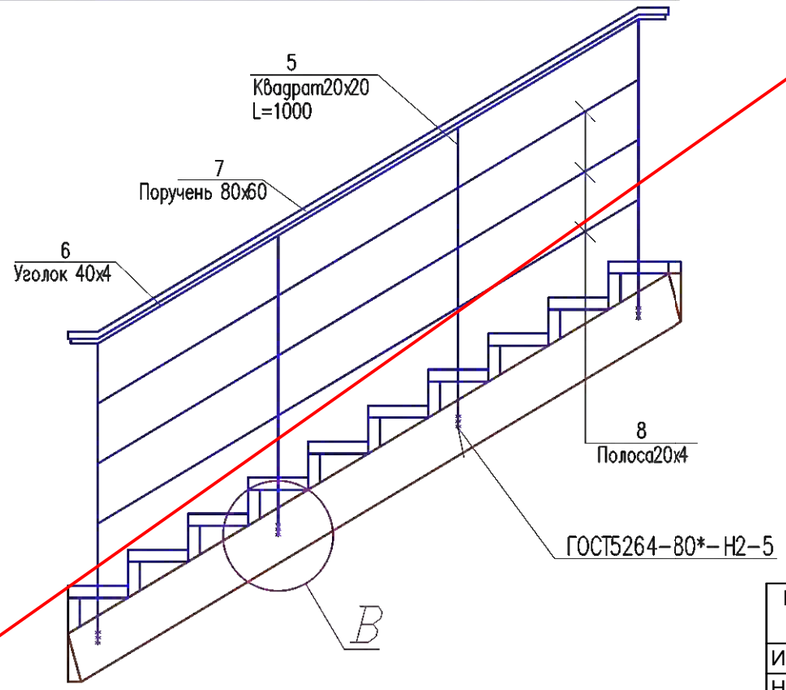

Спецификация материалов

Поз.	Обозначение	Наименование	Кол.	Масса ед., кг.	Примечание
ОЛМ-1		Ограждение лестничного марша ОЛМ-1	2	32.1	64.2
1	ГОСТ 8645 68	Квадрат 40х20х2.0 L=1250	6	2.12	12.72
2	ГОСТ 8509-93	Уголок 40х4 L=4600	1	11.13	11.13
3	ГОСТ 8242-88	Поручень 80х60 L=4700	1		
4	ГОСТ 8639-82	Полоса 20х4 L=4375	3	2.75	8.25
ОЛМ-2		Ограждение лестничного марша ОЛМ-2	10	22.16	221.60
5	ГОСТ 8645 68	Квадрат 40х20х2.0 L=1250	4	2.12	8.48
6	ГОСТ 8509-93	Уголок 40х4 L=2950	1	7.14	8.73
7	ГОСТ 8242-88	Поручень 80х60 L=3050	1		
8	ГОСТ 8639-82	Полоса 20х4 L=2625	3	1.65	4.95

1. Данный лист см. с листом- 115.

Взам инв. N | Подпись и дата | Инв. N подл

Изм.	Кол.	Лист	N док	Подпись	Дата

14-2022 АС

«Пристройка дополнительного корпуса на 250 мест в смену к школе №16 в г.Атырау»

Привязан 24-2024-АС

Проверил	Сейілхан Н.				
Исполнил	Кошанов Е				
Н. контр.	Наубаев А.				
Инженер	Ахмедов Х.		09.24		
Н. контр.	Цой В.Г.		09.24		
Инв. №					

Пристройка дополнительного корпуса

Стадия	Лист	Листов
РП	121	

Ограждение лестничного марша ОЛМ-1,
Ограждение лестничного марша ОЛМ-2.

ТОО "ДИАС-проект"
Шымкент 2022г.

Копировал А3

Ограждение лестничного марша ОЛМ-3

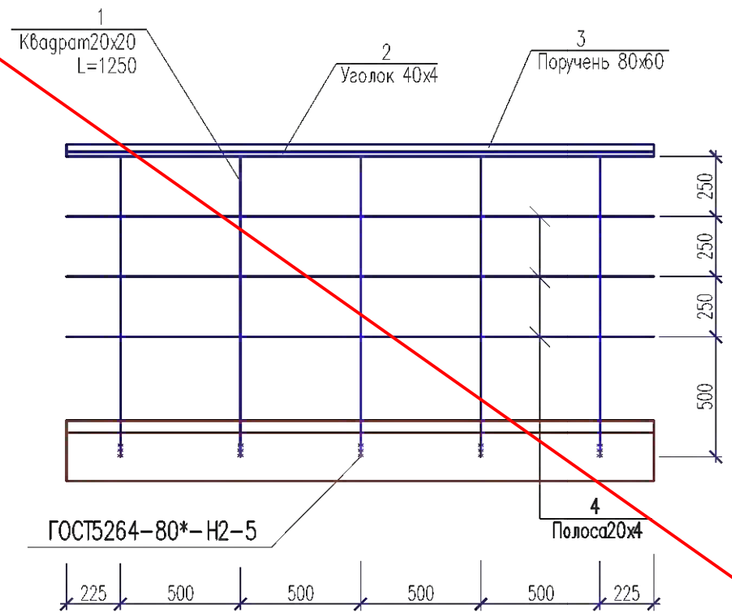

Ограждение лестничного марша ОЛМ-4

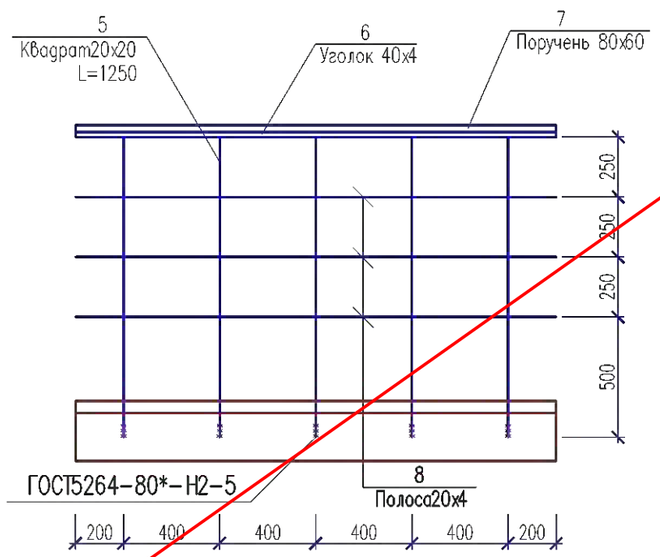

Ограждение лестничного марша ОЛМ-5

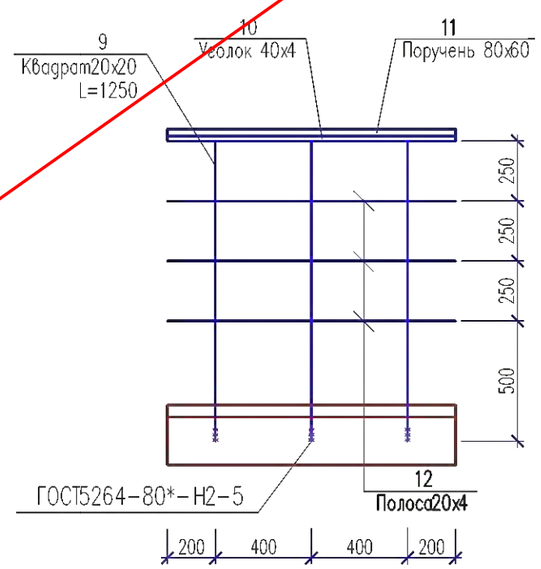

Спецификация материалов

Поз.	Обозначение	Наименование	Кол.	Масса ед., кг.	Примечание
ОЛМ-3		Ограждение лестничного марша ОЛМ-3	6	21.15	126.90
1	ГОСТ 8645 68	Квадрат 40х20х2.0 L=1250	5	2.12	10.6
2	ГОСТ 8509-93	Уголок 40х4 L=2450	1	5.93	5.93
3	ГОСТ 8242-88	Поручень 80х60 L=2450	1		
4	ГОСТ 8639-82	Полоса 20х4 L=2450	3	1.54	4.62
ОЛМ-4		Ограждение лестничного марша ОЛМ-4	2	18.83	37.66
5	ГОСТ 8645 68	Квадрат 40х20х2.0 L=1250	5	2.12	10.6
6	ГОСТ 8509-93	Уголок 40х4 L=2000	1	4.84	4.84
7	ГОСТ 8242-88	Поручень 80х60 L=2000	1		
8	ГОСТ 8639-82	Полоса 20х4 L=2000	3	1.25	3.75
ОЛМ-5		Ограждение лестничного марша ОЛМ-5	1	23.02	46.04
9	ГОСТ 8645 68	Квадрат 40х20х2.0 L=1250	3	2.12	6.36
10	ГОСТ 8509-93	Уголок 40х4 L=1200	1	2.9	2.9
11	ГОСТ 8242-88	Поручень 80х60 L=1200	1		
12	ГОСТ 8639-82	Полоса 20х4 L=1200	3	0.75	2.25

1. Данный лист см. с листом- 115.

Привязан	24-2024-АС	
Инженер	Ахмедов Х.	09.24
Н. контр.	Цой В.Г.	09.24
Инв. №		

Изм.	Кол.	Лист	N док	Подпись	Дата
Проверил		Сейілхан Н.			
Исполнил		Кошанов Е			
Н. контр.		Наубаев А.			

14-2022 АС

«Пристройка дополнительного корпуса на 250 мест в смену к школе №16 в г.Атырау»

Пристройка дополнительного корпуса

Стадия	Лист	Листов
РП	122	

Ограждение лестничного марша ОЛМ-3.
Ограждение лестничного марша ОЛМ-4.
Ограждение лестничного марша ОЛМ-5.

ТОО "ДИАС-проект"
Шымкент 2022г.

Взам инв. N | Подпись и дата | Инв. N подл

Копировал А3

План котлована

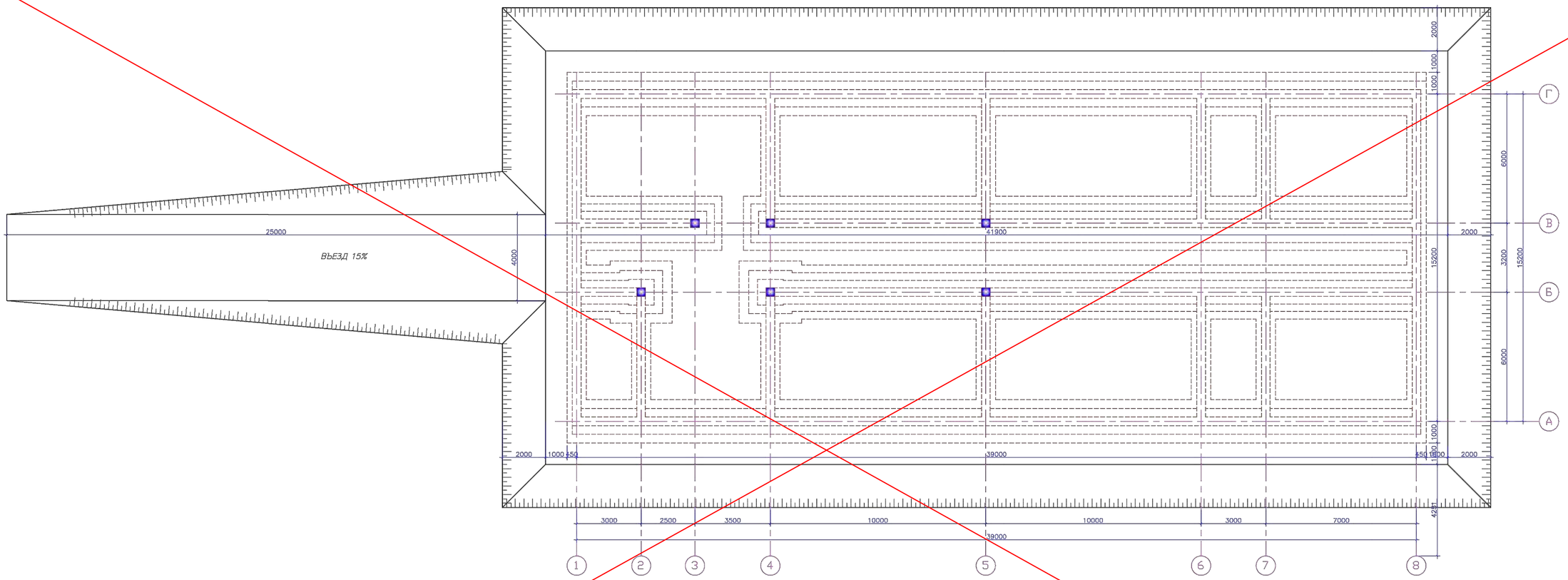

Разрез 1–1

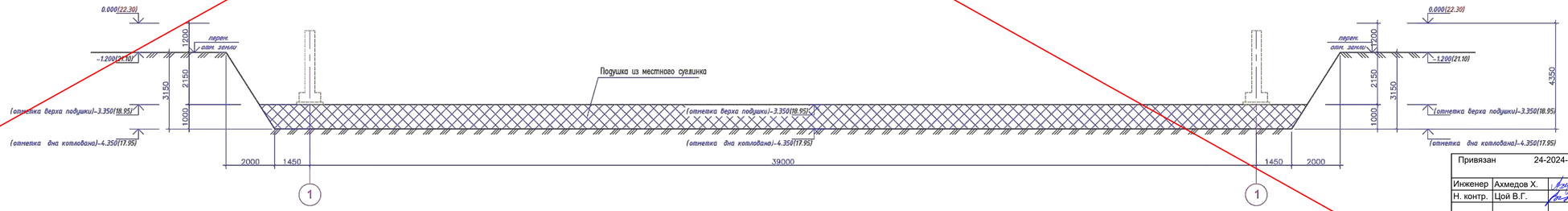

1. Данный лист смотреть совместно с листами АС-104.

Наименование	Ед. изм.	Кол-во
Отрывка котлована	м3	2792.04
В том числе растительный слой	м3	319.46
Подушка из местного суглинка	м3	930.00
Устройство въезда	м3	150.00
Обратная засыпка	м3	650.00

Последовательность выполнения работ по подготовке основания под фундаменты

1. Получить разрешение ГАСК на производство строительных работ. К строительным работам допускаются строительные организации.
2. Произвести выноску осей здания на площадке строительства.
3. Учитывая сложные инженерно-геологических условия необходимо устройства искусственного основания (подушки) из местного суглинка высотой 1000мм, с послойной укаткой катком или большегрузным транспортом (4–5 ездок по одному следу). Толщина укатываемого слоя не должна превышать 15–20см.

						24-2022	АС	
Изм.	Кол.	Лист	N док	Подпись	Дата	«Пристройка дополнительного корпуса на 250 мест в смену к школе №16 в г.Атырау»		
Проверил		Сейілхан Н.				Пристройка дополнительного корпуса	Стадия: РП	Лист: 123 / Листов:
Исполнил		Кошанов Е.						
Н. контр.		Наубаев А.				План котлована. Разрез 1-1. Разрез 2-2.	ТОО "ДИАС-проект" Шымкент 2022г.	

Привязан	24-2024-АС		
Инженер	Ахмедов Х.		09.24
Н. контр.	Цой В.Г.		09.24
Инв. №			

Согласовано

Инв. № подл. | Подп. и дата | Взам. инв. №

План котлована

0,000–21,49

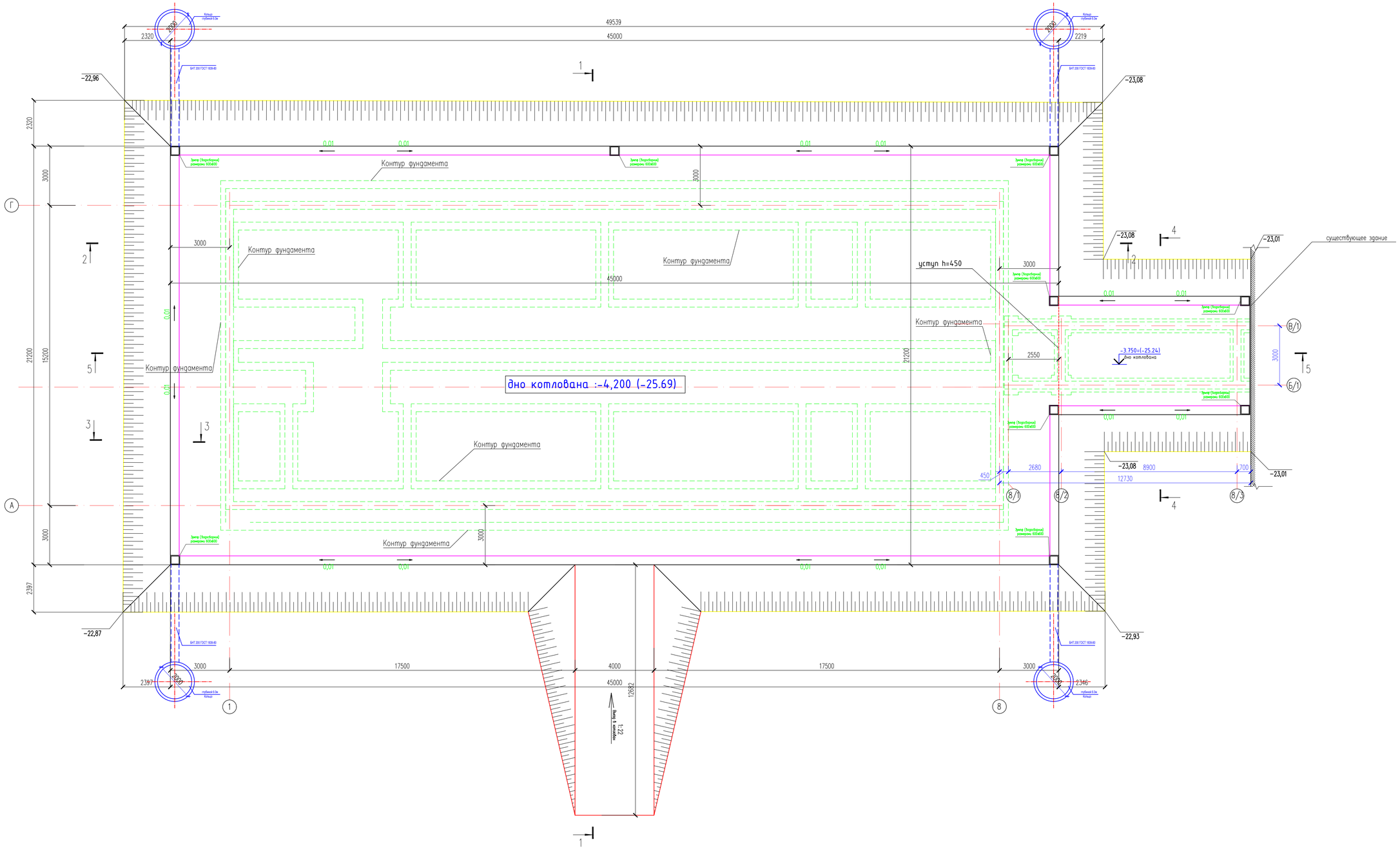

Изм.	Кол.уч.	Лист	N°док.	Подпись	Дата	24–2024–АС
						Строительство пристройки дополнительного учебного корпуса на 250 мест к средней школе №24 в городе Атырау (привязка)
Проверил	Ким И.					Пристройка дополнительного корпуса — Стадия: РП; Лист: 123.1; Листов:
Разработ.	Ахмедов Х.					
Н.контроль	Цой В.					План котлована — ТОО "Асад ЛТД" г.Шымкент – 2024г.

СОГЛАСОВАНО:

Взам. инв. N

Подпись и дата

Инв. N док.

Формат А1

1 – 1

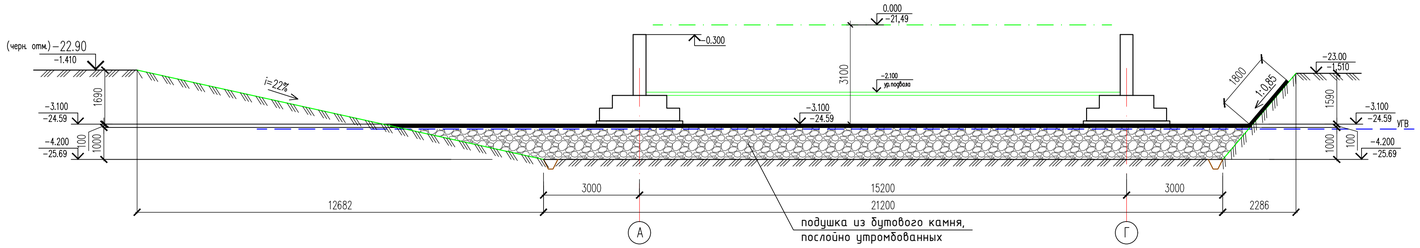

4 – 4

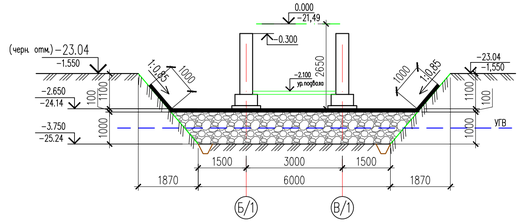

5 – 5

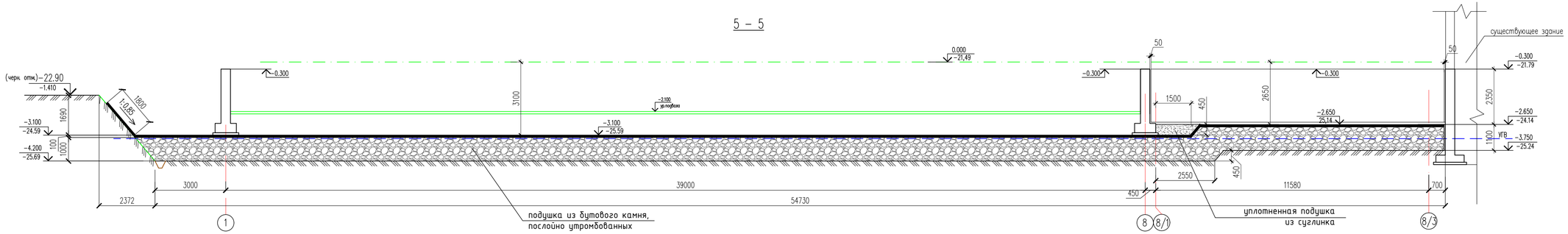

2 – 2

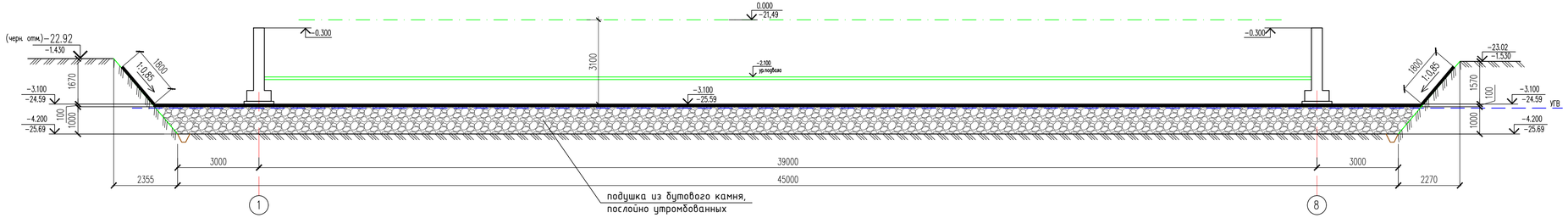

3 – 3

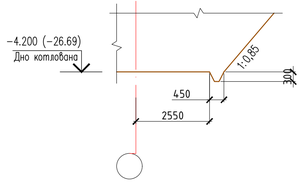

						24–2024–АС			
Изм.	Кол.уч.	Лист	N-док.	Подпись	Дата	Строительство пристройки дополнительного учебного корпуса на 250 мест к средней школе №24 в городе Атырау (привязка)			
Проверил		Ким И.				Пристройка дополнительного корпуса	Стадия	Лист	Листов
Разработ.		Ахмедов Х.					РП	123.2	
Н.контроль		Цой В.				Разрез 1–1 5–5	ТОО "Асад ПТД" г.Шымкент – 2024г.		

СОГЛАСОВАНО:

Взам. инв. N

Подпись и дата

Инв. N док.

Формат 420*804

1 – 1

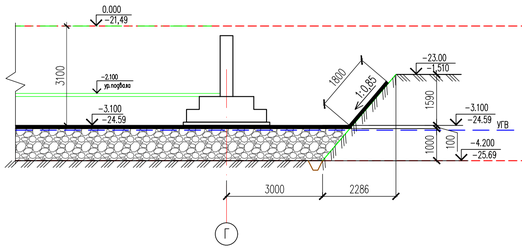

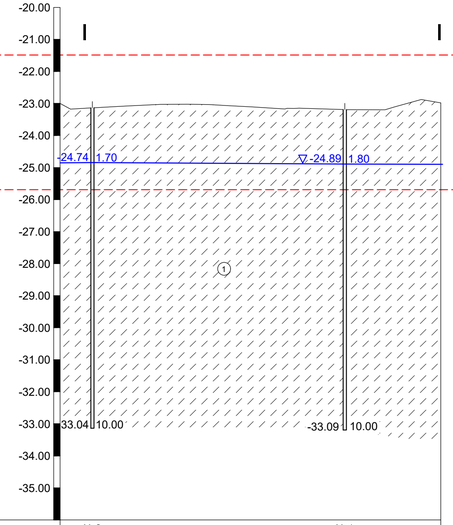

Номер скважины	№2	№1
Абстрактная отметка устья,м	-23.04	-23.09
Абстрактная отметка забоя,м	-33.04	-33.09
Уровень подземных вод,м	1.8	1.7
Глубина скважны, м	10.00	10.00
Расстояние между скважин,м	79.00	

Условные обозначения

- супесь

(1) - номер инженерно-геологического элемента

▽ -24.89 | 1.80 - слева-глубина УПВ, справа-отметка УПВ, м

-33.09 | 10.00 - слева-глубина забоя, справа-отметка забоя, м

Объем работы

Наименование	Ед. изм.	Кол-во
Разработка котлована	м3	3321,64
В том числе мокрый грунт	м3	990,4025
В том числе сухой грунт	м3	2331,2375
В том числе:		
Бутовый камень	м3	1083,61
Водоотливные работы	м3	1338,025
Грунтовая подушка из суглинка	м3	4,8
Трехслойная георешетка типа ТХ-180	м2	1502,22
Слой щебня пропитанный битумом толщ 80мм	м2	1502,22
Устройство въезда	м3	70,76
Обратная засыпка	м3	929,28
Обратная засыпка под полы	м3	314,52

1. За отм.0.000 принят уровень чистого пола первого этажа здания, что соответствует абсолютной отметке 22,79м. по генплане.
Согласно "Отчету об инженерно-геологических изысканиях.", выполненных ТОО "А-Геоинжиниринг" в июне 2024 года.
2.Отрывку котлована и послойное уплотнение производить при минимальном уровне подземных вод. Все подготовительные работы по устройству основания выполнить после осушки котлована и выполненных мероприятий по отводу грунтовых вод (см. пункт ниже).
В качестве материала грунтовой подушки принять бутовый камень толщ. 1000мм. Укладку и уплотнение подушки выполнять послойно с толщиной слоя не более 250-300мм. Расчетные характеристики уплотненной подушки должны быть не менее: Y=22,1 кН/м ; =38 ; С=1кПа; Е=30 МПа.
3. Для выравнивания неравномерности распространения касательных напряжений в основании по периметру здания при устройстве грунтовой подушки рекомендуется использовать трехосную георешетку. Необходимо использовать гексагональную георешетку в 2-3 слоя из типа ТХ-180 или аналог. Решетку укладывать в теле грунтовой подушки. Решетка заводится сплошным непрерывным слоем под фундаменты с заворачиванием на 2.5 метра по откосу котлована. Решетку укладывать на уплотненный слой гравийно-песчаной смеси. Поверх решетки следует выполнить отсыпку слоя щебня пропитанный битомом до полного насыщения толщ. 80мм с обязательным уплотнением катками не менее 12 проходов. Размер фракции щебня не более 20-40 мм. Обеспечить тщательную засыпку пазух котлована. Обратную засыпку следует выполнить из гравийного песчаного грунта в процентном соотношении. Гравийный грунт должен содержать включения, диаметром не более 80-100мм. Толщина укатки каждые 150-200мм, коэффициент уплотнения принять не менее 0,94. Для контроля качества уплотнения грунта привлекать специальную аттестованную лабораторию. Выполнить устройство водонепроницаемой отмостки шириной 1.5 м. и уклоном не менее 0,03 в поперечном сечении вокруг проектируемого здания.
Контроль значения модуля деформации и коэффициента уплотнения выполнять из расчета не менее 1 проба на 300м2 уплотняемой площади. Контроль значения модуля деформации Е по 3 штамп опыта на поверхности каждого 1 метрового грунтовой подушки, для каждого здания. Модуль деформации определить соответствии с ГОСТ 20276-2012 «Грунты. Методы полевого определения характеристик прочности и деформируемости». В соответствии с пунктом 4.3.15, СП РК 5.01-102-2013, при определении модуля деформации по результатам испытаний грунтов в полевых условиях штампом допускается ограничиваться результатами трех испытаний (или двух, если они отклоняются от среднего не более чем на 25%).
Это должно быть выполнено до начало всех работ.
Предусмотреть мероприятия по водозащите и водоотведению атмосферных и талых вод от здания. Выполнить вертикальную планировку территории, обеспечивающую сток дождевых, талых и поливочных вод, прокладка водоводов выполнить в специальных каналах или размещение их на безопасных расстояниях от здания, а также постоянно осуществлять контроль за возможными утечками воды.
Рекомендуемые грунтоуплотняющие машины: пневмокатки весом 250кН - число проходов десять по одному следу, виброкатки весом 20кН - число проходов два по одному следу.
В случае наличия в зоне устройства котлована инженерных сетей, до начала работ необходимо выполнить их перенос;
До начала работ по устройству фундаментов основание должно быть принято по акту инженером-геологом;
Необходимо выполнять контроль качества каждого слоя отсыпаемого грунта и плотность освидетельствовать актами лабораторного анализа.
Объем уточнить по факту. В случае если проектная отметка подушки отличается от фактической - вызвать представителя проектной организации для освидетельствования котлована. После устройства грунтовой подушки на строительную площадку вызвать специализированную организацию геологов для подтверждения соответствующих физико механических свойств грунта "подушки".
4. До начала работ по устройству фундаментов, основание котлована должно быть освидетельствовано с участием инженера-геолога и принято по акту.
5. Перерыв между окончанием разработки котлована и устройством фундаментов не допускается. При вынужденных перерывах продолжительностью не более 2-х суток необходимо защитить грунт основания от промерзания.С целью сохранения природной структуры грунта основания необходимо защищать котлован от попадания поверхностных вод путем устройства нагорных и водоотводных канав или оградительных обвалований.
Для водоотлива в котловане устанавливаются четыре колодца (водосборники) по углам, диаметром 2 м. и глубиной 6 м. (количество 4 штук), к которым вода поступает по асбестоцементной трубе диаметром 200 мм. (Общий расход труб 240.0 п.м.). Для откачки воды из кольца (водосборники) устанавливаются четыре насоса, согласно инженерно-геологического отчета, коэффициент фильтрации равен 0.30 м/сут.
Поверхность фильтрации котлована 1012.1 м2, соответственно поступление грунтовых вод равна 303,63м3/сут, или около 13,0м3/час.. Принимаем насосы центробежные погружные для загрязненных вод, типа Гном 53-10, подача 53 м3/ч, напор 10 м, двигатель мощностью 3,50 кВт. Насосов для водопонижения и водоотлива требуется 4 штук.
Время работы насосов в сутки -13часов в 2 смены 3.5х4х13=182,0 маш/час. в сутки с учетом 4-х насосов.
Количество дней производства работ в котловане - 20 дней. И того получается 182,0маш/час х 20 = 3640маш/час.

Изм.	Кол.уч.	Лист	N-док.	Подпись	Дата	24-2024-АС		
						Строительство пристройки дополнительного учебного корпуса на 250 мест к средней школе №24 в городе Атырау (привязка)		
Проверил		Ким И.				Пристройка дополнительного корпуса	Стадия	Лист	Листов
Разработ.		Ахмедов Х.					РП	123.3	
Н.контроль		Цой В.				Инженерно-геологический разрез	ТОО "Асад ПТД" г.Шымкент - 2024г.		

СОГЛАСОВАНО:

Взам. инв. N | Подпись и дата | Инв. N док.

Формат 420*804

Пандус ПС-1

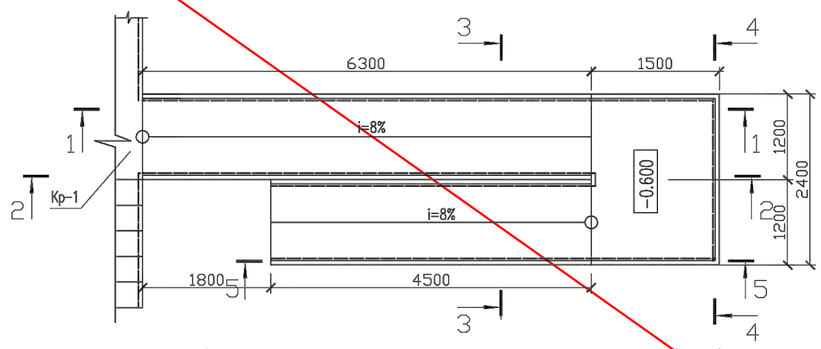

Спецификация конструктивных элементов

Поз.	Обозначение	Наименование	Кол.	Масса ед., кг.	Примеч.
		Пандус ПС-1	1		
С-1	ГОСТ 6227-80*	Сетка ⌀5 Вр-1 м2	26.88	2.88	77.41
		Материалы:			
		Бетон С 12/15 м3	10.59		
		Ограждение металическое ОГП-1			
1	Поручень ГОСТ 9941-81	Труба ⌀ 40х3.0мм нержавеющ.(цвет серебра) L=27.0 п.м.	1	2.772	74,844
2	Связующий элемент ГОСТ 9941-81	Труба ⌀ 25х3.0мм нержавеющ.(цвет серебра) L=54.0 п.м.	1	1.648	88,992
3	Стойка ГОСТ 9941-81	Труба ⌀ 40х3.0мм нержавеющ.(цвет серебра) L=900мм	38	2.49	94.62
4	Базовый элемент стойки ГОСТ 9941-81	Труба ⌀ 89х3.0мм нержавеющ.(цвет серебра) L=150мм	38	0.97	36.86

1-1

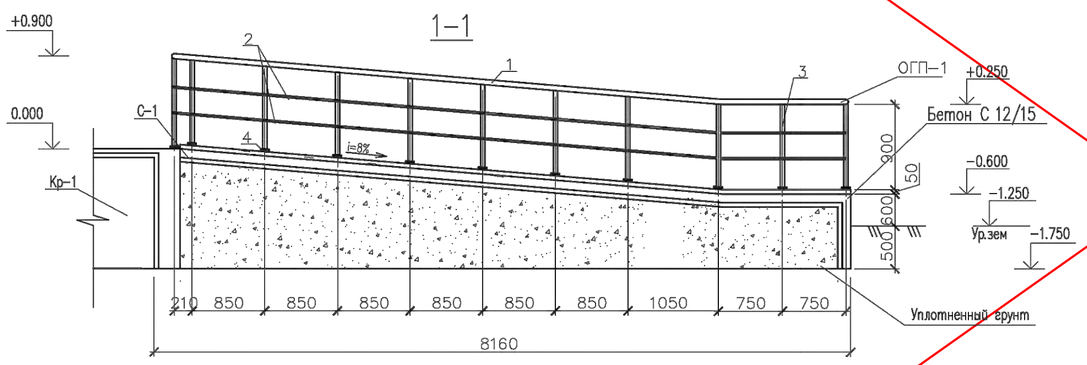

3 - 3

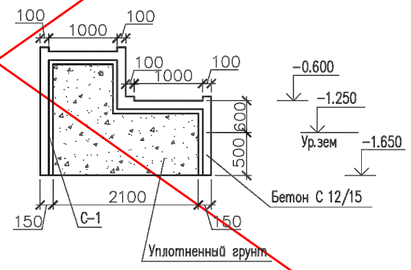

4 - 4

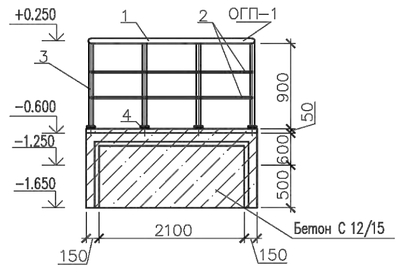

2 - 2

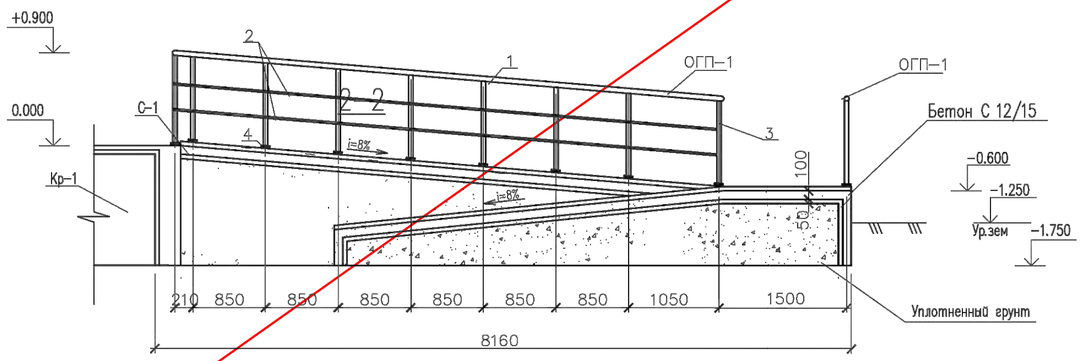

5- 5

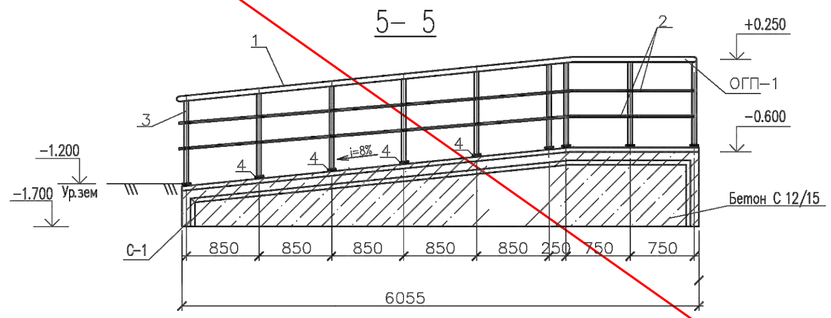

1. Данный лист смотри совместно с л.АС - 19.

Привязан	24-2024-АС		
Инженер	Ахмедов Х.		09.24
Н. контр.	Цой В.Г.		09.24
Инв. №			

Изм.	Кол.	Лист	N док	Подпись	Дата
Проверил		Сейілхан Н.			
Исполнил		Кошанов Е			
Н. контр.		Наубаев А.			

14-2022 АС

«Пристройка дополнительного корпуса на 250 мест в смену к школе №16 в г.Атырау»

Пристройка дополнительного корпуса

Стадия	Лист	Листов
РП	124	

Пандус ПС-1. Разрез 1-1. Спецификация.

ТОО "ДИАС-проект" Шымкент 2022г.

Крыльцо Кр-2, Пандус П-1

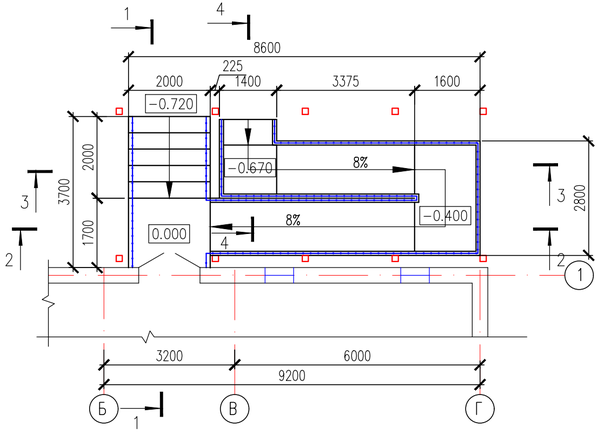

2 – 2

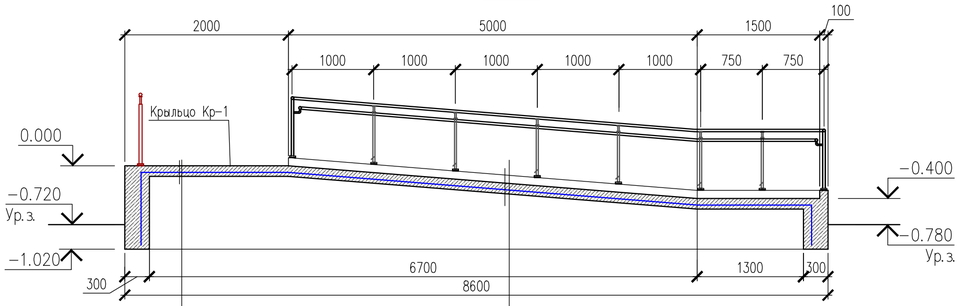

Керамогранит шероховатой поверхности
Бетон кл. С12/15, армированный сеткой С-1
ø5Вр1/100/100 – 130мм
Уплотненный грунт основания

Мелкозернистый бетон кл.С12/15-20мм
Бетон кл. С12/15, армированный сеткой С-1
ø5Вр1/100/100 – 130мм
Уплотненный грунт основания

4 – 4

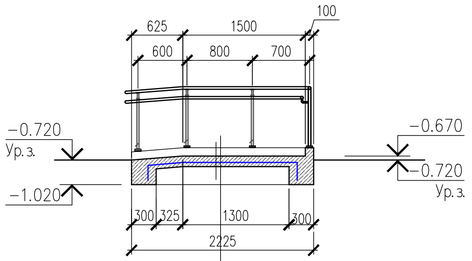

Мелкозернистый бетон кл.С12/15-20мм
Бетон кл. С12/15, армированный сеткой С-1
ø5Вр1/100/100 – 130мм
Уплотненный грунт основания

3 – 3

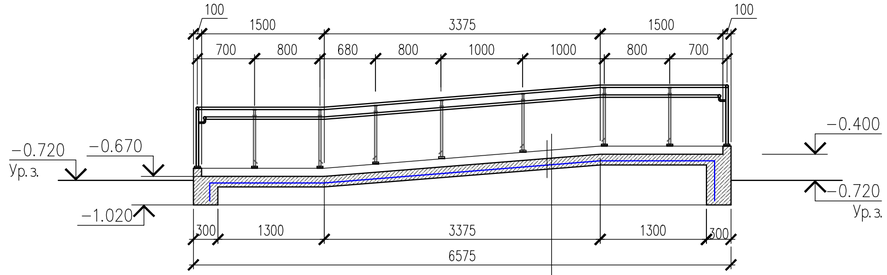

Мелкозернистый бетон кл.С12/15-20мм
Бетон кл. С12/15, армированный сеткой С-1
ø5Вр1/100/100 – 130мм
Уплотненный грунт основания

План расположения закладных деталей

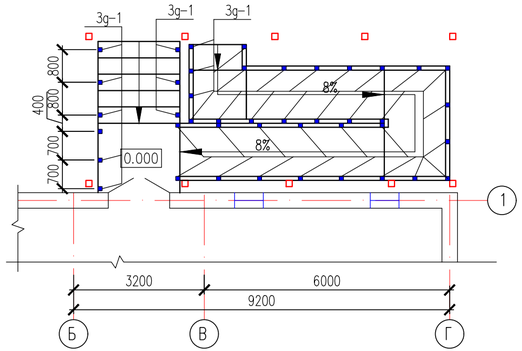

1 – 1

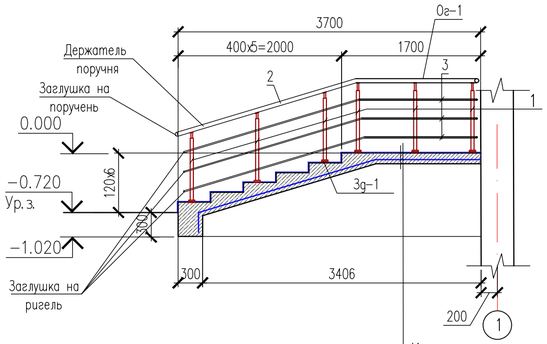

Керамогранит шероховатой поверхности
Бетон кл.С12/15 армированный сеткой-130мм
Сетка 5Вр1 100/100
Уплотненный грунт

Изм.	Кол.уч.	Лист	N°док.	Подпись	Дата	24-2024-АС
						Строительство пристройки дополнительного учебного корпуса на 250 мест к средней школе №24 в городе Атырау (привязка)
Проверил		Ким И.				Пристройка дополнительного корпуса — Стадия: РП; Лист: 124.1; Листов:
Разработ.		Ахмедов Х.				
Н.контроль		Цой В.				Крыльцо Кр-1, Пандус П-1 — ТОО "Асад ЛТД" г.Шымкент – 2024г.

Согласовано

Взам. инв. N

Подп. и дата

Инв. N подл.

Копировал

Формат А4-3

Спецификация материалов

Поз.	Обозначение	Наименование	Кол.	Масса ед.,кг.	Примеч.
Кр-1	см. данный лист	Крыльцо Кр-2	1		
П-1	см. данный лист	Пандус П-1	1		
		Крыльцо Кр-2			
С-1	ГОСТ 8478-88	Сетка 5Вр-1 100/100 м2	7,58	2.88	21,83
Зд-1	Серия1.400-15. В1. 120-05	Закладная деталь МН 105-6 шт.	10		
ОГ-1	см. данный лист	Ограждение ОГ-1 шт.	1	36,314	36,314
		Облицовка ступеней керамогранитом шероховатой поверхности, м2	8,9		
	Материалы:	Бетон кл. С12/15, на сульфатостойком цементе м3	1,4		
		Ограждение ОГ-1		45,882	
		Стойка			
1	ГОСТ 9941-81	Труба ø38х2 ГОСТ 9941-81 / 12Х18Н10Т ГОСТ 5632-72 L=1000	10	1.48	14,8
		Держатель поручня ø38.1мм	10		
		Фланец напольного крепления	10		
		Декоративная крышка ø38.1мм	10		
		Поручень			
2	ГОСТ 9941-81	Труба ø51х2 ГОСТ 9941-81 / 12Х18Н10Т ГОСТ 5632-72 п.м.	7,62	2.45	18,669
		Заглушка на поручень ø50.8мм	4		
		Ригель			
3	ГОСТ 9941-81	Труба ø16х1.5 ГОСТ 9941-91 / 12Х18Н10Т ГОСТ 5632-72 м.п.	22,86	0.543	12,413
		Заглушка на ригель ø50.8мм	12		
		Пандус П-1			
Зд-1	Серия1.400-15. В1. 120-05	Закладная деталь МН 105-6 шт.	34		
С-1	ГОСТ 8478-88	Сетка 5Вр I 100/100,м2	24,045	2,88	69,25
		Облицовка боковых поверхностей керамогранитной плиткой, м2	23,145		
		Мелкозернистый бетон кл. С12/15, м3	0,463		
		Бетон кл. С12/15, м3	3,78		
		Ограждение ОГ-2		191,643	
		Стойка			
1	ГОСТ 9941-81	Труба ø38х2 ГОСТ 9941-81 / 12Х18Н10Т ГОСТ 5632-72 L=1000	34	1.48	50,32
		Держатель поручня ø38.1мм	34		
		Фланец напольного крепления	34		
		Декоративная крышка ø38.1мм	34		

Спецификация материалов

Поз.	Обозначение	Наименование	Кол.	Масса ед.,кг.	Примеч.
		Поручень			
2	ГОСТ 9941-81	Труба ø51х2 ГОСТ 9941-81 / 12Х18Н10Т ГОСТ 5632-72 п.м.	27,44	2.45	67,228
		Заглушка на поручень ø50.8мм	4		
4	ГОСТ 9941-81	Труба ø38х2,5 ГОСТ 9941-81 / 12Х18Н10Т ГОСТ 5632-72 п.м.	27,44	2.217	60,835
		Заглушка на поручень ø36.8мм	2		
К-1	с.1.256.2-2 в.1	Кронштейн К2	34	0.39	13,26

Ограждение Ог-2

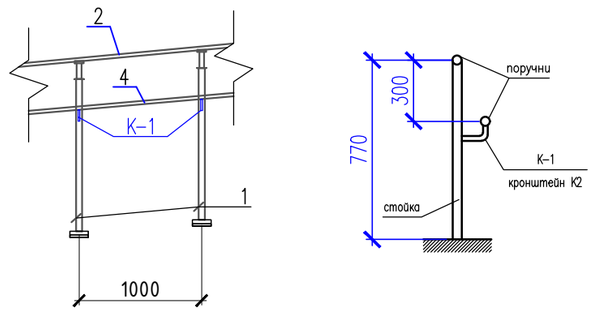

Примечания:

1. Все трубы для наружного ограждение принимать бесшовные из нержавеющие стали. Для данных труб покраска не требуется.
2. Данный лист совместно с листом АС-28,29

Изм.	Кол.уч.	Лист	N-док.	Подпись	Дата	24-2024-АС		
						Строительство пристройки дополнительного учебного корпуса на 250 мест к средней школе №24 в городе Атырау (привязка)		
Проверил		Ким И.				Пристройка дополнительного корпуса	Стадия	Лист	Листов
Разработ.		Ахмедов Х.					РП	124.2	
Н.контроль		Цой В.				Спецификация материалов	ТОО "Асад ЛТД" г.Шымкент - 2024г.		

Согласовано

Взам. инв. N

Подп. и дата

Инв. N подл.

Копировал

Формат А3

План фундамента и стоек

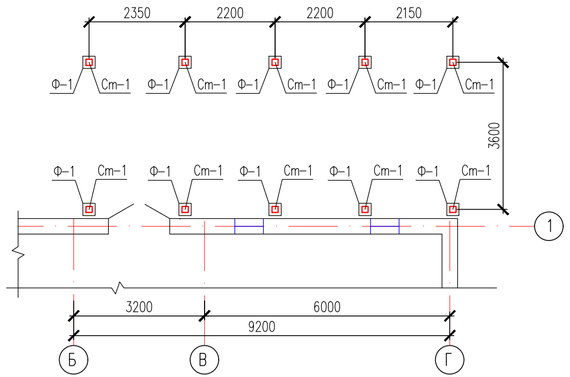

Фрагмент фундамента тамбура

Узел "Д"

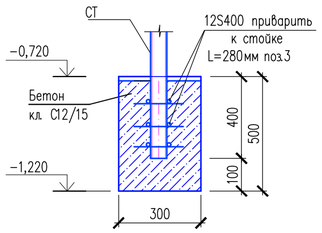

Схема расположения навеса Нв-1

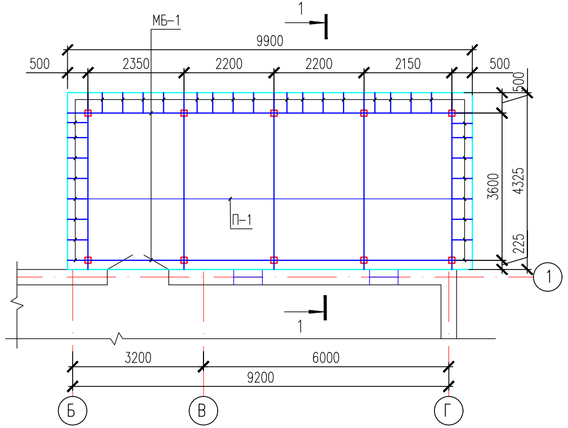

1 – 1

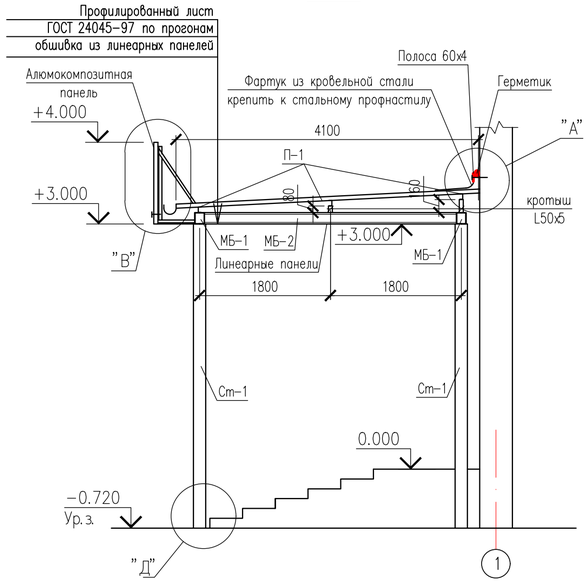

Спецификация материлов

Поз.	Обозначение	Наименование	Кол.	Масса ед.,кг.	Примеч.
		Стойка Ст-1	10		
1	ГОСТ 8732-78	Труба 180х8 ГОСТ 8732-78 / С235 ГОСТ 27772-88* L=4000	1	135,72	135,72
2	ГОСТ 19903-74*	Лист 6х240х240 ГОСТ 19903-74* / С235 ГОСТ 27772-88*	1	2.71	2.71
3	ГОСТ 34028-2016	ø12 А400 L=280	12	0.25	3.00
		Материалы			
		Бетон кл. С12/15 на ССЦ (1шт) под стойкц,м3	0,045		

1.Данный лист смотреть совместно с листами АС-

2.Соединение металлических элементов между собой производить ручной дуговой электросваркой, электродами Э-42А по ГОСТ 9467-75*, при этом длину сварных швов принимать по длине контактных поверхностей стыкуемых элементов, высоту сварных швов- по минимальной толщине свариваемых элементов, но не менее 5мм.

3.Антикоррозийная защита разработана в соответствии со СП РК 2.01-101-2013 "Защита строительных конструкций от коррозии". Окраску производить двумя слоями эмали ПФ-115 в 2 слоя (толщина 50-60мкм) по грунтовке ГФ-020 - 1 слой.

4.В целях увеличения предела огнестойкости до 0,75 часа по поверхности металлических элементов каркаса нанести огнезащитное покрытие ВПМ-2 по ГОСТ 25131-82 за 2 раза.

						24-2024-АС
Изм.	Кол.уч.	Лист	N*док.	Подпись	Дата	Строительство пристройки дополнительного учебного корпуса на 250 мест к средней школе №24 в городе Атырау (привязка)
Проверил		Ким И.				Пристройка дополнительного корпуса — Стадия: РП; Лист: 124.3; Листов:
Разработ.		Ахмедов Х.				
Н.контроль		Цой В.				Крыльцо Кр-1, Пандус П-1 — План фундамента и стоек; ТОО "Асад ЛТД" г.Шымкент - 2024г.

Согласовано

Взам. инв. N

Подп. и дата

Инв. N подл.

Копировал

Формат А4-3

Спецификация материлов

Поз.	Обозначение	Наименование	Кол.	Масса ед., кг.	Примеч.
		Элементы покрытия			
МБ-1	ГОСТ 8240-97	Балка []14 L=9900	2	243,54	487,08кг
МБ-2	ГОСТ 8240-97	Балка [14 L=4325	4	53,198	212,792кг
	ГОСТ 19903-74	Полоса 60х4 L=9900	1	18,652	
П-1		Прогон [6.5 L=18600	3	109,74	329,22кг
	ГОСТ 8509-93	Коротыши L50х5 L=80	6	0,30	1,80кг
	ГОСТ 8509-93	Коротыши L50х5 L=160	6	0,60	3,60кг
		Линеарные панели			32,04м2
		Устройство парапета			
	ГОСТ 8509-93	Уголок L 50х5, п.м.	96,3	3,77	363,051
	ГОСТ 14918-80	Желоб из оцинкованной кровельной стали			
		-500х 0,7 L=9900	1	27,2	27,2
		Алюмокомпозитная панель			18,55м2
		Кровля тамбура			
		Профилированный лист			40,59м2
	ГОСТ 14918-80	Фартук из оцинкованной кровельной стали			
		-500х 0,7 L=9900	1	27,2	27,2
	ГОСТ 1145-80	Самонарезающиеся винты (шурупы) 1-6х25	900	0,0041	3,69кг
	ГОСТ 5781-91	Болт М16 L=30	100	0.083	8,3кг
	ГОСТ 5915-70*	Гайки М16	100	0,033	3,3кг
	ГОСТ 11371-78*	Шайбы М16	100	0,011	1,1кг

Стойки Ст-1

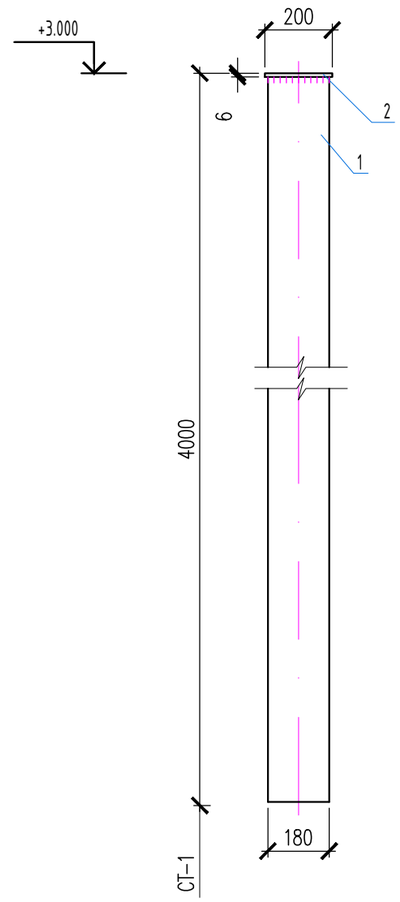

Согласовано

Взам. инв. N

Подп. и дата

Инв. N подл.

Изм.	Кол.уч.	Лист	N°док.	Подпись	Дата
Проверил		Ким И.			
Разработ.		Ахмедов Х.			
Н. контроль		Цой В.			

24-2024-АС

Строительство пристройки дополнительного учебного корпуса на 250 мест к средней школе №24 в городе Атырау (привязка)

Пристройка дополнительного корпуса

Стадия	Лист	Листов
РП	124.5	

Спецификация материалов

ТОО "Асад ЛТД" г.Шымкент - 2024г.

Копировал

Формат А3

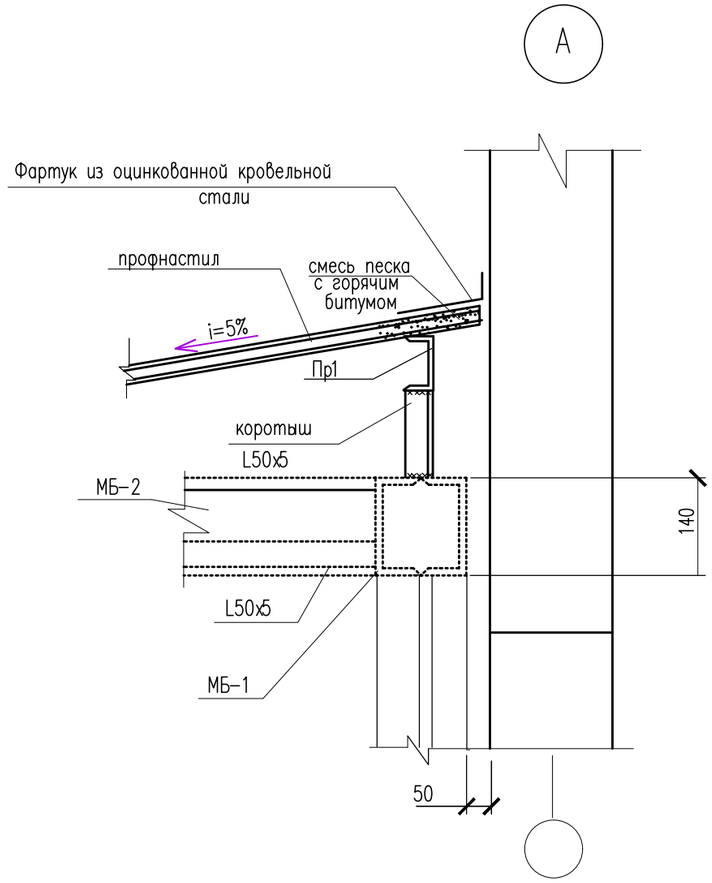

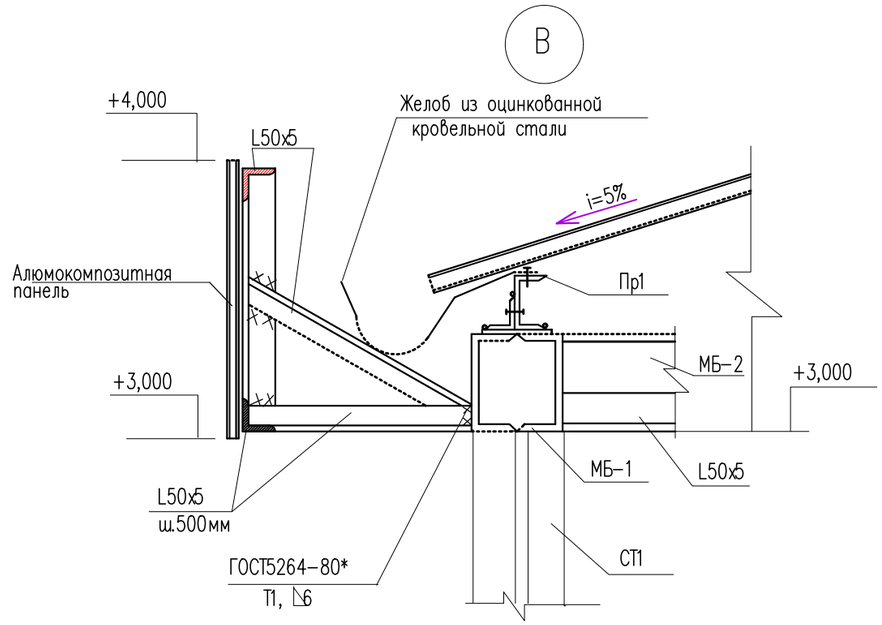

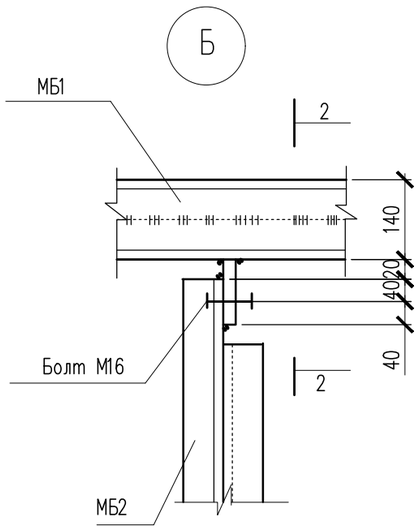

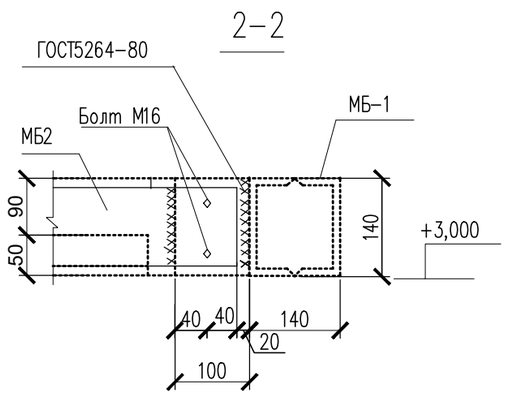

1. Данный лист смотреть совместно с листами АС-
2. Соединение металлических элементов между собой производить ручной дуговой электросваркой, электродами Э-42А по ГОСТ 9467-75*, при этом длину сварных швов принимать по длине контактных поверхностей стыкуемых элементов, высоту сварных швов-по минимальной толщине свариваемых элементов, но не менее 5мм.
3. Антикоррозийная защита разработана в соответствии со СП РК 2.01-101-2013 "Защита строительных конструкций от коррозии". Окраску производить двумя слоями эмали ПФ-115 в 2 слоя (толщина 50-60мкм) по грунтовке ГФ-020 - 1 слой.
4. В целях увеличения предела огнестойкости до 0,75 часа по поверхности металлических элементов каркаса нанести огнезащитное покрытие ВПМ-2 по ГОСТ 25131-82 за 2 раза.

Примечания:
1. Данный лист совместно с листом АС-

Изм.	Кол.уч.	Лист	N°док.	Подпись	Дата	24-2024-АС		
						Строительство пристройки дополнительного учебного корпуса на 250 мест к средней школе №24 в городе Атырау (привязка)		
Проверил		Ким И.				Пристройка дополнительного корпуса	Стадия	Лист	Листов
Разработ.		Ахмедов Х.					РП	124.6	
Н. контроль		Цой В.				Узлы А, Б, В	ТОО "Асад ЛТД" г.Шымкент - 2024г.		

Согласовано

Взам. инв. N

Подп. и дата

Инв. N подл.

Копировал

Формат А3