Генпроектировщик: Товарищество с ограниченной ответственностью "АСП Абу-Нұр"
Гослицензия №17002315 от 09.02.2017г. Категория II.

Заказ: 08-2024
Заказчик: ГУ "Управление строительства, архитектуры и градостроительства Атырауской области"

РАБОЧИЙ ПРОЕКТ

«Привязка ПСД на строительства дополнительного учебного корпуса на 250 мест к школе им.Онгарсынова в г.Атырау»

Альбом 1.

ГП - Генеральный план.

г. Шымкент 2024 г.

Генпроектировщик: Товарищество с ограниченной ответственностью "АСП Абу-Нұр"
Гослицензия №17002315 от 09.02.2017г. Категория II.

Заказ: 08-2024
Заказчик: ГУ "Управление строительства, архитектуры и градостроительства Атырауской области"

РАБОЧИЙ ПРОЕКТ

«Привязка ПСД на строительства дополнительного учебного корпуса на 250 мест к школе им.Онгарсынова в г.Атырау»

Альбом 1.

ГП - Генеральный план.

Директор ТОО "АСП Абу-Нұр" А. Камбеков

Главный инженер проекта А. Нышанов

г. Шымкент 2024 г.

СИТУАЦИОННАЯ СХЕМА
село Атырау

ТЕХНИКО-ЭКОНОМИЧЕСКИЕ ПОКАЗАТЕЛИ

N п/п	Наименование	Ед. изм.	Кол-во	% к общей площади	Примечание
	Площадь участка под проектирование в т.ч.:	$м^2$	30300	100.00%	
	Площадь застройки	$м^2$	782,0	2,58%	
	Площадь покрытий дорог в пределах участка	$м^2$	2035,0	6,71%	
	Площадь футбольного поля	$м^2$	800,0	2,64%	
	Площадь отмостки	$м^2$	272,0	0,89%	
				12,82%	

Рабочий проект разработан в соответствии с действующими на территории Республики Казахстан нормами и правилами и предусматривает мероприятия, обеспечивающие взрыво-пожаро- безопасность, исключающие вредные воздействия на окружающую среду и воздушный бассейн, а также предупреждающие чрезвычайные ситуации природного и техногенного характера.

Главный инженер проекта: _____ Нышанов А.
подпись фамилия

ГЕНПЛАН УЧАСТКА СТРОИТЕЛЬСТВА

Данным альбомом марки ГП предусматривается строительство пристройки к школе с переходом с проездом дорожного и тротуарного покрытия.

Участок прямоугольной формы в плане, площадь проектируемого участка составляет 3,0000га. Рельеф площадки относительно ровный, с уклоном от севера на юг, высотные отметки поверхности земли изменяются в пределах −24,89−25,80м.

За относительную отм. 0,000 учебного корпуса принята отметка пола что соответствует абсолютной отметке −24,0 по генплану.

Участок находится центральной части села Атырау, Атырауский сельский округ, г.Атырау.

На проектируемом земельном участке по генплану предусмотрен демонтаж асфальтового покрытия, тротуара котельной.

На проектируемом участке предусмотрена пристройка к школе с размерами в осях 39,0м х 15,2м. переход с размерами в осях 3,0м х 38,9м. котельная с дымовой трубой.

На проектируемом земельном участке по генплану предусмотрено: укладка асфальтового покрытия, тротуара и футбольного поля с искусственным газоном.

ВЫНОС ОБЪЕКТА В НАТУРУ СЛЕДУЕТ ПРИНЯТЬ ПО СОГЛАСОВАНИЮ С ОРГАНИЗАЦИЕЙ ВЫПОЛНИВШЕЙ ТОПОГРАФИЧЕСКУЮ СЪЕМКУ, ПРЕДСТАВИТЕЛЯ ПРОЕКТНОЙ ОРГАНИЗАЦИИ И ГОРОДСКОЙ АРХИТЕКТУРЫ.

ВЕРТИКАЛЬНАЯ ПЛАНИРОВКА

Вертикальная планировка решена с учетом сложившегося рельефа местности и необходимости водоотвода. Рельеф местности участка слабо пересеченный с уклоном поверхности от востока на запад. Отвод сточных и ливневых вод решен от здания по проездам за пределы территории.

На объекте заложить репер долговременного закрепления в системе координат и высот города для выноса отметок и наблюдения за равномерностью осадки здания, репер зарегистрировать в установленном порядке.

ОХРАНА ОКРУЖАЮЩЕЙ СРЕДЫ

Настоящий проект предусматривает мероприятия по охране окружающей среды. Проезды и пешеходные дорожки запроектированы с твердым покрытием и установкой бордюра.

Для сбора бытового мусора запроектирована площадка с контейнерами, что обеспечит организованный вывоз мусора на свалку.

Маломобильные группы населения

Для маломобильных групп населения предусмотрены пандусы. Основные решения по обеспечению условий жизнедеятельности инвалидов и маломобильных групп населения выполнены с учётом уклонов пешеходных дорожек и площадок. Дорожки имеют места отдыха, оборудованные скамейками. Пешеходные пути имеют твердую поверхность. В местах пересечения различных покрытий рекомендуются укладки утопленного бортового камня для безопасности движения инвалидов и колясок.

ВЕДОМОСТЬ РАБОЧИХ ЧЕРТЕЖЕЙ ОСНОВНОГО КОМПЛЕКТА МАРКИ ГП.

Лист	Наименование	Примечание
	Раздел ГП	
1	Общие данные.	
2	План демонтажных работ М 1:500	
3	План организации рельефа. М 1:500.	
4	План земляных масс. М 1:500.	
5	Разбивочный план. План благоустройства территорий. М1:500.	
6	Сводный план инженерных сетей. М 1:500.	
	Раздел АС	
1	Футбольное поле: размер и разметка.	
2	Секция ограждения. СО-1.	
3	Секция ограждения. СО-2.	
4	Ворота футбольные.	

ВЕДОМОСТЬ ССЫЛОЧНЫХ ДОКУМЕНТОВ

Обозначение	Наименование	Примечание
СН РК 3.01-01-2013	«Градостроительство. Планировка и застройка	
	городских и сельских населенных пунктов»	
СН РК 3.01-05-2013	«Благоустройство территорий населенных пунктов»	
СН РК 3.06-01-2011	«Доступность зданий и сооружений для маломобильных групп»	
РДС РК 3.01-05-2001	«Градостроительство. Планировка и застройка населенных мест	
	с учетом потребностей инвалидов и других маломобильных групп населения»	

Изм.	Кол.уч.	Лист	№ док.	Подпись	Дата	08-2024-ГП		
						«Привязка ПСД на строительство дополнительного учебного корпуса на 250 мест к школе им. Онгарсынова г.Атырау»		
ГИП		Нышанов А.				Генеральный план	Стадия	Лист	Листов
Проверил		Нышанов А.					РП	1	10
Разраб.		Кантейов Д.				Общие данные.	ТОО "АСП Абу-Нур" Шымкент-2024г.		
Н.контр.		Оспанова Г.							

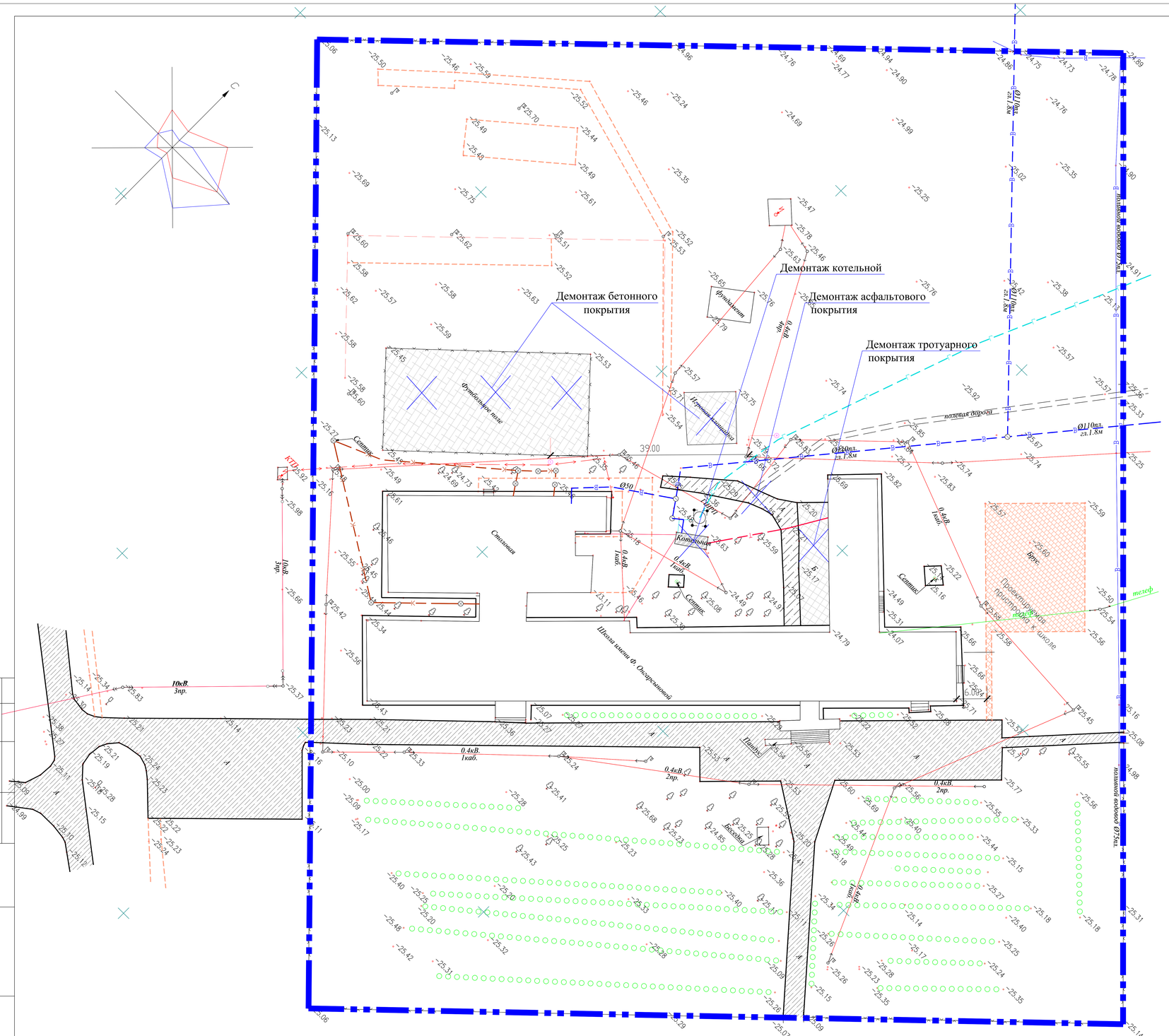

Ведомость демонтажных работ

N п/п	Наименование	Ед. изм.	Количество	Примечание
	Разборка существующего асфальтового покрытия	м2	156,0	по типу I
	Разборка существующего бетонного бордюра	п.м.	90,0	по типу БР.100.30.15 ГОСТ 6665-91
	Разборка существующего тротуарного покрытия	м2	141,0	по типу II
	Разборка существующего бетонного покрытия	м2	900,0	по типу III
	Разборка существующего бетонного бордюра	п.м.	190,0	по типу БР.100.20.8 ГОСТ 6665-91
	Котельная	м3	60,0	-

Проезжая часть по типу I

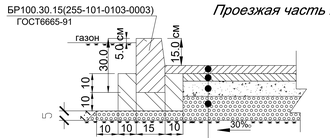

1. Мелкозерн. горячий, плотный а/б(212-501-0204) тмп Б, М2 СТ РК1225-2019, толщ. 4см Е-3200 МПа Розлив жид. битума(216-201-1201) БНД 50/70 -0,30кг/м2
2. Крупнозерн. горячий, плотный а/б(212-501-0104) тип Б, М2 СТ РК1225-2019, толщ. 6см Е-3200 МПа Розлив жидкого битума(216-201-0201) БНД 50/70 -0,50кг/м2
3. Песчано-гравийная смесь N6, СТРК1549-2006 толщ.-10см с добавлением щебня(211-202-0404) фр.20-40мм 30% -Е-220 МПа
4. Песчано-гравийная смесь(211-601-0101) N4, СТРК1549-2006 толщ.- 15.0 см - Е-180 МПа

} Демонтаж

5. Уплотненный грунт К упл. -0,95

Тротуар по типу II

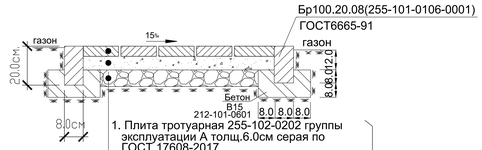

1. Плита тротуарная 255-102-0202 группы эксплуатации А толщ.6.0см серая по ГОСТ 17608-2017
2. Песок стабилизированный(216-101-0102) цементом-5.0 см /7% от веса песка/
3. Щебень фр.10-15мм М1000,(211-202-0403) СТРК1549-2006,-12.0 см
4. Уплотненный грунт К-0.95

} Демонтаж

Площадки бетонные по типу III

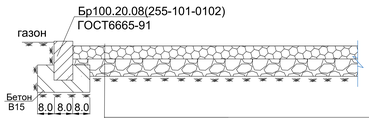

1. Бетон кл.В15,0 h=120мм
2. Щебень фр.10-20мм М 1000 h=120мм
3. Уплотненный грунт

} Демонтаж

Условные обозначения

Существующее асфальтовое покрытие и бордюр (демонтаж)

Существующее тротуарное покрытие (демонтаж)

Существующее бетонное покрытие (демонтаж)

Изм.	Кол.уч.	Лист	№ док.	Подпись	Дата	08-2024-ГП		
						«Привязка ПСД на строительство дополнительного учебного корпуса на 250 мест к школе им. Онгарсынова г.Атырау»		
ГИП	Нышанов А.					Генеральный план	Стадия	Лист	Листов
Проверил	Нышанов А.						РП	2	
Разраб.	Кантейов Д.					План демонтажных работ. М 1:500.	ТОО "АСП Абу-Нұр" Шымкент-2024г.		
Н.контр.	Оспанова Г.								

Согласовано:

Взам. инв. №

Подп. и дата

Инв. № подл.

Формат

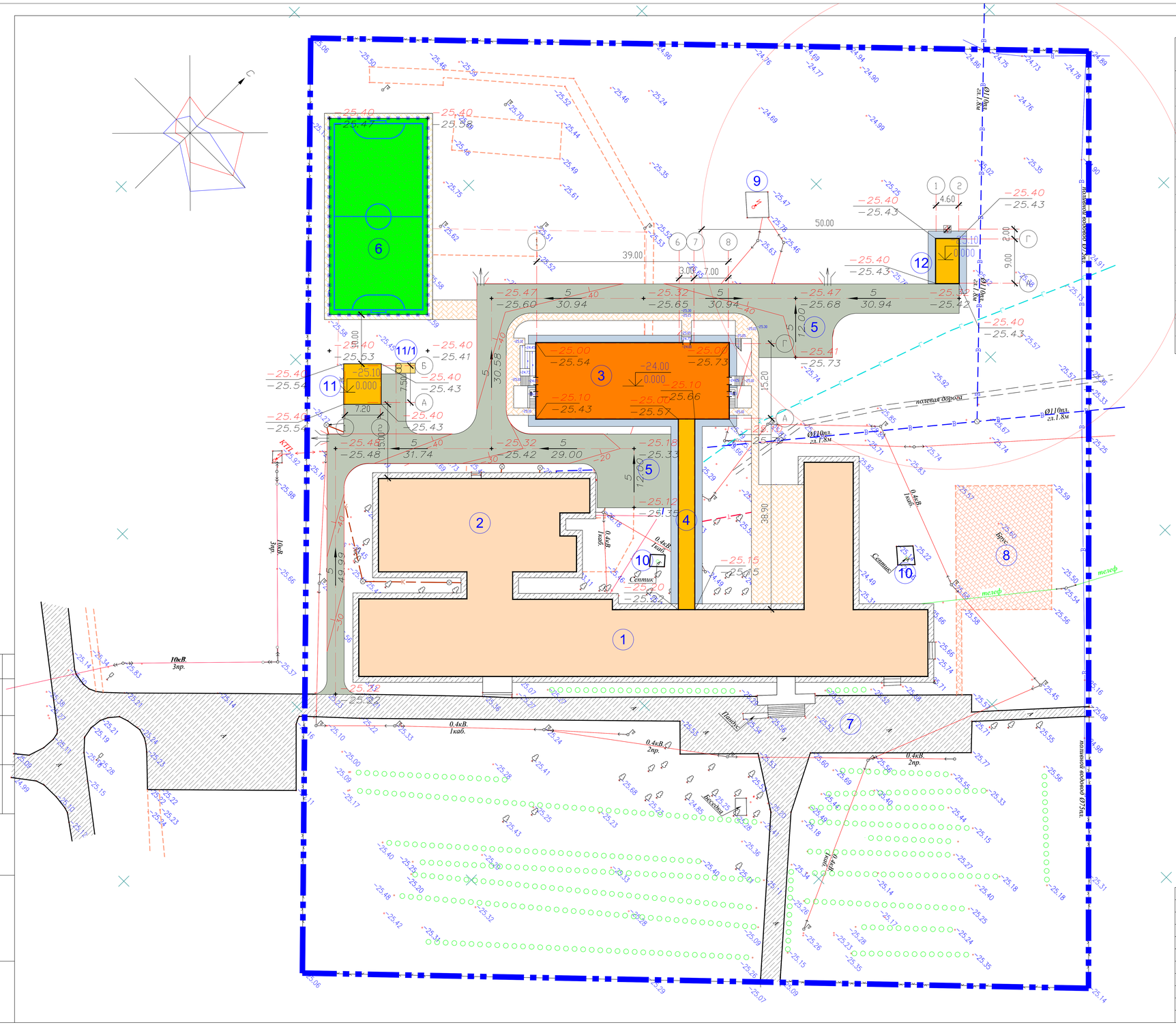
полевая дорога
Ø110мм
сг.1.8м
10кВ.
3пр.
0,4кВ.
1каб.
0,4кВ.
2пр.
Septik
Septik
Septik
Septik
Septik
Septik
Septik
Septик
Septик
Septик

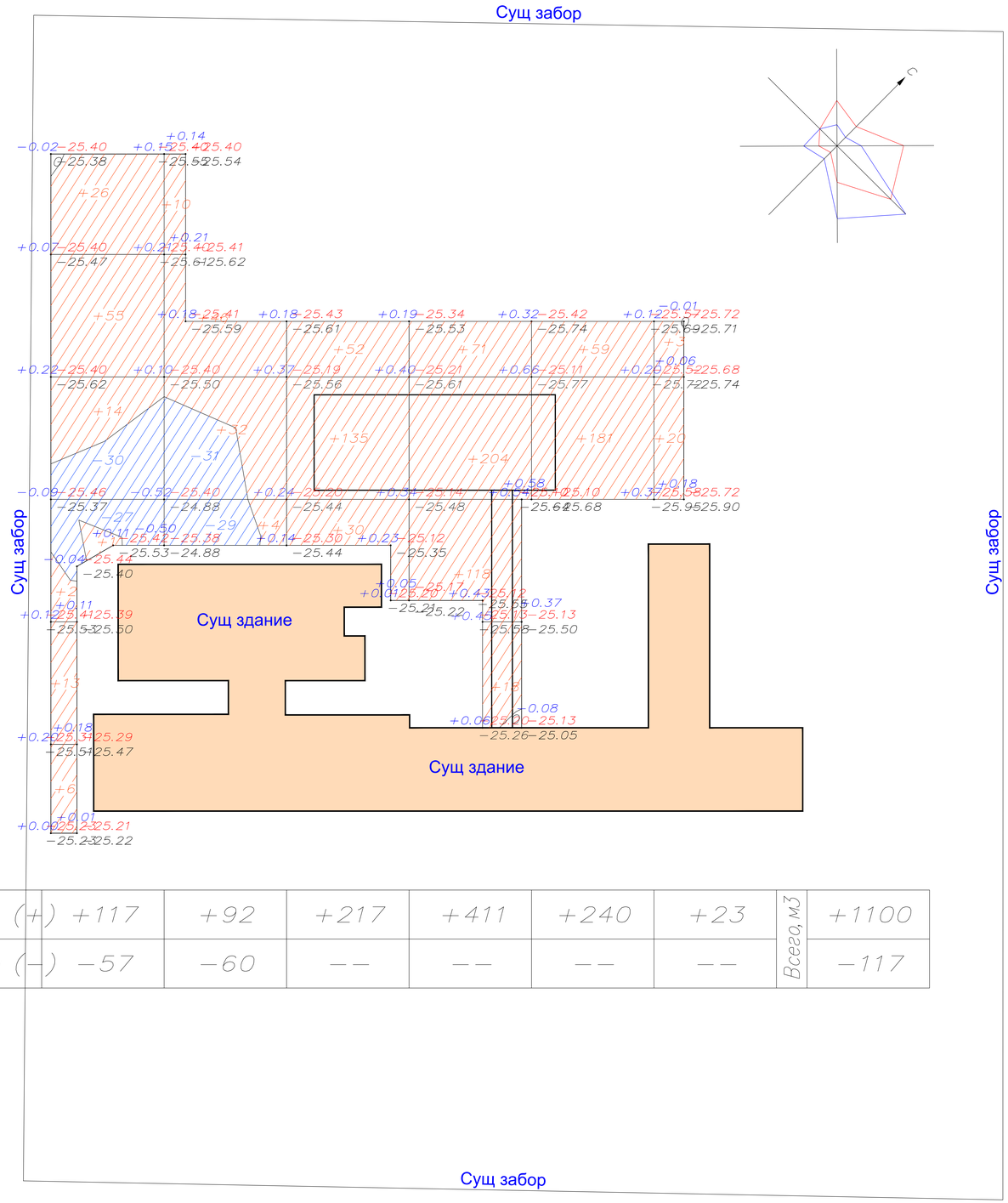

Итого, м3							Всего, м3	
	Насыпь (+)	+117	+92	+217	+411	+240	+23	+1100
	Выемка (−)	−57	−60	−−	−−	−−	−−	−117

ВЕДОМОСТЬ ОБЬЕМОВ ЗЕМЛЯНЫХ МАСС

Наименование грунта	Количество, м 3				Примечание
			Кол-во (на два блока)		
	Насыпь (+)	Выемка (−)	Насыпь (+)	Выемка (−)	
1. Грунт планировки территории	+1100	−117			
2. Вытесненный грунт		1986			
в т.ч. при устройстве:					
а) подземных частей зданий (сооружений)		(1117)			
б) автодорожных покрытий		(515)			
в) тротуарных покрытий		(354)			
г) плодородной почвы на участках озеленения		–			
3. Грунт для устройства высоких полов					
зданий и обвалований сооружений	601				
4. Поправка на уплотнение К=0.10/0.10	170				
Всего пригодного грунта	1871	2103			
5. Избыток плодородного грунта	232				
6. Плодородный грунт, всего		471			
а) используемый для озеленения территории	200				
б) избыток плодородного грунта	271				
7. ИТОГО перерабатываемого грунта	2574	2574			

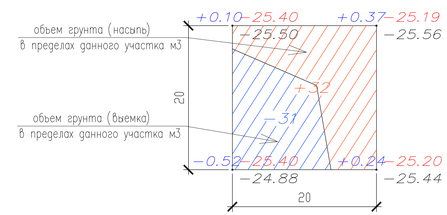

Общая площадь насыпи = 4081 м2
Общая площадь выемки = 627 м2
Общая площадь 0−области = 11 м2
Общая площадь картограммы = 4719 м2

ПРИМЕЧАНИЕ

Настоящий чертеж выполнен на основании геодезической съемки выполненной ТОО General Project & Construction в 2024 году,
система координат – городская,
система высот – городская, масштаб 1:500,

Согласовано:

Взам. инв. №

Подп. и дата

Инв. № подл.

Изм.	Кол.уч.	Лист	№ док.	Подпись	Дата	08-2024-ГП			
						«Привязка ПСД на строительство дополнительного учебного корпуса на 250 мест к школе им. Онгарсынова г.Атырау»			
ГИП		Нышанов А.				Генеральный план	Стадия	Лист	Листов
Проверил		Нышанов А.					РП	4	
Разраб.		Кантейов Д.				План земляных масс. М 1:500.	ТОО "АСП Абу-Нур" Шымкент-2024г.		
Н.контр.		Оспанова Г.							

Формат

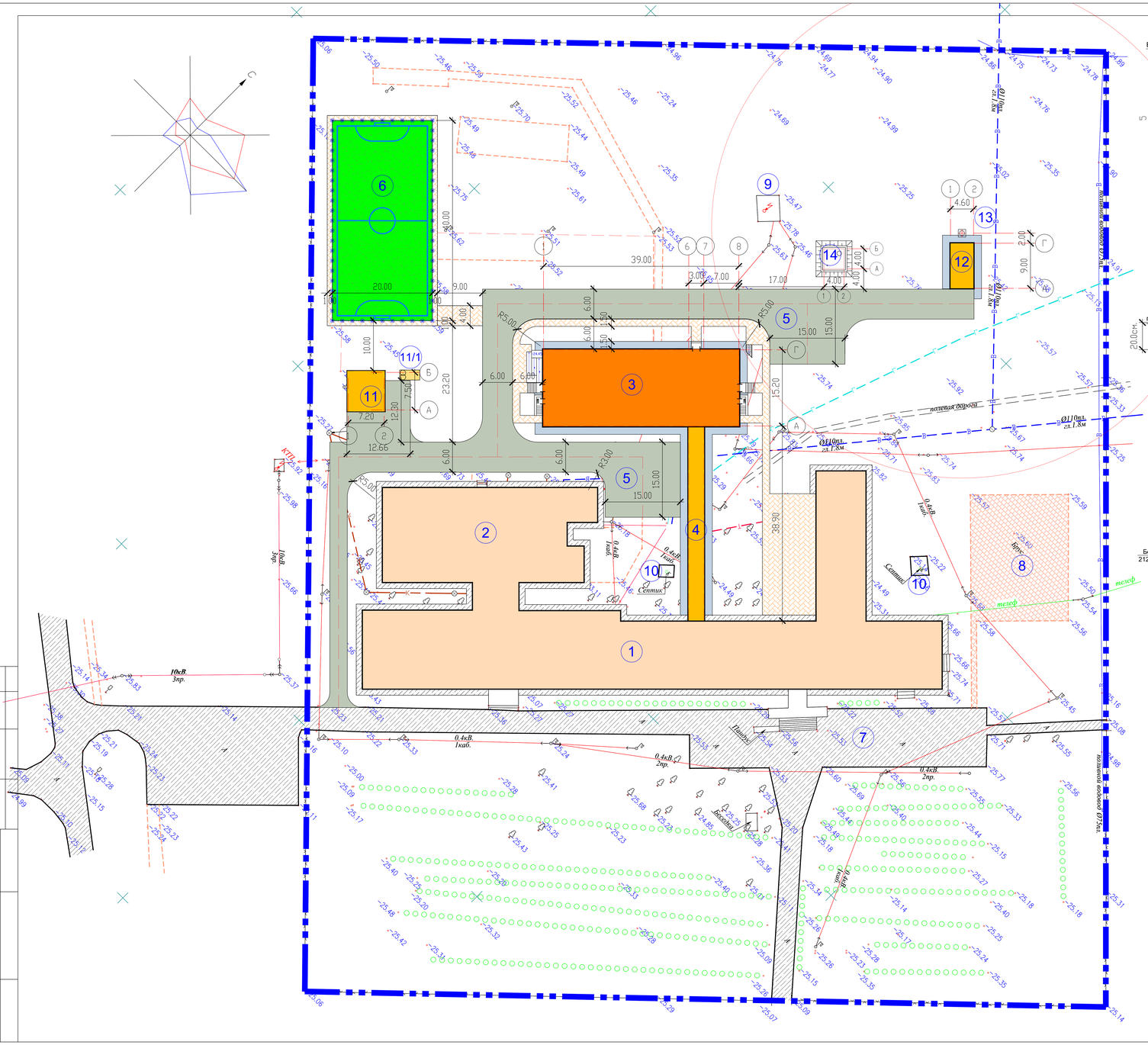
Septik
Septik
Дворник
Помойка
Помойка
почтовая дорога
телеф
КТП
10кВ
3пр.
0.4кВ
1кабл.
0.4кВ
2пр.
0.4кВ
2пр.
0.4кВ
1кабл.
0.4кВ
1кабл.
0.4кВ
1кабл.
Ø110газ
ст.1.8м
Ø110газ
ст.1.8м
0.4кВ
1кабл.
0.4кВ
1кабл.
10кВ
3пр.
ПК14 (по проекту 2012 г.)
ПК14 (по проекту 2012 г.)
ПК14 (по проекту 2012 г.)

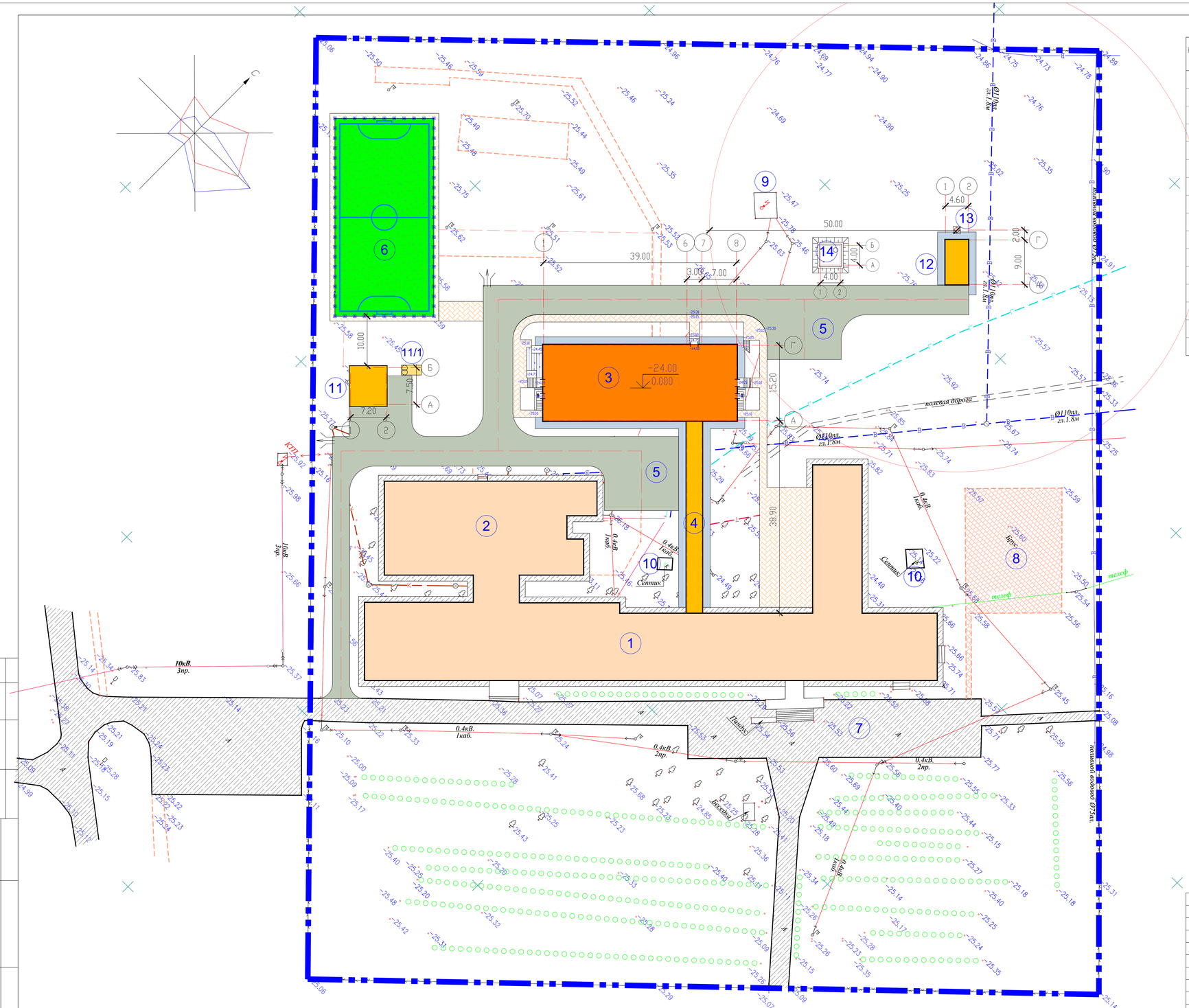

ВЕДОМОСТЬ ЖИЛЫХ И ОБЩЕСТВЕННЫХ ЗДАНИЙ И СООРУЖЕНИЙ

Номер на плане	Наименование	Кол-во	Этаж-ность	Площадь застр. м²	Строит. объем м³	Примечание
1	Учебный корпус (существующее здание)	1	2			
2	Столовая (существующее здание)	1	2			
3	Учебный корпус (проектируемый)	1	4	614,0		
4	Галерея (переход) (проектируемый)	1	1	132,0		
5	Разворотная площадка для пожарных машин (проектируемый)	2	–			
6	Футбольное поле (проектируемый)	1	–	800,0		
7	Площадка для торжественных мероприятий (существующий)	1	–			
8	Спортивная площадка (существующий)	1	–			
9	Трансформаторная подстанция(КТП) (существующий)	1	–			
10	Септик (существующий)	2	–			
11	Трансформаторная подстанция(КТП) (проектируемый)	1	–			
11/1	Дизель генератор (проектируемый)	1	–			
12	Котельная (проектируемый)	1	–	36,0		
13	Дымовая труба (проектируемый)	1	–			
14	Выгреб на 20м3 (проектируемый)	1	–			

УСЛОВНЫЕ ОБОЗНАЧЕНИЯ

- Проектируемые здания и сооружения
- Проектируемое асфальтобетонное покрытие проездов
- Проектируемые тротуары из тротуарных плиток
- Футбольное поле
- Граница участка совпадает с забором
- Охранная зона котельной 50метров

Согласовано:

Взам. инв. №

Подп. и дата

Инв. № подл.

Изм.	Кол.уч.	Лист	№ док.	Подпись	Дата

08-2024-ГП

«Привязка ПСД на строительство дополнительного учебного корпуса на 250 мест к школе им. Онгарсынова г.Атырау»

ГИП	Нышанов А.	
Проверил	Нышанов А.	
Разраб.	Кантейов Д.	
Н.контр.	Оспанова Г.	

Генеральный план

Стадия	Лист	Листов
РП	6	

Сводный план инженерных сетей.М1:500.

ТОО "АСП Абу-Нур" Шымкент-2024г.

Формат

Футбольное поле: размер и разметка

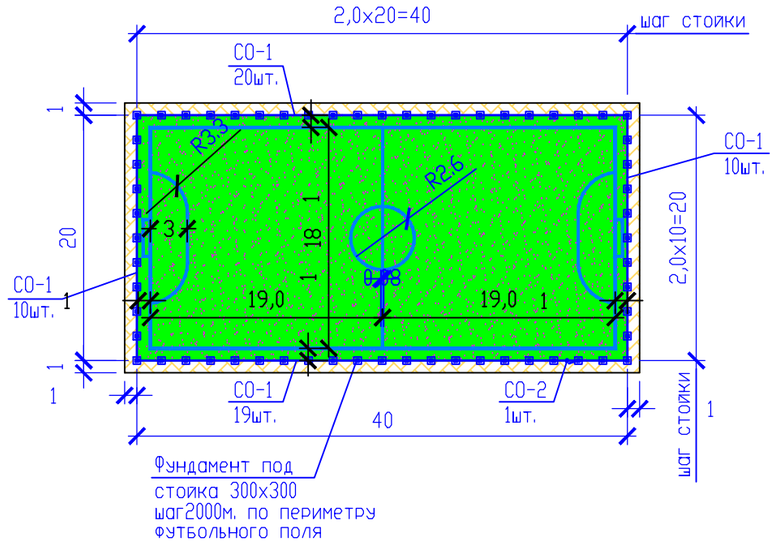

Секция конструктивных элементов

Марка поз.	Обозначение	Наименование	Кол.	Масса ед. кг.	Примеч.
		ФЛМ-1 (ленточный по периметру),пм.	120		общий расход
1	ГОСТ 34028-2016	⌀ 12 (400), пм.	576,0	0,888	511,49 кг.
2	ГОСТ 34028-2016	⌀ 6 (240), L=1110	400	0,246	98,40 кг.
		Материалы:			
		Бетон кл.С12/15, W6, F75, м3	12,0		
		Щебень фр.5х20мм	5,40		общий расход
		ФМ-1 (фундамент под стоек)			
		Материалы:			
		Бетон кл.С12/15, W6, F75, м3	6,48		общий расход
		Щебень фр.5х20мм	0,54		общий расход

Указания по устройству фундаментов

1. В качестве основания под фундаменты принята подушка из щебеночной подготовки фр.5х20мм толщ.100мм, с проливкой горячим битумом до полного насыщения.
2. Поверхности фундаментов соприкасающийся с грунтом окрасить двумя слоями битумно-полимерной мастикой ТУ 102-186-78 общей толщиной 2,5мм.
3. Граница уплотненной подушки должна выступать наружную грань фундаментов не менее чем на 500мм по низу траншей. Обратную засыпку пазух фундаментов производить глинистым грунтом с послойным уплотнением при оптимальной влажности, коэффициент уплотнения 0,92.
4. Все бетонные элементы фундаментов находящихся в грунте выполнить на сульфатостойком портландцементе, повышенной плотности W6 и по морозостойкости F75.Класс бетона для фундамента по прочности принять С12/15.
5. Производство работ вести в строгом соответствии с указаниями СН РК 1.03-00-2022 "Строительное производство. Организация строительства предприятий, зданий и сооружений" и СН РК 1.03-05-2011 "Охрана труда и техника безопасности в строительстве".
6. В соответствии СН РК 1.03-05-2011 крутизна траншей должна быть не более 1:0,75.

Расход дан на футбольное поле - 1шт. Всего -1шт.

ФЛМ-1

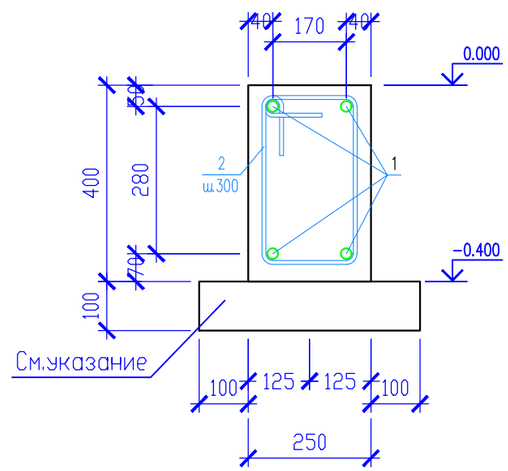

ФМ-1

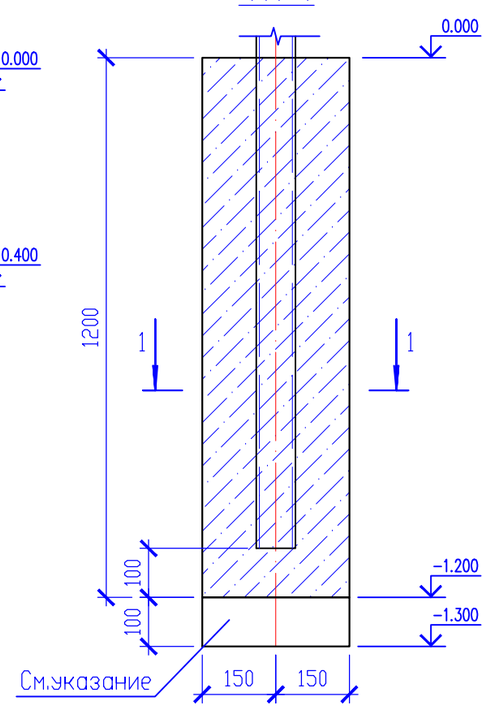

1-1

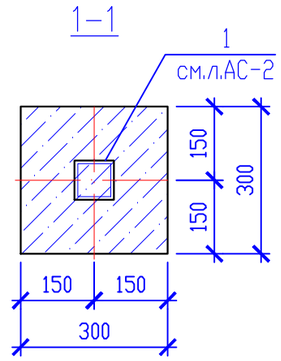

Ведомость деталей

Поз.	Эскиз
1	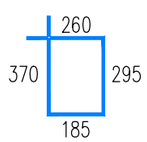 L=1110

Изм.	Кол.уч.	Лист	№ док.	Подпись	Дата	08-2024-ГП		
						«Привязка ПСД на строительство дополнительного учебного корпуса на 250 мест к школе им. Онғарсынова г.Атырау»		
ГИП		Нышанов А.				Генеральный план	Стадия	Лист	Листов
Проверил		Нышанов А.					РП	7	
Разраб.		Кантейов Д.				Футбольное поле: размер и разметка.	ТОО "АСП Абу-Нұр" Шымкент-2024г.		
Н.контр.		Оспанова Г.							

Согласовано:

Взам. инв. №

Подп. и дата

Инв. № подл.

Формат

Секция ограждение СО–1

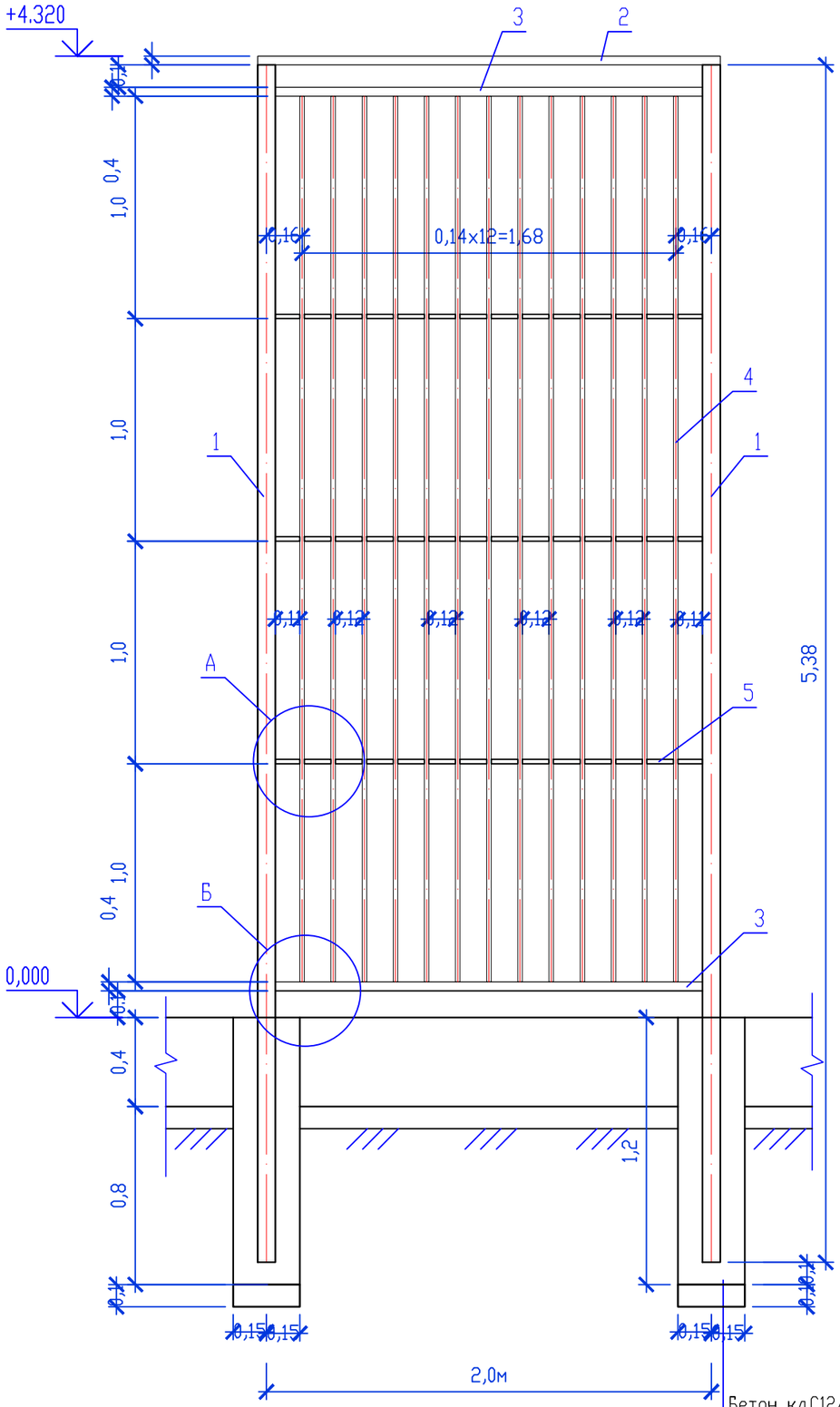

Бетон кл.С12/15,W6300х300под стойку
Щебень фр.5х20мм с пропиткой битумом 100мм
Уплотненный грунт

Соединение металлических элементов козырька между собой выполнять ручной электродуговой сваркой электродами 342А ГОСТ9467-75ж, длину сварных швов принимать по длине контактных поверхностей стыкуемых элементов, высота сварных швов не менее 5мм.

После окончания сварочных работ металлические элементы окрасить маслянной краской за 2 раза.

Секция ограждение СО–1

Марка поз.	Обозначение	Наименование	Кол.	Масса ед. кг.	Примеч.
СО-1		Секция ограждения. СО-1.	1		
1	ГОСТ 8639-82	□80х80х4мм L=5380	1	50,2	50,20кг.
2	ГОСТ 8645-68	▯80х40х3мм L=2000	1	10,50	10,50 кг.
3	ГОСТ 8645-68	▯60х40х3мм L=1910	2	8,213	16,43кг.
4	ГОСТ 8639-82	▫20х20х2мм L=4000	13	4,30	55,90кг.
5	ГОСТ 8639-82	▫20х20х2мм L=1910	3	2,053	6,16 кг.

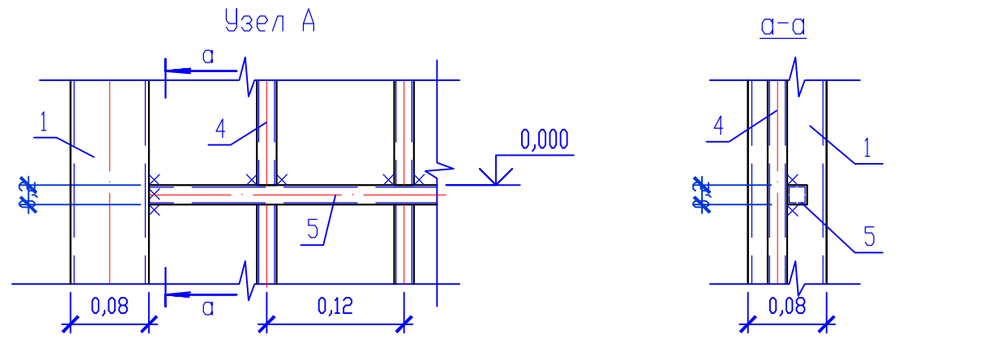

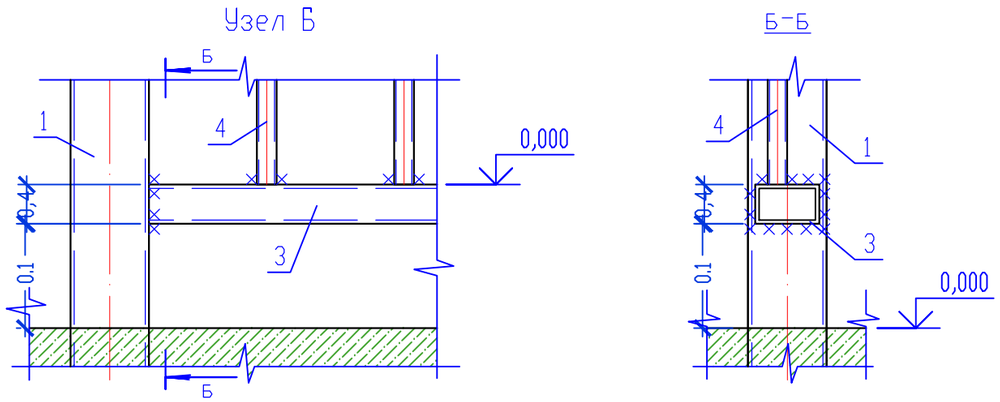

Расход дан на (СО-1) 1шт. Всего -59шт.
Расход на фундаменты см.л.АС-1.

Изм.	Кол.уч.	Лист	№ док.	Подпись	Дата	08-2024-ГП		
						«Привязка ПСД на строительство дополнительного учебного корпуса на 250 мест к школе им. Онғарсынова г.Атырау»		
ГИП		Нышанов А.				Генеральный план	Стадия	Лист	Листов
Проверил		Нышанов А.					РП	8	
Разраб.		Кантейов Д.				Секция ограждения. СО-1.	ТОО "АСП Абу-Нұр" Шымкент-2024г.	
Н.контр.		Оспанова Г.						

Согласовано:

Взам. инв. №

Подп. и дата

Инв. № подл.

Формат

Секция ограждение СО-2

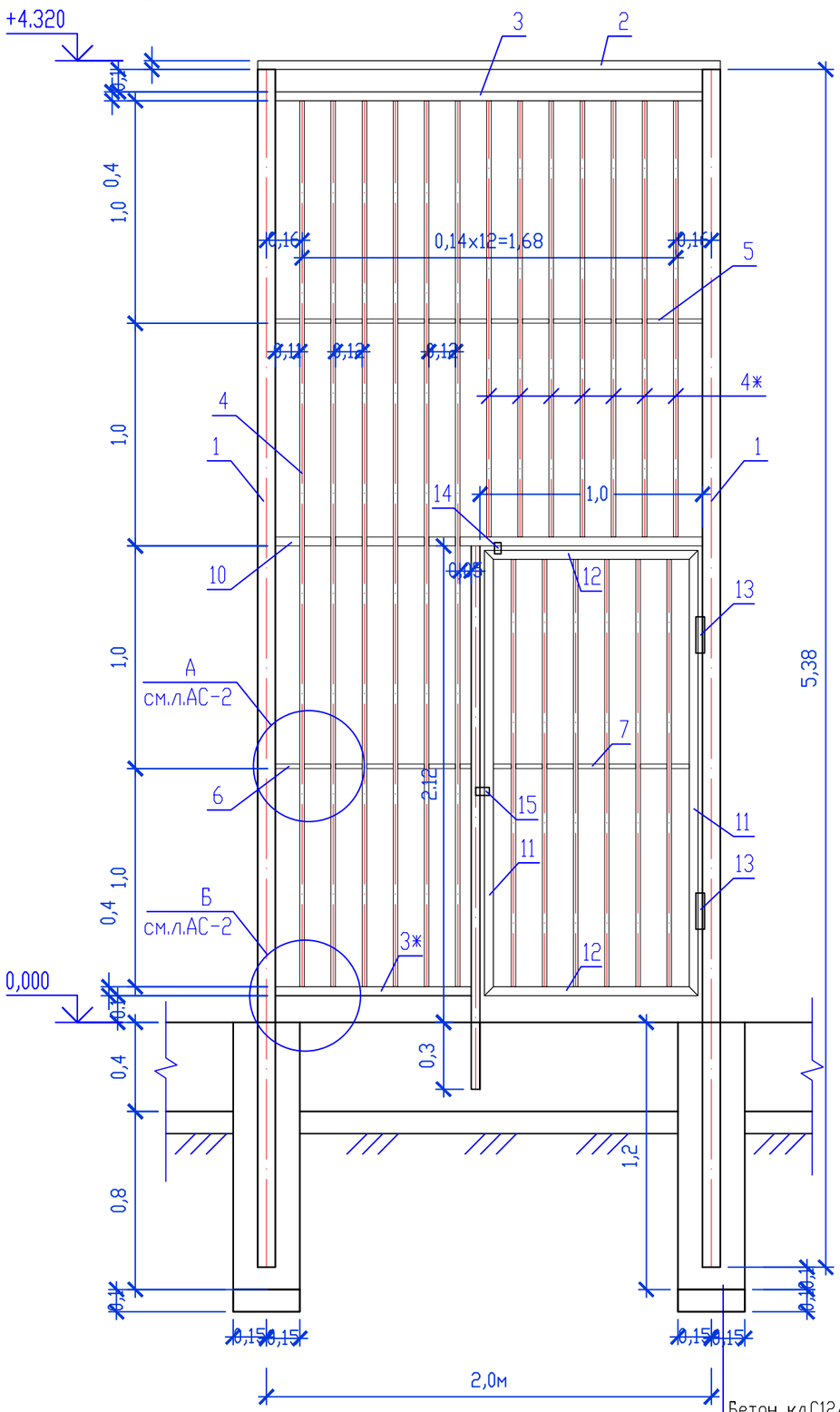

Бетон кл.С12/15,W6300х300под стойку
Щебень фр.5х20мм с пропиткой битумом 100мм
Уплотненный грунт

Соединение металлических элементов козырька между собой выполнять ручной электродуговой сваркой электродами 342А ГОСТ9467-75ж, длину сварных швов принимать по длине контактных поверхностей стыкуемых элементов, высота сварных швов не менее 5мм.

После окончания сварочных работ металлические элементы окрасить масляной краской за 2 раза.

Секция ограждение СО-2

Марка поз.	Обозначение	Наименование	Кол.	Масса ед. кг.	Примеч.
СО-2		Секция ограждения. СО-2	1		
1	ГОСТ 8639-82	□80х80х4мм L=5380	1	50,2	50,20кг.
2	ГОСТ 8645-68	▯ 80х40х3мм L=2000	1	10,50	10,50 кг.
3	ГОСТ 8645-68	▯ 60х40х3мм L=1910	1	8,213	8,213кг.
3ж	ГОСТ 8645-68	▯ 60х40х3мм L=870	1	3,74	3,74 кг.
4	ГОСТ 8639-82	▫ 20х20х2мм L=4000	6	4,30	25,80кг.
4ж	ГОСТ 8639-82	▫ 20х20х2мм L=1980	7	2,13	14,91 кг.
5	ГОСТ 8639-82	▫ 20х20х2мм L=1910	1	2,053	2,053кг.
6	ГОСТ 8639-82	▫ 20х20х2мм L=870	1	0,94	0,94 кг.
7	ГОСТ 8639-82	▫ 20х20х2мм L=860	1	0,92	0,92 кг.
8	ГОСТ 8639-82	▫ 20х20х2мм L=1970	6	2,12	12,72кг.
9	ГОСТ 8645-68	▯ 60х40х3мм L=2420	1	10,41	10,41 кг.
10	ГОСТ 8645-68	▯ 60х40х3мм L=1910	1	8,213	8,213кг.
11	ГОСТ 8645-68	▯ 40х20х2,5мм L=2050	2	4,24	8,48 кг.
12	ГОСТ 8645-68	▯ 40х20х2,5мм L=960	2	1,99	3,98 кг.
13		Петля приварная ПГ-20 D20х120мм с шариком	2		
14		Щеколда	1		
15	ГОСТ 19903-2015	Ограничитель, -30х4 L=50мм	2	0,05	0,10 кг.

Расход дан на (СО-2) 1шт. Всего 1шт.
Расход на фундаменты см.л.АС-1.

Изм.	Кол.уч.	Лист	№ док.	Подпись	Дата	08-2024-ГП			
						«Привязка ПСД на строительство дополнительного учебного корпуса на 250 мест к школе им. Онғарсынова г.Атырау»			
ГИП		Нышанов А.				Генеральный план	Стадия	Лист	Листов
Проверил		Нышанов А.					РП	9	
Разраб.		Кантейов Д.				Секция ограждения. СО-2.	ТОО "АСП Абу-Нұр" Шымкент-2024г.		
Н.контр.		Оспанова Г.							

Согласовано:

Взам. инв. №

Подп. и дата

Инв. № подл.

Формат

Ворота футбольные

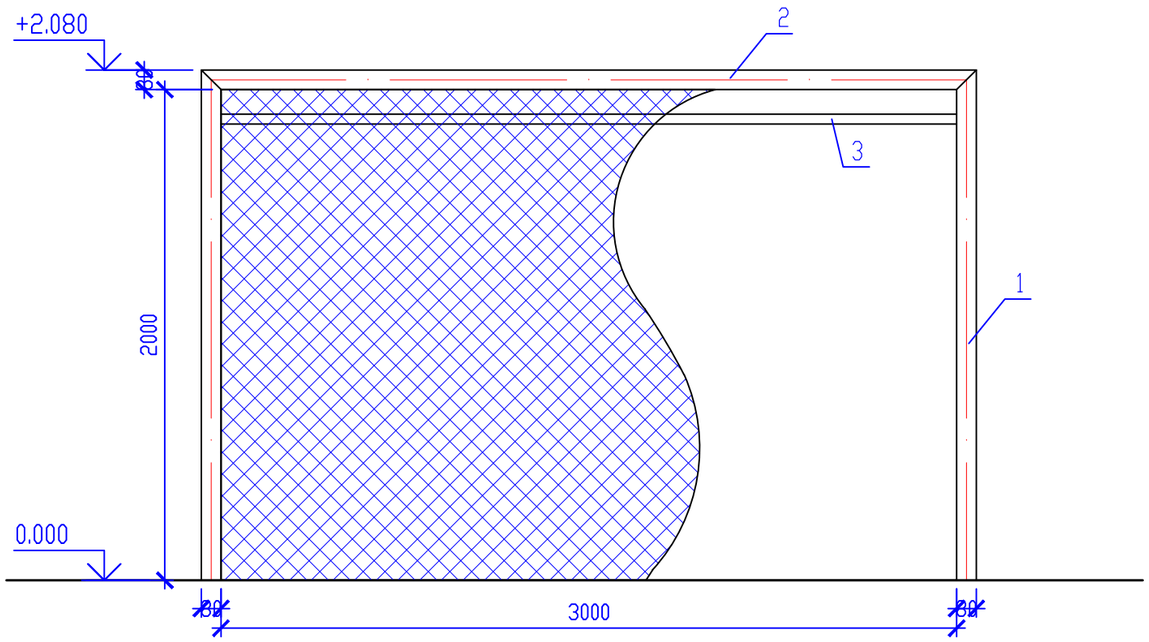

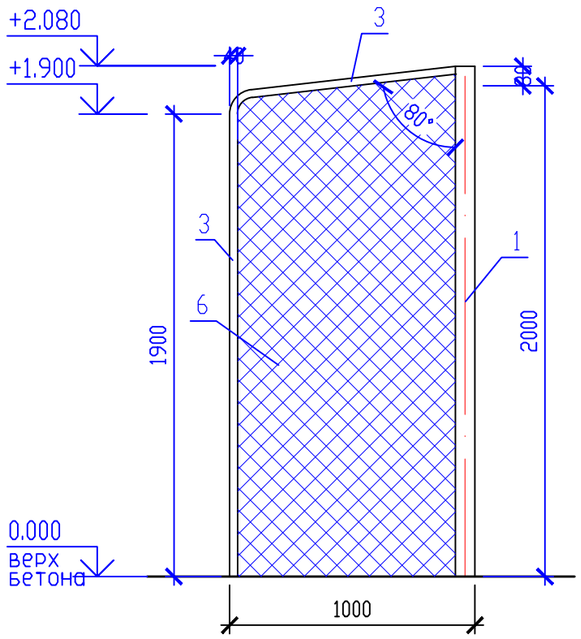

Секция конструктивных элементов

Марка поз.	Обозначение	Наименование	Кол.	Масса ед. кг.	Примеч.
Вр-1		Ворота Вр-1	1		
1	ГОСТ 8732-78	Труба Ø76х3мм L=2580	1	13,93	13,93кг.
2	ГОСТ 8732-78	Труба Ø76х3мм L=3160	1	17,06	17,06 кг.
3	ГОСТ 8732-78	Труба Ø32х2.5мм пм.	1	10,32	18,78кг.
4	214-402-0102	Сетка размерами 20мм х 20мм х 1,6мм м2	1	13,0	
		Материалы:			
ФМ-2		Бетон кл.С12/15, W6, F75, м3	0,22		
		Щебень фр.5х20мм	0,04		общий расход

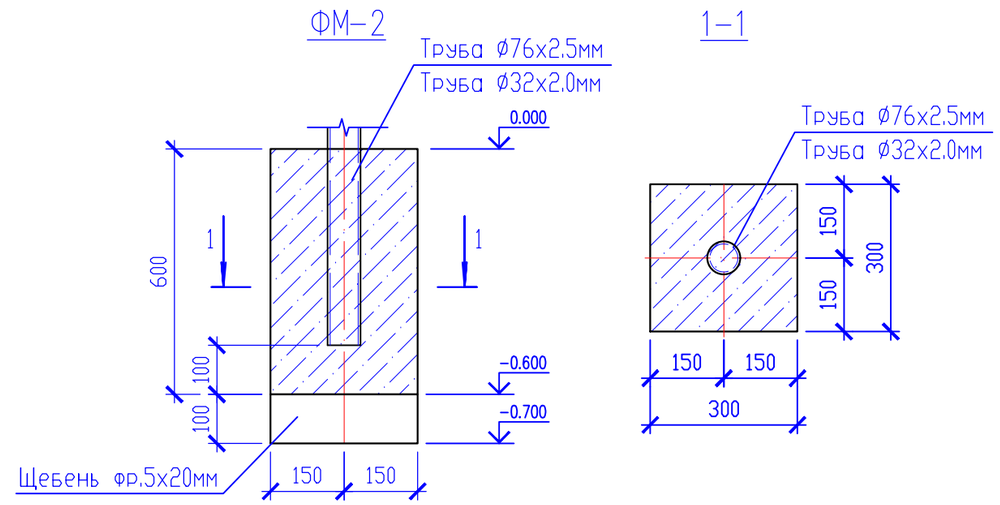

Расход дан на ворота -1шт. Всего -2шт.

Изм.	Кол.уч.	Лист	№ док.	Подпись	Дата	08-2024-ГП		
						«Привязка ПСД на строительство дополнительного учебного корпуса на 250 мест к школе им. Онғарсынова г.Атырау»		
ГИП		Нышанов А.				Генеральный план	Стадия	Лист	Листов
Проверил		Нышанов А.					РП	10	
Разраб.		Кантейов Д.				Ворота футбольные.	ТОО "АСП Абу-Нұр" Шымкент-2024г.	
Н.контр.		Оспанова Г.						

Согласовано:

Взам. инв. №

Подп. и дата

Инв. № подл.

Формат