Генпроектировщик: Товарищество с ограниченной ответственностью "АСП Абу-Нұр"
Гослицензия №17002315 от 09.02.2017г. Категория II.

Заказ: 08-2024
Заказчик: ГУ "Управление строительства, архитектуры и градостроительства Атырауской области"

РАБОЧИЙ ПРОЕКТ

«Привязка ПСД на строительства дополнительного учебного корпуса на 250 мест к школе им.Онгарсынова в г.Атырау»

Альбом 4.3.

АС - Архитектурно-строительная часть.
Фундамент под котельную.

г. Шымкент 2024 г.

Генпроектировщик: Товарищество с ограниченной ответственностью "АСП Абу-Нұр"
Гослицензия №17002315 от 09.02.2017г. Категория II.

Заказ: 08-2024
Заказчик: ГУ "Управление строительства, архитектуры и градостроительства Атырауской области"

РАБОЧИЙ ПРОЕКТ

«Привязка ПСД на строительства дополнительного учебного корпуса на 250 мест к школе им.Онгарсынова в г.Атырау»

Альбом 4.3.

АС - Архитектурно-строительная часть.
Фундамент под котельную.

Директор ТОО "АСП Абу-Нұр" А. Камбеков

Главный инженер проекта А. Нышанов

г. Шымкент 2024 г.

Фундамент под котельную

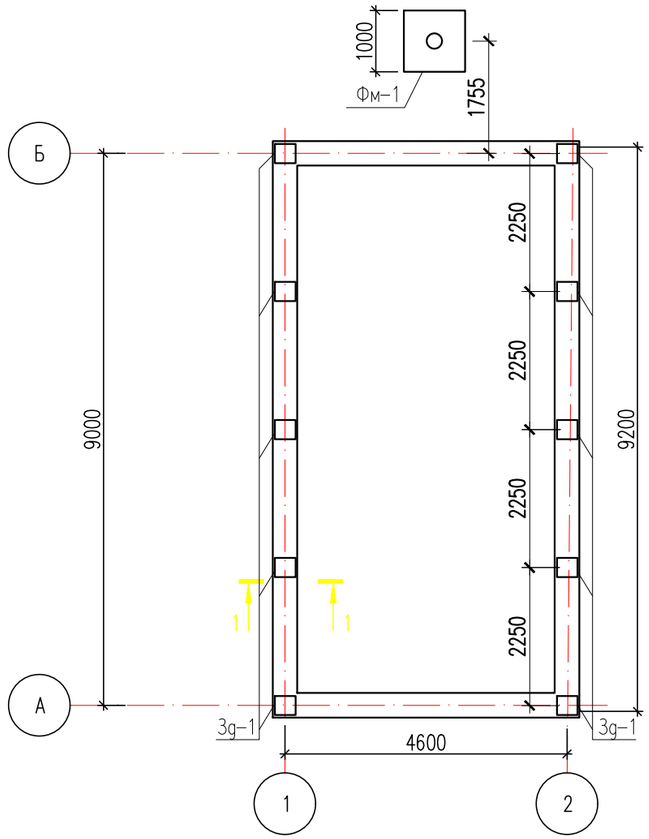

Спецификация элементов фундаментов

Марка поз.	Обозначение	Наименование	Кол	Масса ед.кг	Примеч.
		Сеч. 1-1. Расход дан на 1 п.м.	27.2		
1	ГОСТ 34028-2016	Ø12 А400 L=1000	2	0.888	1.78
2	ГОСТ 34028-2016	Ø8 А240 L=350	7	0.14	0.98
		Бетон кл. С12/15 W6 F75 м3		(общая)	11.97
		Бетон С8/10 м3		(общая)	1.632
		Закладная деталь ЗД - 1	10	15.40	154.0 кг
1	ГОСТ 19903-2015	-10х300 L=300 S235	2	7.10	14.2 кг
2	ГОСТ 34028-2016	Ø12 А240 L=340	4	0.30	1.20 кг

1-1

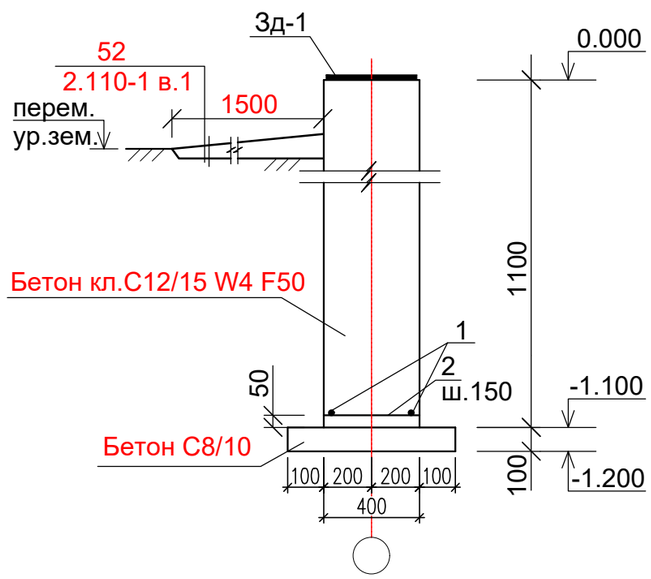

Закладная деталь ЗД - 1

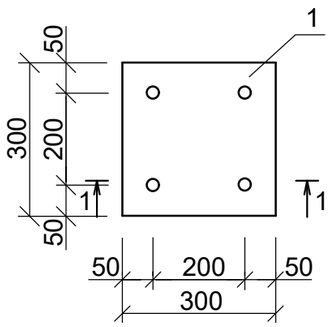

1 - 1

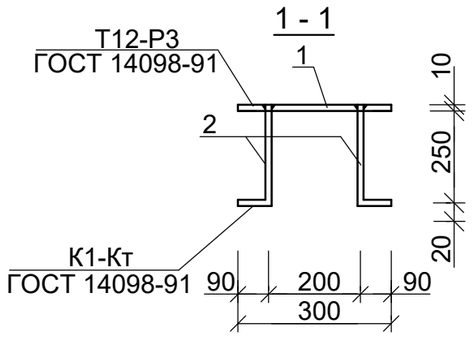

Указание по устройству фундаментов

1. За относительную отметку 0.000 принят уровень чистого пола первого этажа
2. Основанием фундаментов служит естесственный грунт
3. Все бетонные поверхности фундаментов, соприкасающиеся с грунтом, обмазать горячим битумом за 2 раза.
4. Фундаменты под котельную – монолитные железобетонные плитные из бетона кл.С12/15.
5. По периметру здания устраивается бетонная отмостка шириной 1.5м по уплотненному грунту с уклоном от здания не менее 0,03%. Отметка бровки отмостки должна быть выше планировочной отметки прилегающей территории не менее чем на 50мм.
6. Производство работ вести в соответствии с требованиями: СП РК 1.03-106-2012 «Охрана труда и техника безопасности в строительстве», СП РК 5.01-102-2013 «Основания зданий и сооружений», НТП РК 02-01-1.1-2011 "Проектирование бетонных и железобетонных конструкций из тяжелых бетонов без предварительного напряжения арматуры".

Изм.	Кол.	Лист	№док	Подп.	Дата	08-2024 АС		
						«Привязка ПСД на строительства дополнительного учебного корпуса на 250 мест к школе им.Онгарсынова в г.Атырау»		
ГИП		Нышанов А.				Школа	Стадия	Лист	Листов
Проверил		Нышанов А.					РП	1	
Разработал		Халилов Р.				Фундамент под котельную. Разрез 1-1	ТОО "АСП Абу-Нұр" Шымкент-2024г.		
Норм.конт.		Оспанова Г.							

Согласовано:

Взам. инв. №

Подп. и дата

Инв. № подл.

Формат

Фундамент под дымовую трубу Фм–1

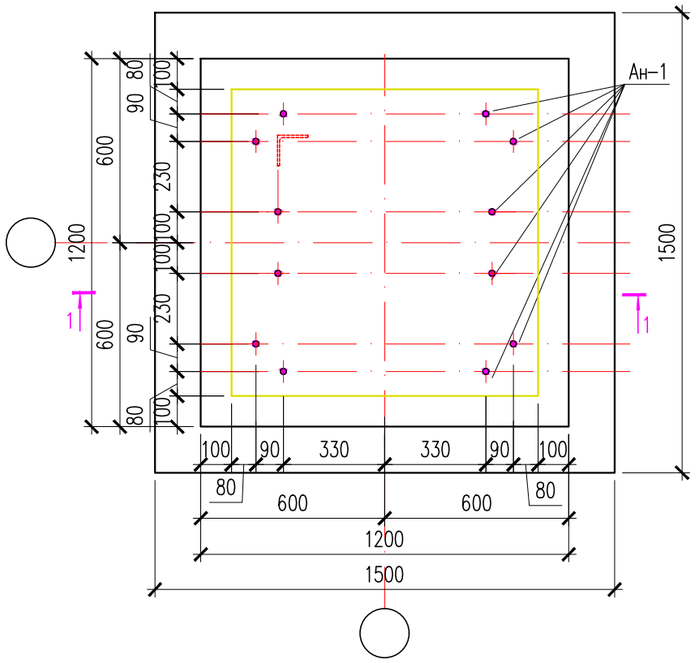

Сетка С–1

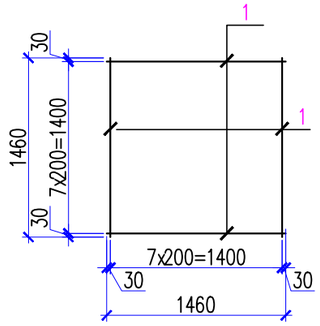

Сетка С–2

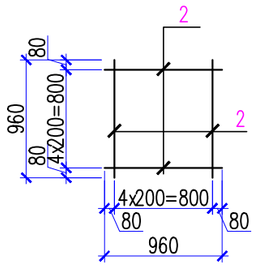

Сетка С–3

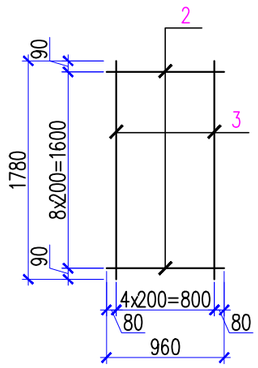

Спецификация материалов

Поз.	Обозначение	Наименование	Кол.	Масса кг	Прим.
Фм–1		Фундамент монолитный Фм–1	1		
		Сетка С–1	1	20.80	
1	ГОСТ 34028–2016	12х1460–А400 ГОСТ 34028–2016 L=1460	16	1.30	20.80
		Сетка С–2	2	8.50	17.0
2	ГОСТ 34028–2016	12х960–А400 ГОСТ 34028–2016 L=960	10	0.85	8.50
		Сетка С–3	4	15.55	62.24
2	ГОСТ 34028–2016	12х960–А400 ГОСТ 34028–2016 L=960	9	0.85	7.65
3	ГОСТ 34028–2016	12х1780–А400 ГОСТ 34028–2016 L=1780	5	1.58	7.90
3	ГОСТ 34028–2016	12х1000–А400 ГОСТ 34028–2016 L=1000	8	0.89	7.12
	Материалы:	Бетон кл. С12/15 м3	2.98		
		Бетон С8/10 м3	0.289		подбетонка
АН–1	ГОСТ 24379.1–80	Болт 1.1.М30, 1120мм ВСт3пс2	12	7.43	89.16

1 – 1

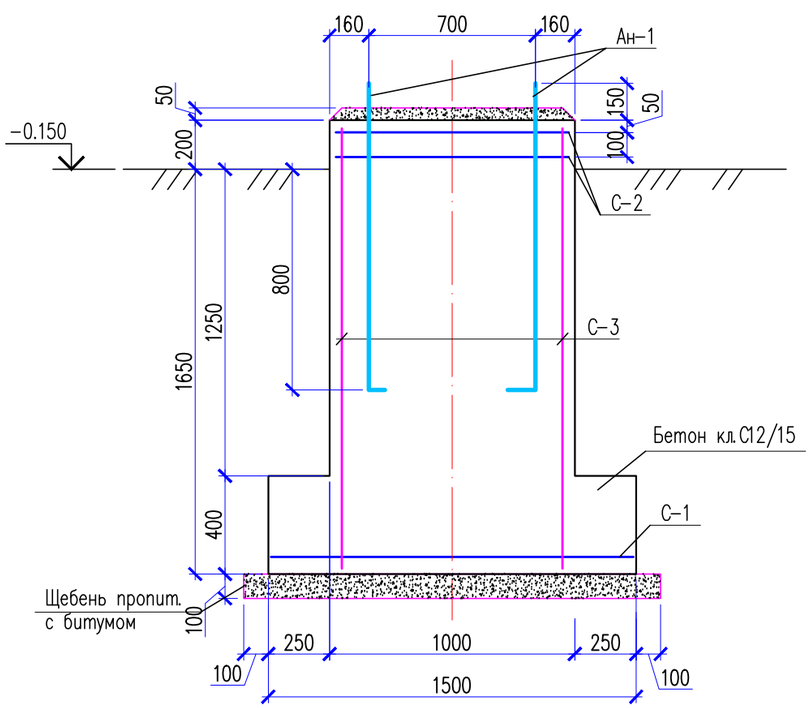

1. Данный лист см. совместно с АС–6
2. Все металлические конструкции собираются на сварке электродами типа Э–42 А по ГОСТ 9467–75*.
3. Защиту всех стальных конструкций от коррозии производить в соответствии с требованиями СН РК 2.01–101–2013 "Защита строительных конструкций от коррозии" по огрунтовке ГФ–021 эмалевыми красками ПФ–115 за 2 раза.
4. Длину сварных швов элементов каркаса принимать по длине контактных поверхностей стыкуемых элементов. Высоту сварных швов принимать минимальной толщине стыкуемых элементов.
5. Защиту металлических изделий от коррозии выполнить после окончания всех сварочных работ.

Изм.	Кол.	Лист	№док	Подп.	Дата	08-2024 АС		
						«Привязка ПСД на строительства дополнительного учебного корпуса на 250 мест к школе им.Онгарсынова в г.Атырау»		
ГИП		Нышанов А.				Школа	Стадия	Лист	Листов
Проверил		Нышанов А.					РП	2	
Разработал		Халилов Р.				Фундамент под дымовую трубу Фм–1. Разрез 1–1. Спецификация материалов.	ТОО "АСП Абу-Нұр" Шымкент-2024г.		
Норм.конт.		Оспанова Г.							

Согласовано:

Взам. инв. №

Подп. и дата

Инв. № подл.

Формат

База под дымовую трубу

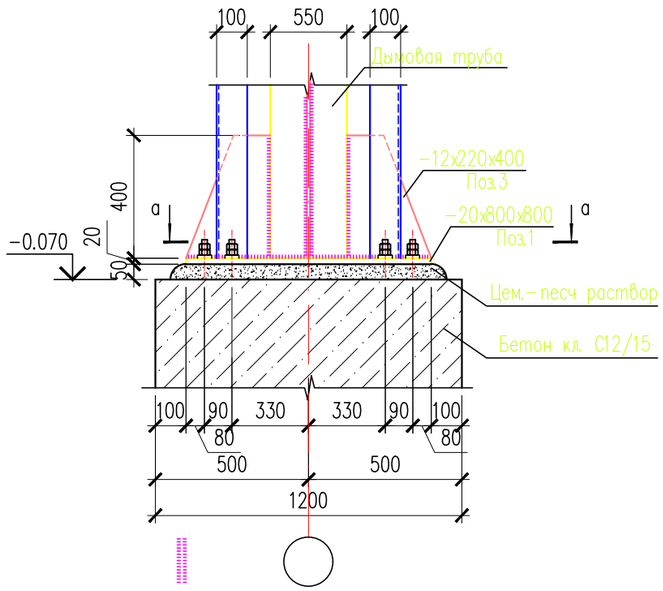

а-а

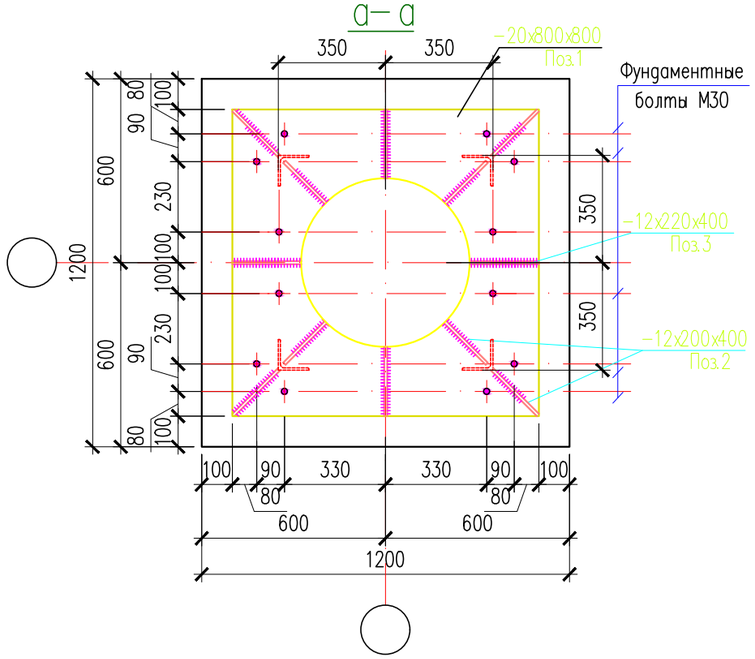

Спецификация материалов

Поз.	Обозначение	Наименование	Кол.	Масса кг	Прим.
		База дымовой трубы	1		
1	ГОСТ 19903-2015	Лист 20х800х800 ГОСТ 19903-2015 / С245 ГОСТ 27772-2015	1	100.48	100.48
2	ГОСТ 19903-2015	Лист 12х200х400 ГОСТ 19903-2015 / С245 ГОСТ 27772-2015	8	7.54	60.34
3	ГОСТ 19903-2015	Лист 12х220х400 ГОСТ 19903-2015 / С245 ГОСТ 27772-2015	4	8.29	33.16

1. Данный лист см. совместно с АС-5
2. Все металлические конструкции собираются на сварке электродами типа Э-42 А по ГОСТ 9467-75*.
3. Защиту всех стальных конструкций от коррозии производить в соответствии с требованиями СН РК 2.01-101-2013 "Защита строительных конструкций от коррозии" по огрунтовке ГФ-021 эмалевыми красками ПФ-115 за 2 раза.
4. Длину сварных швов элементов каркаса принимать по длине контактных поверхностей стыкуемых элементов. Высоту сварных швов принимать минимальной толщине стыкуемых элементов.
5. Защиту металлических изделий от коррозии выполнить после окончания всех сварочных работ.
6. Расход на дымовую трубу учтен в коммерческой предложении.

Согласовано:

Взам. инв. №

Подп. и дата

Инв. № подл.

Изм.	Кол.	Лист	№док	Подп.	Дата
ГИП		Нышанов А.			
Проверил		Нышанов А.			
Разработал		Халилов Р.			
Норм.конт.		Оспанова Г.			

08-2024 АС

«Привязка ПСД на строительства дополнительного учебного корпуса на 250 мест к школе им.Онгарсынова в г.Атырау»

Школа

Стадия	Лист	Листов
РП	3	

База под дымовую трубу. Разрез А-А

ТОО "АСП Абу-Нұр" Шымкент-2024г.

Формат

Геометрическая схема фермы Ф-1

Монтажная схема фермы Ф-1

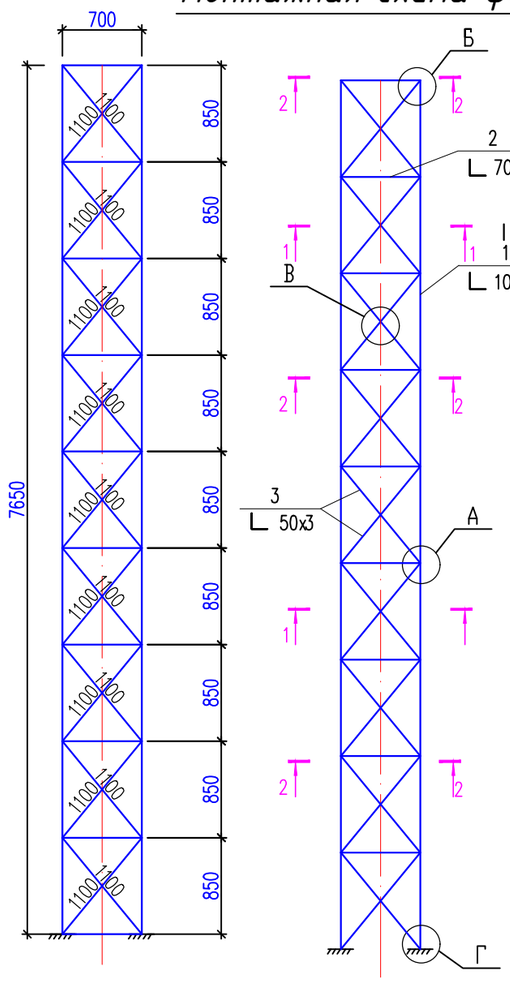

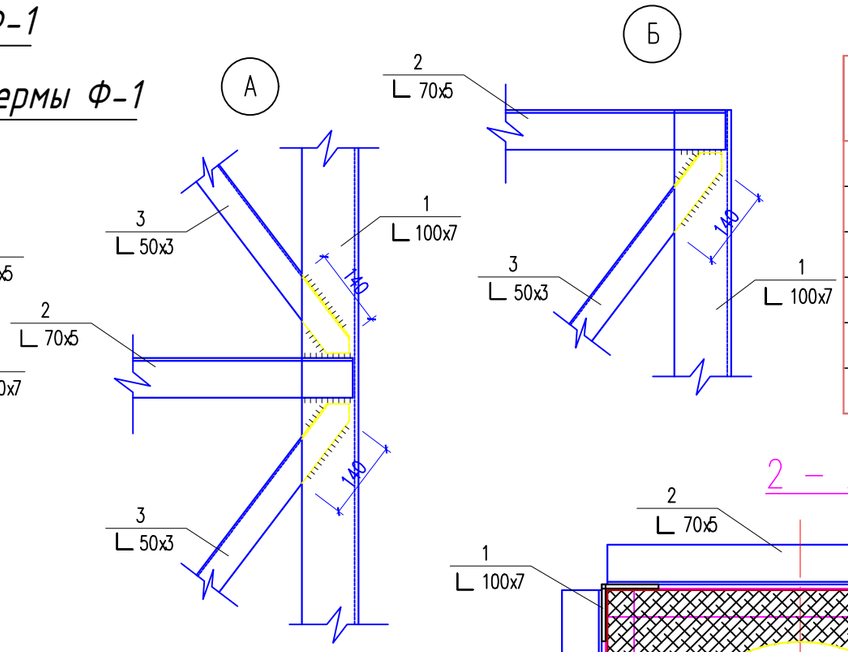

Спецификация материалов

Поз.	Обозначение	Наименование	Кол.	Масса ед., кг.	Примеч.
		Ферма Ф-1	1		
1	ГОСТ 8509-93	∟ 100х7 L=7650	4	82,54	330,2
2	ГОСТ 8509-93	∟ 70х5 L=700	36	3.77	135,7
3	ГОСТ 8509-93	∟ 50х3 L=1100	72	2.55	183,6
4	ГОСТ 19903-2015	t8 120х120	4	0.91	3.64
5	ГОСТ 19903-2015	t8 680х340	6	14.52	87.12

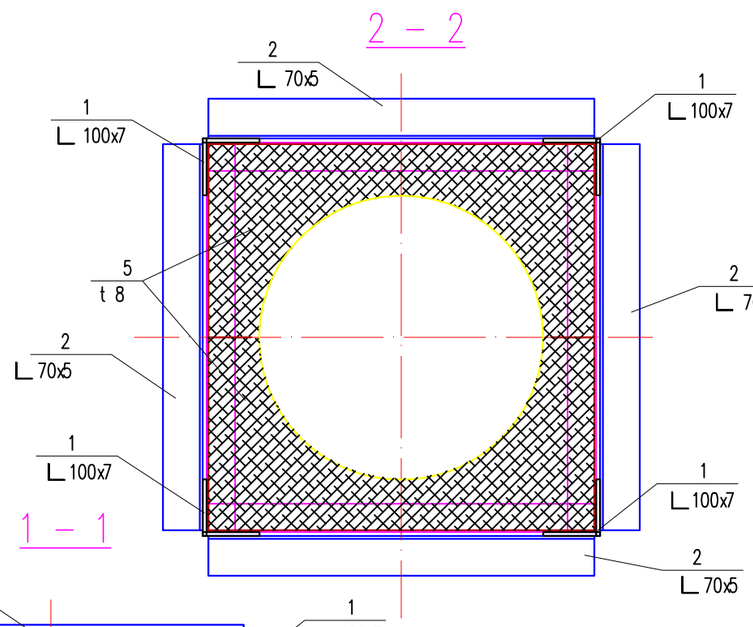

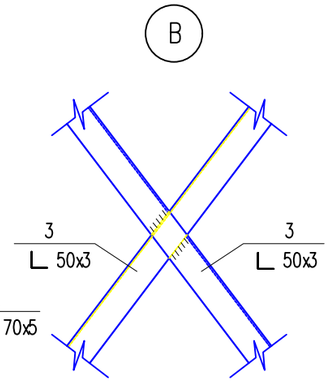

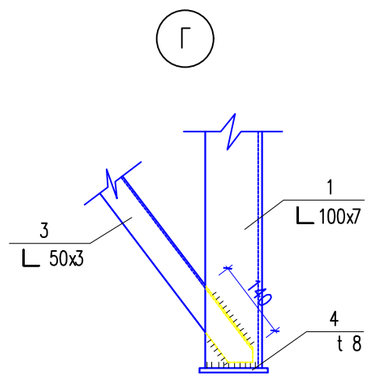

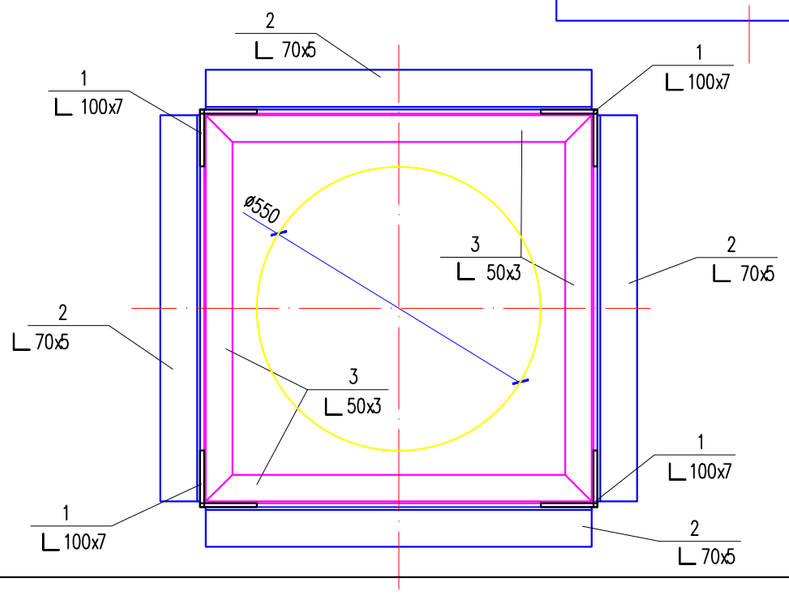

1. Рабочие чертежи выполнены на основании расчета, выполненного програмным комплексом "Лира" .
2. Металлоконструкции запроектированы в соответствии с СП РК EN 1993-1-1:2005/2011 "Стальные конструкции".
3. Изготовление и монтаж стальных конструкций производить в соответствии с требованиями СП РК EN 1993-1-1:2005/2011 "Стальные конструкции"
4. Монтаж металлоконструкций производить на сварке. Сварку производить электродами Э-42А по ГОСТ 9467-75. Высоту сварных швов принять по наименьшей толщине свариваемых элементов, но не менее hш=6мм, длину- по длине примыкания.
5. После окончания всех сварочных работ выполнить защиту металлических изделий от коррозии красками ПФ-115 за 2 раза по грунтовке ГФ-021 и покрыть огнезащитным составом ВПМ-2.

Изм.	Кол.	Лист	№док	Подп.	Дата
ГИП		Нышанов А.			
Проверил		Нышанов А.			
Разработал		Халилов Р.			
Норм.конт.		Оспанова Г.			

08-2024 АС

«Привязка ПСД на строительства дополнительного учебного корпуса на 250 мест к школе им.Онгарсынова в г.Атырау»

Школа

Стадия	Лист	Листов
РП	4	

Геометрическая схема фермы Ф-1. Монтажная схема фермы Ф-1. Спецификация элементов

ТОО "АСП Абу-Нұр" Шымкент-2024г.

Согласовано:

Взам. инв. №

Подп. и дата

Инв. № подл.

Формат !ФОРМАТ