Генпроектировщик: Товарищество с ограниченной ответственностью "АСП Абу-Нұр"
Гослицензия №17002315 от 09.02.2017г. Категория II.

Заказ: 08-2024
Заказчик: ГУ "Управление строительства, архитектуры и градостроительства Атырауской области"

РАБОЧИЙ ПРОЕКТ

«Привязка ПСД на строительства дополнительного учебного корпуса на 250 мест к школе им.Онгарсынова в г.Атырау»

Альбом 9.1.

ВН - Видеонаблюдение.

г. Шымкент 2024 г.

Генпроектировщик: Товарищество с ограниченной ответственностью "АСП Абу-Нұр"
Гослицензия №17002315 от 09.02.2017г. Категория II.

Заказ: 08-2024
Заказчик: ГУ "Управление строительства, архитектуры и градостроительства Атырауской области"

РАБОЧИЙ ПРОЕКТ

«Привязка ПСД на строительства дополнительного учебного корпуса на 250 мест к школе им.Онгарсынова в г.Атырау»

Альбом 9.1.

ВН - Видеонаблюдение.

Директор ТОО "АСП Абу-Нұр" А. Камбеков

Главный инженер проекта А. Нышанов

г. Шымкент 2024 г.

Охранное видеонаблюдение

Данная часть проекта выполнена на основании архитектурно-строительной части проекта и согласно СНиП РК 3.02-10-2010*. Для осуществления визуального наблюдения наружной и внутренней обстановки здания средней школы №3 проектом предусмотрена система видеонаблюдения.

Система видеонаблюдения построена на базе 24-х канального сетевого видеорегистратора модели OPTIMUS NVR-5244 (поддержка HDD дисков: 4 SATA до 10 Tb). Информация по видеозаписям хранится на жестком диске в среднем в течении 1-2 месяцев. Изображение выводится на мобильное приложение.

Видеонаблюдение внутри здания средней школы осуществляется 2,0 мегапиксельными купольными IP камерами UNIVIEW IPC3612LR3-UPF28-F-C, объектив 2,8 мм, 2 Mп Starlight .

Видеонаблюдение снаружи здания средней школы, осуществляется уличными IP камерами UNIVIEW IPC322LR3-UVSPF28-F-C, объектив 2,8 мм, 2 Mп Starlight с ИК подсветкой дальностью до 30 м. Камеры по стенам здания средней школы устанавливаются на уровне 3,0 м.

Подключение видеокамер осуществляется через видеорегистратор.

Передача видеосигнала осуществляется по FTP-кабелю cat. 5e 4*2*0,52, проложенному внутри здания в кабельном канале, а снаружи в гофрированной ПВХ трубе. Питание камер осуществляется с помощью 20-портового PoE коммутатора RVi-NS1604M.

Питание видеорегистратора обеспечивается от сети переменного тока 220В, резервное питание видеорегистратора от интерактивного ИБП V-3000-F-LCD, время работы которого составляет 6-8 часов.

Монтаж оборудования системы видеонаблюдения производить в соответствии с действующей нормативно-технической документацией на монтаж, испытание и сдачу в эксплуатацию.

Ведомость ссылочных и прилагаемых документов

Обозначение	Наименование	Примечание
	Ссылочные документы	
СНиП РК 3.02-10-2010*	Устройства систем связи, сигнализации и диспетчеризации инженерного оборудования жилых и общественных зданий. Нормы проектирования.	
СП РК 3.02-111-2012	Общеобразовательные организации.	
	Прилагаемые документы	
ВН.СО	Спецификация оборудования, изделий и материалов.	1 лист

Ведомость рабочих чертежей основного комплекта "ВН"

Лист	*Наименование*	*Примечание*
1.	*Общие данные (начало)*	
2.	*Структурная схема системы видеонаблюдения*	
3.	*План 1-го этажа*	
4.	*План 1-го этажа. Галерея.*	
5.	*План 2-го этажа*	
6.	*План 3-го этажа*	
7.	*План 4-го этажа*	

Проект разработан в соответствии с действующими нормами и правилами и предусматривает мероприятия, обеспечивающие пожаробезопасность при эксплуатации зданий и сооружений.

Главный инженер проекта Нуралиев Е.

Согласовано

Взам. инв. №

Подп. и дата

Инв. № подл.

Исполнитель	Куанышбай К				
Н.Контр.	Нышанов А				
ГИП	Нышанов А				
Инв. №					
Изм.	Кол.	Лист	N док	Подпись	Дата
Проверил	Сейілхан Н.				
Исполнил	Кошанов Е				
Н. контр.	Нупбаев А.				

Привязан
08-2024

ТОО «АСП Абу-Нұр»
Шымкент 2024г.

«Привязка ПСД на строительство дополнительного учебного корпуса на 250 мест к школе им. Онғарсынова г.Атырау»

Листов

АС -ВН

«Пристройка дополнительного корпуса на 250 мест в смену к школе №16 в г.Атырау»

Система видеонаблюдения

Стадия	Лист	Листов
РП	1	7

Общие данные

ТОО "ДИАС-проект"
Шымкент - 2022г.

Наружное видеонаблюдение

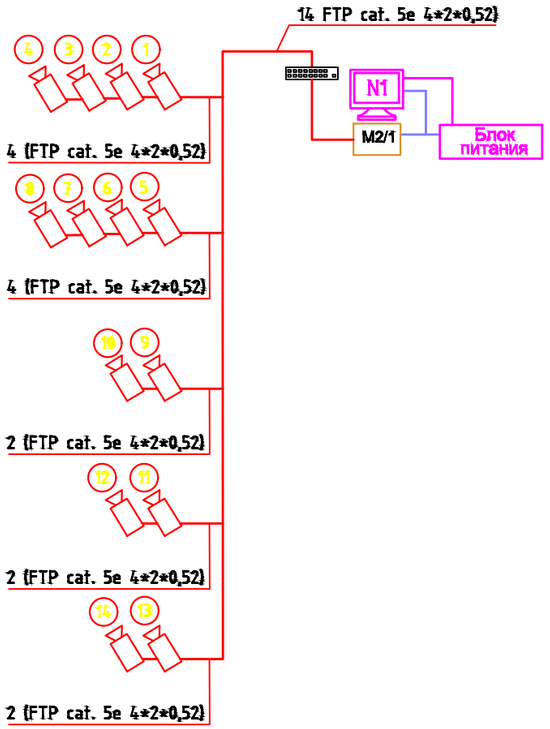

1 этаж

2 этаж

3 этаж

4 этаж

Привязан	08-2024		
Исполнитель	Куанышбай К		
Н.Контр.	Нышанов А		
ГИП	Нышанов А		
Инв. №			

Изм.	Кол.	Лист	N док	Подпись	Дата	-ВН		
						«Пристройка дополнительного корпуса на 250 мест в смену к школе №16 в г.Атырау»		
Проверил		Сейілхан Н.				Система видеонаблюдения	Стадия	Лист	Листов
Исполнил		Кошанов Е					РП	2	7
Н. контр.		Нурбаев А.				Структурная схема системы видеонаблюдения	ТОО "ДИАС-проект" Шымкент - 2022г.		

План первого этажа

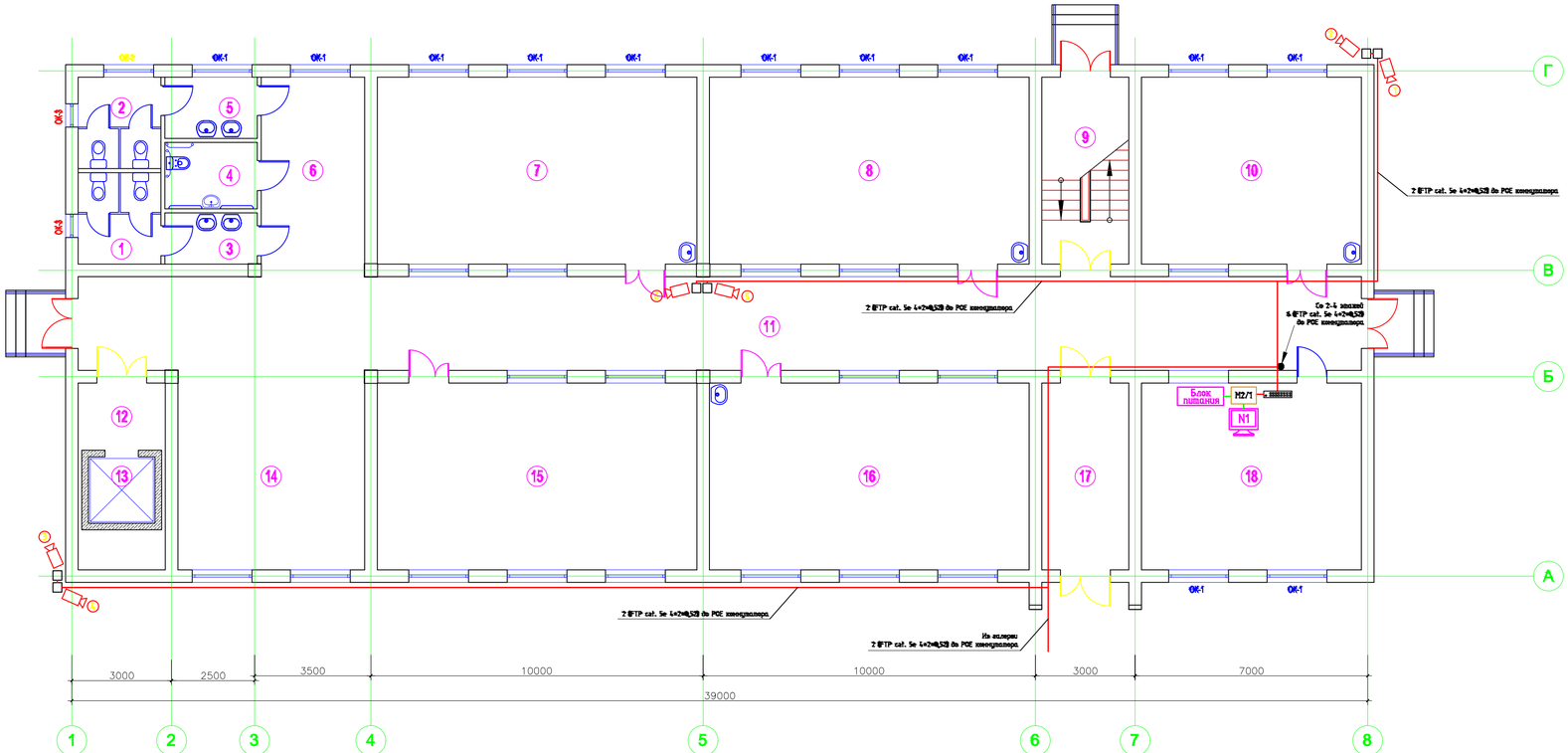

Экспликация помещений

№ помещ.	Наименование	Площадь м2	Кат. помещения
1	Санузел для мальчиков	6.84	Д
2	Санузел для девочек	6.84	Д
3	Умывальная	4.28	Д
4	Санузел для инвалидов	5.56	Д
5	Умывальная	5.11	Д
6	Коридор	18.69	Д
7	Классное помещение - 2ой класс	54.06	Д
8	Классное помещение - 1ый класс	54.06	Д
9	Лестничная клетка	14.72	Д
10	Лингафонно-мультимедийный кабинет	37.20	Д
11	Коридор	108.90	Д
12	Лифтовый холл	5.29	Д
13	Шахта лифта	4.00	Д
14	Рекреация	33.77	Д
15	Классное помещение - 3ий класс	54.06	Д
16	Учебный класс (предшкольный)	54.06	Д
17	Коридор	14.72	Д
18	Гардеробная	37.20	Д

Согласовано

Взам. инв. №

Подп. и дата

Инв. № подл.

Привязан	08-2024		
Исполнитель	Куанышбай К		
Н.Контр.	Нышанов А		
ГИП	Нышанов А		
Инв. №			

-ВН

Изм.	Кол.	Лист	N док	Подпись	Дата
Проверил		Сейілхан Н.			
Исполнил		Кошанов Е			
Н. контр.		Наубаев А.			

«Пристройка дополнительного корпуса на 250 мест в смену к школе №16 в г.Атырау»

Система видеонаблюдения

Стадия	Лист	Листов
РП	3	7

План первого этажа

ТОО "ДИАС-проект" Шымкент 2022г.

План первого этажа

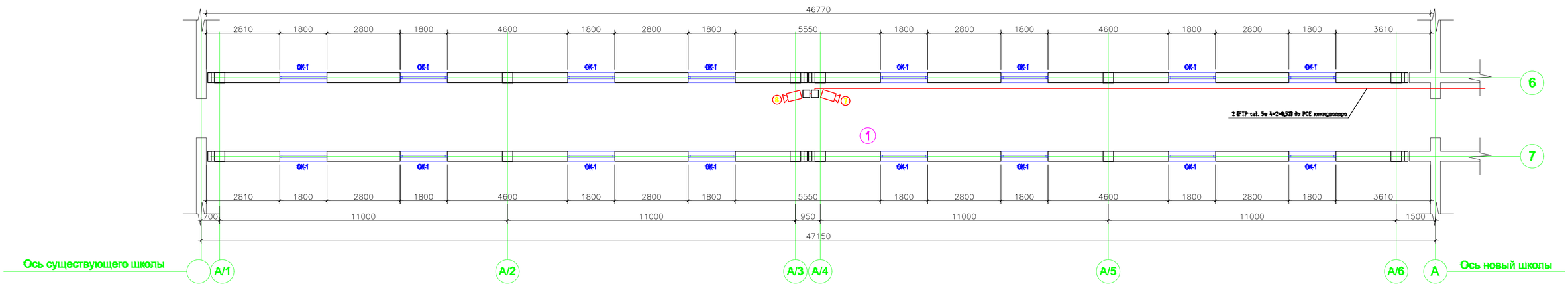

Экспликация помещений

№ помещ.	Наименование	Площадь м2	Кат. помещения
1	Коридор	122.53	Д

Согласовано

Взам. инв. №

Подп. и дата

Инв. № подл.

Изм.	Кол.	Лист	N док	Подпись	Дата
Проверил		Сейілхан Н.			
Исполнил		Кошанов Е			
Н. контр.		Наубаев А.			

Привязан 08-2024

Исполнитель	Куанышбай К	
Н.Контр.	Нышанов А	
ГИП	Нышанов А	
Инв. №		

-ВН

«Пристройка дополнительного корпуса на 250 мест в смену к школе №16 в г.Атырау»

Система видеонаблюдения

Стадия	Лист	Листов
РП	4	7

План первого этажа

ТОО "ДИАС-проект" Шымкент 2022г.

План второго этажа

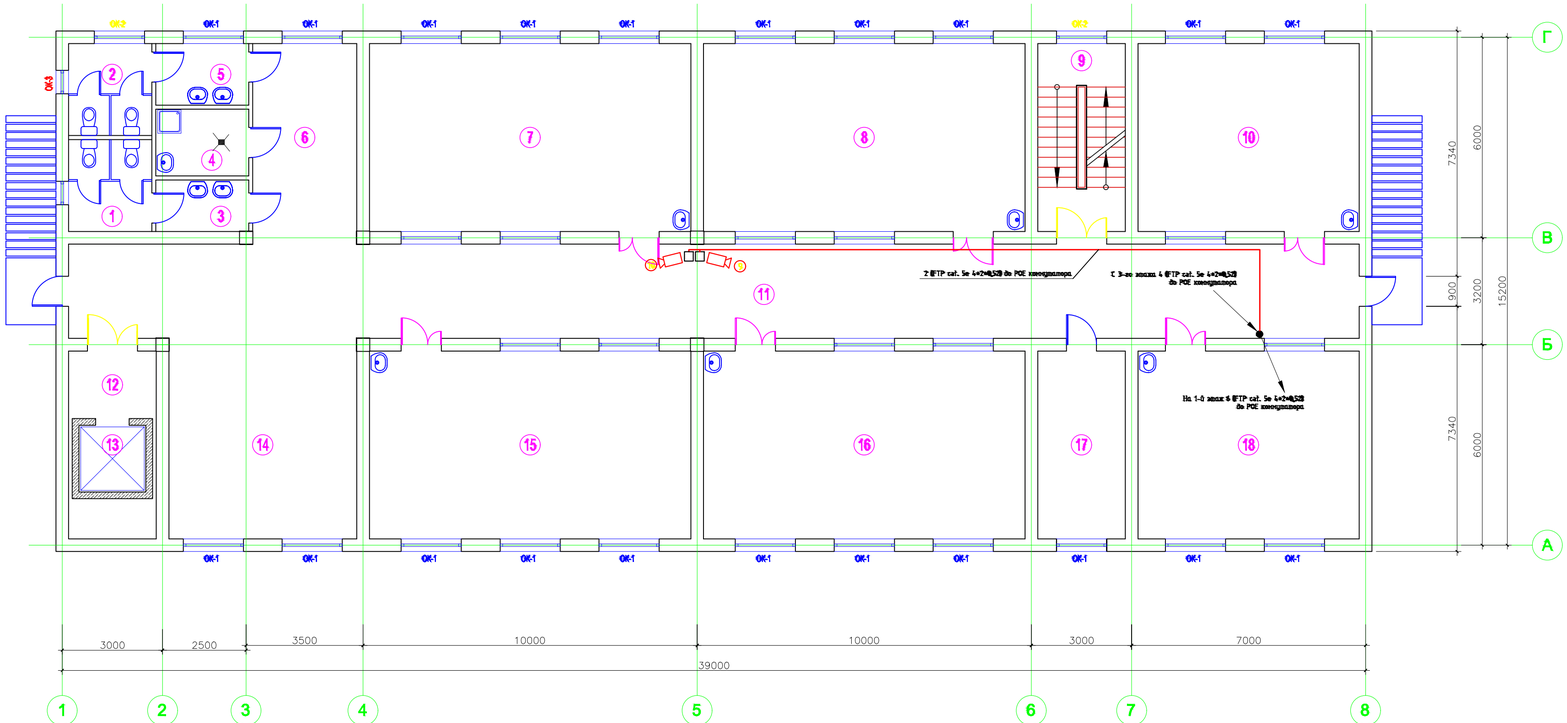

Экспликация помещений

№ помещ.	Наименование	Площадь м2	Кат. помещения
1	Санузел для мальчиков	6.84	Д
2	Санузел для девочек	6.84	Д
3	Умывальная	4.28	Д
4	Кладовая уборочного инвентаря	5.56	Д
5	Умывальная	5.11	Д
6	Коридор	18.69	Д
7	Учебный класс (4 класс)	54.06	Д
8	Класс- кабинет (5-9 классы)	54.06	Д
9	Лестничная клетка	14.72	Д
10	Лингафонно-мультимедийный кабинет	37.20	Д
11	Коридор	108.90	Д
12	Лифтовый холл	5.29	Д
13	Шахта лифта	4.00	Д
14	Рекреация	33.77	Д
15	Класс- кабинет (5-9 классы)	54.06	Д
16	Класс- кабинет (5-9 классы)	54.06	Д
17	Кабинет	14.72	Д
18	Лингафонно-мультимедийный кабинет	37.20	Д

Согласовано

Взам. инв. №

Подп. и дата

Инв. № подл.

Привязан	08-2024		
Исполнитель	Куанышбай К		
Н.Контр.	Нышанов А		
ГИП	Нышанов А		
Инв. №			

-ВН

Изм.	Кол.	Лист	N док	Подпись	Дата
Проверил		Сейілхан Н.			
Исполнил		Кошанов Е			
Н. контр.		Наубаев А.			

«Пристройка дополнительного корпуса на 250 мест в смену к школе №16 в г.Атырау»

Система видеонаблюдения

Стадия	Лист	Листов
РП	5	7

План второго этажа

ТОО "ДИАС-проект" Шымкент 2022г.

План третьего этажа

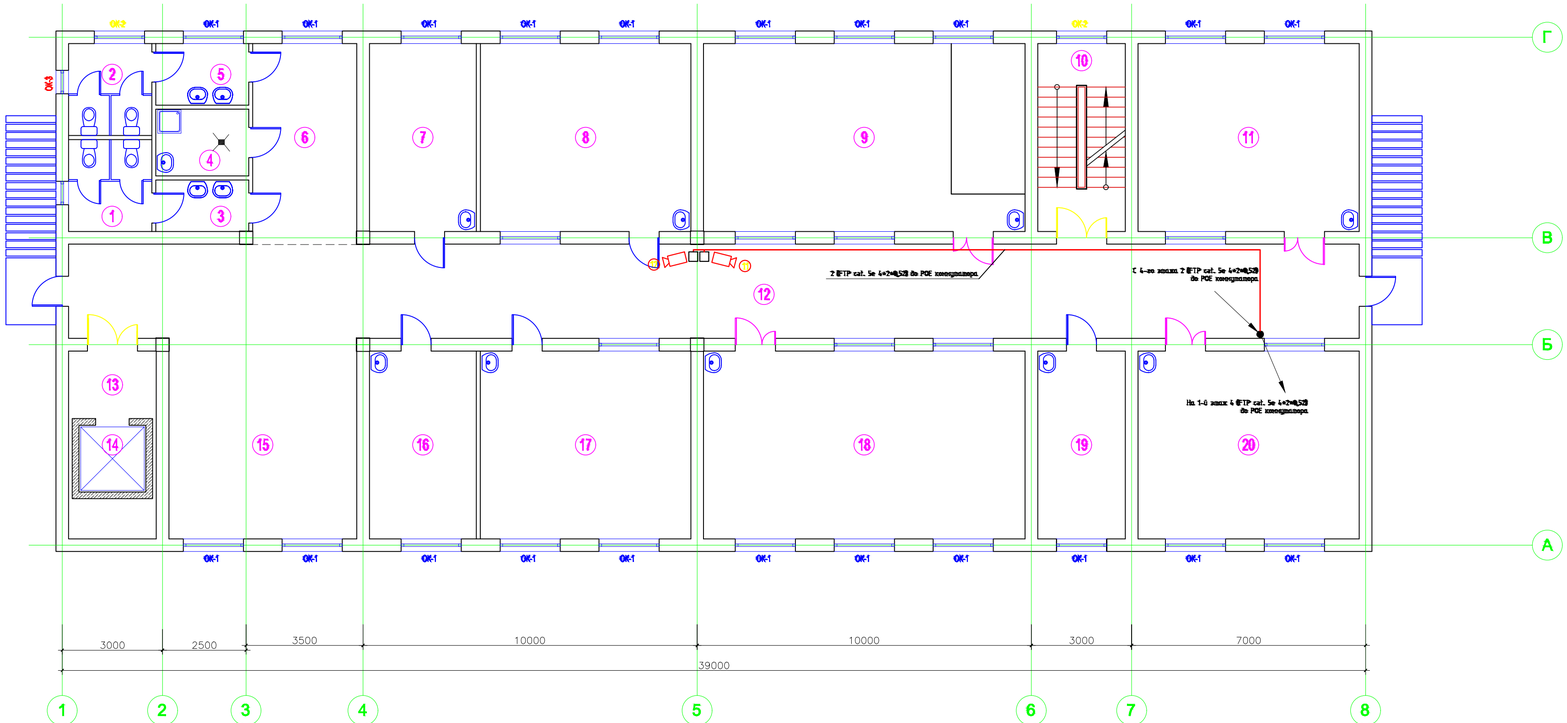

Экспликация помещений

№ помещ.	Наименование	Площадь м2	Кат. помещения
1	Санузел для мальчиков	6.84	Д
2	Санузел для девочек	6.84	Д
3	Умывальная	4.28	Д
4	Кладовая уборочного инвентаря	5.56	Д
5	Умывальная	5.11	Д
6	Коридор	18.69	Д
7	Лаборантская (физика)	17.98	Д
8	Лаборатория	35.40	Д
9	Учебный кабинет -по естественным наукам (физика)	54.06	Д
10	Лестничная клетка	14.72	Д
11	Учебный кабинет-информатики и вычислительной техники	37.20	Д
12	Коридор	108.90	Д
13	Лифтовый холл	5.29	Д
14	Шахта лифта	4.00	Д
15	Рекреация	33.77	Д
16	Лаборантская (химия, биология)	17.98	Д
17	Лаборатория	35.40	Д
18	Учебный кабинет-по естественным наукам (химия, биология)	54.06	Д
19	Лаборантская (комп.кл)	14.72	Д
20	Учебный кабинет-информатики и вычислительной техники	37.20	Д

Согласовано

Взам. инв. №

Подп. и дата

Инв. № подл.

Привязан	08-2024		
Исполнитель	Куанышбай К		
Н.Контр.	Нышанов А		
ГИП	Нышанов А		
Инв. №			

-ВН

Изм.	Кол.	Лист	N док	Подпись	Дата
Проверил		Сейілхан Н.			
Исполнил		Кошанов Е			
Н. контр.		Наубаев А.			

«Пристройка дополнительного корпуса на 250 мест в смену к школе №16 в г.Атырау»

Система видеонаблюдения

Стадия	Лист	Листов
РП	6	7

План третьего этажа

ТОО "ДИАС-проект" Шымкент 2022г.

План четвертого этажа

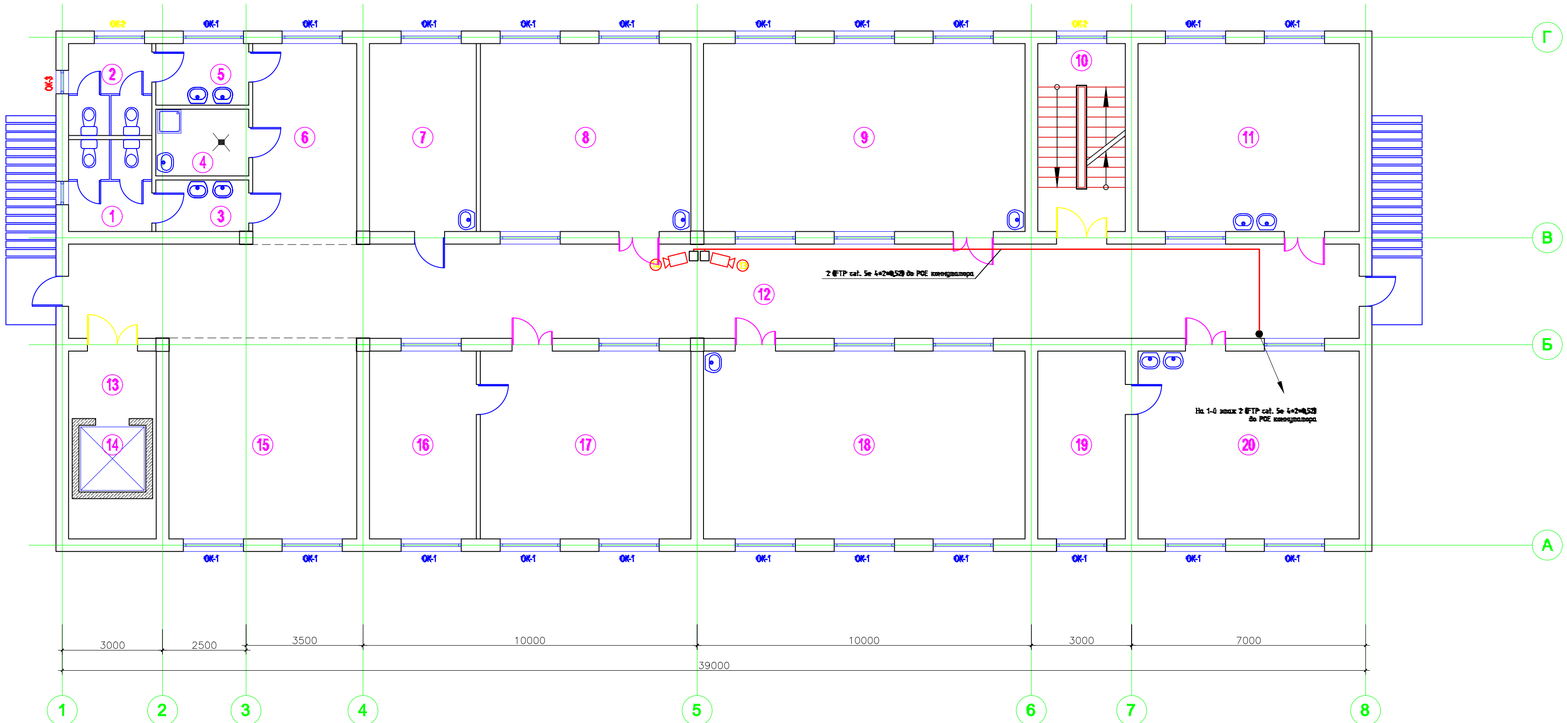

Экспликация помещений

№ помещ.	Наименование	Площадь м2	Кат. помещения
1	Санузел для мальчиков	6.84	Д
2	Санузел для девочек	6.84	Д
3	Умывальная	4.28	Д
4	Кладовая уборочного инвентаря	5.56	Д
5	Умывальная	5.11	Д
6	Коридор	18.69	Д
7	Кабинет кулинарии для девочек 5-9 кл.	17.98	Д
8	Кабинет по обработке тканей для девочек 5-9 классов	35.40	Д
9	Класс- кабинет (10-11 классы)	54.06	Д
10	Лестничная клетка	14.72	Д
11	Мастерская керамики	37.20	Д
12	Коридор	108.90	Д
13	Лифтовый холл	5.29	Д
14	Шахта лифта	4.00	Д
15	Рекреация	33.77	Д
16	Лаборантская (НВП)	17.98	Д
17	Класс кабинет (НВП)	35.40	Д
18	Класс- кабинет (10-11 классы)	54.06	Д
19	Инструментальная	14.72	Д
20	Комплексная мастерская по обработке металла и дерева для мальчиков 5-9 кл.	37.20	Д

Привязан 08-2024

Исполнитель	Куанышбай К	
Н.Контр.	Ныщанов А	
ГИП	Ныщанов А	
Инв. №		

Согласовано

Взам. инв. №

Подп. и дата

Инв. № подл.

Изм.	Кол.	Лист	N док	Подпись	Дата
Проверил		Сейілхан Н.			
Исполнил		Кошанов Е			
Н. контр.		Наубаев А.			

-ВН

«Пристройка дополнительного корпуса на 250 мест в смену к школе №16 в г.Атырау»

Система видеонаблюдения

Стадия	Лист	Листов
РП	7	7

План четвертого этажа

ТОО "ДИАС-проект" Шымкент 2022г.

Позиция	Наименование и техническая характеристика	Тип, марка, обозначение опросного листа	Код оборудования изделия и материала	Завод изготовитель	Единица измерения	Коли чество	Масса ед, кг	Прмечания
1	2	3	4	5	6	7	8	9
	Охранное видеонаблюдение							
	Купольная IP видеокамера, объектив 2,8 мм, 2 Mn Starlight с ИК подсветкой дальностью до 30 м	IPC3612LR3-UPF28-F-C	248-402-0205	UNIVIEW	шт.	10		
	Уличная IP видеокамера, объектив 2,8 мм, 2 Mn Starlight с ИК подсветкой дальностью до 30 м	IPC322LR3-UVSPF28-F-C	248-402-0101	UNIVIEW	шт.	4		
	Видеоманитор цветн. с диагональю 24"	MW3224-V	248-404-0202		шт.	1		
	Видеорегистратор 24-канальный	OPTIMUS NVR-5244			шт.	1		
	20-ПОРТОВЫЙ КОММУТАТОР	RVi-NS1604M	248-404-0415		шт.	1		
	Диск жесткий HDD Sata, объем памяти 10Tb	HDD 10Tb	248-404-0302		шт.	4		
	Источник бесперебойного питания	SVC V-3000-F-LCD			шт.	1		
	Сетевой фильтр "Pilot"				шт.	1		
	Коннектор RJ-45				шт.	34		
	Патч корд RJ-45 UTP cat 5E (3 m)				шт.	2		
	Коробка распределительная				шт.	14		
	Кабель (FTP) для внутренней укладки в полиэтиленовой оболочке	ParLan™ F/UTP cat 5e 4x2x0,52 PVC/PE			м.	420		
	Кабель FTP для уличной прокладки в полиэтиленовой оболочке	ParLan™ F/UTP cat 5e 4x2x0,52 PVC/PE			м.	110		
	Кабельный канал 25х25				м.	155		
	Труба поливинилхлоридная гофрированная Ф25мм				м.	40		
	Скоба для Ф25мм				шт.	80		

Взам. инв.N

Подпись и дата

Инв. N подл.

Изм.	Кол.	Лист	N док	Подпись	Дата
Проверил		Сейілхан Н.			
Исполнил		Кошанов Е			
Н. контр.		Нұрбаев А.			

Привязан 08-2024

Исполнитель	Куанышбай К	
Н.Контр.	Нышанов А	
ГИП	Нышанов А	
Инв. №		

-ВН.СО

«Пристройка дополнительного корпуса на 250 мест в смену к школе №16 в г.Атырау»

Система видеонаблюдения

Стадия	Лист	Листов
РП	1	1

Спецификация оборудования и материалов

ТОО "ДИАС-проект" Шымкент - 2022г.

Формат А 3