«АЗАМАТТАРҒА АРНАЛҒАН ҮКІМЕТ» МЕМЛЕКЕТТІК КОРПОРАЦИЯСЫ» КОММЕРЦИЯЛЫҚ ЕМЕС АКЦИОНЕРЛІК ҚОҒАМЫНЫҢ АТЫРАУ ОБЛЫСЫ БОЙЫНША ФИЛИАЛЫНЫҢ ҚЫЗЫЛҚОҒА АУДАНДЫҚ ТІРКЕУ ЖӘНЕ ЖЕР КАДАСТРЛЫҚ БӨЛІМІ

ОТДЕЛ КЫЗЫЛКОГИНСКОГО РАЙОНА ПО РЕГИСТРАЦИИ И ЗЕМЕЛЬНОМУ КАДАСТРУ ФИЛИАЛА НЕКОММЕРЧЕСКОГО АКЦИОНЕРНОГО ОБЩЕСТВА «ГОСУДАРСТВЕННАЯ КОРПОРАЦИЯ «ПРАВИТЕЛЬСТВО ДЛЯ ГРАЖДАН» ПО АТЫРАУСКОЙ ОБЛАСТИ

МЕНШІК ИЕСІ (ҚҰҚЫҚ ИЕСІ) ТУРАЛЫ МӘЛІМЕТТЕР
СВЕДЕНИЯ О СОБСТВЕННИКЕ (ПРАВООБЛАДАТЕЛЕ)

№ 002261443364 **28.08.2024ж.**

Кадастр нөмері/Кадастровый номер: **04:062:008:599; 04:062:008:599:1**

Жылжымайтын мүлік объектінің мекен-жайы
Адрес объекта недвижимости: **Атырауская обл., Қызылқоға ауд., Миялы а.о., Миялы аул(село), Тайпак Қарабалин көш., №36**

Меншік иесі (құқық иесі) Собственник (правообладатель)	Құқық пайда болу негіздемесі/ Основание возникновения права
БАГДАДОВ РУСЛАН БАГДАДОВИЧ, 09.02.1976 т.ж.	**Әкімнің шешімі (№ 13 - 20.02.2002ж., дубликат өтініш бойынша берілген № 002244987334 - 19.07.2023ж.) - Тіркеу күні: 16.04.2010 12:51** **Пайдалануға қабылдау туралы акті (№ - - 08.08.2024ж.) - Тіркеу күні: 23.08.2024 17:21**

Бөлім басшысы
Руководитель отдела (қолы/подпись) М.П **Тлегенов С** (тегі/фамилия, аты/имя, әкесінің аты/отчество)

Бас маман
Главный специалист (қолы/подпись) **Салыков Б** (тегі/фамилия, аты/имя, әкесінің аты/отчество)

Атырау облысы
Қызылқоға ауданы
Миялы селолық округі
ӘКІМІНІҢ
ШЕШІМІ

РЕШЕНИЕ
АКИМА
Миялинского сельского округа
Кызылкогинского района
Атырауской области

Миялы селосы Қ.Сәтбаев көшесі
466800, Тел: 2 – 13 – 85, 2 – 12 – 43

№ 13

" 20 " ақпан 2002 жыл

Миялы селосының тұрғыны "Хайролла" шаруа қожалығының басшысы Багдадов Русланға жеке меншік кафе – дүкен салуға жер бөлу туралы

Миялы селосының тұрғыны "Хайролла" шаруа қожалығының басшысы Багдадов Русланның арызын негізге ала отырып

ШЕШІМ ЕТЕМІН:

1. Село тұрғыны "Хайролла" шаруа қожалығының басшысы Багдадов Русланға Т.Қарабалин көшесі бойынан кафе – дүкенін салу үшін 480 (төрт жүз сексен) шаршы метр (16 х 30) жер бөлініп берілсін.

2. Багдадов Русланға Т.Қарабалин көшесі бойынан жаңадан кафе – дүкенін салу үшін жер белгілеп беруді және салынатын құрылыстың жобаға сәйкес салынуын қадағалау аудандық жер ресурстарын басқару жөніндегі филиалынан (Г.Нығыметов) және аудандық сәулет бөлімінен (А.Молдашев) сұралсын.

Округ әкімі: **Р.Тұрдағали**

ДУБЛИКАТ 9
ТЕЛНҰСҚА

000013

ЖЕР УЧАСКЕСІНЕ ЖЕКЕ МЕНШІК
ҚҰҚЫҒЫН БЕРЕТІН

АКТ

НА ПРАВО ЧАСТНОЙ СОБСТВЕННОСТИ
НА ЗЕМЕЛЬНЫЙ УЧАСТОК

№ 0901011

Жер учаскесінің кадастрлық нөмірі: **04-062-008-599**
Жер учаскесіне жеке меншік құқығы
Жер учаскесінің алаңы: **0.0480 га**
Жердің санаты: **Елді мекендердің жерлері (қалалар, поселкелер және ауылдық мекендер)**
Жер учаскесін нысаналы тағайындау:
кафе және дүкен салу үшін
Жер учаскесін пайдаланудағы шектеулер мен ауыртпалықтар: **ауыртпашылықтар мен шектеулер қойылмайды**
Жер учаскесінің бөлінуі: **бөлінеді**

Кадастровый номер земельного участка: **04-062-008-599**
Право частной собственности на земельный участок
Площадь земельного участка: **0.0480 га**
Категория земель: **Земли населенных пунктов (городов, поселков и сельских населенных пунктов)**
Целевое назначение земельного участка:
для строительсвта магазина и кафе
Ограничения в использовании и обременения земельного участка: **без ограничение и без обременение**
Делимость земельного участка: **делимый**

901011

Жер учаскесінің
ЖОСПАРЫ
План земельного участка

лің мекенжайы, мекенжайының тіркеу коды (ол бар болған кезде): **Атырау обл., ікоға ауд., Миялы а/о., Миялы ауылы.,Тайпақ Қарабалин көшесі, №36 жер і**

ес, регистрационный код адреса (при его наличии) участка: **Атырауская обл., зылкогинский р-н., Миялинский с/о., село Миялы., улица Тайпак Карабалин, мельный участок №36**

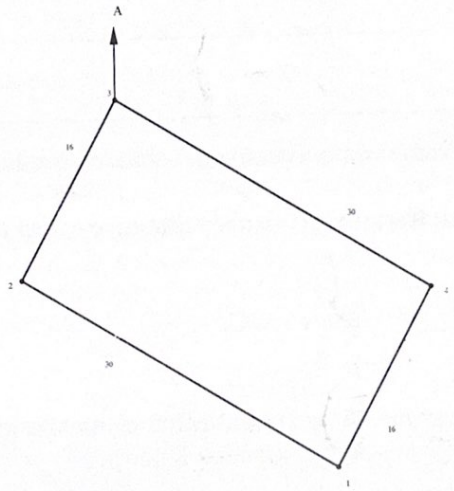

Шектесу учаскелерінің кадастрлық нөмірлері (жер санаттары)*:
А-дан А-ға дейін: Жерлер

Кадастровые номера (категории земель) смежных участков*:
От А до А: Земли

МАСШТАБ 1: 500

Жоспар шегіндегі бөтен жер учаскелері
Посторонние земельные участки в границах плана

Жоспардағы № на плане	Жоспар шегіндегі бөтен жер учаскелерінің кадастрлық нөмірлері Кадастровые номера посторонних земельных участков в границах плана	Алаңы, Площадь, га
	жоқ нет	

Осы акт **Жер кадастры және жылжымайтын мүлік бойынша Қызылқоға аудандық бөлімінде** жасалды

Настоящий акт изготовлен **Кызылкогинское районное отдел по земельного кадастру и недвижимости**

Мөр орны _____ **Тлегенов С.**
қолы, подпись

Место печати 20 19 ж/г '11' ақпан

Осы актіні беру туралы жазба жер учаскесіне меншіктік құқығын, жер пайдалану құқығын беретін актілер жазылатын Кітапта № 112 болып жазылды

Қосымша: жер учаскесінің шекарасындағы ерекше режиммен пайдаланылатын жер учаскелерінің тізбесі (олар болған жағдайда) жоқ

Запись о выдаче настоящего акта произведена в Книге записей актов на право собственности на земельный участок, право землепользования за № 112

Приложение: перечень земельных участков с особым режимом использования в границах земельного участка (в случае их наличия) нет

Ескерту:

*Шектесулерді сипаттау жөніндегі ақпарат жер учаскесіне сәйкестендіру құжатын дайындаған сәтте күшінде

Примечание:

*Описание смежеств действительно на момент изготовления идентификационного документа на земельный участок

Утвержден
приказом Министра
по инвестициям и развитию
Республики Казахстан
от 24 апреля 2017 года № 234

форма

Акт приемки объекта в эксплуатацию

«08» 08 2024 года

Заказчик **БАГДАДОВ РУСЛАН БАГДАДОВИЧ , ИИН 760209301120, г.Актау, МИКРОРАЙОН 19, 40, 4 + 87292429677**
фамилия, имя, отчество (при его наличии) ИИН, телефон - для физических лиц, наименование организации - для юридических лиц, БИН, телефон, почтовый индекс, область, город, район, населенный пункт, наименование улицы, номер дома/здания (стационарного помещения)
на основании:

Декларации о соответствии (прилагается) **26.07.2024. ТОО «N&K Architects» Мусакаев Б.А. 17-ГСЛ №007256 от 19.10.2018г., г.Атырау, ул.Белинского, 9, БИН 030640009258 тел.: 87014312705,**
дата подписания декларации, наименование подрядной (генподрядной) организации, фамилия, имя, отчество (при его наличии) руководителя, юридически й адрес, БИН, телефон

Заключения о качестве строительно-монтажных работ (прилагается) **26.07.2024 Канатов Артур Ержанович KZ23VJE00067877 от 06.08.2021., KZ42VJE00067535 от 08.07.2021; KZ93VJE00067878 от 06.08.2021 город Атырау, Махамбета 116 г, 99, ИИН 830324300252, тел: 87013464264**

дата подписания заключения, наименование организации, фамилия, имя, отчество (при его наличии) экспертов технического надзора, № и дата получения аттестатов, БИН, телефон

Заключения о соответствии выполненных работ проекту (прилагается) **26.07.2024. ТОО «Rise Project Group» Аведьян О.С. ГСЛ №08277 от 22.10.2020г., г.Атырау, А.Байтурсынова 48а , БИН 050340001473 тел: 87768224585.**
дата подписания заключения, наименование организации, фамилия, имя, отчество (при его наличии) экспертов авторского надзора, № и дата получения аттестатов, БИН, телефон

произведя осмотр готовности предъявленного подрядчиком (генеральным подрядчиком) к приемке в эксплуатацию объекта: **«Строительство магазина по адресу: Атырауская область, Кызылкогинский р-н., Миялинский с/о., село Миялы, улица Тайпак Карабалин, земельный участок №36» второй уровень ответственности, технически несложный**

1) **Магазин**

наименование объекта, вид строительства (**новое,** расширение, реконструкция, техническое перевооружение, модернизация, капитальный ремонт), уровень ответственности, техническая и технологическая сложность объекта

по адресу **Атырауская область, Кызылкогинский р-н., Миялинский с/о., село Миялы, улица Тайпак Карабалин, земельный участок №36**

(область, район, населенный пункт, микрорайон, квартал, улица, номер дома (корпуса)

проверив комплектность исполнительной технической документации, в том числе посредством электронного модуля исполнительной технической документации «__» _____20__ года, дата ознакомления

подтверждает что:

1. Строительство объекта осуществлено на основании:

1) правоустанавливающего документа на земельный участок от **20.02.2002** года № **13**.;

документ, подтверждающий наступление юридических фактов (юридических составов), на основании которых возникают, изменяются или прекращаются права на земельный участок, в том числе договоры, решения судов, правовые акты исполнительных органов, свидетельство о праве на наследство, передаточный акт или разделительный баланс при реорганизации негосударственных юридических лиц, владеющих земельным участком на праве собственности или выкупивших право временного возмездного землепользования (аренды).

либо решения о реконструкции (перепланировке, переоборудовании) помещений (отдельных частей) существующих зданий от «__»_____2023___года №_____;

енование органа, вынесшего решение **Решение Акима Миялинского сельского округа ылкогинского района Атырауской области.**

талона о приеме уведомления о начале строительно-монтажных работ **Управление ударственного архитектурно-строительного контроля по Атырауской области, № Z26REA00406249 от 24.07.2024**

именование органа, принявшего уведомление, дата и № принятия талона

3) проекта (проектно-сметной документации) **ТОО «Rise Project Group»**

наименование проектной организации, номер проекта

утвержденного(й) **БАГДАДОВ РУСЛАН БАГДАДОВИЧ, № 02-24 от 24.07.2024 года**;

дата и номер проекта, наименование организации утвердившей (переутвердившей) проект и дата утверждения

2. Строительно-монтажные работы осуществлены в сроки:

начало работ **июль 2024**;

окончание работ **июль 2024**;

при продолжительности строительства, месяц:

по норме или по проекту организации строительства, месяц: **3**;

фактически, месяц: **1**;

3. Объект (комплекс) имеет следующие основные технико-экономические показатели (мощность, производительность, производственная площадь, протяженность, вместимость, объем, пропускная способность, провозная способность, число рабочих мест и тому подобное, заполняется по всем объектам (кроме жилых домов) в единицах измерения соответственно целевой продукции или основным видам услуг):

Мощность, производительность и так далее	Единица измерения	По проекту		Фактически	
		общая (с учетом ранее принятых)	в том числе пускового комплекса или очереди	общая (с учетом ранее принятых)	в том числе пускового комплекса или очереди
Количество посещении в сутки	Поситителей	20		20	

Выпуск продукции (оказания услуг), предусмотренной проектом в объеме, соответствующем нормам освоения проектных мощностей в начальный период_____;

факт начала выпуска продукции с указанием объема

«Магазин» имеет следующие показатели:

Показатели	Единица измерения	По проекту	Фактически
Общая площадь	метр в квадрате (далее - $м^2$)	**271,36**	**271,36**
Число этажей	этаж	**1**	**1**
Общий строительный объем	метр в кубе (далее - $м^3$)	**1058,2**	**1058,2**
В том числе подземной части	$м^3$		
Площадь встроенных, встроенно-пристроенных и пристроенных помещений	$м^2$		

Показатели	По проекту			Фактически		
	число квартир	площадь квартир, $м^2$		число квартир	площадь квартир, $м^2$	
		общая	жилая		общая	жилая
Всего квартир, в том числе: однокомнатных двухкомнатных трехкомнатных четырехкомнатных						

Технологические и архитектурно-строительные решения по объекту характеризуются лющими данными: **Фундамент – монолитный, материал стен-ракушеблок, оконные ки-пластик, двери-пластиковые, полы-монолит, кровля-металлочерепица** ;

кие технические характеристики по особенностям его размещения, по основным материалам и струкциям, инженерному и технологическому оборудованию

5. На объекте установлено предусмотренное проектом оборудование в количестве согласно там о его приемке после индивидуального испытания и комплексного опробования;

6. Наружные инженерные коммуникации (холодное и горячее водоснабжение, канализация, теплоснабжение, газоснабжение, электроснабжение и связь) обеспечивают нормальную эксплуатацию объекта (здания, сооружения, помещения) и приняты городскими эксплуатационными организациями;

7. Сметная стоимость по утвержденному проекту (проектной-сметной документации): всего 25.000.000 тенге, в том числе строительно-монтажных работ 20.000.000,00 тенге, оборудования, инструмента и инвентаря 5.000.000 тенге;

8. Сметная стоимость основных фондов, принимаемых в эксплуатацию 25.000.000 тенге, в том числе: стоимость строительно-монтажных работ 25.000.000 тенге; стоимость оборудования, инструмента и инвентаря 5.000.000 тенге;

9. Доля местного содержания предусмотрена в проектно-сметной документации % и фактически применено _____% (на объектах финансируемых за счет государственных инвестиций и средств квазигосударственного сектора);

10. Класс энергоэффективности здания С ;

11. Объект построен в соответствии с утвержденным проектом (проектно-сметной документацией) и требованиями государственных нормативных документов в области архитектуры, градостроительства и строительства.

РЕШИЛ: «Строительство магазина «

наименование объекта (комплекса)

принять в эксплуатацию.

Заказчик **Багдадов Руслан Багдадович**

фамилия, имя, отчество (при его наличии), подпись руководителя Место печати (при наличии)

КАНАТОВ АРТУР ЕРЖАНОВИЧ
Эксперт по осуществлению технического надзора по объектам первого уровня ответственности - в части несущих и ограждающих конструкций.
№ KZ42VJE00067535 от 28.07.2021 г.

Технический надзор:

2) Эксперт технического надзора **Канатов Артур Ержанович**

(наименование организации) имеющей в своем составе аттестованного (-ых) эксперта (-ов), фамилия, имя, отчество (при его наличии) руководителя, подпись, дата

Место печати (при наличии)

КАНАТОВ АРТУР ЕРЖАНОВИЧ
Эксперт по осуществлению технического надзора по объектам первого уровня ответственности - в части несущих и ограждающих конструкций.
№ KZ42VJE00067535 от 28.07.2021 г.
Подпись

Канатов Артур Ержанович KZ23VJE00067877 от 06.08.2021., KZ42VJE00067535 от 08.07.2021; KZ93VJE00067878 от 06.08.2021г

(фамилия, имя, отчество (при его наличии) эксперта, специализация аттестата), подпись, дата

Место печати (при наличии)

Авторский надзор:

разработчик проекта **ТОО «Rise Project Group», Аведьян О.С.** (автор проекта)

(наименование организации, фамилия, имя, отчество (при его наличии), должность), подпись, дата

Место печати (приналичии)

"Rise Project Group" ТОВАРИЩЕСТВО С ОГРАНИЧЕННОЙ ОТВЕТСТВЕННОСТЬЮ

Подрядчик (генеральный подрядчик) **ТОО «N&K Architects» Мусакаев Б.А. 17-ГСЛ №007256 от 19.10.2018г., г.Атырау, ул.Белинского, 9, БИН 030640009258.**

фамилия, имя, отчество (при его наличии), подпись руководителя

Место печати (при наличии)

N&K ARCHITECTS

Приложение 2
к акту приемки объекта
в эксплуатацию
форма

ие ирный анные, объекты и	Общие сведения									
	количество этажей (этаж)	количество квартир	количество помещений, комнат	площадь застройки ($м^2$)	объем здания ($м^3$)	общая площадь ($м^2$)	жилая площадь ($м^2$)	площадь не жилых помещений ($м^2$)	площадь парковочных мест ($м^2$)	площадь балкона, лоджии ($м^2$)
	2	3	4	5	6	7	8	9	10	11
ин	**1**		**8**	**286**	**1058,2**	**271,36**	**-**	**271,36**	**20**	**----**

Технические характеристики объекта (многоквартирные жилые дома, промышленные, торговые объекты и тому подобное)

продолжение таблицы

исание ементов конструктивных			Вид отопления	Благоустройство				
ундамен	стены	кровля		электроснабжение	водоснабжение	горячее водоснабжение	канализация	газоснабжение
12	13	14	15	16	17	18	19	20
Монолитный, столбчатый железобетонный	Ракушечник	Металлочерепица	Автономное	Согласно техусловиям	Согласно техусловиям	Автономное	Согласно техусловиям	Согласно техусловиям

Распределение площади

№		В отдельных квартирах	В помещениях коридорного типа	В общежитиях	В гостиницах
1	Количество жилых квартир				
2	Количество жилых комнат				
3	Общая площадь ($м^2$)				
4	Жилая площадь ($м^2$)				

продолжение таблицы

Из общего числа площади				Распределение квартир по числу комнат				
в мансардах	в подвалах	в цокольных этажах	в бараках	1комнатные	2комнатные	3комнатные	4комнатные	5комнатные

	Жилая площадь в нежилых помещениях	Торговая	Промышленно-производственных зданий и сооружений	Складская	Бытового обслуживания	Гаражи	Организаций и учреждений управления, научных, банковский, общественных и т.п.
	2	3	4	5	6	7	8
ал							

Нежилые помещения

продолжение таблицы

...ство ...ния	Учреждений образования	Транспортных зданий и сооружений	Здравоохранения, лечебного назначения	Физкультуры и спорта	Учреждений культуры и искусства	Сооружений инженерных сетей	Прочие	Всего
	10	11	12	13	14	15	16	17

Перечень документов, прилагаемых к техническим характеристикам объекта:

1. Поэтажные планы _____
2. Экспликация к поэтажным планам _____

Экспликация земельного участка ($м^2$)

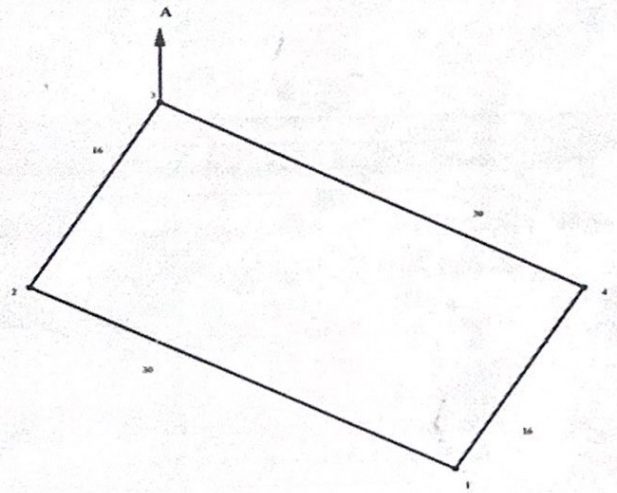

Общая площадь земельного участка	Застроенная площадь			Незастроенная площадь		
	всего	под основными	под прочими постройками и	асфальтовые покрытия	прочие замощения	грунт

	строениями	сооружениями			
	3	4	5	6	7
86 м2	**286 м2**				

продолжение таблицы

лощадь (м²)								
площадки			зеленые насаждения					
ивные	детские	хозяйственные	всего	в том числе				
				газон с деревьями	плодовый сад	газоны, цветочные клумбы	огород	прочие
	10	11	12	13	14	15	16	17

Экспликация к плану объекта

Номер помещения, квартиры	Номера частей помещения, квартиры	Назначение частей помещения, квартиры	Площадь по внутреннему обмеру (м²), в том числе			
			Общая	Полезная	Жилая	Нежилая
2	3	4	5	6	7	8
1		с/у	**2,79**	**2,79**	-	**2,79**
2		Тех. помещение	**4,18**	**4,18**	-	4,18
3		Пекарня	**22,45**	**22,45**	-	22,45
4		Склад	**39,24**	**39,24**		39,24
5		Мясной отдел	**6,04**	**6,04**	-	**6,04**
6		Овощной отдел	**15,32**	**15,32**	-	15,32
7		Торговый зал	**152,25**	**152,25**	-	152,25
8		Кабинет	**5,24**	**5,24**		5,24
9		тамбур	**13,23**	**13,23**		13,23

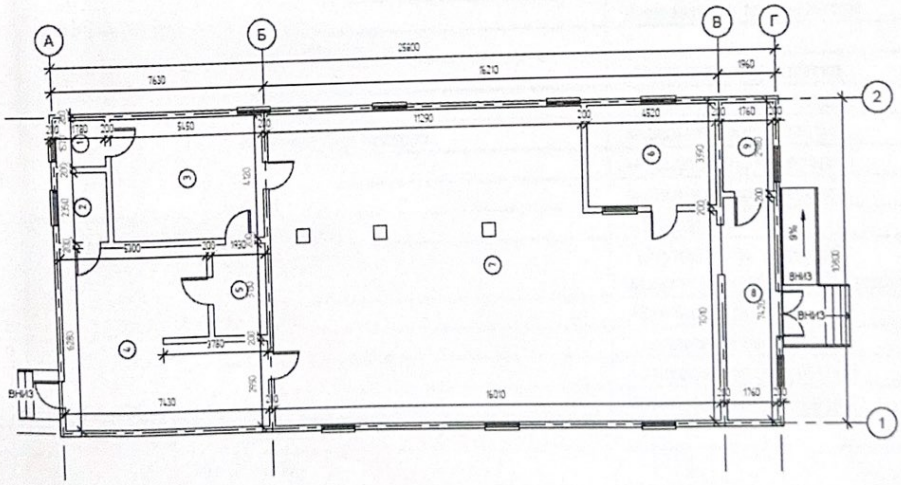

Площадь по внутреннему обмеру (м²), в том числе

...ых	В общежитиях	В гостиницах	Торговая	Промышленно-производственных зданий и сооружений	Складская	Учреждений образования	Предприятий бытового обслуживания	Организаций и учреждений управления, научных, банковских, общественных и т.п.
9	10	11	12	13	14	15	16	17

продолжение таблицы

...аль по внутреннему обмеру (м²), в том числе							
...приятий ...ственного ...ания	Организации здравоохранения	Физкультурно-спортивная	Учреждений культуры и искусства	Транспортных зданий и сооружений	Сооружений инженерных сетей	Гаражей	Прочие
	19	20	21	22	23	24	25

Техническое описание конструктивных элементов основного строения

№ п.п.	Наименование конструктивных элементов			Описание конструктивных элементов (материал, отделка и т.д.)
1	2			3
1	Фундамент			Монолитный, железобетонный
2	1) наружные и внутренние капитальные стены			Ракушечник,
	2) перегородки			ракушеблок
3	Перекрытия	чердачное		деревянное перекрытие
		междуэтажное		-
4	Крыша			Деревяная обрешётка
5	Полы	1-го этажа		керамическая плитка,
		последующих этажей		керамическая плитка
6	Проемы	окна		металлопластиковые
		двери		металлопластиковые
7	Отделочные работы	внутренние		Шпатлевка
		наружные		Штукатурка, окраска водоэмульсионными красками
8	Горячее водоснабжение			Автономное
9	Водопровод			Согласно техусловиям
10	Канализация			Согласно техусловиям
11	Электроосвещение			Согласно техусловиям
12	Отопление	печное		
13		печное газовое		
14		от ТЭЦ		
15		от АГВ		ДА
16		от индивидуальной отопительной установки	на газе	
17			на твердом	

		топливе	
	от районной котельной	на газе	
		на твердом топливе	
Разные работы			

Техническое описание служебных построек

казатели	Наименование служебных построек								
лощадь (м ^{2})									
ысота строения (м)									
бъем строения (м ^{3})									
Фундамент									
Стены									
Перекрытия									
Крыша									
Полы									
Окна									
Двери									
Внутренняя отделка									
Наружная отделка									
Печи									

Техническое описание внутридворовых сооружений

Наименование сооружений	Размер в метрах				Объем (м ^{3})	Материал
	длина	ширина	площадь	высота или глубина		
1	2	3	4	5	6	7

Техническое описание отдельных частей строения
(подвалов, полуподвалов, мезонинов, мансард)

именование и значение дельных астей строения	Заглубление спланированной поверхности земли до пола подвала	Описание элементов					
		стены	перекрытия	полы	внутренняя отделка	крыша	дополни-тельные устройства
	2	3	4	5	6	7	8

Техническое описание нежилых пристроек к основному строению

Наименование конструктивных элементов		Техническое описание конструктивных элементов
1		2
Фундамент		
Стены и перегородки		
Крыша		
Полы		
Перекрытия		
Проемы	окна	
	двери	
Отделочные работы	внутренние	
наружные		
Разные работы		
Итого:		

мент		
и перегородки		
ла		
ы		
екрытия		
емы	окна	
	двери	
делочные работы	внутренние	
	наружные	
зные работы		
того:		
Фундамент		
Стены и перегородки		
Крыша		
Полы		
Перекрытия		
Проемы	окна	
	двери	
Отделочные работы	внутренние	
	наружные	
Разные работы		
Итого:		

Исчисление площадей и объемов основной и отдельных частей строения (подвалов, полуподвалов, мезонинов, мансард, крыш, пристроек и т.п.)

вание я и ек	Формула для подсчета площадей по наружному обмеру	Площадь (м ^{2})	Высота (м)	Объем (м ^{3})	Наименование частей строения и пристроек	Формула для подсчета площадей по наружному обмеру	Площадь (м ^{2})	Высота (м)	Объем (м ^{3})
	2	3	4	5	6	7	8	9	10

Заказчик **Багдадов Руслан Багдадович**

фамилия, имя, отчество (при его наличии), подпись руководителя Место печати (при наличии)

Авторский надзор **ТОО «Rise Project Group» Аведьян О.С.**

фамилия, имя, отчество (при его наличии), подпись эксперта Место печати (при наличии)

"Rise Project Group"
ТОВАРИЩЕСТВО С ОГРАНИЧЕННОЙ ОТВЕТСТВЕННОСТЬЮ
БИН 050340001473
РЕСПУБЛИКА КАЗАХСТАН ГОРОД АТЫРАУ

«ЖМТ» АЖ ЕНГІЗІЛДІ

Орындаушы Әбдіғали М.
(Т.А.Ә., қолы)

Күні 2024 ж. «16» тамыз

ҚОҒАМЫНЫҢ АТЫРАУ ОБЛЫСЫ БОЙЫНША ФИЛИАЛЫ	9
Өтініш № 00226143364	Тіркеу ісі №
04:062:008:599	Тіркелген күні 23.02.24
Кадастрлық №	Тіркеу № 17/24
Жылжымайтын мүлік объектісінің	
Миялы а.о	
Тіркеуші (маман) Сальков. Б	
Бөлім басшысы Тлеуленов. С	

Қайта есепке байланысты: Жалпы ауданы - 258,1 ш.м.
Құрылыс ауданы - 191,5 ш.м. болып өзгерді.

Тіркеуші Керимов. Д.