Приложение 1
к приказу Министра
индустрии и инфраструктурного развития
Республики Казахстан
от 8 февраля 2021 года № 53

Утвержден
приказом Министра
по инвестициям и развитию
Республики Казахстан
от 9 августа 2019 года № 632

Енбекшіқазақ ауданының сәулет және қалақұрылыс бөлімі" мемлекеттік мекемесі
АРНАЙЫ ТІРКЕУГЕ АЛЫНДЫ
Государственное учреждение "Отдел архитектуры и градостроительства Енбекшиказахского района"
ВЗЯТ НА СПЕЦИАЛЬНЫЙ УЧЁТ
«11» 10 2024 ж.

Акт приемки объекта в эксплуатацию N50

«09» Октября 2024 года.

Заказчик **Государственное учреждение «Отдел жилищно-коммунального хозяйства и жилищной инспекции Енбекшиказахского района», руководитель Малибеков Даурен Сайлаубаевич, БИН 120140000304, тел.: 87277572626, 474420, Алматинская область, Енбекшиказахскийрайон, г.Есик, Проспект ЖАМБЫЛ, 21А**

фамилия, имя, отчество (при его наличии) ИИН, телефон – для физических лиц, наименование организации – для юридических лиц, БИН, телефон, почтовый индекс, область, город, район, населенный пункт, наименование улицы, номер дома/здания (стационарного помещения)

на основании:

Декларации о соответствии **от « » 2024 года, ТОО «Алихан ойл 3», Кожаев Зулхуза Изымович, Актюбинская область, Мартукский район, с.Мартук, ул. М.Маметовой, 64, БИН 041140007085, телефон: 87131987210**

дата декларации, наименование подрядной (генподрядной) организации, фамилия, имя, отчество (при наличии) руководителя, юридический адрес, БИН, телефон

Заключения о качестве строительно-монтажных работ **от « » 2024 года, ТОО «Алатау Сапа Құрылыс», Омаров Сагатбек Сыдыкович, главный эксперт технического надзора Таңқаев Марат Темірханұлы, аттестат № KZ14VJE00063092 от 02.03.2021 г., БИН 050140003046, телефон: 87075151174**

дата заключения, наименование организации, фамилия, имя, отчество (при наличии) экспертов технического надзора, № и дата получения аттестатов, БИН, телефон

Заключения о соответствии выполненных работ проекту **от « » 2024 года, ТОО «ЭлМ», Байшуаков Салим Болатович, БИН 050840000611, телефон: 87022381252**

дата заключения, наименование организации, фамилия, имя, отчество (при наличии) экспертов авторского надзора, № и дата получения аттестатов, БИН, телефон

произведя осмотр готовности предъявленного подрядчиком (генеральным подрядчиком) к приемке в эксплуатацию объекта: **«Реконструкция и строительство сетей водоснабжения в с.Байдибек би, Енбекшиказахского района, Алматинской области», реконструкция, уровень ответственности второй (нормальный)**

наименование объекта и вид строительства (новое, расширение, реконструкция, техническое перевооружение, модернизация, капитальный ремонт), уровень ответственности, техническая и технологическая сложность объекта

по адресу **Республика Казахстан, Алматинская область, Енбекшиказахский район, с.о.Байдибек би, с.Байдибек би**

(область, район, населенный пункт, микрорайон, квартал, улица, номер дома (корпуса)

проверив комплектность исполнительной технической документации подтверждает что:

1. Строительство объекта осуществлено на основании:
1) решения (постановления) о предоставлении соответствующего права на землю **Постановление акимата Енбекшиказахского района № 697 от 19.10.2021 года.**

документ, подтверждающий наступление юридических фактов (юридических составов), на основании которых возникают, изменяются или прекращаются права на земельный участок, в том числе договоры, решения судов, правовые акты исполнительных органов, свидетельство о праве на наследство, передаточный акт или разделительный баланс при реорганизации негосударственных юридических лиц, владеющих земельным участком на праве собственности или выкупивших право временного возмездного землепользования (аренды).

либо решения о реконструкции (перепланировке, переоборудовании) помещений (отдельных частей) существующих зданий от _____;

наименование органа вынесшего решение

2) талона о приеме уведомления о начале или прекращении осуществления деятельности или определенных действий **ГУ «Управление государственного архитектурно-строительного контроля Алматинской области» №KZ34REA00290772 от 16.08.2022 года**

наименование органа принявшего уведомление, дата выдачи талона

3) проекта (проектно-сметной документации) **ТОО «ЭлМ», РП № 04.26-02-2021**

наименование проектной организации, номер проекта

утвержденного(й) **Государственное учреждение «Отдел жилищно-коммунального хозяйства и жилищной инспекции Енбекшиказахского района», № 43-1-н от 31.05.2022 года**

наименование организации утвердившей (переутвердившей) проект и дата утверждения

2. Строительно-монтажные работы осуществлены в сроки:
начало работ **март 2023 г**;
месяц, год
окончание работ **октябрь 2024 г.**;
месяц, год
при продолжительности строительства, месяцев:
по норме или по проекту организации строительства, месяц: **9**;
фактически, месяц: **9**;
3. Объект (комплекс) имеет следующие основные технико-экономические показатели

(мощность, производительность, производственная площадь протяженность, вместимость, объем, пропускная способность, провозная способность, число рабочих мест и тому подобное, заполняется по всем объектам (кроме жилых домов) в единицах измерения соответственно целевой продукции или основным видам услуг):

Мощность, производительность и так далее	Ед. изм.	По проекту		Фактически	
		общая (с учетом ранее принятых)	в том числе пускового комплекса или очереди	общая (с учетом ранее принятых)	в том числе пускового комплекса или очереди
Головной водозабор с резервуарам №1					
Емкость резервуара	$м^3$	1500	-	1500	-
Площадь резервуара	$м^2$	396	-	396	-
Ширина резервуара	м	12	-	12	-
Длина резервуара	м	33	-	33	-
Высота резервуара	м	3,79	-	3,79	-
Головной водозабор с резервуарам №2					
Емкость резервуара	$м^3$	1500	-	1500	-
Площадь резервуара	$м^2$	396	-	396	-
Ширина резервуара	м	12	-	12	-
Длина резервуара	м	33	-	33	-
Высота резервуара	м	3,79	-	3,79	-
Скважина №1					
Глубина трубы	м	210	-	210	-
Стальная труба Ø325	м	100	-	100	-
Стальная труба Ø219	м	110	-	110	-
Скважина №2					
Глубина трубы	м	210	-	210	-
Стальная труба Ø325	м	100	-	100	-
Стальная труба Ø219	м	110	-	110	-
Поселковая водопроводная сеть:					
Ø 315х18,7 SDR 21	м	5180,0	-	5180,0	-
Ø 280х16,6 SDR 21	м	606,0	-	606,0	-
Ø 250х14,8 SDR 21	м	563,0	-	563,0	-
Ø 225х13,4 SDR 21	м	403,0	-	403,0	-
Ø 160х9,5 SDR 21	м	5321,0	-	5321,0	-
Ø 110х6,6 SDR 21	м	32606	-	33116	-
Ø 63х3,8 SDR 21	м	4596,0	-	5117	-
Ø 50х3,0 SDR 17	м			750	
Ø 25х2,0 SDR 13,6	м			64671	
Водопровод из стальных труб ⌀=114 х 5,0	м	230,0	-	230,0	-
Наружная водопроводная сеть:					
обвязочные водопроводы на площадке водозабора и водоводы из полиэтиленовых труб Ø 315х18,7	м	34,0	-	34,0	-
- обвязочные водопроводы на	м	41,2	-	41,2	-

площадке водозабора и водоводы из стальных труб Ø 325х6					
обвязочные водопроводы на площадке водозабора и водоводы из стальных труб Ø 219х5	м	256,6	-	256,6	-
- водопровод из стальных труб d=26х2,5 до проходной	м	5,0	-	5,0	-

Выпуск продукции (оказания услуг), предусмотренной проектом в объеме, соответствующем нормам освоения проектных мощностей в начальный период_____;

факт начала выпуска продукции с указанием объема

Жилой дом имеет следующие показатели:

Показатели	Единица измерения	По проекту	Фактически
Общая площадь	метр в квадрате (далее – м2)		
Число этажей	этаж		
Общий строительный объем	метр в кубе (далее – м3)		
В том числе подземной части	м3		
Площадь встроенных, встроенно-пристроенных и пристроенных помещений	м2		

Показатели	По проекту			Фактически		
	число квартир	площадь квартир, м2		число квартир	площадь квартир, м2	
		общая	жилая		общая	жилая
Всего квартир, в том числе: однокомнатных двухкомнатных трехкомнатных четырехкомнатных и более						

4. Технологические и архитектурно-строительные решения по объекту характеризуются следующими данными:

краткие технические характеристики по особенностям его размещения, по основным материалам и конструкциям, инженерному и технологическому оборудованию

а) Головной водозабор с резервуарами чистой воды.

Рабочим проектом предусматривается подача воды в поселковую сеть от двух проектируемых скважин (1 рабочей и 1 резервной, которые будут расположены в южной части села.

Вода из скважин забирается погружными насосами ЭЦВ 12-160-100 Q=160.0 м³/час, h=100.0м, N=65.0квт и по водоводу диаметром 300 мм подается в два проектируемых резервуара чистой воды емкостью 1400 м³ каждый. Резервуары располагаются на возвышенности. До подачи в резервуары вода подвергается обеззараживанию, Обеззараживание

осуществляется раствором гипохлорита натрия через хлор-сатурато, установленный на сети на площадке водозаборных скважин. Из резервуаров вода самотеком поступает в водопроводную сеть поселка.
Из резервуаров чистой воды вода самотеком подается во внутрипоселковую водопроводную сеть по двум водоводам, выполненным из полиэтиленовых питьевых труб SDR21 СТ РК ISO 4427-2-2011 315х18,7. Предусматривается устройство зон санитарной охраны из сетчатых панелей площадки водозаборных скважин и площадки 2-х резервуаров чистой воды по 1400 м³/

б) Наружная водопроводная сеть

Рабочим проектом предусматривается строительство водопроводной сети из полиэтиленовых питьевых труб SDR21 СТ РК ISO 4427-2-2011 315х18.7, Ø280х16,6, Ø250х14,8, Ø225х13,4, Ø160х9,5, Ø110х6,6, Ø63х3,8 Ø50х3,0
На водопроводной сети поселка предусмотрены водопроводные колодцы
- Д = 2.5 м
- Д = 2.0 м
- Д = 1.5 м
- 3,0х2,0 Нр=1,8м

На сети установлены пожарные гидранты и вся необходимая водозапорная арматура. В колодцах предусмотрены ответвления с вентилями, фильтрами и счетчиками расхода воды, для дальнейшего подключения к водопроводу жилых домов.

Противопожарные мероприятия.

Противопожарный водопровод объединен с хозяйственно-питьевым водопроводом. Свободный напор у пожарных гидрантов при пожаротушении принят не менее 10м. Необходимый напор для тушения пожара создается передвижными автонасосами. На водопроводный сети предусмотрено установка пожарных гидрантов на расстоянии не более 200 м друг от друга.
Расход воды на наружное пожаротушение, расчетное количество одновременных пожаров и продолжительность тушения пожара – приняты согласно «Технического регламента» и составляет на два пожара по 15л/сек с трехчасовой продолжительностью тушения пожара.
Напора, создаваемого в сети при самотечном поступлении воды в поселок в случае пожаротушения достаточно.

Насосная станция 1-подъёма-1а и 1б

Насосная станция предназначена для обеспечения хозяйственно-питьевых и противопожарных нужд с. Байдибек би (Маловодное). Насосная станция размещается непосредственно над водозаборной скважиной.
Наземная часть выполнена из сборных железобетонных колец Ø2000 мм, утеплена насыпным грунтом, обваловывающим ее. В наземной части насосной станции I-подъема размещены оголовок трубчатого колодца (серия 4.901-16 вып.1), запорная арматура, вантуз, задвижка для отбора воды в особых случаях, прибор учета воды, щит управления автоматикой. При необходимости погружной насос из скважины вынимается через люк. Включение и отключение насоса автоматизировано в зависимости от уровня воды в резервуаре.

Наружные сети водоснабжения

Для обеспечения населения водой, данным проектом предусматривается строительство в поселке закольцованного водопровода. Вода в сеть поселка будет поступать от проектируемых водозаборных сооружений в состав которых входят следующие сооружения:
1. Две проектируемые водозаборные скважины с насосными станциями I-го подъема наземного типа над ними.
2. Дебит скважины при откачке - 74,0дм3/сек.

3. Проектируемые резервуары чистой воды 2 шт. емкостью 1400м³ каждый
4. Проектируемый колодец с хлор-сатуратором (2шт.- 1 рабочий, 1 резервный), расположенный на площадке водозаборных скважин
5. Проектируемый пункт охраны, располагаемый на площадке резервуаров чистой воды.

Схема водоснабжения следующая:

Вода из водозаборной скважины подается по водоводу в проектируемые резервуары чистой воды. До поступления в резервуары вода подвергается обеззараживанию гипохлоритом натрия, который подается в трубопровод при помощи хлор-сатуратора, устанавливаемого в колодце Ø2000 мм (дополнительной очистки не требуется так как вода из скважин надлежащего качества согласно бак-хим анализов. приложены.). Резервуары располагаются на высотной отметке 619,000 м. Далее из резервуаров вода самотеком поступает в разводящую водопроводную сеть поселка по двум водоводам Ø315х18,7. Гипохлорит натрия для обеззараживания - привозной. Согласно гидравлического расчета самотечная система способна обеспечить требуемый напор. Проектируемые водозаборные скважины оборудуются погружными насосами ЭЦВ 12-160-100, водомерным устройством и необходимой водозапорной арматурой. На сети устанавливаются пожарные гидранты и вся необходимая водозапорная арматура. В колодцах предусмотрены ответвления с вентилями, фильтрами и счетчиками расхода воды, для дальнейшего подключения к водопроводу жилых домов. Сети по поселку выполнены из полиэтиленовых питьевых труб SDR17 СТ РК ISO 4427-2-2011. Переходы под дорогами выполнены в стальных футлярах из труб ГОСТ 10704-91. Предусмотрена "весьма усиленная" изоляция стальных футляров. Расход воды на наружное пожаротушение принят 2 пожара по 15 л/сек. Укладка пластиковых труб предусмотрена на выровненное основание с песчаной подготовкой 10 см. Засыпка пластиковых труб на высоту 30 см над верхом трубы выполняется мягким местным грунтом без твердых включений. После окончания монтажных работ произвести гидравлические испытания систем водопровода. Стальные трубопроводы, прокладываемые под дорогами покрыть "весьма усиленной" изоляцией. В самых низших точках водопроводной сети предусмотрена установка ответвлений от сети в мокрые колодцы, для опорожнения сети в случае необходимости (при промывке трубопровода, авариях). Для обеспечения сейсмостойкости железобетонных изделий колодцев проектом предусмотрена установка закладных деталей -между кольцами рабочей части Н-образных, между ж/бетонными кольцами рабочей части и перекрытием h-образные.

Насосная станция 1 подъема ЭОМ

Для учета и распределения электроэнергии принят щит 1ЩР (2ЩР), типа ЩР8501С. Силовыми электроприемниками являются: технологическое оборудование и электроосвещение. Все электроприемники переменного тока с частотой 50 Гц напряжением 380/220 В.

В проекте предусматривается общее рабочее и ремонтное освещение на напряжении 220В.

Светильники приняты светодиодные светильники, для ремонтного освещения приняты фонарь ФЖА-1.02. в соответствии с условиями окружающей среды и назначением помещений.

Управление освещением осуществляется со щита и выключателем, установленным по месту. Прокладка распределительных сетей выполняется кабелями с медными жилами, прокладываемыми открыто по стене.

Для управления и защиты насосов скважин приняты станции СУЗ-200, обеспечивающие все виды токовой защиты двигателей: защиту от колебания

напряжения, защиту от сухового хода.
Режим работы:
1) ручной- кнопкой станции.
2) автоматический:
a) защита от сухого хода
b) включение насосов при нижнем уровне воды в резервуарах
c) включение насосов при верхнем уровне воды в резервуарах
отметки уровней, см. технологические чертежи.
Сигнализация световая и звуковая об аварийных уровнях в резервуарах выводится на шкаф приборов устанавливаемый в здании проходной.
Сигнализация о работе насоса скважины дублируются на шкаф приборов.

Наружное электроосвещение ЭН

Наружное освещение выполнено светильниками типа РКУ-40-125УХЛ1 с натриевой лампой мощностью 125Вт каждый, установленными на опорах наружного освещения высотой 8,5м. Питание и управление наружным освещением осуществляется от панели освещения установленной в РУ-0,4кВ проектируемой трансформаторной подстанции. Сети наружного освещения выполнены кабелями марки АВБбШв-1кВ. Кабели прокладываются на глубине 0,7м от поверхности земли. Опоры наружного освещения подлежат заземлению, путем присоединения к проводнику PEN.

Внеплощадочные электрические сети 10кВ

Электроснабжение осуществляется от проектируемой КТП 10/0,4кВ-100кВа расположенной на территории сооружаемого объекта. Питание проектируемой КТП 10/0,4кВ-100кВа осуществляется от ближайшей существующей опоры ВЛ-10кВ, кабелем марки АСБ -10кВ, проложенными в траншее на глубине 0,7м. На существующей опоре ВЛ-10кВ, предусматривается установка разъединителя марки РЛНД-10кВ (200А) для безопасного обслуживания ВЛ- 10кВ. Проектируемая КТП 10/0,4кВ-100кВа устанавливается на железобетонную площадку. Также для проектируемой КТП 10/0,4кВ-100кВа предусматривается устройство контура заземления с сопротивлением не более 4Ом. Схему устройства и установку проектируемой КТП 10/0,4кВ-100кВа см. чертежи внутриплощадочных электрических сетей.
Монтаж выполнить согласно требований ПУЭ РК, ПТБ, ПТЭ.

Внутриплощадочные сети 0,4кВ

Электроснабжение осуществляется от проектируемой КТП 10/0,4кВ-100кВа расположенной на территории сооружаемого объекта. Для резервного источника электроснабжения принят дизель-генераторная установка мощность 62кВт, во всепогодном кожухе. Учет электроэнергии осуществляется трехфазным электронным счетчиком типа СА4У-Э720 ТХ PLC IP «Дала» 5 (7,5) А, 3х220/380 В Рабочим проектом предусмотрено электроснабжение насосной станции 1 подъема, КПП и освещение территории. Сети 0,4кВ выполнены кабелями марки АВБбШв-1кВ. Кабели прокладываются на глубине 0,7м от поверхности земли, а при пересечении с автодорогами и проездами на глубине 1,0м. Контур заземления проектируемой КТП 10/0,4кВ и ДГУ выполнен из горизонтального заземляющего устройства, выполненного из стали полосовой разм. 40х4мм, и вертикальных заземлителей, выполненных из стали угловой50х50х5мм длиной 3,0м. каждый.

Автоматическая пожарная сигнализация КПП АПС

Система ПС предназначена для своевременного обнаружения пожара, передачи информации о возгорании в пожарную часть, а также формирования сигналов управления системами оповещения и другими инженерными системами здания. Автоматические из вещатели устанавливаются на потолках защищаемых помещений согласно планам, на расстоянии не далее дымовые- 4м от стен и 8м друг от друга и не ближе 1м от светильников. Контроль за противопожарным состоянием здания осуществляется:

– из вещателями пожарными дымовыми адресными ДИП-34А-01-02, которые устанавливаются на потолке помещений;
– ручными пожарными из вещателями адресными ИПР-513-3А, которые устанавливаются на стенах на высоте 1,5м от уровня пола на путях эвакуации; Пожарной сигнализацией оборудуются все помещения, независимо от площади, кроме помещений с мокрыми процессами.
В качестве прибора ППК используется пульт С2000М и приемно-контрольный охранно-пожарный Сигнал-20П, которые устанавливаются в КПП. Шлейфы ПС выполнены кабелем КСВВнг(А)-LS.
Прокладка кабелей осуществляется:
– в помещениях без подвесного потолка - в кабельном канале;
– при наличии подвесного потолка - в ПВХ гофротрубе за подвесным потолком;
– к ручным из вещателям в конструкциях профиля.
Рабочее питание приборов осуществляется от АВР, резервное питание от резервного источника питания"РИП-12". Здание относится ко II типу оповещения и оборудуется звуковым СО. СО включает в себя установку оповещателей:
– звуковых "МАЯК-12-КП";
– световых табло "Выход" и указатель "Выхода", установленных на путях эвакуации. Оповещатели подключаются последовательно кабелем КСВВнг(А)-LS 2х0,50. Прокладка кабелей осуществляется в ПВХ гофротрубе за подвесным потолком.

5. На объекте установлено предусмотренное проектом оборудование в количестве согласно актам о его приемке после индивидуального испытания и комплексного опробования;

6. Наружные инженерные коммуникации (холодное и горячее водоснабжение, канализация, теплоснабжение, газоснабжение, электроснабжение и связь) обеспечивают нормальную эксплуатацию объекта (здания, сооружения, помещения) и приняты городскими эксплуатационными организациями;

7. Сметная стоимость по утвержденному проекту (проектной-сметной документации):
всего **2 655 420, 983** тысяч тенге, в том числе:

строительно-монтажных работ **2 623 572, 428** тысяч тенге,

оборудования, инструмента и инвентаря **31 848, 555** тысяч тенге;
8. Сметная стоимость основных фондов, принимаемых в эксплуатацию:
всего **2 522 649, 93495** тысяч тенге, в том числе:
строительно-монтажных работ **2 492 393, 80769** тысяч тенге,
оборудования, инструмента и инвентаря **30 256, 12726** тысяч тенге;
9. Доля местного содержания предусмотрена в проектно-сметной документации 85,79 % и фактически применено 85,79 % (на объектах, финансируемых за счет государственных инвестиций и средств квазигосударственного сектора);
10. Класс энергоэффективности здания _____;
11. Объект построен в соответствии с утвержденным проектом (проектно-сметной документацией) и требованиями государственных нормативных документов в области архитектуры, градостроительства и строительства.

РЕШИЛИ: **Реконструкция и строительство сетей водоснабжения в с.Байдибек би, Енбекшиказахского района, Алматинской области принять в эксплуатацию.**

наименование объекта (комплекса)

Заказчик **Малибеков Даурен Сайлаубаевич**

фамилия, имя, отчество (при наличии) *подпись руководителя* *М.П. (при наличии)*

Технический надзор:
аттестованный (-ые) эксперт (-ы)
Танкаев Марат Темірханұлы, аттестат № KZ14VJE00063092 от 02.03.2021

(фамилия, имя, отчество (при его наличии) эксперта, специализация аттестата, подпись, дата

М.П. (при наличии)

Авторский надзор:
разработчик проекта
ТОО «ЭлМ», Байшуаков Салим Болатович., инженер по авторскому надзору, аттестат № 7 от 23.06.2022г.

(наименование организации, фамилия, имя, отчество (при его наличии), должность, подпись, дата)

М.П. (при наличии)

Подрядчик (ген. подрядчик) **Директор Кожаев Зулхуза Изымович**

фамилия, имя, отчество (при наличии) *подпись руководителя* *М.П. (при наличии)*

Приложение 13
к акту приемки объекта
в эксплуатацию
форма

Технические характеристики объекта « Реконструкция и строительство сетей водоснабжения в с.Байдибек би, Енбекшиказахского района, Алматинской области » (сети, водоводы, коллекторы и т.п.)

№ п/п	Наименование	Единицы измерения	Количество, протяженность	Примечание
1	2	3	4	5
Головной водозабор с резервуарам №1				
1	Емкость резервуара	м³	1500	
2	Площадь резервуара	м²	396	
3	Ширина резервуара	м	12	
4	Длина резервуара	м	33	
5	Высота резервуара	м	3,79	
Головной водозабор с резервуарам №2				
1	Емкость резервуара	м³	1500	
2	Площадь резервуара	м²	396	
3	Ширина резервуара	м	12	
4	Длина резервуара	м	33	
5	Высота резервуара	м	3,79	
Скважина №1				
1	Глубина трубы	м	210	
2	Стальная труба Ø325	м	100	
3	Стальная труба Ø219	м	110	
Скважина №2				
1	Глубина трубы	м	210	
2	Стальная труба Ø325	м	100	
3	Стальная труба Ø219	м	110	
Внеплощадочные сети водопровода				
1	Водоводы (общая протяженность)	м	345,8	
	1) из стальных труб	м	311,8	
	2) из чугунных труб	м	-	
	3) из асбестоцементных труб	м	-	
	4) из железобетонных труб	м	-	
	5) из полиэтиленовых труб	м	34	

2	Распределительная сеть (общая протяженность)	м	51286	
	1) из стальных труб	м	230	
	2) из чугунных труб	м	-	
	3) из асбестоцементных труб	м	-	
	4) из полиэтиленовых труб	м	51056	
3	Смотровой колодец	шт	774	
4	Задвижка d- 25	шт	4	
	Задвижка d- 50	шт	55	
	Задвижка d- 80	шт	12	
	Задвижка d- 100	шт	251	
	Задвижка d- 150	шт	38	
	Задвижка d- 200	шт	20	
	Задвижка d- 250	шт	24	
	Задвижка d- 300	шт	41	
5	Вентили d- 15	шт	8	
	" d- 15	шт	2175	
	" d- 25	шт	2	
6	Кран d-15	шт	-	
	" d	шт	-	
	" d	шт	-	
7	Гидрант Н1500	шт	259	
8	Водопроводный ввод	шт	-	
9	Питьевой фонтанчик	шт	-	
Канализация				
1	Коллекторы (общая протяженность)	м	-	
	1) из керамических труб	м	-	
	2) из чугунных труб	м	-	
	3) из бетонных труб	м	-	
	4) из асбестоцементных труб	м	-	
	5) из железобетонных труб	м	-	
	6)	м	-	
	7)	м	-	
2	Канализационная сеть (общая протяженность)	м	-	

	1) из керамических труб	м	-	
	2) из чугунных труб	м	-	
	3) из бетонных труб	м	-	
	4) из асбестоцементных труб	м	-	
	5) из железобетонных труб	м	-	
	6)	м	-	
3	Смотровой колодец	шт	-	
	Выпуск	шт	-	

Вертикальный разрез колодца М1:20

1-1

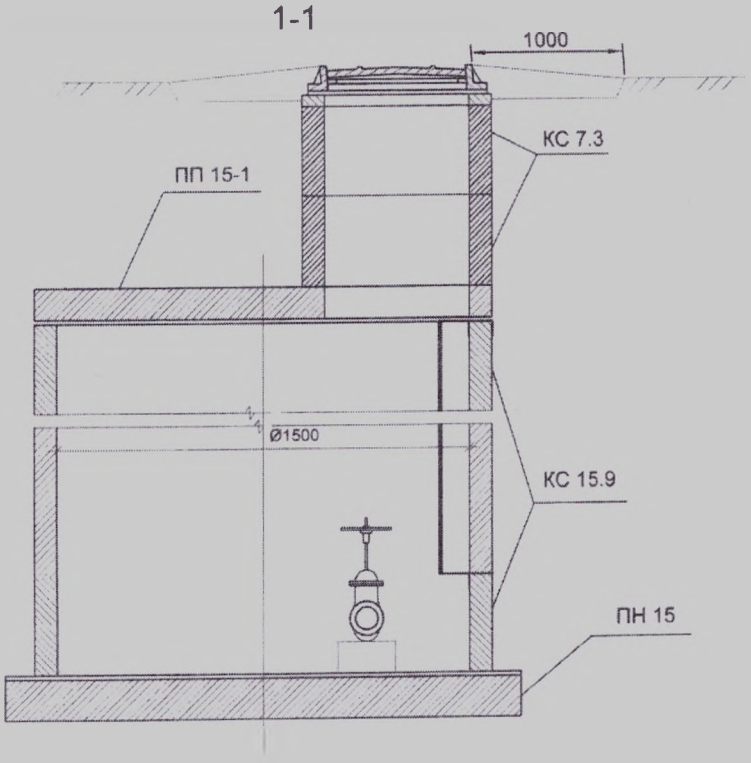

Горизонтальный разрез колодца М1:20

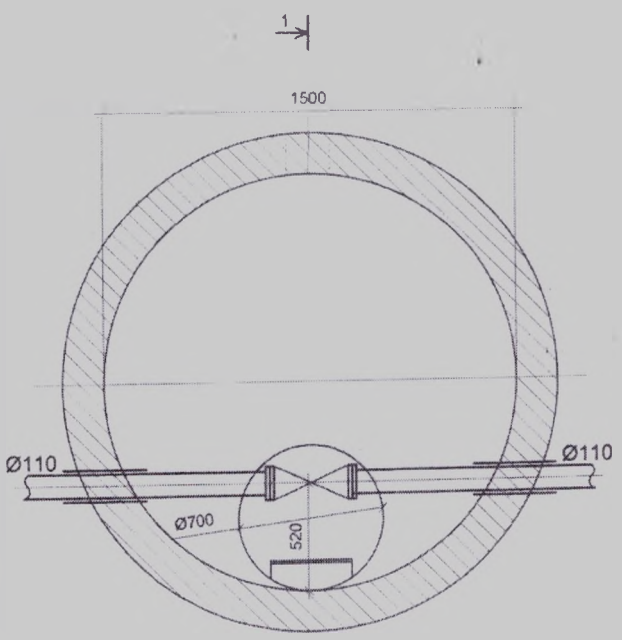

СПЕЦИФИКАЦИЯ КОЛОДЦЕВ

Таблица раскладки материалов по водопроводным колодцам 81-100

Расход материалов — Сборные железобетонные элементы. Серия 3.900-1, выпуск 14

№ п/п	№ колодца по плану	Марка колодца по грунтовым условиям	Полная глубина колодца	Глубина заложения Н до низа трубопровода	Диаметр колодца Дк, мм	Высота рабочей части, Нр мм	Высота от дна колодца до низа трубопровода, мм	Высота горловины с перекрытием, Нг	Тип горловины	Объем бетона на упоры, м³	Объем бетона для заделки труб м³	Днище: ПН25	Днище: ПН15	Днище: ПН20	Рабочая часть: КС10.9	КС10.6	КС15.9	КС15.6	КС15.9	КС15.9а	КС20.6	КС20.9	КС25.6	КС25.12а	КС25.12б	Плита перекрытия: ПП15-1	ПП15-2	1ПП15-2	2ПП15-2	ПП20-1	1ПП20-2	ПП20-1	1ПП25-2	1ПП25-2	Горловина: КО6	КС7.3	КС7.9	Тип люка	Стремянка	Вес стремянок, кг	Закладные детали сталь, кг	Гидроизоляция
1	81	В-1	2130	1490	1500	1800	640	330	1	0,048	0,021	-	1	-	-	-	-	-	1	1	-	-	-	-	-	-	-	1	-	-	-	-	-	-	1	-	-	Т	С-2	17,08	35,36	
2	82	В-1	2130	1490	2000	1800	640	330	1	0,048	0,021	-	-	1	-	-	-	-	-	-	-	2	-	-	-	-	-	-	-	-	-	1	-	-	1	-	-	Т	С-2	17,08	36,00	
3	ПГ83	В-1	2130	1490	2000	1800	640	330	1	0,048	0,021	-	-	1	-	-	-	-	-	-	-	2	-	-	-	-	-	-	-	-	1	-	-	-	1	-	-	Т	С-2	17,08	36,00	
4	84	В-1	2130	1490	1500	1800	640	330	1	0,048	0,021	-	1	-	-	-	-	-	1	1	-	-	-	-	-	-	-	1	-	-	-	-	-	-	1	-	-	Т	С-2	17,08	35,36	
5	85	В-1	2130	1490	1500	1800	640	330	1	0,048	0,021	-	1	-	-	-	-	-	1	1	-	-	-	-	-	-	-	1	-	-	-	-	-	-	1	-	-	Т	С-2	17,08	35,36	
6	ПГ86	В-1	2130	1490	2000	1800	640	330	1	0,048	0,021	-	-	1	-	-	-	-	-	-	-	2	-	-	-	-	-	-	-	-	1	-	-	-	1	-	-	Т	С-2	17,08	36,00	
7	87	В-1	2130	1490	1500	1800	640	330	1	0,048	0,021	-	1	-	-	-	-	-	1	1	-	-	-	-	-	-	-	1	-	-	-	-	-	-	1	-	-	Т	С-2	17,08	35,36	
8	88	В-1	2130	1490	2000	1800	640	330	1	0,048	0,021	-		1	-	-						2	-									1		-	1	-	-	Т	С 2	17,08	36,00	
9	ПГ89	В-1	2130	1490	2000	1800	640	330	1	0,048	0,021	-	-	1	-	-	-	-	-	-	-	2	-	-	-	-	-	-	-	-	1	-	-	-	1	-	-	Т	С-2	17,08	36,00	
10	90	В-1	2130	1550	1500	1800	580	330	1	0,048	0,021	-	1	-	-	-	-	-	1	1	-	-	-	-	-	-	-	1	-	-	-	-	-	-	1	-	-	Т	С-2	17,08	35,36	
11	91	В-1	2130	1490	1500	1800	640	330	1	0,048	0,021	-	1	-	-	-	-	-	1	1	-	-	-	-	-	-	-	1	-	-	-	-	-	-	1	-	-	Т	С-2	17,08	35,36	
12	ПГ92	В-1	2130	1490	2000	1800	640	330	1	0,048	0,021	-	-	1	-	-	-	-	-	-	-	2	-	-	-	-	-	-	-	-	1	-	-	-	1	-	-	Т	С-2	17,08	36,00	
13	93	В-1	2130	1490	2000	1800	640	330	1	0,048	0,021	-	-	1	-	-	-	-	-	-	-	2	-	-	-	-	-	-	-	-	-	1	-	-	1	-	-	Т	С-2	17,08	36,00	
14	94	В-1	2130	1490	1500	1800	640	330	1	0,048	0,021	-	1	-	-	-	-	-	1	1	-	-	-	-	-	-	-	1	-	-	-	-	-	-	1	-	-	Т	С-2	17,08	35,36	
15	95	В-1	2130	1490	1500	1800	640	330	1	0,048	0,021	-	1	-	-	-	-	-	1	1	-	-	-	-	-	-	-	1	-	-	-	-	-	-	1	-	-	Т	С-2	17,08	35,36	
16	ПГ96	В-1	2430	2180	2000	1800	250	630	1	0,048	0,021	-	-	1	-	-	-	-	-	-	-	2	-	-	-	-	-	-	-	-	1	-	-	-	1	1	-	Т	С-2	17,08	36,00	
17	97	В-1	2130	1490	1500	1800	640	330	1	0,048	0,021	-	1	-	-	-	-	-	1	1	-	-	-	-	-	-	-	1	-	-	-	-	-	-	1	-	-	Т	С-2	17,08	35,36	
18	98	В-1	2130	1490	2000	1800	640	330	1	0,048	0,021	-	-	1	-	-	-	-	-	-	-	2	-	-	-	-	-	-	-	-	-	1	-	-	1	-	-	Т	С-2	17,08	36,00	
19	ПГ99	В-1	2130	1490	1500	1800	640	330	1	0,048	0,021	-	1	-	-	-	-	-	1	1	-	-	-	-	-	-	-	-	1	-	-	-	-	-	1	-	-	Т	С-2	17,08	35,36	
20	100	В-1	2130	1490	1500	1800	640	330	1	0,048	0,021	-	1	-	-	-	-	-	1	1	-	-	-	-	-	-	-	-	1	-	-	-	-	-	1	-	-	Т	С-2	17,08	35,36	
ИТОГО										0,960	0,420		11	9	-	-	-	-	11	11		16	-			-	-	9	2	-	5	4		-	20	1	-	20	20	341,60	712,96	
Расход бетона на единицу ж/бетонного изделия													0,38	0,59					0,40	0,35		0,59						0,27	0,27		0,55	0,48			0,02	0,05						
Всего бетона													4.18	5.31					4.40	3.65		10.62						2.43	0.54		2.75	1.92			0.40	0.05				36.40		

Итого колодцев диаметром 2000 мм 9 шт.;
Итого колодцев диаметром 1500 мм 11 шт.;
Сборный железобетон 36,4 м³;
Расход стали на соединительные элементы 712,96 кг;
Общий вес стремянок 341,60 кг;
Люков типа "Т" - 20 шт.;

Изм.	Кол.уч.	Лист	№ док.	Подпись	Дата
ГИП		Бекшуенов С.			
Выполнил		Тогайбаев М.			
Проверил		Садыкхан Д.			
Норм.контр.		Садыкхан Д.			

Заказчик: ГУ "Отдел жилищно-коммунального хозяйства и жилищной инспекции Енбекшиказахского района" 04.26-02-2021-НВ

Реконструкция и строительство сетей водоснабжения в с. Байдибек би Енбекшиказахского района Алматинской области

Наружные сети водоснабжения

Таблица раскладки материалов по водопроводным колодцам 81-100

ТОО "ЭлМ" г. Алматы

Формат 297х420

Таблица раскладки материалов по водопроводным колодцам ПГ41-ПГ60

Расход материалов — Сборные железобетонные элементы. Серия 3.900-1, выпуск 14

№ п/п	№ колодца по плану	Марка колодца по грунтовым условиям	Полная глубина колодца	Глубина заложения Н до низа трубопровода	Диаметр колодца Дк, мм	Высота рабочей части, Нр мм	Высота от дна колодца до низа трубопровода, мм	Высота горловины с перекрытием, Нг	Тип горловины	Объем бетона на упоры, м³	Объем бетона для заделки труб м³	Днище: ПН25	Днище: ПН15	Днище: ПН20	Рабочая часть: КС10.9	КС10.6	КС15.9	КС15.6	КС15.9	КС15.9а	КС20.6	КС20.9	КС25.6	КС25.12а	КС25.12б	Плита перекрытия: ПП15-1	ПП15-2	1ПП15-2	2ПП15-2	ПП20-1	1ПП20-2	ПП20-1	1ПП25-2	1ПП25-2	Горловина: КО6	КС7.3	КС7.9	Тип люка	Стремянка	Вес стремянок, кг	Закладные детали сталь, кг	Гидроизоляция
1	ПГ41	В-1	2130	1590	2000	1800	640	330	1	0,048	0,021	-	1	-	-	-	-	-	-	-	-	2	-	-	-	-	-	-	-	-	1	-	-	-	1			Л	С-2	17,08	36,00	
2	42	В-1	2130	1490	2000	1800	640	330	1	0,048	0,021	-	1	-	-	-	-	-	-	-	-	2	-	-	-	-	-	-	-	-	-	1	-	-	1			Л	С-2	17,08	36,00	
3	ПГ43	В-1	2130	1490	2000	1800	640	330	1	0,048	0,021	-	1	-	-	-	-	-	-	-	-	2	-	-	-	-	-	-	-	-	1	-	-	-	1	-	-	Л	С-2	17,08	36,00	
4	44	В-1	2130	1490	2000	1800	640	330	1	0,048	0,021	-	1	-	-	-	-	-	-	-	-	2	-	-	-	-	-	-	-	-	-	1	-	-	1	-	-	Л	С-2	17,08	36,00	
5	45	В-1	2130	1490	2000	1800	640	330	1	0,048	0,021	-	1	-	-	-	-	-	-	-	-	2	-	-	-	-	-	-	-	-	-	1	-	-	1	-	-	Л	С-2	17,08	36,00	
6	ПГ46	В-1	2130	1490	2000	1800	640	330	1	0,048	0,021	-	1	-	-	-	-	-	-	-	-	2	-	-	-	-	-	-	-	-	1	-	-	-	1	-	-	Т	С-2	17,08	36,00	
7	47	В-1	2130	1490	2000	1800	640	330	1	0,048	0,021	-	1	-	-	-	-	-	-	-	-	2	-	-	-	-	-	-	-	-	-	1	-	-	1	-	-	Л	С-2	17,08	36,00	
8	48	В-1	2130	1490	2000	1800	640	330	1	0,048	0,021	-	1	-	-	-	-	-	-	-	-	2	-	-	-	-	-	-	-	-	-	1	-	-	1	-	-	Л	С-2	17,08	36,00	
9	ПГ49	В-1	2130	1520	2000	1800	610	330	1	0,048	0,021	-	1	-	-	-	-	-	-	-	-	2	-	-	-	-	-	-	-	-	1	-	-	-	1	-	-	Л	С-2	17,08	36,00	
10	50	В-1	2130	1490	2000	1800	640	330	1	0,048	0,021	-	1	-	-	-	-	-	-	-	-	2	-	-	-	-	-	-	-	-	-	1	-	-	1	-	-	Л	С-2	17,08	36,00	
11	51	В-1	2130	1490	2000	1800	640	330	1	0,048	0,021	-	1	-	-	-	-	-	-	-	-	2	-	-	-	-	-	-	-	-	-	1	-	-	1	-	-	Л	С 2	17,08	36,00	
12	ПГ52	В-1	2130	1490	2000	1800	640	330	1	0,048	0,021	-	1	-	-	-	-	-	-	-	-	2	-	-	-	-	-	-	-	-	1	-	-	-	1	-	-	Т	С-2	17,08	36,00	
13	53	В-1	2130	1490	2000	1800	640	330	1	0,048	0,021	-	1	-	-	-	-	-	-	-	-	2	-	-	-	-	-	-	-	-	-	1	-	-	1	-	-	Т	С-2	17,08	36,00	
14	54	В-1	2130	1490	2000	1800	640	330	1	0,048	0,021	-	1	-	-	-	-	-	-	-	-	2	-	-	-	-	-	-	-	-	-	1	-	-	1	-	-	Т	С-2	17,08	36,00	
15	ПГ55	В-1	2130	1490	2000	1800	640	330	1	0,048	0,021	-	1	-	-	-	-	-	-	-	-	2	-	-	-	-	-	-	-	-	1	-	-	-	1	-	-	Т	С-2	17,08	36,00	
16	56	В-1	2130	1490	2000	1800	640	330	1	0,048	0,021	-	1	-	-	-	-	-	-	-	-	2	-	-	-	-	-	-	-	-	-	1	-	-	1	-	-	Т	С-2	17,08	36,00	+
17	57	В-1	2130	1490	2000	1800	640	330	1	0,048	0,021	-	1	-	-	-	-	-	-	-	-	2	-	-	-	-	-	-	-	-	-	1	-	-	1	-	-	Т	С-2	17,08	36,00	+
18	ПГ58	В-1	2130	1490	2000	1800	640	330	1	0,048	0,021	-	1	-	-	-	-	-	-	-	-	2	-	-	-	-	-	-	-	-	1	-	-	-	1	-	-	Т	С-2	17,08	36,00	+
19	59	В-1	2130	1570	2000	1800	560	330	1	0,048	0,021	-	1	-	-	-	-	-	-	-	-	2	-	-	-	-	-	-	-	-	-	1	-	-	1	-	-	Т	С-2	17,08	36,00	+
20	ПГ60	В-1	3060	2810	2000	2400	250	660	1	0,048	0,021	-	1	-	-	-	-	-	-	-	1	2	-	-	-	-	-	-	-	-	1	-	-	-	1	1	-	Т	С-4	23,87	52,40	+
ИТОГО										0,960	0,420	-	20	-	-	-	-	-	-	-	1	40	-	-	-	-	-	-	-	-	8	12	-	-	20	1	-	20	20	348,19	736,40	
Расход бетона на единицу ж/бетонного изделия													0,38								0,59	0,59									0,55	0,48			0,02	0,05						
Всего бетона													7,60								0,59	23,60									4.40	5.76			0.40	0.05				42.35		

Итого колодцев диаметром 2000 мм 20 шт.(в том числе в мокрых грунтах 5 шт.);
Сборный железобетон 42,35 м³;
Расход стали на соединительные элементы 736,40 кг;
Общий вес стремянок 348.19кг;
Люков типа "Т" - 10 шт.,
Люков типа "Л" - 10 шт.

Изм.	Кол.уч.	Лист	№ док.	Подпись	Дата
ГИП		Бекшуенов С.			
Выполнил		Тогайбаев М.			
Проверил		Садыкхан Д.			
Норм.контр.		Садыкхан Д.			

Заказчик: ГУ "Отдел жилищно-коммунального хозяйства и жилищной инспекции Енбекшиказахского района" 04.26-02-2021-НВ

Реконструкция и строительство сетей водоснабжения в с. Байдибек би Енбекшиказахского района Алматинской области

Наружные сети водоснабжения

Таблица раскладки материалов по водопроводным колодцам ПГ41-ПГ60

ТОО "ЭлМ" г. Алматы

Формат 297х420

Таблица раскладки материалов по водопроводным колодцам 61-ПГ80

Расход материалов. Сборные железобетонные элементы Серия 3.900-1 выпуск 14

№ п/п	№ колодца по плану	Марка колодца по грунтовым условиям	Полная глубина колодца	Глубина заложения Н до низа трубопровода	Диаметр колодца Дк,мм	Высота рабочей части Нр мм	Высота от дна колодца до низа трубопровода, мм	Высота подставки с перекрытием, Н	Тип горловины	Объем бетона на упоры, м³	Объем бетона для заделки труб, м³	Днище					Рабочая часть								Плита перекрытия										Горловина						Закладные детали сталь, кг	Гидроизоляция
												[illegible]	[illegible]	[illegible]	[illegible]	[illegible]	[illegible]	[illegible]	[illegible]	[illegible]	[illegible]	[illegible]	[illegible]	[illegible]	[illegible]	ПП15-1	ПП15-2	1ПП15-2	2ПП15-2	1ПП20-1	1ПП20-2	2ПП20-2	[illegible]	[illegible]	[illegible]	[illegible]	[illegible]	Тип люка	Стремянка	Вес стремянок, кг		
1	61	В-1	2130	1490	2000	1800	640	330	1	0,048	0,021	-	1	-	-	-	-	-	1	1	-	-	-	-	-	-	-	1	-	-	-	-	-	-	1	-	-	Т	С-2	17.08	35,36	+
2	ПГ62	В-1	2130	1490	2000	1800	640	330	1	0,048	0,021	-	-	1	-	-	-	-	-	-	-	2	-	-	-	-	-	-	-	-	1	-	-	-	1	-	-	Т	С-2	17.08	36.00	+
3	63	В-1	2130	1490	2000	1800	640	330	1	0,048	0,021	-	-	1	-	-	-	-	-	-	-	2	-	-	-	-	-	-	-	-	-	1	-	-	1	-	-	Т	С-2	17.08	36,00	+
4	64	В-1	2130	1490	2000	1800	640	330	1	0,048	0,021	-	-	1	-	-	-	-	-	-	-	2	-	-	-	-	-	-	-	-	-	1	-	-	1	-	-	Т	С-2	17.08	36.00	+
5	65	В-1	2130	1490	2000	1800	640	330	1	0,048	0,021	-	-	1	-	-	-	-	-	-	-	2	-	-	-	-	-	-	-	-	-	1	-	-	1	-	-	Т	С-2	17,08	36,00	
6	66	В-1	2130	1490	2000	1800	640	330	1	0,048	0,021	-	-	1	-	-	-	-	-	-	-	2	-	-	-	-	-	-	-	-	-	1	-	-	1	-	-	Т	С-2	17.08	36,00	
7	ПГ67	В-1	2130	1490	2000	1800	640	330	1	0,048	0,021	-	-	1	-	-	-	-	-	-	-	2	-	-	-	-	-	-	-	-	1	-	-	-	1	-	-	Т	С-2	17.08	36.00	
8	68	В-1	2130	1490	2000	1800	640	330	1	0,048	0,021	-	-	1	-	-	-	-	-	-	-	2	-	-	-	-	-	-	-	-	-	1	-	-	1	-	-	Т	С-2	17.08	36.00	
9	ПГ69	В-1	2130	1610	1500	1800	520	330	1	0,048	0,021	-	1	-	-	-	-	-	1	1	-	-	-	-	-	-	-	-	1	-	-	-	-	-	1	-	-	Т	С-2	17.08	35,36	
10	70	В-1	2130	1490	1500	1800	640	330	1	0,048	0,021	-	1	-	-	-	-	-	1	1	-	-	-	-	-	-	-	1	-	-	-	-	-	-	1	-	-	Т	С-2	17.08	35.36	
11	71	В-1	2130	1490	1500	1800	640	330	1	0,048	0,021	-	1	-	-	-	-	-	1	1	-	-	-	-	-	-	-	1	-	-	-	-	-	-	1	-	-	Т	С-2	17,08	35,36	
12	ПГ72	В-1	2130	1490	2000	1800	640	330	1	0,048	0,021	-	-	1	-	-	-	-	-	-	-	2	-	-	-	-	-	-	-	-	1	-	-	-	1	-	-	Т	С-2	17,08	36,00	
13	73	В-1	2130	1490	1500	1800	640	330	1	0,048	0,021	-	1	-	-	-	-	-	1	1	-	-	-	-	-	-	-	1	-	-	-	-	-	-	1	-	-	Т	С-2	17,08	35,36	
14	ПГ74	В-1	2130	1490	1500	1800	640	330	1	0,048	0,021	-	1	-	-	-	-	-	1	1	-	-	-	-	-	-	-	-	1	-	-	-	-	-	1	-	-	Т	С-2	17,08	35,36	
15	75	В-1	2130	1500	1500	1800	630	330	1	0,048	0,021	-	1	-	-	-	-	-	1	1	-	-	-	-	-	-	-	1	-	-	-	-	-	-	1	-	-	Т	С-2	17,08	35,36	
16	ПГ76	В-1	2130	1490	2000	1800	640	330	1	0,048	0,021	-	-	1	-	-	-	-	-	-	-	2	-	-	-	-	-	-	-	-	1	-	-	-	1	-	-	Т	С-2	17,08	36,00	
17	77	В-1	2130	1490	1500	1800	640	330	1	0,048	0,021	-	1	-	-	-	-	-	1	1	-	-	-	-	-	-	-	1	-	-	-	-	-	-	1	-	-	Т	С-2	17,08	35,36	
18	78	В-1	2130	1520	1500	1800	610	330	1	0,048	0,021	-	1	-	-	-	-	-	1	1	-	-	-	-	-	-	-	1	-	-	-	-	-	-	1	-	-	Т	С-2	17,08	35,36	
19	79	В-1	2130	1490	1500	1800	640	330	1	0,048	0,021	-	1	-	-	-	-	-	1	1	-	-	-	-	-	-	-	1	-	-	-	-	-	-	1	-	-	Т	С-2	17.08	35,36	
20	ПГ80	В-1	2130	1490	2000	1800	640	330	1	0,048	0,021	-	-	1	-	-	-	-	-	-	-	2	-	-	-	-	-	-	-	-	1	-	-	-	1	-	-	Т	С-2	17.08	36,00	
ИТОГО										0.960	0.420	-	10	10					10	10		20						8	2		5	5			20			20	20	341.60	713.60	
Расход бетона на единицу ж/бетонного изделия													0.38	0.59					0,40	0,35		0.59						0,27	0,27		0,55	0,48			0.02							
Всего бетона													3.80	5.90					4.00	3.50		11.80						2.16	0.54		2.75	2.40			0.40					37.25		

Итого колодцев диаметром 2000 мм 10 шт.(в том числе в мокрых грунтах 4 шт.);
Итого колодцев диаметром 1500 мм 10 шт.;
Сборный железобетон 37,25 м³;
Расход стали на соединительные элементы 713,6 кг;
Общий вес стремянок 341,60 кг;
Люков типа "Т" - 20 шт.

Заказчик: ГУ "Отдел жилищно-коммунального хозяйства и жилищной инспекции Енбекшиказахского района"

Реконструкция и строительство сетей водоснабжения в с. Байдибек би Енбекшиказахского района Алматинской области

Изм	Кол.уч	Лист	№ док	Подпись	Дата
ГИП		Байшуаков С.			01.2021
Выполнил		Толайбаев М.			01.2021
Проверил		Садыкиан Д.			
Норм.контр.		Садыкиан Д.			

Наружные сети водоснабжения

Таблица раскладки материалов по водопроводным колодцам 61-ПГ80

ТОО "ЭлМ" г. Алматы

Формат 297х420

Таблица раскладки материалов по водопроводным колодцам ПГ1-20

Расход материалов. Сборные железобетонные элементы Серия 3.900-1, выпуск 14

№ п/п	№ колодца по плану	Марка колодца по грунтовым условиям	Полная глубина колодца	Глубина заложения Н до низа трубопровода	Диаметр колодца Дк,мм	Высота рабочей части Нр мм	Высота от дна колодца до низа трубопровода, мм	Высота подставки с перекрытием, Н	Тип горловины	Объем бетона на упоры, м³	Объем бетона для заделки труб, м³	Днище					Рабочая часть								Плита перекрытия										Горловина						Закладные детали сталь, кг	Гидроизоляция
												[illegible]	[illegible]	[illegible]	[illegible]	[illegible]	[illegible]	[illegible]	[illegible]	[illegible]	[illegible]	[illegible]	[illegible]	[illegible]	[illegible]	ПП15-1	ПП15-2	1ПП15-2	2ПП15-2	[illegible]	[illegible]	[illegible]	[illegible]	[illegible]	[illegible]	[illegible]	[illegible]	Тип люка	Стремянка	Вес стремянок, кг		
1	ПГ1	В-1	2130	1490	2500	1800	640	330	1	0,048	0,021	1	-	-	-	-	-	-	-	-	-	-	1	-	1	-	-	-	-	-	-	-	-	1	1	-	-	Т	С-2	17.08	36,00	
2	2	В-1	2130	1490	2000	1800	640	330	1	0,048	0,021	-	-	1	-	-	-	-	-	-	-	2	-	-	-	-	-	-	-	-	-	1	-	-	1	-	-	Т	С-2	17.08	36,00	
3	3	В-1	2130	1490	2000	1800	640	330	1	0,048	0,021	-	-	1	-	-	-	-	-	-	-	2	-	-	-	-	-	-	-	-	-	1	-	-	1	-	-	Т	С-2	17.08	36,00	
4	ПГ4	В-1	2130	1490	2000	1800	640	330	1	0,048	0,021	-	-	1	-	-	-	-	-	-	-	2	-	-	-	-	-	-	-	-	1	-	-	-	1	-	-	Т	С-2	17.08	36,00	
5	5	В-1	2130	1490	2000	1800	640	330	1	0,048	0,021	-	-	1	-	-	-	-	-	-	-	2	-	-	-	-	-	-	-	-	-	1	-	-	1	-	-	Т	С-2	17.08	36,00	
6	6	В-1	2130	1490	2000	1800	640	330	1	0,048	0,021	-	-	1	-	-	-	-	-	-	-	2	-	-	-	-	-	-	-	-	-	1	-	-	1	-	-	Т	С-2	17.08	36.00	
7	ПГ7	В-1	2130	1490	2000	1800	640	330	1	0,048	0,021	-	-	1	-	-	-	-	-	-	-	2	-	-	-	-	-	-	-	-	1	-	-	-	1	-	-	Т	С-2	17.08	36,00	
8	ПГ8	В-1	2130	1490	2000	1800	640	330	1	0,048	0,021	-	-	1	-	-	-	-	-	-	-	2	-	-	-	-	-	-	-	-	1	-	-	-	1	-	-	Т	С-2	17.08	36.00	
9	9	В-1	2130	1490	1500	1800	640	330	1	0,048	0,021	-	1	-	-	-	-	-	1	1	-	-	-	-	-	-	-	1	-	-	-	-	-	-	1	-	-	Л	С-2	17.08	35,36	
10	10	В-1	2130	1490	1500	1800	640	330	1	0,048	0,021	-	1	-	-	-	-	-	1	1	-	-	-	-	-	-	-	1	-	-	-	-	-	-	1	-	-	Л	С-2	17.08	35,36	
11	ПГ11	В-1	2130	1490	2000	1800	640	330	1	0,048	0,021	-	-	1	-	-	-	-	-	-	-	2	-	-	-	-	-	-	-	-	1	-	-	-	1	-	-	Л	С-2	17.08	36.00	
12	12	В-1	2130	1490	1500	1800	640	330	1	0,048	0,021	-	1	-	-	-	-	-	1	1	-	-	-	-	-	-	-	1	-	-	-	-	-	-	1	-	-	Т	С-2	17,08	35,36	
13	13	В-1	2130	1490	1500	1800	640	330	1	0,048	0,021	-	1	-	-	-	-	-	1	1	-	-	-	-	-	-	-	1	-	-	-	-	-	-	1	-	-	Т	С-2	17.08	35.36	
14	ПГ14	В-1	2130	1490	2000	1800	640	330	1	0,048	0,021	-	-	1	-	-	-	-	-	-	-	2	-	-	-	-	-	-	-	-	1	-	-	-	1	-	-	Т	С-2	17.08	36,00	
15	ПГ15	В-1	2130	1590	2000	1800	545	330	1	0,048	0,021	-	-	1	-	-	-	-	-	-	-	2	-	-	-	-	-	-	-	-	1	-	-	-	1	-	-	Т	С-2	17.08	36,00	
16	16	В-1	2130	1490	1500	1800	640	330	1	0,048	0,021	-	1	-	-	-	-	-	1	1	-	-	-	-	-	-	-	1	-	-	-	-	-	-	1	-	-	Л	С-2	17.08	35,36	
17	17	В-1	2130	1490	1500	1800	640	330	1	0,048	0,021	-	1	-	-	-	-	-	1	1	-	-	-	-	-	-	-	1	-	-	-	-	-	-	1	-	-	Л	С-2	17.08	35,36	
18	ПГ18	В-1	2130	1490	1500	1800	640	330	1	0,048	0,021	-	1	-	-	-	-	-	1	1	-	-	-	-	-	-	-	-	1	-	-	-	-	-	1	-	-	Л	С-2	17,08	35,36	
19	19	В-1	2130	1490	1500	1800	640	330	1	0,048	0,021	-	1	-	-	-	-	-	1	1	-	-	-	-	-	-	-	1	-	-	-	-	-	-	1	-	-	Л	С-2	17,08	35,36	
20	20	В-1	2130	1490	1500	1800	640	330	1	0,048	0,021	-	1	-	-	-	-	-	1	1	-	-	-	-	-	-	-	1	-	-	-	-	-	-	1	-	-	Л	С-2	17.08	35,36	
ИТОГО										0.960	0.420	1	9	10					9	9		20	1		1			8	1		6	4		1	20			20	20	341.60	714.24	
Расход бетона на единицу ж/бетонного изделия												3.98	0.38	0.59					0.40	0.35		0.59	0.48		0.76			0.27	0.27		0.55	0.48		0.96	0.02							
Всего бетона												3.98	3.42	5.90					3.60	3.15		11.80	0.48		0.76			2.16	0.27		3.30	1.92		0.96	0.40					39.10		

Итого колодцев диаметром 2500 мм 1 шт.;
Итого колодцев диаметром 2000 мм 10 шт.;
Итого колодцев диаметром 1500 мм 9 шт.;
Сборный железобетон 39,10 м³;
Расход стали на соединительные элементы 714,24 кг;
Общий вес стремянок 341,60 кг;
Люкся типа "Т" - 12 шт.;
Люков типа "Л" - 8 шт.

Заказчик: ГУ "Отдел жилищно-коммунального хозяйства и жилищной инспекции Енбекшиказахского района" 04-26-02-2021-НВ

Реконструкция и строительство сетей водоснабжения в с. Байдибек би Енбекшиказахского района Алматинской области

Изм	Кол.уч	Лист	№ док	Подпись	Дата
ГИП		Баншуаков С.			03.2021
Выполнил		Толайбаев М.			01.2021
Проверил		Садыкиан Д.			01.2021
Норм.контр.		Садыкиан Д.			01.2021

Наружные сети водоснабжения

Таблица раскладки материалов по водопроводным колодцам ПГ1-20

ТОО "ЭлМ" г. Алматы

Формат: 297х420

СХЕМА ПРИВЯЗКИ КОЛОДЦЕВ К ПОСТОЯННЫМ ТОЧКАМ – ОРИЕНТИРАМ

РАЗБИВОЧНЫЙ ПЛАН

Заказчик: **Малибеков Даурен Сайлаубаевич**

фамилия, имя, отчество (при наличии), подпись М.П

Авторский надзор: **Байшуаков Салим Болатович**

фамилия, имя, отчество (при наличии), подпись эксперта М.П

СХЕМА ПРИВЯЗКИ КОЛОДЦЕВ К ПОСТОЯННЫМ ТОЧКАМ – ОРИЕНТИРАМ

РАЗБИВОЧНЫЙ ПЛАН

Заказчик: **Малибеков Даурен Сайлаубаевич**

фамилия, имя, отчество (при наличии), подпись М.П

Авторский надзор: **Байшуаков Салим Болатович**

фамилия, имя, отчество (при наличии), подпись эксперта М.П