NAAR GROUP

Исх №088
От 24.06.2025г

Организатору:
ГУ "Отдел экономики и финансов города Жезказгана"

Контролирующему органу ГУ "Генеральная прокуратура" РК

От: ТОО "NAAR Group"

Ответ Жалоба!

Уважаемый организатор ТОО "ӘділетҚұрылыс" пишет нам необоснованную жалобу № 14820803-2 , 14821038-2 ,

ТОО NAAR Group полностью соответствуем квалификационным требованиям

Технические характеристики	—
ДВИГАТЕЛЬ	
Модель и производитель	Yanmar 4TNV98-ZCPLYSC
Полезная мощность, кВт / л.с.	48 / 65 при 2400 об/мин
Количество цилиндров	4
Тип охлаждения	водяное
Рабочий объем, л	3,3
Максимальный крутящий момент, Н·м	239
Экологический стандарт	Tier 3 / Stage IIIA
ЭЛЕКТРИЧЕСКАЯ СИСТЕМА	
Напряжение бортовой сети, В	12
Выходной ток генератора, А	85
РАБОЧИЕ ХАРАКТЕРИСТИКИ	
Статическая нагрузка опрокидывания, кг	1730
Вырывное усилие, кН	20,4
Номинальная грузоподъемность, кг	865
Усилие отрыва стрелы, кН	18,5
Мин. радиус поворота по внешней кромке ковша, мм	1800
Максимальная высота выгрузки, мм	2220
СТАНДАРТНОЕ ОБОРУДОВАНИЕ	
Вместимость стандартного ковша, м³	0,45
Стандартный расход, л/мин	79,2
ГАБАРИТЫ	
Эксплуатационная масса, кг	3100
Длина x ширина x высота, мм	3432 x 1830 x 1940
Типоразмер шин	10-16,5

https://liugongrussia.ru/catalog/item/375b

! В случае бездействия уполномоченного органа или конкурсной комиссии, оставляем за собой право обратиться: - в Агентство по противодействию коррупции РК; - в судебные инстанции с целью защиты законных интересов и обеспечения честной конкуренции.

С уважением
ТОО "NAAR Group "

Далабай Е.Е

ПОГРУЗЧИК С БОРТОВЫМ ПОВОРОТОМ

375B

Двигатель	Yanmar 4TNV98-ZCPLYSC
Полная мощность	50 кВт / 68 л. с. при 2400 об/мин
Полезная мощность	48 кВт / 65 л. с. при 2400 об/мин
Вырывное усилие ковша	20,4 кН
Рабочая грузоподъемность	865 кг
Вместимость стандартного ковша	0,45 м^3
Эксплуатационная масса	3100 кг

LIUGONGRUSSIA.RU

ПОГРУЗЧИК С БОРТОВЫМ ПОВОРОТОМ 375B

ДВИГАТЕЛЬ	
Экологический стандарт	Tier 3 / Stage III
Производитель	Yanmar
Модель	4TNV98-ZCPLYSC
Полная мощность	50 кВт / 68 л. с. при 2400 об/мин
Полезная мощность	48 кВт / 65 л. с. при 2400 об/мин
Макс. крутящий момент	239 Nm при 1550 об/мин
Количество цилиндров	4
Объём ДВС	3,3 л
Система охлаждения	водяная
ЭЛЕКТРИЧЕСКАЯ СИСТЕМА	
Бортовое напряжение	12 В
Мощность генератора переменного тока	85 А
ЦЕПНОЙ РЕЗЕРВУАР	
Размер приводной цепи	80 HS
ШИНЫ	
Тип	Вакуумный
Размер шин	10-16,5
Норма слойности ошиновки	10
ГИДРАВЛИЧЕСКАЯ СИСТЕМА	
Тип системы	Открытый / Закрытый
Расход гидравлической системы	79,2 л/мин
Давление гидросистемы хода	35 МПа
Рабочее давление	21 МПа
Полное время рабочего цикла	8,6 с
Время подъема стрелы	4,2 с
Время опускания	2,3 с
Время выгрузки	2,1 с
ЭКСПЛУАТАЦИОННАЯ МАССА	
Эксплуатационная масса	3100 кг
ХАРАКТЕРИСТИКИ	
Нагрузка опрокидывания	1730 кг
Рабочая грузоподъемность	865 кг
Вырывное усилие стрелы	18,5 кН
Вырывное усилие ковша	20,4 кН
Максимальная высота вылета ковша	2220 мм
Вылет ковша на максимальной высоте	540 мм
Максимальный угол вылета ковша на максимальной высоте	40°
Максимальная высота шарнирного пальца	2923 мм
Запрокидывание ковша на уровне земли	30°
Дорожный просвет	204 мм
Угол заднего свеса	26°
Радиус поворота по кромке ковша	1800 мм

ЗАПРАВОЧНЫЕ ЕМКОСТИ	
Топливный бак	100 л
Моторное масло	10,2 л
Система охлаждения	13 л
Гидравлический бак	52 л
Гидравлическая система полностью	70 л
Картер цепного привода, каждый	8 л
ОПЦИОНАЛЬНОЕ НАВЕСНОЕ ОБОРУДОВАНИЕ	
Ковш 4 в 1 – 0,4 м³	Гидробур
Скальный ковш – 0,4 м³	Фреза дорожная
Ковшевой захват 350 - 650 мм	Отвал для снега
Гидравлический молот	Уборочная щетка
Паллетные вилы	Гидравлические ножницы
Грузоподъемная стрела	
СТАНДАРТНОЕ ОБОРУДОВАНИЕ	
Стандартный ковш – 0,45 м³	Механическое сервоуправление
Блокировка системы безопасности	Ручной дроссель
Механическое быстроразъемное соединение	Упор стрелы
Открытая кабина ROPS / FOPS	
ОПЦИОНАЛЬНОЕ ОБОРУДОВАНИЕ	
Закрытая кабина ROPS / FOPS с кондиционером	Дополнительный противовес
Цельнолитые шины	Пилотное управление
Опциональная функция высокого потока (High Flow) – 107 л/мин	Ручной и ножной дроссель
Цепи для шин	

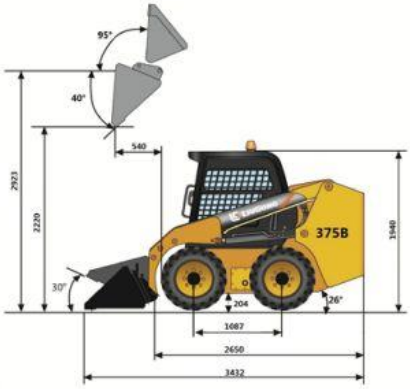

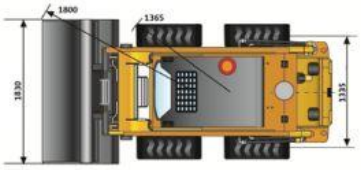

«ЛЮГОНГ МАШИНЕРИ РУС»

Представительство LiuGong в России т.: +7 495 249 04 06 | 8 800 250 88 58 | email: inforussia@liugong.com | liugongrussia.ru

Технические характеристики и внешний вид машины могут быть изменены без предварительного уведомления. Машины могут быть изображены с опциональным оборудованием. Стандартное и дополнительное оборудование LiuGong в разных регионах может отличаться. О возможности поставки конкретных моделей вы можете уточнить у дистрибьютора LiuGong. Мощность переведена из кВт в л. с. из расчета 1 кВт = 1,35962 л. с.