ТОО "УРАЛВОДПРОЕКТ"

РАБОЧИЙ ПРОЕКТ

«СТРОИТЕЛЬСТВО СООРУЖЕНИЙ ПО ЛИКВИДАЦИИ И РЕКУЛЬТИВАЦИИ ПОЛИГОНА ТБО Г. УРАЛЬСК, ЗКО»

ТОМ 5

АРХИТЕКТУРНО-СТРОИТЕЛЬНЫЕ РЕШЕНИЯ

20.007-АС

ДИРЕКТОР ТЕМИРБАЕВ Ж.К

ГИП АБДАЛИЕВА Г.В

2022

СОСТАВ ПРОЕКТА

НОМЕР ТОМА	ОБОЗНАЧЕНИЕ	НАИМЕНОВАНИЕ	ПРИМЕЧАНИЕ
1	20.007–ПЗ	ОБЩАЯ ПОЯСНИТЕЛЬНАЯ ЗАПИСКА	
2	20.007–ГП	ГЕНЕРАЛЬНЫЙ ПЛАН	
3	20.007–ТХ	ТЕХНОЛОГИЧЕСКИЕ РЕШЕНИЯ. СИСТЕМА ДЕГАЗАЦИИ	
4	20.007–ГП.1	РАСШИРЕНИЕ ДЕЙСТВУЮЩЕГО ПОЛИГОНА ТБО (НА ПЕРИОД РЕКУЛЬТИВАЦИИ) ГЕНЕРАЛЬНЫЙ ПЛАН	
5	20.007–АС	АРХИТЕКТУРНО–СТРОИТЕЛЬНЫЕ РЕШЕНИЯ	
6	20.007–ЭС	ВНЕШНЕЕ ЭЛЕКТРОСНАБЖЕНИЕ	
7	20.007–ССР	СВОДНЫЙ СМЕТНЫЙ РАСЧЕТ	
7.1	20.007–ОС.1	ОБЪЕКТНЫЕ И ЛОКАЛЬНЫЕ СМЕТЫ ПО РЕКУЛЬТИВАЦИИ	
8	20.007–ПОС	ПРОЕКТ ОРГАНИЗАЦИИ СТРОИТЕЛЬСТВА	
9	20.007–ОВОС	ОЦЕНКА ВОЗДЕЙСТВИЯ НА ОКРУЖАЮЩУЮ СРЕДУ	
		МАТЕРИАЛЫ, ХРАНЯЩИЕСЯ В АРХИВЕ	
10	20.007–ТГИ	ТОПОГРАФО–ГЕОДЕЗИЧЕСКИЕ ИЗЫСКАНИЯ	
11	20.007–ИГИ	ИНЖЕНЕРНО–ГЕОЛОГИЧЕСКИЕ ИЗЫСКАНИЯ	
12	20.007–ИЭИ	ИНЖЕНЕРНО–ЭКОЛОГИЧЕСКИЕ ИССЛЕДОВАНИЯ	
13	20.007–ИР	ИССЛЕДОВАТЕЛЬСКИЕ РАБОТЫ ПО ОЦЕНКЕ ВЫХОДА И ОБЪЕМА СВАЛОЧНОГО ГАЗА	

СОДЕРЖАНИЕ

ОБОЗНАЧЕНИЕ	НАИМЕНОВАНИЕ	ПРИМЕЧАНИЕ
20.007–АС	ОБЩИЕ ДАННЫЕ	1
20.007–АС.4;8	ПЛАН КОТЛОВАНА ПОД ВЫГРЕБ ПРОИЗВОДСТВЕННЫХ СТОКОВ 5М3. РАЗРЕЗ. ВЕДОМОСТЬ ОБЬЕМОВ РАБОТ	2
20.007–АС.9	МОНОЛИТНОЕ Ж/Б ОСНОВАНИЕ ПОД ВЫГРЕБ ПРОИЗВОДСТВЕННЫХ СТОКОВ 5М3 (2ШТ) АРМАТУРА. ВЕДОМОСТЬ МАТЕРИАЛОВ	2А
20.007–АС.12	ПЛАН КОТЛОВАНА ПОД ЕМКОСТЬ ДЛЯ МОЙКИ СПЕЦТЕХНИКИ 15М3. РАЗРЕЗ. ВЕДОМОСТЬ ОБЬЕМОВ РАБОТ	3
20.007–АС.9	МОНОЛИТНОЕ Ж/Б ОСНОВАНИЕ ПОД ЕМКОСТЬ ДЛЯ МОЙКИ СПЕЦТЕХНИКИ 15М3 АРМАТУРА. ВЕДОМОСТЬ МАТЕРИАЛОВ	3А
20.007–АС.6,6'	ПЛАН КОТЛОВАНА ПОД ПОЖАРНЫЕ РЕЗЕРВУАРЫ 100М3 РАЗРЕЗ. ВЕДОМОСТЬ ОБЬЕМОВ РАБОТ	4
20.007–АС.9	МОНОЛИТНОЕ Ж/Б ОСНОВАНИЕ ПОД ПОЖАРНЫЕ РЕЗЕРВУАРЫ 100М3 АРМАТУРА. ВЕДОМОСТЬ МАТЕРИАЛОВ	4А
20.007–АС.10	ПЛОЩАДКА ДЛЯ ГСМ РАЗМЕР В ПЛАНЕ 12х12м	5
20.007–АС.9	ПЛОЩАДКА ДЛЯ СКЛАДИРОВАНИЯ ПЛИТ	6
20.007–АС.11	ПЛОЩАДКА ДЛЯ МОЙКИ СПЕЦТЕХНИКИ	7
20.007–АС.3	КОНТРОЛЬНО- ДЕЗИНФИЦИРУЮЩАЯ ЖЕЛЕЗОБЕТОННАЯ ВАННА	8
20.007–АС	ФУНДАМЕНТ ФМ-1 ПОД УСТАНОВКУ ПО СЖИГАНИЮ БИОГАЗА	9
20.007–АС	КОНСТРУКЦИЯ НАБЛЮДАТЕЛЬНОЙ СКВАЖИНЫ ПО АНАЛОГИИ РАЗВЕДОЧНОЙ СКВ. N°12а	10
20.007–АС.13	ПЛАН ОГРАЖДЕНИЯ. СТОЙКА ОГРАЖДЕНИЯ ВЕДОМОСТЬ ОБЬЕМОВ РАБОТ ВЕДОМОСТЬ ОГРАЖДЕНИЯ	11
20.007 – АС.2; 2.1; 2.2	ВАГОН-ДЛЯ ОБОГРЕВА С СУШИЛКОЙ ДЛЯ СПЕЦОДЕЖДЫ. ВАГОН-ДЛЯ МЕЛКОГО РЕМОНТА И ХРАНЕНИЯ ИНВЕНТАРЯ. ВАГОН- ДЛЯ ПРИЕМА ПИЩИ	12
20.007–АС	УКАЗАТЕЛЬНЫЙ ЗНАК "ПОЖАРОТУШЕНИЕ"	13
	ПРИЛАГАЕМЫЕ ДОКУМЕНТЫ:	
20.007- АС.СО	СПЕЦИФИКАЦИЯ ОБОРУДОВАНИЯ, ИЗДЕЛИЙ И МАТЕРИАЛОВ	1 ЛИСТ
	ОПОРЫ ПОД ГАЗОСБОРНЫЙ НАДЗЕМНЫЙ ТРУБОПРОВОД	
	ВЫГРЕБ ПРОИЗВОДСТВЕННЫХ СТОКОВ 5М3	
	ДАННЫЕ И ТЕХНИЧЕСКИЕ ХАРАКТЕРИСТИКИ РЕЗЕРВУАРА ХРАНЕНИЯ ТЕХНИЧЕСКОЙ ВОДЫ 15М3	
	ДАННЫЕ И ТЕХНИЧЕСКИЕ ХАРАКТЕРИСТИКИ РЕЗЕРВУАРА ХРАНЕНИЯ ТЕХНИЧЕСКОЙ ВОДЫ 100М3	
	ПРЕДОХРАНИТЕЛЬНЫЙ КОЛПАК, КЛЮЧ, ДЕТАЛЬ ОГОЛОВКА СКВАЖИНЫ, ФИЛЬТР СКВАЖИНЫ. СПЕЦИФИКАЦИЯ	

ВЕДОМОСТЬ ОСНОВНЫХ КОМПЛЕКТОВ РАБОЧИХ ЧЕРТЕЖЕЙ

МАРКА	НАИМЕНОВАНИЕ	ПРИМЕЧАНИЕ
АС	АРХИТЕКТУРНО–СТРОИТЕЛЬНЫЕ РЕШЕНИЯ	
ЭС	ВНЕШНЕЕ ЭЛЕКТРОСНАБЖЕНИЕ	

ВЕДОМОСТЬ РАБОЧИХ ЧЕРТЕЖЕЙ ОСНОВНОГО КОМПЛЕКТА АС

ЛИСТ	НАИМЕНОВАНИЕ	ПРИМЕЧАНИЕ
1	ОБЩИЕ ДАННЫЕ	
2	ПЛАН КОТЛОВАНА ПОД ВЫГРЕБ ПРОИЗВОДСТВЕННЫХ СТОКОВ 5М3. РАЗРЕЗ. ВЕДОМОСТЬ ОБЬЕМОВ РАБОТ	
2А	МОНОЛИТНОЕ Ж/Б ОСНОВАНИЕ ПОД ВЫГРЕБ ПРОИЗВОДСТВЕННЫХ СТОКОВ 5М3 (2ШТ) АРМАТУРА. ВЕДОМОСТЬ МАТЕРИАЛОВ	
3	ПЛАН КОТЛОВАНА ПОД ЕМКОСТЬ ДЛЯ МОЙКИ СПЕЦТЕХНИКИ 15М3. РАЗРЕЗ. ВЕДОМОСТЬ ОБЬЕМОВ РАБОТ	
3А	МОНОЛИТНОЕ Ж/Б ОСНОВАНИЕ ПОД ЕМКОСТЬ ДЛЯ МОЙКИ СПЕЦТЕХНИКИ 15М3 АРМАТУРА. ВЕДОМОСТЬ МАТЕРИАЛОВ	
4	ПЛАН КОТЛОВАНА ПОД ПОЖАРНЫЕ РЕЗЕРВУАРЫ 100М3 РАЗРЕЗ. ВЕДОМОСТЬ ОБЬЕМОВ РАБОТ	
4А	МОНОЛИТНОЕ Ж/Б ОСНОВАНИЕ ПОД ПОЖАРНЫЕ РЕЗЕРВУАРЫ 100М3 АРМАТУРА. ВЕДОМОСТЬ МАТЕРИАЛОВ	
5	ПЛОЩАДКА ДЛЯ ГСМ РАЗМЕР В ПЛАНЕ 12х12м	
6	ПЛОЩАДКА ДЛЯ СКЛАДИРОВАНИЯ ПЛИТ	
7	ПЛОЩАДКА ДЛЯ МОЙКИ СПЕЦТЕХНИКИ	
8	КОНТРОЛЬНО– ДЕЗИНФИЦИРУЮЩАЯ ЖЕЛЕЗОБЕТОННАЯ ВАННА	
9	ФУНДАМЕНТ ФМ–1 ПОД УСТАНОВКУ ПО СЖИГАНИЮ БИОГАЗА	
10	КОНСТРУКЦИЯ НАБЛЮДАТЕЛЬНОЙ СКВАЖИНЫ ПО АНАЛОГИИ РАЗВЕДОЧНОЙ СКВ. N°12а	
11	ПЛАН ОГРАЖДЕНИЯ. СТОЙКА ОГРАЖДЕНИЯ ВЕДОМОСТЬ ОБЬЕМОВ РАБОТ ВЕДОМОСТЬ ОГРАЖДЕНИЯ	
12	ВАГОН–ДЛЯ ОБОГРЕВА С СУШИЛКОЙ ДЛЯ СПЕЦОДЕЖДЫ. ВАГОН–ДЛЯ МЕЛКОГО РЕМОНТА И ХРАНЕНИЯ ИНВЕНТАРЯ. ВАГОН– ДЛЯ ПРИЕМА ПИЩИ	
13	УКАЗАТЕЛЬНЫЙ ЗНАК "ПОЖАРОТУШЕНИЕ"	

ОБЩИЕ УКАЗАНИЯ

1 РАБОЧИЙ ПРОЕКТ ВЫПОЛНЕН НА ОСНОВАНИИ ТЕХНИЧЕСКОГО ЗАДАНИЯ ЗАКЛЮЧЕННОГО С ГУ"ОЖКХ, ПТ И АД" Г.УРАЛЬСК

2 КЛИМАТИЧЕСКИЙ РАЙОН ПО СП РК 2.04–01–2017–IIIВ– СУХИХ СТЕПЕЙ
ГРУНТЫ В ОСНОВАНИИ – СУГЛИНКИ И ГЛИНЫ
ГРУНТЫ СЛАБОПРОСАДОЧНЫЕ, СЖИМАЕМЫЕ, НЕЗАСОЛЕННЫЕ– СЛАБОЗАСОЛЕННЫЕ
ПО ОТНОШЕНИЮ К БЕТОНАМ И ЖЕЛЕЗОБЕТОНАМ W8 НЕАГРЕССИВНЫ

3 ГРУНТОВЫЕ ВОДЫ ВСКРЫТЫ НА ГЛУБИНЕ – 12,3–19,7Г/Л ВОДЫ НЕНАПОРНЫЕ, СЛАБОЗАСОЛЕННЫЕ

НАСТОЯЩИЙ ПРОЕКТ СООТВЕТСТВУЕТ ТРЕБОВАНИЯМ ЭКОЛОГИЧЕСКИХ, САНИТАРНО–ГИГИЕНИЧЕСКИХ, ПРОТИВОПОЖАРНЫХ И ДРУГИХ НОРМ, ДЕЙСТВУЮЩИХ НА ТЕРРИТОРИИ РЕСПУБЛИКИ КАЗАХСТАН И ОБЕСПЕЧИВАЕТ БЕЗОПАСНУЮ ДЛЯ ЖИЗНИ И ЗДОРОВЬЯ ЛЮДЕЙ ЭКСПЛУАТАЦИЮ ОБЬЕКТА.

ГЛАВНЫЙ ИНЖЕНЕР ПРОЕКТА АБДАЛИЕВА Г.В

ВЕДОМОСТЬ ССЫЛОЧНЫХ ДОКУМЕНТОВ

Обозначение	Наименование	Примечание
	СССЫЛОЧНЫЕ ДОКУМЕНТЫ	
СН РК 1.04–15–2013	ПОЛИГОНЫ ДЛЯ ТВЕРДЫХ БЫТОВЫХ ОТХОДОВ	
СНиП РК 3.01–01–2008*	ГРАДОСТРОИТЕЛЬСТВО. ПЛАНИРОВКА И ЗАСТРОЙКА ГОРОДСКИХ И СЕЛЬСКИХ НАСЕЛЕННЫХ ПУНКТОВ	
СНиП РК 2.02–05–2009	ПОЖАРНАЯ БЕЗОПАСНОСТЬ ЗДАНИЙ И СООРУЖЕНИЙ	
СНиП РК 4.01–02–2009	ВОДОСНАБЖЕНИЕ. НАРУЖНЫЕ СЕТИ И СООРУЖЕНИЯ	
СН РК 4.03–01–2011	ГАЗОРАСПРЕДЕЛИТЕЛЬНЫЕ СИСТЕМЫ	
СН РК 3.02–08–2013	АДМИНИСТРАТИВНЫЕ И БЫТОВЫЕ ЗДАНИЯ	
СН РК 3.02–27–2013	ПРОИЗВОДСТВЕННЫЕ ЗДАНИЯ	
СН РК 3.03–01–2013	АВТОМОБИЛЬНЫЕ ДОРОГИ	
СН РК 4.01–01–2011	ВНУТРЕННИЙ ВОДОПРОВОД КАНАЛИЗАЦИЯ ЗДАНИЙ И СООРУЖЕНИЙ	
СН РК 4.02–05–2013	КАТЕЛЬНЫЕ УСТАНОВКИ	
ГОСТ 18599–2001	ТРУБЫ НАПОРНЫЕ ИЗ ПОЛИЭТИЛЕНА. ТЕХНИЧЕСКИЕ УСЛОВИЯ	
ГОСТ 10704–91	ТРУБЫ СТАЛЬНЫЕ ЭЛЕКТРОСВАРНЫЕ ПРЯМОШОВНЫЕ. СОРТАМЕНТ	
Серия 3.017–1	ОГРАЖДЕНИЯ ПЛОЩАДОК И УЧАСТКОВ, ПРЕДПРИЯТИЙ, ЗДАНИЙ И СООРУЖЕНИЙ	
СП РК 5.01–102–2013	ОСНОВАНИЯ ЗДАНИЙ И СООРУЖЕНИЙ	
СНИП РК 5.04–23–2002	СТАЛЬНЫЕ КОНСТРУКЦИИ	
СП РК 2.01–01–2013	ЗАЩИТА СТРОИТЕЛЬНЫХ КОНСТРУКЦИЙ ОТ КОРРОЗИИ	
СП РК 5.03–07–2013	НЕСУЩИЕ И ОГРАЖДАЮЩИЕ КОНСТРУКЦИИ	
	ПРИЛАГАЕМЫЕ ДОКУМЕНТЫ:	
20.007– АС.СО	СПЕЦИФИКАЦИЯ ОБОРУДОВАНИЯ, ИЗДЕЛИЙ И МАТЕРИАЛОВ	
	ОПОРЫ ПОД ГАЗОСБОРНЫЙ НАДЗЕМНЫЙ ТРУБОПРОВОД	
	ВЫГРЕБ ПРОИЗВОДСТВЕННЫХ СТОКОВ 5М3	
	ДАННЫЕ И ТЕХНИЧЕСКИЕ ХАРАКТЕРИСТИКИ РЕЗЕРВУАРА ХРАНЕНИЯ ТЕХНИЧЕСКОЙ ВОДЫ 15М3	
	ДАННЫЕ И ТЕХНИЧЕСКИЕ ХАРАКТЕРИСТИКИ РЕЗЕРВУАРА ХРАНЕНИЯ ТЕХНИЧЕСКОЙ ВОДЫ 100М3	
	ПРЕДОХРАНИТЕЛЬНЫЙ КОЛПАК, КЛЮЧ, ДЕТАЛЬ ОГОЛОВКА СКВАЖИНЫ, ФИЛЬТР СКВАЖИНЫ. СПЕЦИФИКАЦИЯ	

СОГЛАСОВАНО

ВЗАМ. ИНВ. N°

ПОДП.И ДАТА

ИНВ. N° ПОДЛ.

ИЗМ.	КОЛ.УЧ.	ЛИСТ	N°ДОК.	ПОДП.	ДАТА
РАЗРАБ.		ГОРШКОВА			01.24
ПРОВЕРИЛ		АБДАЛИЕВА			01.24
НОРМ.КОНТР.		ИСКЕНДИРОВА			01.24
ГИП		АБДАЛИЕВА			01.24

20.007– АС

СТРОИТЕЛЬСТВО СООРУЖЕНИЙ ПО ЛИКВИДАЦИИ И РЕКУЛЬТИВАЦИИ ПОЛИГОНА ТБО В Г.УРАЛЬСК, ЗКО

РАСШИРЕНИЕ ДЕЙСТВУЮЩЕГО ПОЛИГОНА ТБО (НА ПЕРИОД РЕКУЛЬТИВАЦИИ)

СТАДИЯ	ЛИСТ	ЛИСТОВ
РП	1	14

ОБЩИЕ ДАННЫЕ

ТОО "УРАЛВОДПРОЕКТ" Г. УРАЛЬСК

ФОРМАТ А3

ПЛАН КОТЛОВАНА М1:100

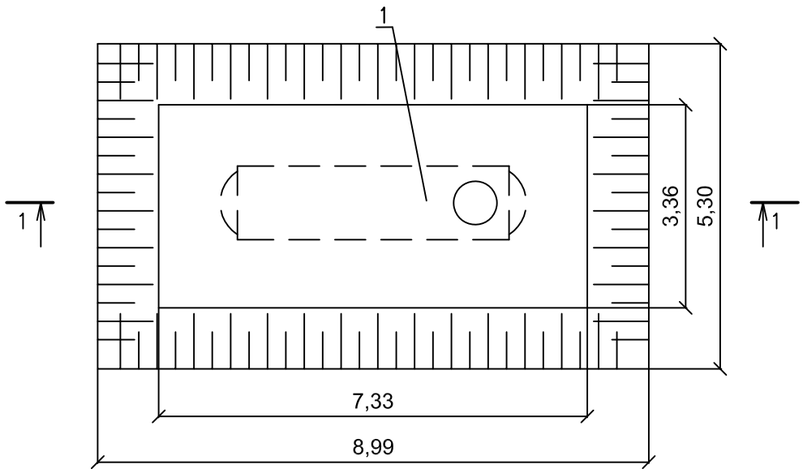

ВЕДОМОСТЬ ОБЪЕМОВ РАБОТ НА ОДИН ВЫГРЕБ

NN П/П	НАИМЕНОВАНИЕ РАБОТ	ЕДИН. ИЗМ.	РЕЗЕРВУАРЫ ЕМКОСТЬЮ $5М^3$	ПРИМЕЧАНИЕ
	ЗЕМЛЯНЫЕ РАБОТЫ			
1	ВЫЕМКА ГРУНТА	$М^3$	25	
2	ОБРАТНАЯ ЗАСЫПКА С УПЛОТНЕНИЕМ	$М^3$	22	
3	УПЛОТНЕНИЕ ГРУНТА КОТЛОВАНА НА ГЛУБИНУ 1,0 М	$М^2$	13	
4	НАСЫПЬ С УПЛОТНЕНИЕ ГРУНТА	$М^2$	20	
	ПРОЧИЕ РАБОТЫ			
1	УСТРОЙСТВО ОСНОВАНИЯ ИЗ МОНОЛИТНОГО Ж/Б С20/25 F300, W8	М3	3	
2	ПОДБИВКА ПАЗУХ ПЕСКОМ С УПЛОТНЕНИЕМ	$М^3$	2,5	
3	ПЛАНИРОВКА ОБСЫПКИ ОГОЛОВКОВ КОЛОДЦЕВ	М2	1,50	
4	БЕТОННАЯ ОТМОСТКА КОЛОДЦЕВ	$М^2$	1,50	
5	КРЕПЛЕНИЕ ЕМКОСТИ ХОМУТАМИ	ПМ	4	

РАЗРЕЗ 1–1

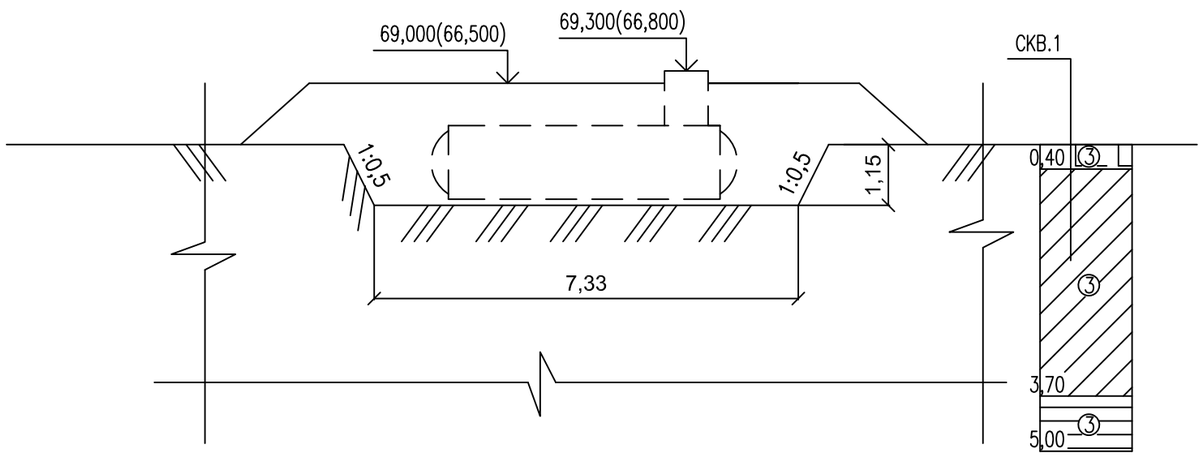

УСЛОВНЫЕ ОБОЗНАЧЕНИЯ ГРУНТОВ:

1 — ПОЧВЕННО–РАСТИТЕЛЬНЫЙ СЛОЙ. СУГЛИНОК ТЯЖЕЛЫЙ, ТЕМНО–БУРЫЙ

3 — СУГЛИНОК ТЯЖЕЛЫЙ ПЕСЧАНИСТЫЙ, БУРОВАТО–КОРИЧНЕВЫЙ

4 — ГЛИНА ЛЕГКАЯ ПЫЛЕВАТАЯ БУРОВАТО–КОРИЧНЕВАЯ

ПРИМЕЧАНИЯ:

1 ПОД ЕМКОСТЬЮ ПРЕДУСМОТРЕНО УПЛОТНЕНИЕ ГРУНТА НА ГЛУБИНУ 1,0 М, В ПРЕДЕЛАХ ПЛОЩАДИ, ПРЕВЫШАЮЩЕЙ РАЗМЕРЫ ЕМКОСТИ НА 1М В КАЖДУЮ СТОРОНУ

2 РАЗМЕРЫ НА ПЛАНЕ И РАЗРЕЗЕ ДАНЫ В МЕТРАХ

3 ДАННЫЙ ЛИСТ ЧИТАТЬ С ЛИСТОМ 2

4 ВОКРУГ ЛЮКОВ ЕМКОСТЕЙ ПРЕДУСМАТРИВАЕТСЯ БЕТОННАЯ ОТМОСТКА ШИРИНОЙ 0,5М, С УКЛОНОМ ОТ ЛЮКОВ

5 КОЛИЧЕСТВО ВЫГРЕБОВ– 2ШТ

ВЗАМ. ИНВ. N°

ПОДП. И ДАТА

ИНВ. N° ПОДЛ.

ИЗМ.	КОЛ.	ЛИСТ	N°ДОК.	ПОДПИСЬ	ДАТА
ИНЖ.		РЯХОВА			01.24
ПРОВЕР.		АБДАЛИЕВА			01.24
Н. КОНТР.		ИСКЕНДИРОВА			01.24
ГИП		АБДАЛИЕВА			01.24

20.007 – АС.4;8

"СТРОИТЕЛЬСТВО СООРУЖЕНИЙ ПО ЛИКВИДАЦИИ И РЕКУЛЬТИВАЦИИ ПОЛИГОНА ТБО Г. УРАЛЬСК, ЗКО"

РАСШИРЕНИЕ ДЕЙСТВУЮЩЕГО ПОЛИГОНА ТБО (НА ПЕРИОД РЕКУЛЬТИВАЦИИ)

СТАДИЯ	ЛИСТ	ЛИСТОВ
РП	2	

ПЛАН КОТЛОВАНА ПОД ВЫГРЕБ ПРОИЗВОДСТВЕННЫХ СТОКОВ 5М3. РАЗРЕЗ. ВЕДОМОСТЬ ОБЬЕМОВ РАБОТ

URALVODPROEKT

ТОО "УРАЛВОДПРОЕКТ" Г. УРАЛЬСК

ФОРМАТ А3

РАЗРЕЗ 1–1

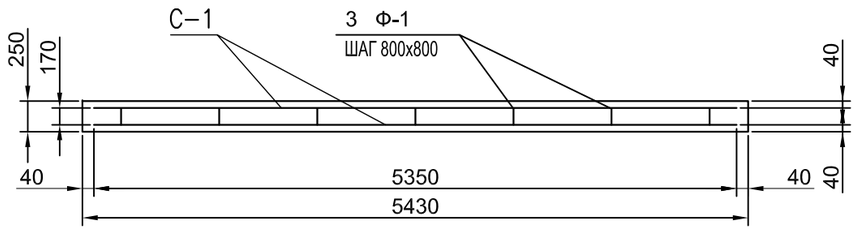

ПЛАН

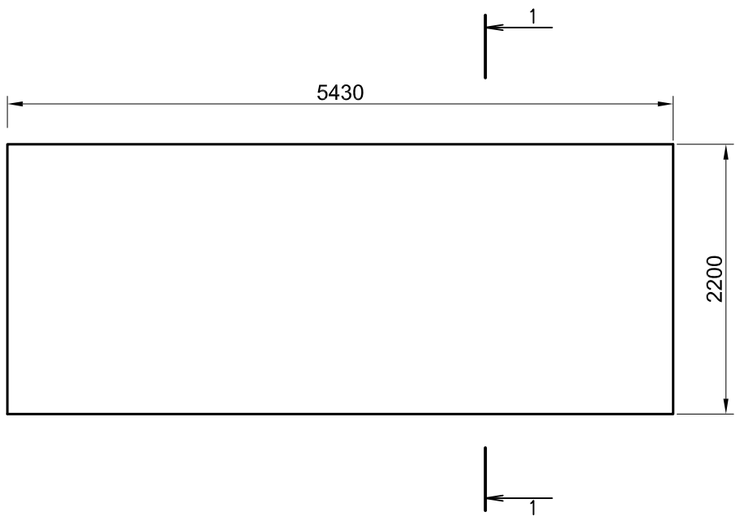

С–1

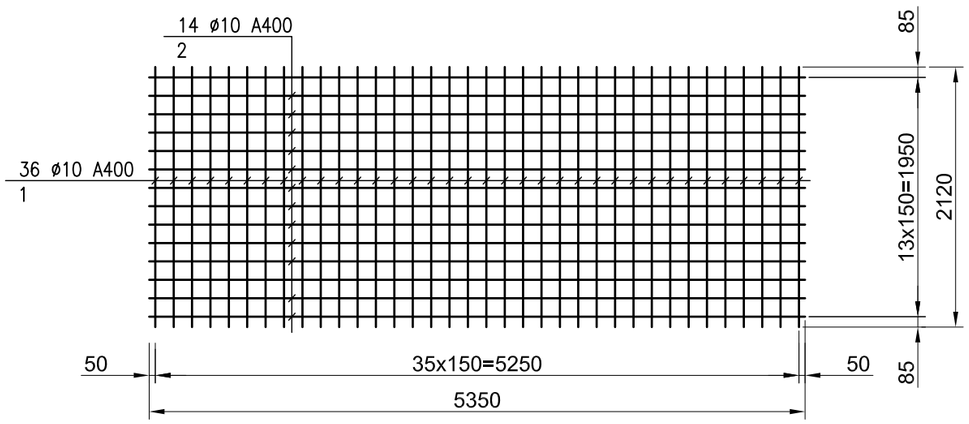

РАСХОД МАТЕРИАЛОВ

АРМАТУРНЫЕ ИЗДЕЛИЯ, КГ	ВСЕГО
АРМАТУРНАЯ СТАЛЬ ГОСТ 34028–2016	
КЛАСС А400 ø10	
194,52	194,52

ВЫБОРКА СТАЛИ НА ОДИН ЭЛЕМЕНТ, КГ.

МАРКА ЭЛЕМЕНТА	АРМАТУРНЫЕ ИЗДЕЛИЯ		ВСЕГО
	АРМАТУРНАЯ СТАЛЬ ГОСТ 34028–2016		
	КЛАСС А400		
	Ø10	ИТОГО	
С1	93,36	93,36	93,36

ВЕДОМОСТЬ МАТЕРИАЛОВ НА ОДИН ЭЛЕМЕНТ

МАРКА ИЗДЕЛИЯ	ПОЗ. ДЕТ.	НАИМЕНОВАНИЕ	КОЛ–ВО	МАССА 1 ДЕТ., КГ	МАССА ИЗДЕЛИЯ, КГ
С1	1	10А400 L=2120	36	1,31	47,16
	2	10А400 L=5350	14	3,30	46,20

НАБОР АРМОКОНСТРУКЦИЙ

МАРКА ЭЛЕМЕНТА	КОЛИЧЕСТВО
С1	2
ФИКСАТОР Ф–1	12

ПРИМЕЧАНИЯ:

1 РАСХОД АРМАТУРЫ ДАН НА ОДНУ Ж/Б МОНОЛИТНУЮ ПЛИТУ ЕМКОСТИ
2 КОЛИЧЕСТВО ЕМКОСТЕЙ– 2ШТ
3 ФИКСАТОРЫ– АРМАТУРНАЯ СТАЛЬ ГОСТ 34028–2016 А400 ø10, ВЕС 1 ЕДИНИЦЫ 0,65КГ

СОГЛАСОВАНО

ИНЖЕНЕР ЭС	КЕНЖЕГАЛИЕВ	11.23
РУК.ГРУППЫ ТТИ	СЛАМИХИН К	11.23

ВЗАМ. ИНВ. N°

ПОДП. И ДАТА

ИНВ. N° ПОДЛ.

ИЗМ.	КОЛ.УЧ.	ЛИСТ	N°ДОК.	ПОДП.	ДАТА
ИНЖЕНЕР		ГОРШКОВА			01.24
ПРОВЕРИЛ		АБДАЛИЕВА			01.24
НОРМ.КОНТР.		ИСКЕНДИРОВА			01.24
ГИП		АБДАЛИЕВА			01.24

20.007– АС.9

СТРОИТЕЛЬСТВО СООРУЖЕНИЙ ПО ЛИКВИДАЦИИ И РЕКУЛЬТИВАЦИИ ПОЛИГОНА ТБО В Г.УРАЛЬСК, ЗКО

РАСШИРЕНИЕ ДЕЙСТВУЮЩЕГО ПОЛИГОНА ТБО (НА ПЕРИОД РЕКУЛЬТИВАЦИИ)

СТАДИЯ	ЛИСТ	ЛИСТОВ
РП	2А	

МОНОЛИТНОЕ Ж/Б ОСНОВАНИЕ ПОД ВЫГРЕБ ПРОИЗВОДСТВЕННЫХ СТОКОВ 5М3 (2ШТ) АРМАТУРА. ВЕДОМОСТЬ МАТЕРИАЛОВ

URALVODPROECT

ТОО "УРАЛВОДПРОЕКТ" Г. УРАЛЬСК

ФОРМАТ А3

ПЛАН КОТЛОВАНА М1:100

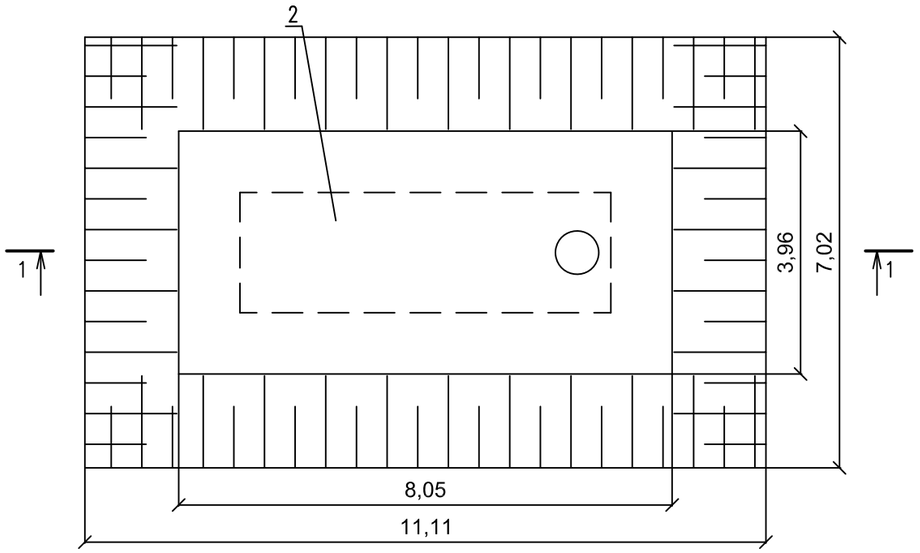

РАЗРЕЗ 1–1

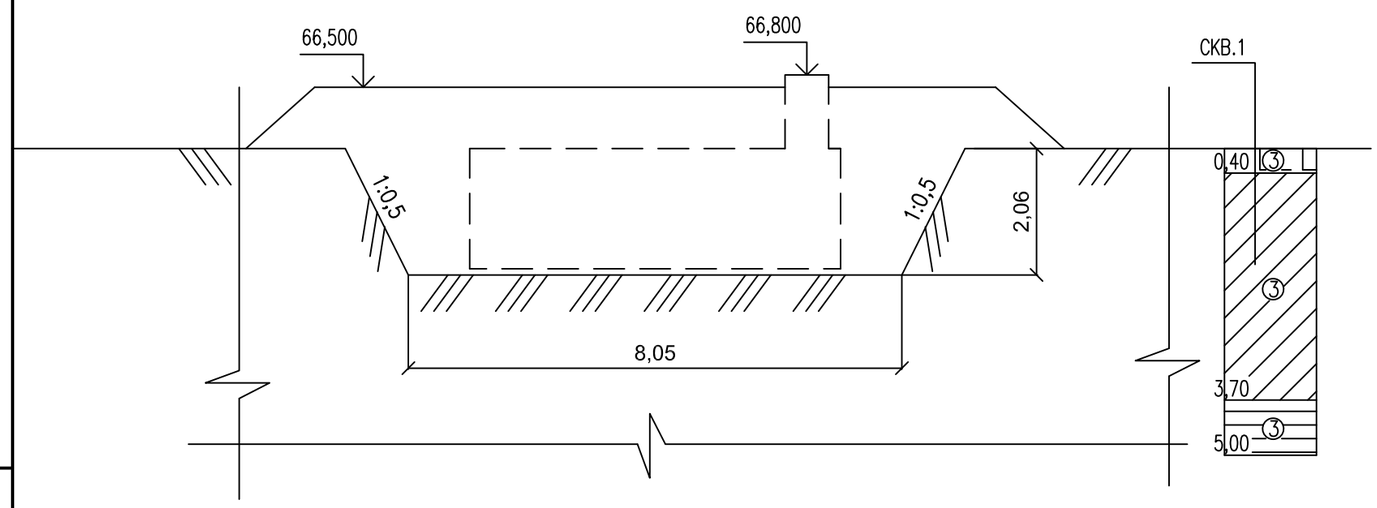

ВЕДОМОСТЬ ОБЪЕМОВ РАБОТ

NN П/П	НАИМЕНОВАНИЕ РАБОТ	ЕДИН. ИЗМ.	РЕЗЕРВУАРЫ ЕМКОСТЬЮ 15М^3	ПРИМЕЧАНИЕ
	ЗЕМЛЯНЫЕ РАБОТЫ			
1	ВЫЕМКА ГРУНТА	М^3	120	
2	ОБРАТНАЯ ЗАСЫПКА С УПЛОТНЕНИЕМ	М^3	95	
3	УПЛОТНЕНИЕ ГРУНТА КОТЛОВАНА НА ГЛУБИНУ 1,0 М	М^2	35	
4	НАСЫПЬ С УПЛОТНЕНИЕ ГРУНТА	М^2	80	
	ПРОЧИЕ РАБОТЫ			
1	УСТРОЙСТВО ОСНОВАНИЯ ИЗ МОНОЛИТНОГО Ж/Б С20/25 F300, W8	М3	5,3	
2	ПОДБИВКА ПАЗУХ ПЕСКОМ С УПЛОТНЕНИЕМ	М^3	5	
3	ПЛАНИРОВКА ОБСЫПКИ ОГОЛОВКОВ КОЛОДЦЕВ	М2	1,50	
4	БЕТОННАЯ ОТМОСТКА КОЛОДЦЕВ	М^2	1,50	
5	КРЕПЛЕНИЕ ЕМКОСТИ ХОМУТАМИ	ПМ	8	

УСЛОВНЫЕ ОБОЗНАЧЕНИЯ ГРУНТОВ:

① — ПОЧВЕННО–РАСТИТЕЛЬНЫЙ СЛОЙ. СУГЛИНОК ТЯЖЕЛЫЙ, ТЕМНО–БУРЫЙ

③ — СУГЛИНОК ТЯЖЕЛЫЙ ПЕСЧАНИСТЫЙ, БУРОВАТО–КОРИЧНЕВЫЙ

④ — ГЛИНА ЛЕГКАЯ ПЫЛЕВАТАЯ БУРОВАТО–КОРИЧНЕВАЯ

СХЕМА ОТМОСТКИ

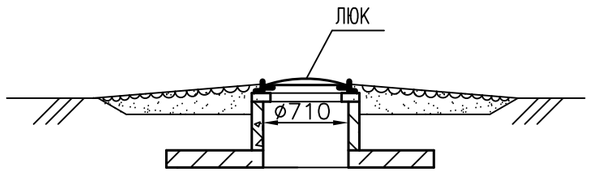

ПРИМЕЧАНИЯ:

1 ПОД ЕМКОСТЬЮ ПРЕДУСМОТРЕНО УПЛОТНЕНИЕ ГРУНТА НА ГЛУБИНУ 1,0 М, В ПРЕДЕЛАХ ПЛОЩАДИ, ПРЕВЫШАЮЩЕЙ РАЗМЕРЫ ЕМКОСТИ НА 1М В КАЖДУЮ СТОРОНУ

2 РАЗМЕРЫ НА ПЛАНЕ И РАЗРЕЗЕ ДАНЫ В МЕТРАХ

3 ДАННЫЙ ЛИСТ ЧИТАТЬ С ЛИСТОМ 4

4 ВОКРУГ ЛЮКОВ ЕМКОСТЕЙ ПРЕДУСМАТРИВАЕТСЯ БЕТОННАЯ ОТМОСТКА ШИРИНОЙ 0,5М, С УКЛОНОМ ОТ ЛЮКОВ

ВЗАМ. ИНВ. N°

ПОДП. И ДАТА

ИНВ. N° ПОДП.

ИЗМ.	КОЛ.	ЛИСТ	N°ДОК.	ПОДПИСЬ	ДАТА
ИНЖ.		РЯХОВА			01.24
ПРОВЕР.		АБДАЛИЕВА			01.24
Н. КОНТР.		ИСКЕНДИРОВА			01.24
ГИП		АБДАЛИЕВА			01.24

20.007 – АС.12

"СТРОИТЕЛЬСТВО СООРУЖЕНИЙ ПО ЛИКВИДАЦИИ И РЕКУЛЬТИВАЦИИ ПОЛИГОНА ТБО Г. УРАЛЬСК, ЗКО"

РАСШИРЕНИЕ ДЕЙСТВУЮЩЕГО ПОЛИГОНА ТБО (НА ПЕРИОД РЕКУЛЬТИВАЦИИ)

СТАДИЯ	ЛИСТ	ЛИСТОВ
РП	3	

ПЛАН КОТЛОВАНА ПОД ЕМКОСТЬ ДЛЯ МОЙКИ СПЕЦТЕХНИКИ 15М3. РАЗРЕЗ. ВЕДОМОСТЬ ОБЪЕМОВ РАБОТ

URALVODPROEKT

ТОО "УРАЛВОДПРОЕКТ" Г. УРАЛЬСК

ФОРМАТ А3

РАЗРЕЗ 1–1

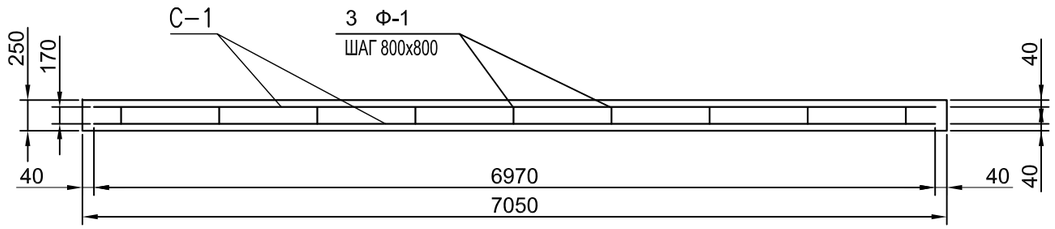

ПЛАН

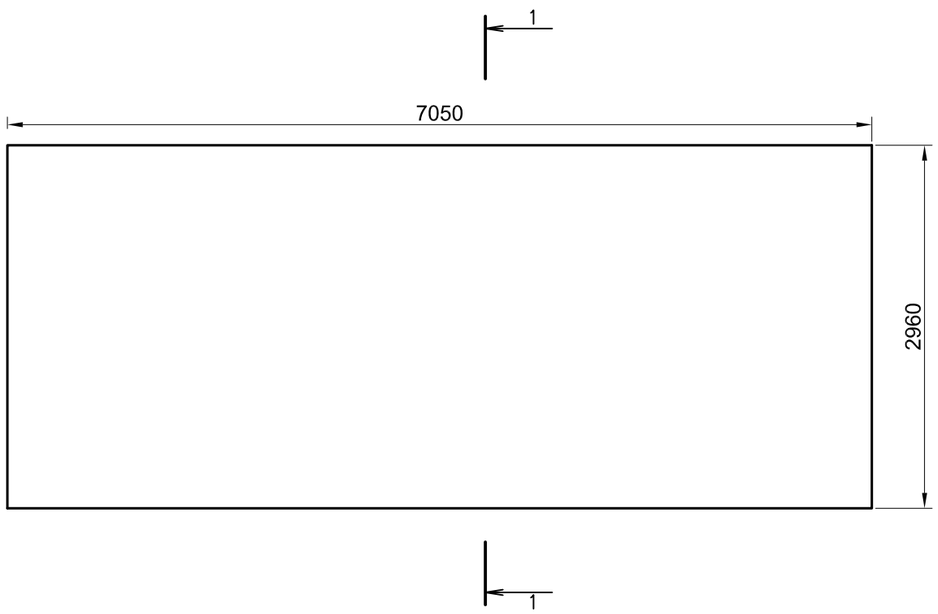

С–1

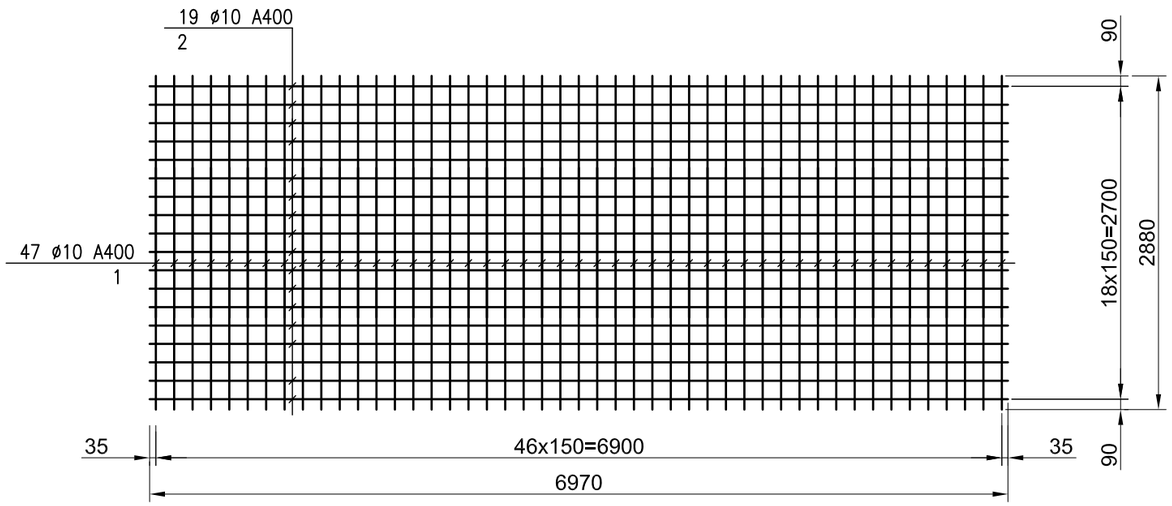

РАСХОД МАТЕРИАЛОВ

АРМАТУРНЫЕ ИЗДЕЛИЯ, КГ	ВСЕГО
АРМАТУРНАЯ СТАЛЬ ГОСТ 34028–2016	
КЛАСС А400 ø10	
346,32	346,32

ВЫБОРКА СТАЛИ НА ОДИН ЭЛЕМЕНТ, КГ.

МАРКА ЭЛЕМЕНТА	АРМАТУРНЫЕ ИЗДЕЛИЯ		ВСЕГО
	АРМАТУРНАЯ СТАЛЬ ГОСТ 34028–2016		
	КЛАСС А400		
	Ø10	ИТОГО	
С1	165,36	165,36	165,36

ВЕДОМОСТЬ МАТЕРИАЛОВ НА ОДИН ЭЛЕМЕНТ

МАРКА ИЗДЕЛИЯ	ПОЗ. ДЕТ.	НАИМЕНОВАНИЕ	КОЛ–ВО	МАССА 1 ДЕТ., КГ	МАССА ИЗДЕЛИЯ, КГ
С1	1	10А400 L=2880	47	1,78	83,66
	2	10А400 L=6970	19	4,30	81,70

НАБОР АРМОКОНСТРУКЦИЙ

МАРКА ЭЛЕМЕНТА	КОЛИЧЕСТВО
С1	2
ФИКСАТОР Ф–1	24

ПРИМЕЧАНИЯ:

1 ФИКСАТОРЫ– АРМАТУРНАЯ СТАЛЬ ГОСТ 34028–2016 А400 ø10, ВЕС 1 ЕДИНИЦЫ 0,65КГ

СОГЛАСОВАНО

ИНЖЕНЕР ЭС	КЕНЖЕГАЛИЕВ	11.23
РУК.ГРУППЫ ТТИ	СЛАМИХИН К	11.23

ВЗАМ. ИНВ. N°

ПОДП. И ДАТА

ИНВ. N° ПОДП.

ИЗМ.	КОЛ.УЧ.	ЛИСТ	N°ДОК.	ПОДП.	ДАТА
ИНЖЕНЕР		ГОРШКОВА			01.24
ПРОВЕРИЛ		АБДАЛИЕВА			01.24
НОРМ.КОНТР.		ИСКЕНДИРОВА			01.24
ГИП		АБДАЛИЕВА			01.24

20.007– АС.9

СТРОИТЕЛЬСТВО СООРУЖЕНИЙ ПО ЛИКВИДАЦИИ И РЕКУЛЬТИВАЦИИ ПОЛИГОНА ТБО В Г.УРАЛЬСК, ЗКО

РАСШИРЕНИЕ ДЕЙСТВУЮЩЕГО ПОЛИГОНА ТБО (НА ПЕРИОД РЕКУЛЬТИВАЦИИ)

СТАДИЯ	ЛИСТ	ЛИСТОВ
РП	3А	

МОНОЛИТНОЕ Ж/Б ОСНОВАНИЕ ПОД ЕМКОСТЬ ДЛЯ МОЙКИ СПЕЦТЕХНИКИ 15М3 АРМАТУРА. ВЕДОМОСТЬ МАТЕРИАЛОВ

URALVODPROECT

ТОО "УРАЛВОДПРОЕКТ" Г. УРАЛЬСК

ФОРМАТ А3

ПЛАН КОТЛОВАНА М1:100

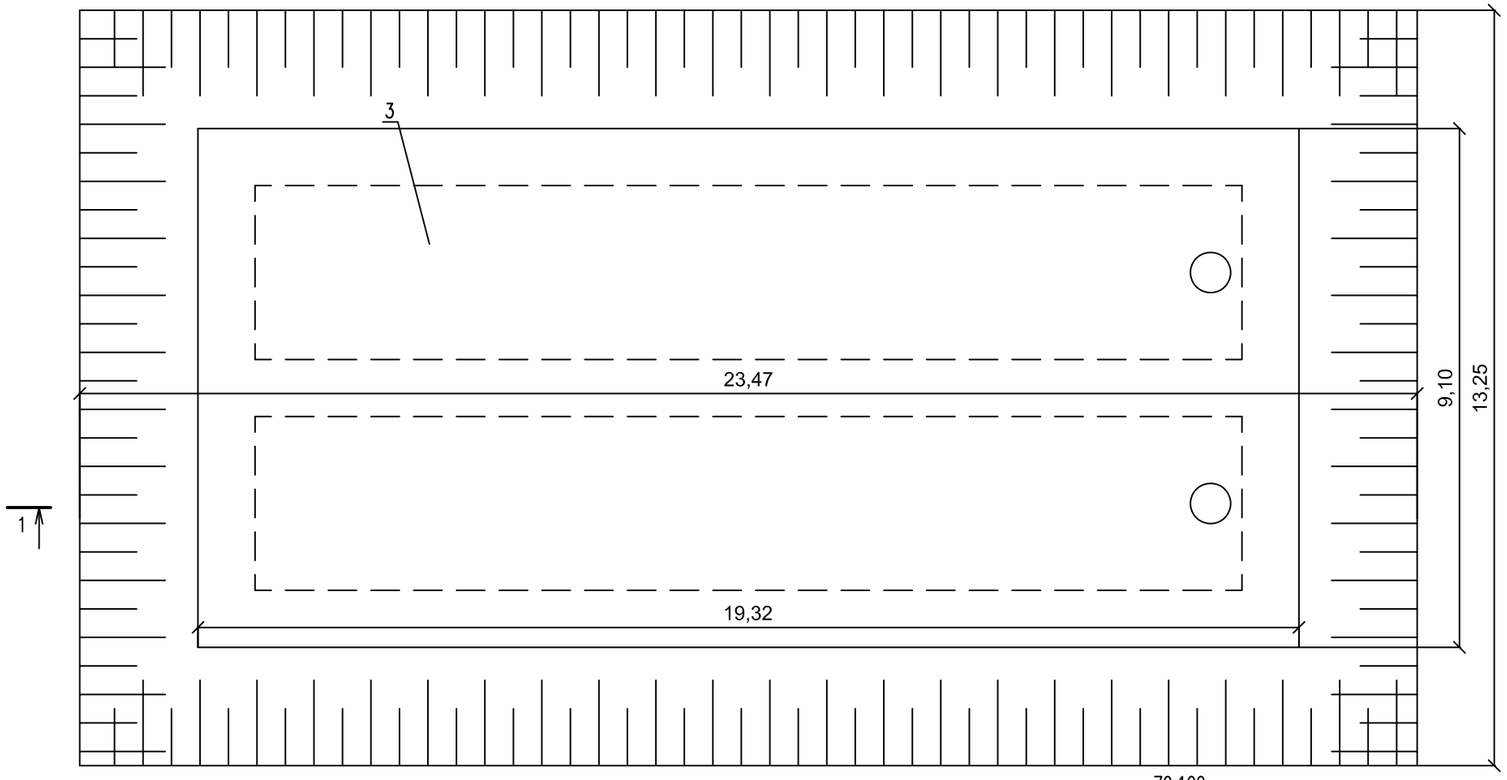

УСЛОВНЫЕ ОБОЗНАЧЕНИЯ ГРУНТОВ:

- ① — ПОЧВЕННО-РАСТИТЕЛЬНЫЙ СЛОЙ. СУГЛИНОК ТЯЖЕЛЫЙ, ТЕМНО-БУРЫЙ
- ③ — СУГЛИНОК ТЯЖЕЛЫЙ ПЕСЧАНИСТЫЙ, БУРОВАТО-КОРИЧНЕВЫЙ
- ④ — ГЛИНА ЛЕГКАЯ ПЫЛЕВАТАЯ БУРОВАТО-КОРИЧНЕВАЯ

ПРИМЕЧАНИЯ:

1 ПОД ЕМКОСТЬЮ ПРЕДУСМОТРЕНО УПЛОТНЕНИЕ ГРУНТА НА ГЛУБИНУ 1,0 М, В ПРЕДЕЛАХ ПЛОЩАДИ, ПРЕВЫШАЮЩЕЙ РАЗМЕРЫ ЕМКОСТИ НА 1М В КАЖДУЮ СТОРОНУ

2 РАЗМЕРЫ НА ПЛАНЕ И РАЗРЕЗЕ ДАНЫ В МЕТРАХ

3 ДАННЫЙ ЛИСТ ЧИТАТЬ С ЛИСТОМ 8

4 ВОКРУГ ЛЮКОВ ЕМКОСТЕЙ ПРЕДУСМАТРИВАЕТСЯ БЕТОННАЯ ОТМОСТКА ШИРИНОЙ 0,5М, С УКЛОНОМ ОТ ЛЮКОВ

5 КОЛИЧЕСТВО РЕЗЕРВУАРОВ– 2ШТ

СХЕМА ОТМОСТКИ

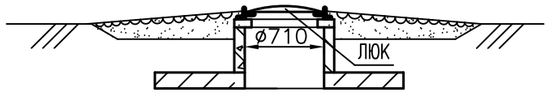

РАЗРЕЗ 1–1

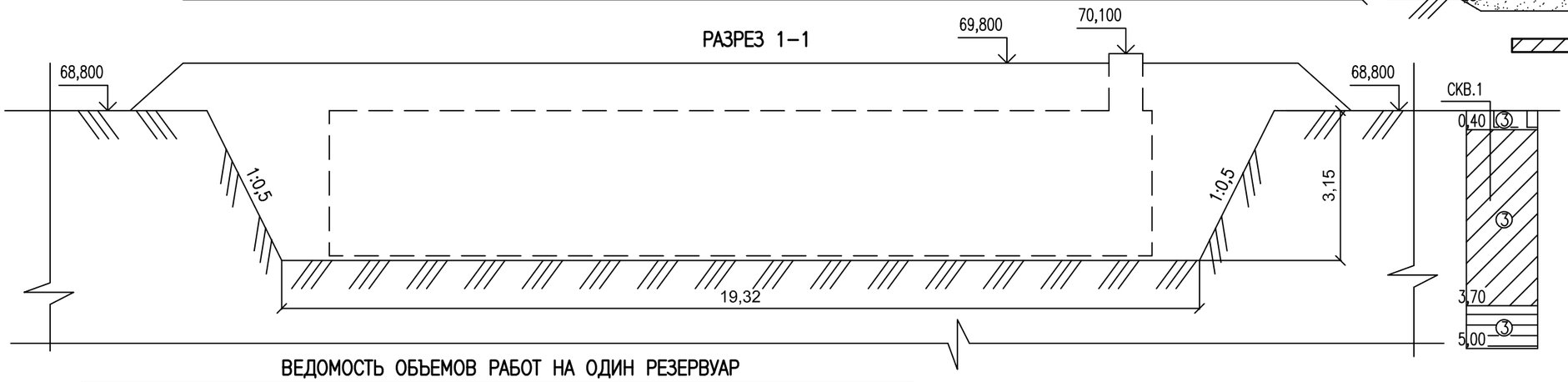

ВЕДОМОСТЬ ОБЪЕМОВ РАБОТ НА ОДИН РЕЗЕРВУАР

NN П/П	НАИМЕНОВАНИЕ РАБОТ	ЕДИН. ИЗМ.	РЕЗЕРВУАРЫ ЕМКОСТЬЮ 100 $М^3$	ПРИМЕЧАНИЕ
	ЗЕМЛЯНЫЕ РАБОТЫ			
1	ВЫЕМКА ГРУНТА	$М^3$	390	
2	ОБРАТНАЯ ЗАСЫПКА С УПЛОТНЕНИЕМ	$М^3$	270	
3	УПЛОТНЕНИЕ ГРУНТА КОТЛОВАНА НА ГЛУБИНУ 1,0 М	$М^2$	90	
4	НАСЫПЬ С УПЛОТНЕНИЕ ГРУНТА	$М^2$	125	
	ПРОЧИЕ РАБОТЫ			
1	УСТРОЙСТВО ОСНОВАНИЯ ИЗ МОНОЛИТНОГО Ж/Б С20/25 F300, W8	М3	19	
2	ПОДБИВКА ПАЗУХ ПЕСКОМ С УПЛОТНЕНИЕМ	$М^3$	18	
3	ПЛАНИРОВКА ОБСЫПКИ ОГОЛОВКОВ КОЛОДЦЕВ	М2	1,50	
4	БЕТОННАЯ ОТМОСТКА КОЛОДЦЕВ	$М^2$	1,50	
5	КРЕПЛЕНИЕ ЕМКОСТИ ХОМУТАМИ	ПМ	27	

ВЗАМ. ИНВ. N° | ПОДП. И ДАТА | ИНВ. N° ПОДЛ.

ИЗМ.	КОЛ.	ЛИСТ	N°ДОК.	ПОДПИСЬ	ДАТА
ИНЖ.		РЯХОВА			01.24
ПРОВЕР.		АБДАЛИЕВА			01.24
Н. КОНТР.		ИСКЕНДИРОВА			01.24
ГИП		АБДАЛИЕВА			01.24

20.007 – АС.6,6'

"СТРОИТЕЛЬСТВО СООРУЖЕНИЙ ПО ЛИКВИДАЦИИ И РЕКУЛЬТИВАЦИИ ПОЛИГОНА ТБО Г. УРАЛЬСК, ЗКО"

РАСШИРЕНИЕ ДЕЙСТВУЮЩЕГО ПОЛИГОНА ТБО (НА ПЕРИОД РЕКУЛЬТИВАЦИИ)

СТАДИЯ	ЛИСТ	ЛИСТОВ
РП	4	

ПЛАН КОТЛОВАНА ПОД ПОЖАРНЫЕ РЕЗЕРВУАРЫ 100М3 РАЗРЕЗ. ВЕДОМОСТЬ ОБЪЕМОВ РАБОТ

URALVODPROEKT

ТОО "УРАЛВОДПРОЕКТ" Г. УРАЛЬСК

ФОРМАТ А3

РАЗРЕЗ 1–1

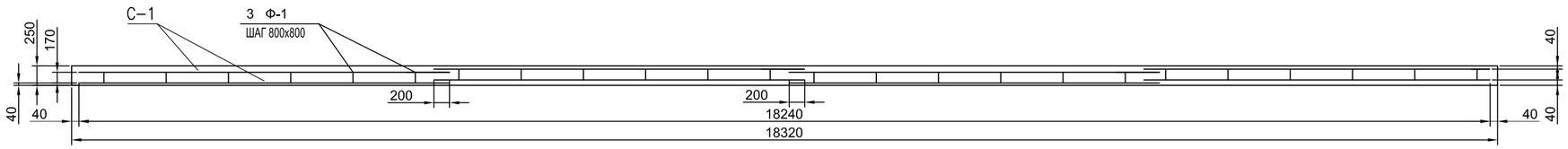

ПЛАН

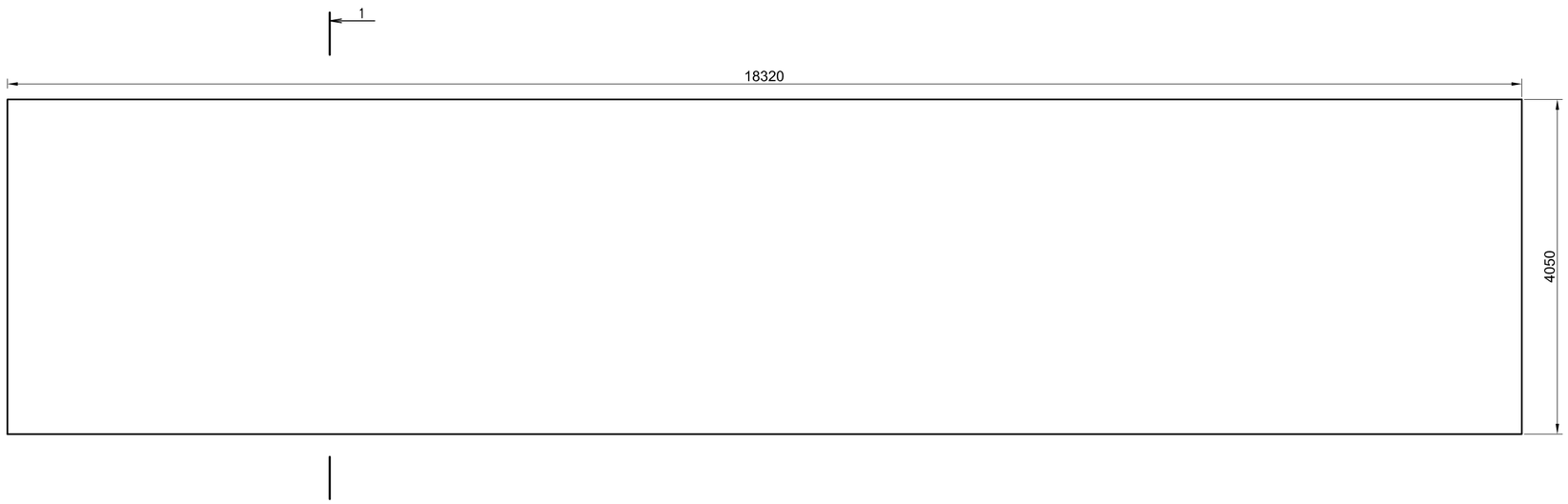

С–1

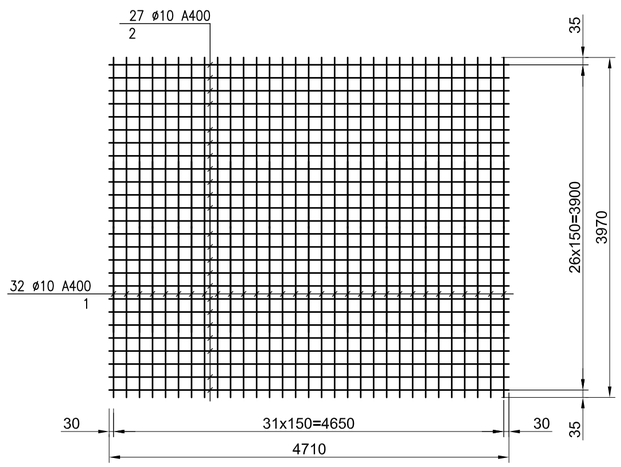

РАСХОД МАТЕРИАЛОВ

АРМАТУРНЫЕ ИЗДЕЛИЯ, КГ	ВСЕГО
АРМАТУРНАЯ СТАЛЬ ГОСТ 34028–2016	
КЛАСС А400 ø10	
1314,26	1314,26

ВЫБОРКА СТАЛИ НА ОДИН ЭЛЕМЕНТ, КГ.

МАРКА ЭЛЕМЕНТА	АРМАТУРНЫЕ ИЗДЕЛИЯ		ВСЕГО
	АРМАТУРНАЯ СТАЛЬ ГОСТ 34028–2016		
	КЛАСС А400		
	ø10	ИТОГО	
С1	156,97	156,97	156,97

ВЕДОМОСТЬ МАТЕРИАЛОВ НА ОДИН ЭЛЕМЕНТ

МАРКА ИЗДЕЛИЯ	ПОЗ. ДЕТ.	НАИМЕНОВАНИЕ	КОЛ–ВО	МАССА 1 ДЕТ., КГ	МАССА ИЗДЕЛИЯ, КГ
С1	1	10А400 L=3970	32	2,45	78,40
	2	10А400 L=4710	27	2,91	78,57

НАБОР АРМОКОНСТРУКЦИЙ(ЭЛЕМЕНТОВ)

МАРКА ЭЛЕМЕНТА	КОЛИЧЕСТВО
С1	8
ФИКСАТОР Ф–1	90

ПРИМЕЧАНИЯ:

1 РАСХОД АРМАТУРЫ ДАН НА ОДНУ Ж/Б МОНОЛИТНУЮ ПЛИТУ ЕМКОСТИ
2 КОЛИЧЕСТВО ЕМКОСТЕЙ– 2ШТ
3 ФИКСАТОРЫ– АРМАТУРНАЯ СТАЛЬ ГОСТ 34028–2016 А400 ø10, ВЕС 1 ЕДИНИЦЫ 0,65КГ

СОГЛАСОВАНО

ИНЖЕНЕР 3С	КЕНЖЕГАЛИЕВ		11.23
РУК.ГРУППЫ ТП	СЛАМИКИН К.		11.23

ВЗАМ. ИНВ. N°

ПОДП. И ДАТА

ИНВ. N° ПОДЛ.

ИЗМ.	КОЛ.УЧ.	ЛИСТ	N°ДОК.	ПОДП.	ДАТА
ИНЖЕНЕР		ГОРШКОВА			01.24
ПРОВЕРИЛ		АБДАЛИЕВА			01.24
НОРМ.КОНТР.		ИСКЕНДИРОВА			01.24
ГИП		АБДАЛИЕВА			01.24

20.007– АС.9

СТРОИТЕЛЬСТВО СООРУЖЕНИЙ ПО ЛИКВИДАЦИИ И РЕКУЛЬТИВАЦИИ ПОЛИГОНА ТБО В Г.УРАЛЬСК, ЗКО

РАСШИРЕНИЕ ДЕЙСТВУЮЩЕГО ПОЛИГОНА ТБО (НА ПЕРИОД РЕКУЛЬТИВАЦИИ)

СТАДИЯ	ЛИСТ	ЛИСТОВ
РП	4А	

МОНОЛИТНОЕ Ж/Б ОСНОВАНИЕ ПОД ПОЖАРНЫЕ РЕЗЕРВУАРЫ 100М3 АРМАТУРА. ВЕДОМОСТЬ МАТЕРИАЛОВ

URALVODPROECT

ТОО "УРАЛВОДПРОЕКТ" Г. УРАЛЬСК

ФОРМАТ А2

РАЗРЕЗ 1-1
М 1:50

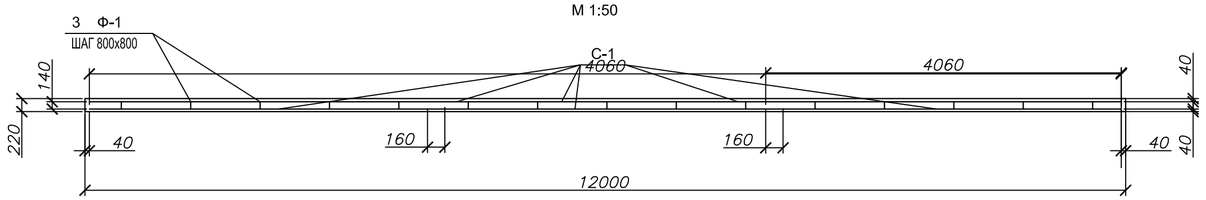

ПЛАН
М 1:50

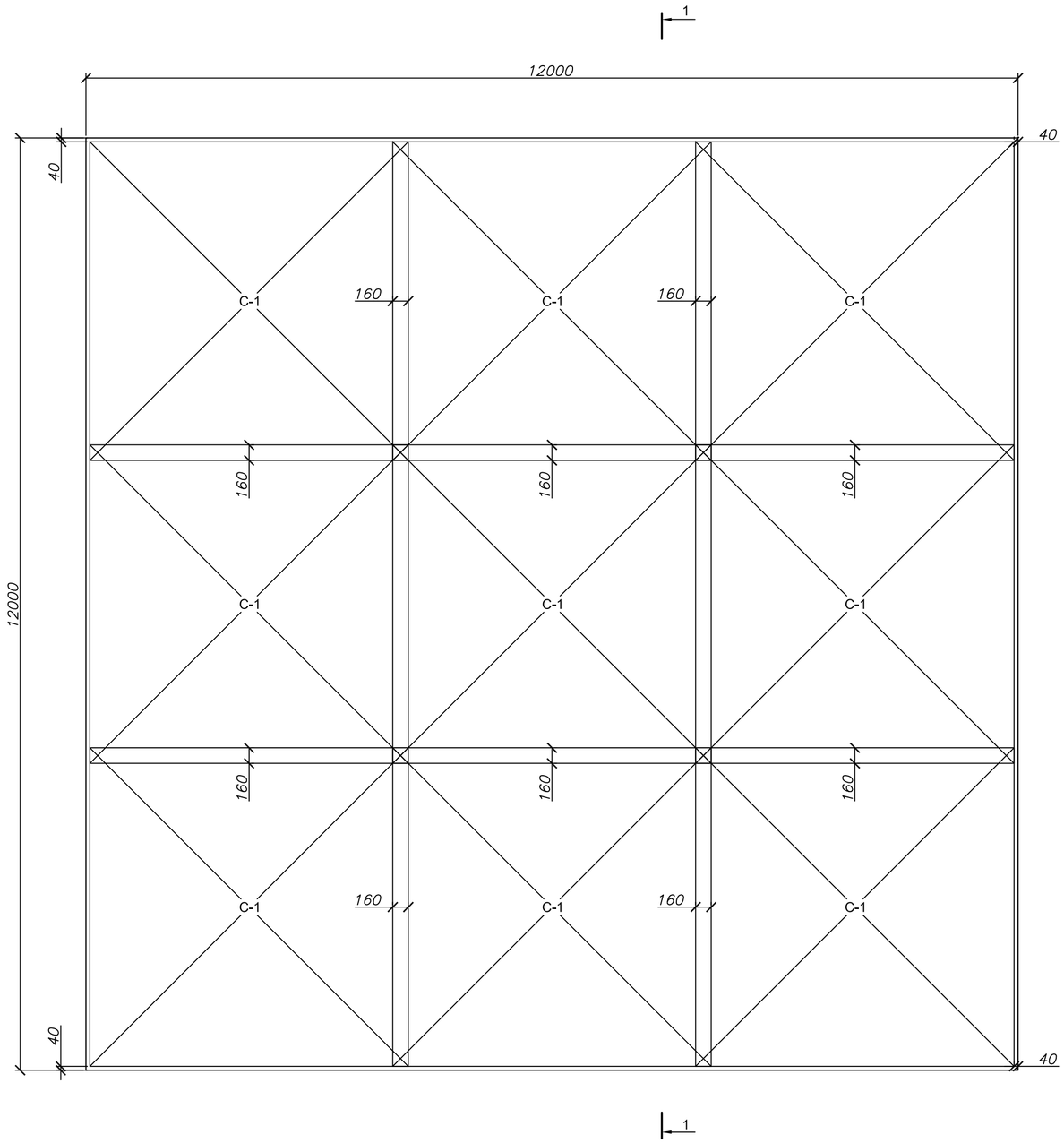

СПЕЦИФИКАЦИЯ

№ поз.	ОБОЗНАЧЕНИЕ	НАИМЕНОВАНИЕ	КОЛ-ВО	МАССА ЕД.,КГ	ПРИМЕ-ЧАНИЕ
		СЕТКА С-1 (2шт)	18	136,62	2459,16
1	ГОСТ 34028-2016	Ø10 А400 L=4100, ШТ	54	2,53	136,62
2	ГОСТ 34028-2016	Ø10 А400 L=4100, ШТ	54	2,53	136,62
3		ФИКСАТОР Ф-1, ШТ	225	0,65	146,25
		МАТЕРИАЛЫ			
		БЕТОН С20/25 F300, W8	31,7		$м^3$
		ПОДГОТОВКА ИЗ БЕТОНА С8/10 t=0,1м	14,4		$м^3$

СЕТКА С-1 (2ШТ)
М 1:50

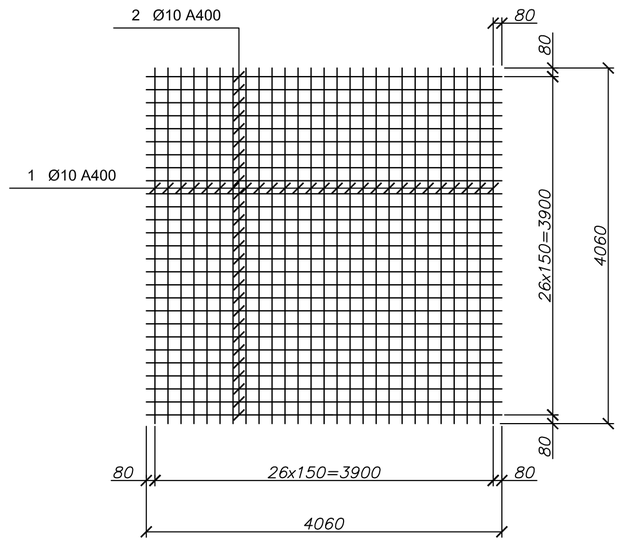

ПРИМЕЧАНИЯ:

1 ФИКСАТОРЫ– АРМАТУРНАЯ СТАЛЬ ГОСТ 34028–2016 А400 ø10

СОГЛАСОВАНО

ВЗАМ. ИНВ. №

ПОДП.И ДАТА

ИНВ. № ПОДЛ.

ИЗМ.	КОЛ.УЧ.	ЛИСТ	N°ДОК.	ПОДП.	ДАТА
ИНЖЕНЕР		ГОРШКОВА			01.24
ПРОВЕРИЛ		АБДАЛИЕВА			01.24
НОРМ.КОНТР.		ИСКЕНДИРОВА			01.24
ГИП		АБДАЛИЕВА			01.24

20.007– АС.10

СТРОИТЕЛЬСТВО СООРУЖЕНИЙ ПО ЛИКВИДАЦИИ И РЕКУЛЬТИВАЦИИ ПОЛИГОНА ТБО В Г.УРАЛЬСК, ЗКО

РАСШИРЕНИЕ ДЕЙСТВУЮЩЕГО ПОЛИГОНА ТБО (НА ПЕРИОД РЕКУЛЬТИВАЦИИ)

СТАДИЯ	ЛИСТ	ЛИСТОВ
РП	5	

ПЛОЩАДКА ДЛЯ ГСМ
РАЗМЕР В ПЛАНЕ 12х12м

URALVODPROECT

ТОО "УРАЛВОДПРОЕКТ" Г. УРАЛЬСК

формат А2

РАСХОД МАТЕРИАЛОВ

МОНОЛИТНЫЙ ЖЕЛЕЗОБЕТОН, С20/25, F300, W8, $М^3$	АРМАТУРНЫЕ ИЗДЕЛИЯ, КГ	ВСЕГО	БЕТОННАЯ ПОДГОТОВКА,С8/10 $М^3$
	АРМАТУРНАЯ СТАЛЬ ГОСТ 34028-2016		
	КЛАСС А400 ø10		
10,8	893,75	893,75	5,0

РАЗРЕЗ 1-1

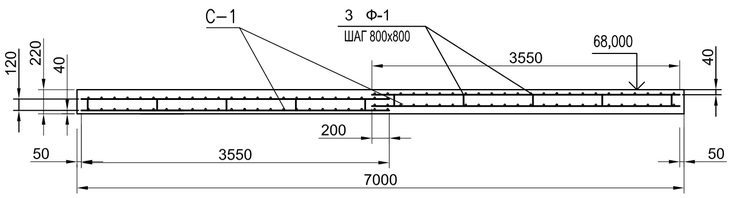

ВЫБОРКА СТАЛИ НА ОДИН ЭЛЕМЕНТ, КГ.

МАРКА ЭЛЕМЕНТА	АРМАТУРНЫЕ ИЗДЕЛИЯ		ВСЕГО
	АРМАТУРНАЯ СТАЛЬ ГОСТ 34028-2016		
	КЛАСС А400		
	ø10	ИТОГО	
С1	105,137	105,137	105,137

ПЛАН

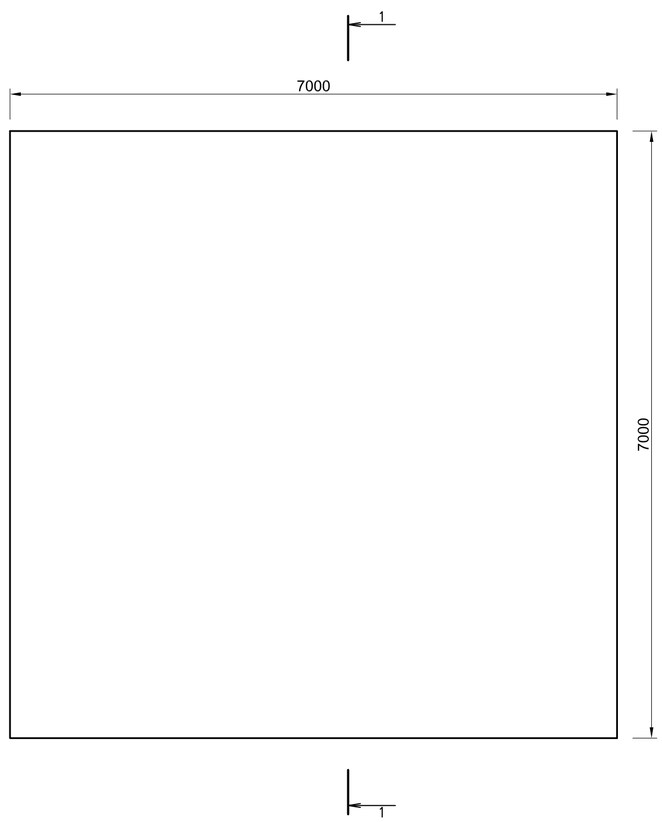

С-1 (8ШТ)

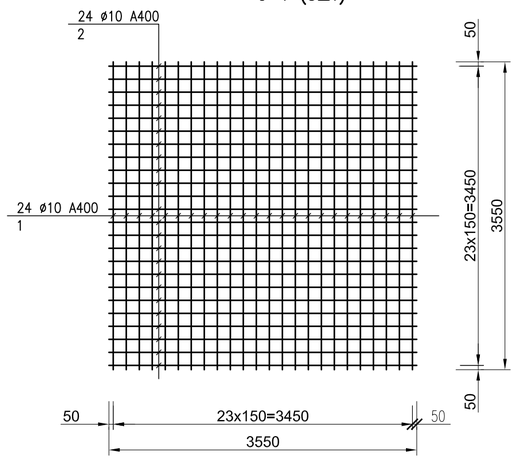

ВЕДОМОСТЬ МАТЕРИАЛОВ НА ОДИН ЭЛЕМЕНТ

МАРКА ИЗДЕЛИЯ	ПОЗ. ДЕТ.	НАИМЕНОВАНИЕ	КОЛ-ВО	МАССА 1 ДЕТ., КГ	МАССА ИЗДЕЛИЯ, КГ
С1	1	10А400 L=3550	24	2,19035	52,5685
	2	10А400 L=3550	24	2,19035	52,5685

НАБОР АРМОКОНСТРУКЦИЙ(ЭЛЕМЕНТОВ)

МАРКА ЭЛЕМЕНТА	КОЛИЧЕСТВО
С1	8
ФИКСАТОР Ф-1	81

ПРИМЕЧАНИЯ:

1 ФИКСАТОРЫ- АРМАТУРНАЯ СТАЛЬ ГОСТ 34028-2016 А400 ø10
ВЕС 1 ЕДИНИЦЫ 0,65КГ

ИЗМ.	КОЛ.УЧ.	ЛИСТ	N°ДОК.	ПОДП.	ДАТА
ИНЖЕНЕР		ГОРШКОВА			01.24
ПРОВЕРИЛ		АБДАЛИЕВА			01.24
НОРМ.КОНТР.		ИСКЕНДИРОВА			01.24
ГИП		АБДАЛИЕВА			01.24

20.007- АС.9

СТРОИТЕЛЬСТВО СООРУЖЕНИЙ ПО ЛИКВИДАЦИИ И РЕКУЛЬТИВАЦИИ ПОЛИГОНА ТБО В Г.УРАЛЬСК, ЗКО

РАСШИРЕНИЕ ДЕЙСТВУЮЩЕГО ПОЛИГОНА ТБО (НА ПЕРИОД РЕКУЛЬТИВАЦИИ)

СТАДИЯ	ЛИСТ	ЛИСТОВ
РП	6	

ПЛОЩАДКА ДЛЯ СКЛАДИРОВАНИЯ ПЛИТ

URALVODPROECT

ТОО "УРАЛВОДПРОЕКТ" Г. УРАЛЬСК

ВЗАМ. ИНВ. N° | ПОДП. И ДАТА | ИНВ. N° ПОДЛ.

ФОРМАТ А3

ПЛАН

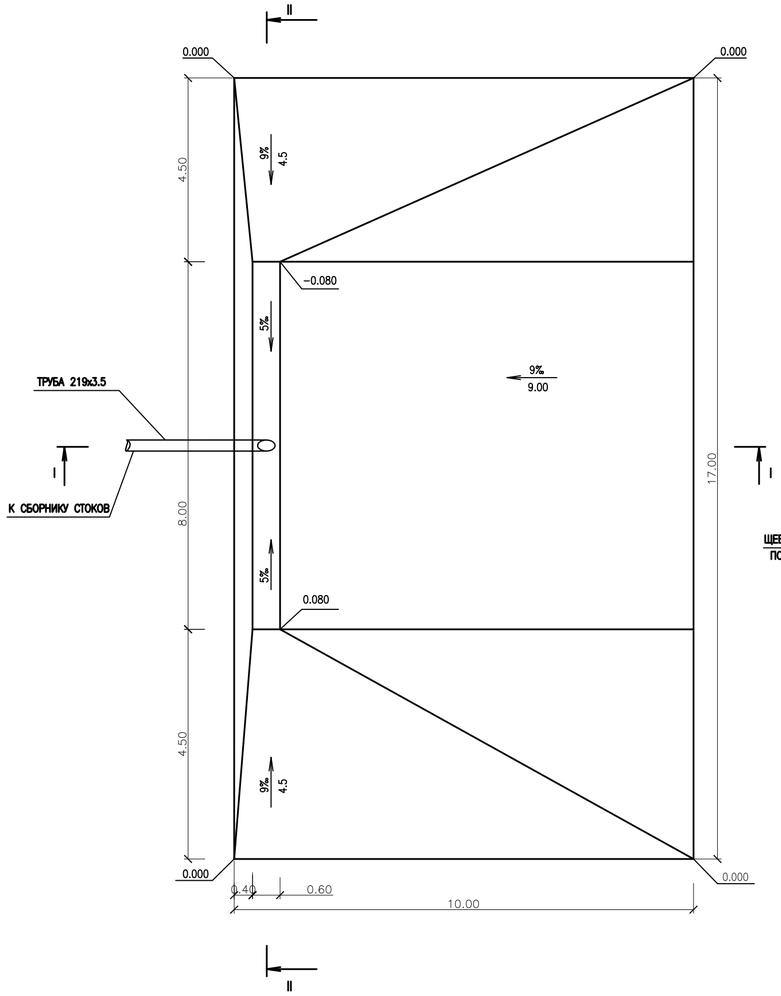

РАЗРЕЗ I–I

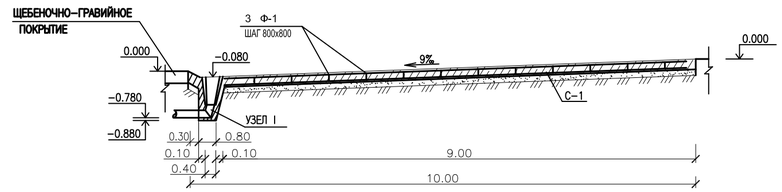

РАЗРЕЗ II–II

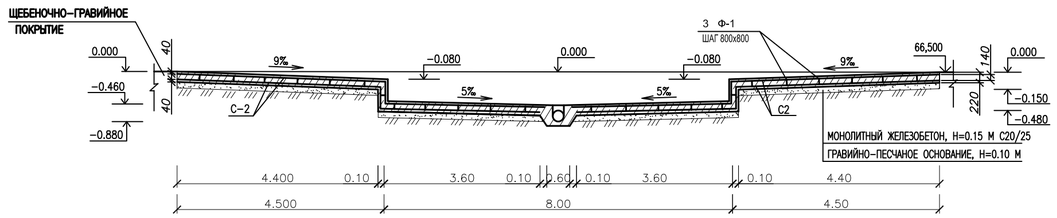

УЗЕЛ I

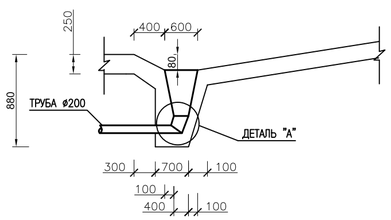

ДЕТАЛЬ "А"

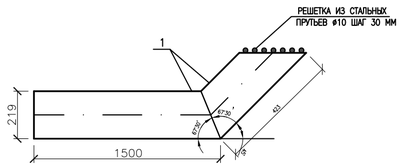

РАЗМЕРЫ ЗАГОТОВКИ

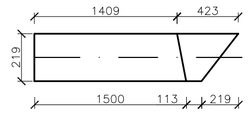

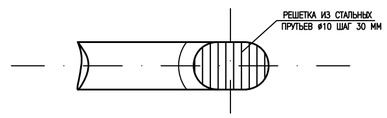

C1

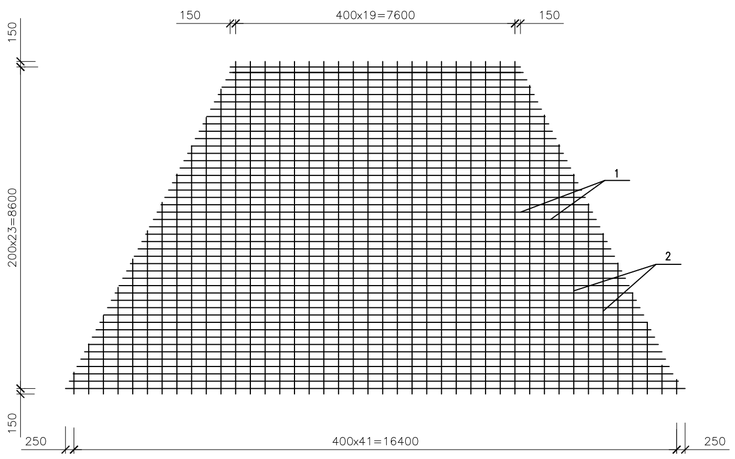

C2

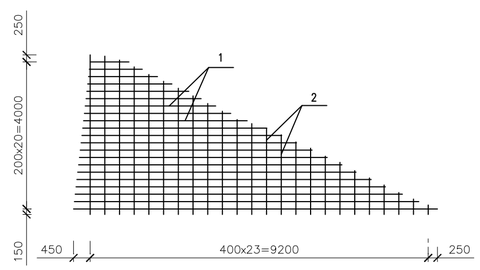

РАСХОД МАТЕРИАЛОВ

МОНОЛИТНЫЙ ЖЕЛЕЗОБЕТОН,С20/25, F300, W8, м³	АРМАТУРНЫЕ ИЗДЕЛИЯ, КГ	ВСЕГО	ТРУБА ГОСТ 10704–91* ø219х3,5	БЕТОННАЯ ПОДГОТОВКА,С8/10 м³
	АРМАТУРНАЯ СТАЛЬ ГОСТ 34028–2016			
	КЛАСС А400 ø10			
43,00	1285,50	1285,50	35,34	17,00

ВЫБОРКА СТАЛИ НА ОДИН ЭЛЕМЕНТ, КГ.

МАРКА ЭЛЕМЕНТА	СТАЛЬНЫЕ ИЗДЕЛИЯ		ВСЕГО
	АРМАТУРНАЯ СТАЛЬ ГОСТ 34028–2016		
	КЛАСС А240		
	Ø10	ИТОГО	
C1	354,158	354,158	354,158
C2	103,039	103,039	103,039

ВЕДОМОСТЬ СТЕРЖНЕЙ НА ОДИН ЭЛЕМЕНТ

МАРКА ИЗДЕЛИЯ	ПОЗ. ДЕТ.	НАИМЕНОВАНИЕ	КОЛ–ВО	МАССА 1 ДЕТ., КГ	МАССА ИЗДЕЛИЯ, КГ
C1	1	10А400 Lобщ=298000	1	183,866	183,866
	2	10А400 Lобщ=276000	1	170,292	170,292
C2	3	10А400 Lобщ=110000	1	67,870	67,870
	4	10А400 Lобщ=57000	1	35,169	35,169

НАБОР АРМОКОНСТРУКЦИЙ

МАРКА ЭЛЕМЕНТА	КОЛИЧЕСТВО
C1	2
C2	4
РЕШЕТКА	1
ФИКСАТОР Ф–1	252

ПРИМЕЧАНИЯ:

1 ФИКСАТОРЫ– АРМАТУРНАЯ СТАЛЬ ГОСТ 34028–2016 А400 ø10
ВЕС 1 ЕДИНИЦЫ 0,65КГ
1 РЕШЕТКА– АРМАТУРНАЯ СТАЛЬ ГОСТ 34028–2016 А400 ø10
Lобщ=2000, ВЕС– 1,23

СОГЛАСОВАНО

ВЗАМ. ИНВ. №

ИНВ. № ПОДЛ.

ИЗМ.	КОЛ.УЧ.	ЛИСТ	№ДОК.	ПОДП.	ДАТА
ИНЖЕНЕР		ГОРШКОВА			01.24
ПРОВЕРИЛ		АБДАЛИЕВА			01.24
НОРМ.КОНТР.		ИСКЕНДИРОВА			01.24
ГИП		АБДАЛИЕВА			01.24

20.007– АС.11

СТРОИТЕЛЬСТВО СООРУЖЕНИЙ ПО ЛИКВИДАЦИИ И РЕКУЛЬТИВАЦИИ ПОЛИГОНА ТБО В Г.УРАЛЬСК, ЗКО

РАСШИРЕНИЕ ДЕЙСТВУЮЩЕГО ПОЛИГОНА ТБО (НА ПЕРИОД РЕКУЛЬТИВАЦИИ)

СТАДИЯ	ЛИСТ	ЛИСТОВ
РП	7	

ПЛОЩАДКА ДЛЯ МОЙКИ СПЕЦТЕХНИКИ

ТОО "УРАЛВОДПРОЕКТ" Г. УРАЛЬСК

ФОРМАТ А1

РАЗРЕЗ 1–1

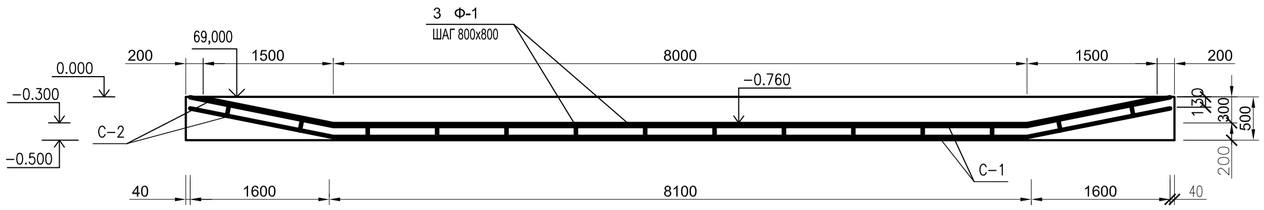

РАЗРЕЗ 2–2

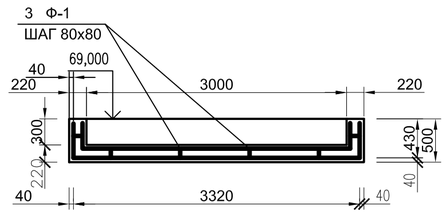

ПЛАН

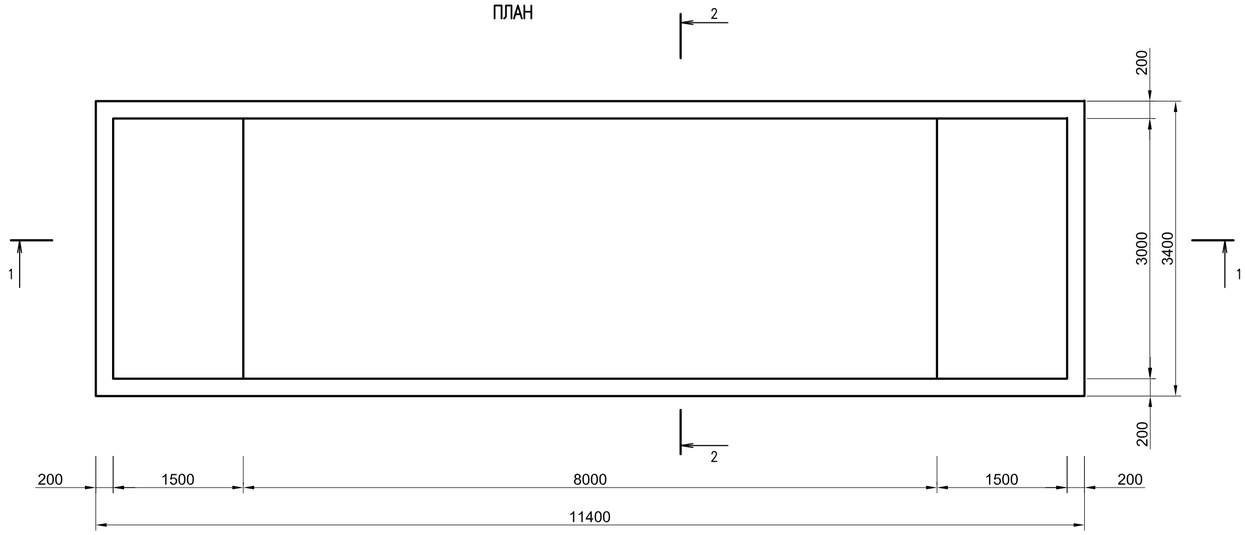

РАСХОД МАТЕРИАЛОВ

МОНОЛИТНЫЙ ЖЕЛЕЗОБЕТОН,C20/25, F300, W8, M^3	АРМАТУРНЫЕ ИЗДЕЛИЯ, КГ	ВСЕГО	БЕТОННАЯ ПОДГОТОВКА,C8/10 M^3
	АРМАТУРНАЯ СТАЛЬ ГОСТ 34028–2016		
	КЛАСС А400 ø10		
13,20	520,51	520,51	4.0

ВЫБОРКА СТАЛИ НА ОДИН ЭЛЕМЕНТ, КГ.

МАРКА ЭЛЕМЕНТА	АРМАТУРНЫЕ ИЗДЕЛИЯ		ВСЕГО
	АРМАТУРНАЯ СТАЛЬ ГОСТ 34028–2016		
	КЛАСС А400		
	Ø10	ИТОГО	
C1	168.441	168.441	168.441
C2	36.156	36.156	36.156

ВЕДОМОСТЬ СТЕРЖНЕЙ НА ОДИН ЭЛЕМЕНТ

МАРКА ИЗДЕЛИЯ	ПОЗ. ДЕТ.	НАИМЕНОВАНИЕ	КОЛ–ВО	МАССА 1 ДЕТ., КГ	МАССА ИЗДЕЛИЯ, КГ
C1	1	10А400 L=8100	17	4,9977	84,961
	2	10А400 L=3300	41	2,0361	83,480
C2	3	10А400 L=1700	17	1,049	17,833
	4	10А400 L=3300	9	2,036	18,323

C–1

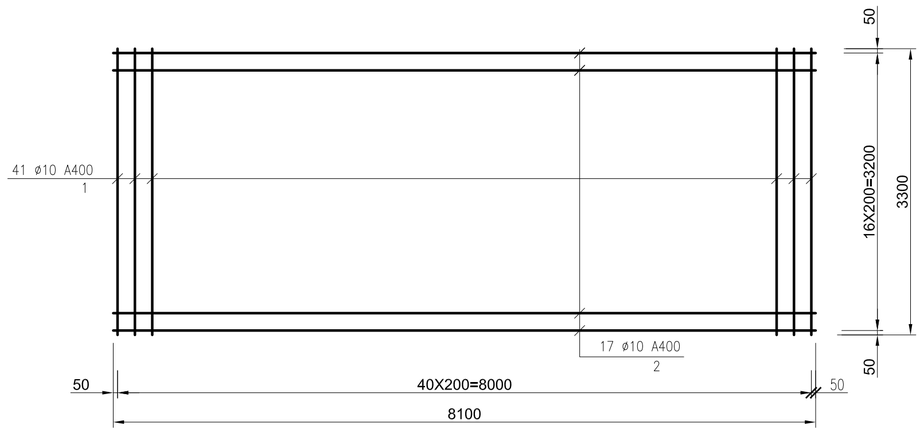

C–2

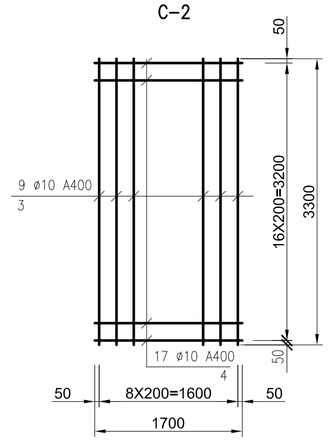

НАБОР АРМОКОНСТРУКЦИЙ

МАРКА ЭЛЕМЕНТА	КОЛИЧЕСТВО
C1	2
C2	4
ФИКСАТОР Ф–1	60

ПРИМЕЧАНИЯ:

1 ФИКСАТОРЫ– АРМАТУРНАЯ СТАЛЬ ГОСТ 34028–2016 А400 ø10
ВЕС 1 ЕДИНИЦЫ 0,65КГ

СОГЛАСОВАНО

ВЗАМ. ИНВ. N°

ИНВ. N° ПОДЛ.

ИЗМ.	КОЛ.УЧ.	ЛИСТ	N°ДОК.	ПОДП.	ДАТА
ИНЖЕНЕР		ГОРШКОВА			01.24
ПРОВЕРИЛ		АБДАЛИЕВА			01.24
НОРМ.КОНТР.		ИСКЕНДИРОВА			01.24
ГИП		АБДАЛИЕВА			01.24

20.007– АС.3

СТРОИТЕЛЬСТВО СООРУЖЕНИЙ ПО ЛИКВИДАЦИИ И РЕКУЛЬТИВАЦИИ ПОЛИГОНА ТБО В Г.УРАЛЬСК, ЗКО

РАСШИРЕНИЕ ДЕЙСТВУЮЩЕГО ПОЛИГОНА ТБО (НА ПЕРИОД РЕКУЛЬТИВАЦИИ)

СТАДИЯ	ЛИСТ	ЛИСТОВ
РП	8	

КОНТРОЛЬНО– ДЕЗИНФИЦИРУЮЩАЯ ЖЕЛЕЗОБЕТОННАЯ ВАННА

URALVODPROECT

ТОО "УРАЛВОДПРОЕКТ" Г. УРАЛЬСК

ФОРМАТ А2

Фундамент ФМ-1
под установку по сжигания биогаза

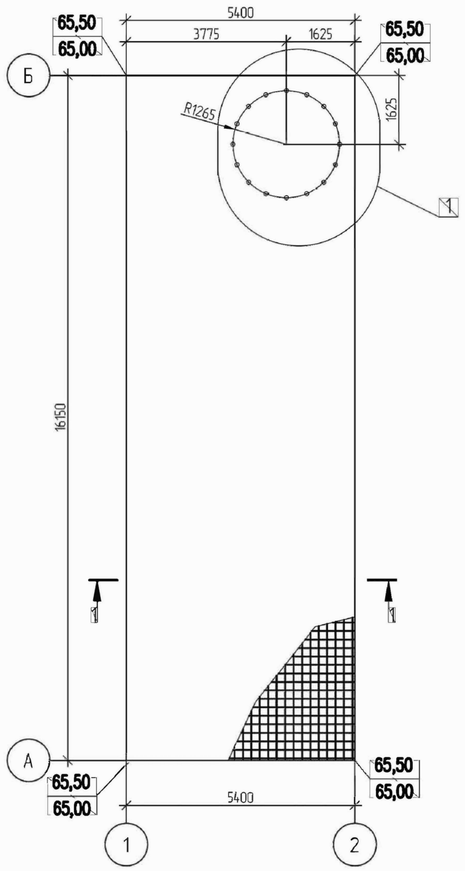

Схема нагрузок на фундамент

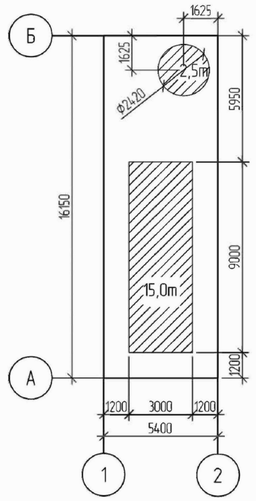

Спецификация на фундамент ФМ1

Поз.	Обозначение	Наименование	Кол.	Масса ед.,кг	Примечание
		Фундамент монолитный ФМ1	1		
С1	данный лист	Сетка С1	2	545,6	
Ф1	данный лист	Фиксатор Ф1	130	0,65	шт
	ГОСТ 28778-90	Болт БСР 24х300 УХЛ	16	1,16	09Г2С оцинкованный
		Материалы			
	ГОСТ 36633-2015	Бетон С20/25 F300,W8	26,16		$м^3$
	ГОСТ 32703-2014	Щебень М800, F100, фракции 31..45,гр.3	27.5		$м^3$
	ГОСТ 36633-2015	Бетон С10/12,5 F300,W8	4.71		$м^3$
	ГОСТ 36633-2015	Бетон С8/10 F300,W8	4.58		$м^3$

Спецификация арматурных изделий

Марка изделия	Поз. дет.	Наименование	Кол.	Масса, дет.кг.	Масса изделия, кг
С1		Ф10 А500 ГОСТ 34028-2016 $L_{общ}$=884,2 м.п	1	545,6	0,617 кг/м
Ф1		Ф10 А-I (А240) ГОСТ 34028-2016 $L_{общ}$=1,060 м.п	1	0,65	0,617 кг/м

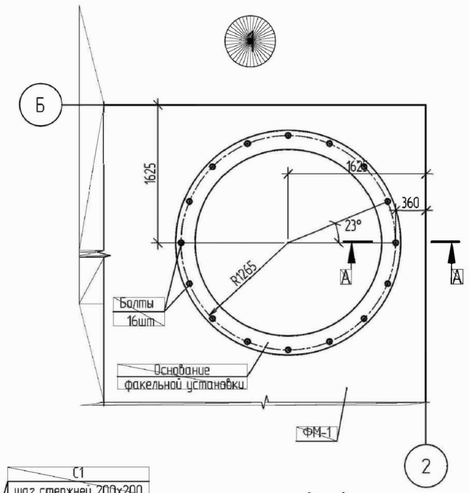

Инженерно-геологический разрез скв.11а

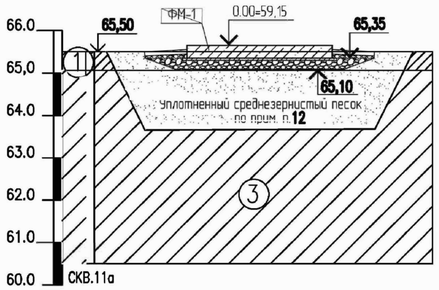

1 ПОЧВЕННО-РАСТИТЕЛЬНЫЙ СЛОЙ. СУГЛИНОК ТЯЖЕЛЫЙ, ТЕМНО-БУРЫЙ, ЧЕРНЫЙ, ГУМУСИРОВАННЫЙ

3 СУГЛИНОК ТЯЖЕЛЫЙ ПЫЛЕВАТЫЙ, БУРОВАТО-КОРИЧНЕВЫЙ, КАРБОАТИЗИРОВАНЫЙ, С ГНЕЗДАМИ СОЛЕЙ, ТВЕРДЫЙ-ПОЛУТВЕРДЫЙ, С ЛИНЗАМИ ГУМУСИРОВАННЫХ ГЛИ

1-1

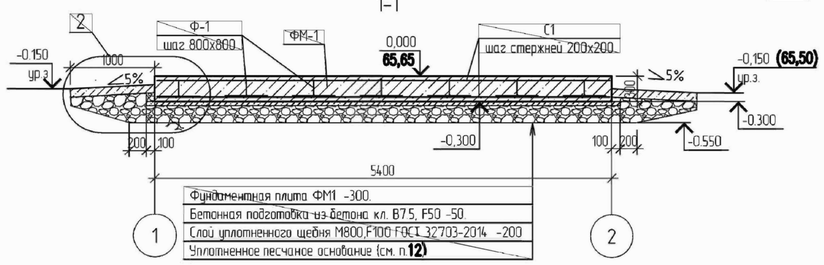

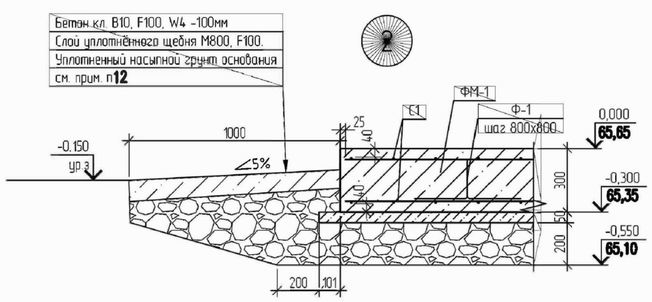

А-А

Схема установки деталей Ф1

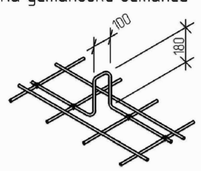

Фиксатор Ф1

ОБЩИЕ УКАЗАНИЯ

1 РАЗДЕЛ "КОНСТРУКТИВНЫЕ И ОБЪЕМНО-ПЛАНИРОВОЧНЫЕ РЕШЕНИЯ" ПРОЕКТНОЙ ДОКУМЕНТАЦИИ РАЗРАБОТАН НА ОСНОВАНИИ: ТЕХНИЧЕСКОГО ЗАДАНИЯ ЗАКЛЮСЕННОГО С ГУ"ОЖКХ, ПТ И АД" Г.УРАЛЬСК ЗАКЛЮЧЕННОГО В 2020Г

2 ОТЧЕТНАЯ ДОКУМЕНТАЦИЯ ИНЖЕНЕРНО-ГЕОЛОГИЧЕСКИХ ИЗЫСКАНИЙ НА ОБЪЕКТЕ: "СТРОИТЕЛЬСТВО СООРУЖЕНИЙ ПО ЛИКВИДАЦИИ И РЕКУЛЬТИВАЦИИ ПОЛИГОНА ТБО В Г.УРАЛЬСК, ЗКО"

3 СИСТЕМА ВЫСОТ – БАЛТИЙСКАЯ

4 ПРОИЗВОДСТВО И ПРИЕМКУ РАБОТ ВЫПОЛНЯТЬ В СООТВЕТСТВИИ СО СП РК 4.01-103-2013

5 КЛИМАТИЧЕСКИЕ , ИНЖЕНЕРНО-ГЕОЛОГИЧЕСКИЕ УСЛОВИЯ :
-КЛИМАТИЧЕСКИЙ РАЙОН ПО СП РК 2.04-01-2017-IIIВ- СУХИХ СТЕПЕЙ

6 КОНСТРУКТИВНЫЕ РЕШЕНИЯ ЗАПРОЕКТИРОВАНЫ В СООТВЕТСТВИИ С ТРЕБОВАНИЯМИ:
- СП РК 5.01-102-2013 ОСНОВАНИЯ ЗДАНИЙ И СООРУЖЕНИЙ
- СНИП РК 5.04-23-2002 СТАЛЬНЫЕ КОНСТРУКЦИИ
- СП РК 2.01-01-2013 ЗАЩИТА СТРОИТЕЛЬНЫХ КОНСТРУКЦИЙ ОТ КОРРОЗИИ
- СП РК 5.03-07-2013 НЕСУЩИЕ И ОГРАЖДАЮЩИЕ КОНСТРУКЦИИ

7 В ПРОЦЕССЕ СТРОИТЕЛЬСТВА ПО ОКОНЧАНИИ ОПРЕДЕЛЕННОГО ВИДА СКРЫТЫХ РАБОТ НЕОБХОДИМО СОСТАВЛЯТЬ АКТЫ НА СКРЫТЫЕ РАБОТЫ:
- УСТРОЙСТВО ОСНОВАНИЯ ПОД ФУНДАМЕНТЫ;
- ЗАЩИТА ФУНДАМЕНТОВ ОТ КОРРОЗИИ;
- ОБРАТНАЯ ЗАСЫПКА РЕЗЕРВУАРОВ ГРУНТОМ

8 СИСТЕМАТИЧЕСКИ ПРОВЕРЯТЬ СООТВЕТСТВИЕ КАЧЕСТВА СТРОИТЕЛЬНЫХ КОНСТРУКЦИЙ МАРКАМ МАТЕРИАЛОВ, ЗАЛОЖЕННЫХ В ПРОЕКТЕ

9 СВАРНЫЕ СОЕДИНЕНИЯ АРМАТУРЫ ВЫПОЛНЯТЬ В СООТВЕТСТВИИ С ТРЕБОВАНИЯМИ ГОСТ 14098-2014 (ТИП СОЕДИНЕНИЯ СМ. НА ЧЕРТЕЖЕ) ЭЛЕКТРОДАМИ Э46А ПО СТ РК ISO 2560-2012

10 БОКОВЫЕ ПОВЕРХНОСТИ ФУНДАМЕНТА ПОКРЫТЬ ДВУМЯ СЛОЯМИ ХОЛОДНОЙ ГИДРОИЗОЛЯЦИОННОЙ БИТУМНОЙ МАСТИКИ ПО СП РК 2.04-108-2014 ПО ОЧИЩЕННОЙ И ОГРУНТОВАННОЙ БИТУМНЫМ ПРАЙМЕРОМ ПОВЕРХНОСТИ. ПОСЛЕ МОНТАЖА ФАКЕЛЬНОЙ УСТАНОВКИ ФУНДАМЕНТНЫЕ БОЛТЫ ПОКРЫТЬ БИТУМНО-МАСЛЯНОЙ КРАСКОЙ В ДВА СЛОЯ

11 РАБОТЫ ПО УСТРОЙСТВУ МОНОЛИТНОЙ ПЛИТЫ ВЕСТИ СОГЛАСНО СП РК 5.03-107-2013

12 В ОСНОВАНИИ ФУНДАМЕНТНОЙ ПЛИТЫ ВЫПОЛНИТЬ ПОЛНУЮ ЗАМЕНУ НАСЫПНОГО СЛОЯ ИЗ БЫТОВОГО МУСОРА НА ПЕСОК СРЕДНЕЗЕРНИСТЫЙ, НЕПЫЧИНИСТЫЙ. ЗАМЕНУ ПРОИЗВОДИТЬ ПОСЛОЙНО, СЛОЯМИ ДО 300ММ ВИБРОТРАМБОВКАМИ (ВИБРОПЛИТАМИ ИЛИ ВИБРОКАТКОМ) С КОЭФФИЦИЕНТОМ УПЛОТНЕНИЯ 0,95 ПРИ ОПТИМАЛЬНОЙ ВЛАЖНОСТИ ГРУНТА (СОГЛАСНО ПАСПОРТУ ГРУНТА)

ПРИМЕЧАНИЯ:

1 ФИКСАТОРЫ- АРМАТУРНАЯ СТАЛЬ ГОСТ 34028-2016 А400 ø10

ИЗМ.	КОЛ.	ЛИСТ	N'ДОК.	ПОДПИСЬ	ДАТА
РАЗРАБ.		РЯХОВА			05.21
ПРОВЕРИЛ		АБДАЛИЕВА			05.21
НОРМ.КОНТР.		ИСКЕНДИРОВА			05.21
ГИП		ШИДАЕВА			05.21

20.007- АС

СТРОИТЕЛЬСТВО СООРУЖЕНИЙ ПО ЛИКВИДАЦИИ И РЕКУЛЬТИВАЦИИ ПОЛИГОНА ТБО В Г.УРАЛЬСК, ЗКО

РАСШИРЕНИЕ ДЕЙСТВУЮЩЕГО ПОЛИГОНА ТБО (НА ПЕРИОД РЕКУЛЬТИВАЦИИ)

СТАДИЯ	ЛИСТ	ЛИСТОВ
РП	9	

ФУНДАМЕНТ ФМ-1 ПОД УСТАНОВКУ ПО СЖИГАНИЮ БИОГАЗА

ТОО "УРАЛВОДПРОЕКТ" Г. УРАЛЬСК

Формат А2

Взам. инв. №

Подпись и дата

Инв. № подл.

ГЕОЛОГИЧЕСКИЙ РАЗРЕЗ И КОНСТРУКЦИЯ СКВАЖИНЫ N 15163

МАСШТАБ	N° СЛОЯ	ГЕОЛОГИЧЕСКИЙ ИНДЕКС	МОЩНОСТЬ СЛОЯ	ГЛУБИНА ПОДОШВЫ	ГЕОЛОГИЧЕСКОЕ ОПИСАНИЕ ПОРОД	ОБСАДНЫЕ ТРУБЫ Д168	ОГОЛОВОК	УРОВЕНЬ ГРУНТОВЫХ ВОД, м
61,81								
61,0	1	pQ_{IV}	1	0,5	ПОЧВ.-РАСТИТ. СЛОЙ, СУГЛИНОК			
62,0								
63,0	3	dQ_{I-II}			СУГЛИНОК ТЯЖЕЛЫЙ ПЫЛЕВАТЫЙ		ГЛУХАЯ ЧАСТЬ	
64,0								
65,0								
66,0								
67,0								
68,0								
69,0								
70,0								
71,0					ГЛИНА ЛЕГКАЯ ПЫЛЕВАТАЯ, ПЛОТНАЯ,ТВЕРДАЯ-ТУГОПЛАСТИЧНАЯ С ПРОСЛОЯМИ ПЕСКОВ И МЕЛКОГО ЩЕБНЯ			
72,0	4	N_2^3				7,0	ФИЛЬТР	
73,0								
74,0								
75,0								
76,0								
77,0	6	N_2^3			ПЕСОК	0,5	ОТСТОЙНИК	

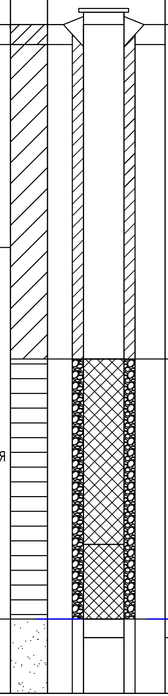

ТАБЛИЦА ОБЪЕМА РАБОТ

№ п/п	НАИМЕНОВАНИЕ РАБОТ	ЕД.ИЗМ.	НА СКВ.	ИТОГО
1	УДАРНО-КАНАТНОЕ БУРЕНИЕ	п.м.	16,5	
2	ОБСАДКА ТРУБАМИ Д=168мм (ИЗВЛЕК)	п.м.	16,5	
3	УСТАНОВКА ПЬЕЗОМЕТРА (Д-80мм)	п.м.	17,5	
4	ИЗГОТОВЛЕНИЕ СЕТЧАТОГО ФИЛЬТРА	п.м.	7,0	
5	ИЗГОТОВЛЕНИЕ ПРЕДОХРАНИТЕЛЬНОГО КОЛПАКА	шт	1	
6	ПЕСЧАНО ГРАВИЙНАЯ ОБСЫПКА	$м^3$	0,04	
7	ПРОХОДКА ШУРФА Д1,25м ГЛУБ. 0,5м	п.м.	0,5	
8	ТАМПОНАЖ МЯТОЙ ГЛИНОЙ	$м^3$	0,31	
9	БЕТОНИРОВАНИЕ УСТЬЯ СКВАЖИНЫ	$м^3$	0,11	
10	ПОКРАСКА ПАТРУБКОВ	$м^3$	0,30	
11	ПЛАНОВО-ВЫСОТНАЯ ПРИВЯЗКА	шт	1	

ТАБЛИЦА РАСХОДА МАТЕРИАЛОВ

№ п/п	НАИМЕНОВАНИЕ РАБОТ	ГОСТ	ЕД.ИЗМ.	НА СКВ.	ИТОГО
1	ТРУДЫ СТАЛЬНЫЕ ВОДОГАЗОПРОВОДНЫЕ УСЛОВНЫЙ	ГОСТ 3262-75	п.м.	17,5	
	ПРОХОД 80 мм ТОЛЩ. 4мм				
2	СЕТКА ЛАТУННАЯ 12790	ГОСТ 3187-76	$м^2$	2,0	
3	ПРОВОЛОКА ЛАТУННАЯ Д=3мм	ГОСТ 2771-81	кг	9,1	
4	ГРАВИЙ Д-2-3 мм		$м^3$	0,3	
5	ГЛИНА ТОМПОНАЖНАЯ		$м^3$	0,31	
6	БЕТОН С8/10		$м^3$	0,11	
7	ПРИПОЙ		кг	1,65	

ХАРАКТЕРИСТИКА ПРОЕКТИРУЕМОЙ СЕТИ НАБЛЮДАТЕЛЬНЫХ СКВАЖИН

1. СЕТЬ НАБЛЮДАТЕЛЬНЫХ СКВАЖИН ПРЕДУСМАТРИВАЕТСЯ НА ОСНОВАНИИ СН РК 1.04-15-2013 " ПОЛИГОНЫ ДЛЯ ТВЕРДЫХ БЫТОВЫХ ОТХОДОВ"
2. НАБЛЮДАТЕЛЬНЫЕ СКВАЖИНЫ ПРЕДНАЗНАЧЕНЫ ДЛЯ НАБЛЮДЕНИЯ ЗА ГРУНТОВЫМИ ВОДОМИ В ПЕРИОД ЗКСПУАТАЦИИ УЧАСТКА. МЕСТОПОЛОЖЕНИЕ СКВАЖИНЫ ПОКАЗАНО НА ПЛАНЕ

РЕКОМЕНДАЦИИ ПО ПРОИЗВОДСТВУ РАБОТ

1. БУРЕНИЕ ПРЕДУСМАТРИВАЕТСЯ УДАРНО-КАНАТНЫМ СПОСОБОМ С ОДНОВРЕМЕННОЙ ОБСАДКОЙ ТРУБАМИ Д158ММ.
2. ПОСЛЕ ОКОНЧАНИЯ БУРЕНИЯ В СКВАЖИНЕ УСТАНАВЛИВАЕТСЯ ФИЛЬТРОВАЯ КОЛОННА ТРУБ Д80 ММ.
3. ФИЛЬТР ДЛИННОЙ 7,0М-СЕТЧАТЫЙ НА КАРКАСЕ ПЕРФОНИРОВАННЫХ ТРУБ, СЕТКА ЛАТУННАЯ.
4. ПОСЛЕ УСТАНОВКИ ПЬЕЗОМЕТРА В ЗАТРУБНОЕ ПРОСТРАНСТВО ЗАСЫПАЕТСЯ КРУПНОЗЕРНИСТЫЙ ПЕСОК В СМЕСИ С ГРАВИЕМ. ЗАТЕМ ОБСАДНЫЕ ТРУБЫ ИЗВЛЕКАЮТСЯ. ОСТАВШЕЕСЯ КОЛЬЦЕВОЕ ПРОСТРАНСТВО МЕЖДУ СТЕНКАМИ СКВАЖИН И ПЬЕЗОМЕТРОМ ТАМПОНИРУЕТСЯ ЖИРНОЙ МЯТОЙ ГЛИНОЙ.
5. УСТЬЕ СКВАЖИНЫ ГЕРМЕТИЗИРУЕТСЯ ЗАМКОМ ИЗ ГЛИНЫ.
6. ПАТРУБОК ПЬЕЗОМЕТРА ВЫСОТОЙ 1 М ОКРАШЕВАЕТСЯ КРАСКОЙ И ЗАКРЫВАЕТСЯ ПРЕДОХРОНИТЕЛЬНЫМ КОЛПАКОМ.
7. ПО ОКОНЧАНИИ РАБОТ СОСТАВЛЯЕТСЯ ПАСПОРТ УСТАНОВЛЕННОЙ ФОРМЫ.

СОГЛАСОВАНО
ВЕД.ИНЖ. ПРИЛЕПИНА
ВЗАМ. ИНВ. N°
ПОДП. И ДАТА
ИНВ. N° ПОДЛ.

ИЗМ.	КОЛ.УЧ.	ЛИСТ	N°ДОК.	ПОДП.	ДАТА
ИНЖЕНЕР		ГОРШКОВА			01.24
ИНЖЕНЕР		АБДАЛИЕВА			01.24
Н. КОНТРОЛЬ		ИСКЕНДИРОВА			01.24
ГИП		АБДАЛИЕВА			01.24

20.007- АС

СТРОИТЕЛЬСТВО СООРУЖЕНИЙ ПО ЛИКВИДАЦИИ И РЕКУЛЬТИВАЦИИ ПОЛИГОНА ТБО В Г. УРАЛЬСК, ЗКО

РАСШИРЕНИЕ ДЕЙСТВУЮЩЕГО ПОЛИГОНА ТБО (НА ПЕРИОД РЕКУЛЬТИВАЦИИ)

СТАДИЯ	ЛИСТ	ЛИСТОВ
РП	10	

КОНСТРУКЦИЯ НАБЛЮДАТЕЛЬНОЙ СКВАЖИНЫ ПО АНАЛОГИИ РАЗВЕДОЧНОЙ СКВ. N°12а

ТОО "Уралводпроект" г.Уральск

ФОРМАТ А3

ПЛАН ОГРАЖДЕНИЯ

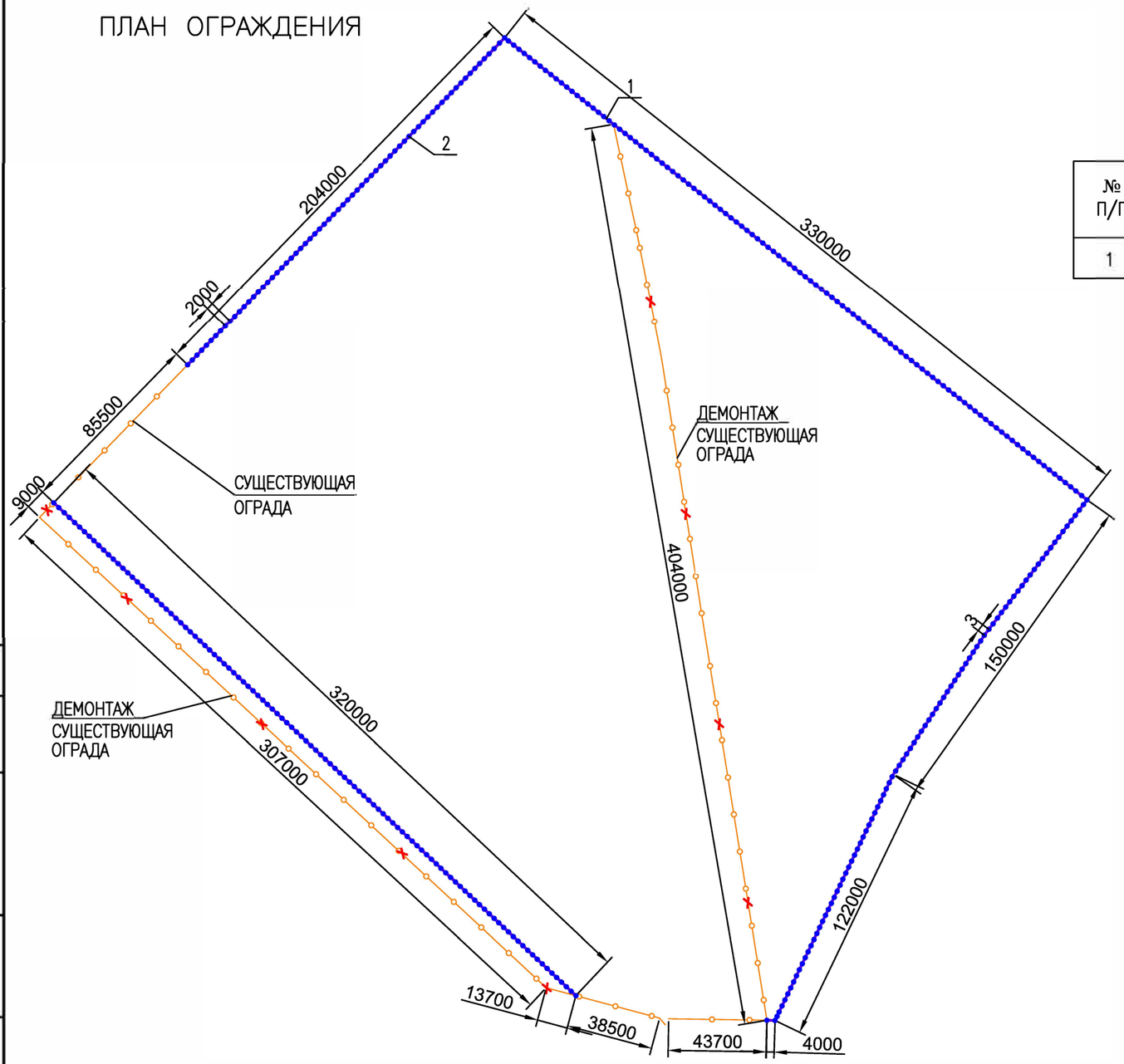

ВЕДОМОСТЬ ОГРАЖДЕНИЯ

№ П/П	ОБОЗНАЧЕНИЕ	НАИМЕНОВАНИЕ	КОЛ.	МАССА ЕД.КГ.	ПРИМЕЧАНИЕ
1	8601–0602–0201 УСН РК 8.02–03–2023	ОГРАЖДЕНИЕ ИЗ СЕТЧАТЫХ ПАНЕЛЕЙ "РАБИЦА" 2,00Мх2,5М	565		ШТ

ПРИМЕЧАНИЯ

1. РАЗМЕРЫ ДАНЫ В ММ
2. ВОРОТА И КАЛИТКА СУЩЕСТВУЮЩИЕ
3. ДЕМОНТАЖ СУЩЕСТВУЮЩЕГО СЕТЧАТОГО ОГРАЖДЕНИЯ И ДЕРЕВЯННЫХ СТОЛБОВ УЧТЕНЫ В ДЕФЕКТНОМ АКТЕ

УСЛОВНЫЕ ОБОЗНАЧЕНИЯ

- СУЩ. СЕТЧАТАЯ ОГРАДА
- СУЩ. СЕТЧАТАЯ ОГРАДА (ДЕМАНТАЖ)
- ПРОЕКТИРУЕМАЯ СЕТЧАТАЯ ОГРАДА

СОГЛАСОВАНО

ВЗАМ. ИНВ. N°

ПОДП.И ДАТА

ИНВ. N° ПОДЛ.

ИЗМ.	КОЛ.УЧ.	ЛИСТ	N°ДОК.	ПОДП.	ДАТА
ИНЖЕНЕР		ГОРШКОВА			01.24
РАЗРАБОТАЛ		АБДАЛИЕВА			01.24
Н. КОНТРОЛЬ		ИСКЕНДИРОВА Г			01.24
ГИП		АБДАЛИЕВА			01.24

20.007–АС.13

СТРОИТЕЛЬСТВО СООРУЖЕНИЙ ПО ЛИКВИДАЦИИ И РЕКУЛЬТИВАЦИИ ПОЛИГОНА ТБО В Г. УРАЛЬСК, ЗКО

РАСШИРЕНИЕ ДЕЙСТВУЮЩЕГО ПОЛИГОНА ТБО (НА ПЕРИОД РЕКУЛЬТИВАЦИИ)

СТАДИЯ	ЛИСТ	ЛИСТОВ
РП	11	

ПЛАН ОГРАЖДЕНИЯ. СТОЙКА ОГРАЖДЕНИЯ
ВЕДОМОСТЬ ОБЬЕМОВ РАБОТ
ВЕДОМОСТЬ ОГРАЖДЕНИЯ

URALVODPROECT

ТОО "Уралводпроект" г.Уральск

ФОРМАТ А3

Фасад 1-4

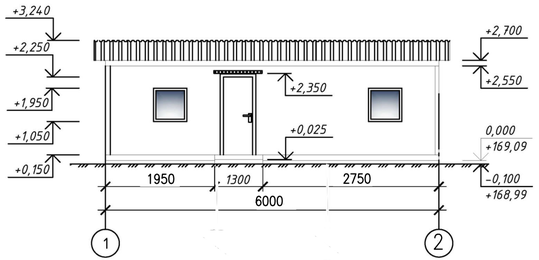

Фасад А-Б.
Фасад Б-А (зеркально)

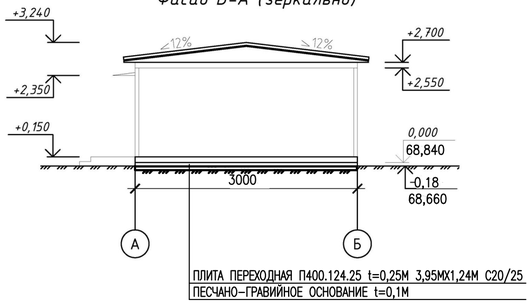

План кровли

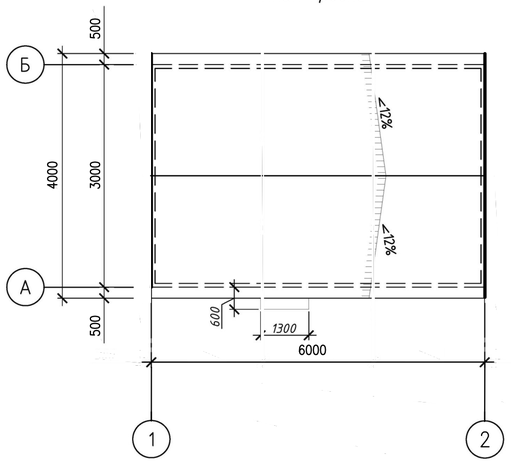

Фасад 4-1

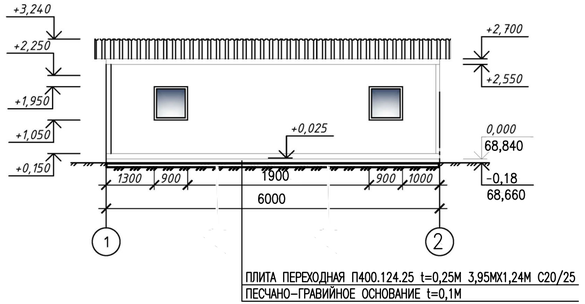

ВЕДОМОСТЬ ОБЪЕМОВ РАБОТ

№ П/П	НАИМЕНОВАНИЕ РАБОТ	ЕД. ИЗМ.	КОЛ-ВО	ПРИМЕ-ЧАНИЕ
1	ВЫЕМКА ГРУНТА ПОД ОСНОВАНИЕ 4,0х6,0х0,1	$м^3$	2,4	ОБЪЕМ ДАН НА ОДИН ВАГОНЧИК
2	ПЕСЧАНО-ГРАВИЙНАЯ СМЕСЬ	$м^3$	2,4	-
3	ПЛИТА ПЕРЕХОДНАЯ П400.124.25 t=0,25М 3,95МХ1,24М С20/25	ШТ	5	ВЕС 1 ЕД: 2700КГ

ПРИМЕЧАНИЯ

1. БЕТОН ПЛИТ ПРИГОТАВЛИВАТЬ НА ПОРТЛАНДЦЕМЕНТЕ ВОДОНЕПРОНИЦАЕМОСТЬЮ W8
2. МОРОЗОСТОЙКОСТЬ ЖЕЛЕЗОБЕТОННЫХ И БЕТОННЫХ КОНСТРУКЦИЙ ТРУБЫ F300
3. ВСЕГО ВАГОНЧИКОВ-3шт.

СОГЛАСОВАНО
ВЕД.ИНЖ. ПРИЛЕПИНА
ВЗАМ. ИНВ. №
ПОДП. И ДАТА
ИНВ. № ПОДЛ.

ИЗМ.	КОЛ.	ЛИСТ	№ДОК.	ПОДПИСЬ	ДАТА
ИНЖ.		РЯХОВА			01.24
ПРОВЕР.		АБДАЛИЕВА			01.24
Н. КОНТР.		ИСКЕНДИРОВА			01.24
ГИП		АБДАЛИЕВА			01.24

20.007 – АС.2; 2.1; 2.2

"СТРОИТЕЛЬСТВО СООРУЖЕНИЙ ПО ЛИКВИДАЦИИ И РЕКУЛЬТИВАЦИИ ПОЛИГОНА ТБО Г. УРАЛЬСК, ЗКО"

РАСШИРЕНИЕ ДЕЙСТВУЮЩЕГО ПОЛИГОНА ТБО (НА ПЕРИОД РЕКУЛЬТИВАЦИИ)

СТАДИЯ	ЛИСТ	ЛИСТОВ
РП	12	

ВАГОН-ДЛЯ ОБОГРЕВА С СУШИЛКОЙ ДЛЯ СПЕЦОДЕЖДЫ
ВАГОН-ДЛЯ МЕЛКОГО РЕМОНТА И ХРАНЕНИЯ ИНВЕНТАРЯ
ВАГОН- ДЛЯ ПРИЕМА ПИЩИ

ТОО "УРАЛВОДПРОЕКТ" Г. УРАЛЬСК

ФОРМАТ А4х3

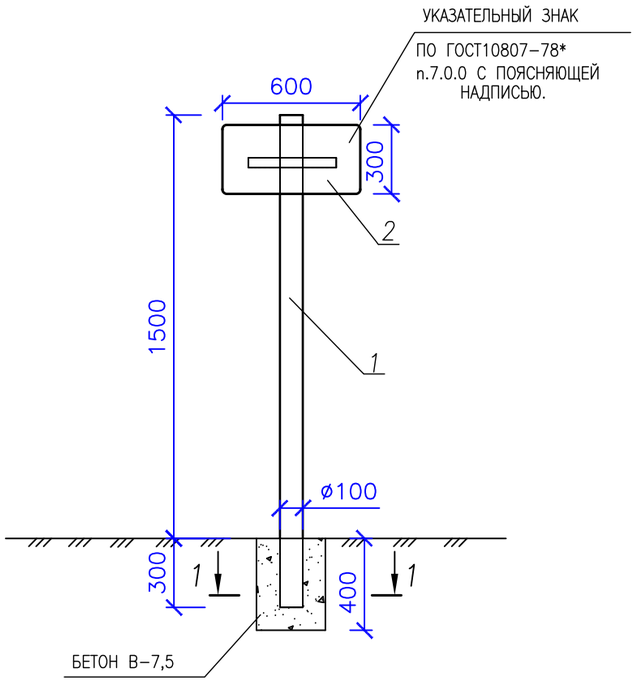

РАСХОД МАТЕРИАЛОВ (НА ОДИН ЗНАК)

N° п/п	Поз.	НАИМЕНОВАНИЕ	ЕД. ИЗМ.	КОЛ.-ВО	РАЗМЕРЫ В ММ			ПРИМЕЧАНИЕ
					L	B	δ	
	1	ТРУБА СТАЛЬНАЯ	П.М.	1,8	1800	Ø108	3,5	ГОСТ 10704-91
	2	СТАЛЬ ЛИСТОВАЯ	КГ	2.83	600	300	2	ГОСТ 19904-74*
	3	СТАЛЬ ПОЛОСОВАЯ	КГ	1,18	300	50	10	ГОСТ 103-88
	4	БОЛТ М10-6g x130.5,8	ШТ.	3	130	–	–	ГОСТ 7790-70
	5	ГАЙКА М10-6Н.S	ШТ.	6	–	–	–	ГОСТ 5915-70*
	6	ШАЙБА ø10	ШТ.	3	–	–	–	ГОСТ 11371-78*

*В КОЛ-ВЕ 1 ШТ.

1-1

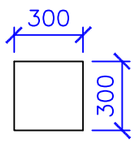

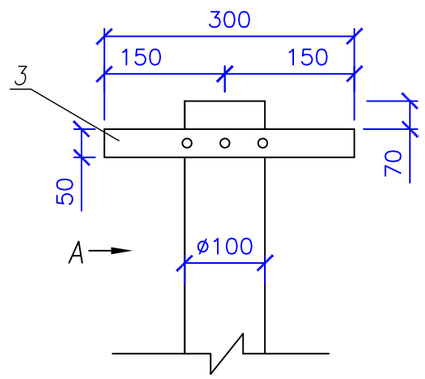

ВИД "А"

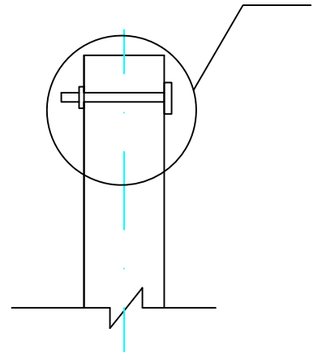

Узел1

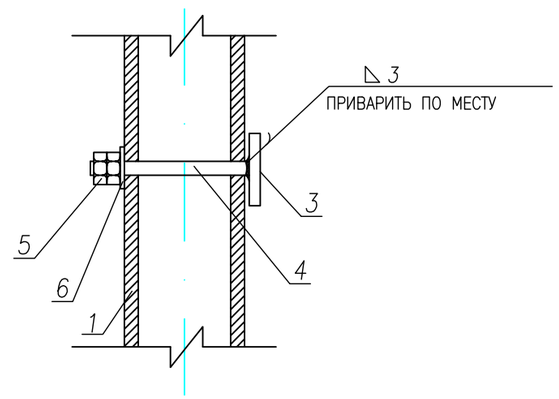

*ПРЕДУСМОТРЕТЬ АНТИКОРРОЗИЙНУЮ ЗАЩИТУ СТАЛЬНЫХ КОНСТРУКЦИЙ.

ПРИМЕЧАНИЯ

1. ВЫЕМКА ГРУНТА ПОД ТРУБУ УКАЗАТЕЛЬНОГО ЗНАКА V=0,036 М3.
2. ОБЪЕМ БЕТОНА ПОД СТОЛБИК УКАЗАТЕЛЬНОГО ЗНАКА V=0,034 М3.

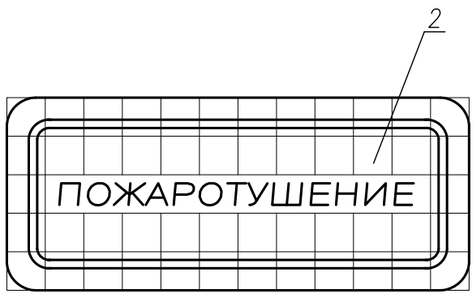

Согласовано

Взам. инв.N

Подп. и дата

Инв.N° подл.

ИЗМ.	КОЛ.	ЛИСТ	N°ДОК.	ПОДПИСЬ	ДАТА
ИНЖ.		РЯХОВА			01.24
ПРОВЕР.		АБДАЛИЕВА			01.24
Н. КОНТР.		ИСКЕНДИРОВА			01.24
ГИП		АБДАЛИЕВА			01.24

20.007 – АС

"СТРОИТЕЛЬСТВО СООРУЖЕНИЙ ПО ЛИКВИДАЦИИ И РЕКУЛЬТИВАЦИИ ПОЛИГОНА ТБО Г. УРАЛЬСК, ЗКО"

РАСШИРЕНИЕ ДЕЙСТВУЮЩЕГО ПОЛИГОНА ТБО (НА ПЕРИОД РЕКУЛЬТИВАЦИИ)

СТАДИЯ	ЛИСТ	ЛИСТОВ
РП	13	

УКАЗАТЕЛЬНЫЙ ЗНАК "ПОЖАРОТУШЕНИЕ"

URALVODPROEKT

ТОО "УРАЛВОДПРОЕКТ" Г. УРАЛЬСК

ФОРМАТ А3

ПОЗИЦИЯ	НАИМЕНОВАНИЕ И ТЕХНИЧЕСКАЯ ХАРАКТЕРИСТИКА	ТИП,МАРКА, ОБОЗНАЧЕНИЕ ДОКУМЕНТА, ОПРОСНОГО ЛИСТА	КОД ПРОДУКЦИИ	ПОСТАВЩИК	ЕДИНИЦА ИЗМЕРЕНИЯ	КОЛИ-ЧЕСТВО	МАССА ЕДИНИЦЫ КГ	ПРИМЕЧАНИЕ
	2	3	4	5	6	7	8	9
1	ВЫГРЕБ V5 М3 ИЗ ПОЛИЭТИЛЕНА HDPE 100	UralPlast PE 1500.3028 СТ 4383-1926-ТОО-15-03-2019			ШТ	2		
2	РЕЗЕРВУАР V15 М3 ИЗ ПОЛИЭТИЛЕНА HDPE 100	UralPlast PE 1800.6099 СТ 4383-1926-ТОО-15-03-2019			ШТ	1	2986	
3	РЕЗЕРВУАР ПОЖАРНЫЙ V100 М3 ИЗ ПОЛИЭТИЛЕНА HDPE 100	UralPlast PE 2800.17320 СТ 4383-1926-ТОО-15-03-2019			ШТ	2	107140	
4	ПЛИТА ПЕРЕХОДНАЯ П400.124.25 t=0,25М 3,95МХ1,24М С20/25	ГОСТ 13015-2012	226-102-0409		ШТ	5	2700	
5	ВАГОН- БЫТОВОЕ ЗДАНИЕ КОНТЕЙНЕР (СЕНДВИЧ ПАНЕЛЬ)	UralPlast 3000.6000			ШТ	3		
6	ОГРАЖДЕНИЕ ИЗ СЕТЧАТЫХ ПАНЕЛЕЙ "РАБИЦА" 2,00Мх2,5М		8601-0602-0201		ШТ	565		

1 СПЕЦИФИКАЦИЯ ОБОРУДОВАНИЯ, ИЗДЕЛИЙ И МАТЕРИАЛОВ ЯВЛЯЕТСЯ ПРИЛОЖЕНИЕМ К ОСНОВНОМУ КОМПЛЕКТУ ЧЕРТЕЖЕЙ МАРКИ АС

СОГЛАСОВАНО

ИНЖЕНЕР 3С	КЕНЖЕГАЛИЕВ	11.23
РУК.ГРУППЫ ТТИ	СЛАМИХИН К	11.23

ВЗАМ. ИНВ. N°

ПОДП. И ДАТА

ИНВ. N° ПОДЛ.

ИЗМ.	КОЛ.УЧ	ЛИСТ	N°ДОК.	ПОДП.	ДАТА
ИНЖ.		РЯХОВА			01.24
ПРОВЕР.		АБДАЛИЕВА			01.24
Н. КОНТР.		ИСКЕНДИРОВА			01.24
ГИП		АБДАЛИЕВА			01.24

20.007-АС.СО

"СТРОИТЕЛЬСТВО СООРУЖЕНИЙ ПО ЛИКВИДАЦИИ И РЕКУЛЬТИВАЦИИ ПОЛИГОНА ТБО Г. УРАЛЬСК, ЗКО"

РАСШИРЕНИЕ ДЕЙСТВУЮЩЕГО ПОЛИГОНА ТБО (НА ПЕРИОД РЕКУЛЬТИВАЦИИ)

СТАДИЯ	ЛИСТ	ЛИСТОВ
РП	1	1

СПЕЦИФИКАЦИЯ ОБОРУДОВАНИЯ, ИЗДЕЛИЙ И МАТЕРИАЛОВ

ТОО "Уралводпроект" г.Уральск

ФОРМАТ А3

Схема расположения опор трубопровода

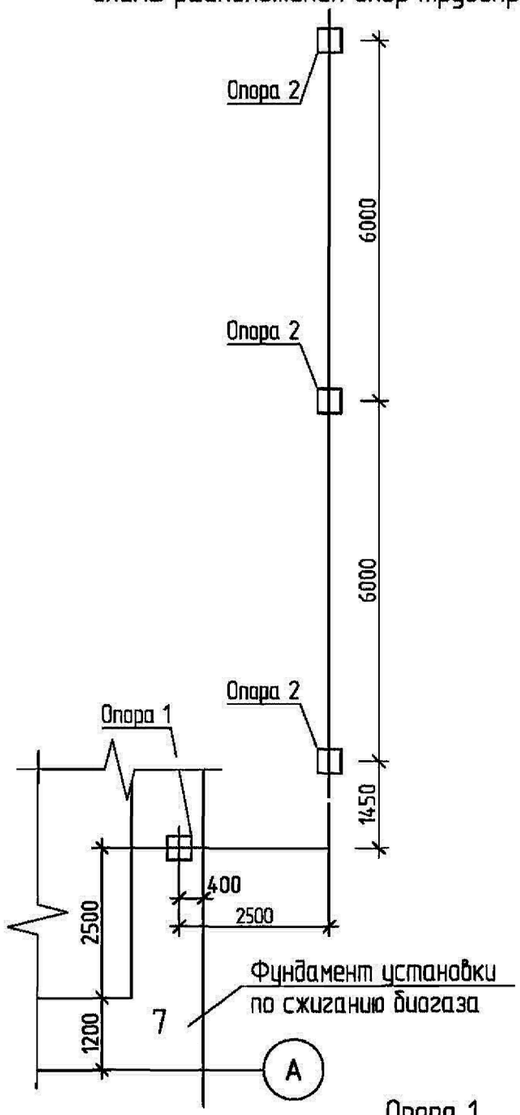

Опора 2

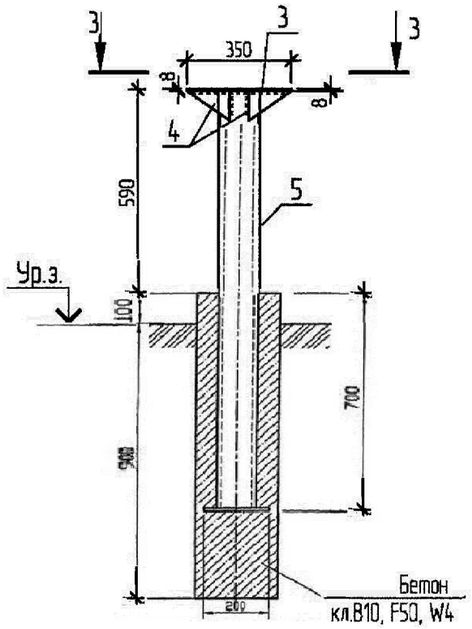

Спецификация на один элемент

Поз.	Обозначение	Наименование	Кол-во Опора 1	Кол-во Опора 2	Масса ед.,кг	Примечание
1		Труба 140х5 ГОСТ 10704-91 / Ст3пс4 ГОСТ 380-2005 l=430	1	-	7.16	
2		Лист 300х300х8 ГОСТ 19903-2015 / С235 ГОСТ 27772-2015	1	-	5.65	
3		Лист 350х350х8 ГОСТ 19903-2015 / С235 ГОСТ 27772-2015	1	1	7.70	
4		Лист 170х100х4 ГОСТ 19903-2015 / С235 ГОСТ 27772-2015	4	4	0.53	
5		Труба 140х5 ГОСТ 10704-91 / Ст3пс6 ГОСТ 380-2005 l=1290	-	1	49.95	
6		Лист 140х140х4 ГОСТ 19903-2015 / С235 ГОСТ 27772-2015		1	0.615	вырезать ⌀140
	ГОСТ 28778-90	Болт самоанкерующий БСР М12х110	4			
		Материалы				
	ГОСТ 26633-2015	Бетон кл. С8/10 F300,W8	-	0.013		

1. Металлические элементы покрыть двумя слоями грунтовки ГФ-21 ГОСТ 23343-78 и окрасить слоем эмали ПФ-115 по ГОСТ6465-76. Ниже уровня земли выполнить обмазку трубы холодной гидроизоляционной мастикой по ГОСТ 30693-2000 в 1 слой.
2. Сварку выполнять по ГОСТ 5264-80 электродами Э52А по ГОСТ 9467-75, катет шва 5мм, согласно п.38 СП 16.13330.2011. Места сварки зачистить.
3. Опору 2 установить в пробуренную скважину ⌀100...110мм, глубиной на 20...30см менее заглубляемой высоты опоры. Далее до проектной отметки погружение выполнить вдавливанием.

Опора 1

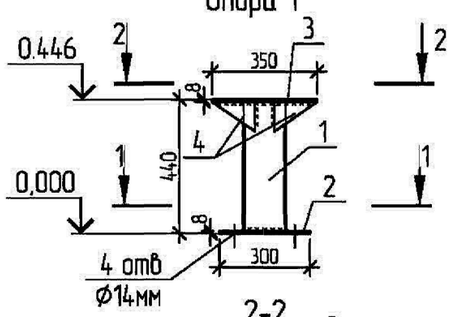

1-1

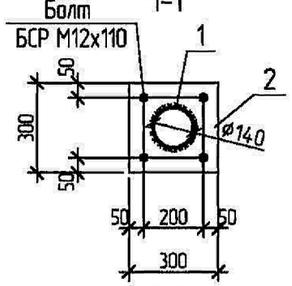

2-2

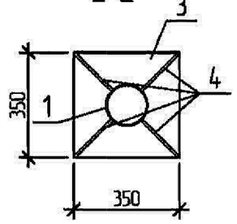

3-3

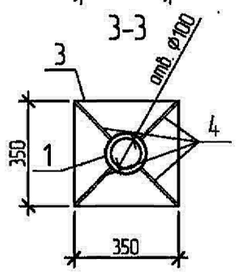

ПРИМЕЧАНИЯ

1. СПЕЦИФИКАЦИЯ УЧТЕНА В МАРКЕ 20.007–ТХ

ПРИВЯЗАН К ЗАКАЗУ: 20.007 – АС.6,6'			
ИНЖ.	РЯХОВА		01.24
Н.КОНТР.	ИСКЕНДИРОВА		01.24
ГИП	АБДАЛИЕВА		01.24
ИНВ. N			

Изм.	Кол.уч.	Лист	№док	Подпись	Дата
Разраб.		Барабанова			11.21
Проверил		Гомилен			11.21
Н. контр.		Боханова			11.21

20.007-ТХ

Строительство сооружений по ликвидации и рекультивации полигона ТБО в г.Уральск, ЗКО

Система дегазации	Стадия	Лист	Листов
	РП	14	

Опоры под газосборный надземный трубопровод

ТОО "КАЗСТРОЙ-ЭКОЛОГИЯ"

Взам.инв. № | Подпись и дата | Инв. № подл.

Формат А3

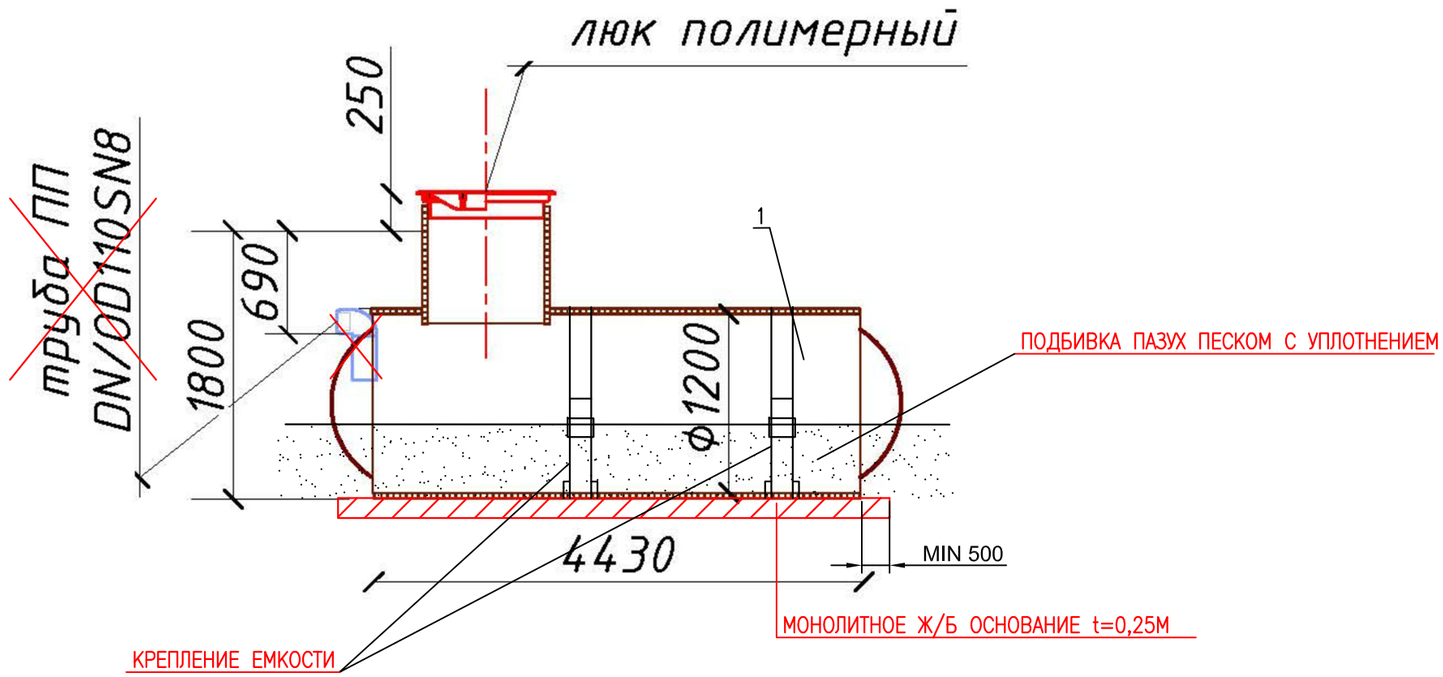

1. Размеры для справок
2. Сварка ручная экструзионная по ГОСТ Р 56155–2014 по контуру прилегания деталей
3. Допускается доработка сварных швов ручным инструментом. Неуказные предельные отклонения размеров по ТУ остальные ±25%.
4. Соединение корпуса емкости выполнить на месте ее монтажа экструзионной сваркой.
5. Соединение горловин обслуживания и корпуса выполнить на месте монтажа емкости с применением герметика.
6. Монтаж производить согласно требований по монтажу резервуаров.
7. Допускаются внесение изменений в конструкцию изделия не ухудшающие ее эксплуатационных качеств на стадии изготовления без дополнительного согласования с заказчиком.
8. ОБЪЕМЫ ЗЕМЛЯНЫХ РАБОТ ДАНЫ НА ЛИСТЕ 3

Изм.	К уч.	Лист	N док.	Подпись	Дата
ГИП					2022
Выполнил		Загоровск			2022
Проверил					2022

UralPlast PE

XXX

ВЫГРЕБ ПРОИЗВОДСТВЕННЫХ СТОКОВ 5М3

Стадия	Лист	Листов
РП	1	

ТОО "СпецГазСтрой"
г.Уральск, 2022год.
www.uralplast.kz

ПРИВЯЗАН К ЗАКАЗУ: 20.007 – АС.4;8

ИНЖ.	РЯХОВА		01.24
Н.КОНТР.	ИСКЕНДИРОВА		01.24
ГИП	АБДАЛИЕВА		01.24
ИНВ. N			

Формат А3

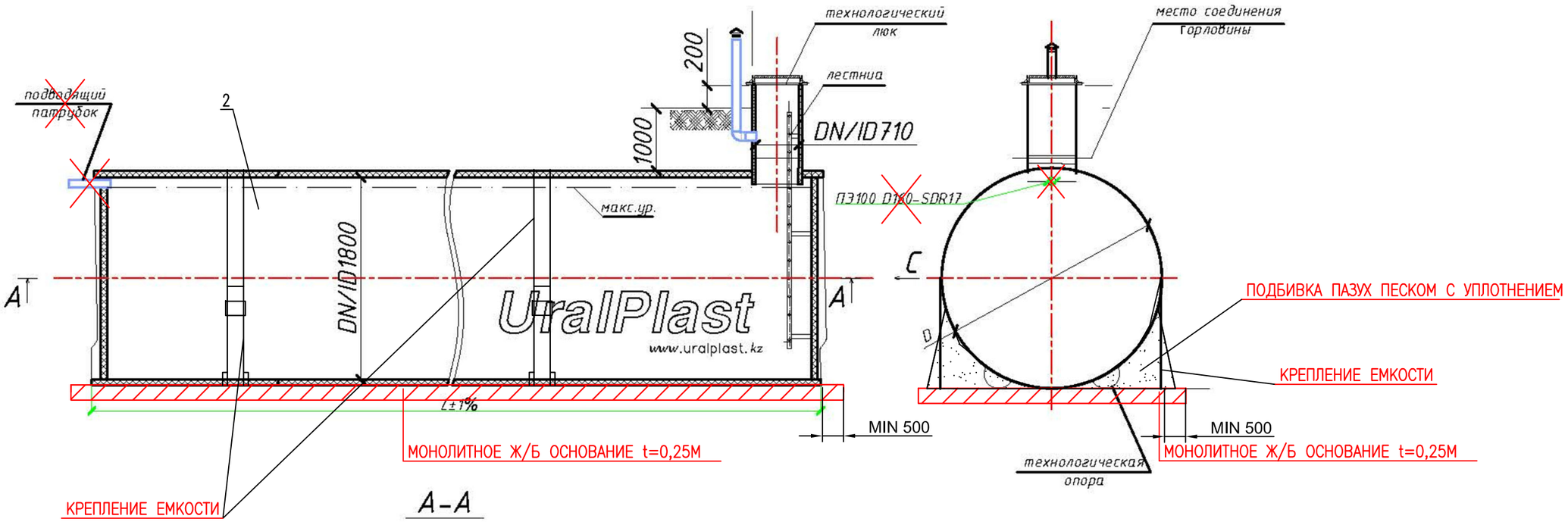

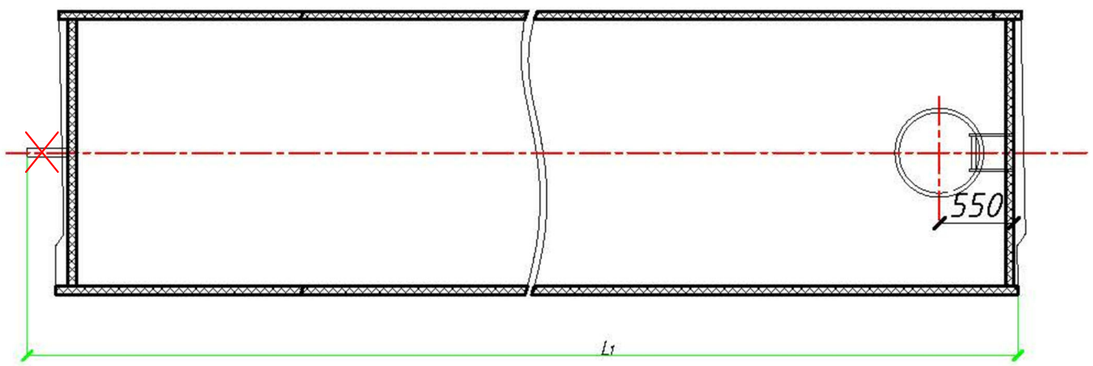

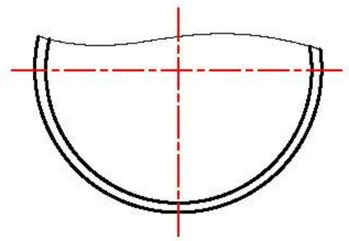

$V m^3$	$V_f m^3$	L_1,mm	L_f,mm	L_2,mm	Корпус емкости SN2		
					D,mm	m,кг.	m_r,кг.
15	15,2	6050	~~5800~~		1960	1486	2986

1. Размеры для справок
2. Сварка ручная экструзионная по ГОСТ Р 56155–2014 по контуру проливания деталей
3. Допускается доработка сварных швов ручным инструментом. Неуказные предельные отклонения размеров по ТУ остальные ±25%.
4. Соединение корпуса емкости выполнить на месте ее монтажа экструзионной сваркой.
5. Соединение горловин обслуживания и корпуса выполнить на месте монтажа емкости с применением герметика.
6. Монтаж производить согласно требований по монтажу резервуаров.
7. Допускаются внесение изменений в конструкцию изделия не ухудшающие ее эксплуатационных качеств на стадии изготовления без дополнительного согласования с заказчиком.
8. ОБЪЕМЫ ЗЕМЛЯНЫХ РАБОТ ДАНЫ НА ЛИСТЕ 5

						UralPlast PE PTB1800/1960-6050.15		
						XXX		
Изм.	К уч.	Лист	N док	Подпись	Дата			
							Стадия	Лист	Листов
							РП	2	
ГИП					2022	Данные и технические характеристики резервуара хранения технической воды 15м³	ТОО "СпецГазСтрой" г.Уральск, 2022год. www.uralplast.kz	
Выполнил		Загоровск			2022			
Проверил					2022			

ПРИВЯЗАН К ЗАКАЗУ: 20.007 – АС.12			
ИНЖ.	РЯХОВА		01.24
Н.КОНТР.	ИСКЕНДИРОВА		01.24
ГИП	АБДАЛИЕВА		01.24
ИНВ. N			

Формат А3

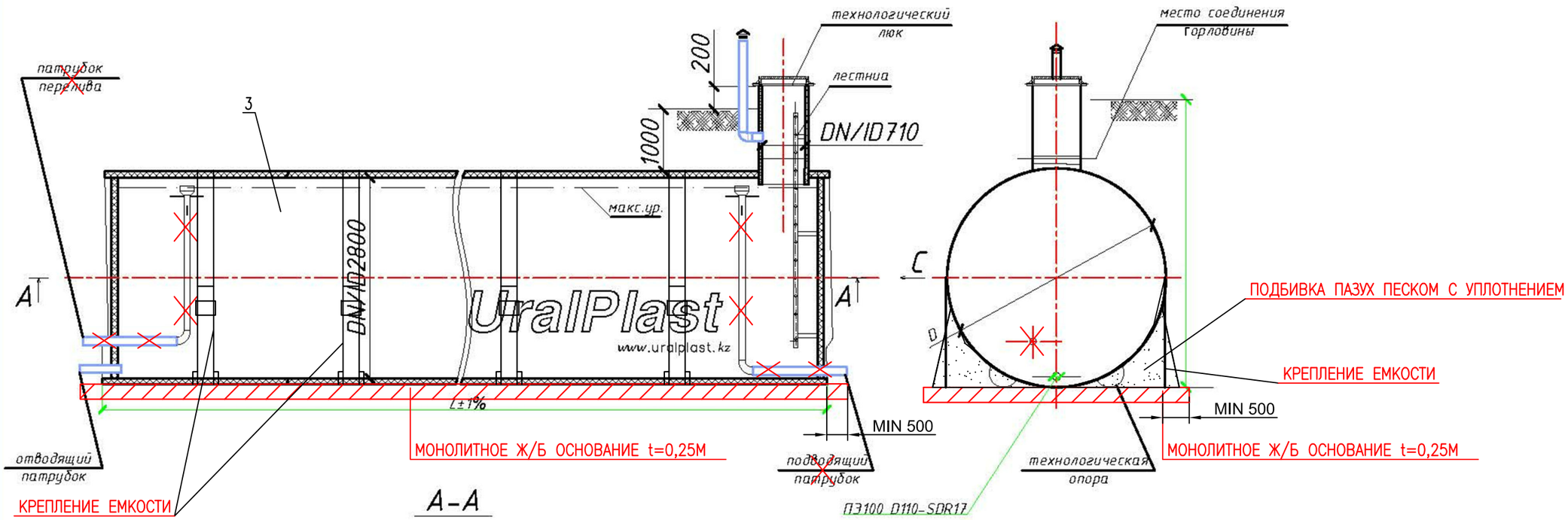

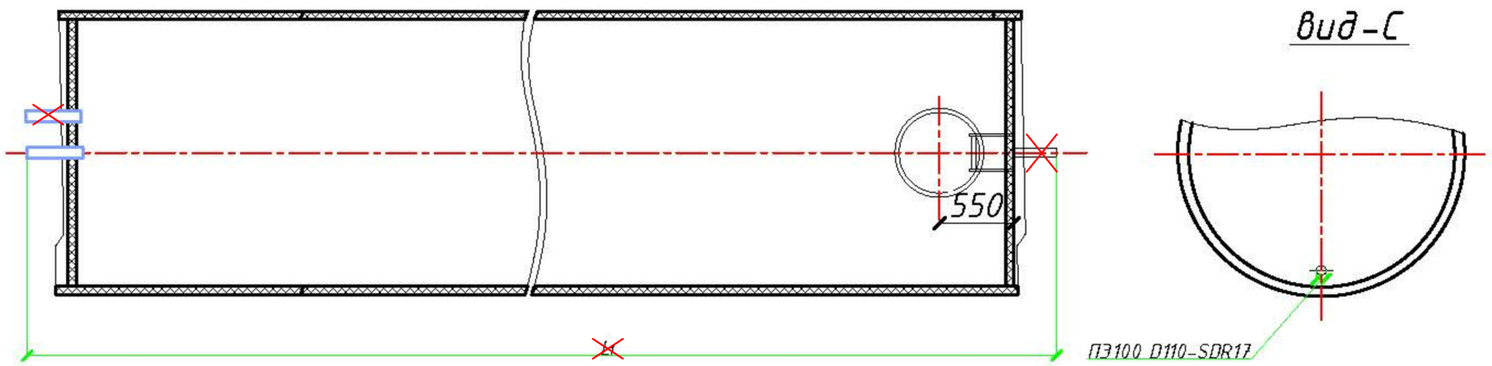

$V m^3$	$V_f m^3$	L_1,mm	L_f,mm	L_2,mm	Корпус емкости SN2		
					D,mm	m,кг.	m_r,кг.
100	103,4	17320	~~17820~~	16960	3050	7140	107140

ПРИМЕЧАНИЯ:

1. Размеры для справок
2. Сварка ручная экструзионная по ГОСТ Р 56155–2014 по контуру проявания деталей
3. Допускается доработка сварных швов ручным инструментом. Неуказные предельные отклонения размеров по ТУ остальные ±25%.
4. Соединение корпуса емкости выполнить на месте ее монтажа экструзионной сваркой.
5. Соединение горловин обслуживания и корпуса выполнить на месте монтажа емкости с применением герметика.
6. Монтаж производить согласно требований по монтажу резервуаров.
7. Допускаются внесение изменений в конструкцию изделия не ухудшающие ее эксплуатационных качеств на стадии изготовления без дополнительного согласования с заказчиком.
8. ОБЪЕМЫ ЗЕМЛЯНЫХ РАБОТ ДАНЫ НА ЛИСТЕ 7

Изм.	К уч.	Лист	N док	Подпись	Дата
ГИП					2022
Выполнил		Загоровск			2022
Проверил					2022

UralPlast PE PTB2800/3050-17320.100

XXX

Стадия	Лист	Листов
РП	3	

Данные и технические характеристики резервуара хранения технической воды 100м^3

ТОО "СпецГазСтрой" г.Уральск, 2022год. www.uralplast.kz

ПРИВЯЗАН К ЗАКАЗУ: 20.007 – АС.6,6'

ИНЖ.	РЯХОВА		01.24
Н.КОНТР.	ИСКЕНДИРОВА		01.24
ГИП	АБДАЛИЕВА		01.24
ИНВ. N			

Формат А3

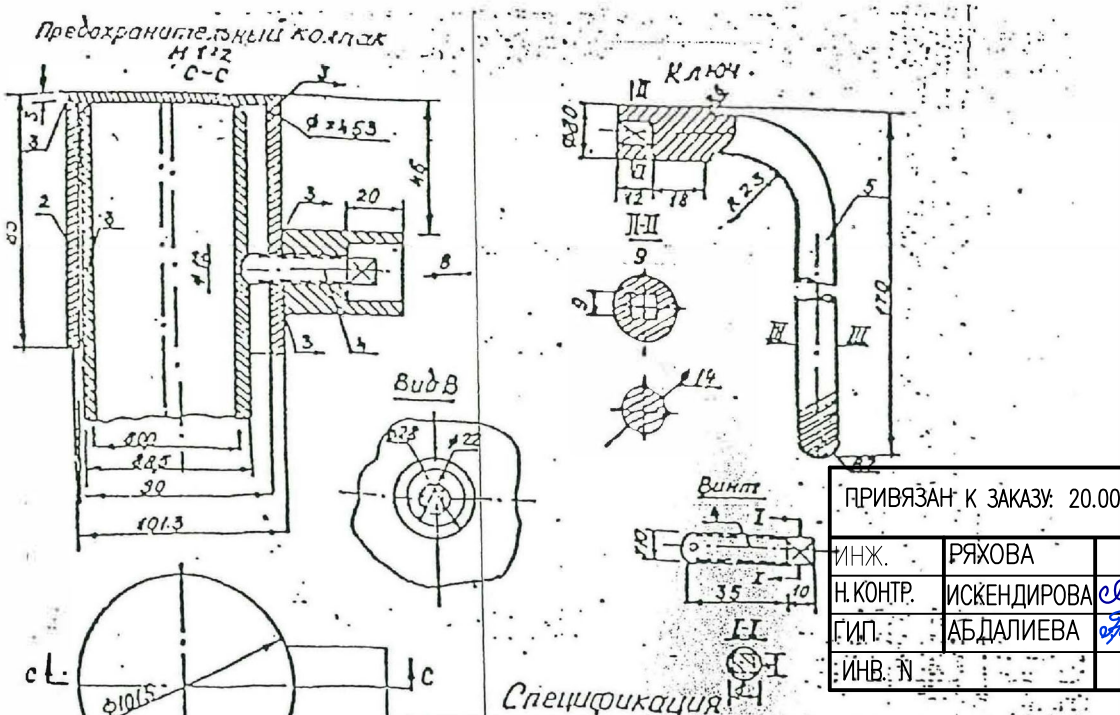

ПРИВЯЗАН К ЗАКАЗУ: 20.007 – АС.6,6'			
ИНЖ.	РЯХОВА		01.24
Н.КОНТР.	ИСКЕНДИРОВА		01.24
ГИП	АБДАЛИЕВА		01.24
ИНВ. N			

Спецификация

N	Наименование	Кол-во шт.	Вес кг. ед.	Вес кг. общ.
1	Крышка колпака ГОСТ 19533-74	шт	0,25	0,25
2	Корпус колпака (патрубок С=85мм)	шт	1,50	1,50
3	Труба металлическая ф50 ГОСТ 3262-62	шт	—	—
4	Винт с резьбой ф10	шт	0,05	0,05
5	Ключ индивидуального изготовления	шт	0,261	0,20

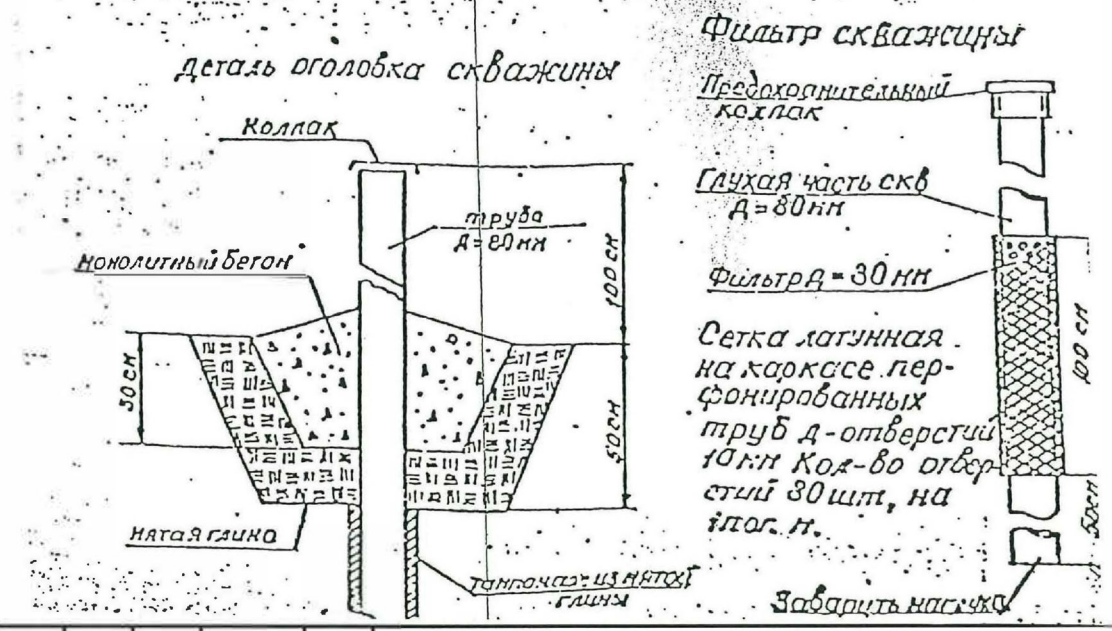

ИЗМ.	КОЛ.	ЛИСТ	N ДОК.	ПОДПИСЬ	ДАТА
ПРОВЕРИЛ		АБДАЛИЕВА			05.21
НОРМ.КОНТР.		ИСКЕНДИРОВА			05.21
ГИП		АБДАЛИЕВА			05.21

20.007

СТРОИТЕЛЬСТВО СООРУЖЕНИЙ ПО ЛИКВИДАЦИИ И РЕКУЛЬТИВАЦИИ ПОЛИГОНА ТБО В Г.УРАЛЬСК, ЗКО

РАСШИРЕНИЕ ДЕЙСТВУЮЩЕГО ПОЛИГОНА ТБО (НА ПЕРИОД РЕКУЛЬТИВАЦИИ)

СТАДИЯ	ЛИСТ	ЛИСТОВ
РП	4	

ПРЕДОХРАНИТЕЛЬНЫЙ КОЛПАК, КЛЮЧ, ДЕТАЛЬ ОГОЛОВКА СКВАЖИНЫ, ФИЛЬТР СКВАЖИНЫ. СПЕЦИФИКАЦИЯ

URALVODPROEKT

ТОО "УРАЛВОДПРОЕКТ" Г. УРАЛЬСК

ФОРМАТ А3х4