ПРИЕМНЫЙ ПУНКТ

АЛЬБОМ II

АРХИТЕКТУРНО-СТРОИТЕЛЬНЫЕ РЕШЕНИЯ. ОТОПЛЕНИЕ И ВЕНТИЛЯЦИЯ.

СОГЛАСОВАНО

ВЗАМ. ИНВ. №

ПОДП. И ДАТА

ИНВ. № ПОДЛ. XXXXXXX

ИЗМ.	КОЛ.УЧ.	ЛИСТ	N ДОК.	ПОДП.	ДАТА
РАЗРАБ.		РЯХОВА			10.23
ПРОВЕР.		АБДАЛИЕВА			10.23
Н. КОНТР.		ИСКЕНДИРОВА			10.23
ГИП		АБДАЛИЕВА			10.23

23.017-АС,ОВ,ВР

«СТРОИТЕЛЬСТВО ИСПАРИТЕЛЬНОЙ ПЛОЩАДКИ В С. МУКЫР КЫЗЫЛКОГИНСКОГО РАЙОНА, АТЫРАУСКОЙ ОБЛАСТИ»

ПРИЕМНЫЙ ПУНКТ

СТАДИЯ	ЛИСТ	ЛИСТОВ
РП	7	

ПРИЕМНЫЙ ПУНКТ
АЛЬБОМ I

ТОО "УРАЛВОДПРОЕКТ" Г. УРАЛЬСК

URALVODPROJECT

ФОРМАТ А2

СОСТАВ ПРОЕКТА:

Альбом I	АРХИТЕКТУРНО–СТРОИТЕЛЬНЫЕ РЕШЕНИЯ. ОТОПЛЕНИЕ И ВЕНТИЛЯЦИЯ.
Альбом II	ЭЛЕКТРОТЕХНИЧЕСКАЯ ЧАСТЬ.
Альбом III	СПЕЦИФИКАЦИИ ОБОРУДОВАНИЯ

СОГЛАСОВАНО

ИНВ. № ПОДЛ.	ПОДП. И ДАТА	ВЗАМ. ИНВ. №
XXXXXXX		

НАИМЕНОВАНИЕ	СТР.	ЛИСТ
ОБЛОЖКА		
СОСТАВ ПРОЕКТА	1	
СОДЕРЖАНИЕ АЛЬБОМА	2	
АРХИТЕКТУРНО – СТРОИТЕЛЬНЫЕ РЕШЕНИЯ –АС		
ОБЩИЕ ДАННЫЕ	3	1
ФАСАДЫ	4	2
ПЛАН. РАЗРЕЗЫ 1–1, 2–2	5	3
УЗЛЫ	6	4
ПЛАН ФУНДАМЕНТА. РАЗВЕРТКА ФУНДАМЕНТНЫХ БЛОКОВ ПО ОСЯМ	7	5
ПЛАН ПЛИТ ПОКРЫТИЯ. РАЗРЕЗЫ 1–1; 2–2. СПЕЦИФИКАЦИЯ	8	6
ПЛАН СТРОПИЛ. РАЗРЕЗ 1–1, 2–2. СПЕЦИФИКАЦИЯ	9	7
ПЛАН ПЕРЕМЫЧЕК. ПЛАН ПОЛОВ. СПЕЦИФИКАЦИЯ	10	8
ДЕКОРАТИВНАЯ МЕТАЛЛИЧЕСКАЯ РЕШЕТКА	11	9
ПЛАН С РАССТАНОВКОЙ МЕБЕЛИ И ТЕХНОЛОГИЧЕСКОГО ОБОРУДОВАНИЯ	12	10
ОТОПЛЕНИЕ И ВЕНТИЛЯЦИЯ –ОВ		
ОБЩИЕ ДАННЫЕ	13	1
ПЛАН. УЗЕЛ УСТАНОВКИ КОНВЕКТОРА. СПЕЦИФИКАЦИЯ	14	2

СОГЛАСОВАНО

ВЗАМ. ИНВ. №

ПОДП. И ДАТА

ИНВ. № ПОДЛ. XXXXXX

ИЗМ.	КОЛ.УЧ.	ЛИСТ	N DOK.	ПОДП.	ДАТА
РАЗРАБ.		РЯХОВА			10.23
ПРОВЕР.		АБДАЛИЕВА			10.23
Н. КОНТР.		ИСКЕНДИРОВА			10.23
ГИП		АБДАЛИЕВА			10.23

23.017 –АС

«СТРОИТЕЛЬСТВО ИСПАРИТЕЛЬНОЙ ПЛОЩАДКИ В С. МУКЫР КЫЗЫЛКОГИНСКОГО РАЙОНА, АТЫРАУСКОЙ ОБЛАСТИ»

ПРИЕМНЫЙ ПУНКТ

СТАДИЯ	ЛИСТ	ЛИСТОВ
РП	1	1

СОДЕРЖАНИЕ АЛЬБОМА

ТОО "Уралводпроект" г.Уральск

URALVODPROEKT

ФОРМАТ А2

ВЕДОМОСТЬ ОСНОВНЫХ КОМПЛЕКТОВ РАБОЧИХ ЧЕРТЕЖЕЙ

ОБОЗНАЧЕНИЕ	НАИМЕНОВАНИЕ	ПРИМЕЧАНИЕ
АС	АРХИТЕКТУРНО-СТРОИТЕЛЬНЫЕ РЕШЕНИЯ	АЛЬБОМ I.
ОВ	ОТОПЛЕНИЕ И ВЕНТИЛЯЦИЯ	АЛЬБОМ I.
ЭМ	ЭЛЕКТРОТЕХНИЧЕСКАЯ ЧАСТЬ	АЛЬБОМ II.
СО	ЗАКАЗНЫЕ СПЕЦИФИКАЦИИ	АЛЬБОМ III.

ВЕДОМОСТЬ ЧЕРТЕЖЕЙ ОСНОВНОГО КОМПЛЕКТА АС

ЛИСТ	НАИМЕНОВАНИЕ	ПРИМЕЧАНИЕ
1	ОБЩИЕ ДАННЫЕ	
2	ФАСАДЫ	
3	ПЛАН. РАЗРЕЗЫ 1-1, 2-2	
4	УЗЛЫ	
5	ПЛАН ФУНДАМЕНТА. РАЗВЕРТКА ФУНДАМЕНТНЫХ БЛОКОВ ПО ОСЯМ	
6	ПЛАН ПЛИТ ПОКРЫТИЯ. РАЗРЕЗЫ 1-1; 2-2. СПЕЦИФИКАЦИЯ	
7	ПЛАН СТРОПИЛ. РАЗРЕЗ 1-1, 2-2. СПЕЦИФИКАЦИЯ	
8	ПЛАН ПЕРЕМЫЧЕК. ПЛАН ПОЛОВ. СПЕЦИФИКАЦИЯ	
9	ДЕКОРАТИВНАЯ МЕТАЛЛИЧЕСКАЯ РЕШЕТКА	
10	ПЛАН С РАССТАНОВКОЙ МЕБЕЛИ И ТЕХНОЛОГИЧЕСКОГО ОБОРУДОВАНИЯ	

ВЕДОМОСТЬ СПЕЦИФИКАЦИЙ

ЛИСТ	НАИМЕНОВАНИЕ	ПРИМЕЧАНИЕ
3	СПЕЦИФИКАЦИЯ ЭЛЕМЕНТОВ ЗАПОЛНЕНИЯ ПРОЕМОВ	
5	СПЕЦИФИКАЦИЯ СБОРНЫХ ЖЕЛЕЗОБЕТОННЫХ ЭЛЕМЕНТОВ	
6	СПЕЦИФИКАЦИЯ ПЛИТ ПОКРЫТИЯ	
7	СПЕЦИФИКАЦИЯ	
8	СПЕЦИФИКАЦИЯ ЭЛЕМЕНТОВ ПЕРЕМЫЧЕК	

ВЕДОМОСТЬ ОТДЕЛКИ ПОМЕЩЕНИЙ

НАИМЕНОВАНИЕ ИЛИ НОМЕР ПОМЕЩЕНИЯ	ПОТОЛОК		СТЕНЫ И ПЕРЕГОРОДКИ	
	ПЛОЩ.,м²	ВИД ОТДЕЛКИ	ПЛОЩ., м²	ВИД ОТДЕЛКИ
ПОМЕЩЕНИЕ ДЛЯ ДЕЖУРНОГО ПЕРСОНАЛА	10.20	ЗАТИРКА,ШПАКЛЕВКА, ВОДОЭМУЛЬСИОННАЯ ОКРАСКА ВЛАГОСТОЙКАЯ	30.10	ШТУКАТУРКА t=10мм, ШПАКЛЕВКА ВОДОЭМУЛЬСИОННАЯ ОКРАСКА ВЛАГОСТОЙКАЯ

ТЕХНИКО-ЭКОНОМИЧЕСКИЕ ПОКАЗАТЕЛИ

№№ П/П	НАИМЕНОВАНИЕ	ЕД. ИЗМ.	КОЛ-ВО,	ПРИМЕЧАНИЕ
1	ПЛОЩАДЬ ЗАСТРОЙКИ	м²	39,35	
2	СТРОИТЕЛЬНЫЙ ОБЪЕМ	м³	159,76	

ВЕДОМОСТЬ ОБЪЕМОВ РАБОТ

N П/П	НАИМЕНОВАНИЕ	ЕДИН. ИЗМ.	КОЛ-ВО
1	ВЫЕМКА ГРУНТА	м³	25.0
2	УПЛОТНЕНИЕ ГРУНТА	м²	40.0
3	ОБРАТНАЯ ЗАСЫПКА	м³	25.0
4	ОБМАЗКА ГОРЯЧИМ БИТУМОМ ЗА 2 РАЗА БЕТОННЫХ ПОВЕРХНОСТЕЙ	м²	36.77
5	ГИДРОИЗОЛЯЦИЯ ПОД СТЕНЫ ЗДАНИЯ ЦЕМЕНТНЫМ РАСТВОРОМ СЛОЕМ 20мм	м²	7.7
6	КЛАДКА СТЕН ИЗ КРАСНОГО КИРПИЧА М100 НА РАСТВОРЕ М 75	м³	28.7
7	ШТУКАТУРКА, ОКРАСКА ВЛАГОСТОЙКОЙ ВОДОЭМУЛЬСИОННОЙ КРАСКОЙ ОКОННЫХ И ДВЕРНЫХ ОТКОСОВ	м²	5.2
8	БЕТОННОЕ ПОКРЫТИЕ ОТМОСТКИ, С10/12,5, t=80мм	м³	1.60
9	ЩЕБЕНОЧНОЕ ОСНОВАНИЕ, t=100-150мм	м³	2.70
10	УКЛАДКА МОНОЛИТНОГО БЕТОНА, С10/12,5 НА КРЫЛЬЦО, t=150мм	м³	0.74
11	ПОКРЫТИЕ КРЫЛЬЦА ЦЕМЕНТНО-ПЕСЧАНЫМ РАСТВОРОМ С ЖЕЛЕЗНЕНИЕМ,t=20мм	м²	2.10
12	УСТАНОВКА ДЕРЕВЯННОГО ПЛИНТУСА	м	13.2
13	СЛИВ ИЗ ОЦИНКОВАННОЙ СТАЛИ t=0.7мм,/ПЛОЩАДЬ ФАСАДА	м²	0.88/56.6

ВЕДОМОСТЬ ССЫЛОЧНЫХ И ПРИЛАГАЕМЫХ ДОКУМЕНТОВ

ОБОЗНАЧЕНИЕ	НАИМЕНОВАНИЕ	ПРИМЕЧАНИЕ
	ССЫЛОЧНЫЕ ДОКУМЕНТЫ	
СН РК 2.04-04-2013	СТРОИТЕЛЬНАЯ ТЕПЛОТЕХНИКА	
СН РК 2.04-21-2004*	ЭНЕРГОПОТРЕБЛЕНИЕ И ТЕПЛОВАЯ ЗАЩИТА ГРАЖДАНСКИХ ЗДАНИЙ	
СТ РК 943-92	ДВЕРИ ДЕРЕВЯННЫЕ НАРУЖНЫЕ ДЛЯ ЖИЛЫХ И ОБЩЕСТВЕННЫХ ЗДАНИЙ С ЗАМКОМ ВРЕЗНЫМ ЗВ8-4	
ГОСТ 475-2016	ДВЕРИ ДЕРЕВЯННЫЕ ВНУТРЕННИЕ ДЛЯ ЖИЛЫХ И ОБЩЕСТВЕННЫХ ЗДАНИЙ С ЗАМКОМ ВРЕЗНЫМ ЗВ8-4	
Серия 1.038.1-1 в.1,4.	ПЕРЕМЫЧКИ Ж.Б. ДЛЯ ЗДАНИЙ С КИРПИЧНЫМИ СТЕНАМИ	
СН РК 3.02-37-2013	КРЫШИ И КРОВЛИ	
ГОСТ 13579-2018	БЛОКИ БЕТОННЫЕ ДЛЯ СТЕН ПОДВАЛОВ	

ПРИМЕЧАНИЯ

1. ОТМЕТКА ПОЛА 0,000 СООТВЕТСТВУЕТ АБСОЛЮТНОЙ ОТМЕТКЕ ~~143,00~~ 70,49
2. ПЛОЩАДЬ ДВЕРНЫХ И ОКОННЫХ ПРОЕМОВ ИСКЛЮЧЕНА ИЗ КЛАДКИ СТЕН.
3. УТЕПЛЕНИЕ ДВЕРЕЙ ДН 21-9ГУ СТРОИТЕЛЬНЫМ ВОЙЛОКОМ С ОБШИВКОЙ С ДВУХ СТОРОН ОЦИНКОВАННОЙ СТАЛЬЮ t=0.5ММ.

СОГЛАСОВАНО

ВЗАМ. ИНВ. №

ПОДП. И ДАТА

ИНВ. № ПОДЛ.

НАСТОЯЩИЙ ПРОЕКТ СООТВЕТСТВУЕТ ТРЕБОВАНИЯМ НОРМАТИВНЫХ, ЭКОЛОГИЧЕСКИХ, САНИТАРНО-ГИГИЕНИЧЕСКИХ, ПРОТИВОПОЖАРНЫХ ДОКУМЕНТОВ И ДРУГИХ НОРМ, ДЕЙСТВУЮЩИХ НА ТЕРРИТОРИИ РЕСПУБЛИКИ КАЗАХСТАН И ОБЕСПЕЧИВАЕТ БЕЗОПАСНОСТЬ ПРОДУКЦИИ ДЛЯ ЖИЗНИ, ЗДОРОВЬЯ ЛЮДЕЙ, ИМУЩЕСТВА, ОХРАНУ ОКРУЖАЮЩЕЙ СРЕДЫ

ГЛАВНЫЙ ИНЖЕНЕР ПРОЕКТА АБДАЛИЕВА

ИЗМ.	КОЛ.УЧ.	ЛИСТ	N ДОК.	ПОДП.	ДАТА
РАЗРАБ.		РЯХОВА			10.23
ПРОВЕР.		АБДАЛИЕВА			10.23
Н. КОНТР.		ИСКЕНДИРОВА			10.23
ГИП		АБДАЛИЕВА			10.23

23.017 -АС,ВР

«СТРОИТЕЛЬСТВО ИСПАРИТЕЛЬНОЙ ПЛОЩАДКИ В С. МУКЫР КЫЗЫЛКОГИНСКОГО РАЙОНА, АТЫРАУСКОЙ ОБЛАСТИ»

ПРИЕМНЫЙ ПУНКТ

СТАДИЯ	ЛИСТ	ЛИСТОВ
РП	1	

ОБЩИЕ ДАННЫЕ

ТОО "УралВодпроект" г.Уральск

ФОРМАТ А2

ФАСАД А–Б
МАСШТАБ 1:50

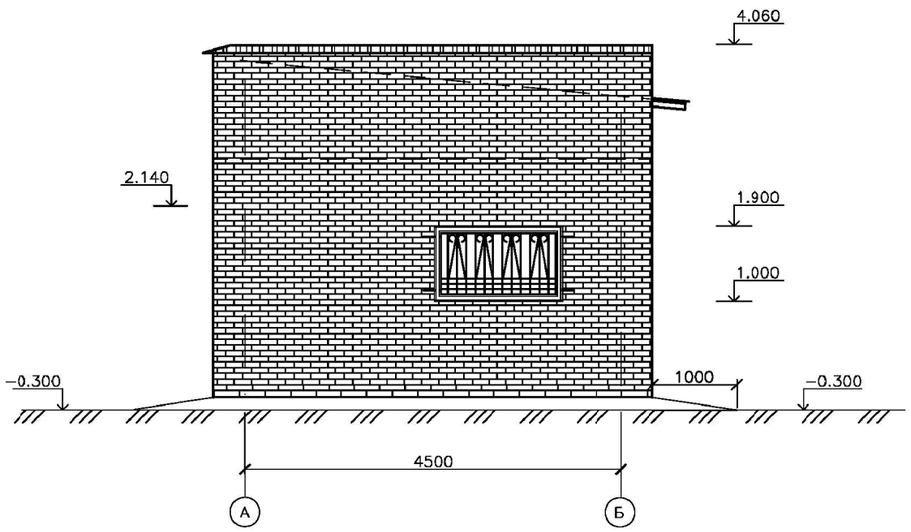

ФАСАД 1–2
МАСШТАБ 1:50

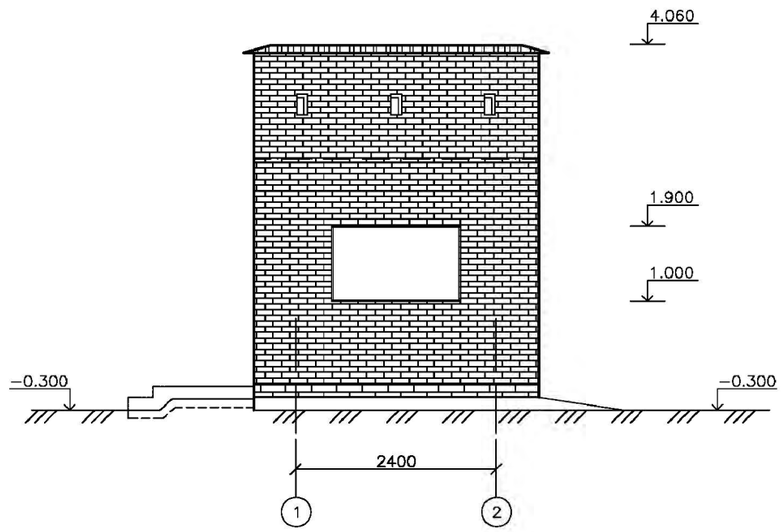

ФАСАД Б–А
МАСШТАБ 1:50

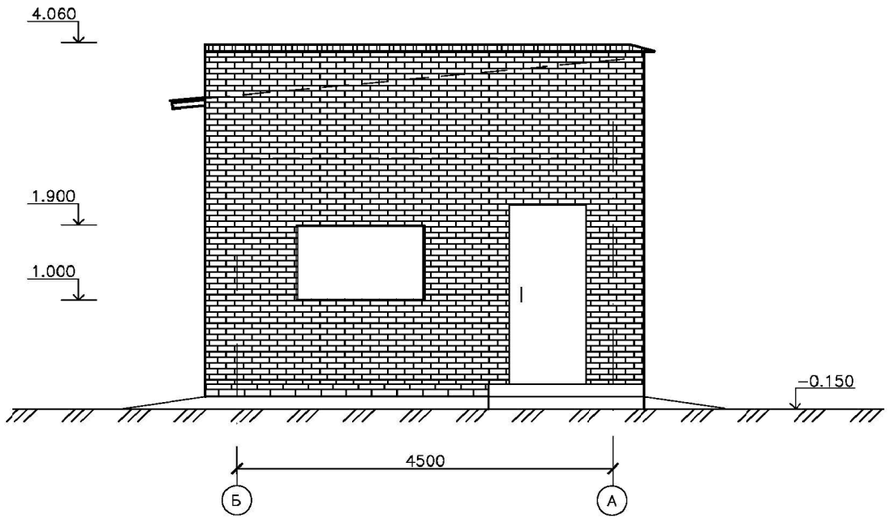

ФАСАД 2–1
МАСШТАБ 1:50

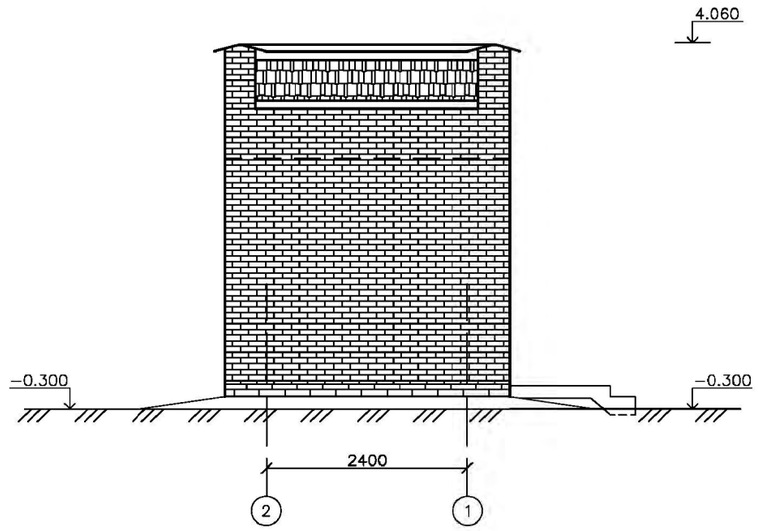

СОГЛАСОВАНО

ВЗАМ. ИНВ. N°

ПОДП. И ДАТА

ИНВ. N° ПОДЛ.

ИЗМ.	КОЛ.УЧ.	ЛИСТ	N°ДОК.	ПОДП.	ДАТА
РАЗРАБ.		РЯХОВА			10.23
ПРОВЕР.		АБДАЛИЕВА			10.23
Н. КОНТР.		ИСКЕНДИРОВА			10.23
ГИП		АБДАЛИЕВА			10.23

23.017–АС

«СТРОИТЕЛЬСТВО ИСПАРИТЕЛЬНОЙ ПЛОЩАДКИ В С. МУКЫР КЫЗЫЛКОГИНСКОГО РАЙОНА, АТЫРАУСКОЙ ОБЛАСТИ»

ПРИЕМНЫЙ ПУНКТ

СТАДИЯ	ЛИСТ	ЛИСТОВ
РП	2	

ФАСАДЫ

ТОО "Уралводпроект" г.Уральск

ФОРМАТ А2

РАЗРЕЗ 1–1
МАСШТАБ 1:50

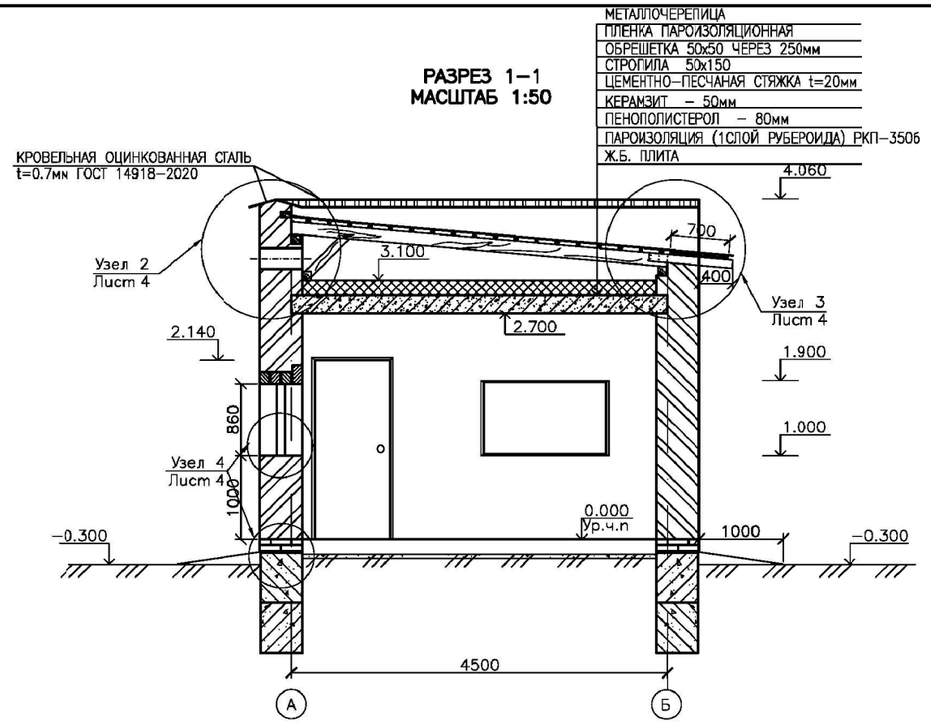

РАЗРЕЗ 2–2
МАСШТАБ 1:50

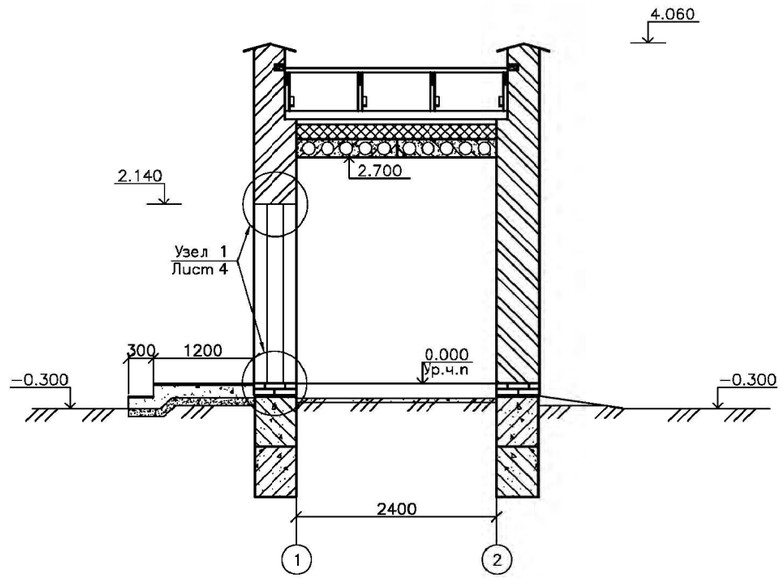

ПЛАН
МАСШТАБ 1:50

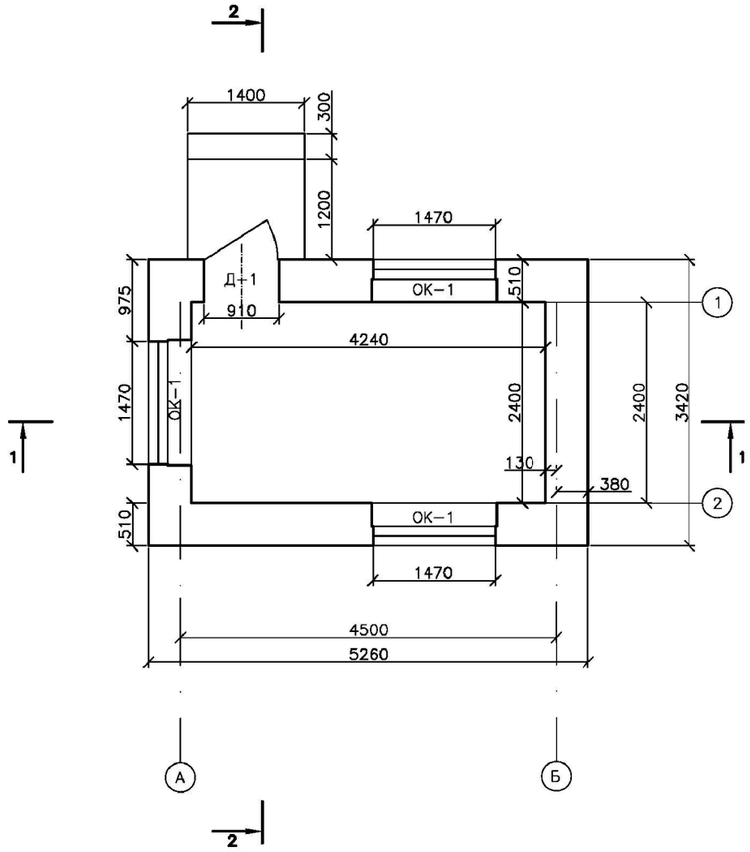

ВЕДОМОСТЬ ПРОЕМОВ ДВЕРЕЙ

МАРКА ПОЗ.	РАЗМЕР ПРОЕМА ДВЕРЕЙ, мм
1	910х2140

СПЕЦИФИКАЦИЯ ЭЛЕМЕНТОВ ЗАПОЛНЕНИЯ ПРОЕМОВ

МАРКА ПОЗ.	ОБОЗНАЧЕНИЕ	НАИМЕНОВАНИЕ	К–ВО	ПРИМЕЧАНИЕ
Д–1	ГОСТ 475–2016	ДВЕРНОЙ БЛОК ДН 21–9ГУ С ЗАМКОМ ВРЕЗНЫМ ЗВ8–4	1	
ОК–1	ИНДИВИДУАЛЬНЫЕ	БЛОК ОКОННЫЙ ИЗ ПВХ ПРОФИЛЕЙ 860х1470	3	ПЛАСТИКОВЫЕ (ДВУХКАМЕРНЫЕ)
		СТЕКЛОПАКЕТ СПД 860Х1470Х36	3	
		ПОДОКОННАЯ ПЛИТА ПД 17–35 ПЛАСТИКОВАЯ 350Х1700	3	

СХЕМЫ ЗАПОЛНЕНИЯ ОКОННЫХ ПРОЕМОВ

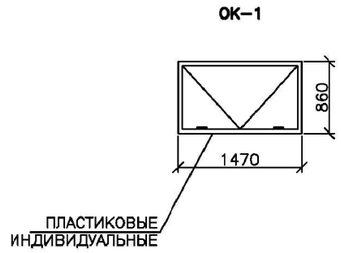

ПРИМЕЧАНИЯ

1. ОТМЕТКА ПОЛА 0.000 СООТВЕТСТВУЕТ АБСОЛЮТНОЙ ОТМЕТКЕ ~~33.18.~~ 70,49
2. ДВЕРИ ОКРАСИТЬ МАСЛЯНОЙ КРАСКОЙ ЗА ДВА РАЗА
3. ПЛАСТИКОВЫЕ ОКНА ТИПА ОК1 ИСПОЛНИТЬ ДВУХКАМЕРНЫМИ С ТРОЙНЫМ ОСТЕКЛЕНИЕМ

СОГЛАСОВАНО

ВЗАМ. ИНВ. №

ПОДП. И ДАТА

ИНВ. № ПОДЛ.

ИЗМ.	КОЛ.УЧ.	ЛИСТ	N ДОК.	ПОДП.	ДАТА
РАЗРАБ.		РЯХОВА			10.23
ПРОВЕР.		АБДАЛИЕВА			10.23
Н. КОНТР.		ИСКЕНДИРОВА			10.23
ГИП		АБДАЛИЕВА			10.23

23.017 –АС

«СТРОИТЕЛЬСТВО ИСПАРИТЕЛЬНОЙ ПЛОЩАДКИ В С. МУКЫР КЫЗЫЛКОГИНСКОГО РАЙОНА, АТЫРАУСКОЙ ОБЛАСТИ»

ПРИЕМНЫЙ ПУНКТ

СТАДИЯ	ЛИСТ	ЛИСТОВ
РП	3	

ПЛАН. РАЗРЕЗЫ 1–1: 2–2.

ТОО "Уралводпроект" г.Уральск

ФОРМАТ А2

УЗЕЛ 1
МАСШТАБ 1:20

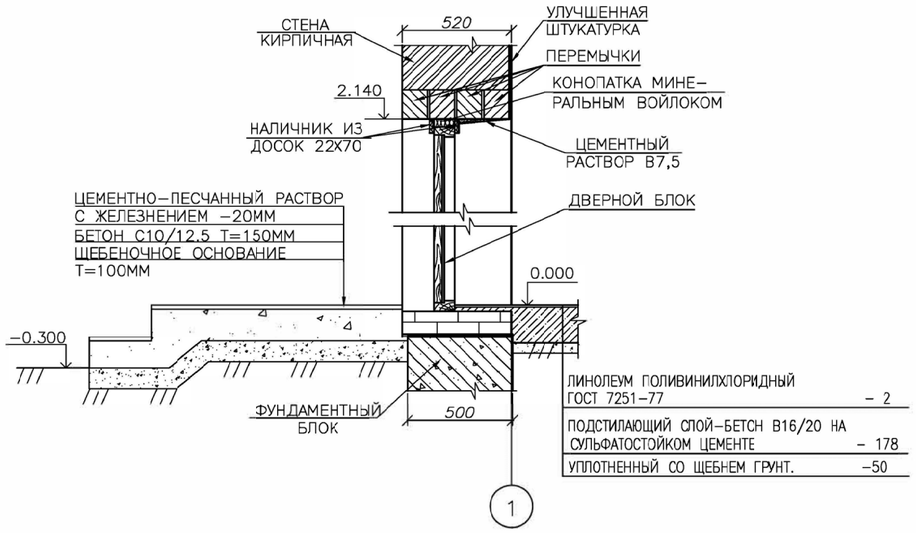

УЗЕЛ 2
МАСШТАБ 1:20

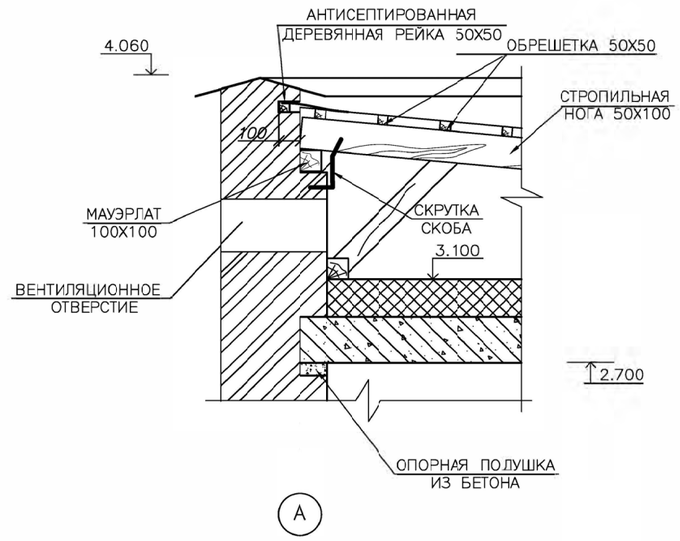

УЗЕЛ 3
МАСШТАБ 1:20

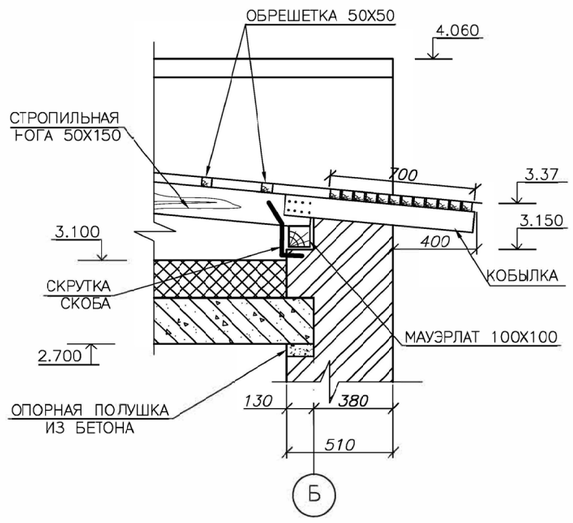

УЗЕЛ 4
МАСШТАБ 1:20

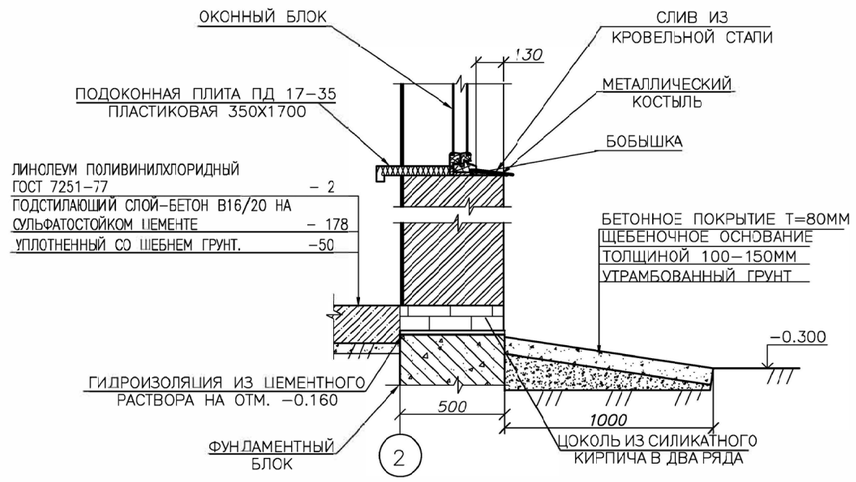

ПРИМЕЧАНИЯ

1. ЗА УСЛОВНУЮ ОТМЕТКУ 0.000 ПРИНЯТ УРОВЕНЬ ЧИСТОГО ПОЛА ЗДАНИЯ, ЧТО СООТВЕТСТВУЕТ АБСОЛЮТНОЙ ОТМ. ~~33.18~~ 70,49
2. ДЛЯ КРЕПЛЕНИЯ КОРОБОК В ВЕРТИКАЛЬНЫХ СТЕНКАХ ОКОННЫХ И ДВЕРНЫХ БЛОКОВ ЗАЛОХИТЬ ПО 2 АНТИСЕПТИРОВАННЫЕ ПРОБКИ.
3. ДАННЫЙ ЛИСТ ЧИТАТЬ СОВМЕСТНО С ЛИСТОМ 3

СОГЛАСОВАНО

ВЗАМ. ИНВ. №

ПОДП. И ДАТА

ИНВ. № ПОДЛ.

ИЗМ.	КОЛ.УЧ.	ЛИСТ	№ДОК.	ПОДП.	ДАТА
РАЗРАБ.		РЯХОВА			10.23
ПРОВЕР.		АБДАЛИЕВА			10.23
Н. КОНТР.		ИСКЕНДИРОВА			10.23
ГИП		АБДАЛИЕВА			10.23

23.017-АС

«СТРОИТЕЛЬСТВО ИСПАРИТЕЛЬНОЙ ПЛОЩАДКИ В С. МУКЫР КЫЗЫЛКОГИНСКОГО РАЙОНА, АТЫРАУСКОЙ ОБЛАСТИ»

ПРИЕМНЫЙ ПУНКТ

СТАДИЯ	ЛИСТ	ЛИСТОВ
РП	4	

УЗЛЫ

ТОО "Уралводпроект" г.Уральск

ФОРМАТ А2

ПЛАН ФУНДАМЕНТА

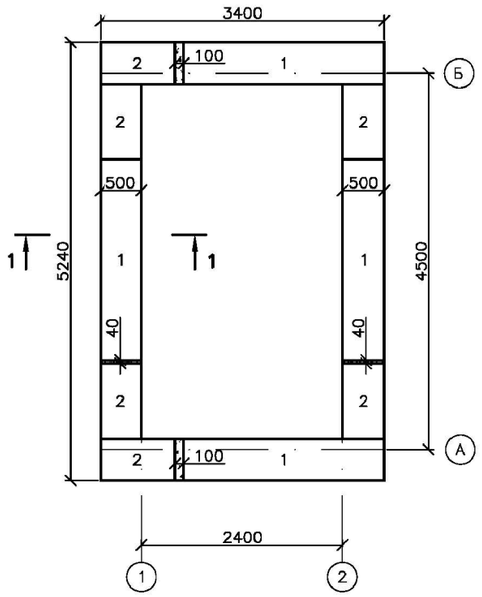

1 – 1

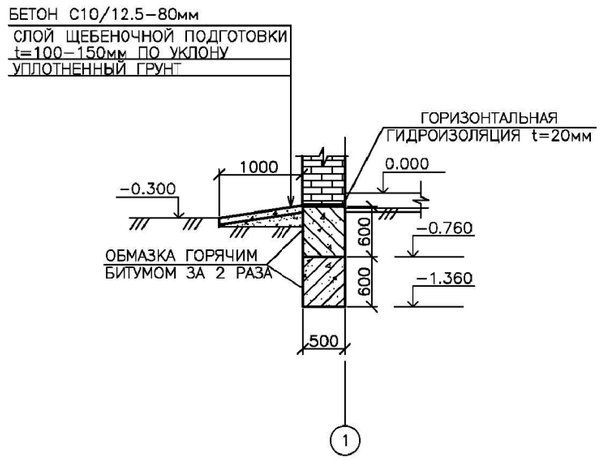

СПЕЦИФИКАЦИЯ СБОРНЫХ ЖЕЛЕЗОБЕТОННЫХ ЭЛЕМЕНТОВ

МАРКА ПОЗ.	ОБОЗНАЧЕНИЕ	НАИМЕНОВАНИЕ	ЕД. ИЗМ.	К–ВО	МАССА, Т ЕД.	ПРИМЕ–ЧАНИЕ ВСЕГО
1	ГОСТ 13579–2018	ФБС 24.5.6–Т	шт.	8	1.630	5.432м³
2	ГОСТ 13579–2018	ФБС 9.5.6–Т	шт.	12	0.590	2.928м³
	МОНОЛИТНЫЕ УЧАСТКИ	БЕТОН В7.5	м³	0.084		

ПРИМЕЧАНИЯ

1. МОНОЛИТНЫЕ УЧАСТКИ ВЫПОЛНЯЮТСЯ ИЗ БЕТОНА В7.5
2. ГОРИЗОНТАЛЬНАЯ ГИДРОИЗОЛЯЦИЯ СТЕН ВЫПОЛНЯЕТСЯ ИЗ ЦЕМЕНТНО–ПЕСЧАНОГО РАСТВОРА 1:2 ТОЛЩИНОЙ 20ММ, ВЕРТИКАЛЬНАЯ ГИДРОИЗОЛЯЦИЯ ВЫПОЛНЯЕТСЯ В ВИДЕ ОБМАЗОЧНОЙ ГИДРОИЗОЛЯЦИИ БИТУМОМ ЗА 2 РАЗА.
3. БЕТОННЫЕ БЛОКИ УКЛАДЫВАТЬ НА ЦЕМЕНТНОМ РАСТВОРЕ С ПЕРЕВЯЗКОЙ ШВОВ НЕ МЕНЕЕ 300ММ.
4. ОТМЕТКА ПОЛА 0.000 СООТВЕТСТВУЕТ АБСОЛЮТНОЙ ОТМЕТКЕ ~~33.18~~ 70,49

ПО ОСИ 2

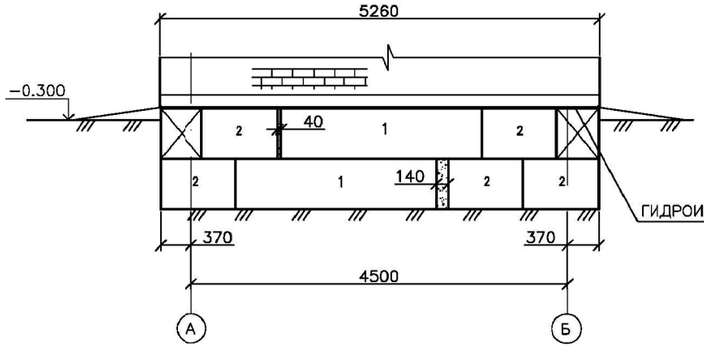

ПО ОСИ А

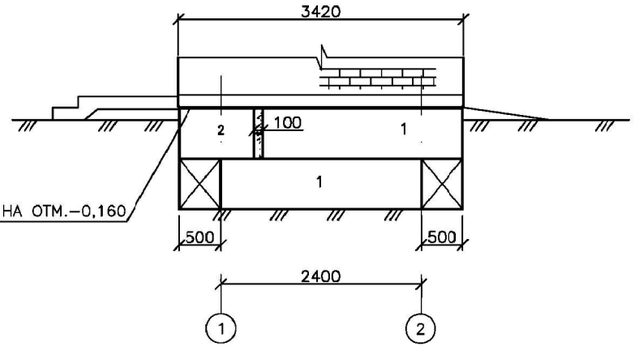

ПО ОСИ 1

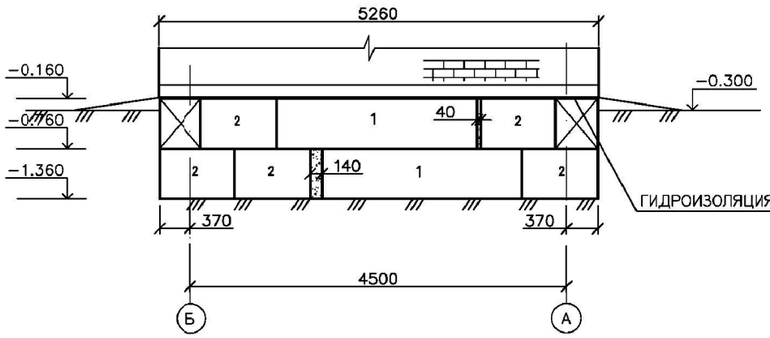

ПО ОСИ Б

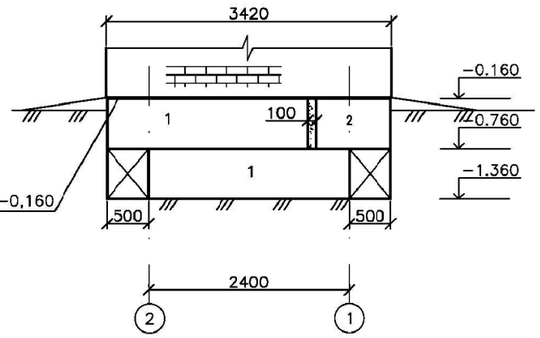

СОГЛАСОВАНО

ВЗАМ. ИНВ. N°

ПОДП. И ДАТА

ИНВ. N° ПОДЛ.

ИЗМ.	КОЛ.УЧ.	ЛИСТ	N°ДОК.	ПОДП.	ДАТА
РАЗРАБ.		РЯХОВА			10.23
ПРОВЕР.		АБДАЛИЕВА			10.23
Н. КОНТР.		ИСКЕНДИРОВА			10.23
ГИП		АБДАЛИЕВА			10.23

23.017–АС

«СТРОИТЕЛЬСТВО ИСПАРИТЕЛЬНОЙ ПЛОЩАДКИ В С. МУКЫР КЫЗЫЛКОГИНСКОГО РАЙОНА, АТЫРАУСКОЙ ОБЛАСТИ»

ПРИЕМНЫЙ ПУНКТ

СТАДИЯ	ЛИСТ	ЛИСТОВ
РП	5	

ПЛАН ФУНДАМЕНТА. РАЗВЕРТКА ФУНДАМЕНТНЫХ БЛОКОВ ПО ОСЯМ

ТОО "Уралводпроект" г.Уральск

ФОРМАТ А2

ПЛАН ПЛИТ ПОКРЫТИЯ
МАСШТАБ 1:50

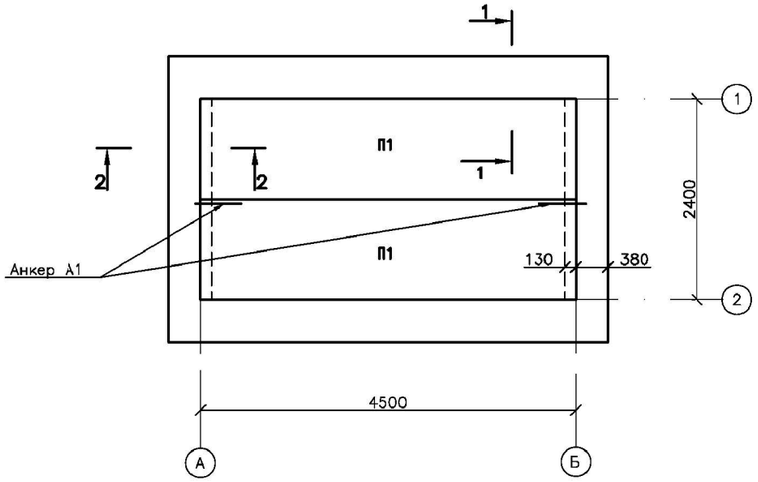

РАЗРЕЗ 1–1
М1:25

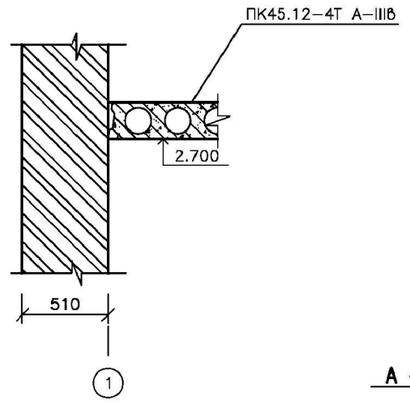

РАЗРЕЗ 2–2
М1:25

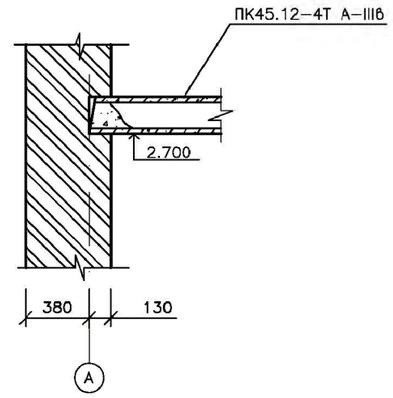

А – 1

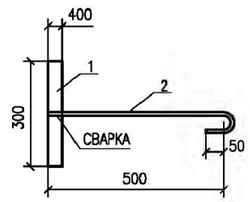

СПЕЦИФИКАЦИЯ ПЛИТ ПОКРЫТИЯ

МАРКА ПОЗ.	ОБОЗНАЧЕНИЕ	НАИМЕНОВАНИЕ	КОЛ. ШТ.	МАССА ЕД.КГ	ПРИМЕЧАН.
1	2	3	4	5	6
ПЛИТЫ ПЕРЕКРЫТИЯ					
П1	СЕРИЯ 1.141. –1ВЫП. 60	ПК45.12–4Т А–IIIв(А400)	2	1600	1.28м3
АНКЕР А1					
	ГОСТ 19903–2015	ПЛАСТИНА 40Х4 L=300мм	2	0.38	
	ГОСТ 34028–2016	АРМАТУРА АII(А400) ⌀10 L=600мм	2	0.37	

ПРИМЕЧАНИЯ

1. ПЛИТЫ ПОКРЫТИЯ УКЛАДЫВАЮТСЯ НА СВЕЖЕПРИГОТОВЛЕННЫЙ РАСТВОР ИЗ БЕТОНА КЛАССА С12/15
2. ШВЫ ПЛИТ ПОКРЫТИЯ ТЩАТЕЛЬНО ЗАДЕЛАТЬ БЕТОНОМ МАРКИ НЕ НИЖЕ В7.5

СОГЛАСОВАНО

ВЗАМ. ИНВ. N°

ПОДП. И ДАТА

ИНВ. N° ПОДЛ.

ИЗМ.	КОЛ.УЧ.	ЛИСТ	N°ДОК.	ПОДП.	ДАТА
РАЗРАБ.		РЯХОВА			10.23
ПРОВЕР.		АБДАЛИЕВА			10.23
Н. КОНТР.		ИСКЕНДИРОВА			10.23
ГИП		АБДАЛИЕВА			10.23

23.017–АС

«СТРОИТЕЛЬСТВО ИСПАРИТЕЛЬНОЙ ПЛОЩАДКИ В С. МУКЫР КЫЗЫЛКОГИНСКОГО РАЙОНА, АТЫРАУСКОЙ ОБЛАСТИ»

ПРИЕМНЫЙ ПУНКТ

СТАДИЯ	ЛИСТ	ЛИСТОВ
РП	6	

ПЛАН ПЛИТ ПОКРЫТИЯ
РАЗРЕЗЫ 1–1; 2–2.
СПЕЦИФИКАЦИЯ

ТОО "Уралводпроект" г.Уральск

ФОРМАТ А2

ПЛАН СТРОПИЛ
М1:50

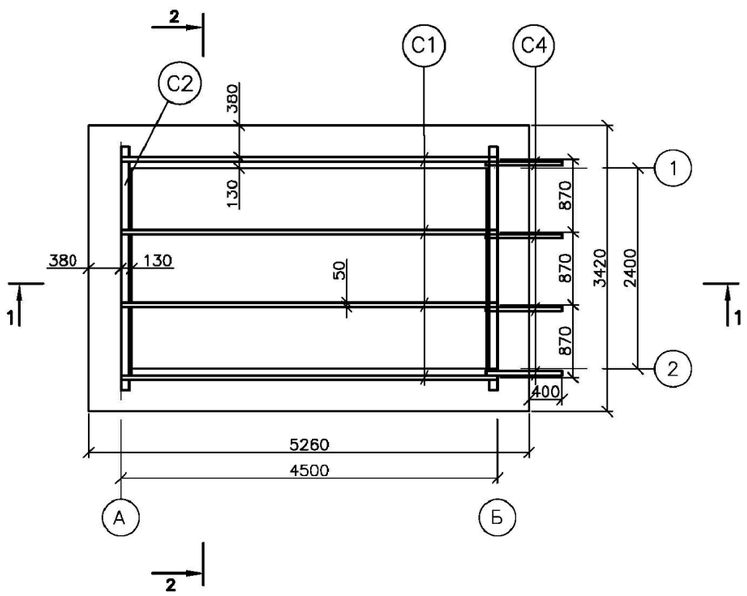

РАЗРЕЗ 2–2
М1:50

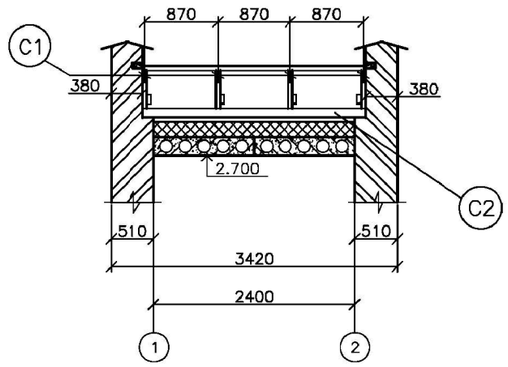

УЗЕЛ
М1:20

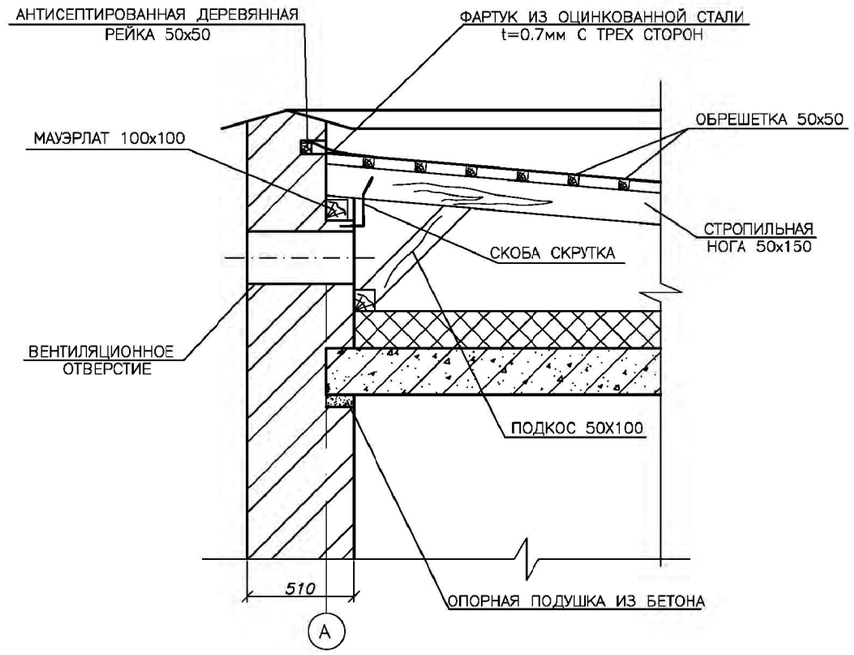

РАЗРЕЗ 1–1
М1:50

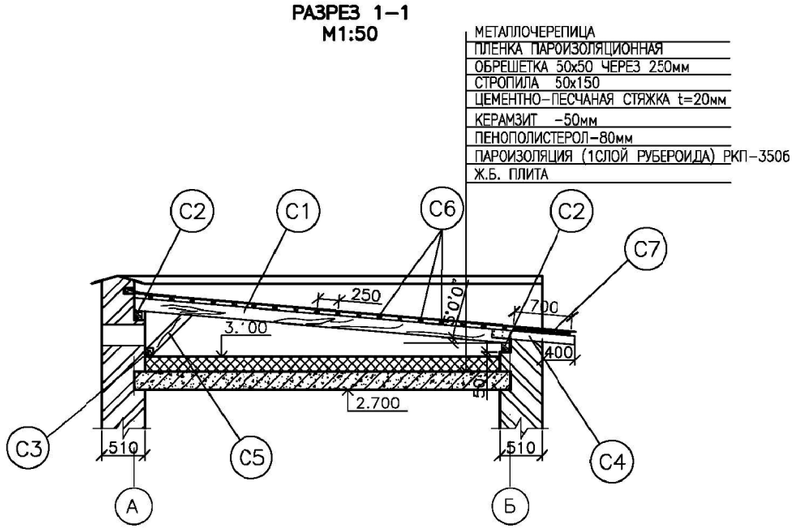

СПЕЦИФИКАЦИЯ

МАРКА	НАИМЕНОВАНИЕ	СЕЧЕНИЕ, ММ	ДЛИНА, ММ	КОЛ–ВО, ШТ	ОБЪЕМ, М3
С 1	СТРОПИЛЬНАЯ НОГА	50х150	4520	4	0.136
С 2	МАУЭРЛАТ	100х100	2650	2	0.053
С 3	НИЖНИЙ ПРОГОН	100х100	2650	1	0.0265
С 4	КОБЫЛКИ	50х100	1000	4	0.020
С 5	ПОДКОС	50х100	700	4	0.014
С 6	ОБРЕШЕТКА	50х50	2650	18	0.12
С 7	СПЛОШН. НАСТИЛ ИЗ ДОСОК	ТОЛЩ.50ММ			0.080
	ПОДШИВКА ИЗ ДОСОК	ТОЛЩ.19ММ	2660		0.0048
	ЛОБОВАЯ ДОСКА	13х94	2660		0.0032
	ИТОГО:				0.46
	УТЕПЛИТЕЛЬ (КЕРАМЗИТ γ=600кг/м³)				0.51
	ПЕНОПОЛИСТЕРОЛ t=80мм				0.82
	ЦЕМЕНТНАЯ СТЯЖКА, t=20мм				0.21
	РУБЕРОИД НА БИТУМНОЙ МАСТИКЕ	м²		10.2	
	СТАЛЬ ТОНКОЛИСТ.(СЛИВ) t=0.7мм	м²		8.5	
	МЕТАЛЛОЧЕРЕПИЦА	м²		15	
	ПЛЕНКА ПАРОИЗОЛЯЦИОННАЯ	м²		15	

ПРИМЕЧАНИЯ

1. СТРОПИЛЬНУЮ КРЫШУ ВЫПОЛНЯТЬ ИЗ ЛЕСОМАТЕРИАЛА ХВОЙНЫХ ПОРОД С ВЛАЖНОСТЬЮ ДРЕВЕСИНЫ НЕ МЕНЕЕ 25% (ДРЕВЕСИНА ПЕРВОГО СОРТА).
2. ЭЛЕМЕНТЫ КРЫШИ, СОПРИКАСАЮЩИЕСЯ С КИРПИЧНОЙ КЛАДКОЙ, ТЩАТЕЛЬНО АНТИСЕПТИРОВАТЬ И ИЗОЛИРОВАТЬ ПРОКЛАДКОЙ ИЗ 2–Х СЛОЕВ ТОЛЯ.
3. ДЕРЕВЯННЫЕ ЭЛЕМЕНТЫ АНТИСЕПТИРУЮТСЯ С ПОСЛЕДУЮЩЕЙ ОГНЕЗАЩИТНОЙ ОБРАБОТКОЙ ПУТЕМ ГЛУБОКОЙ ПРОПИТКИ АНТИПИРИНОМ С ПОГЛАЩЕНИЕМ СОЛЕЙ НЕ МЕНЕЕ 75% ОТ ОБЪЕМА ЭЛЕМЕНТОВ В СООТВЕТСТВИИ СО СН РК 5.03–07–2013 "НЕСУЩИЕ И ОГРАЖДАЮЩИЕ КОНСТРУКЦИИ" ИЛИ ПОКРЫВАЮТСЯ ОФП–9 ПО ГОСТ 23790–79 "ПОКРЫТИЕ ПО ДРЕВЕСИНЕ ФОСФАТНОЕ ОГНЕЗАЩИТНОЕ"
4. СТРОПИЛЬНЫЕ НОГИ КРЕПЯТСЯ СКРУТКАМИ ИЗ ПРОВОЛОКИ 2 ø4 К НАРУЖНЫМ СТЕНАМ.
5. ПО ПАРАПЕТУ ЗДАНИЯ ПРЕДУСМОТРЕТЬ ОТВЕРСТИЯ ДЛЯ ВЕНТИЛЯЦИИ ПРОСТРАНСТВА ЧЕРДАКА 125Х250ММ. ОТВЕРСТИЯ ЗАКРЫТЬ ОТ ПТИЦ СЕТКОЙ С ЯЧЕЙКОЙ 20Х20ММ ИЗ ПРОВОЛОКИ ø1.5 ММ

СОГЛАСОВАНО

ВЗАМ. ИНВ. N°

ПОДП. И ДАТА

ИНВ. N° ПОДЛ.

ИЗМ.	КОЛ.УЧ.	ЛИСТ	N°ДОК.	ПОДП.	ДАТА
РАЗРАБ.		РЯХОВА			10.23
ПРОВЕР.		АБДАЛИЕВА			10.23
Н. КОНТР.		ИСКЕНДИРОВА			10.23
ГИП		АБДАЛИЕВА			10.23

23.017–АС

«СТРОИТЕЛЬСТВО ИСПАРИТЕЛЬНОЙ ПЛОЩАДКИ В С. МУКЫР КЫЗЫЛКОГИНСКОГО РАЙОНА, АТЫРАУСКОЙ ОБЛАСТИ»

ПРИЕМНЫЙ ПУНКТ

СТАДИЯ	ЛИСТ	ЛИСТОВ
РП	7	

ПЛАН СТРОПИЛ. РАЗРЕЗ 1–1, 2–2. СПЕЦИФИКАЦИЯ

ТОО "Уралводпроект" г.Уральск

ФОРМАТ А2

ПЛАН
МАСШТАБ 1:50

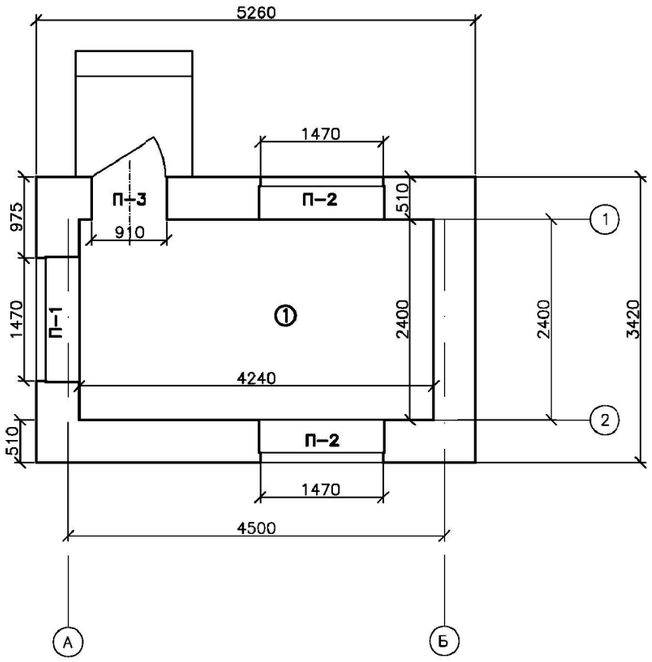

ВЕДОМОСТЬ ПЕРЕМЫЧЕК

МАРКА	СХЕМА СЕЧЕНИЯ
П-1 шт.1	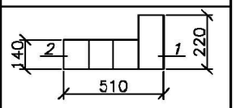
П-2 шт.2	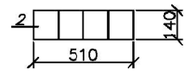
П-3 шт.1	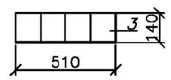

СПЕЦИФИКАЦИЯ ЭЛЕМЕНТОВ ПЕРЕМЫЧЕК

МАРКА ПОЗ.	ОБОЗНАЧЕНИЕ	НАИМЕНОВАНИЕ	КОЛ-ВО, ШТ.	МАССА, ЕД. КГ	ПРИМЕЧАНИЯ
		ПЕРЕМЫЧКИ ЖЕЛЕЗОБЕТОННЫЕ			
1	СЕРИЯ 1.038.1-1 в.1	3ПБ 21-8	1	137.0	0.055м3
2	СЕРИЯ 1.038.1-1 в.1	2ПБ 19-3	11	81.0	0.363м3
3	СЕРИЯ 1.038.1-1 в.1	2ПБ 16-2	4	65.0	0.104м3

ПРИМЕЧАНИЯ

1. ОТМЕТКА ПОЛА 0.000 СООТВЕТСТВУЕТ АБСОЛЮТНОЙ ОТМЕТКЕ ~~33.18~~ 70,49

ВЕДОМОСТЬ ПОЛОВ

НАИМЕНОВАНИЕ ПОМЕЩЕНИЙ ПО ПЛАНУ	ТИП ПОЛА ПО ПРОЕКТУ	ЭЛЕМЕНТЫ ПОЛА И ИХ ТОЛЩИНА ММ.	ПЛОЩАДЬ ПОЛА. м2.
ПОМЕЩЕНИЕ ДЛЯ ОХРАНИКОВ	1	ЛИНОЛЕУМ ПОЛИВИНИЛХЛОРИДНЫЙ ГОСТ 7251-77 - 2 ПОДСТИЛАЮЩИЙ СЛОЙ-БЕТОН С16/20 НА СУЛЬФАТОСТОЙКОМ ЦЕМЕНТЕ - 178 УПЛОТНЕННЫЙ СО ЩЕБНЕМ ГРУНТ. -50	10,20

ЭКСПЛИКАЦИЯ ПОМЕЩЕНИЙ

№ поз	НАИМЕНОВАНИЕ	ПЛОЩАДЬ $м^2$	КАТЕГОРИЯ ПРОИЗВОДСТВА ПО ВЗРЫВНОЙ, ВЗРЫВОПОЖАРНОЙ И ПОЖАРНОЙ ОПАСНОСТИ
①	ПОМЕЩЕНИЕ ДЛЯ ДЕЖУРНОГО ПЕРСОНАЛА	10,2	Д

СОГЛАСОВАНО

ВЗАМ. ИНВ. №

ПОДП. И ДАТА

ИНВ. № ПОДЛ.

ИЗМ.	КОЛ.УЧ.	ЛИСТ	N°ДОК.	ПОДП.	ДАТА
РАЗРАБ.		РЯХОВА			10.23
ПРОВЕР.		АБДАЛИЕВА			10.23
Н. КОНТР.		ИСКЕНДИРОВА			10.23
ГИП		АБДАЛИЕВА			10.23

23.017-АС

«СТРОИТЕЛЬСТВО ИСПАРИТЕЛЬНОЙ ПЛОЩАДКИ В С. МУКЫР КЫЗЫЛКОГИНСКОГО РАЙОНА, АТЫРАУСКОЙ ОБЛАСТИ»

ПРИЕМНЫЙ ПУНКТ

СТАДИЯ	ЛИСТ	ЛИСТОВ
РП	8	

ПЛАН ПЕРЕМЫЧЕК.
ПЛАН ПОЛОВ. СПЕЦИФИКАЦИЯ

ТОО "УралВодпроект" г.Уральск

ФОРМАТ А2

РЕШЕТКА

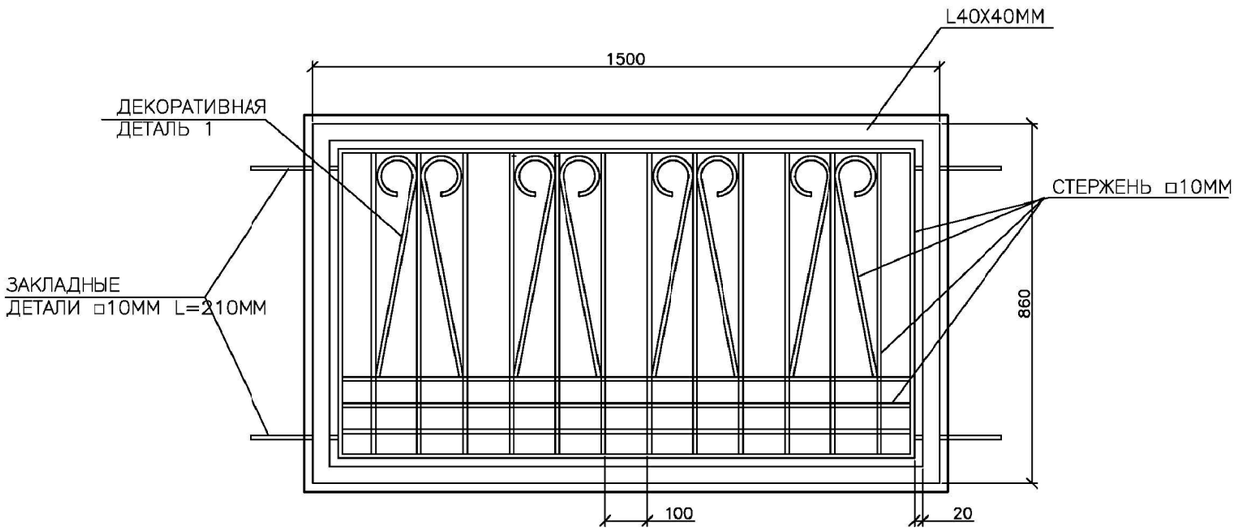

РАСХОД МЕТАЛЛА

№№ п/п	НАИМЕНОВАНИЕ	МАССА КГ	КОЛ-ВО РЕШЕТОК	ВСЕГО, КГ
1	РЕШЕТКА	32.7	1	32.7
			ИТОГО:	32.7

ВИД СБОКУ

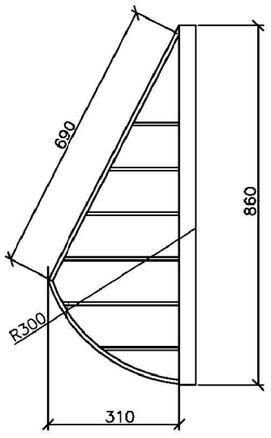

ДЕТАЛЬ 1

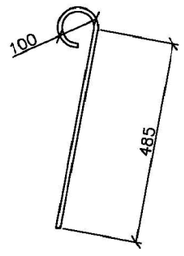

ПРИМЕЧАНИЯ

1 ДЛЯ ИЗГОТОВЛЕНИЯ ОКОННОЙ РЕШЕТКИ1 НЕОБХОДИМО:
- УГОЛОК 40X40MM (ГОСТ 19771-93) – 4.720 П.М. ВЕС 7.0КГ
- СТЕРЖЕНЬ □10MM – 31.8 П.М. (ГОСТ 2591-2006). ВЕС-25.0КГ
- ДЕТАЛИ ЗАКЛАДНЫЕ,СТЕРЖЕНЬ □10MM – 0.85 П.М. ВЕС-0.7КГ

2 ОКРАСКА РЕШЕТОК ПРОИЗВОДИТСЯ МАСЛЯНОЙ КРАСКОЙ ЗА 2 РАЗА

3 ЗАКЛАДНЫЕ ДЕТАЛИ УСТАНАВЛИВАЮТСЯ В КЛАДКЕ НА ГЛУБИНУ 150MM

СОГЛАСОВАНО

ВЗАМ. ИНВ. №

ПОДП. И ДАТА

ИНВ. № ПОДЛ.

ИЗМ.	КОЛ.УЧ.	ЛИСТ	N.ДОК.	ПОДП.	ДАТА
РАЗРАБ.		РЯХОВА			10.23
ПРОВЕР.		АБДАЛИЕВА			10.23
Н. КОНТР.		ИСКЕНДИРОВА			10.23
ГИП		АБДАЛИЕВА			10.23

23.017-АС

«СТРОИТЕЛЬСТВО ИСПАРИТЕЛЬНОЙ ПЛОЩАДКИ В С. МУКЫР КЫЗЫЛКОГИНСКОГО РАЙОНА, АТЫРАУСКОЙ ОБЛАСТИ»

ПРИЕМНЫЙ ПУНКТ

СТАДИЯ	ЛИСТ	ЛИСТОВ
РП	9	

ДЕКОРАТИВНАЯ МЕТАЛЛИЧЕСКАЯ РЕШЕТКА.

ТОО "Уралводпроект" г.Уральск

ФОРМАТ А2

ПЛАН
МАСШТАБ 1:50

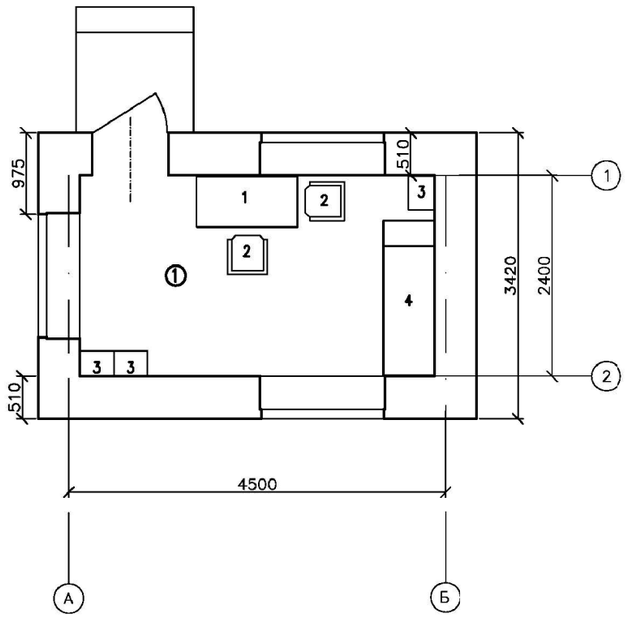

ПЕРЕЧЕНЬ МЕБЕЛИ И ОБОРУДОВАНИЯ

NN П/П	НАИМЕНОВАНИЕ	ТИП МАРКА	РАЗМЕРЫ В ММ			КОЛ-ВО, ШТ	ПОКАЗАТЕЛЬ ЭЛЕК. ТОКА	
			ДЛИНА	ШИРИ-НА	ВЫСОТА		МОЩ-НОСТЬ В ВТ	ФАЗЫ НАПРЯЖ.
1	СТОЛ ПИСМЕННЫЙ ОДНОТУМБОВЫЙ		1200	600	750	1		
2	СТУЛ ПОЛУМЯГКИЙ					2		
3	ШКАФ ДЛЯ ОДЕЖДЫ		400	300	1800	3		
4	КУШЕТКА		2000	600	500	1		

ЭКСПЛИКАЦИЯ ПОМЕЩЕНИЙ

№ поз	НАИМЕНОВАНИЕ	ПЛОЩАДЬ $м^2$	КАТЕГОРИЯ ПРОИЗВОДСТВА ПО ВЗРЫВНОЙ, ВЗРЫВОПОЖАРНОЙ И ПОЖАРНОЙ ОПАСНОСТИ
①	ПОМЕЩЕНИЕ ДЛЯ ДЕЖУРНОГО ПЕРСОНАЛА	10,2	Д

СОГЛАСОВАНО

ВЗАМ. ИНВ. N°

ПОДП. И ДАТА

ИНВ. N° ПОДЛ.

ИЗМ.	КОЛ.УЧ.	ЛИСТ	N°ДОК.	ПОДП.	ДАТА
РАЗРАБ.		РЯХОВА			10.23
ПРОВЕР.		АБДАЛИЕВА			10.23
Н. КОНТР.		ИСКЕНДИРОВА			10.23
ГИП		АБДАЛИЕВА			10.23

23.017–АС

«СТРОИТЕЛЬСТВО ИСПАРИТЕЛЬНОЙ ПЛОЩАДКИ В С. МУКЫР КЫЗЫЛКОГИНСКОГО РАЙОНА, АТЫРАУСКОЙ ОБЛАСТИ»

ПРИЕМНЫЙ ПУНКТ

СТАДИЯ	ЛИСТ	ЛИСТОВ
РП	10	

ПЛАН С РАССТАНОВКОЙ МЕБЕЛИ И ТЕХНОЛОГИЧЕСКОГО ОБОРУДОВАНИЯ

ТОО "Уралводпроект" г.Уральск

ФОРМАТ А2

ВЕДОМОСТЬ ЧЕРТЕЖЕЙ ОСНОВНОГО КОМПЛЕКТА ОВ

ЛИСТ	НАИМЕНОВАНИЕ	ПРИМЕЧАНИЕ
1	ОБЩИЕ ДАННЫЕ	
2	ПЛАН. УЗЕЛ УСТАНОВКИ ЭЛЕКТРИЧЕСКИХ ПЕЧЕЙ. СПЕЦИФИКАЦИЯ	

ВЕДОМОСТЬ ССЫЛОЧНЫХ ДОКУМЕНТОВ

ОБОЗНАЧЕНИЕ	НАИМЕНОВАНИЕ	ПРИМЕЧАНИЕ
СНиП РК 4.02-42-2006	ОТОПЛЕНИЕ, ВЕНТИЛЯЦИЯ И КОНДИЦИОНИРОВАНИЕ	
СН РК 4.01-02-2013	ВНУТРЕННИЕ САНИТАРНО-ТЕХНИЧЕСКИЕ СИСТЕМЫ	

ОСНОВНЫЕ ПОКАЗАТЕЛИ ПО ЧЕРТЕЖАМ ОТОПЛЕНИЯ И ВЕНТИЛЯЦИИ

НАИМЕНОВАНИЕ ЗДАНИЯ (СООРУЖЕНИЯ), ПОМЕЩЕНИЯ	ОБЪЕМ, М³	ПЕРИОДЫ ГОДА ПРИ ТН, С	РАСХОД ТЕПЛА, ККАЛ/Ч				РАСХОД ХОЛОДА ККАЛ/Ч	УСТАНОВЛЕННАЯ МОЩНОСТЬ ЭЛЕКТРОПЕЧЕЙ, КВТ
			НА ОТОПЛЕ-НИЕ	НА ВЕНТИ-ЛЯЦИЮ	НА ГОРЯЧЕЕ ВОДОСНАБ-ЖЕНИЕ	ОБЩИЙ		
ПОМЕЩЕНИЕ ДЛЯ ДЕЖУРНОГО ПЕРСОНАЛА	27,54	-31	1900			1900		3

ВЕДОМОСТЬ ОСНОВНЫХ КОМПЛЕКТОВ РАБОЧИХ ЧЕРТЕЖЕЙ

ОБОЗНАЧЕНИЕ	НАИМЕНОВАНИЕ	ПРИМЕЧАНИЕ
АС	АРХИТЕКТУРНО-СТРОИТЕЛЬНЫЕ РЕШЕНИЯ	АЛЬБОМ I.
ОВ	ОТОПЛЕНИЕ И ВЕНТИЛЯЦИЯ	АЛЬБОМ I.
ЭМ	ЭЛЕКТРОТЕХНИЧЕСКАЯ ЧАСТЬ	АЛЬБОМ II.
СО	ЗАКАЗНЫЕ СПЕЦИФИКАЦИИ	АЛЬБОМ III.

ПЛАН – СХЕМА

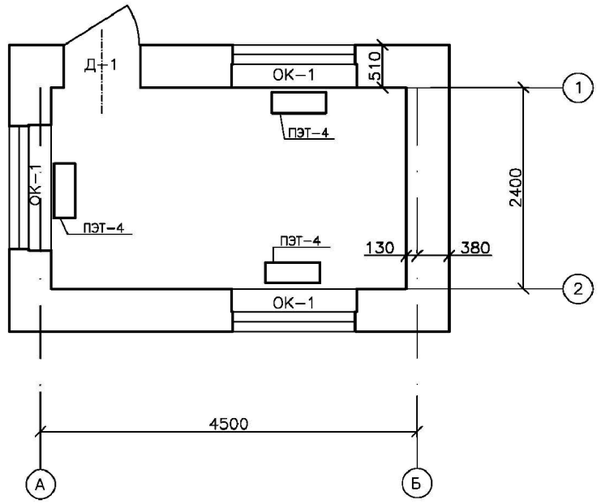

ОБЩИЕ УКАЗАНИЯ

1 РАСЧЕТНАЯ ТЕМПЕРАТУРА НАРУЖНОГО ВОЗДУХА СОСТАВЛЯЕТ -31°С
2 В ПРОЕКТЕ РАЗРАБОТАН ВАРИАНТ ЭЛЕКТРИЧЕСКОГО ОТОПЛЕНИЯ.
3 СОГЛАСНО СНИП ТЕМПЕРАТУРА В ПОМЕЩЕНИИ ДЛЯ ДЕЖУРНОГО ПЕРСОНАЛА ТВН=18°С.
4 В КАЧЕСТВЕ НАГРЕВАТЕЛЬНЫХ ПРИБОРОВ ПРИНЯТЫ ПЭТ-4
5 ВЕНТИЛЯЦИЯ ЗДАНИЯ ЕСТЕСТВЕННАЯ ВЫТЯЖКА ОСУЩЕСТВЛЯЕТСЯ ЧЕРЕЗ ДВЕРИ И ОКНА

СОГЛАСОВАНО

ВЗАМ. ИНВ. №

ПОДП. И ДАТА

ИНВ. № ПОДЛ. XXXXXXX

НАСТОЯЩИЙ ПРОЕКТ СООТВЕТСТВУЕТ ТРЕБОВАНИЯМ НОРМАТИВНЫХ, ЭКОЛОГИЧЕСКИХ, САНИТАРНО-ГИГИЕНИЧЕСКИХ, ПРОТИВОПОЖАРНЫХ ДОКУМЕНТОВ И ДРУГИХ НОРМ, ДЕЙСТВУЮЩИХ НА ТЕРРИТОРИИ РЕСПУБЛИКИ КАЗАХСТАН И ОБЕСПЕЧИВАЕТ БЕЗОПАСНОСТЬ ПРОДУКЦИИ ДЛЯ ЖИЗНИ, ЗДОРОВЬЯ ЛЮДЕЙ, ИМУЩЕСТВА, ОХРАНУ ОКРУЖАЮЩЕЙ СРЕДЫ.

ГЛАВНЫЙ ИНЖЕНЕР ПРОЕКТА АБДАЛИЕВА

ИЗМ.	КОЛ.УЧ.	ЛИСТ	N ДОК.	ПОДП.	ДАТА
РАЗРАБ.		РЯХОВА			10.23
ПРОВЕР.		АБДАЛИЕВА			10.23
Н. КОНТР.		ИСКЕНДИРОВА			10.23
ГИП		АБДАЛИЕВА			10.23

23.017-ОВ

«СТРОИТЕЛЬСТВО ИСПАРИТЕЛЬНОЙ ПЛОЩАДКИ В С. МУКЫР КЫЗЫЛКОГИНСКОГО РАЙОНА, АТЫРАУСКОЙ ОБЛАСТИ»

ПРИЕМНЫЙ ПУНКТ

СТАДИЯ	ЛИСТ	ЛИСТОВ
РП	1	2

ОБЩИЕ ДАННЫЕ

ТОО "Уралводпроект" г.Уральск

ФОРМАТ А2

ПЛАН
МАСШТАБ 1:50

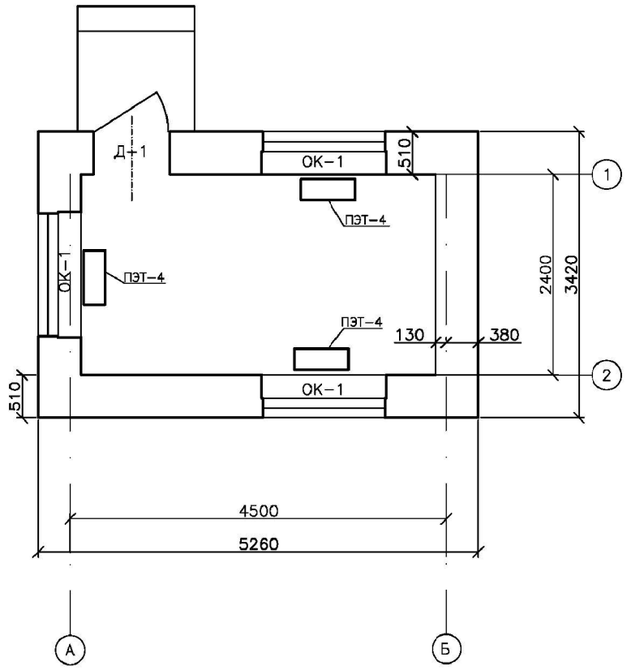

УЗЕЛ УСТАНОВКИ ЭЛЕКТРИЧЕСКИХ ПЕЧЕЙ
М 1:25

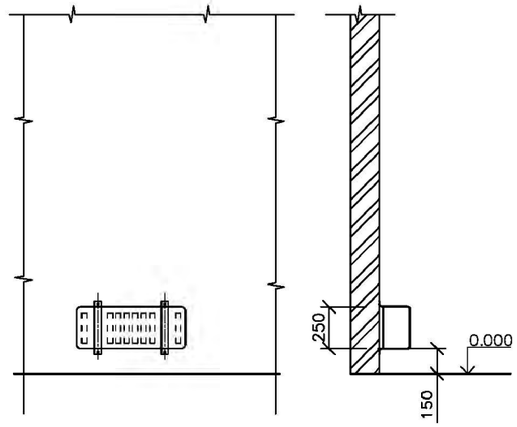

ВАРИАНТ С ЭЛЕКТРООТОПЛЕНИЕМ

НАИМЕНОВАНИЕ ПОМЕЩЕНИЙ	КОЛИЧЕСТВО ЭЛЕКТРОПЕЧЕЙ ПЭТ-4 ПРИ Т° С
	– 31
ПОМЕЩЕНИЕ ДЛЯ ДЕЖУРНОГО ПЕРСОНАЛА	3
ИТОГО	3

СПЕЦИФИКАЦИЯ

ПОЗ.	ОБОЗНАЧЕНИЕ	НАИМЕНОВАНИЕ	КОЛ.	МАССА ЕД.,КГ	ПРИМЕ-ЧАНИЕ
		Отопление			
1		Электропечи ПЭТ-4 N=1.0кВт	3	5,2	15,6

СОГЛАСОВАНО

ВЗАМ. ИНВ. №

ПОДП. И ДАТА

ИНВ. № ПОДЛ. XXXXXX

ИЗМ.	КОЛ.УЧ	ЛИСТ	N°ДОК.	ПОДП.	ДАТА
РАЗРАБ.		РЯХОВА			10.23
ПРОВЕР.		АБДАЛИЕВА			10.23
Н. КОНТР.		ИСКЕНДИРОВА			10.23
ГИП		АБДАЛИЕВА			10.23

23.017–ОВ

«СТРОИТЕЛЬСТВО ИСПАРИТЕЛЬНОЙ ПЛОЩАДКИ В С. МУКЫР КЫЗЫЛКОГИНСКОГО РАЙОНА, АТЫРАУСКОЙ ОБЛАСТИ»

ПРИЕМНЫЙ ПУНКТ

СТАДИЯ	ЛИСТ	ЛИСТОВ
РП	2	

ПЛАН
УЗЕЛ УСТАНОВКИ ПЕЧЕЙ
СПЕЦИФИКАЦИЯ

ТОО "Уралводпроект" г.Уральск

ФОРМАТ А2

ПРИЕМНЫЙ ПУНКТ

Альбом II

ЭЛЕКТРОТЕХНИЧЕСКАЯ ЧАСТЬ.

ИЗМ.	КОЛ.УЧ.	ЛИСТ	N°ДОК.	ПОДП.	ДАТА	23.017–10–ЭМ
						«СТРОИТЕЛЬСТВО ИСПАРИТЕЛЬНОЙ ПЛОЩАДКИ В С. МУКЫР КЫЗЫЛКОГИНСКОГО РАЙОНА, АТЫРАУСКОЙ ОБЛАСТИ»
РАЗРАБ.		КЕНЖЕГАЛИЕВ				ПРИЕМНЫЙ ПУНКТ
ПРОВЕР.						СТАДИЯ: РП; ЛИСТ: ; ЛИСТОВ:
ГИП		АБДАЛИЕВА				
Н. КОНТР.		ИСКЕНДИРОВА				ПРИЕМНЫЙ ПУНКТ АЛЬБОМ II
						ТОО "Уралводпроект" г.Уральск

СОГЛАСОВАНО

ВЗАМ. ИНВ. N°

ПОДП. И ДАТА

ИНВ. N° ПОДЛ. XXXXXXX

ФОРМАТ А2

ВЕДОМОСТЬ РАБОЧИХ ЧЕРТЕЖЕЙ ОСНОВНОГО КОМПЛЕКТА МАРКИ ЭМ

ЛИСТ	НАИМЕНОВАНИЕ	ПРИМЕЧАНИЕ
1	ОБЩИЕ ДАННЫЕ.	
2	СХЕМА ЭЛЕКТРИЧЕСКАЯ ПРИНЦИПИАЛЬНАЯ УПРАВЛЕНИЯ ЭЛЕКТРООТОПЛЕНИЕМ	
3	ПЛАН ОСВЕЩЕНИЯ И СИЛОВОГО ЭЛЕКТРООБОРУДОВАНИЯ МАСШТАБ 1:50.	

ВЕДОМОСТЬ ССЫЛОЧНЫХ И ПРИЛАГАЕМЫХ ДОКУМЕНТОВ

ОБОЗНАЧЕНИЕ	НАИМЕНОВАНИЕ	ПРИМЕЧАНИЕ
	ССЫЛОЧНЫЕ ДОКУМЕНТЫ	
ПУЭ РК	ПРАВИЛА УСТРОЙСТВА ЭЛЕКТРОУСТАНОВОК	
ГОСТ 21.210–2014	СПДС. ИЗОБРАЖЕНИЯ УСЛОВНЫЕ ГРАФИЧЕСКИЕ ЭЛЕКТРО–ОБОРУДОВАНИЯ И ПРОВОДОК НА ПЛАНАХ	
ГОСТ 21.613–2014	СПДС. СИЛОВОЕ ОБОРУДОВВАНИЕ. РАБОЧИЕ ЧЕРТЕЖИ.	
СН. РК 4.04–109–2013	ПРАВИЛА ПРОЕКТИРОВАНИЯ СИЛОВОГО И ОСВЕТИ–ТЕЛЬНОГО ОБОРУДОВАНИЯ ПРОМЫШЛЕННЫХ ПРЕДПРИЯТИЙ.	
СН РК 4.04–07–2019	ЭЛЕКТРОТЕХНИЧЕСКИЕ УСТРОЙСТВА	
ЗАО "ЭТМ"	КАТАЛОГ ЭЛЕКТРОТЕХНИЧЕСКОЙ ПРОДУКЦИИ.	
	ПРИЛАГАЕМЫЕ ДОКУМЕНТЫ	
23.017–10–ЭМ .С	СПЕЦИФИКАЦИЯ ОБОРУДОВАНИЯ, ИЗДЕЛИЙ И МАТЕРИАЛОВ	

ОСНОВНЫЕ ПОКАЗАТЕЛИ ПРОЕКТА

НОМИНАЛЬНОЕ НАПРЯЖЕНИЕ	Uном	В	380/220
УСТАНОВЛЕННАЯ МОЩНОСТЬ	Pуст	кВт	3,5
КОЭФФИЦИЕНТ МОЩНОСТИ		Cosφ	0,8
МАКСИМАЛЬНАЯ ПОТЕРЯ НАПРЯЖЕНИЯ		%	2,5
КОЛИЧЕСТВО СВЕТИЛЬНИКОВ С ЛЮМИНИСЦЕНТНЫМИ ЛАМПАМИ		ШТ	3
КОЛИЧЕСТВО СВЕТИЛЬНИКОВ С ЛАМПАМИ НАКАЛИВАНИЯ		ШТ	1

НАСТОЯЩИЙ ПРОЕКТ СООТВЕТСТВУЕТ ТРЕБОВАНИЯМ НОРМАТИВНЫХ, ЭКОЛОГИЧЕСКИХ, САНИТАРНО–ГИГИЕНИЧЕСКИХ, ПРОТИВОПОЖАРНЫХ ДОКУМЕНТОВ И ДРУГИХ НОРМ, ДЕЙСТВУЮЩИХ НА ТЕРРИТОРИИ РЕСПУБЛИКИ КАЗАХСТАН И ОБЕСПЕЧИВАЕТ БЕЗОПАСНОСТЬ ПРОДУКЦИИ ДЛЯ ЖИЗНИ, ЗДОРОВЬЯ ЛЮДЕЙ, ИМУЩЕСТВА, ОХРАНУ ОКРУЖАЮЩЕЙ СРЕДЫ.

ГЛАВНЫЙ ИНЖЕНЕР ПРОЕКТА АБДАЛИЕВА

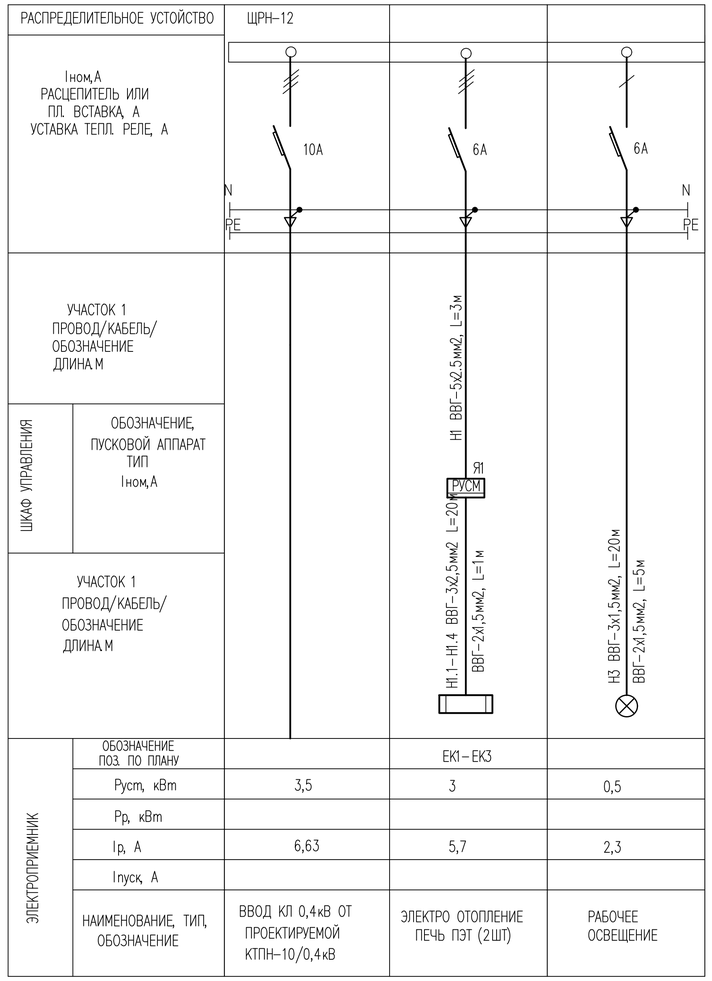

ОБЩИЕ УКАЗАНИЯ

НАСТОЯЩАЯ ЧАСТЬ ПРОЕКТА ВЫПОЛНЕНА НА ОСНОВАНИИ СМЕЖНЫХ ЧАСТЕЙ ПРОЕКТА, ЗАДАНИЯ НА ПРОЕКТИРОВАНИЕ, ТЕХНИЧЕСКИХ УСЛОВИЙ И В СООТВЕТСТВИИ С ТРЕБОВАНИЯМИ СП РК 4.04–109–2013, ПУЭ РК.
ПРЕДУСМОТРЕНО ПОДДЕРЖАНИЕ ТЕМПЕРАТУРЫ ВОЗДУХА +18°С В ПОМЕЩЕНИИ ПРИЕМНЫЙ ПУНКТА В ЗИМНИЙ ПЕРИОД.

ДЛЯ ПРИЕМА ЭЛЕКТРОЭНЕРГИИ ПРОЕКТОМ ПРЕДУСМАТРИВАЕТСЯ УСТАНОВКА В ЗДАНИИ РАСПРЕДЕЛИТЕЛЬНОГО ПУНКТА ТИПА ЩРН–12

НИЗКОВОЛЬТНЫЕ (НАПРЯЖЕНИЕМ ДО 1000В) КАБЕЛИ И ПРОВОДА ПРИНЯТЫ С МЕДНЫМИ ЖИЛАМИ С ПОЛИХЛОР–ВИНИЛОВОЙ ИЗОЛЯЦИЕЙ В ПВХ ОБОЛОЧКЕ И ЗАЩИЩЕНЫ ОТ МЕХАНИЧЕСКИХ ПОВРЕЖДЕНИЙ

РАСПРЕДЕЛИТЕЛЬНЫЕ СЕТИ ВЫПОЛНЯЮТСЯ КАБЕЛЯМИ МАРКИ ВВГ ОТКРЫТО ПО СТЕНАМ С КРЕПЛЕНИЕМ НАКЛАДНЫМИ СКОБАМИ

СИЛОВЫЕ КАБЕЛИ ПРОВЕРЕНЫ ПО ДОПУСТИМОМУ НОМИНАЛЬНОМУ ТОКУ И НА ПОТЕРЮ НАПРЯЖЕНИЯ, НЕ ПРЕВЫШАЮЩЕЙ 5%.

ОСНОВНЫМ СРЕДСТВОМ ЗАЩИТЫ ОБСЛУЖИВАЮЩЕГО ПЕРСОНАЛА ОТ ПОРАЖЕНИЯ ЭЛЕКТРИЧЕСКИМ ТОКОМ ЯВЛЯЕТСЯ ЗАЩИТНОЕ ЗАЗЕМЛЕНИЕ. ЗАЗЕМЛЕНИЮ ПОДЛЕЖАТ ВСЕ МЕТАЛЛИЧЕСКИЕ ЧАСТИ НОРМАЛЬНО НЕ НАХОДЯЩИХСЯ ПОД НАПРЯЖЕНИЕМ. ЗАЗЕМЛЕНИЕ ВЫПОЛНИТЬ СОГЛАСНО ПУЭ.

ВСЕ ЭЛЕКТРОМОНТАЖНЫЕ РАБОТЫ ВЫПОЛНИТЬ В СООТВЕТСТВИИ С ТРЕБОВАНИЯМИ ПУЭ.

СОГЛАСОВАНО

ВЗАМ. ИНВ. N°

ПОДП. И ДАТА

ИНВ. N° ПОДЛ.

ИЗМ.	КОЛ.УЧ.	ЛИСТ	N°ДОК.	ПОДП.	ДАТА
РАЗРАБ.		КЕНЖЕГАЛИЕВ			
ПРОВЕР.					
Н. КОНТР.		ИСКЕНДИРОВА			
ГИП		АБДАЛИЕВА			

23.017–10–ЭМ

«СТРОИТЕЛЬСТВО ИСПАРИТЕЛЬНОЙ ПЛОЩАДКИ В С. МУКЫР КЫЗЫЛКОГИНСКОГО РАЙОНА, АТЫРАУСКОЙ ОБЛАСТИ»

ПРИЕМНЫЙ ПУНКТ

СТАДИЯ	ЛИСТ	ЛИСТОВ
РП	1	

ОБЩИЕ ДАННЫЕ.

ТОО "УРАЛВОДПРОЕКТ" Г. УРАЛЬСК

URALVODPROECT

ФОРМАТ А2

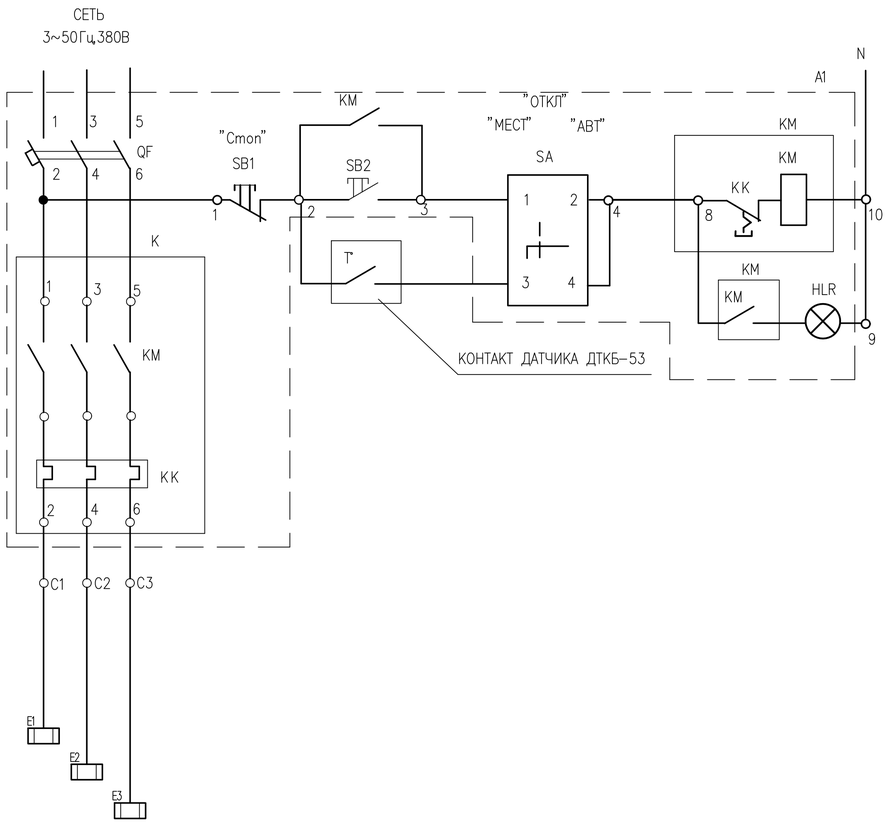

ДИАГРАММА ЗАМЫКАНИЯ КОНТАКТОВ ДАТЧИКА ВК1

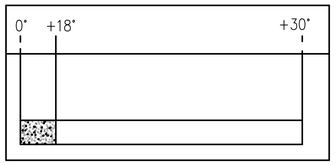

— КОНТАКТ ЗАМКНУТ

ДИАГРАММА ПЕРЕКЛЮЧАТЕЛЯ SA4

СОЕДИНЕНИЕ КОНТАКТОВ	ПОЛОЖЕНИЕ РУКОЯТКИ		
	−45°	0	+45°
1−2	−	−	+
3−4	+	−	−
МАРКИРОВКА НА ПЕРЕКЛЮЧАТЕЛЕ	2	0	1
МАРКИРОВКА НА ПАНЕЛИ	"АВТ."	"ОТКЛ"	"РУЧН."

СПЕЦИФИКАЦИЯ

ПОЗ. ОБОЗНАЧЕНИЕ	НАИМЕНОВАНИЕ	КОЛ.	ПРИМЕЧАНИЕ
Я1	ЯЩИК РУС М 5111−2874У1	1	Iн=6А
FU1	ВСТАВКА ПЛАВКАЯ ВП−2Б 250В ,1А	1	
HL1	АРМАТУРА СВЕТОСИГНАЛЬНАЯ АМЕ3232212	1	ЗЕЛЕНЫЙ
KM1	ПУСКАТЕЛЬ ЭЛЕКТРОМАГНИТНЫЙ ПМЛ150004В, IP00	1	
KK1	РЕЛЕ ЭЛЕКТРОТЕПЛОВОЕ РТЛ 1014,1з	1	Iнэ=3,8−6А
QF	ВЫКЛЮЧАТЕЛЬ АВТОМАТИЧЕСКИЙ ВА51−25, ~50Гц 380В	1	Iн.р.=8А
SB1	ВЫКЛЮЧАТЕЛЬ КЕ031У3, исп.5, КРАСНЫЙ	1	ТУ16−642.015−86
SB2	ВЫКЛЮЧАТЕЛЬ КЕ031У3, исп.4, ЧЕРНЫЙ	1	ТУ16−642.015−86
SA1	ПЕРЕКЛЮЧАТЕЛЬ ПКУ3−54С	1	
	АППАРАТУРА, УСТАНАВЛИВАЕМАЯ ДОПОЛНИТЕЛЬНО		
	ПРИСТАВКА КОНТАКТНАЯ ПКЛ4004,4з,ТУ16−523.554−82	1	
	АППАРАТУРА, УСТАНАВЛИВАЕМАЯ ПО МЕСТУ		
T°	ДАТЧИК−РЕЛЕ ТЕМПЕРАТУРЫ КАМЕРНЫЙ ДТКБ−53 0°....+30°С	1	

СОГЛАСОВАНО

ВЗАМ. ИНВ. N°

ПОДП. И ДАТА

ИНВ. N° ПОДЛ. XXXXXX

ИЗМ.	КОЛ.УЧ.	ЛИСТ	N°ДОК.	ПОДП.	ДАТА
РАЗРАБ.		КЕНЖЕГАЛИЕВ			
ПРОВЕР.					
Н. КОНТР.		ИСКЕНДИРОВА			
ГИП		АБДАЛИЕВА			

23.017−10−ЭМ

«СТРОИТЕЛЬСТВО ИСПАРИТЕЛЬНОЙ ПЛОЩАДКИ В С. МУКЫР КЫЗЫЛКОГИНСКОГО РАЙОНА, АТЫРАУСКОЙ ОБЛАСТИ»

ПРИЕМНЫЙ ПУНКТ

СТАДИЯ	ЛИСТ	ЛИСТОВ
РП	2	

СХЕМА ЭЛЕКТРИЧЕСКАЯ ПРИНЦИПИАЛЬНАЯ УПРАВЛЕНИЯ ЭЛЕКТРООТОПЛЕНИЕМ

URALVODPROECT

ТОО "Уралводпроект" г.Уральск

ФОРМАТ А2

ПЛАН ОСВЕЩЕНИЯ И СИЛОВОГО ЭЛЕКТРООБОРУДОВАНИЯ. М1:50

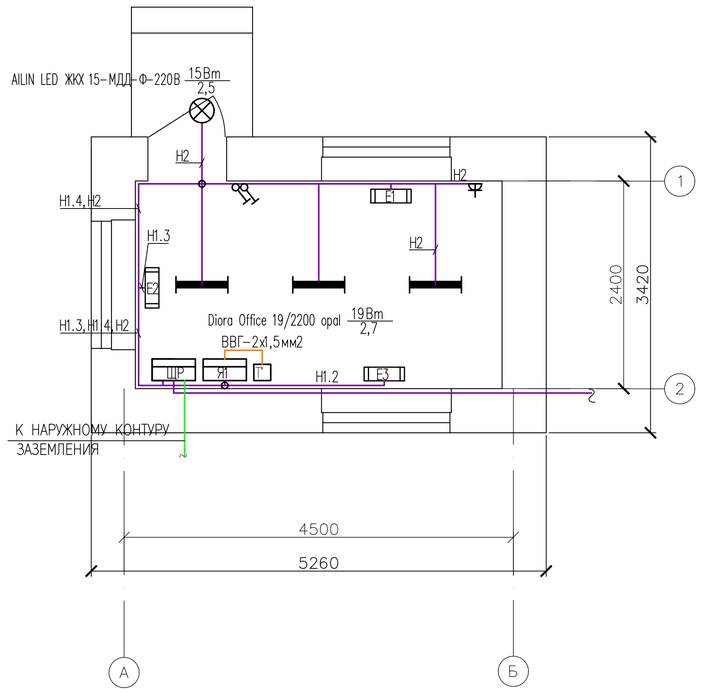

СПЕЦИФИКАЦИЯ

ПОЗ.	ОБОЗНАЧЕНИЕ	НАИМЕНОВАНИЕ	КОЛ.	МАССА ЕД.КГ	ПРИМЕЧАНИЕ
		НИЗКОВОЛЬТНОЕ ОБОРУДОВАНИЕ			
ЩР	ЩРН-12	ПУНКТ РАСПРЕДЕЛИТЕЛЬНЫЙ ГРУППОВОЙ, 380В, 50Гц, ВВОДНОЙ ВА57-35 10А,	1	ШТ	
		ОТХОДЯЩИХ ЛИНИЙ: ВА47-29 3Р6А, ВА47-29 1Р6А			
Я1	РУС М 5111-2874У1	ЯЩИК УПРАВЛЕНИЯ, ТРИ САЛЬНИКА 3/4 (2 СВЕРХУ, 1 СНИЗУ) 380В, 50Гц, 6А	1	ШТ	
		ПРИБОРЫ И СРЕДСТВА АВТОМАТИЗАЦИИ			
Т°	ДТКБ-53	ДАТЧИК ТЕМПЕРАТУРЫ, 0°....+30°С	1	ШТ	
		СВЕТОТЕХНИЧЕСКОЕ ОБОРУДОВАНИЕ			
	Diora Office 19/2200 opal	СВЕТИЛЬНИК ПОТОЛОЧНЫЙ СВЕТОДИОДНЫЙ 19Вт, ~220 В, IP54	3	ШТ	
	AILIN LED ЖКХ 15-МДД-Ф-220В	СВЕТИЛЬНИК ПОТОЛОЧНЫЙ СВЕТОДИОДНЫЙ 15Вт, ~220 В, IP54	1	ШТ	
		ЭЛЕКТРОУСТАНОВОЧНЫЕ ИЗДЕЛИЯ			
	РС 16-227	РОЗЕТКА ОДНОМЕСТ. 250В, 16А, IP20 С З/К ДЛЯ СКРЫТОЙ ПРОВОДКИ	1	ШТ	
	100х40	КОРОБКА РАСПАЕЧНАЯ ДЛЯ СКРЫТОЙ ПРОВОДКИ	1	ШТ	
	С1 10-801	ВЫКЛЮЧАТЕЛЬ 1-КЛАВИШНЫЙ ДЛЯ СКРЫТОЙ ПРОВОДКИ, 250В, 6А, IP20	2	ШТ	
	У-92	КОРОБКА УСТАНОВОЧНАЯ ДЛЯ СКРЫТОЙ ПРОВОДКИ	3	ШТ	
КОР	КОР-73	КОРОБКА РАСПАЕЧНАЯ	1	ШТ	
		КАБЕЛЬНО-ПРОВОДНИКОВАЯ ПРОДУКЦИЯ			
	ВВГ ГОСТ 16442-80	КАБЕЛЬ СИЛОВОЙ МЕДНЫЙ, СЕЧЕНИЕМ 5х2,5мм2	2	М	
		СЕЧЕНИЕМ 3х2,5мм2	20	М	
		СЕЧЕНИЕМ 3х1,5мм2	20	М	
		СЕЧЕНИЕМ 2х1,5мм2	6	М	
		ПРОЧИЕ МАТЕРИАЛЫ			
	ГОСТ103-2006	СТАЛЬ ПОЛОСОВАЯ, СЕЧ. 25х4мм	3	М	

УСЛОВНЫЕ ОБОЗНАЧЕНИЯ

- СВЕТИЛЬНИК СВЕТОДИОДНЫЙ
- ВЫКЛЮЧАТЕЛЬ ОДНОКЛАВИШНЫЙ ДЛЯ СКРЫТОЙ ПРОВОДКИ
- ШТЕПСЕЛЬНАЯ ДВУХПОЛЮСНАЯ РОЗЕТКА ДЛЯ СКРЫТОЙ УСТАНОВКИ
- КОРОБКА РАСПАЕЧНАЯ
- КАБЕЛЬ СИЛОВОЙ
- КАБЕЛЬ КОНТРОЛЬНЫЙ
- КАБЕЛЬ СИЛОВОЙ В ЗЕМЛЕ
- ШИНА ЗАЗЕМЛЕНИЯ

СОГЛАСОВАНО

ВЗАМ. ИНВ. N°

ПОДП. И ДАТА

ИНВ. N° ПОДЛ. XXXXXX

ИЗМ.	КОЛ.УЧ.	ЛИСТ	N°ДОК.	ПОДП.	ДАТА
РАЗРАБ.		КЕНЖЕГАЛИЕВ			
ПРОВЕР.					
Н. КОНТР.		ИСКЕНДИРОВА			
ГИП		АБДАЛИЕВА			

23.017-10-ЭМ

«СТРОИТЕЛЬСТВО ИСПАРИТЕЛЬНОЙ ПЛОЩАДКИ В С. МУКЫР КЫЗЫЛКОГИНСКОГО РАЙОНА, АТЫРАУСКОЙ ОБЛАСТИ»

ПРИЕМНЫЙ ПУНКТ

СТАДИЯ	ЛИСТ	ЛИСТОВ
РП	3	

ПЛАН ОСВЕЩЕНИЯ И СИЛОВОГО ЭЛЕКТРООБОРУДОВАНИЯ МАСШТАБ 1:50.

ТОО "Уралводпроект" г.Уральск

ФОРМАТ А2

ПОЗИЦИЯ	НАИМЕНОВАНИЕ И ТЕХНИЧЕСКАЯ ХАРАКТЕРИСТИКА	ТИП, МАРКА ОБОЗНАЧЕНИЕ ДОКУМЕНТА, ОПРОСНОГО ЛИСТА	КОД ОБОРУДОВАНИЯ	ПОСТАВЩИК	ЕДИНИЦА ИЗМЕРЕНИЯ	КОЛИ-ЧЕСТВО	МАССА ЕДИНИЦЫ КГ	ПРИМЕЧАНИЯ
	1. НИЗКОВОЛЬТНОЕ ОБОРУДОВАНИЕ							
	ПУНКТ РАСПРЕДЕЛИТЕЛЬНЫЙ ГРУППОВОЙ, 380В, 50Гц, ВВОДНОЙ ВА57-35, Iрасц=10А, ОТХОДЯЩИХ ЛИНИЙ: ВА47-29 3Р 6А, ВА47-29 1Р 6А	ЩРН-12			ШТ	1		ЩР
	ЯЩИК УПРАВЛЕНИЯ, ТРИ САЛЬНИКА 3/4 (2 СВЕРХУ, 1 СНИЗУ) 380В, 50Гц, 6А	РУС М 5111-2874У1 ТУ16-87 ИУКЖ.656335.074ТУ			ШТ	1		Я1
	ПРИСТАВКА КОНТАКТНАЯ ,4з	ПКЛ4004,4з ТУ16-523.554-82			ШТ	1		
	2. ПРИБОРЫ И СРЕДСТВА АВТОМАТИЗАЦИИ							
	ДАТЧИК ТЕМПЕРАТУРЫ, 0°....+30°С	ДТКБ-53			ШТ	1		Т°
	3. СВЕТОТЕХНИЧЕСКОЕ ОБОРУДОВАНИЕ							
	СВЕТИЛЬНИК ПОТОЛОЧНЫЙ СВЕТОДИОДНЫЙ, 19Вт, ~220 В, IP54	Diora Office 19/2200 opal			ШТ	3		
	СВЕТИЛЬНИК ПОТОЛОЧНЫЙ СВЕТОДИОДНЫЙ, 15Вт, ~220 В, IP54	AILIN LED ЖКХ 15-МДД-Ф-220В			ШТ	1		
	4. ЭЛЕКТРОУСТАНОВОЧНЫЕ ИЗДЕЛИЯ							
	ВЫКЛЮЧАТЕЛЬ 1-КЛАВИШНЫЙ ДЛЯ СКРЫТОЙ ПРОВОДКИ, 250 В, 6 А, IP20	С1 10-801			ШТ	2		
	РОЗЕТКА ОДНОМЕСТНАЯ ДЛЯ СКРЫТОЙ ПРОВОДКИ 250 В, 16 А, IP20 С З/К	РС 16-227			ШТ	1		
	КОРОБКА РАСПАЕЧНАЯ СЕРИИ "ТУСО", ДЛЯ СКРЫТОЙ ПРОВОДКИ	100х40			ШТ	1		
	КОРОБКА УСТАНОВОЧНАЯ СЕРИИ "ТУСО" ДЛЯ СКРЫТОЙ ПРОВОДКИ	У-92			ШТ	3		
	КОРОБКА РАСПАЕЧНАЯ	КОР-73			ШТ	1		КОР
	5. КАБЕЛЬНО-ПРОВОДНИКОВАЯ ПРОДУКЦИЯ							
	КАБЕЛЬ МЕДНЫЙ С ПВХ ИЗОЛЯЦИЕЙ, СЕЧЕНИЕМ 5х2,5мм2	ВВГ ГОСТ 16442-80			М	2		
	СЕЧЕНИЕМ 3х2,5мм2				М	20		
	СЕЧЕНИЕМ 3х1,5мм2				М	20		
	СЕЧЕНИЕМ 2х1,5мм2				М	6		
	6. ПРОЧИЕ МАТЕРИАЛЫ							
	СТАЛЬ ПОЛОСОВАЯ, СЕЧЕНИЕМ 25х4мм	ГОСТ103-2006			М	3		

СОГЛАСОВАНО

ВЗАМ. ИНВ. N

ПОДПИСЬ И ДАТА

ИНВ. N ПОДЛ.

ИЗМ.	КОЛ.УЧ.	ЛИСТ	N°ДОК.	ПОДП.	ДАТА
РАЗРАБ.		КЕНЖЕГАЛИЕВ			
ПРОВЕР.					
Н. КОНТР.		ИСКЕНДИРОВА			
ГИП		АБДАЛИЕВА			

23.017-10-ЭМ.С

«СТРОИТЕЛЬСТВО ИСПАРИТЕЛЬНОЙ ПЛОЩАДКИ В С. МУКЫР КЫЗЫЛКОГИНСКОГО РАЙОНА, АТЫРАУСКОЙ ОБЛАСТИ»

ПРИЕМНЫЙ ПУНКТ

СТАДИЯ	ЛИСТ	ЛИСТОВ
РП	1	

СПЕЦИФИКАЦИЯ ОБОРУДОВАНИЯ, ИЗДЕЛИЙ И МАТЕРИАЛОВ

URALVODPROECT

ТОО "УРАЛВОДПРОЕКТ" Г. УРАЛЬСК

ФОРМАТ А3

ПРИЕМНЫЙ ПУНКТ

Альбом III.

СПЕЦИФИКАЦИИ ОБОРУДОВАНИЯ.

СОГЛАСОВАНО

ВЗАМ. ИНВ. N°

ПОДП. И ДАТА

ИНВ. N° ПОДЛ.

ИЗМ.	КОЛ.УЧ.	ЛИСТ	N°ДОК.	ПОДП.	ДАТА
РАЗРАБ.		РЯХОВА			09.23
ПРОВЕР.		АБДАЛИЕВА			09.23
ГИП		АБДАЛИЕВА			09.23

23.017-СО

«СТРОИТЕЛЬСТВО ИСПАРИТЕЛЬНОЙ ПЛОЩАДКИ В С.МУКЫР КЫЗЫЛКОГИНСКОГО РАЙОНА, АТЫРАУСКОЙ ОБЛАСТИ»

ПРИЕМНЫЙ ПУНКТ

СТАДИЯ	ЛИСТ	ЛИСТОВ
РП	9	

СПЕЦИФИКАЦИИ ОБОРУДОВАНИЯ
АЛЬБОМ III

ТОО "УРАЛВОДПРОЕКТ" Г. УРАЛЬСК

СОДЕРЖАНИЕ АЛЬБОМА

№№ ЛИСТОВ	НАИМЕНОВАНИЕ И ОБОЗНАЧЕНИЕ ДОКУМЕНТОВ	СТР.
СО	СПЕЦИФИКАЦИЯ ОБОРУДОВАНИЯ ИЗДЕЛИЙ И МАТЕРИАЛОВ	3

СОГЛАСОВАНО

ВЗАМ. ИНВ. N°

ПОДП. И ДАТА

ИНВ. N° ПОДЛ.

КОНТРОЛЬНО–ПРОПУСКНОЙ ПУНКТ

Альбом III.

СОСТАВ ПРОЕКТА:

Альбом I АРХИТЕКТУРНО–СТРОИТЕЛЬНЫЕ РЕШЕНИЯ. ОТОПЛЕНИЕ И ВЕНТИЛЯЦИЯ.

Альбом II ЭЛЕКТРОТЕХНИЧЕСКАЯ ЧАСТЬ.

Альбом III СПЕЦИФИКАЦИИ ОБОРУДОВАНИЯ

СОГЛАСОВАНО

ИНВ. N° ПОДП. | ПОДП. И ДАТА | ВЗАМ. ИНВ. N°

ПОЗ.	НАИМЕНОВАНИЕ И ТЕХНИЧЕСКАЯ ХАРАКТЕРИСТИКА	ТИП,МАРКА, ОБОЗНАЧЕНИЕ ДОКУМЕНТА, ОПРОСНОГО ЛИСТА	КОД ПРОДУКЦИИ	ПОСТАВЩИК	ЕДИНИЦА ИЗМЕРЕНИЯ	КОЛ.	МАССА 1 ЕД., КГ	ПРИМЕЧАНИЕ
	ОБОРУДОВАНИЕ И МАТЕРИАЛЫ							
	ОТОПЛЕНИЕ							СМ. ЧЕРТ.-ОВ ЛИСТ 2
1	ЭЛЕКТРОПЕЧИ	ПЭТ-4 N=1,0 кВт	245-105-0202		ШТ	3	5,2	15,6
	ИНВЕНТАРЬ							
1	СТОЛ ПИСЬМЕННЫЙ ОДНОТУМБОВЫЙ		522-101-1206-0003		ШТ	1		СМ. ЧЕРТ.-АС ЛИСТ 10
2	СТУЛ ПОЛУМЯГКИЙ		522-101-1219-0003		ШТ	2		СМ. ЧЕРТ.-АС ЛИСТ 10
3	ШКАФ ДЛЯ ОДЕЖДЫ		521-101-0611-0001		ШТ	3		СМ. ЧЕРТ.-АС ЛИСТ 10
4	КУШЕТКА		525-201-0801-0001		ШТ	1		СМ. ЧЕРТ.-АС ЛИСТ 10

1 СПЕЦИФИКАЦИЯ ОБОРУДОВАНИЯ, ИЗДЕЛИЙ И МАТЕРИАЛОВ ЯВЛЯЕТСЯ ПРИЛОЖЕНИЕМ К ОСНОВНОМУ КОМПЛЕКТУ ЧЕРТЕЖЕЙ

СОГЛАСОВАНО
ВЕД. ИНЖ. ПРИЛЕПИНА 10.23

ИНВ. N° ПОДЛ. | ПОДП. И ДАТА | ВЗАМ. ИНВ. N°

ИЗМ.	КОЛ.	ЛИСТ	N°ДОК.	ПОДПИСЬ	ДАТА
РАЗРАБ.		РЯХОВА			09.23
ПРОВЕР.		АБДАЛИЕВА			09.23
Н. КОНТР.		ИСКЕНДИРОВА			09.23
ГИП		АБДАЛИЕВА			09.23

23.017-СО

«СТРОИТЕЛЬСТВО ИСПАРИТЕЛЬНОЙ ПЛОЩАДКИ В С.МУКЫР КЫЗЫЛКОГИНСКОГО РАЙОНА, АТЫРАУСКОЙ ОБЛАСТИ»

ПРИЕМНЫЙ ПУНКТ

СТАДИЯ	ЛИСТ	ЛИСТОВ
РП	1	2

СПЕЦИФИКАЦИЯ ОБОРУДОВАНИЯ, ИЗДЕЛИЙ И МАТЕРИАЛОВ

URALVODPROECT

ТОО "УРАЛВОДПРОЕКТ" Г. УРАЛЬСК

ФОРМАТ А3