ТОО «Асад-ЛТД»

Лицензия №24011570 от 22.02.2024 года

ТОО «БС Строй Холдинг»

Лицензия 06-ГСЛ №002105 от 22.02.2023 года

Заказ: №23-2024
Заказчик: ГУ «Управление строительства, архитектуры и градостроительства Атырауской области»

РАБОЧИЙ ПРОЕКТ

Строительство средней школы №10 имени Муканова на 300 мест (со сносом старого здания) в городе Атырау (привязка)

Том 3. Альбом 2

Архитектурные решения

г. Шымкент 2024 г.

ТОО «Асад-ЛТД»

Лицензия №24011570 от 22.02.2024 года

ТОО «БС Строй Холдинг»

Лицензия 06-ГСЛ №002105 от 22.02.2023 года

Заказ: №23-2024
Заказчик: ГУ «Управление строительства, архитектуры и градостроительства Атырауской области»

РАБОЧИЙ ПРОЕКТ

Строительство средней школы №10 имени Муканова на 300 мест (со сносом старого здания) в городе Атырау (привязка)

Том 3. Альбом 2

Архитектурные решения

Директор ТОО «Асад-ЛТД» **Акжолов А.Б.**

Главный архитектор проекта **Павлиди П. А.**

Директор ТОО «БС Строй Холдинг» **Акжолов А. Б.**

г. Шымкент 2024 г.

Ведомость рабочих чертежей основного комплекта (начало)

Лист	Наименование	Примечание
1.1	Общие данные (начало)	
1.2	Общие данные (окончание)	
2	Кладочный план на отм. -2,500 между осями А-Ю, 1-21	
3	Кладочный план на отм. 0,000 между осями А-Ю, 1-21	
4	Кладочный план на отм. +3,600 между осями А-Ю, 1-21	
4.1	Узлы примыкание окон	
5	План кровли на отметке +6,600 между осями А-Ю, 1-21	
6	Разрез 1-1, 2-2	
7	Разрез 3-3, 4-4	
8	Разрез 5-5	
9	Раскладка подсистемы. Фасад 1-21.	
10	Раскладка подсистемы. Фасад А-Ю.	
11	Раскладка подсистемы. Фасад 21-1.	
12	Раскладка подсистемы. Фасад Ю-А.	
13	Фасад в осях 1-21, Д/1-21.	
14	Фасад в осях А-Ю, Д/1-Ф.	
15	Фасад в осях Ю-А, Ф-Д/1.	
16	Фасад в осях 21-2, 18-1.	
17	Ведомость наружной отделки	
18	Узлы устройства стен и перегородок	
19	Узлы крепления наружных стен	
19.1	Узлы крепления стен и перегородок.Спецификация элементов.	
20	Схема устройства внутренних перегородок	
21	Типовые узлы подсистемы 1	
22	Типовые узлы подсистемы 2	
23	План на отм -2,500 для отделочных работ между осями А-Ю, 1-21	
24	План на отм 0,000 для отделочных работ между осями А-Ю, 1-21	
25	План на отм +3,600 для отделочных работ между осями А-Ю, 1-21	
26	Схема расположения вентиляционных каналов и вентшахт +6,600 между осями А-Ю, 1-21	
26.1	Выход на кровлю В1, план кровли, разрезы, спецификация.	
26.2	Выходы на кровлю В2-В3, план кровли, разрезы, спецификация.	
26.3	Сечение 1-1, 2-2. Узел выполнения вентшахт. Спецификация.	
26.4	Вентшахта. Сечение 1-1. Спецификация элементов	
27	Лестница П-1. Спецификация.	
27.1	Лестница П-3. Спецификация.	
27.2	Лестница П-4. Спецификация.	
28	Пожарная лестница П-2. Спецификация.	
29	Ведомость заполнения дверных и оконных проемов	
30	Экспликация полов. Ведомость отделки помещений.	
31	Перегородки в сан.узлах на отметке +0,000 и +3,600	
32	План отверстий на отм. -2,500 между осями А-Ю, 1-21	
33	План отверстий на отм. +0,000 между осями А-Ю, 1-21	

Ведомость рабочих чертежей основного комплекта (начало)

Лист	Наименование	Примечание
34	План отверстий на отм. +3,600 между осями А-Ю, 1-21	
35	План отверстий на отм. +7,700 между осями А-Ю, 1-21	
36	Лестничная клетка ЛК1. Разрезы 1-1, 2-2. Узлы.	
37	Лестничная клетка ЛК2. Разрезы 1-1, 2-2. Узлы.	
38	Лестничная клетка ЛК3. Разрезы 1-1, 2-2, 3-3. Узлы.	
39	Лестничная клетка ЛК4. Разрезы 1-1, 2-2, 3-3. Узлы.	
40	Приямок ПР-1, 1.1, 1.2 на отметке -2,500	
40.1	Приямок ПР-2 на отметке -2,500	
40.2	Приямок ПР-3 на отметке -2,500	
41	Выход из подвала В1, В2, В3	
42	Выход из подвала В4, СП1, П1, П2	
43	Крыльцо КР-1. Сечение 1-1, 2-2, 3-3.	
44	Крыльцо КР-2. Сечение 1-1, 2-2, 3-3.	
45	Крыльцо КР-3. Сечение 1-1, 2-2, 3-3.	
46	Крыльцо КР-4. Сечение 1-1, 2-2, 3-3.	
47	Крыльцо КР-5,6. Сечение 1-1, 2-2, 3-3.	
48	Крыльцо КР-7,8. Сечение 1-1, 2-2, 3-3.	
48.1	Крыльцо КР-9,10. Сечение 1-1, 2-2, 3-3.	
48.2	Крыльцо КР-11,12. Сечение 1-1, 2-2, 3-3.	
49	Схема конструкции защиты радиаторов	
50	Опросный лист, лифт	
50.1	Устройство покрытия лифтовой шахты. Спецификация.	
51	Схема оградительных сеток в спортзале.	
52	Схема монтажа. Раскрой стекла. Изометрия. К-2,4,6,7,10	
53	Схема монтажа. Раскрой стекла. Изометрия. К-1,3	
54	Схема монтажа. Раскрой стекла. Изометрия. К-5	
55	Спецификация козырьков	
56	Элементы козырьков.	
57	Спецификация. Схема эстарды.	
58	Детали крепление спортивного оборудования	
59	Детали крепление спортивного оборудования	
60	Защитные решетки. Спецификация.	
61	Оборудование санузла для МГН	

Ведомость ссылочных и прилагаемых документов

Обозначение	Наименование	Примечание
СП РК 3.02-107-2014	Общественные здания и сооружения	
СП РК 3.02-111-2012	Общеобразовательные организации	
ГОСТ 8478-81	Сетки сварные для железобетонных конструкций	
1.038.1-1. Вып. 1	Перемычки железобетонные	
ГОСТ 8717-2016	Ступени железобетонные и бетонные	
Серия 1.069.1-1 вып.1	Железобетонные опорные подушки	
ГОСТ 24045-2010	Профили стальные листовые гнутые с трапециевидными гофрами для строительства	

Ведомость основных комплектов рабочих чертежей

Обозначение	Наименование	Примечание
ГП	№07-23-КШ300-2023-ГП	
ТХ	№07-23-КШ300-2023-ТХ	
КЖ	№07-23-КШ300-2023-КЖ	
КМ	№07-23-КШ300-2023-КМ	
АР	№07-23-КШ300-2023-АР	
ОВ	№07-23-КШ300-2023-ОВ	
ВК	№07-23-КШ300-2023-ВК	
ЭМ	№07-23-КШ300-2023-ЭО	
СС	№07-23-КШ300-2023-СС	

Ведомость спецификаций

Лист	Наименование	Примечание
2	Ведомость проемов	
3,4	Ведомость перемычек	
9	Ведомость отделки фасадов	
21	Спецификация элементов заполнения оконных и дверных проемов	
25	Спецификация элементов конструкции эстрады	
26	Спецификация элементов перегородок в санузлах	
28-31	Ведомость отверстий	
32	Спецификация элементов ЛК1	
33	Спецификация элементов ЛК2	
34	Спецификация элементов ЛК3	
35	Спецификация элементов ЛК4	
36	Спецификация элементов перегородок в санузлах	
39	Спецификация элементов перегородок в санузлах	

Согласовано

Раздел ВК Яковлева
Раздел СС Жуков
Раздел ЭМ Женели
Раздел АР Ермуханов
Раздел ТХ Аддеева
Раздел ОВ Шолохвостов

Взам. инв.№
Подп. и дата
Инв.№ подл.

Рабочий проект разработан в соответствии с требованиями государственных нормативов, правил и стандартов, действующих в Республике Казахстан, обеспечивающие пожарную, санитарную и экологическую безопасность при соблюдении мероприятий, предусмотренных настоящим проектом.

Главный инженер проекта _____ Джунельбеков М.

ГАП	Павлиди А.П.		18.23
Инженер	Ким И. Ю.		18.23
Н. контр.	Цой В.Г.		18.23

Инв. №

Изм	Кол.уч	Лист	№док	Подпись	Дата

ГИП	Джунельбеков М	04.24
ГАП	Еремин А.	04.24
Проверил	Джунельбеков М	04.24
Разработал	Кульжанов А	04.24
Н.контроль	Джунельбеков М	04.24

Привязан 23-2024-АС

ТОО «Асад-ЛТД»
г. Шымкент - 2024 г.

Привязка типового проекта на строительство средней школы №10 имени Муканова на 300 мест (со сносом старого здания) в городе Атырау (привязка)

Листов

2304-1-АР

«Строительство школы в селе Сарыузек» на 300 обучающихся в городе Атырау Атырауской области» (без наружных инженерных сетей)

Средняя образовательная школа на 300 мест

Стадия	Лист	Листов
РП	1.1	

Общие данные (начало)

ТОО "АРХИпелаг"
ГСЛ № 19006879
г.Алматы

Формат А2

Общая часть

Основанием для разработки проекта послужило задание на проектирование.
Объект «Строительство школы в селе Сарыузек на 300 мест по проекту типовой школы в городе Атырау области Атырау» (без наружных инженерных сетей).

За условную отметку 0,000 принят уровень чистого пола первого этажа, что соответствует абсолютной отметке -18,70 на генплане.

Рабочие чертежи разработаны в соответствии с государственными нормативными требованиями и межгосударственными нормативами действующими в Республике Казахстан

Характеристика района строительства:
- Температура наружного воздуха наиболее холодной пятидневки -24.9° С.
- по весу снегового покрова - 80 кгс/м^2
- расчетная снеговая нагрузка - 1.5 кПа;
- нормативное значение ветрового давления для IV района
- составляет - 0.77 кПа;

ХАРАКТЕРИСТИКА ЗДАНИЯ.

Уровень ответственности здания - II.
Степень долговечности - II.
Степень огнестойкости - I.
За условную отметку ±0,000 принят уровень чистого пола первого этажа,что соответствует абсолютной отм. -21,00
Класс функциональной опасности -Ф 4,1
- Класс конструктивной пожарной опасности С 0.

Инсоляция помещений обеспечена в пределах нормативов. В проекте предусмотрены условия беспрепятственного и удобного передвижения для маломобильных групп населения по здание согласно СП РК 3.06-101-2012. При главном входе запроектирован пандус с нормативным уклоном 5% а также предусмотрен пассажирский лифт для МГН, грузоподъемностью 1000кг, с размерами кабины 1300х2100мм, на высоту 3,3 метра (2 остановки), скорость 0,63 м/с в кол-ве 1шт.

АРХИТЕКТУРНЫЕ РЕШЕНИЯ

Уровень ответственности здания - II.
Степень огнестойкости здания - II.
Класс пожарной опасности строительных конструкций- К0
Класс по конструкции пожарной опасности - С0.
Класс функциональной пожарной опасности - Ф4.1.
Расчетный срок службы - 100лет.
Здание отапливаемое, tвн - +18°С.
Этажность - 2 этажа с подвалом.
Утеплитель стен - Плиты теплоизоляционные (90 (НГ) ГОСТ 9573-2012) - 100 мм
Утеплитель кровли (спортзал) - Плиты теплоизоляционные (160 (НГ) ГОСТ 9573-2012)
Техноруф Н Вент - 180мм
Утеплитель кровли (остальная часть) - Плиты теплоизоляционные (165 (НГ) ГОСТ 9573-2012)
Техноруф Н Вент - 180мм

При строительстве выполняется горизонтальная и вертикальная гидроизоляция фундаментов.

Горизонтальная - два слоя гидроизола на битумной мастике на отм. -0,030. Вертикальная - соприкасающихся с грунтом, обмазка горячим битумом за 2-а раза.

Вокруг здания выполнить бетонную отмостку толщиной 150мм на щебеночном основании, ширина отмостки 1000мм.

Ведомость отделки фасадов смотреть на листе АР-17
Ведомость отделки помещений смотреть на листе АР-30

При производстве работ в зимнее время учесть соответствующие требования СП РК 5.03-107-2013 "Несущие и ограждающие конструкции".

Проектом предусмотрены 2 уличных подъемника для МГН на крыльцах КР-1, Кр-3, и один гусеничный подъемник для актового зала.

ОБЪЕМНО-ПЛАНИРОВОЧНЫЕ РЕШЕНИЯ

Здание школы прямоугольной формы, с внутренним двором, в плане переменной этажности с подвальным этажом и надземным спортивным залом, в осях 1-21, А-Ю, с размерами 74х61,5м. Высота помещений (в чистоте) подвального этажа - 2,2 м; 1,8 м; 1,6м, первого этажа - 3,3м, второго этажа - 3,3м.

На первом этаже расположены;

Блок основной школы с главным входом в осях 12-16: холл, вестибюль с проходной зоной через турникеты, помещение охраны, рекреация с зоной гардероба, учебные мастерские для учеников 5-11 классов, учебные классы (5-11 кл): кабинет физики , кабинет химии, кабинет английского языка, кабинет казахского языка и литературы

Блок начально опрей школы (0 и 1кл.) с главным входом в осях Ю-З: холл, вестибюль с проходной зоной через турникеты, рекреация с зоной гардероба оснащена шкафчиками для учеников (хранение личных вещей, верхней одежды, сменной обуви), учебные классы (предшкола и 1 класс), игровая

Административные помещения: переговорная, приемная, кабинет директора, учительская, кабинет юриста, кабинет бухгалтера, кабинет завхоза, кабинет психолога, логопеда, гардеробная верхней одежды, зона кладовщика для учителей

Медицинский блок состоит из помещений: кабинет врача, процедурный кабинет, палата изолятор, ПУИ, санузел, холл. С медицинского блока предусмотрен отдельный выход на улицу.

Спортивный блок состоит из помещений: снарядная, раздевальные с душевыми и санузлами для учеников, тренерская с душевой и санузлом, ПУИ. Зал для занятий игровыми видами спорта.

Блок столовой, работающий на сырье, состоит из помещений: загрузочная, кладовые продуктов, кладовая овощей, холодильная камера, кладовая инвентаря, ПУИ помещение персонала кухни, кабинет зав.производством столовой, заготовочный цех, мясо-рыбный цех, холодный цех, горячий цех с зоной раздачи готового продукта. Проектом предусмотрены два входа в обеденный зал на 80 посадочных мест: для начальной школы и для основной школы.

На втором этаже школы расположены:

Блок основной школы : учебные классы (5...11кл), кабинет инклюзивного образования, кабинет робототехники, STEM-лаборатория, кабинет музыки и т.д.

Блок начальной школы : учебные классы (2,3,4кл), кабинет робототехники, кабинет английского языка

Библиотека на хранения единиц книг - 10000 единиц ; читательская зона; зона выдачи и приема книг и основной фонд библиотеки; медиатека.

Актовый зал на 110 посадочных мест состоит из помещений: гримерная, гардеробная, клад декораций. Проектом предусмотрен отдельный вход для артистов. С актового зала предусмотрен 2-ой эвакуационный выход.

Смежно с актовым залом размещен зал хореографии с гардеробными.

КОНСТРУКТИВНЫЕ РЕШЕНИЯ

Конструктивные решения в проекте приняты в соответствии с требованиями СП РК EN 1990:2002+А1:2005/2011 «ОСНОВЫ ПРОЕКТИРОВАНИЯ НЕСУЩИХ КОНСТРУКЦИЙ» и на основе архитектурных решений.

Конструктивная схема здания принята связевая. Каркас здания принят из монолитного железобетона.

Пространственная жесткость здания обеспечивает совместная работа монолитных колонн, жестко-защемленных в фундамент и горизонтальных дисков перекрытий.

Расчетные нагрузки на здание определены в соответствии с НП к СП РК EN 1991-1-3:2003/2017, НП к СП РК EN 1991-1-4:2005/2017 и СП РК EN 1992-1-1:2004/2011. По результатам расчета получены данные по напряженному состоянию основания.

За относительную отм. 0,000 принят уровень чистого пола 1-го этажа, что соответствует абсолютной отм. -18,70.

Фундаменты - монолитная ж/б плита высотой 600 мм. Бетон для фундаментов принят кл. С20/25, F75, W4 на сульфатостойком портландцементе. Фундамент устраивается по бетонной подготовке из бетона кл. С 8/10 толщиной 100 мм. и щебеночной подготовка толщиной 150 мм.

Колонны - приняты железобетонными, размер 400х400мм, армируются арматурой кл. А500 связанных хомутами кл. А240. Бетон принят кл. С20/25.

Перекрытия и покрытия - монолитные железобетонные толщиной 200мм, армированные арматурой кл. А500, в виде 2-х сеток (нижней и верхней) для фиксации верхней сетки устанавливаются фиксаторы из арматуры ФВ А240. Стык стержней производится вязкой с перепуском арматуры не менее 50d. Бетон для плит принят кл. С20/25.

Монолитный железобетонный каркас законструирован на основании расчётов, выполнены с использованием программного комплекса "ЛИРА САПР 2021 R2.3.1"

Конструктивные решения в проекте приняты из задания на проектирование от заказчика, в соответствии требованиями строительных норм и на основе архитектурно-планировочных решений.

ПРОТИВОПОЖАРНЫЕ МЕРОПРИЯТИЯ

Противопожарные мероприятия выполнены в полном соответствии с СП РК 2.02-101-2022 "Пожарная безопасность зданий и сооружений".

Строительные конструкции, принятые для строительства здания обеспечивают II степень огнестойкости.

Эвакуационные пути, удовлетворяют требованиям безопасной эвакуации людей при пожаре.

Эвакуационные пути, удовлетворяют требованиям безопасной эвакуации людей при пожаре.

Объемно-планировочное решение и конструктивное исполнение эвакуационных путей, обеспечивает безопасную эвакуацию людей при пожаре.

Для эвакуации людей проектом предусмотрены средства (лестничные клетки, противопожарные стены, наружные эвакуационные лестницы).

Габариты принятых дверных проемов, лестничных клеток обеспечивают эвакуацию людей.

Двери на путях эвакуации открываются по направлению выхода.

Заполнение проемов в противопожарных преградах выполнено из негорючих материалов.

Металлические косоуры лестниц обшиты гипсокартоном.

Двери между административной части и спортивным залом оборудованы уплотнением в притворах и устройством для самозакрывания.

Длина пути эвакуации из наиболее удалённого помещения не превышает 25м.

АНТИКОРРОЗИЙНАЯ ЗАЩИТА

Все металлические конструкции окрасить эмалью ПФ-115 ГОСТ 6465-76* за два раза по грунту ГФ-021 ГОСТ 25129-82* общей толщиной 130 мкм

САНИТАРНО-ЭПИДЕМИОЛОГИЧЕСКИЕ ТРЕБОВАНИЯ

При проектировании площади учебных кабинетов устанавливается норма 2,5 м2 на одного обучающегося

Покрытие полов в учебных помещениях, кабинетах и рекреациях допускают обработку влажным способом и дезинфекцию.

Пол спортивного зала имеет специальное покрытие. Полы в настерских трудового обучения Выполнены из материала, устойчивого к механическому воздействию, в кабинетах и лабораториях химии - стойкие к химическим реагентам.

Подвесные потолки применяются в вестибюлях, холлах, рекреациях. Потолки и стены всех помещений имеет гладкую поверхность, допускающую уборку влажным способом.

Радиаторы системы отопления спортивного зала располагаются в нишах под окнами и закрываются решетками. На окнах предусмотрены заградительные устройства.

Санитарные приборы предусмотрены в соответствии с требованиями 6 Санитарных правил «Санитарно-эпидемиологические требования к объектам образования». В проекте предусмотрено на первом этаже для мальчиков 3 унитаза+3 писсуара+4 умывальника, для девочек 5 унитазов+4 умывальника+ КЛГ. На втором этаже для мальчиков 4 унитаза+ 3 писсуара+ 4 умывальника, для девочек 4 унитаза+ 4 умывальника +КЛГ.

Также предусмотрены 2 санузла для МГН, один на первом, один на втором.

Основные показатели

№ п.п.	Наименование показателя	Ед. изм.	Кол.
1	Площадь застройки	м^2	3955,55
2	Общая площадь	м^2	5989.39
3	Расчетная площадь	м^2	5038.93
4	Полезная площадь	м^2	5735.03
5	Строительный объем	м^3	49397,2
	В том числе выше 0.000	м^3	35552,77
	В том числе ниже 0.000	м^3	13844,43
6	Этажность	эт	2

Условные обозначения

Наименование	Примечание
Монолитные железобетонные конструкции	
Блоки ячеистого бетона типа 1/600х250х200/D600/В3,5/F25 ГОСТ 21520-89	
Керамический кирпич КР-р-по 250х120х65/1НФ/100/2,0/25/ ГОСТ 530-2012	

Схема пожарных отсеков

Схема блокировки техэтажа

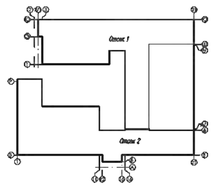

Схема блокировки 1 этажа

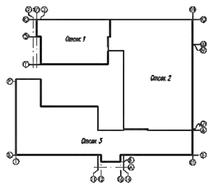

Схема блокировки 2 этажа

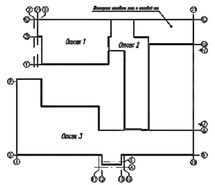

Схема блокировки

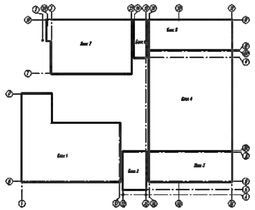

Перечень актов освидетельствования скрытых работ по архитектурно-строительным решениям

Наименование	Обоснование	Примечание
МОНОЛИТНЫЕ БЕТОННЫЕ И ЖЕЛЕЗОБЕТОННЫЕ КОНСТРУКЦИИ (СП РК 5.03-107-2013)		
11. Акт приемки опалубки		
12. Акт приемки арматурной стали, закладных деталей и анкеров		
13. Акт приемки смонтированной арматуры, закладных деталей		
и конструкций, закрываемых при бетонировании		
15. Акт приемки готовых конструкций		
МЕТАЛЛИЧЕСКИЕ КОНСТРУКЦИИ (СП РК EN 1993 и СТ РК EN 1090-2-2011)		
17. Акт приемки металлоконструкций с завода изготовителя		
18. Акт приемки смонтированных конструкций		
20. Акт приемки монтажных сварочных работ		
21. Акт приемки смонтированных конструкций (без окраски)		
АНТИКОРРОЗИЙНАЯ ЗАЩИТА (СП РК 2.01-101-2013)		
22. Акт приемки изоляционных материалов		
23. Акт приемки подготовленного основания	п 10.2	
24. Акт приемки огрунтованных конструкций		
25. Акт приемки защитного покрытия	п 10.4, 10.5	
КАМЕННЫЕ КОНСТРУКЦИИ (СП РК 5.03-107-2013)		
26. Акт приемки каменных конструкций		
КРОВЛЯ, ГИДРОИЗОЛЯЦИЯ, ПАРОИЗОЛЯЦИЯ И ТЕПЛОИЗОЛЯЦИЯ (СП РК 2.04-108-2014)		
27. Акт приемки основания под кровлю, пароизоляцию,		
гидроизоляцию и теплоизоляцию		
28. Акт приемки ковра кровли		
29. Акт приемки огрунтовки при гидро- и пароизоляции		
30. Акт приемки каждого слоя изоляции		
31. Акт приемки теплоизоляционных слоев		
32. Акт приемки деталей водоотвода		
33. Акт приемки температурных и деформационных швов,		
примыканий и сопряжений		
ОТДЕЛОЧНЫЕ ПОКРЫТИЯ СТРОИТЕЛЬНЫХ КОНСТРУКЦИЙ (СП РК 2.04-108-2014)		
34. Акт приемки малярных работ		
35. Акт приемки основания под штукатурные работы		
36. Акт приемки штукатурных работ		
37. Акт приемки основания под полы		
38. Акт приемки каждого элемента пола		

Привязан		23-2024-АС	
Инженер	Ким И. Ю.		18.23
Н. контр.	Цой В.Г.		18.23
Инв. №			

Изм	Кол.уч	Лист	№док	Подпись	Дата
ГИП		Джумельбаев М			04.24
ГАП		Еремин А			04.24
Проверил		Джумельбаев М			04.24
Разработал		Кульжанов А			04.24
Н.контроль		Джумельбаев М			04.24

2304-1-АР

«Строительство школы в селе Сарыузек» на 300 обучающихся в городе Атырау Атырауской области» (без наружных инженерных сетей)

Средняя образовательная школа на 300 мест

Стадия	Лист	Листов
РП	1.2	

Общие данные (окончание)

ТОО "АРХИпелаг" ГСЛ № 19006879 г.Алматы

Формат А2

Отделочный план на отм -2,500

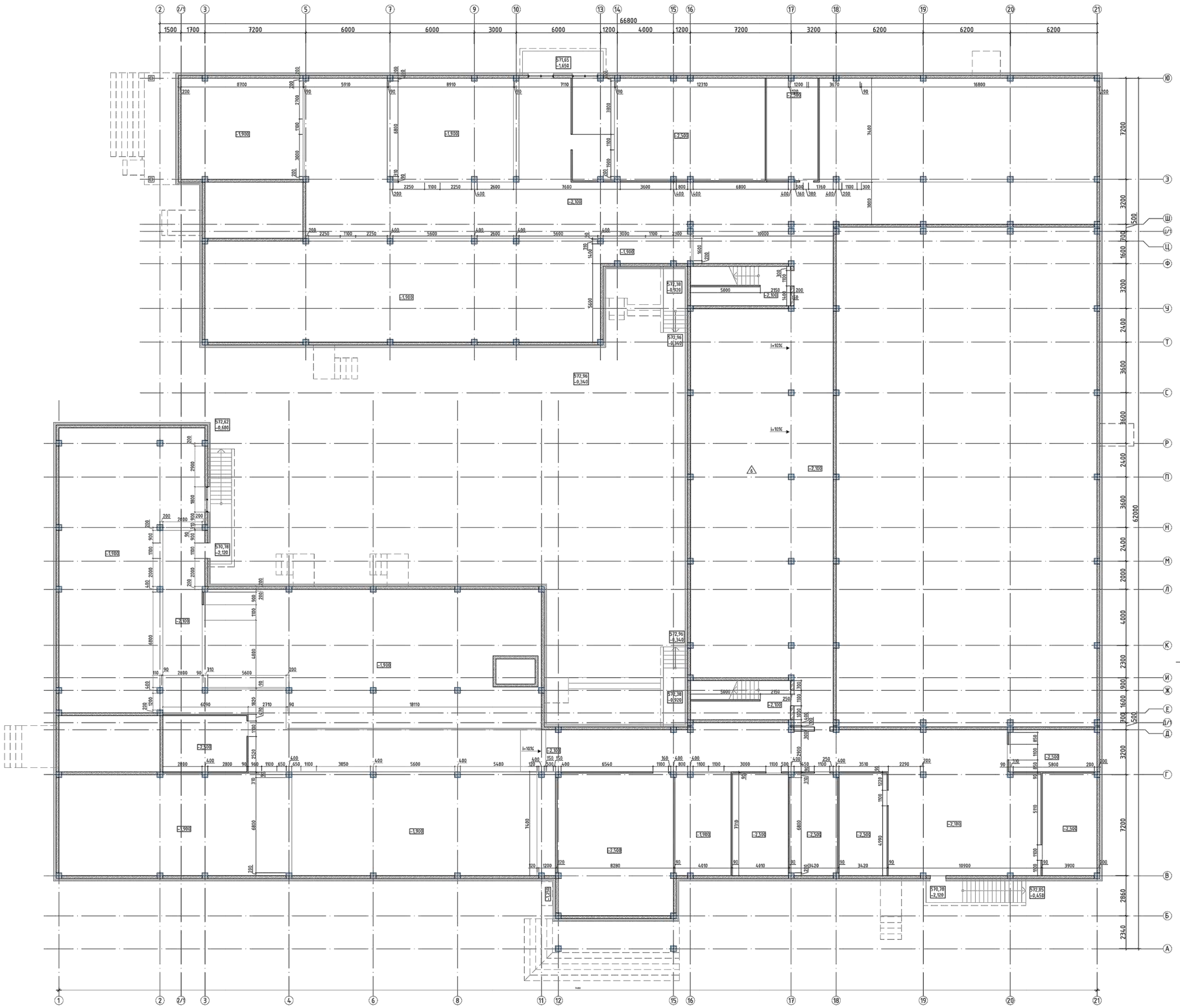

Узел опирания перегородок по грунту

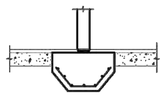

С1

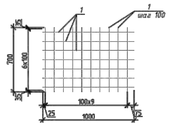

Узел отмостки

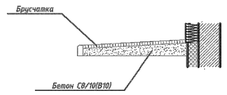

Узел цоколя

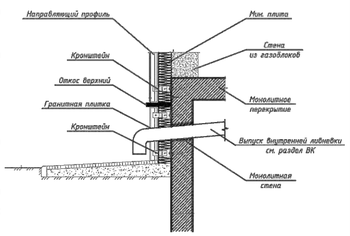

Ведомость перемычек подвала

Поз.	Эскиз
ПР2 (инвент-4)	-0,550 / -0,750; 50; 45x5 L=1600 ГОСТ 8509-93; 54x40 L=70 ГОСТ 19903-2015

Ведомость проемов

Поз.	Размер проема (ШхВхТ)	Кол.
1	1000x2100x120	11
2	1000x2100x450	2
3	1000x2100x90	36
3.1	1000x2100x190	2
3.2	1000x2100x300	2
4	1100x1900x450	2
5	1100x1700x90	1
6	1100x1800x90	9
6.1	1100x1600x90	5
6.2	1100x1800x300	1
7	1100x1850x250	2
8	1100x2050x420	1
8.1	1100x1850x420	1
9	1300x2100x450	4
10	1200x2100x90	23
10.1	1300x2100x190	4
10.2	1200x2100x300	4
10.3	1300x2100x90	1
11	1950x2100x450	2
12	1400x2300x250	3
13	1400x2300x450	2
14	1400x2300x90	3
16	1500x2100x450	1
17	1600x2100x250	8
18	2400x2600x190	3
18.1	2400x2750x90	2
18.3	2400x2750x300	2
19	5200x2650x90	1
19.1	2600x2750x190	1
20	2800x2100x450	1
22	2800x2650x450	1
23	1200x2050x190	1
26	6800x3000x450	1
27	3000x2800x450	1
28	3930x3000x90	1
29	7800x2650x450	1
30	500x1800x220	2
31	800x1900x450	1
32	800x2100x120	22
33	800x2100x90	10
34	900x2100x120	6
35	900x2100x90	11

1. Примыкание стен подвала к грунту выполнить экструдированным пенополистиролом q-30 кг/м3 (Код АГСК 234-102-0300) 1-50мм , на всю высоту ниже планировочной отметки земли, и защитить профилированной мембраной "Planter standart" geo (или аналог) (Код АГСК 235-104-0102) - 1 слой 1-8мм
2. Все металлоконструкции и элементы окрасить эмалью ПФ 100 за два раза .

Маркировка прогона	6
Маркировка перемычки	ПР2
Монолитные железобетонные конструкции	
Блоки вчистого бетона типа 1/600x250x200/ГОСТ 21520-89	
Керамический кирпич КР-р-по 250x120x65/11ПФ/100/2.0/25/ ГОСТ 530-2012	

Спецификация элементов отмостки

Поз.	Обозначение	Наименование	Кол.	Масса ед., кг	Примечание
		СТ			
1		Бетон Кл С8/10 (В10)	52,43		$м^3$
2		5 Вр1 ГОСТ 7371-80,периметр 100x100	1	2,88	1986,56
3		Щебень	34,95		$м^3$

Спецификация элементов бетонной подготовки для перегородок по грунту

Поз.	Обозначение	Наименование	Кол.	Масса ед., кг	Примечание
		СТ			
1		8 А-I (А240) ГОСТ 23279-2012	16	5,46	1233,16
2		Бетон Кл С8/10	44,92		м3

Привязан		23-2024-АС	
Инженер	Ким И. Ю.		18.23
Н. контр.	Цой В.Г.		18.23
Инв. №			

Изм.	Кол.уч	Лист	№док.	Подпись	Дата
ГИП		Окрильный Н			04.24
ГАП		Еркин А			04.24
Проверил		Окрильный Н			04.24
Разработал		Кульжиев А			04.24
Н.контроль		Окрильный Н			04.24

2304-1-АР

«Строительство школы в селе Сарыузек» на 300 обучающихся в городе Атырау Атырауской области» (без наружных инженерных сетей)

Средняя образовательная школа на 300 мест

Стадия	Лист	Листов
РП	2	

Кладочный план на отм. - 2,500

ТОО "АРХИмпульс" ГСЛ № 19006879 г.Алматы

А0

Отделочный план на отм ±0,000

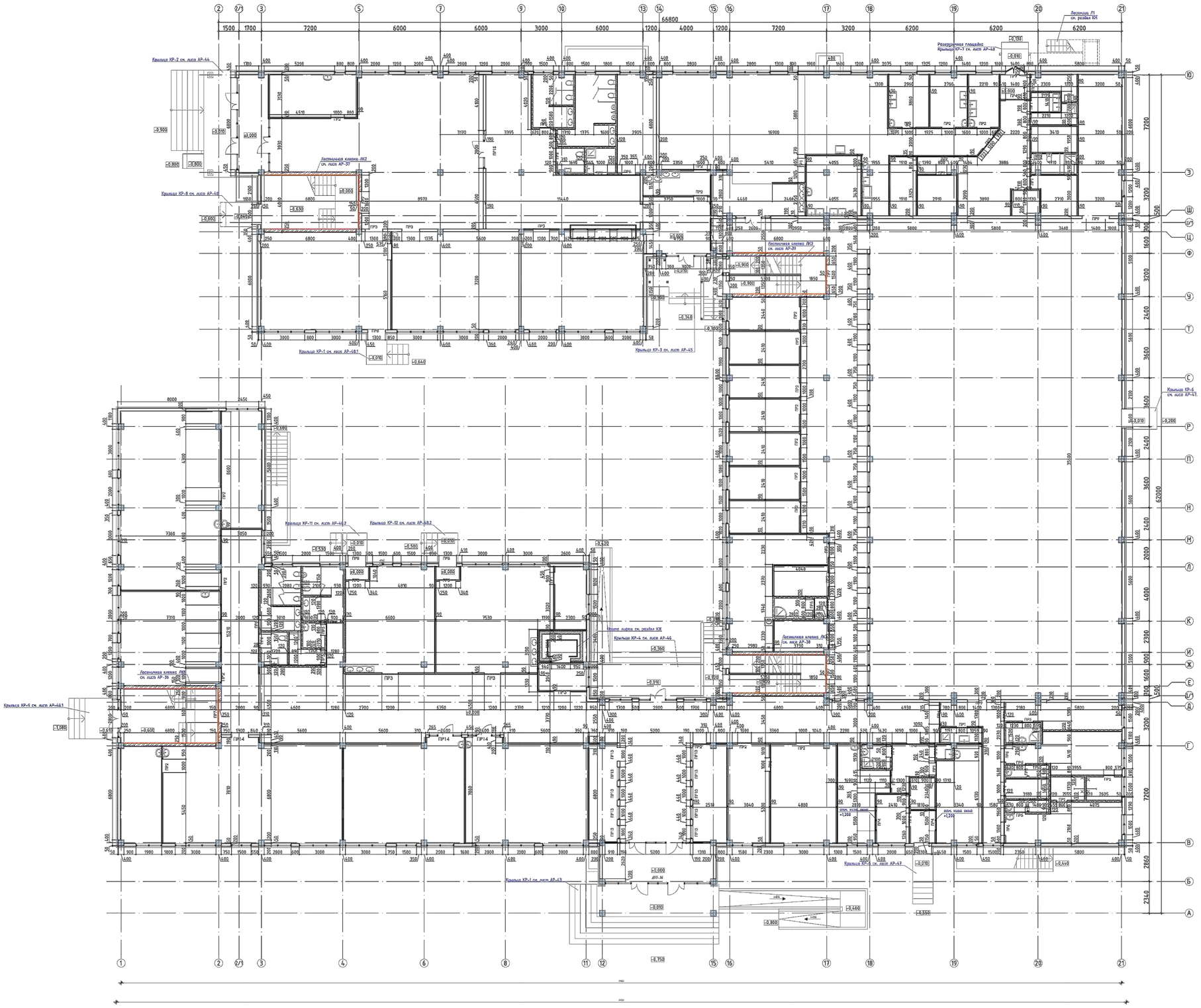

Ведомость перемычек 1 этажа

Поз.	Эскиз
ПР1 (инвент-16)	45х5 L=1400 ГОСТ 8509-93; 5Х4х40 L=70 ГОСТ 19903-2015 шаг 400
ПР2 (инвент-28)	45х5 L=3500 ГОСТ 8509-93; 5Х4х40 L=70 ГОСТ 19903-2015 шаг 400
ПР3 (инвент-10)	45х5 L=1700 ГОСТ 8509-93; 5Х4х40 L=70 ГОСТ 19903-2015 шаг 400
ПР4 (инвент-5)	45х5 L=2000 ГОСТ 8509-93; 5Х4х40 L=70 ГОСТ 19903-2015 шаг 400
ПР5 (инвент-17)	3ПБ10-1-п
ПР6 (инвент-8)	3ПБ13-1-п
ПР7 (инвент-4)	3ПБ21-8-п
ПР8 (инвент-4)	3ПБ16-37-п
ПР9 (инвент-5)	3ПБ19-8-п
ПР10 (инвент-3)	75х7 L=1700 ГОСТ 8509-93; 5Х4х60 L=240 ГОСТ 19903-2015 шаг 400
ПР11 (инвент-2)	75х7 L=3500 ГОСТ 8509-93; 5Х4х60 L=70 ГОСТ 19903-2015 шаг 400
ПР12 (инвент-1)	75х7 L=1800 ГОСТ 8509-93; 5Х4х60 L=70 ГОСТ 19903-2015 шаг 400
ПР13 (инвент-10)	75х5 L=1500 ГОСТ 8509-93; 5Х4х60 L=190 ГОСТ 19903-2015 шаг 400
ПР14 (инвент-2)	75х7 L=2900 ГОСТ 8509-93; 5Х4х60 L=70 ГОСТ 19903-2015 шаг 400

Спецификация элементов устройства кладки

Поз.	Обозначение	Наименование	Кол.	Приме-чание
1	ГОСТ 21520-89	Блоки из ячеистого бетона марки У350х250х600/D500/ В3,5/F25 стены наружные 200 мм		334,68 м³
2	ГОСТ 21520-89	Блоки из ячеистого бетона марки У300х250х600/D800/ В3,5/F25 стены внутренние 200 мм		129,64 м³
3	ГОСТ 530-2012	Керамический кирпич КР-р-по 250х120х65/1Пф/100/ 2,0/25 стены внутренние 250 мм		98,55 м³
4	ГОСТ 530-2012	Керамический кирпич КР-р-по 250х120х65/1Пф/100/ 2,0/25 перегородки 120 мм		797,30 м³
5	ГОСТ 6133-99	Блоки из ячеистого бетона марки У100х250х600/D800/ перегородки толщиной 100 мм		2783,54 м³
6				
7				

1. Все металлоконструкции и элементы окрасить эмалью ПФ 100 за два раза.

Условные обозначения

Наименование	Примечание
Нарисовка проема	6
Нарисовка перемычки	ПР2
Монолитные железобетонные конструкции	
Блоки из ячеистого бетона марки У400х250х600/D400/В3,5/F25 ГОСТ 21520-89	
Керамический кирпич КР-р-по 250х120х65/1Пф/100/2,0/25/ ГОСТ 530-2012	

Привязан		23-2024-АС					
Инженер	Ким И. Ю.		18.23				
Н. контр.	Цой В.Г.		18.23				
Инв. №							

Изм	Кол.уч	Лист	№док	Подпись	Дата	2304-1-АР		
						«Строительство школы в селе Сарыузек» на 300 обучающихся в городе Атырау Атырауской области» (без наружных инженерных сетей)		
ГИП		Джумельбеков М			04.24	Средняя образовательная школа на 300 мест	Стадия	Лист	Листов
ГАП		Еремин А			04.24		РП	3	
Проверил		Джумельбеков М			04.24	Кладочный план на отм. ± 0,000	ТОО "АРХИпелаг" ГСЛ № 19006879 г.Алматы		
Разработал		Кульжанов А			04.24				
Н.контроль		Джумельбеков М			04.24				

Формат А0

Кладочный план на отм +3,300

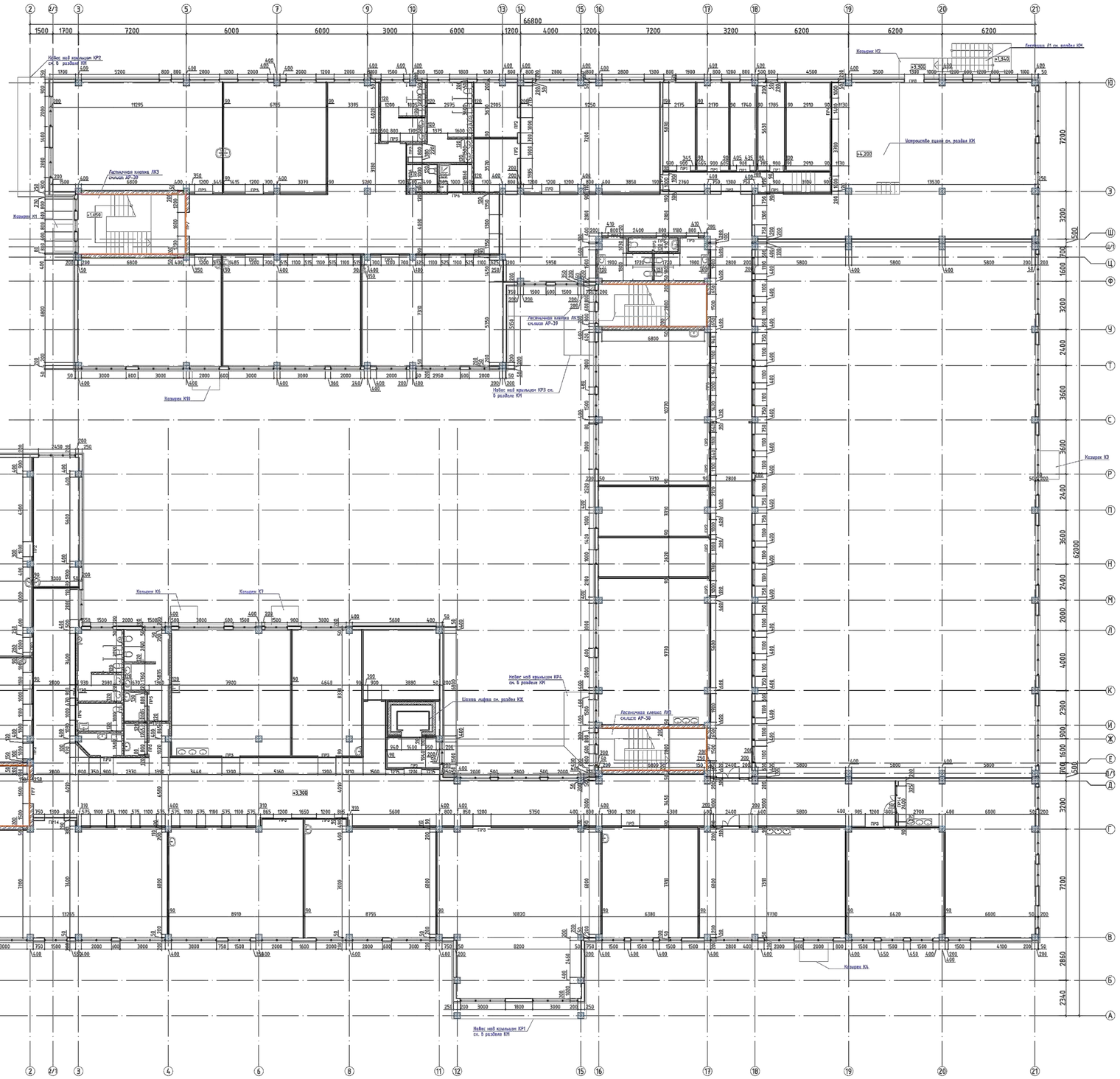

Ведомость перемычек 2 этаж

Поз.	Эскиз
ПР1 (несст-6)	160; +5,400; 4БрБ Lн1400 ГОСТ 8509-93; 54х49 L=70 ГОСТ 19903-2015 шаг 400
ПР2 (несст-70)	160; +6,300; +5,400; 4БрБ Lн1500 ГОСТ 8509-93; 54х49 L=70 ГОСТ 19903-2015 шаг 400
ПР3 (несст-77)	160; +5,400; 4БрБ L=1700 ГОСТ 8509-93; 54х49 L=70 ГОСТ 19903-2015 шаг 400
ПР4 (несст-9)	160; +6,300; +5,400; 4БрБ L=2000 ГОСТ 8509-93; 54х49 L=70 ГОСТ 19903-2015 шаг 400
ПР5 (несст-8)	+5,400; 2ПБ10-5-п; 1250
ПР6 (несст-5)	+5,400; 2ПБ13-5-п; 1250
ПР7 (несст-3)	+5,800; +5,400; 3ПБ21-8-п; 250
ПР8 (несст- 1)	3ПБ16-37-п; +5,400; 250
ПР10 (несст- 1)	300; +5,400; 75х7 L=1700 ГОСТ 8509-93; 56х60 L=280 ГОСТ 19903-2015 шаг 400
ПР12 (несст- 1)	200; +5,400; 75х7 L=1800 ГОСТ 8509-93; 56х60 L=70 ГОСТ 19903-2015 шаг 400
ПР13 (несст- 1)	200; +5,400; 75х5 L=1500 ГОСТ 8509-93; 56х60 L=180 ГОСТ 19903-2015 шаг 400
ПР14 (несст-2)	200; +5,400; 75х7 L=2900 ГОСТ 8509-93; 56х60 L=70 ГОСТ 19903-2015 шаг 400
ПР15 (несст- 1)	3ПБ25-8-п; +5,600; 250

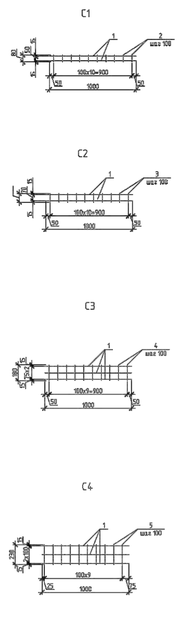

Спецификация элементов арматурных сеток

Поз.	Обозначение	Наименование	Кол.	Масса ед. кг	Приме-чание
		Перемычки Газоблок 100	С1		
1		3 Вр1 ГОСТ 6727-80 L=1000	2	0,05	769,1
2		3 Вр1 ГОСТ 6727-80 L=80	10	0,01	769,1
		Перемычки кирпич 120	С2		
1		3 Вр1 ГОСТ 6727-80 L=1000	2	0,05	273,85
3		3 Вр1 ГОСТ 6727-80 L=100	10	0,01	273,85
		Перемычки Газоблок 200	С3	0,252	
1		3 Вр1 ГОСТ 6727-80 L=1000	3	0,05	37,61
4		3 Вр1 ГОСТ 6727-80 L=980	10	0,01	25,07
		Стены Вн. Газоблок	С4	0,35	
1		3 Вр1 ГОСТ 6727-80 L=1000	3	0,05	116,53
5		3 Вр1 ГОСТ 6727-80 L=230	10	0,02	155,38
		Стены Вн. Кирпич	С4	0,35	
1		3 Вр1 ГОСТ 6727-80 L=1000	3	0,05	252,8
5		3 Вр1 ГОСТ 6727-80 L=230	10	0,02	337,06
		Стены наружные Газоблок	С4	0,35	
1		3 Вр1 ГОСТ 6727-80 L=1000	3	0,05	596,11
5		3 Вр1 ГОСТ 6727-80 L=230	10	0,02	794,82

1. Плоские арматурные сетки изготовлять при помощи контактной точечной электросварки.
   Сварку производить во всех точках пересечения стержней в соответствии с ГОСТ 14098-2014.
2. Изготовление и приемка арматурных изделий должны производиться в соответствии с требованиями ГОСТ 10922-2012 "Арматурные и закладные изделия сварные для железобетонных конструкций. Технические требования и методы испытаний".
3. Все металлоконструкции и элементы окрасить эмалью ПФ100 за два раза.

Условные обозначения

Наименование	Примечание
Нумерация осей	7
Нумерация перемычек	ПР2
Монолитные железобетонные конструкции	
Блоки ячеистого бетона марка 1/600х250х200/D600/В3,5/F25 ГОСТ 21520-89	
Керамический кирпич КР-р-по 250х120х65/1НФ/100/2,0/25/ ГОСТ 530-2012	

Привязан		23-2024-АС							
Инженер	Ким И. Ю.		18.23						
Н. контр.	Цой В.Г.		18.23						
Инв. №									

Изм	Кол.уч	Лист	№док	Подпись	Дата				
						2304-1-АР			
						«Строительство школы в селе Сарыузек» на 300 обучающихся в городе Атырау Атырауской области» (без наружных инженерных сетей)			
						Средняя образовательная школа на 300 мест	Стадия	Лист	Листов
		ГИП	Джунельбеков Н		04.24		РП	4	
		ГАП	Еремин А		04.24				
		Проверил	Джунельбеков Н		04.24	Кладочный план на отм. + 3,300	ТОО "АРХИпелаг" ГСЛ № 19006879 г.Алматы		
		Разработал	Кульжанов А		04.24				
		Н.контроль	Джунельбеков Н		04.24				

АО

Монтажная схема окна

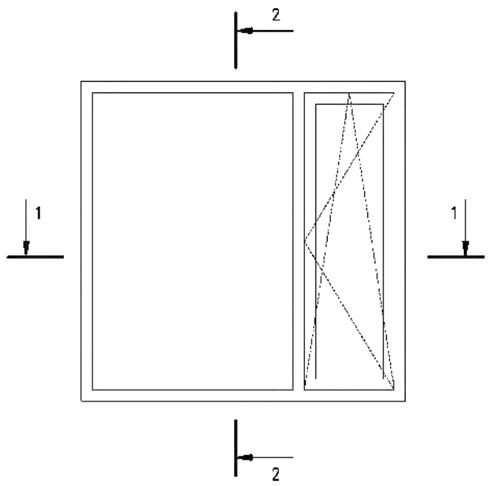

2-2

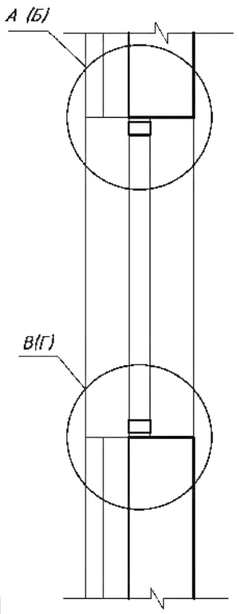

1-1

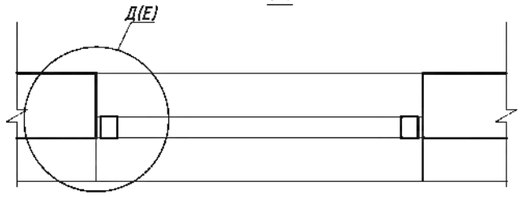

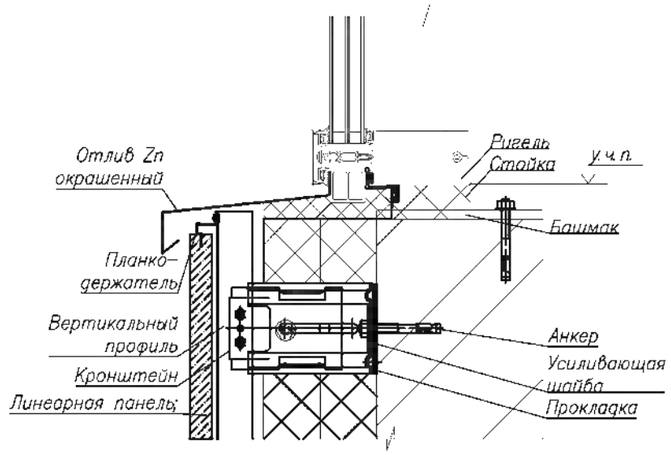

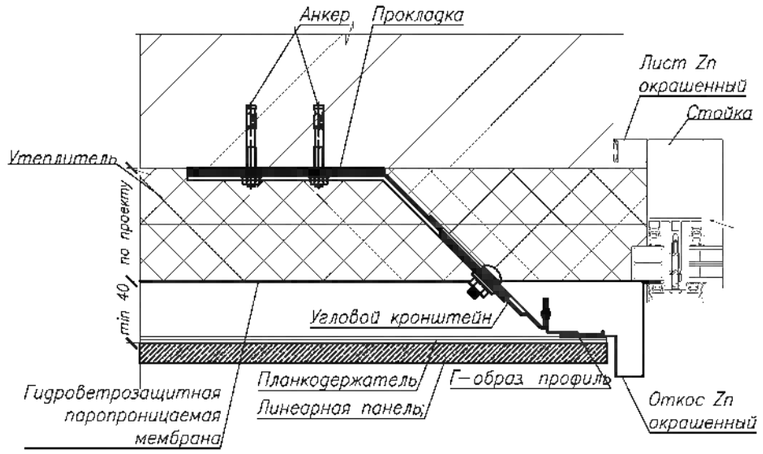

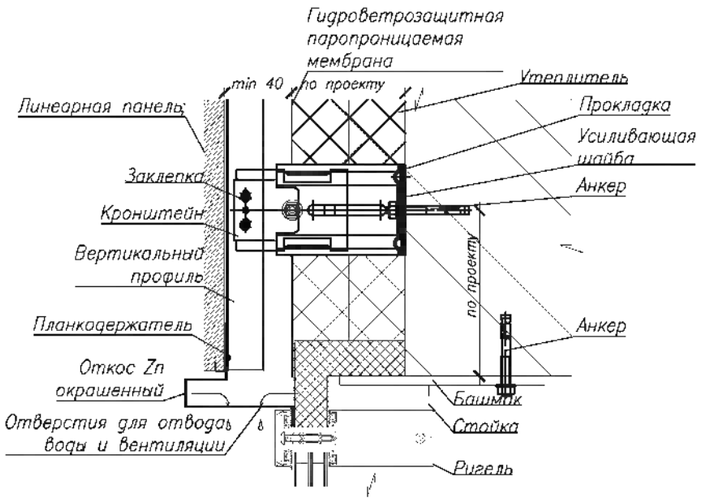

Привязан	23-2024-АС		
Инженер	Ким И. Ю.		18.23
Н. контр.	Цой В.Г.		18.23
Инв. №			

Изм	Кол.уч	Лист	№док	Подпись	Дата
ГИП		Джумельбеков М.			04.24
ГАП		Еремин А.			04.24
Проверил		Джумельбеков М.			04.24
Разработал		Кульжанов А			04.24
Н.контроль		Джумельбеков М.			04.24

2304-1-АР

«Строительство школы в селе Сарыузек» на 300 обучающихся в городе Атырау Атырауской области» (без наружных инженерных сетей)

Средняя образовательная школа на 300 мест

Стадия	Лист	Листов
РП	4.1	

Узлы примыкание окон

ТОО "АРХИпелаг" ГСЛ № 19006879 г.Алматы

План кровли

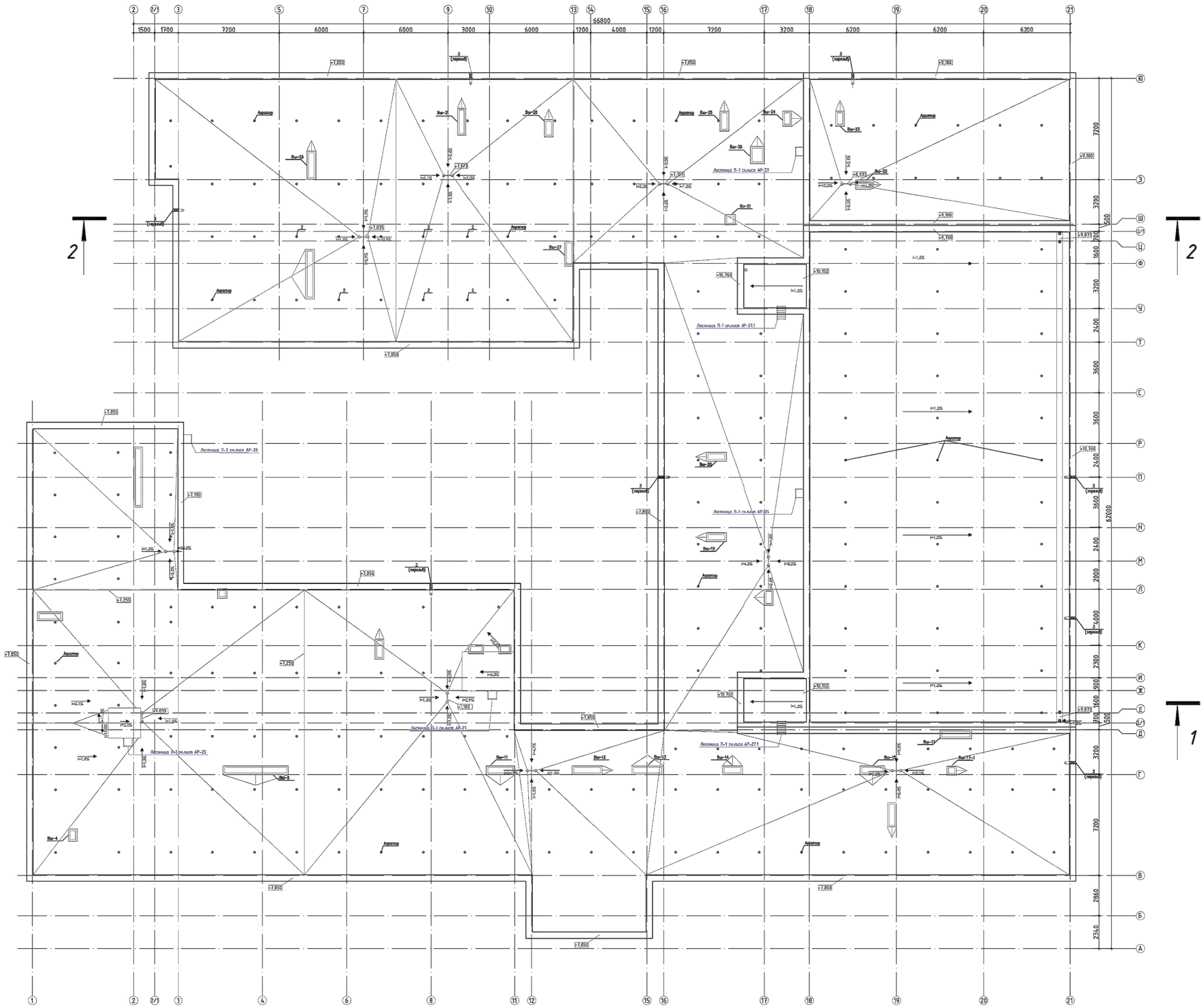

Ведомость перемычек выходов на кровлю

Поз.	Эскиз
ПР-8 (мест-2)	ЗПБ16-37-п +9.395
ПР-16 (мест-1)	ЗПБ13-37-п +9.100

Изм	Кол.уч	Лист	№док	Подпись	Дата	2304-1-АР
						«Строительство школы в селе Сарыузек» на 300 обучающихся в городе Атырау Атырауской области» (без наружных инженерных сетей)
ГИП		Джунельбеков М			04.24	Средняя образовательная школа на 300 мест
ГАП		Еремин А			04.24	
Проверил		Джунельбеков М			04.24	
Разработал		Кульжанов А			04.24	План кровли.
Н.контроль		Джунельбеков М			04.24	

Стадия	Лист	Листов
РП	5	

ТОО "АРХИпелаг" ГСЛ № 19006879 г.Алматы

Привязан 23-2024-АС

Инженер Ким И. Ю. 08.23
Н. контр. Цой В.Г. 08.23
Инв. №

А0

Разрез 1-1

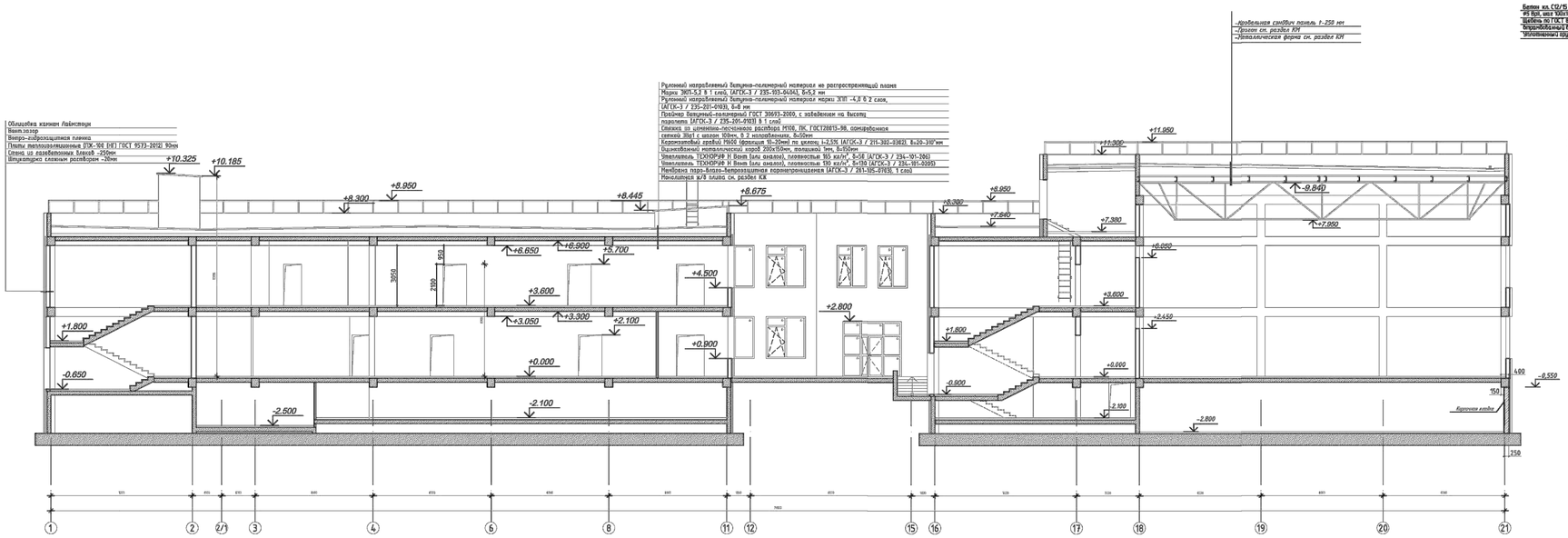

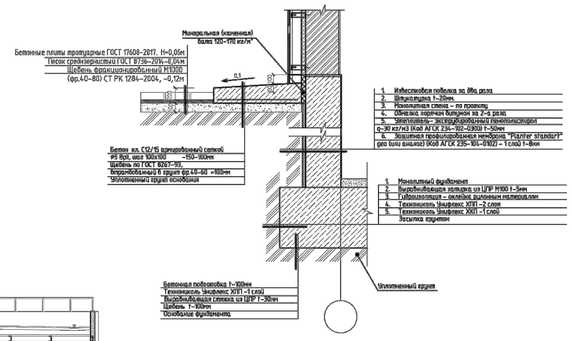

Разрез 2-2

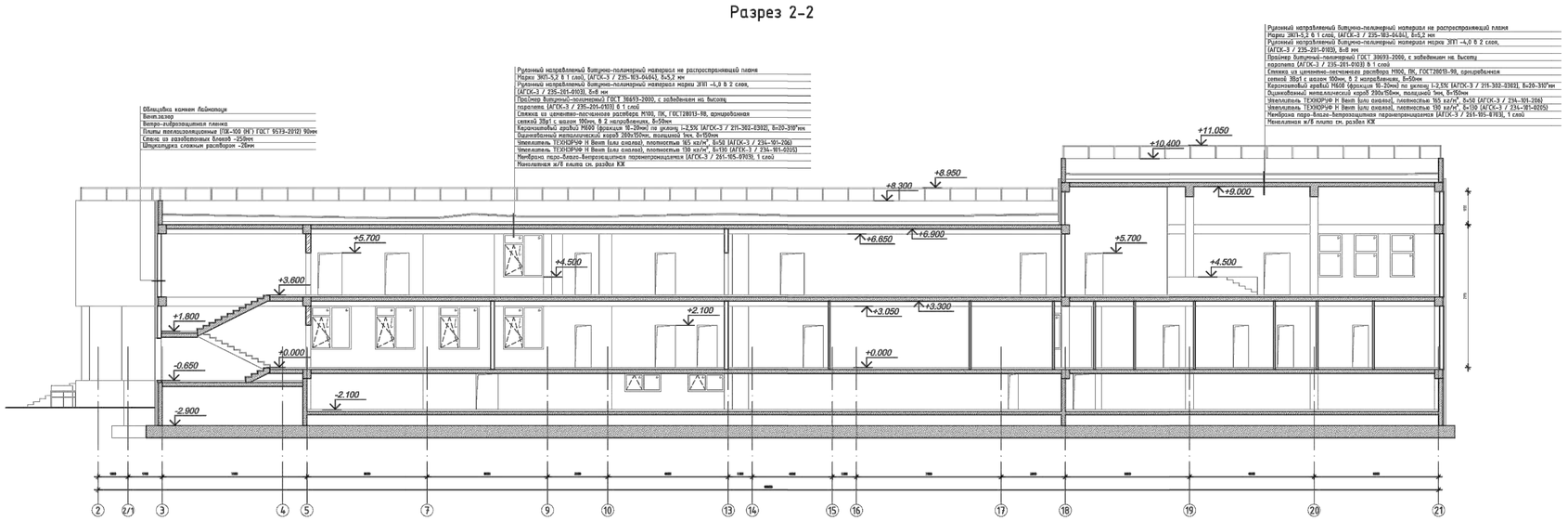

1. См. совместно с АР-30
2. Противопожарные двери имеют предел огнестойкости EI-60, имеют обозначение "*" в спецификации.

Привязан		23-2024-АС						2304-1-АР	
								«Строительство школы в селе Сарыузек» на 300 обучающихся в городе Атырау Атырауской области» (без наружных инженерных сетей)	
			Изм.	Кол.уч	Лист	№Док.	Подпись	Дата	
			ГИП		Еремкин А.			04.24	Средняя образовательная школа на 300 мест
Инженер	Ким И. Ю.	18.23	ГАП		Еремкин А.			04.24	Стадия / Лист / Листов: РП / 6
Н. контр.	Цой В.Г.	18.23	Проверил		Еремкин А.			04.24	Разрез 1-1, 2-2. М1:100
Инв. №			Разработал		Кульжанов А.			04.24	ТОО "АРХИнжиниг" ГСЛ № 19006879 г.Алматы
			Н.контроль		Еремкин А.			04.24	

А0

Разрез 3-3

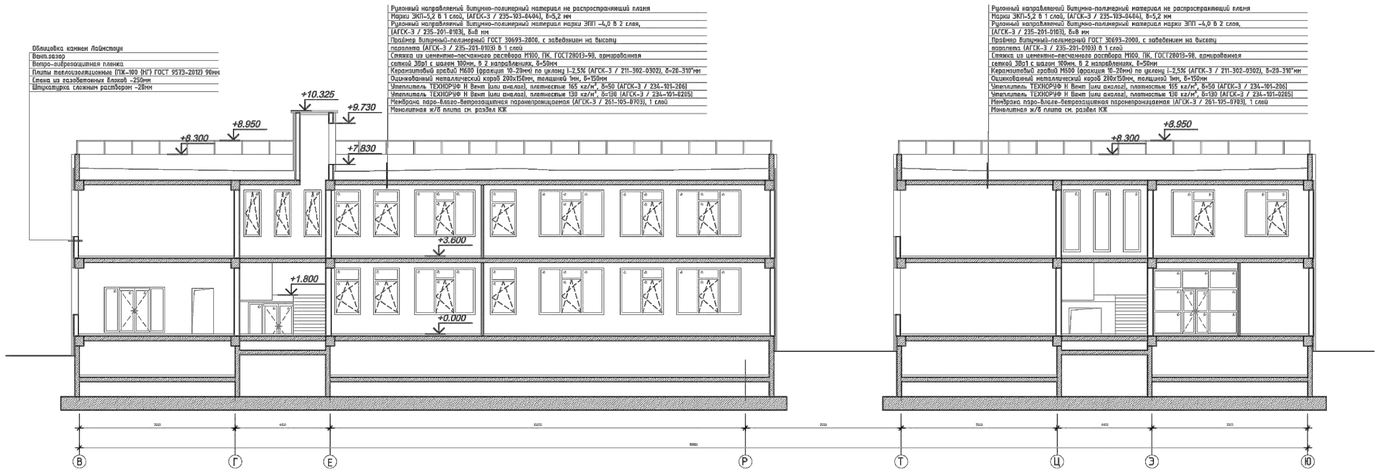

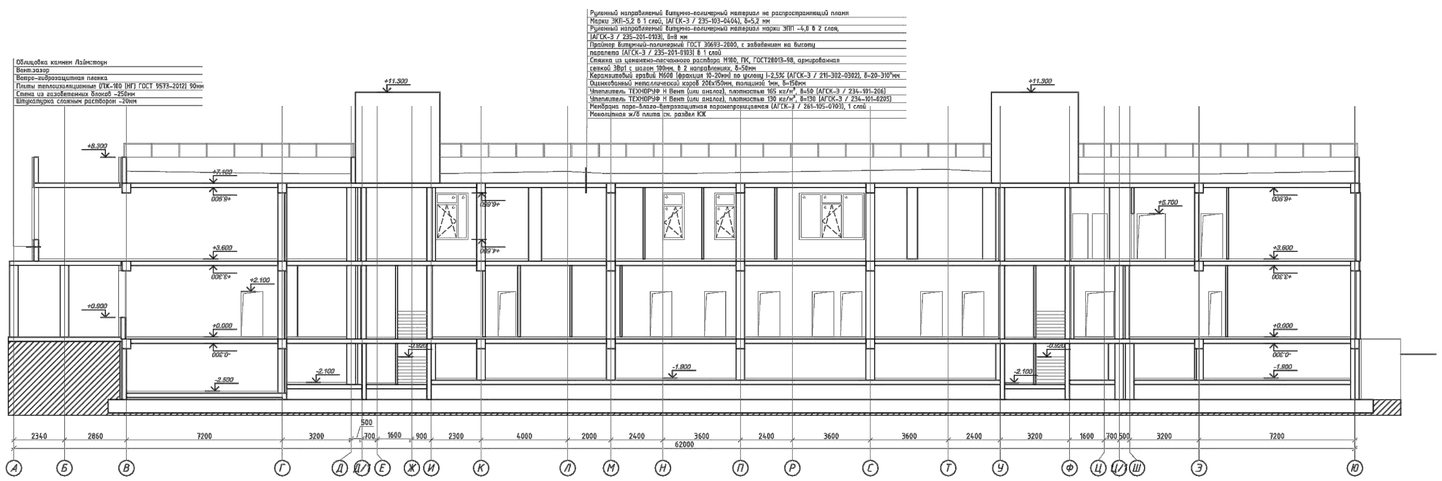

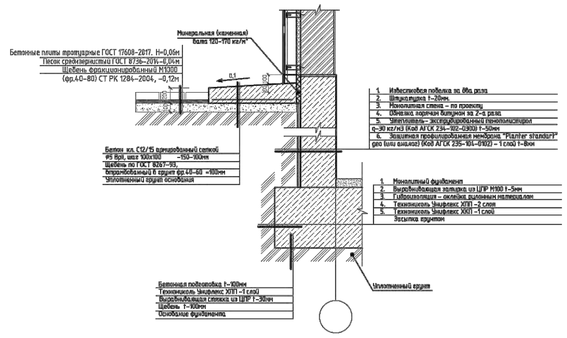

1. См. совместно с АР-30
2. Противопожарные двери имеют предел огнестойкости EI-60, имеют обозначение "*" в спецификации.

									2304-1-АР	
								«Строительство школы в селе Сарыузек» на 300 обучающихся в городе Атырау Атырауской области» (без наружных инженерных сетей)		
Изм.	Кол.уч	Лист	№док	Подпись	Дата					
Привязан		23-2024-АС						Средняя образовательная школа на 300 мест	Стадия	Лист	Листов
									РП	7	
Инженер	Ким И. Ю.			18.23	ГИП	Ермишин А.		04.24			
Н. контр.	Цой В.Г.			18.23	Проверил	Ермишин А.		04.24	Разрез 1-1, 2-2. М1:100	ТОО "АРХИнжиниг" ГСЛ № 19006879 г.Алматы
Инв. №					Разработал	Кульжанов А.		04.24		
					Н.контроль	Ермишин А.		04.24		

А0

-Рулонный наплавляемый битумно-полимерный материал не распространяющий пламя, марки ЭКП -5,2 в 1 слой, (АГСК-3 / 235-103-0404), б =5,2 мм
-Рулонный наплавляемый битумно-полимерный материал, марки ЭПП -4,0 в 2 слоя, (АГСК-3 / 235-103-0312), б=8 мм
-Праймер битумный полимерный ГОСТ 30693-2000, с заведением на всю высоту парапета (АГСК-3 / 235-201-0103), в 1 слой
-Стяжка из цементно-песчаного раствора М 100, ПК, ГОСТ 28013-98, армированная сеткой Вр1 с шагом 100мм, в 2 -направлениях, б=30мм
-Керамзитовый гравий М 600 (фракция 10-20мм) по уклону 1-2,5% (АГСК-3 / 211-302-0302), б=20-310*мм
-Оцинкованный металлический короб 200х150мм, толщиной 1,1мм, б=150мм
-Утеплитель ТЕХНОРУФ Н Вент (или аналог), плотностью 145 кг/м3, б=50 (АГСК-3 /234-101-206)
-Утеплитель ТЕХНОРУФ Н Вент (или аналог), плотностью 130 кг/м3, б=130 (АГСК-3 /234-101-0205)
-Мембрана паро-влаго-ветрозащитная паронепроницаемая (АГСК-3 / 261-105-0703), 1 слой
-Монолитная ж/б плита см.раздел КЖ

-Кровельная сэндвич панель 1-250 мм
-Прогон см. раздел КМ
-Металлическая ферма см. раздел КМ

Минеральные панели
вент.зазор
ветро-гидрозащитная пленка
Минераловатный утеплитель (ПЖ-100 (НГ) ГОСТ 9573-2012) 90мм
Стена из газобетонных блоков-250мм
Штукатурка сложным раствором-20мм

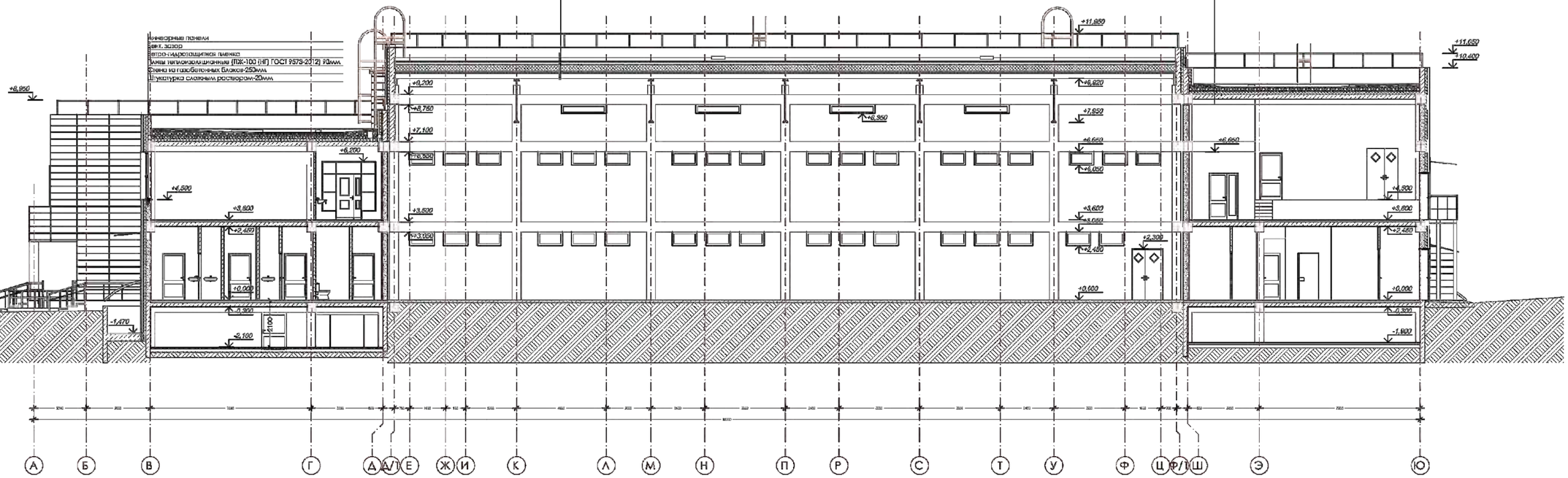

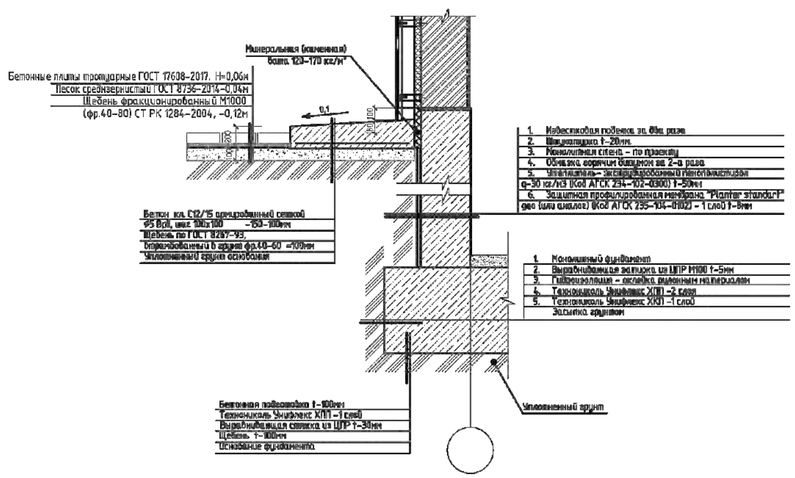

Привязан	23-2024-АС		
Инженер	Ким И. Ю.		18.23
Н. контр.	Цой В.Г.		18.23
Инв. №			

						2304-1-АР		
Изм	Кол.уч	Лист	№док	Подпись	Дата	«Строительство школы в селе Сарыузек» на 300 обучающихся в городе Атырау Атырауской области» (без наружных инженерных сетей)		
ГИП		Сидельников Н			06.24	Средняя образовательная школа на 300 мест	Стадия	Лист	Листов
ГАП		Еремин А.			06.24		РП	8	
Проверил		Сидельников Н			06.24	Разрез 5-5. М 1:100	ТОО "АРХИтектор" ГСЛ № 19006079 г.Алматы		
Разработал		Кульжанов А.			06.24				
Н.контроль		Сидельников Н			06.24				

Формат А1

Фасад в осях 1-21

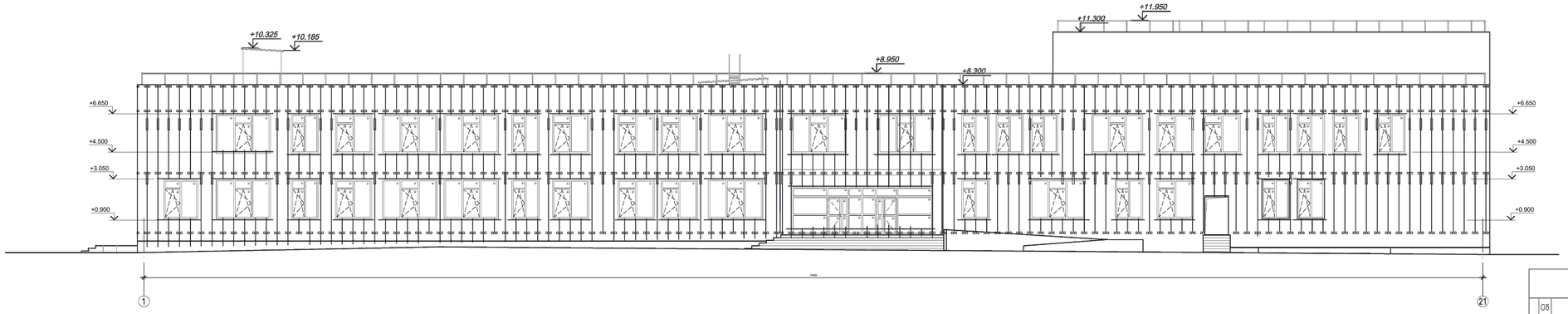

Фасад в осях 2/1-21

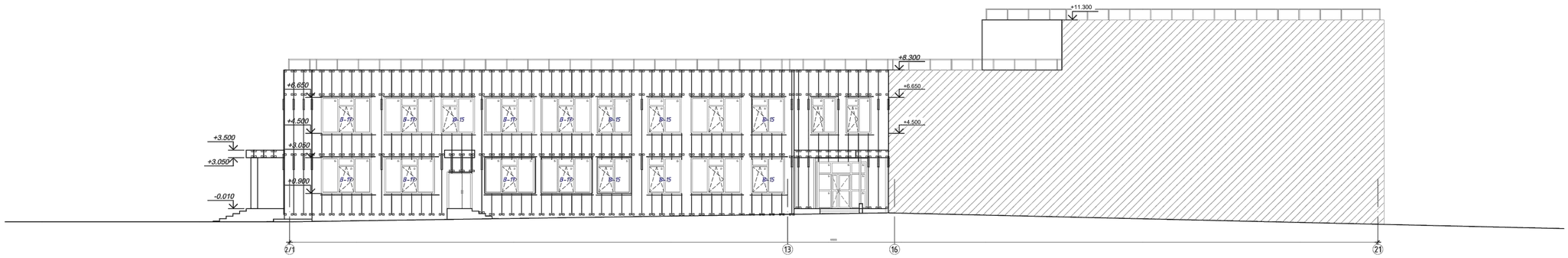

Спецификация элементов фасадной подсистемы

Поз.	Обозначение	Наименование	Кол.	Масса, кг	Примечание
1		Кронштейн крепежный межэтажный	5812		шт.
2		Крепежный профиль С-образный КПС -64х60х3000	2112		шт.
3		Крепежный профиль стыковочный КПС -59х56х625	819		шт.
4		Заклепка 4,8х10	6600		шт.
5		Заклепка 6,4х12	5850		шт.
6		Шайба нержавеющая М6	5850		шт.
7		Анкер фасадный ПРЕМИУМ МЕТАЛЛ ПРОФИЛЬ 10х100	6550		шт.
8		Крепежный профиль Г-образный широкий КПШГ 60х81х3000	50		шт.
9		Костыль (оц.сталь 40х2 мм полоса ,шаг 600 мм)(L=350мм)	600		шт.
10		КС-50	2480		шт.
11		Заклепка 4х10	10000		шт.
12		Крепежный кронштейн ККУ 150х80, t =2,0	668		шт.
13		Крепежный профиль Г-образный широкий КПГ 60х44х3000	118		шт.
14		Самонарезающий винт 4,8 х 28 (цинк)	1500		шт.
15		Теплоизоляционные плиты ISOVER ВентФасад Оптима (2 слоя 50мм+ 50 мм)	725		шт.
16		Мембрана гидро-ветрозащитная паропроницаемая BIGBAND M (1.5х46.66м)	46		шт.

Условные обозначения

- Крепежный профиль Г-образный широкий КПГ 60х44х3000
- Крепежный профиль С-образный КПС -64х60х3000
- Кронштейн крепежный межэтажный ККМ - 230
- Крепёжный профиль стыковочный 59х86х625мм (59х56х625мм)

Привязан		23-2024-АС	
Инженер	Ким И. Ю.		18.23
Н. контр.	Цой В.Г.		18.23
Инв. №			

Изм	Кол.уч	Лист	№док	Подпись	Дата	2304-1-АР
						«Строительство школы в селе Сарыузек» на 300 обучающихся в городе Атырау Атырауской области» (без наружных инженерных сетей)
ГИП		Бегимбаев М			04.24	Средняя образовательная школа на 300 мест
ГАП		Еретон А			04.24	
Проверил		Бегимбаев М			04.24	
Разработал		Кульжанов А			04.24	Раскладка подсистемы. Фасад в осях 1-21, 2/1-21.
Н.контроль		Бегимбаев М			04.24	

Стадия	Лист	Листов
РП	9	

ТОО "АРХИнвента" ГСЛ № 19006879 г.Алматы

А0

Фасад в осях А-Ю

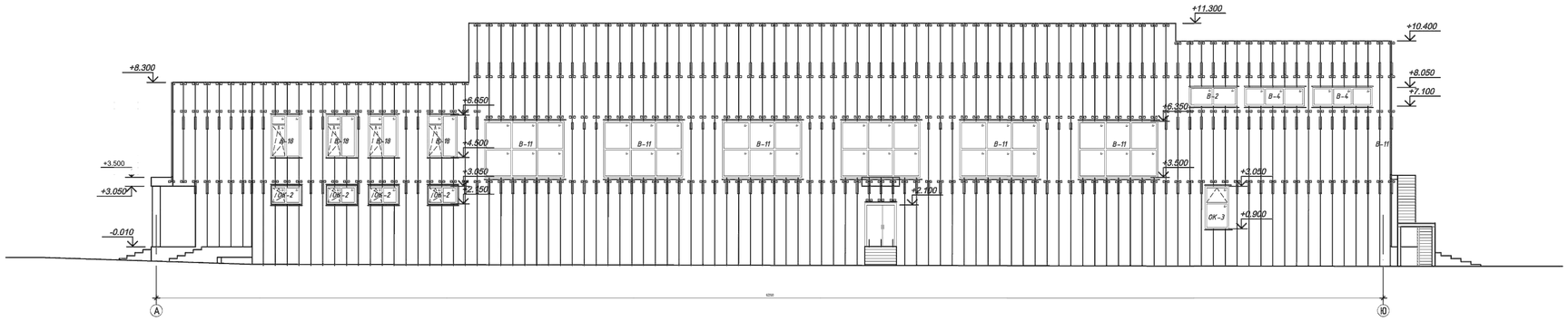

Фасад в осях Д/1-Ф.

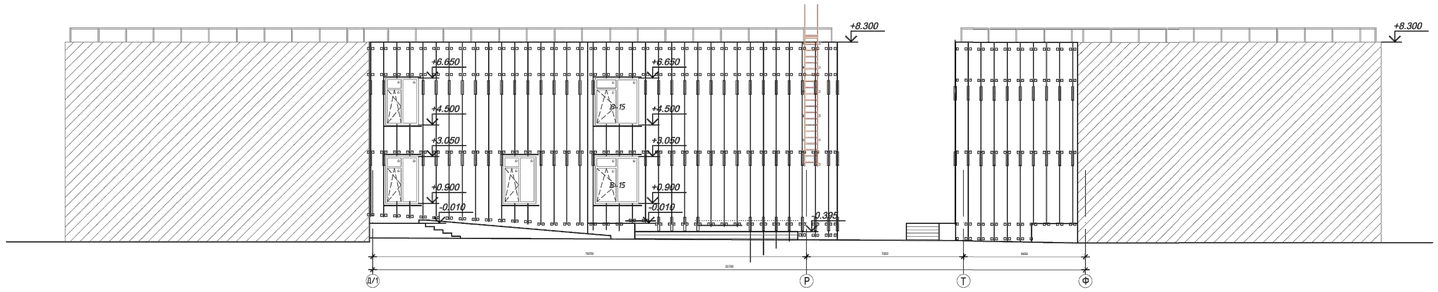

Условные обозначения

- Крепежный профиль Г-образный широкий КПГ 60х44х3000
- Крепежный профиль С-образный КПС -64х60х3000
- **Кронштейн крепежный межэтажный ККМ - 230**
- **Крепёжный профиль стыковочный 59х86х625мм (59х56х625мм)**

Привязан		23-2024-АС	
Инженер	Ким И. Ю.		18.23
Н. контр.	Цой В.Г.		18.23
Инв. №			

						2304-1-АР			
Изм	Кол.уч	Лист	№док	Подпись	Дата	«Строительство школы в селе Сарыузек» на 300 обучающихся в городе Атырау Атырауской области» (без наружных инженерных сетей)			
ГИП		Акуратбаев М				Средняя образовательная школа на 300 мест	Стадия	Лист	Листов
ГАП		Ергешов А.					РП	10	
Проверил		Акуратбаев М				Раскладка подсистемы. Фасад в осях А-Ю, Д/1-Ф.	ТОО "АРХИвлага" ГСЛ № 19006819 г.Алматы		
Разработал		Кульжанов А.							
Н.контроль		Акуратбаев М							

А0

Фасад в осях Ю-А

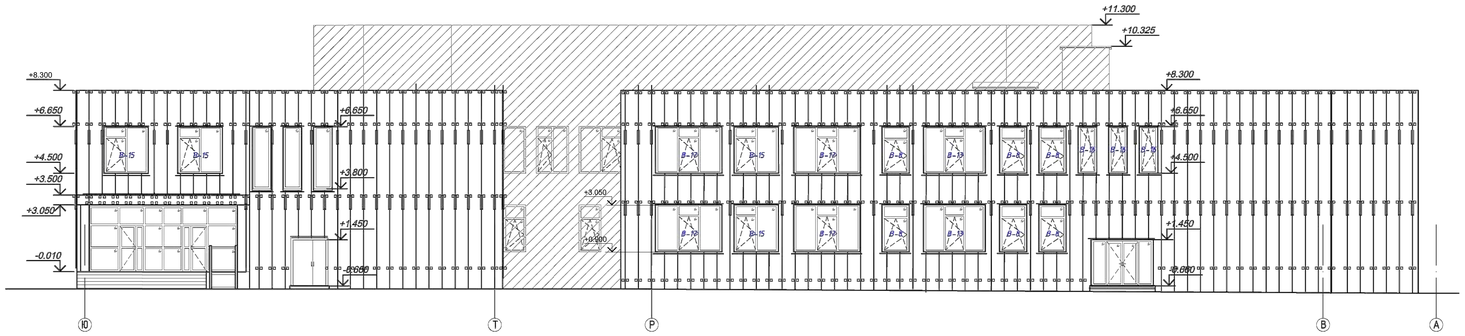

Фасад в осях Ф-Д/1.

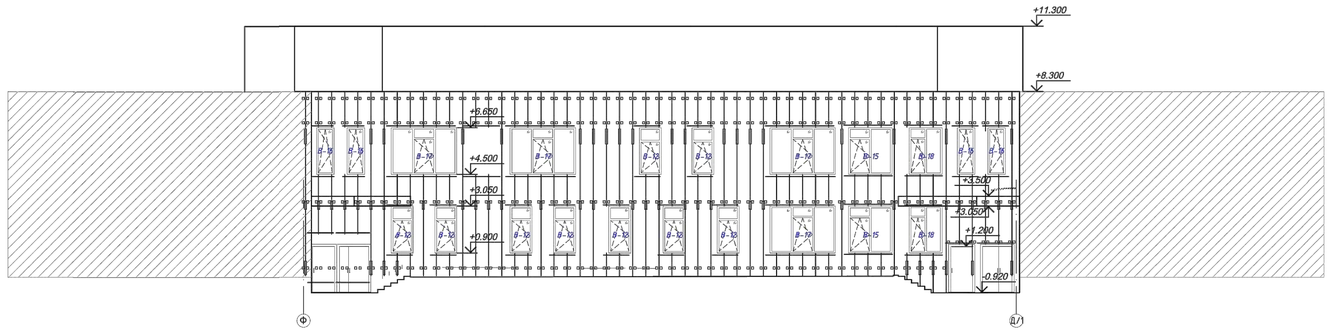

Условные обозначения

- Крепежный профиль Г-образный широкий КПГ 60х44х3000
- Крепежный профиль С-образный КПС -64х60х3000
- **Кронштейн крепежный межэтажный ККМ - 230**
- **Крепёжный профиль стыковочный 59х86х625мм (59х56х625мм)**

Привязан		23-2024-АС	
Инженер	Ким И. Ю.		18.23
Н. контр.	Цой В.Г.		18.23
Инв. №			

Изм	Кол.уч	Лист	№док	Подпись	Дата	2304-1-АР		
						«Строительство школы в селе Сарыузек» на 300 обучающихся в городе Атырау Атырауской области» (без наружных инженерных сетей)		
ГИП		Акуратьевой М			04.24	Средняя образовательная школа на 300 мест	Стадия	Лист	Листов
ГАП		Еретаи А.			04.24		РП	11	
Проверил		Акуратьевой М			04.24	Раскладка подсистемы. Фасад в осях Ю-А, Ф-Д/1.	ТОО "АРХИвлага" ГСЛ № 19006819 г.Алматы		
Разработал		Кульжанов А.			04.24				
Н.контроль		Акуратьевой М			04.24				

А0

Фасад в осях 21-2.

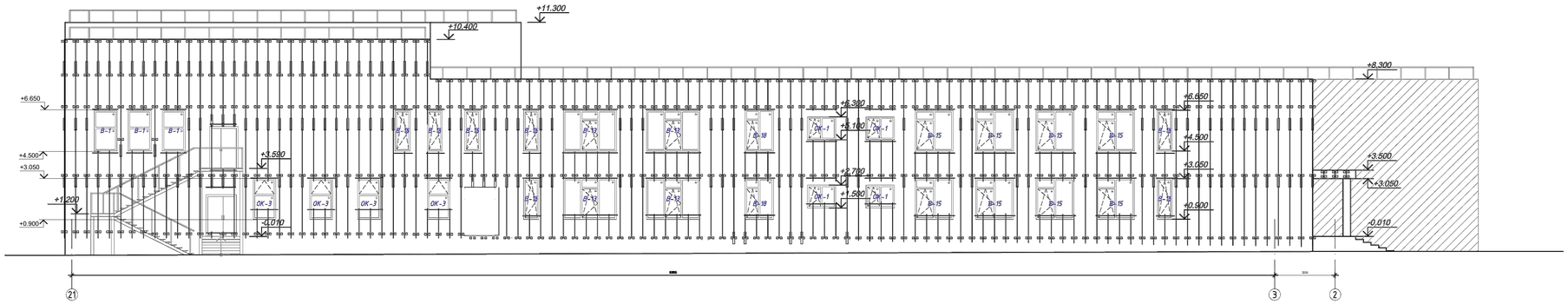

Фасад в осях 18-1.

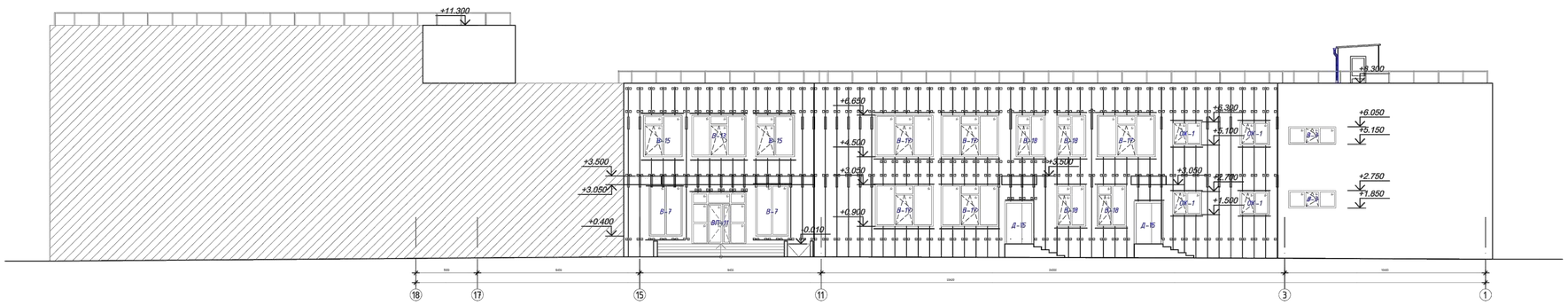

Условные обозначения

- Крепежный профиль Г-образный широкий КПГ 60х44х3000
- Крепежный профиль С-образный КПС -64х60х3000
- **Кронштейн крепежный межэтажный ККМ - 230**
- **Крепёжный профиль стыковочный 59х86х625мм (59х56х625мм)**

Привязан		23-2024-АС	
Инженер	Ким И. Ю.		18.23
Н. контр.	Цой В.Г.		18.23
Инв. №			

Изм	Кол.уч	Лист	№док	Подпись	Дата	2304-1-АР		
						«Строительство школы в селе Сарыузек» на 300 обучающихся в городе Атырау Атырауской области» (без наружных инженерных сетей)		
ГИП		Акрамбаев М			04.24	Средняя образовательная школа на 300 мест	Стадия	Лист	Листов
ГАП		Еркенов А.			04.24		РП	12	
Проверил		Акрамбаев М			04.24	Раскладка подсистемы. Фасад в осях 21-2, 18-1.	ТОО "АРХИвелга" ГСЛ № 19006819 г.Алматы		
Разработал		Кульжанов А.			04.24				
Н.контроль		Акрамбаев М			04.24				

A0

Фасад в осях 1-21

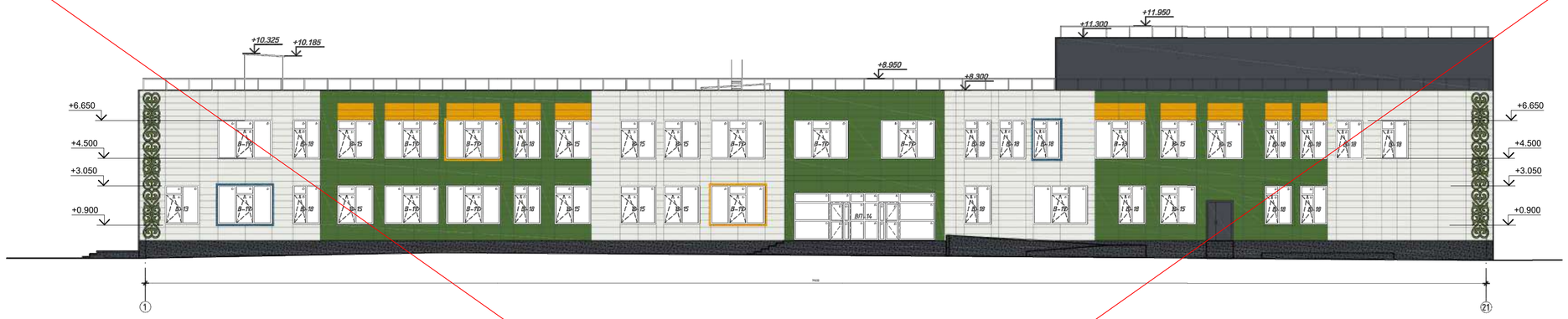

Фасад в осях 2/1-21

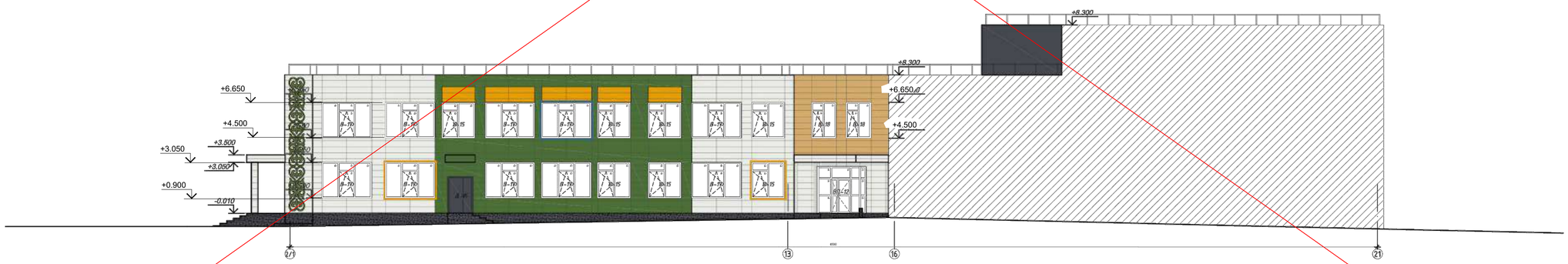

Привязан	23-2024-АС		
Инженер	Ким И. Ю.		18.23
Н. контр.	Цой В.Г.		18.23
Инв. №			

Изм	Кол.уч	Лист	№Док	Подпись	Дата	2304-1-АР			
						«Строительство школы-д села Сарыузек» на 300 обучающихся в городе Атырау Атырауской области» (без наружных инженерных сетей)			
ГИП		Ибрагимбаев М			04.24	Средняя образовательная школа на 300 мест	Стадия	Лист	Листов
ГАП		Ергешин А			04.24		РП	12	
Проверил		Ибрагимбаев М			04.24	Фасад в осях 1-21, 2/1-21.	ТОО "АРХИнжиниринг ГСЛ № 19006879 г.Алматы"		
Разработал		Кульжанов А			04.24				
Н.контроль		Ибрагимбаев М			04.24				

А0

Фасад 1-21
М 1:400

Фасад В-Ю
М 1:400

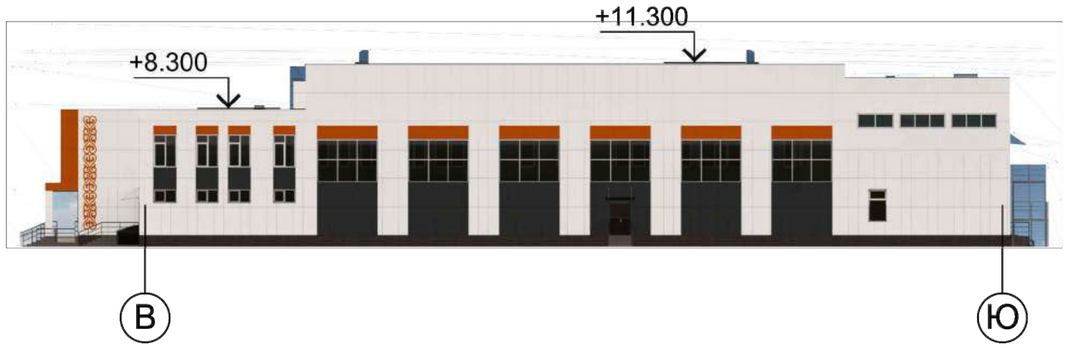

Фасад 21-1
М 1:400

Фасад Ю-В
М 1:400

Ведомость наружной отделки фасадов

№	Цветовой эталон	Номер колера	Конструктивный элемент Стены	Материал отделки
1		RAL 9010 Белый	Стены	ФЦП панели
2		RAL 7011 Серый	Стены	
3		RAL 2012 Оранжевый	Стены	
4		RAL 9010 Белый	Окна	Металлопластик
5		RAL 7024 Серый	Цоколь	Гранит
6		RAL 2012 Оранжевый	Орнамент	Перфорированный металл

Изм.	Кол. уч.	Лист	N°док.	Подпись	Дата	23-2024-АС		
						Строительство средней школы №10 имени Муканова на 300 мест (со сносом старого здания) в городе Атырау (привязка)		
Проверил		Ахмедов Х.				Средняя образовательная школа на 300 мест	Стадия	Лист	Листов
Разработ.		Ким И.					РП	13.1	
Н. контроль		Цой В.				Фасады	ТОО "Асад ЛТД" г. Шымкент – 2024г.		

Фасад в осях А-Ю

Фасад в осях Д/1-Ф.

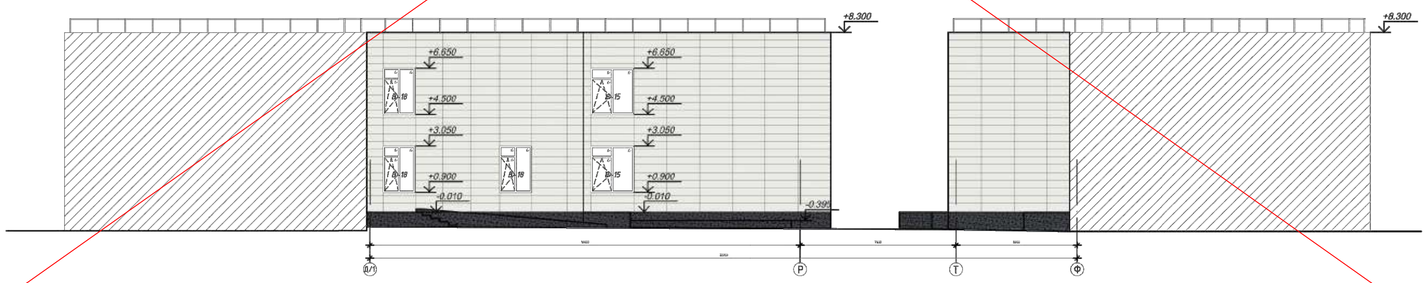

Привязан		23-2024-АС	
Инженер	Ким И. Ю.		18.23
Н. контр.	Цой В.Г.		18.23
Инв. №			

Изм	Кол.уч	Лист	N Док	Подпись	Дата		
ГИП		Фирменный М			04.24	«Строительство школы-Д села Сарыузек» на 300 обучающихся в городе Атырау Атырауской области» (без наружных инженерных сетей)	2304-1-АР
ГАП		Ергеш А			04.24	Средняя образовательная школа на 300 мест	Стадия: РП; Лист: 4; Листов:
Проверил		Фирменный М			04.24	Фасад в осях А-Ю, Д/1-Ф.	ТОО "АРХИмедиа" ГСЛ № 19006879 г.Алматы
Разработал		Кульжанов А			04.24		
Н.контроль		Фирменный М			04.24		

А0

Фасад в осях Ю-А

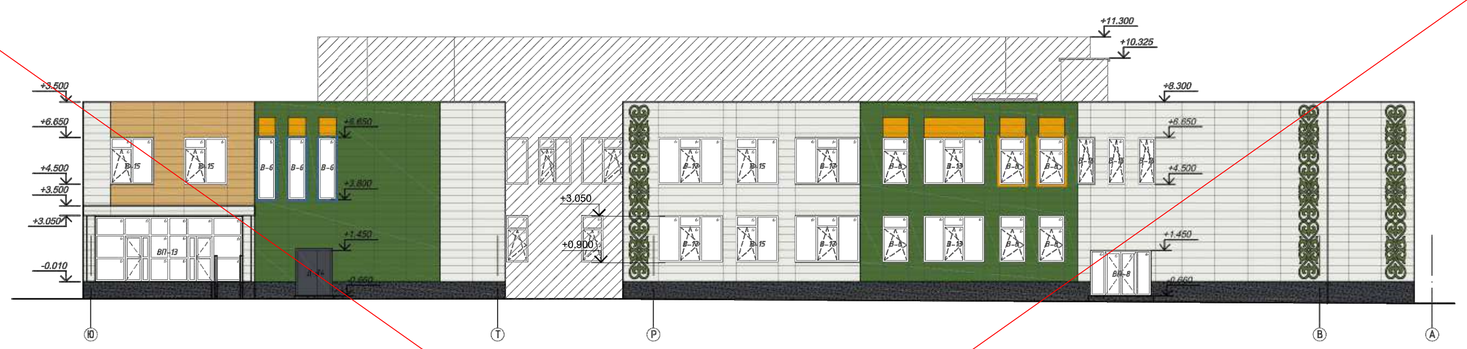

Фасад в осях Ф-Д/1.

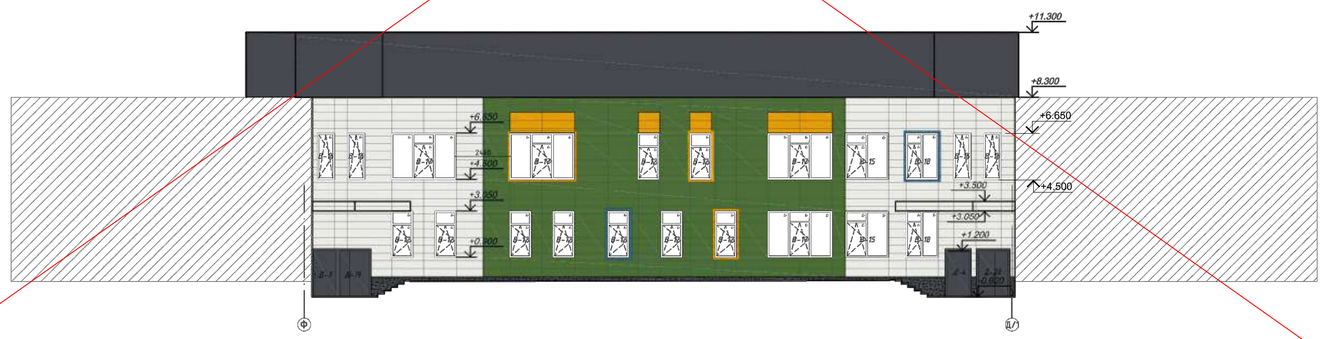

Привязан	23-2024-АС
Инженер	Ким И. Ю. 18.23
Н. контр.	Цой В.Г. 18.23
Инв. №	

Изм	Кол.уч	Лист	№Док	Подпись	Дата	2304-1-АР			
						«Строительство школы-Д селе Сарыузени на 300 обучающихся в городе Амурау Алматинской области» (без наружных инженерных сетей)			
ГИП		Еженьмбой Т.			04.24	Средняя образовательная школа на 300 мест	Стадия	Лист	Листов
ГАП		Еренжан А.			04.24		РП	15	
Проверил		Еженьмбой Т.			04.24	Фасад в осях Ю-А, Ф-Д/1.	ТОО "АРХИмпилаз" ГСЛ № 19006879 г.Алматы		
Разработал		Кульпанов А.			04.24				
Н.контроль		Еженьмбой Т.			04.24				

А0

Фасад в осях 21-2.

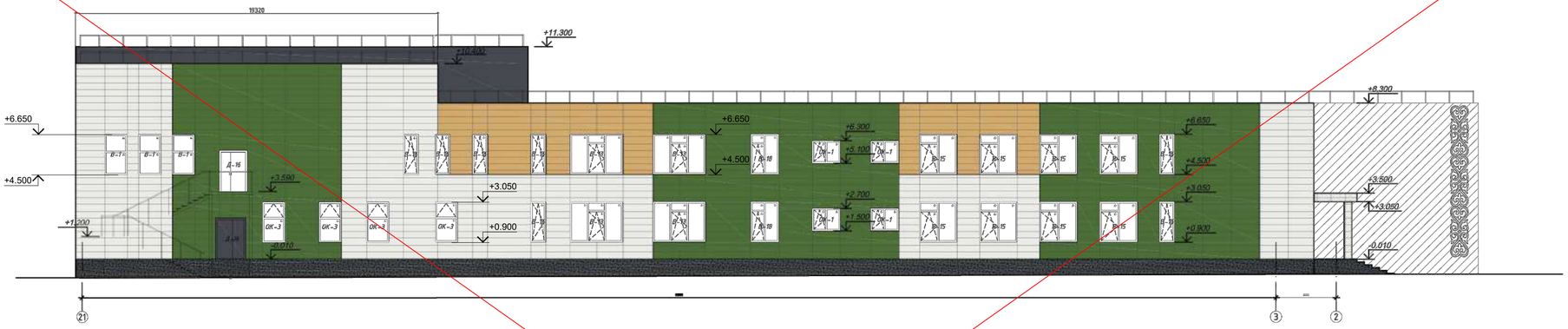

Фасад в осях 18-1.

Привязан	23-2024-АС		
Инженер	Ким И. Ю.		18.23
Н. контр.	Цой В.Г.		18.23
Инв. №			

Изм	Кол.уч	Лист	№Док	Подпись	Дата		
ГИП		Ермильевой Н			04.24	2304-1-АР	
ГАП		Еремин А			04.24	«Строительство школы-в селе Сарыузек» на 300 обучающихся в городе Атырау Атырауской области» (без наружных инженерных сетей)	
Проверил		Ермильевой Н			04.24	Средняя образовательная школа на 300 мест	Стадия: РП; Лист: 16; Листов:
Разработал		Кульжанов А			04.24	Фасад в осях 21-2, 18-1.	ТОО "АРХИнжиниг ГСЛ № 19006879 г.Алматы"
Н.контроль		Ермильевой Н			04.24		

А0

Ведомость отделки фасадов

№ поз.	Наименование	Тип отделки	Материал отделки	Эталон	№ колера	Площадь, м2	Примечание
1	Стена	Облицовка НФсВЗ	ФЦП-ПА-класс 1 ~~Линеарные панели~~		см.лист АР-13.1 ~~RAL 9003~~	1470,31	
2	Стена	Облицовка НФсВЗ	ФЦП-ПА-класс 1 ~~Линеарные панели~~		см.лист АР-13.1 ~~RAL 7024~~	237.34	
3	Стена	Облицовка НФсВЗ	ФЦП-ПА-класс 1 ~~Линеарные панели~~		см.лист АР-13.1 ~~RAL 6010~~	967.19	
4	Стена	Облицовка НФсВЗ	ФЦП-ПА-класс 1 ~~Линеарные панели~~		см.лист АР-13.1 ~~RAL 1004~~	84.91	
5	Стена	Облицовка НФсВЗ	ФЦП-ПА-класс 1 ~~Линеарные панели~~		см.лист АР-13.1 ~~RAL 1002~~	96.73	
6	Откосы окон, витражей, дверей	Облицовка НФсВЗ	Металлический оцинкованный		RAL 7024	1070 м.п.	
7	Цоколь	Облицовка	Гранит, 20мм		RAL 7024	319.33	размер плитки 600х600х20
8	Обрамление окон	Облицовка	Металл оцинкованный окрашенный		RAL 5007 / RAL 1002	13.47 / 15.26	
9	Подшивка козырьков входных групп	Облицовка	Сайдинг		RAL 9003	30.14	
10	Отлив витражей и окон	Облицовка	Оцинкованная сталь окрашенная в заводсикх условиях , 0.8 мм		темно-серый	365 м.п.	
11	Отливы парапетов стен	Облицовка	Оцинкованная сталь окрашенная в заводсикх условиях , 0.8 мм		RAL 7024	233,76	
12	Витражи	-	Алюминиевый профиль. Прозрачное остекление		RAL 7024 / -	61,08	См. АР-29
13	Окна	-	Металлопластиковый профиль Прозрачное остекление		RAL 7024 / -	631,74	См. АР-29
14	Двери	Окраска	Металлические		RAL 7024	35,42	См. АР-29
		Витражная система	Алюминиевый профиль		RAL 7024		
15	Козырьки входных групп	-	Стекло закаленное триплекс		-	22,84	См. АР-29
16	Козырьки входа в подвал	-	Стекло закаленное триплекс		-	30.51	
17	Покрытие площадок и ступеней крылец , пандусов	Облицовка	Гранит термообработанный, 30 мм		темно-серый	205,24	
18	Покрытие площадок и ступеней входов в подвал	Облицовка	Гранит термообработанный, 30 мм		темно-серый	51,58	
19	Текст	Окраска	Металл, акрил		RAL 6010 / RAL 9003	8.4	
20	Приямки	Облицовка	Гранит, 20мм		темно-серый	27.074	Наружная часть
21	Вентиляционные решётки	-	Заводского изготовления металл с порошковой окраской		-	-	
22	Отливы парапетов (деф. швы)	Облицовка	Оцинкованная сталь	-	-		
23	Ограждение	-	Металл окрашенный		RAL 9006	487	487
24	Внутренняя часть парапета	Облицовка	Фасадная штукатурка		RAL 9003		
25	Воздухозаборные шахты	Облицовка	Limestone		RAL 9003		
26	Вентшахты	Облицовка	Фасадная штукатурка		RAL 9003		
27	Водосточные системы	-	Заводского изготовления металл с порошковой окраской			-	
28	Пиктограмма, орнамент	Окраска	Окрашенная перфолированная алюминиевая панель		RAL 9003	52.08	

Привязан	23-2024-АС		
Инженер	Ким И. Ю.		18.23
Н. контр.	Цой В.Г.		18.23
Инв. №			

Изм	Кол.уч	Лист	№док	Подпись	Дата
ГИП		Джунельбеков М.			04,24
ГАП		Еремин А.			04,24
Проверил		Джунельбеков М.			04,24
Разработал		Кульжанов А			04,24
Н.контроль		Джунельбеков М.			04,24

2304-1-АР

«Строительство школы в селе Сарыузек» на 300 обучающихся в городе Атырау Атырауской области» (без наружных инженерных сетей)

Средняя образовательная школа на 300 мест

Стадия	Лист	Листов
РП	17	

Ведомость наружной отделки

ТОО "АРХИпелаг"
ГСЛ № 19006879
г.Алматы

(А) СТЕНЫ ОБЛИЦОВАННЫЕ ГРАНИТОМ И УТЕПЛЕННЫЕ МИНПЛИТОЙ

- Улучшенная штукатурка t=20мм
- Водоэмульсионная окраска светлых тонов по подготовленной поверхности
- Стена из керамического кирпича t=250мм
- Минераловатные плиты "IZOTERM П-75" t=50мм
- Минераловатные плиты "IZOTERM П-125" t=50мм
- Гранит по направляющим

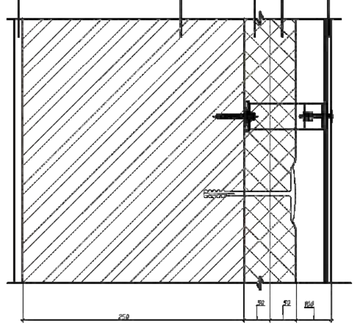

(Б) СТЕНЫ ОБЛИЦОВАННЫЕ плитами ФЦП И УТЕПЛЕННЫЕ МИНПЛИТОЙ

- Улучшенная штукатурка t=20мм
- Водоэмульсионная окраска светлых тонов по подготовленной поверхности
- Стена из блоков ячеистого бетона, t=250мм
- Минераловатные плиты "IZOTERM П-75" t=50мм
- Минераловатные плиты "IZOTERM П-125" t=50мм
- ~~Линеарные панели~~ ФЦП-ПА-класс 1

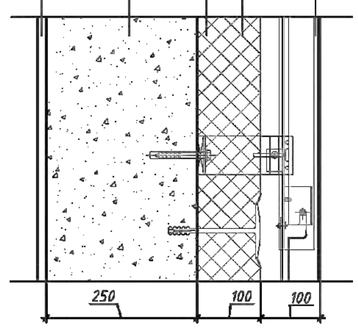

(В) СТЕНЫ ОШТУКАТУРЕННЫЕ И УТЕПЛЕННЫЕ МИНПЛИТОЙ

- Улучшенная штукатурка t=20мм
- Стена из керамического кирпича t=120мм
- Минераловатные плиты "IZOTERM П-150" t=100мм
- Штукатурка по сетке "рабица", t=30мм

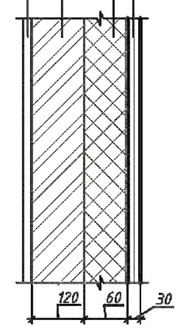

(Г) СТЕНЫ ОШТУКАТУРЕННЫЕ

- Улучшенная штукатурка t=20мм
- Водоэмульсионная окраска светлых тонов по подготовленной поверхности
- Стена из керамического кирпича t=120мм
- Улучшенная штукатурка t=20мм
- Водоэмульсионная окраска светлых тонов по подготовленной поверхности (керамическая плитка на клею)

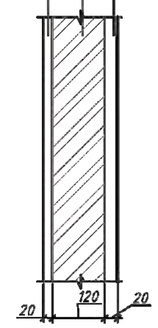

(Д) СТЕНЫ ОШТУКАТУРЕННЫЕ

- Улучшенная штукатурка t=20мм Водоэмульсионная окраска светлых тонов по подготовленной поверхности
- Стена из керамического кирпича t=250мм
- Улучшенная штукатурка t=20мм
- Водоэмульсионная окраска светлых тонов по подготовленной поверхности

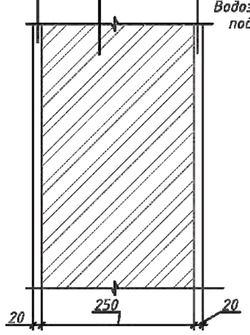

(Е) СТЕНЫ ОШТУКАТУРЕННЫЕ

- Улучшенная штукатурка t=20мм
- Водоэмульсионная окраска светлых тонов по подготовленной поверхности
- Стена из керамического кирпича t=120мм
- Улучшенная штукатурка t=20мм
- Водоэмульсионная окраска светлых тонов по подготовленной поверхности

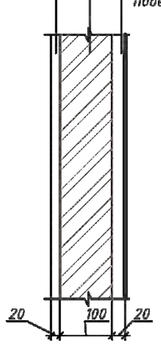

(И) Стена наружняя (газоблок)

ФЦП (Фиброцементные панели)	-20мм
Воздушный зазор	-80мм
Плиты жесткие минераловатные на основе базальтовых пород, γ = 135 кгс/м³	- 100мм
Газобетонный блок 600*250*300	-300мм
Улучшенная штукатурка на клеевой основе по стеклотканевой сетке	-15мм

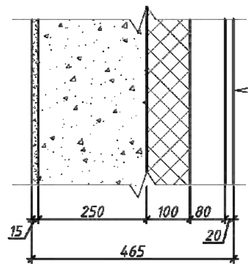

(С/1) Вент шахта (кирпич)

Декоративная штукатурка (высококачественная) по стеклотканевой сетке	-20 мм
Плиты жесткие минераловатные на основе базальтовых пород, γ = 135 кгс/м³	-100мм
керамический кирпич	-120мм
Вентиляционная шахта	

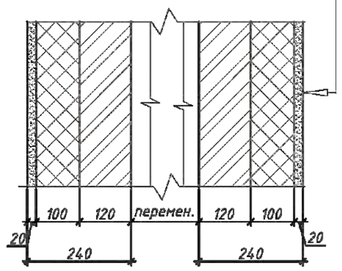

(А) Стена наружняя (монолит)

Грунт	
Мембрана Плантер Стандарт	
Экструд. Пенополистирол плотность	-50мм
Гидроизоляция Техноэласт ЭПП - 2 слоя	
Стена монолитная железобетонная	-250мм
Простая штукатурка	-12мм
-Сплошное выравнивание гипсовыми смесями	
-Водоэмульсионная окраска	

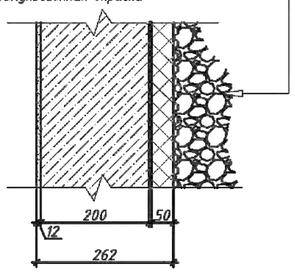

(А/1) Стена наружняя (газоблок)

Грунт	
Мембрана Плантер Стандарт	
Экструд. Пенополистирол плотность	-50мм
Гидроизоляция Техноэласт ЭПП - 2 слоя	
Газобетонный блок 600*250*250	-250мм
Простая штукатурка	-12мм
-Сплошное выравнивание гипсовыми смесями	
-Водоэмульсионная окраска	

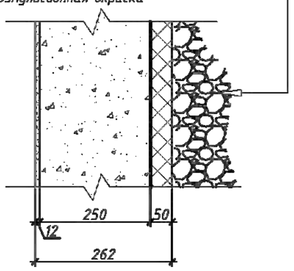

(А/2) Стена внутреняя (колонна)

-Сплошное выравнивание гипсовыми смесями	
-Водоэмульсионная окраска	
Простая штукатурка	-12мм
Колонна монолитная железобетонная 400х400	
Простая штукатурка	-12мм
-Сплошное выравнивание гипсовыми смесями	
-Водоэмульсионная окраска	

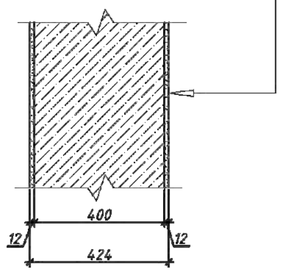

(Б) Стена внутреняя (кирпич)

-Сплошное выравнивание гипсовыми смесями	
-Водоэмульсионная окраска	
Простая штукатурка	-12мм
Керамический красный кирпич	- 120мм
Керамическая плитка на влагостойком клее	-15мм

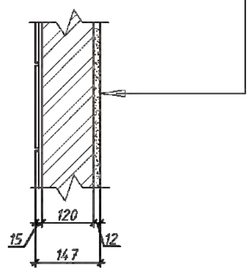

Привязан	23-2024-АС		
Инженер	Ким И. Ю.		18.23
Н. контр.	Цой В.Г.		18.23
Инв. №			

1. Общие указания по утеплению стен см. лист АР-22-26.
2. Гидроизоляцию подвала выполнить согласно проектных решений и узлов раздела КЖ
3. Кладочные планы см. лист АР-11-15.

Изм	Кол.уч	Лист	№док	Подпись	Дата	2304-1-АР
						«Строительство школы в селе Сарыузек» на 300 обучающихся в городе Атырау Атырауской области» (без наружных инженерных сетей)
ГИП		Джунельбеков М.			04.24	Средняя образовательная школа на 300 мест — Стадия: РП; Лист: 18; Листов:
ГАП		Еремин А.			04.24	
Проверил		Джунельбеков М.			04.24	Узлы устройства стен и перегородок
Разработал		Кульжанов А			04.24	ТОО "АРХИпелаг" ГСЛ № 19006879 г.Алматы
Н.контроль		Джунельбеков М.			04.24	

Схема раскладки блоков по вертикали

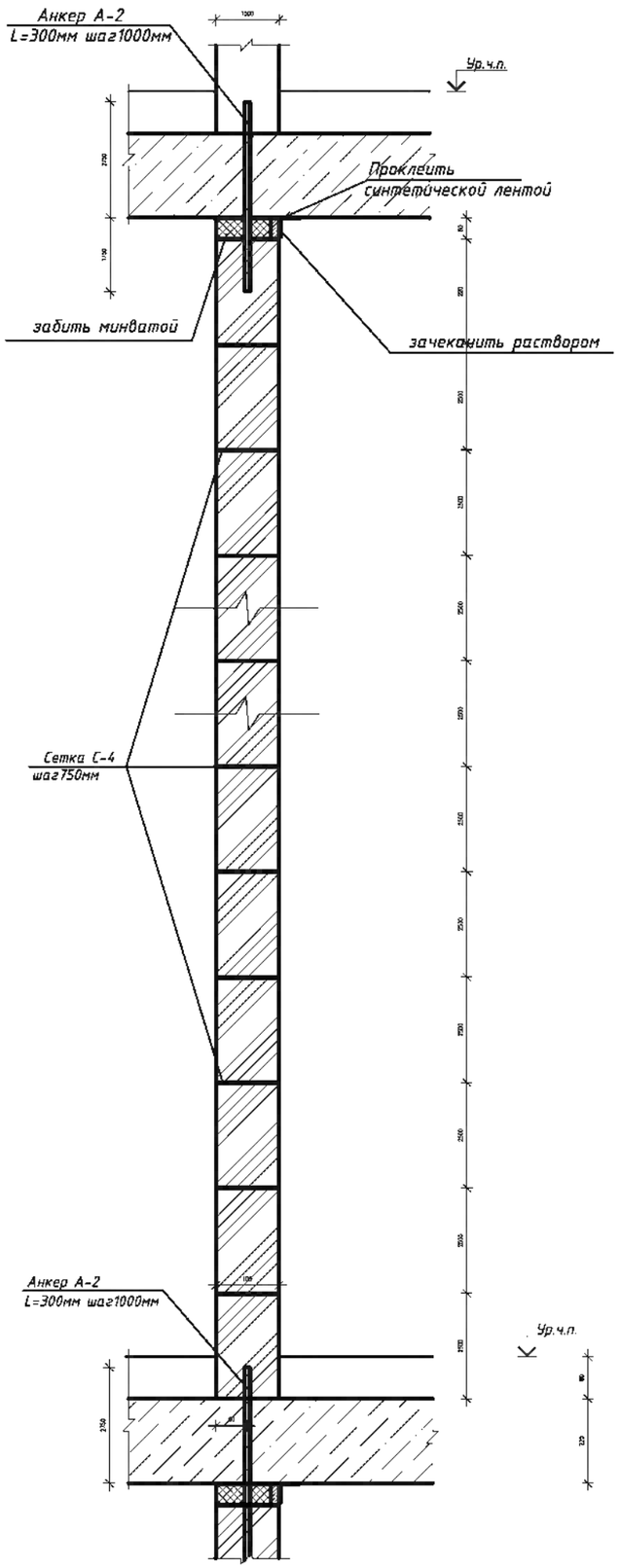

Узел примыкания блоков к кирпичным стенам

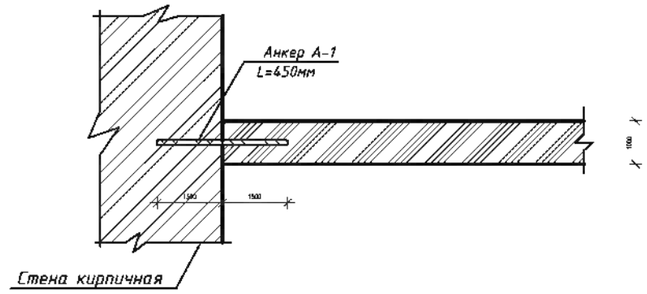

Узел примыкания блоков к низу железобетонного перекрытия

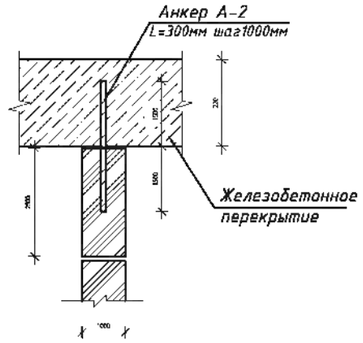

Узел примыкания блоков к верху железобетонного перекрытия

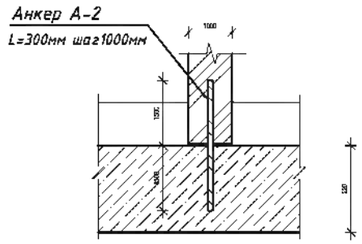

1-1

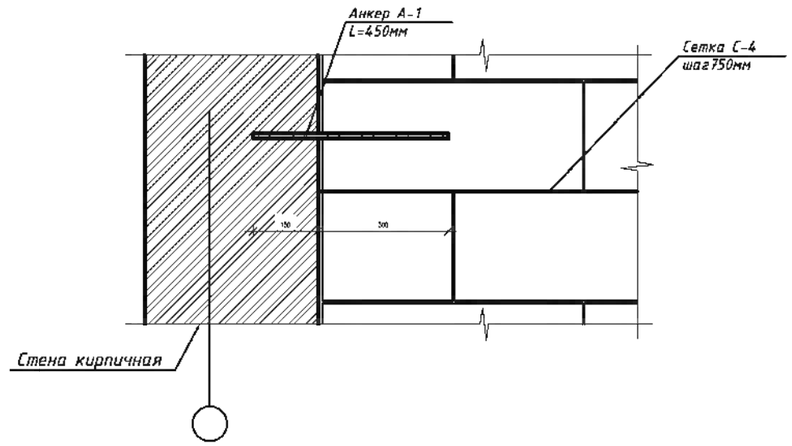

Спецификация элементов

Поз.	Обозначение	Наименование	Кол.	Масса ед.,кг.	Примечание
		Анкер А-1			
1	ГОСТ 34028-2016	Ф8 А-III L=450	1932		347,76
2			1	0,18	0,18
		Анкер А-2			
1	ГОСТ 34028-2016	Ф8 А-III L=300	5200		624
2			1	0,12	0,12
1	ГОСТ 6727-80	Сетка С-4, м.п.	9202,26		2392,58
		Сетка С-4	1	0,26	
1	ГОСТ 6727-80	Ф4 Вр-I L=1000	2	0.09	0.18
2	ГОСТ 34028-2016	Ф6 А-I L=100	4	0.02	0.08

Привязан	23-2024-АС		
Инженер	Ким И. Ю.		18.23
Н. контр.	Цой В.Г.		18.23
Инв. №			

1. Данный лист см. совместно с кладочными планами. л. АР-11-15.
2. Кладку перегородок вести из блоков ячеистого бетона размерами 100х600х250(h); марки I-В3,5 D600 F75-1 на клеевом растворе при температуре наружного воздуха не ниже -3°С.
3. Толщина клеевого шва 2-3мм.
4. Кладку выполнять без горизонтального армирования. Крепить к ж/б каркасу при помощи арматурных анкеров.
5. Арматурные анкера устанавливать в предварительно просверленные отверстия Ф8мм, с шагом по высоте 750мм и по длине в плане – 1000мм.
6. После прокладки сантехнических коммуникаций отверстия в перегородках забить минеральной ватой и зачеканить с двух сторон цементно-песчаным раствором.

СОГЛАСОВАНО

Раздел ВК	Акшиева Д.	Мусалдинов С.
Раздел ОВ	Такшиев А.	Болганбаев А.
Раздел ЭЛ	Никулин Д.	Сиранов А.
Раздел КЖ		
Раздел ТХ		
Раздел АР		

ВЗАМ.ИНВ. N | ПОДПИСЬ И ДАТА | ИНВ.N ПОДЛ.

Изм	Кол.уч	Лист	№док	Подпись	Дата
ГИП		Джунельбеков Н.			04.24
ГАП		Еремин А.			04.24
Проверил		Джунельбеков Н.			04.24
Разработал		Кульжанов А			04.24
Н.контроль		Джунельбеков Н.			04.24

2304-1-АР

«Строительство школы в селе Сарыузек» на 300 обучающихся в городе Атырау Атырауской области» (без наружных инженерных сетей)

Средняя образовательная школа на 300 мест

Стадия	Лист	Листов
РП	19	

Узлы крепления наружных стен

ТОО "АРХИпелаг"
ГСЛ № 19006879
г.Алматы

Схема армирования стены из кирпичной кладки толщиной 250мм

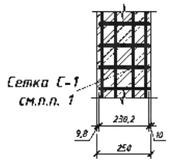

Схема армирования перегородки из кирпичной кладки толщиной 120мм

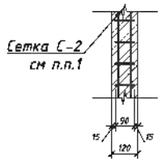

Схема армирования стены из газоблока толщиной 250

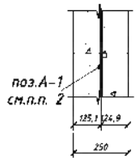

Схема армирования перегородки из газоблока толщиной 100мм

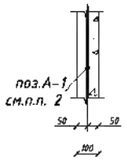

Сетка С-1 (м.п.)

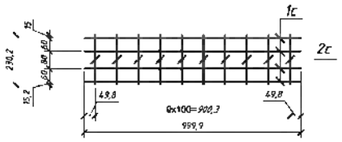

Сетка С-2 (м.п.)

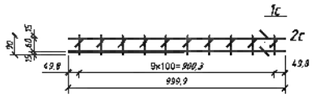

Деталь крепления Дк - 2 (см.п.п. 3)

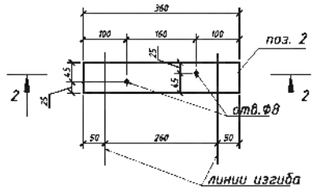

2 - 2

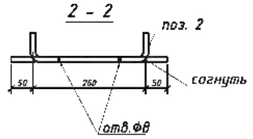

Узел армирования армирования стены из газоблока толщиной 250мм.

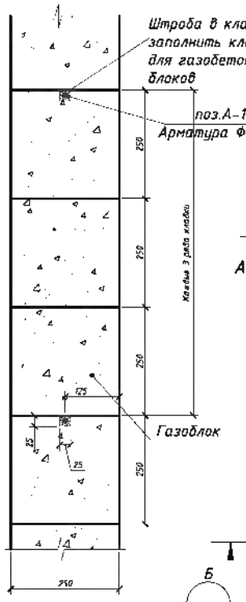

Узел опирания перемычек на опорный "столик"

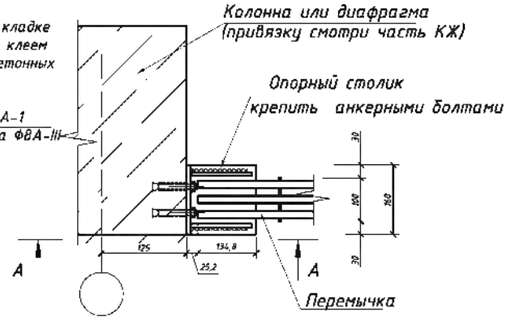

А - А

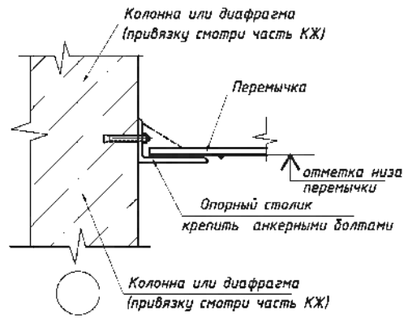

Узел Крепление наружных стен из кирпича толщиной 250мм к ж/б пилонам и диафрагмам

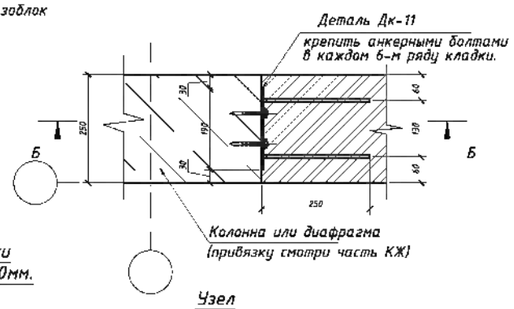

Б - Б

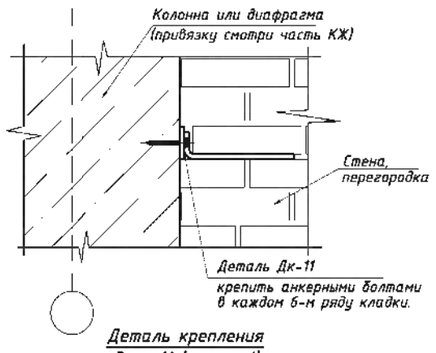

Узел Крепление наружных и внутренних стен к плитам перекрытий

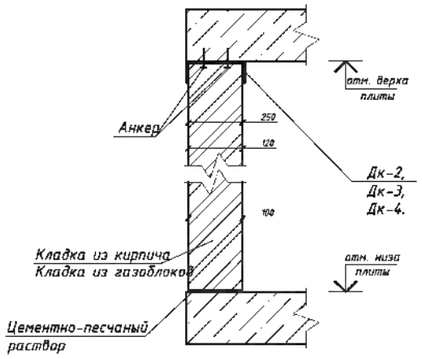

Узел армирования армирования перегородки из газоблока толщиной 100мм.

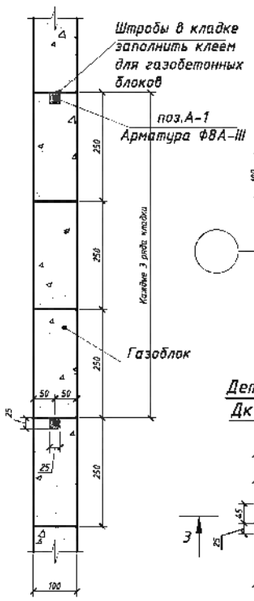

Узел Крепление перегородок из газоблока толщиной 100мм к ж/б колоннам и диафрагмам.

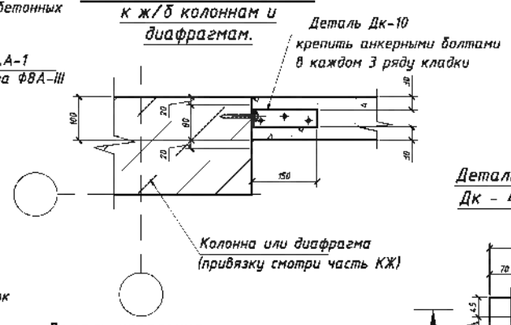

Деталь крепления Дк - 11 (см.п.п. 1)

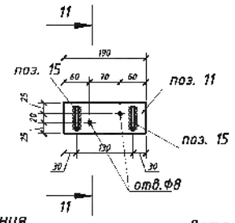

11 - 11

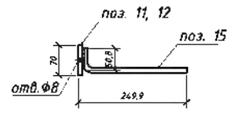

Узел Крепления кладки из газоблоков к ж/б пилонам и диафрагмам.

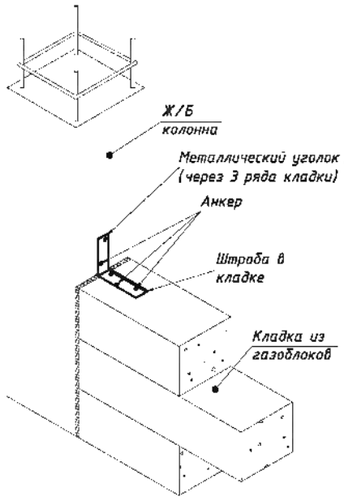

Деталь крепления Дк - 4 (см.п.п. 4)

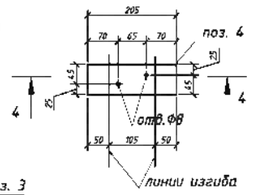

Деталь крепления Дк - 10 (см.п.п. 5)

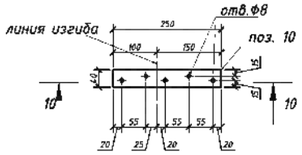

Деталь крепления Дк - 3 (см.п.п. 3)

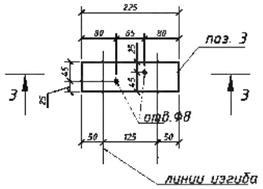

3 - 3

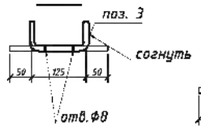

4 - 4

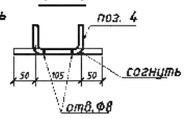

10 - 10

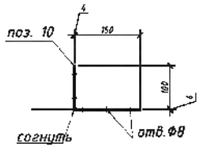

Спецификация элементов.

Поз.	Обозначение	Наименование	Кол.	Масса ед. кг	Примечание
		Сетка С-1 (на 1 м.п.)	1875.4	0,62	1169,69
1с	ГОСТ 6727-80	Проволока Ф 4 Врl, L= 1000	4	0,10	0,40
2с	ГОСТ 6727-80	Проволока Ф 4 Врl, L= 230	10	0,02	0,23
		Сетка С-2 (на 1 м.п.)	4448.34	0,26	1138,06
1с	ГОСТ 6727-80	Проволока Ф 3 Врl, L= 1000	4	0,05	0,21
2с	ГОСТ 6727-80	Проволока Ф 3 Врl, L= 230	4	0,01	0,05
		Арматурная деталь А-1 (на 1 м.п.)	1103.9	0,40	436,04
А-1	ГОСТ 5781-82	Арматура Ф8 А-III, L= 1000	1	0,40	0,40
		Деталь крепления Дк-2	1532	0,99	1515,03
2	ГОСТ 103-2006	Полоса 5х70, L= 360	1	0,99	0,99
		Деталь крепления Дк-3	552	0,84	462,48
3	ГОСТ 103-2006	Полоса 5х70, L= 305	1	0,84	0,84
		Деталь крепления Дк-4	600	0,56	337,88
4	ГОСТ 103-2006	Полоса 5х70, L= 205	1	0,56	0,56
		Деталь крепления Дк-10	993	0,28	273,08
10	ГОСТ 103-2006	Полоса 3,5х40, L= 250	1	0,28	0,28
		Деталь крепления Дк-11	250	0,64	160,69
11	ГОСТ 103-2006	Полоса 4х70, L= 190	1	0,42	0,42
15	ГОСТ 5781-82	Арматура Ф8 А-III, L= 285	2	0,11	0,23

Ведомость элементов

Поз.	Эскиз
15 L=285мм	

ПРИМЕЧАНИЕ:

1. Сетки С-1 и С-2 укладывать в каждом 6-м ряду кирпичной кладки. Сетку С-1 приварить к арматуре поз.15 детали крепления Дк-11. Деталь крепления Дк-11 (для кирпичной кладки t=250мм.) в зоне сопряжения с ж/б колоннами и диафрагмами устанавливаются в каждом 6-м ряду кирпичной кладки.
2. Арматуру Ф8 А-III (поз. А-1) в кладке из газоблока укладывать в каждом 3-м ряду кладки:
- во всех наружных стенах.
- во внутренних стенах
- в кладке перегородок из газоблока t=100мм.
3. Во всех наружных и внутренних стенах, в пролёте между двумя колоннами или диафрагмами выполнить крепление к плитам перекрытий деталями крепления Дк-2 (для кирпичной кладки и стен из газоблока t=250мм.) на расстоянии 1200мм от колонн и диафраам:
4. Во всех перегородках из газоблока t=100мм. выполнить крепление к плитам перекрытий деталями крепления Дк-4 шагом 1200мм в нижней зоне и в верхней зоне.
5. В местах сопряжения наружных и внутренних стен из газоблока, с ж/б пилонами и диафрагмами (кирпичными стенами t=250мм.) выполнить крепление к ним установив деталь крепления Дк-10 в каждом 3 ряду кладки.
6. В местах опирания перемычек на кладку длиной кладки менее 120мм выполнить опорные столики. Опирание перемычки выполнить в соответствии с узлом опирания на опорный "столик". Для установки "опорного столика" выполнить отверстия в теле колонн или кирпичной кладке глубиной 80мм и диаметром 10мм. Обеспечить плотное прилегание детали к телу плиты. Отверстия обеспылить, заполнить наполнителем SOFA фирмы HILTI или эпоксидным клеем и установить анкер HST-R M10 фирмы HILTI. Момент затяжки 45Nm. Обеспечить несущую способность каждого анкерного крепления не менее 4.0кН.
7. Все детали крепления выполнить с антикоррозийным покрытием.
8. Сварку металлоизделий производить электродами типа Э-42А по ГОСТ 9467-75. Толщину сварного шва принять по минимальной толщине свариваемых элементов.
9. Узлы см. лист АР-45.

Привязан	23-2024-АС			
Инженер	Ким И. Ю.		18.23	
Н. контр.	Цой В.Г.		18.23	
Инв. №				
ГИП	Джунельбеков М		04.24	
ГАП	Еремин А.		04.24	
Проверил	Джунельбеков М		04.24	
Разработал	Кульжанов А		04.24	
Н.контроль	Джунельбеков М		04.24	

2304-1-АР

«Строительство школы в селе Сарыузек» на 300 обучающихся в городе Атырау Атырауской области» (без наружных инженерных сетей)

Средняя образовательная школа на 300 мест

Стадия	Лист	Листов
РП	19.1	

Узлы крепления стен и перегородок. Спецификация элементов.

ТОО "АРХИпелаг" ГСЛ № 19006879 г.Алматы

СОГЛАСОВАНО

Раздел ВК Акшитва Д. | Раздел КЖ Мусальдинов С. | Раздел ОВ Такишев А. | Раздел ТХ Болганбаев А. | Раздел ЭЛ Никулин Д. | Раздел АР Сиранов А.

ИНВ.N ПОДЛ. | ПОДПИСЬ И ДАТА | ВЗАМ.ИНВ. N

Схема устройства внутренних перегородок

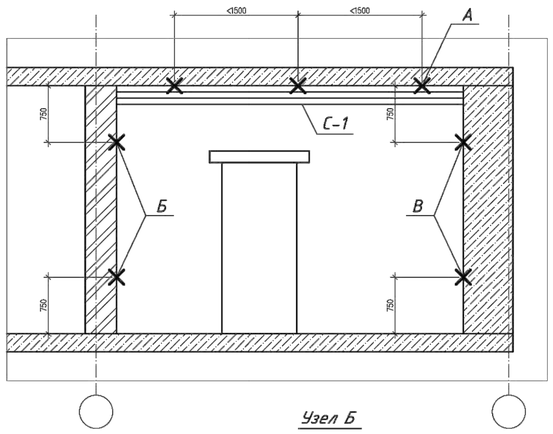

Узел А

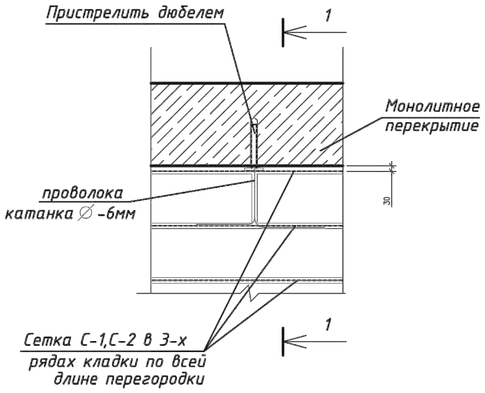

Узел Б

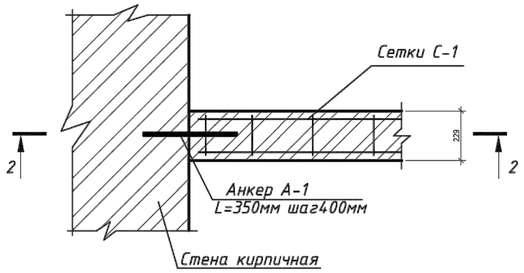

2-2

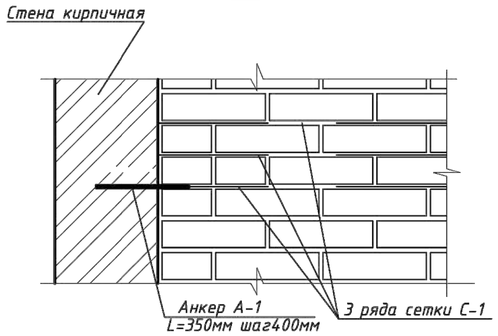

Узел В

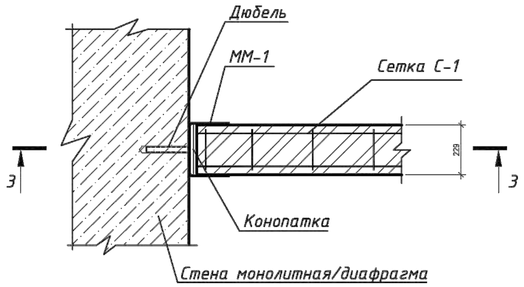

3-3

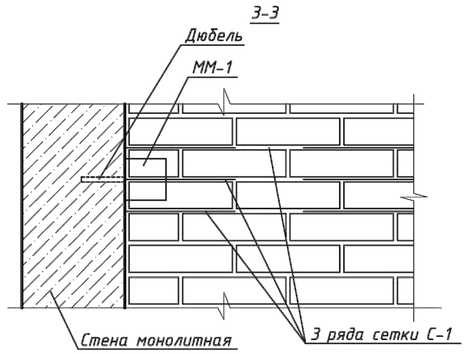

ПРИМЫКАНИЕ СТЕНОВОЙ СЭНДВИЧ-ПАНЕЛИ К КИРПИЧНОЙ СТЕНЕ

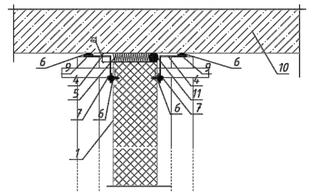

1. Стеновая сэндвич-панель
4. Фасонный Элемент ФЭ-УЭ»
5. Утеплитель (минеральная вата или монтажная пена)
6. Герметик для наружных работ
7. Самосверлящий шуруп (или заклепка)
9. Дюбель + шуруп (шаг 600 мм)
10. Существующая стена
11. Уплотняющая масса (мастика)

1-1

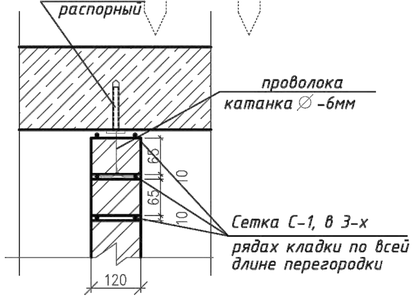

ММ-1

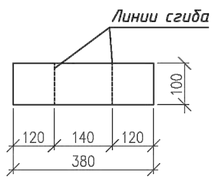

С-1 (м.п.)

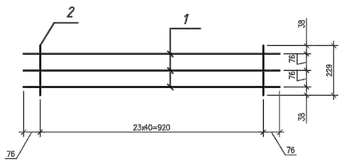

Спецификация элементов

Марка, поз.	Обозначение	Наименование	Кол-во Блок А	Кол-во Блок Б	Масса ед.,кг.	Приме-чание
		Армирование перегородок.				
ММ-1		Металлическое изделие ММ-1, шт.	804	890	0,895	1516,13
С-1		Сетка С-1, м.п.	5811	3912	0,304	2955,79
		Металлическое изделие ММ-1				
		-3Х100 ГОСТ 19904-74 L=380			0,895	
		Сетка С -1 (м.п)				
1	ГОСТ 5781-82*	Арматурная проволока ФЭ Вр-I L=м.п.			0,052	
2	ГОСТ 5781-82*	Арматурная проволока ФЭ Вр-I L=120			0,0062	

1. Кладку внутренних перегородок толщиной 120мм в сан.узлах и ваных вести из керамического кирпича марки 100 по ГОСТ 530-2012 на цементно-песчаном растворе М 50
2. В местах примыкания перегородок к колоннам,стенам,перекрытиям армирование выполнять по узлам А,Б,В плоскими сетками С-1,
3. Внутренние перегородки не доводить до перекрытий на 30мм, с последующей заделкой минеральной ватой и последующей зачеканить с двух сторон цементно-песчаным раствором.
4. Сетки укладывать внахлест не менее 150мм. Для возможности контроля сеток выполнить выпуски стержней за повехность стен на 10мм.
5. Кирпичные перегородки крепить к наружным и внутренним стенам анкерами и скобами ММ-1, по узлам Б и В в верхней и нижней частях, с укладкой дополнительных сеток в 3-х рядах.
6. Металлическое изделие ММ-1 крепить к плитам перекрытия распорными дюбелями с шагом не более 1500мм.
7. После прокладки сантехнических коммуникаций отверстия в перегородках забить минеральной ватой и зачеканить с двух сторон цементно-песчаным раствором.
8. При кладке внутренних стен и перегородок в откосах дверных проемов заложить антисептированые деревянные пробки размером 250x120x60(h) на высоте 300мм от низа проемов и далее через 600мм, но не менее двух с каждой стороны.

СОГЛАСОВАНО
Разраб. КЖ | Магельный Г.С.
Разраб. ВК | Мухамбет А.Е.
Разраб. ОВ | Гонтаев А.С.
Разраб. ЭС | Мишаев А.С.
Разраб. АС | Сергеев А.С.
Разраб. ВС | Ким А.Ю.

Инв.№подл. | Подпись и дата | Взам.инв. №

Привязан						23-2024-АС
Инженер	Ким И. Ю.					18.23
Н. контр.	Цой В.Г.					18.23
Инв. №						

Изм.	Кол.уч.	Лист	№док.	Подпись	Дата	2304-1-АР
ГИП		Мухамбетов Н.			04.24	«Строительство школы в селе Сарыузек» на 300 обучающихся в городе Атырау Атырауской области» (Без наружных инженерных сетей)
ГАП		Ергешов А.			04.24	Средняя образовательная школа на 300 мест
Проверил		Мухамбетов Н.			04.24	Стадия: РП; Лист: 20; Листов:
Разработал		Кульжанов А.			04.24	Схема устройства внутренних перегородок
Нормоконтр.		Мухамбетов Н.			04.24	ТОО "АРХИтектуга" ГСЛ № 19006879 г.Алматы

Формат А1

Узел примыкания к цоколю.

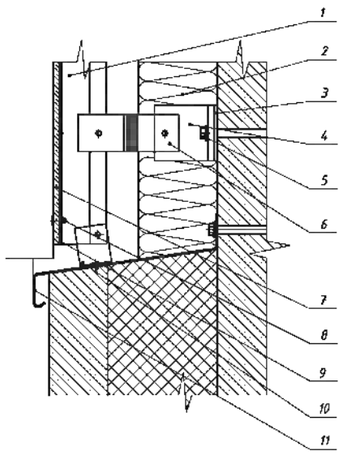

1. Направляющая вертикальная;
2. Теплоизоляция;
3. Термопрокладка ТПО 10.02;
4. Кронштейн опорный типа КО 10.02;
5. Анкерный дюбель;
6. Удлинитель кронштейна типа УК 10.01;
7. Линеарная панель;
8. Заклепка вытяжная;
9. Лента EPDM;
10. Уголок;
11. Отлив.

Схема крепления обрамления оконного проема

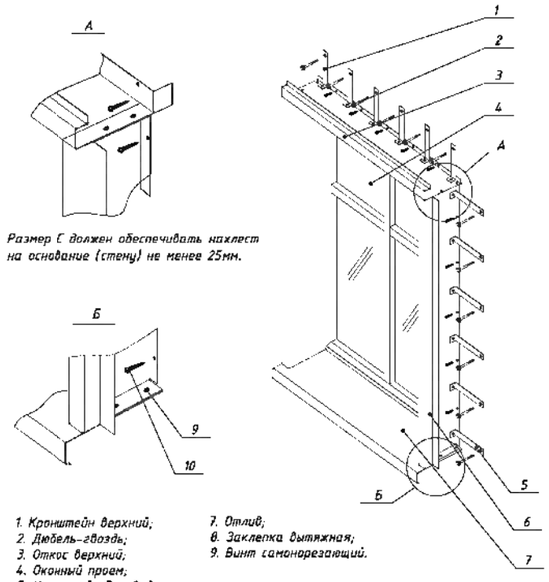

Размер С должен обеспечивать нахлест на основание (стену) не менее 25мм.

1. Кронштейн верхний;
2. Дюбель-гвоздь;
3. Откос верхний;
4. Оконный проем;
5. Кронштейн боковой;
6. Откос боковой;
7. Отлив;
8. Заклепка вытяжная;
9. Винт самонарезающий.

Узел исполнения верхнего откоса окна.

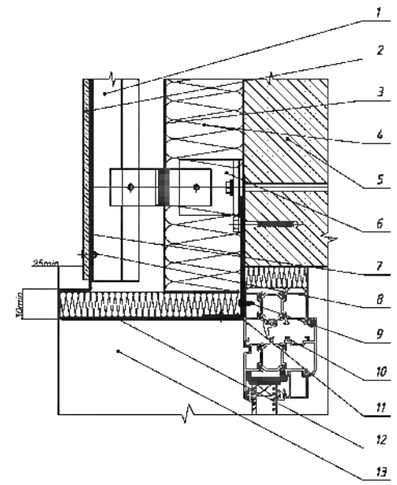

1. Направляющая вертикальная НВ 10.01-100;
2. Линеарная панель;
3. Мембрана;
4. Теплоизоляция;
5. Строительное основание;
6. Кронштейн верхний;
7. Лента EPDM;
8. Заклепка вытяжная;
9. Винт самонарезающий;
10. Оконный блок;
11. Противопожарная отсечка;
12. Откос верхний;
13. Откос боковой;

Узел исполнения оконного отлива.

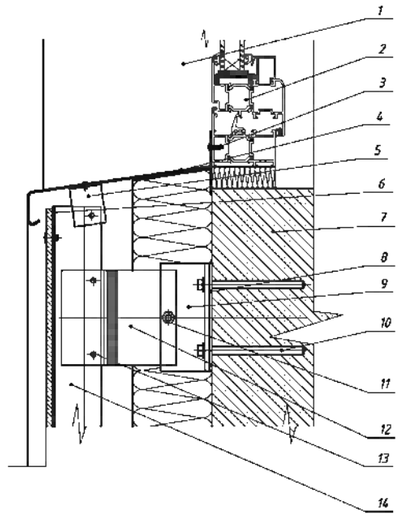

1. Откос;
2. Оконный блок;
3. Винт самонарезающий;
4. Отлив;
5. Уголок;
6. Лента EPDM;
7. Строительное основание;
8. Термопрокладка ТПН 10.02;
9. Несущий кронштейн типа КН 10.02;
10. Анкерный дюбель;
11. Болт, гайка;
12. Удлинитель кронштейна типа УК 10.01;
13. Заклепка вытяжная;
14. Направляющая вертикальная;
15. Линеарная панель;

Узел исполнения бокового откоса окна.

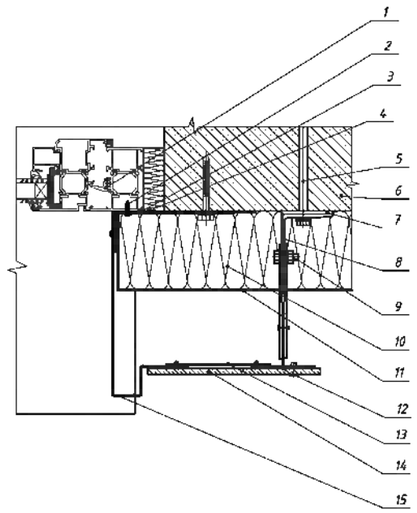

1. Оконный блок;
2. Винт самонарезающий;
3. Противопожарная отсечка;
4. Кронштейн боковой;
5. Анкерный дюбель;
6. Строительное основание;
7. Термопрокладка ТПН 10.02,
8. Кронштейн несущий типа КН 10.02;
9. Болт, гайка;
10. Теплоизоляция;
11. Мембрана;
12. Лента EPDM;
13. Полоса стальная (1мм),
14. Линеарная панель;
15. Откос.

Узел нижняя грань оконных проемов

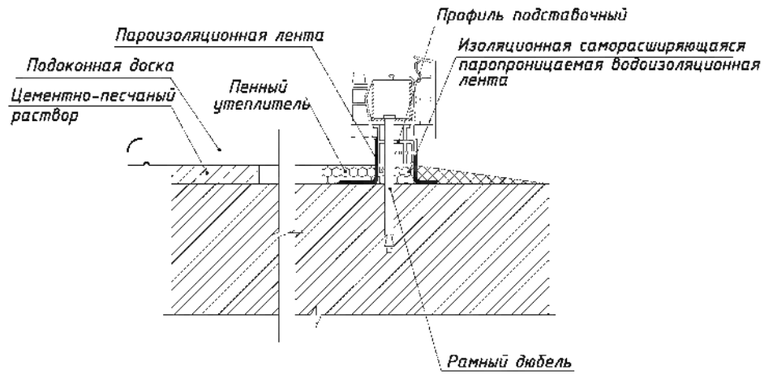

Привязан	23-2024-АС		
Инженер	Ким И. Ю.		18.23
Н. контр.	Цой В.Г.		18.23
Инв. №			

2304-1-АР

«Строительство школы в селе Сарыузек» на 300 обучающихся в городе Атырау Атырауской области» (без наружных инженерных сетей)

Изм	Кол.уч	Лист	№док.	Подпись	Дата
ГИП	Джиенбаев Н				04.24
ГАП	Еренин А.				04.24
Проверил	Джиенбаев М				04.24
Разработал	Кульганов А				04.24
Н.контроль	Джиенбаев Н				04.24

Средняя образовательная школа на 300 мест

Узлы крепления фасада 1

Стадия	Лист	Листов
РП	21	

ТОО "АРХИпелаг" ГСЛ № 19006879 г.Алматы

Формат А1

Всполнения внутреннего угла.

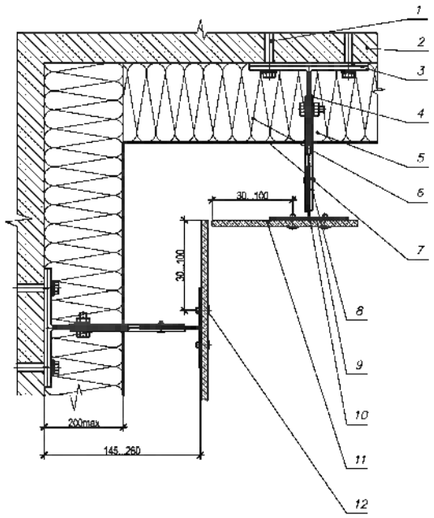

1. Анкерный дюбель;
2. Строительное основание;
3. Термопрокладка;
4. Кронштейн несущий;
5. Болт, гайка, шайба;
6. Теплоизоляция;
7. Мембрана;
8. Удлинитель кронштейна;
9. Лента EPDM;
10. Направляющая вертикальная;
11. Линеарная панель;
12. Заклепка вытяжная.

Всполнения внешнего угла.

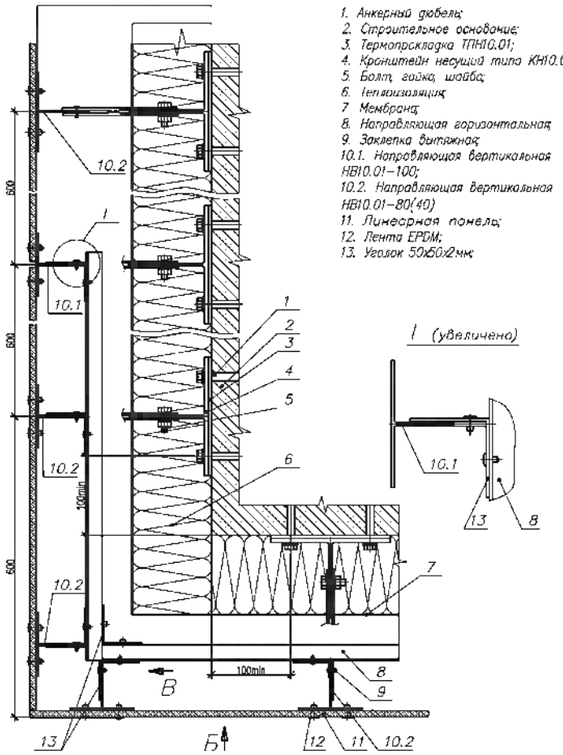

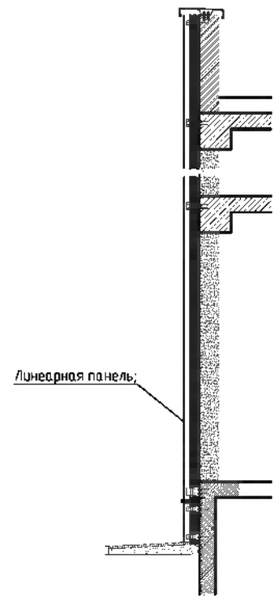

Кронштейн несущий.

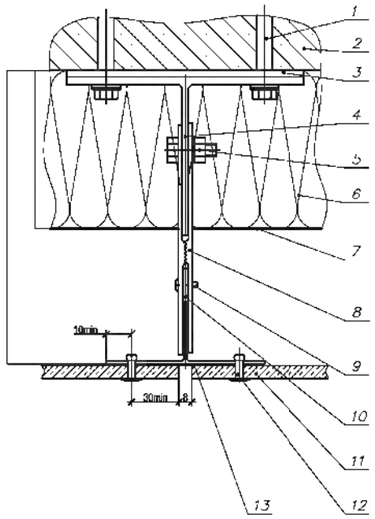

1. Анкерный дюбель;
2. Строительное основание;
3. Термопрокладка ПН10.01;
4. Кронштейн несущий типа КН10.01;
5. Болт, гайка, шайба;
6. Теплоизоляция;
7. Мембрана;
8. Удлинитель кронштейна типа УК10.01;
9. Заклепка вытяжная;
10. Направляющая вертикальная НВ10.01–100;
11. Линеарная панель;
12. Заклепка вытяжная;
13. Лента EPDM.

Узел цоколя

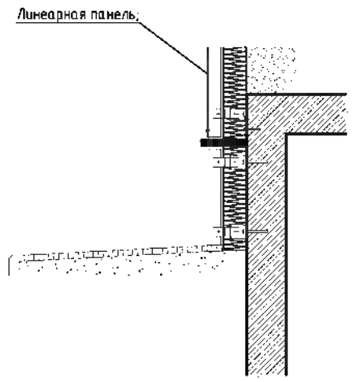

Привязан	23-2024-АС		
Инженер	Ким И. Ю.		18.23
Н. контр.	Цой В.Г.		18.23
Инв. №			

						2304-1-АР			
						«Строительство школы в селе Сарыузек» на 300 обучающихся в городе Атырау Атырауской области» (без наружных инженерных сетей)			
Изм	Кол.уч	Лист	№док	Подпись	Дата				
ГИП		Ашекельдиев Н			04.24	Средняя образовательная школа на 300 мест	Стадия	Лист	Листов
ГАП		Еренсин А			04.24		РП	22	
Проверил		Ашекельдиев Н			04.24				
Разработал		Нурыганов А			04.24	Узлы крепления фасада 2	ТОО "АРХИпелаг" ГСЛ № 19006879 г.Алматы		
Н.контроль		Ашекельдиев Н			04.24				

Формат А1

Отделочный план на отм -2,500

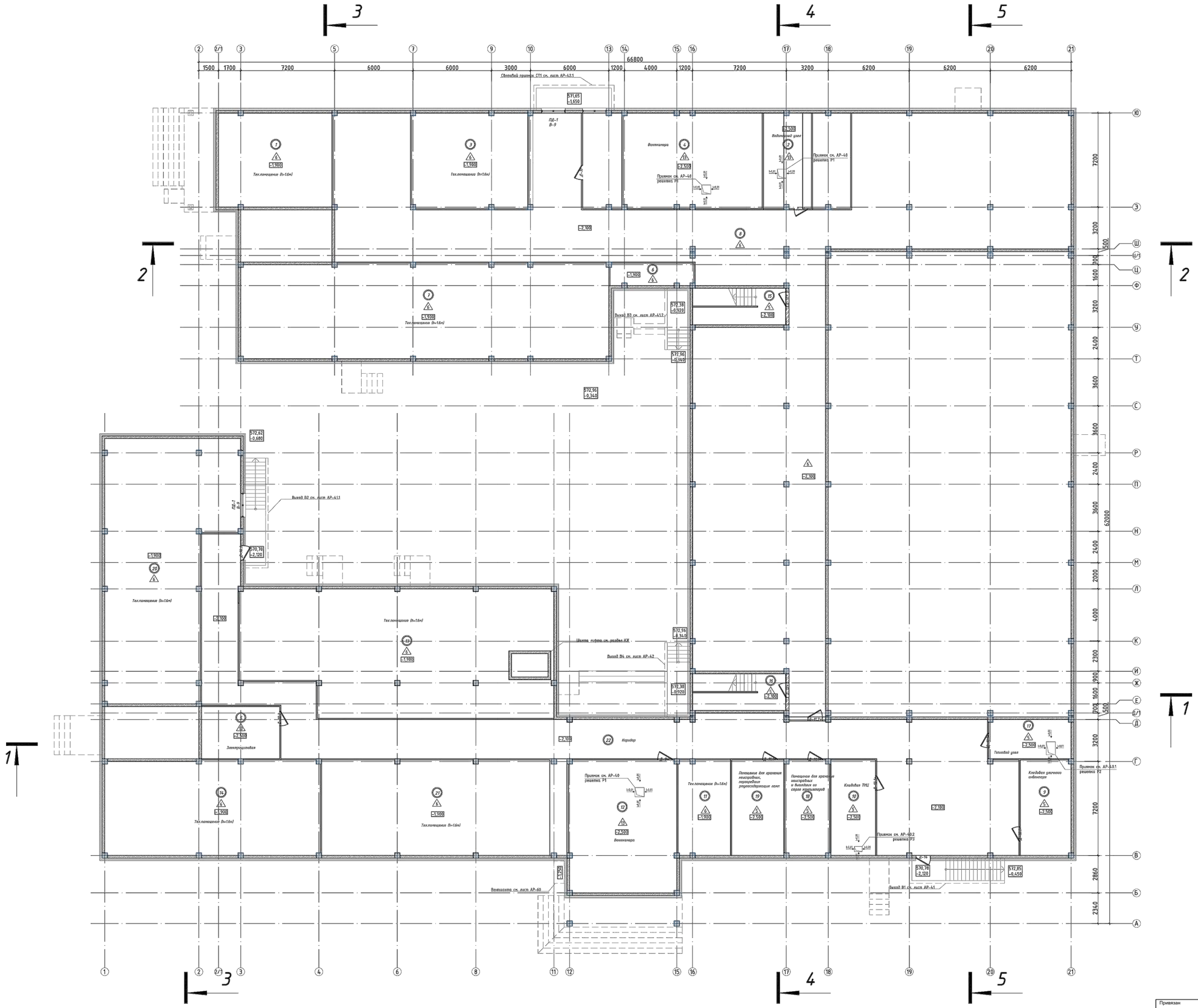

Экспликация помещений

№ помещения	Наименование	Площадь, м²	Кат. пом.
1	Тех.помещение (h=1.6м)	62.48	
2	Водомерный узел	26.62	
3	Тех.помещение (h=1.6м)	64.77	
4	Венткамера	89.42	
5	Электрощитовая	24.00	
6	Тех.помещение (h=1.6м)	10.72	
7	Тех.помещение (h=1.6м)	204.57	
8	Подвал	728.99	
9	Кладовая уличного инвентаря	28.40	
10	Кладовая ТМЦ	25.00	
11	Тех.помещение (h=1.6м)	29.03	
12	Венткамера	83.57	
13	Тех.помещение (h=1.6м)	812.52	
14	Тех.помещение (h=1.6м)	119.33	
15	Лестничная клетка	19.57	
16	Лестничная клетка	19.57	
17	Тепловой узел	18.82	
18	Помещение для хранения неисправных и вышедших из строя компьютеров	24.68	
19	Помещение для хранения неисправных, перегоревших ртутосодержащих ламп	29.31	
20	Тех.помещение (h=1.6м)	169.54	
21	Тех.помещение (h=1.6м)	127.38	
22	Коридор	296.38	
	ИТОГО:	388.96	

Условные обозначения

Наименование	Примечание
Направление приема.	6
Направление перемычки	ПР2
Монолитные железобетонные конструкции	
Блоки ячеистобетонные бетонные плотн. 1/600х250х200/D600/B3,5/F25 ГОСТ 25520-89	
Керамический кирпич КР-р-по 250х120х65/100/2,0/25/ ГОСТ 530-2012	

1. См. совместно с АР-30
2. Противопожарные двери имеют предел огнестойкости EI-60, имеют обозначение "*" в спецификации.

Привязан		23-2024-АС								2304-1-АР
				Изм.	Кол.уч.	Лист	№док.	Подпись	Дата	«Строительство школы в селе Сарыузек» на 300 обучающихся в городе Атырау Атырауской области» (без наружных инженерных сетей)
			ГИП		Ермекин А.				04.24	Средняя общеобразовательная школа на 300 мест
Инженер	Ким И. Ю.	18.23	ГАП		Ермекин А.				04.24	
Н. контр.	Цой В.Г.	18.23	Проверил		Ермекинбаев М.				04.24	Отделочный план на отм. - 2,500
			Разработал		Кульжанов А.				04.24	
Инв. №			Н.контроль		Ермекинбаев М.				04.24	

Стадия	Лист	Листов
РП	23	

ТОО "АРХИнжиниринг ГСЛ № 19006879 г.Алматы"

А0

Отделочный план на отм ±0,000

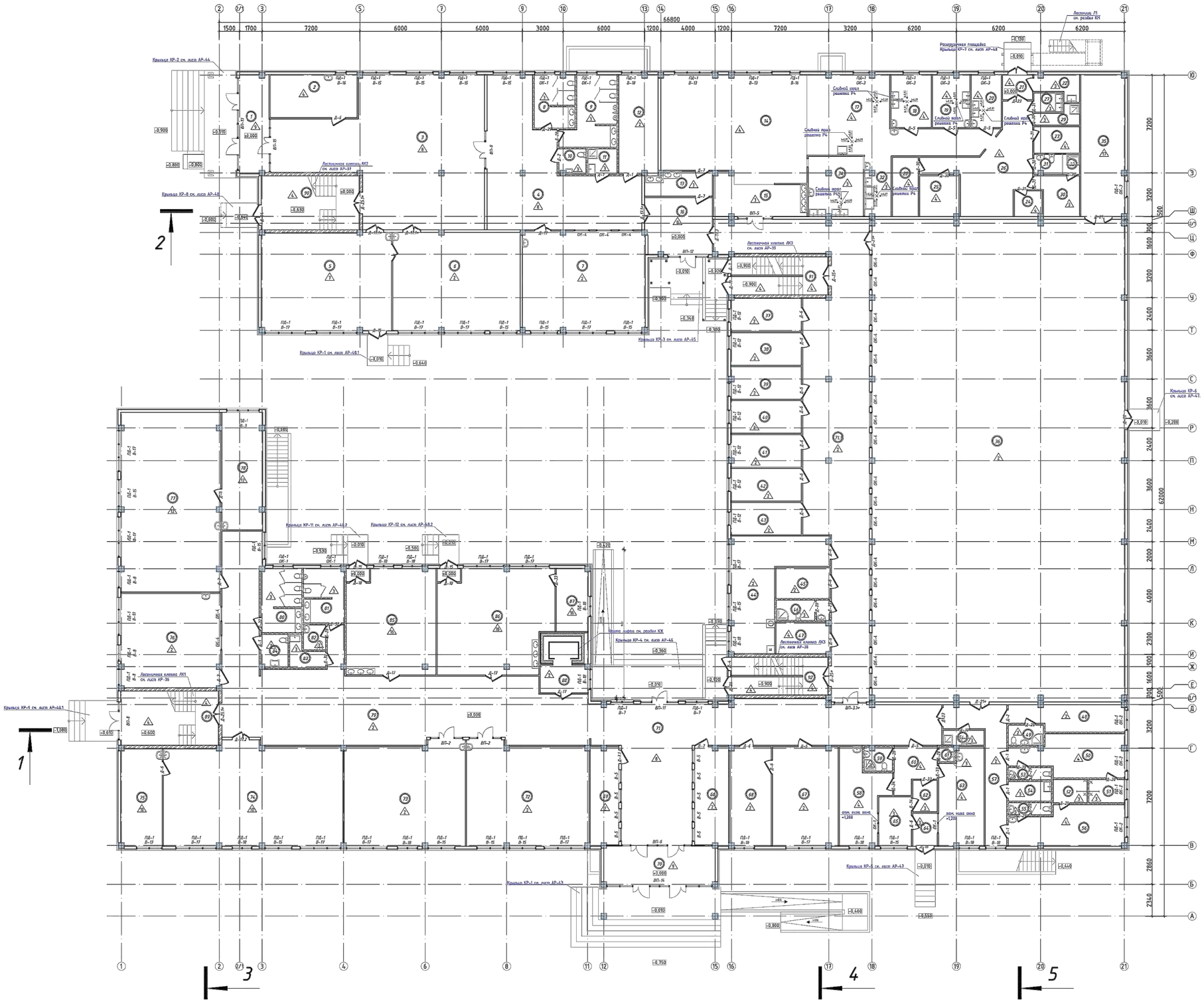

Экспликация помещений

№ поме щения	Наименование	Площадь, м²	Кат. пом.
1	Тамбур	16.51	
2	Комната техн. персонала	20.32	
3	Вестибюль с гардеробом начальной школы	130.12	
4	Рекреация	77.08	
5	Игровая	68.78	
6	Учебный класс (0 класс)	67.86	
7	Учебный класс (1 класс)	66.13	
8	Санузел	11.55	
9	Санузел	17.40	
10	Санузел для МГН	3.6	
11	ПУИ	4.02	
12	Инструкторская преподавателя физкультуры для нач. школы.	21.01	
13	Умывальная	8.66	
14	Обеденный зал	81.42	
15	Умывальная	17.47	
16	Фойе	20.70	
17	Горячий цех	50.69	
18	Холодных цех	11.57	
19	Доготовочных цех мясных и рыбных полуфабрикатов	10.46	
20	Доготовочных цех овощных полуфабрикатов	8.64	
21	Тамбур	4.13	
22	Помещение для пищевых отходов	5.12	
23	Помещение зав. производством	6.65	
24	Инвентарная кладовая	3.77	
25	Кладовая сухих продуктов	8.52	
26	Коридор-загрузочная морозильные камеры.	34.93	
27	Моечная тары	2.99	
28	Овощная кладовая	8.32	
29	ПУИ	3.91	
30	Гардероб для персонала кухни	8.83	
31	Санузел	2.97	
32	Помещение для мытья и дизинфекции кухонной посуды и транспортной упаковки (тары)	8.60	
33	Душевая	1.93	
34	Моечная столовой посуды	17.76	
35	Раздаточная	33.75	
36	Спортзал	661.79	
37	Кабинет соц. педагога	12.77	
38	Кабинет юриста	12.65	
39	Зам. директора по АХЧ	12.55	
40	Отдел кадров	12.65	
41	Бухгалтерия	12.55	
42	Кабинет психолога	12.65	
43	Кабинет логопеда	12.65	
44	Учительская	36.85	
45	Гардероб учителей	9.21	
46	Комната личной гигиены женщин	5.88	
47	Радиоузел	9.28	
48	Тренерская	15.57	
49	Санузел	3.90	
50	Раздевалка "М"	22.28	
51	Душевая	4.59	
52	Душевая	4.42	
53	С/у	2.85	
54	ПУИ	4.59	
54.1	ПУИ	3.40	
55	С/у	2.85	
56	Раздевалка "Ж"	23.60	
57	Коридор	21.94	
58	Мед.кабинет	20.28	
59	С/у	3.62	
60	Вестибюль	9.17	
61	Мед.отходы дез.средства	1.24	
62	Приемная	4.23	
63	Процедурная	22.79	
64	Тамбур	4.45	
65	Пилата изолятора	8.82	
66	Переговорная	18.11	
67	Кабинет директора	35.69	
68	Приемная	22.20	
69	Охрана	15.21	
70	Тамбур	23.60	
71	Вестибюль	119.20	
71.1	Рекреация	157.82	
72	Учебный класс Казахского языка и литературы	67.91	
73	Учебный класс Математики	66.86	
74	Кабинет физики	97.87	
75	Лаборантская физики	21.86	
76	Учебный класс англ. языка	50.84	
77	Кабинет химии	96.55	
78	Лаборантская химии	26.03	
79	Рекреация с гардеробом	161.96	
80	С/у	13.97	
81	С/у	11.95	
82	Комната личной гигиены девочек	3.00	
83	ПУИ	4.27	
84	С/у для МГН	4.84	
85	Культура дома	49.66	
85.1	Тамбур	1.70	
86	Дизайн и технологии	62.53	
86.1	Тамбур	1.70	
87	Инструментальная	10.90	
88	Лифт	7.14	
89	Лестничная клетка	28.80	
90	Лестничная клетка	28.80	
91	Лестничная клетка	19.62	
92	Лестничная клетка	19.62	
	ИТОГО:	3112.82	

1.См. совместно с АР-30
2. Противопожарные двери имеют предел огнестойкости EI-60, имеют обозначение "*" в спецификации.

Условные обозначения

Наименование	Примечание
Маркировка проема	6
Маркировка перемычки	ПР2
Монолитная железобетонная конструкция	
Блоки ячеистого бетона марка М100х250х200/D600/В3,5/F25 ГОСТ 21520-89	
Керамический кирпич КР-р-по 250х120х65/1НФ/100/2,0/25/1 ГОСТ 530-2012	

Привязан		23-2024-АС	
Инженер	Ким И. Ю.		18.23
Н. контр.	Цой В.Г.		18.23
Инв. №			

Изм	Кол.уч	Лист	№док	Подпись	Дата
ГИП		Джумельбеков Н			04.24
ГАП		Еремин А			04.24
Проверил		Джумельбеков Н			04.24
Разработал		Кульжанов А			04.24
Н.контроль		Джумельбеков Н			04.24

2304-1-АР

«Строительство школы в селе Сарыузек» на 300 обучающихся в городе Атырау Атырауской области» (без наружных инженерных сетей)

Средняя образовательная школа на 300 мест

Стадия	Лист	Листов
РП	24	

Отделочный план на отм. ± 0,000

ТОО "АРХИпелаг" ГСЛ № 19006879 г.Алматы

Формат А0

Отделочный план на отм +3,300

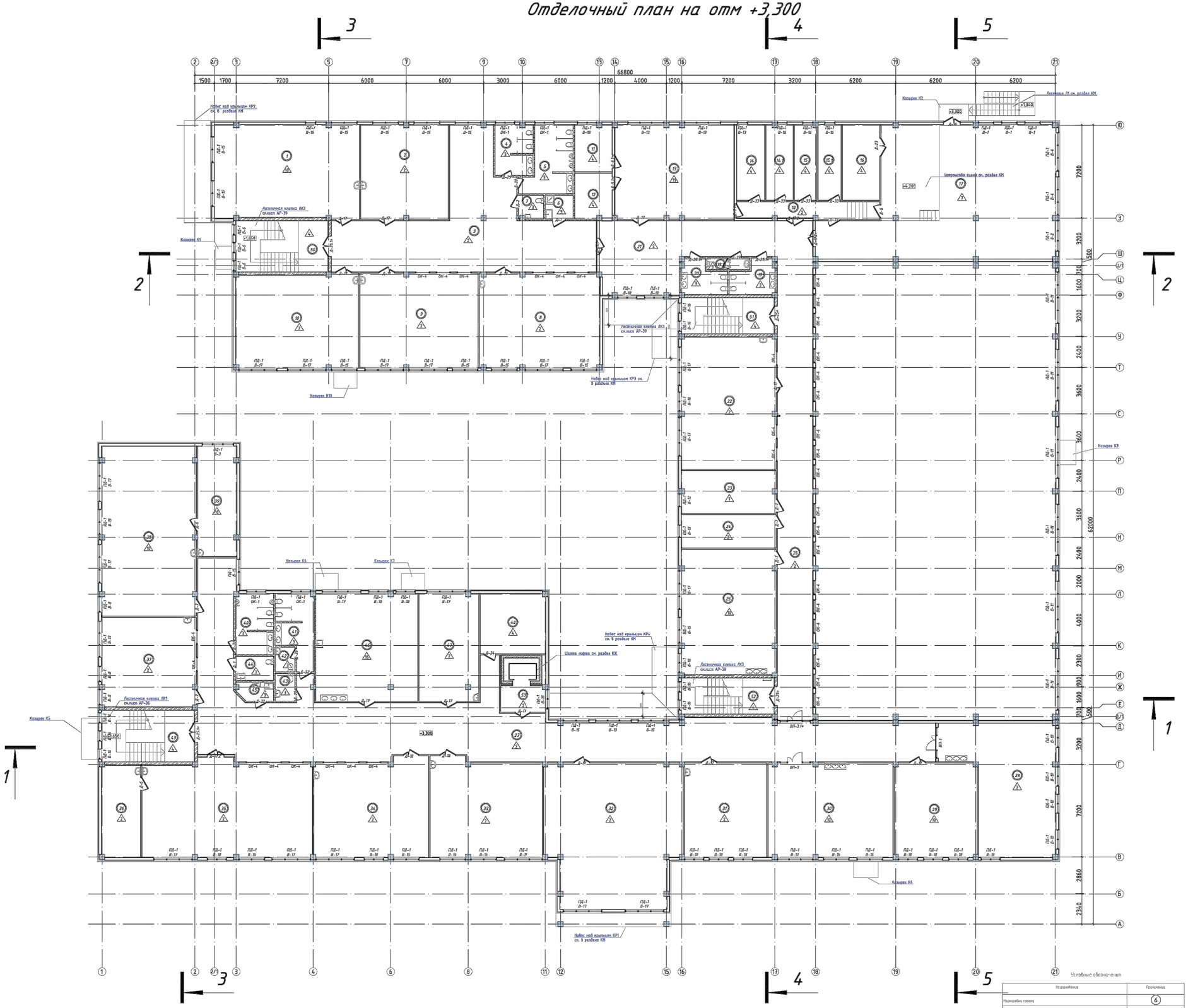

Экспликация помещений

№ поме щения	Наименование	Площадь, м²	Кат. пом.
1	Кабинет IT и робототехники	81.50	
2	Кабинет иностранного языка	49.71	
3	Рекреация	113.56	
4	Санузел	11.55	
5	Санузел	17.40	
6	ПУИ	4.02	
7	С/у для МГН	3.60	
8	Начальный класс	68.59	
9	Начальный класс	67.08	
10	Начальный класс	69.02	
11	Раздевалка	10.56	
12	Раздевалка	10.19	
13	Хореография	67.52	
14	Гардеробная	12.79	
14.1	Гардеробная	12.66	
15	Гримерная	10.15	
15.1	Гримерная	10.46	
16	Кладовая инвентаря (склад декорации)	17.11	
17	Лекториум Актовый зал на 110 мест с эстрадой	156.2	
18	Коридор	14.68	
19	Санузел	8.21	
19.1	Санузел для преподавателей	3.00	
20	Санузел	8.21	
21	Кладоркина Фойе	99.21	
22	Кабинет пения	75.28	
23	Сенсорная комната	24.13	
24	Зав. Уч.	19.83	
25	STEM	71.08	
26	Кладоркина Рекреация с коридором	66.08	
27	Кладоркина Рекреация с коридором	251.15	
28	Кабинет рисования и черчения	72.44	
29	Кабинет информатики	46.90	
30	Кабинет робототехники	71.16	
31	Учебный класс русского языка	46.95	
32	Библиотека	111.84	
33	Учебный класс географии	65.78	
34	Учебный класс истории	66.83	
35	Учебный класс НВП	97.78	
36	Оружейная	21.86	
37	Учебный класс английского языка	50.84	
38	Кабинет биологии	96.55	
39	Лаборантская биологии	26.03	
40	Санузел	13.97	
41	Санузел	14.68	
42	Комната личной гигиены девочек	3.00	
43	Санузел для преподавателей	3.32	
44	Санузел для МГН	5.65	
45	ПУИ	3.99	
46	Культура питания	65.94	
47	Кабинет поддержки инклюзивного образования	38.62	
48	Закрытый фонд архив	23.89	
49	Лестничная клетка	28.80	
50	Лестничная клетка	28.80	
51	Лестничная клетка	20.16	
52	Лестничная клетка	20.16	
53	Лифтовой холл	7.14	
	ИТОГО:	2487.61	

Привязан		23-2024-АС
Инженер	Ким И. Ю.	18.23
Н. контр.	Цой В.Г.	18.23
Инв. №		

1. Стены актового зала выполнить из перегородок 1 типа и перекрытий 3 типа.
2. См. совместно с АР-30
3.Противопожарные двери имеют предел огнестойкости EI-60, имеют обозначение "*" в спецификации.

Условные обозначения

Наименование	Примечание
Нумерация проема	6
Нумерация перемычки	ПР2
Монолитные железобетонные конструкции	
Блоки из ячеистого бетона марка V-600x250x200/D600/B3.5/F25 ГОСТ 21520-89	
Керамический кирпич КР-р-по 250х120х65/М100/ВР/2,0/25/ ГОСТ 530-2012	

Изм	Кол.уч	Лист	№док	Подпись	Дата
ГИП		Джумельбеков М			04.24
ГАП		Еремин А			04.24
Проверил		Джумельбеков М			04.24
Разработал		Кульжанов А			04.24
Н.контроль		Джумельбеков М			04.24

2304-1-АР

«Строительство школы в селе Сарыузек» на 300 обучающихся в городе Атырау Атырауской области» (без наружных инженерных сетей)

Средняя образовательная школа на 300 мест

Стадия	Лист	Листов
РП	25	

Отделочный план на отм. + 3,600

ТОО "АРХИпелаг" ГСЛ № 19006879 г.Алматы

А0

Поз.	Обозначение	Наименование	Количество	Масса ед., кг	Примечание
		ТИП 1 (Основная кровля)	1		объем повер. из 1 аксиомер
1		Водосточные воронки	19 шт		
2		Аэраторы	193 шт		
3		Парапетная воронка	9 шт		
4	ГОСТ 14.919-80	Водоизоляционный ковёр н/п, сечения 10х4х200 мм, Р=559 мм.	994,6 м/п		
5	ГОСТ 30693-2000	-Рулонный наплавляемый битумно-полимерный материал на различной основе (марка ЭПП-4,0 ГОСТ 32603-2021)	3125,65 м2		
6	ГОСТ 30693-2000	-Рулонный нетрадиционный битумно-полимерный (материал марки ЭПП-4,0 в 2 слоя. (АГСК-3 / 235-103-0317), ГОСТ 30693-2000)	3125,65 м2		
7	ГОСТ 30693-2000	-Грунтовка битумно-полимерная ГОСТ 30693-2000, с заведением на всю высоту парапета (АГСК-3 / 235-201-0103) в 1 слой	24.76,79 м2		
8		-Стяжка из цементно-песчаного раствора М 100, ПК, ГОСТ 28013-98, армированная сеткой 3Вр1 с шагом 100мм, в 2 направлениях, δ=30мм	24.76,79 м2		
9	ГОСТ 9757-90	-Керамзитовый гравий М 600 (фракция 10-20мм) по уклону i=2,5% (АГСК-3 / 235-303-0303), δ=20..110мм	24.76,79 м2		
10	ГОСТ 9573-2012	-Элементы ТЕХНОРУФ Н Вент (или аналог), плотностью 150 кг/м3, δ=100 (АГСК-3 /235-311-204)	24.76,79 м2		
11	ГОСТ 9573-2012	-Элементы ТЕХНОРУФ Н Вент (или аналог), плотностью 150 кг/м3, δ=100 (АГСК-3 /235-311-0205)	24.76,79 м2		
12	ГОСТ 12.3.002-2014	-Монтаж кран-балок, вентиляционных терминопоказателей (АГСК-3 / 265-115-0903), 1 слой	24.76,79 м2		
		Тип 2 (Кровля по спортзалу)	1		
1	ГОСТ 32603-2021	-Кровельная сэндвич панель 1-250 мм	648.86 м2		
2		-Прогон металлический			см. разрез КМ
3		-Металлическая ферма			см. разрез КМ

Кладочный план на отм. +6,600 между осями А-Ю, 1-21 М1:100

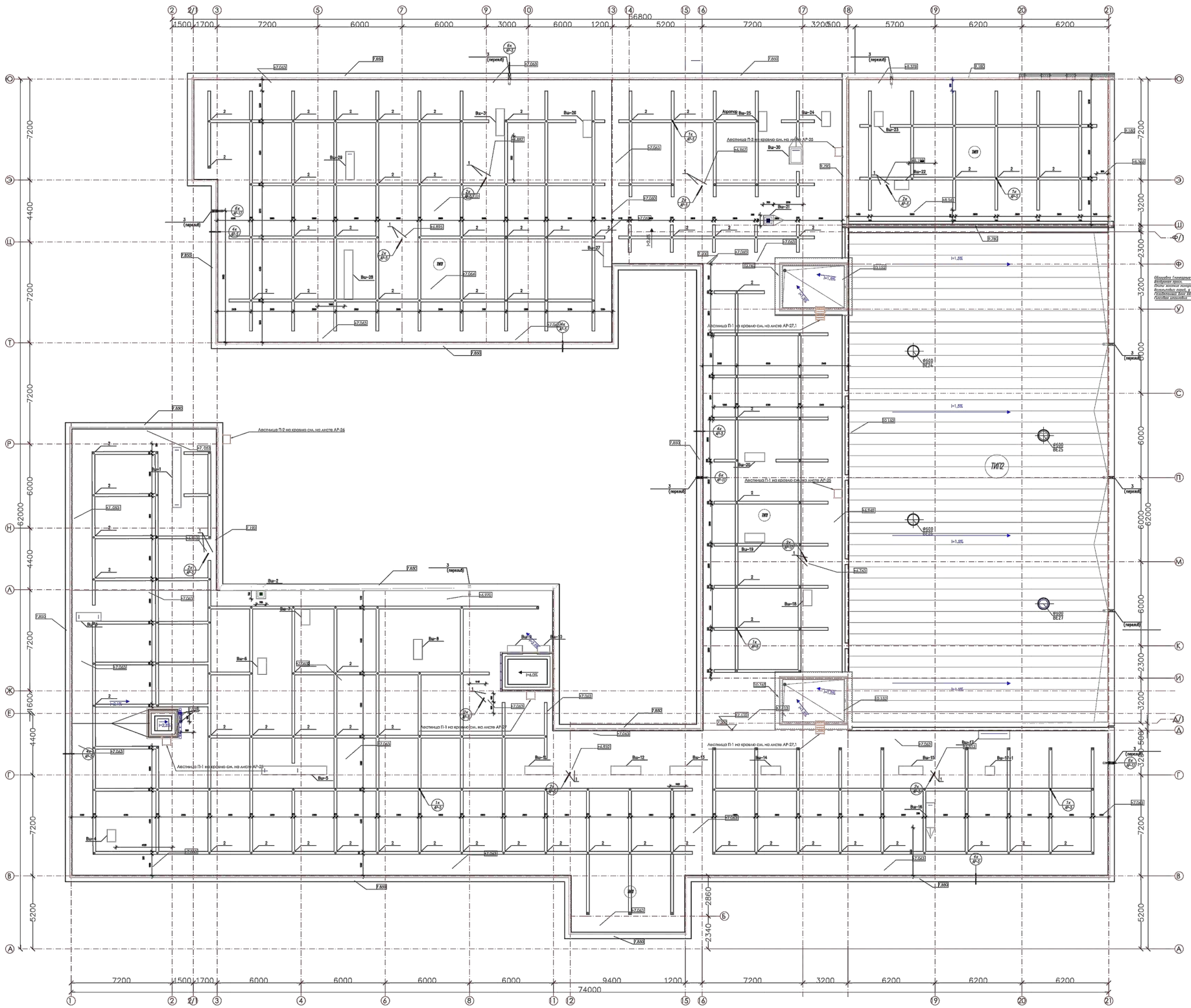
Ведомость отверстий
Экспликация полов
Спецификация перемычек
Экспликация внутренних дверей
Экспликация наружных дверей
Экспликация окон
Экспликация стен
Экспликация перегородок
Экспликация колонн
Экспликация фундаментных балок
Экспликация фундаментов
Экспликация ж/б плит
Экспликация ж/б стен
Экспликация ж/б колонн
Экспликация ж/б ригелей
Экспликация ж/б лестниц
Экспликация ж/б прочих элементов
Экспликация стальных конструкций
Экспликация прочих изделий
Экспликация лестниц
Экспликация пандусов
Экспликация подоконников
Экспликация перемычек
Экспликация перекрытий
Экспликация покрытий
Экспликация полов

Выход на кровлю

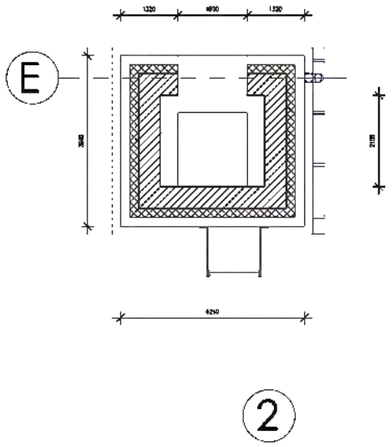

План кровли

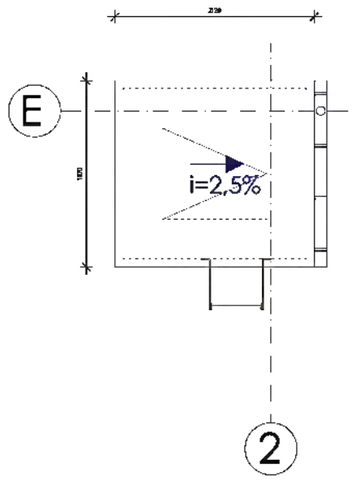

Поз.	Обозначение	Наименование	Количество	Масса ед., кг	Примечание
		Перекрытие	1		
1	ГОСТ 30693-2000	Рулонный направляемый битумно-полимерный материал не распространяющий пламя, марки ЭКП -4,2 в 1 слой, (АГСК-3 / 235-103-0404), б =5,2 мм	4,95 м2		
2	ГОСТ 30693-2000	Рулонний направляемый битумно-полимерный материал марки ЭПП -4,0 в 2 слоя, АГСК-3 / 235-103-0312), б=8 мм	9,90 м2		
3	ГОСТ 30693-2000	Праймер битумный-полимерный, в 1 слой (АГСК-3 / 235-201-0103)	4,95 м2		
4	ГОСТ 26816-86	Цементно струж. пл. ЦСП 12мм в 2 слоя, б=24мм	4,95 м2		
5	ГОСТ 30547-97	Пароизоляционная мембрана	4,95 м2		
6	СП РК 3.02-137-2013	Обрешетка 50х24 мм	4,95 м2		
7	СНиП РК 3.02-06-2009	Стропила 150х50 мм шаг 500 мм	4,95 м2		
		Стена	1		
1	СТ РК 3183-2018	Покраска акриловой краской	21,31		
2	ГОСТ 10277-90	Шпатлевка 10 мм	21,31		
3	ГОСТ 9573-2012	Плиты минераловатные на основе базальтовых пород, g = 80 кгс/м³	1,98		
4	ГОСТ 31360-2007	Газобетонный блок 600*250*250 -250мм	3,88		
5	ГОСТ 125-2018	Гипсовая шпатлевка -10мм	15,5	28,7	

Покраска акриловой краской	
Шпатлевка	-10мм
Плиты минераловатные на основе	
базальтовых пород, g = 80 кгс/м³	-90мм
Газобетонный блок 600*250*250	-250мм
Гипсовая шпаклевка	-20мм

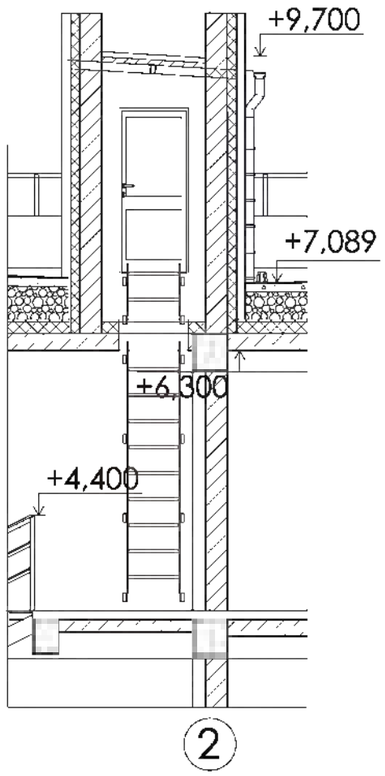

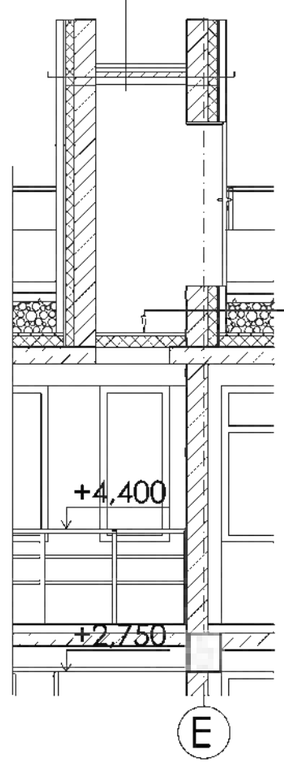

-Рулонный направляемый битумно-полимерный материал не распространяющий пламя, марки ЭКП -5,2 в 1 слой, (АГСК-3 / 235-103-0404), б =5,2 мм
-Рулонный направляемый битумно-полимерный материал марки ЭПП -4,0 в 2 слоя, (АГСК-3 / 235-103-0312), б=8 мм
-Праймер битумный-полимерный ГОСТ 30693-2000
-Цементно-струж. пл. ЦСП 12мм в 2 слоя, б=24мм
-Пароизоляционная мембрана
Обрешетка 50х24 мм
Стропила 150х50 мм шаг 500 мм

- Праймер битумный-полимерный ГОСТ 30693-2000, (АГСК-3 / 235-201-0103) в 1 слой
- Стяжка из цементно-песчаного раствора М 100, ПК, ГОСТ 28013-98, армированная сеткой 3Вр1 с шагом 100мм, в 2 направлениях, б=100мм
- Утеплитель Минвата из базальта ППЖ-160(НГ) ГОСТ 9573-2012, Техноруф Н Вент (с системой каналов плотностью 130 кг/м3. б=180) -180 мм
- Пароизоляционная мембрана
- Монолитная плита - 200мм

Привязан	23-2024-АС		
Инженер	Ким И. Ю.		18.23
Н. контр.	Цой В.Г.		18.23
Инв. №			

Изм	Кол.уч	Лист	№док	Подпись	Дата				
						2304-1-АР			
						«Строительство школы в селе Сарыузек» на 300 обучающихся в городе Атырау Атырауской области» (без наружных инженерных сетей)			
ГИП		Джунельбеков М.			04.24	Средняя образовательная школа на 300 мест	Стадия	Лист	Листов
ГАП		Еремин А.			04.24		РП	26.1	
Проверил		Джунельбеков М.			04.24	Выходы на кровлю В1, план кровли, разрезы, спецификация.	ТОО "АРХИпелаг" ГСЛ № 19006879 г.Алматы		
Разработал		Кульжанов А.			04.24				
Н.контроль		Джунельбеков М.			04.24				

Формат А2

Выход на кровлю

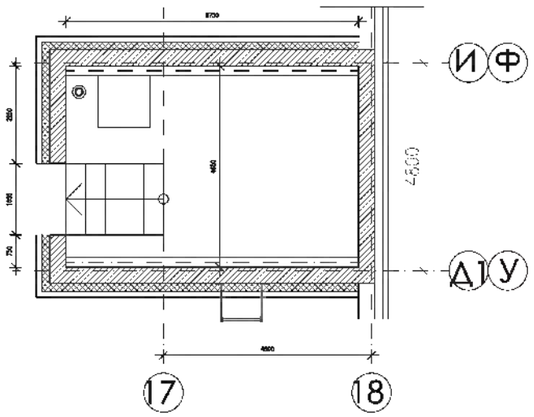

План кровли

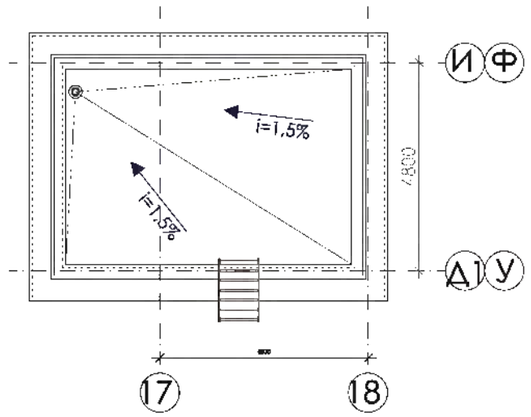

Поз.	Обозначение	Наименование	Количество	Масса ед., кг	Примечание
		Перекрытие	1 (всего 2)		
1	ГОСТ 30693-2000	Рулонный направляемый битумно-полимерный материал не распространяющий пламя, марки ЭКП -4,2 в 1 слой, (АГСК-3 / 235-103-0404), б =5,2 мм	13,95 м2		
2	ГОСТ 30693-2000	Рулонный направляемый битумно-полимерный материал марки ЭПП -4,0 в 2 слоя, АГСК-3 / 235-103-0312), б=8 мм	13,95 м2		
3	ГОСТ 30693-2000	Праймер битумный-полимерный, в 1 слой (АГСК-3 / 235-201-0103)	13,95 м2		
4	ГОСТ 26816-86	-Цементно-струж. пл. ЦСП 12мм в 2 слоя, б=24мм	13,95 м2		
5	ГОСТ 30547-97	Пароизоляционная мембрана	13,95 м2		
6	СП РК 3.02-137-2013	Обрешетка 50х24 мм	13,95 м2		
7	СНиП РК 3.02-06-2009	Стропила 150х50 мм шаг 500 мм	13,95 м2		
		Стена	1		
1	СТ РК 3183-2018	Покраска акриловой краской	59,0		
2	ГОСТ 10277-90	Шпатлевка 10 мм	59,0		
3	ГОСТ 9573-2012	Плиты минераловатные на основе базальтовых пород, g = 80 кгс/м³	59,0		
4	ГОСТ 31360-2007	Газобетонный блок 600*250*250 -250мм	13,0		
5	ГОСТ 125-2018	Гипсовая шпаклевка -10мм	27,0	28,7	

-Рулонный направляемый битумно-полимерный материал не распространяющий пламя, марки ЭКП -5,2 в 1 слой, (АГСК-3 / 235-103-0404), б =5,2 мм
-Рулонный направляемый битумно-полимерный материал марки ЭПП -4,0 в 2 слоя, (АГСК-3 / 235-103-0312), б=8 мм
Праймер битумный-полимерный, в 1 слой
-Цементно-струж. пл. ЦСП 12мм в 2 слоя, б=24мм
-Пароизоляционная мембрана
Обрешетка 50х24 мм
Стропила 150х50 мм шаг 500 мм

Покраска акриловой краской

Шпатлевка	-10мм
Плиты минераловатные на основе базальтовых пород, g = 80 кгс/м³	-90мм
Газобетонный блок 600*250*250	-250мм
Гипсовая шпаклевка	-20мм

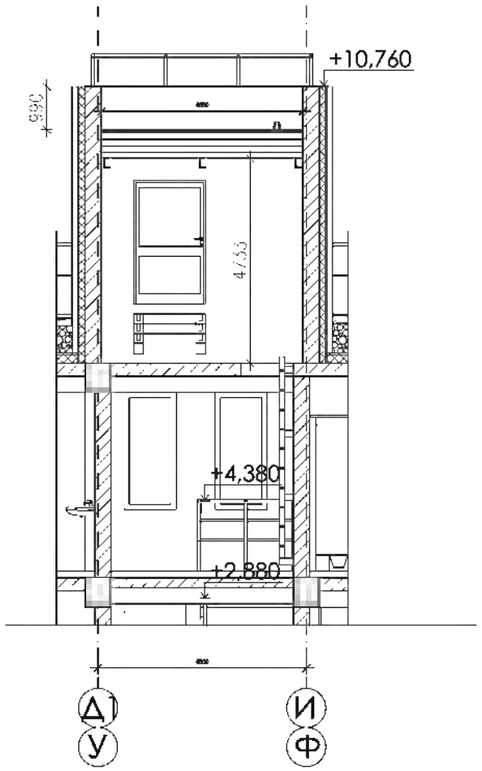

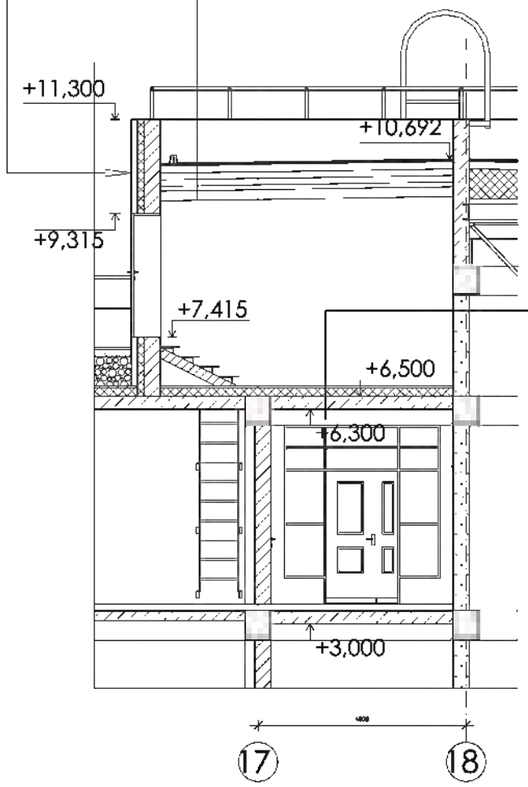

- Праймер битумный-полимерный ГОСТ 30693-2000, (АГСК-3 / 235-201-0103) в 1 слой
- Стяжка из цементно-песчаного раствора М 100, ПК, ГОСТ 28013-98, армированная сеткой 3Вр1 с шагом 100мм, в 2 направлениях, б=100мм
- Утеплитель Минвата из базальта ППЖ-160(НГ) ГОСТ 9573-2012, Технаруф Н Вент (с системой каналов плотностью 130 кг/м3. б=180) -180 мм
- Пароизоляционная мембрана
- Монолитная плита - 200мм

Привязан		23-2024-АС	
Инженер	Ким И. Ю.		18.23
Н. контр.	Цой В.Г.		18.23
Инв. №			

Изм	Кол.уч	Лист	№док	Подпись	Дата
ГИП		Джунельбеков М.			04.24
ГАП		Еремин А.			04.24
Проверил		Джунельбеков М.			04.24
Разработал		Кульжанов А.			04.24
Н.контроль		Джунельбеков М.			04.24

2304-1-АР

«Строительство школы в селе Сарыузек» на 300 обучающихся в городе Атырау Атырауской области» (без наружных инженерных сетей)

Средняя образовательная школа на 300 мест

Стадия	Лист	Листов
РП	26.2	

Выходы на кровлю В2-В3, план кровли, разрезы, спецификация.

ТОО "АРХИпелаг" ГСЛ № 19006879 г.Алматы

Формат А2

Вентиляционная шахта ВШ-1,2,3,4,5,6,7,8,9

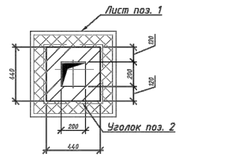

Вентиляционная шахта ВШ-10

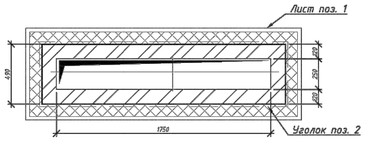

Вентиляционная шахта ВШ-11

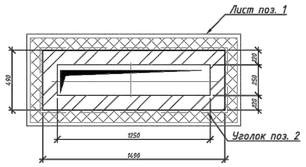

Вентиляционная шахта ВШ-12,13,14,15,16

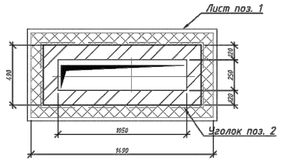

Вентиляционная шахта ВШ-17,18

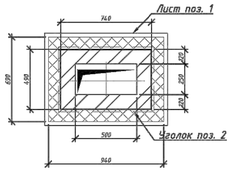

Вентиляционная шахта ВШ-19,20,21

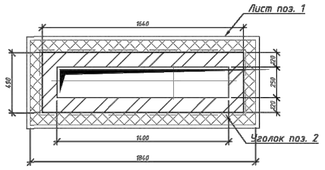

Вентиляционная шахта ВШ-22

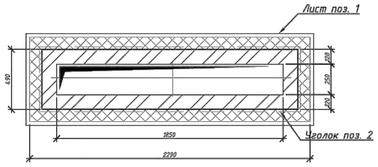

Вентиляционная шахта ВШ-23,24

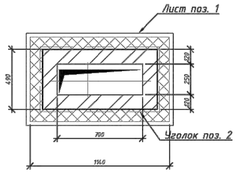

Вентиляционная шахта ВШ-25

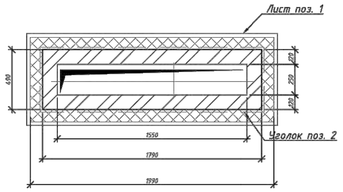

Вентиляционная шахта ВШ-26

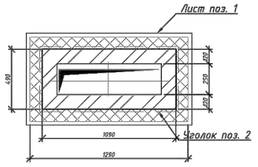

Вентиляционная шахта ВШ-27

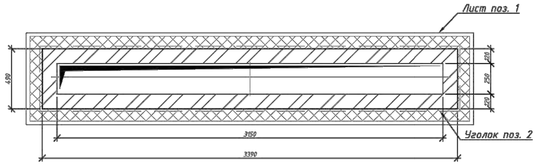

Вентиляционная шахта ВШ-28,29

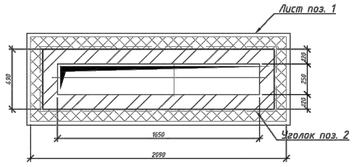

Вентиляционная шахта ВШ-30

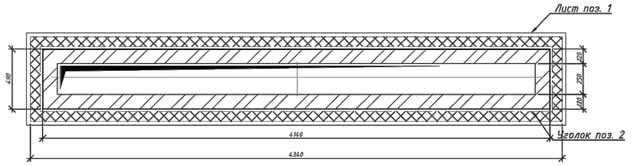

Вентиляционная шахта ВШ-31,32

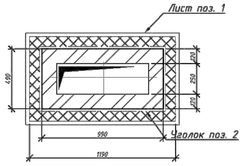

Вентиляционная шахта ВШ-33

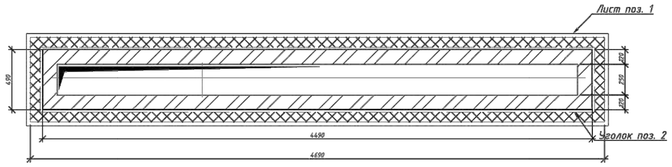

Вентиляционная шахта ВШ-34

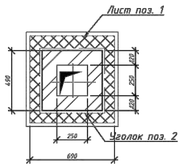

Вентиляционная шахта ВШ-35

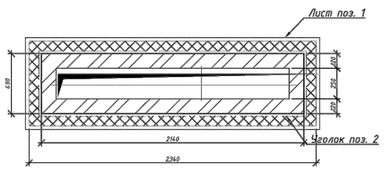

1-1

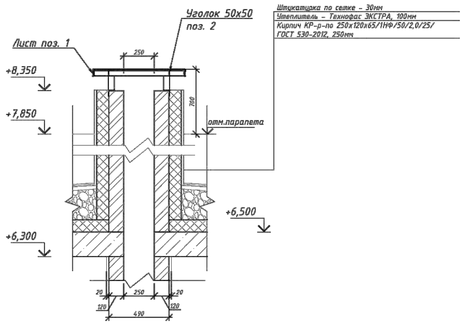

Вид сверху
Схема раскладки уголков и листа

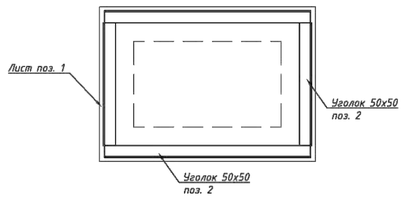

Спецификация элементов

Поз.	Обозначение	Наименование	Кол.	Масса ед.,кг.	Примечание
		ВШ-1,2,3,4,5,6,7,8,9	9		
1	ГОСТ 19903-2015	Лист 8х750х750 ГОСТ 19903-2015 / С245 ГОСТ 27772-88*	1	62,80	35,32
2	ГОСТ 8509-93	Уголок 50х50х5 ГОСТ 8509-93 / С245 ГОСТ 27772-88* м.п.	3,52	3.77	13,87
3	ГОСТ 530-2012	КР-р-по 250х120х65 /1НФ/150/2,0/50	2,35 м3		
4	ГОСТ 9573-2012	Минвата из базальта ППК-160	4,00 м3		
		ВШ-10	1		
1	ГОСТ 19903-2015	Лист 8х750х750 ГОСТ 19903-2015 / С245 ГОСТ 27772-88*	1	62,80	105,97
2	ГОСТ 8509-93	Уголок 50х50х5 ГОСТ 8509-93 / С245 ГОСТ 27772-88* м.п.	9,92	3.77	37,09
3	ГОСТ 530-2012	КР-р-по 250х120х65 /1НФ/150/2,0/50	8,28 м3		
4	ГОСТ 9573-2012	Минвата из базальта ППК-200	9,17 м3		
		ВШ-11	1		
1	ГОСТ 19903-2015	Лист 8х1750х750 ГОСТ 19903-2015 / С245 ГОСТ 27772-88*	1	62,80	82,4
2	ГОСТ 8509-93	Уголок 50х50х5 ГОСТ 8509-93 / С245 ГОСТ 27772-88* м.п.	7,9	3.77	36,94
3	ГОСТ 530-2012	КР-р-по 250х120х65 /1НФ/150/2,0/50	7,32 м3		
4	ГОСТ 9573-2012	Минвата из базальта ППК-200	8,12 м3		
		ВШ-12,13,14,15,16	5		
1	ГОСТ 19903-2015	Лист 8х1550х750 ГОСТ 19903-2015 / С245 ГОСТ 27772-88*	1	62,80	73
2	ГОСТ 8509-93	Уголок 50х50х5 ГОСТ 8509-93 / С245 ГОСТ 27772-88* м.п.	7,12	3.77	34,68
3	ГОСТ 530-2012	КР-р-по 250х120х65 /1НФ/150/2,0/50	7,32 м3		
4	ГОСТ 9573-2012	Минвата из базальта ППК-200	8,12 м3		
		ВШ-17,18	2		
1	ГОСТ 19903-2015	Лист 8х1000х750 ГОСТ 19903-2015 / С245 ГОСТ 27772-88*	1	62,80	47,1
2	ГОСТ 8509-93	Уголок 50х50х5 ГОСТ 8509-93 / С245 ГОСТ 27772-88* м.п.	4,92	3.77	26,39
3	ГОСТ 530-2012	КР-р-по 250х120х65 /1НФ/150/2,0/50	4,55 м3		
4	ГОСТ 9573-2012	Минвата из базальта ППК-200	6,03 м3		
		ВШ-19,20,21	3		
1	ГОСТ 19903-2015	Лист 8х1900х750 ГОСТ 19903-2015 / С245 ГОСТ 27772-88*	1	62,80	89,49
2	ГОСТ 8509-93	Уголок 50х50х5 ГОСТ 8509-93 / С245 ГОСТ 27772-88* м.п.	8,5	3.77	39,96
3	ГОСТ 530-2012	КР-р-по 250х120х65 /1НФ/150/2,0/50	7,88 м3		
4	ГОСТ 9573-2012	Минвата из базальта ППК-200	9,36 м3		
		ВШ-22	1		
1	ГОСТ 19903-2015	Лист 8х2350х750 ГОСТ 19903-2015 / С245 ГОСТ 27772-88*	1	62,80	110,68
2	ГОСТ 8509-93	Уголок 50х50х5 ГОСТ 8509-93 / С245 ГОСТ 27772-88* м.п.	10,3	3.77	38,45
3	ГОСТ 530-2012	КР-р-по 250х120х65 /1НФ/150/2,0/50	8,65 м3		
4	ГОСТ 9573-2012	Минвата из базальта ППК-200	11,02 м3		
		ВШ-23,24	2		
1	ГОСТ 19903-2015	Лист 8х1200х750 ГОСТ 19903-2015 / С245 ГОСТ 27772-88*	1	62,80	56,52
2	ГОСТ 8509-93	Уголок 50х50х5 ГОСТ 8509-93 / С245 ГОСТ 27772-88* м.п.	5,72	3.77	24,88
3	ГОСТ 530-2012	КР-р-по 250х120х65 /1НФ/150/2,0/50	5,29 м3		
4	ГОСТ 9573-2012	Минвата из базальта ППК-200	6,77 м3		
		ВШ-25	1		
1	ГОСТ 19903-2015	Лист 8х2950х750 ГОСТ 19903-2015 / С245 ГОСТ 27772-88*	1	62,80	96,5
2	ГОСТ 8509-93	Уголок 50х50х5 ГОСТ 8509-93 / С245 ГОСТ 27772-88* м.п.	9,01	3.77	34,08
3	ГОСТ 530-2012	КР-р-по 250х120х65 /1НФ/150/2,0/50	7,54 м3		
4	ГОСТ 9573-2012	Минвата из базальта ППК-200	9,91 м3		
		ВШ-26	1		
1	ГОСТ 19903-2015	Лист 8х1350х750 ГОСТ 19903-2015 / С245 ГОСТ 27772-88*	1	62,80	63,58
2	ГОСТ 8509-93	Уголок 50х50х5 ГОСТ 8509-93 / С245 ГОСТ 27772-88* м.п.	6,32	3.77	23,52
3	ГОСТ 530-2012	КР-р-по 250х120х65 /1НФ/150/2,0/50	5,84 м3		
4	ГОСТ 9573-2012	Минвата из базальта ППК-200	7,32 м3		

Спецификация элементов

Поз.	Обозначение	Наименование	Кол.	Масса ед.,кг.	Примечание
		ВШ-27	1		
1	ГОСТ 19903-2015	Лист 8х3650х750 ГОСТ 19903-2015 / С245 ГОСТ 27772-88*	1	62,80	171,9
2	ГОСТ 8509-93	Уголок 50х50х5 ГОСТ 8509-93 / С245 ГОСТ 27772-88* м.п.	15,52	3.77	58,20
3	ГОСТ 530-2012	КР-р-по 250х120х65 /1НФ/150/2,0/50	14,35 м3		
4	ГОСТ 9573-2012	Минвата из базальта ППК-200	15,54 м3		
		ВШ-28,29	2		
1	ГОСТ 19903-2015	Лист 8х2150х750 ГОСТ 19903-2015 / С245 ГОСТ 27772-88*	1	62,80	101,26
2	ГОСТ 8509-93	Уголок 50х50х5 ГОСТ 8509-93 / С245 ГОСТ 27772-88* м.п.	9,5	3.77	35,58
3	ГОСТ 530-2012	КР-р-по 250х120х65 /1НФ/150/2,0/50	8,80 м3		
4	ГОСТ 9573-2012	Минвата из базальта ППК-200	10,28 м3		
		ВШ-30	1		
1	ГОСТ 19903-2015	Лист 8х4400х750 ГОСТ 19903-2015 / С245 ГОСТ 27772-88*	1	62,80	207,24
2	ГОСТ 8509-93	Уголок 50х50х5 ГОСТ 8509-93 / С245 ГОСТ 27772-88* м.п.	18,52	3.77	69,4
3	ГОСТ 530-2012	КР-р-по 250х120х65 /1НФ/150/2,0/50	17,13 м3		
4	ГОСТ 9573-2012	Минвата из базальта ППК-200	18,61 м3		
		ВШ-31,32	2		
1	ГОСТ 19903-2015	Лист 8х1250х750 ГОСТ 19903-2015 / С245 ГОСТ 27772-88*	1	62,80	58,87
2	ГОСТ 8509-93	Уголок 50х50х5 ГОСТ 8509-93 / С245 ГОСТ 27772-88* м.п.	5,9	3.77	21.86
3	ГОСТ 530-2012	КР-р-по 250х120х65 /1НФ/150/2,0/50	5,47 м3		
4	ГОСТ 9573-2012	Минвата из базальта ППК-200	6,95 м3		
		ВШ-33	1		
1	ГОСТ 19903-2015	Лист 8х4750х750 ГОСТ 19903-2015 / С245 ГОСТ 27772-88*	1	62,80	223.72
2	ГОСТ 8509-93	Уголок 50х50х5 ГОСТ 8509-93 / С245 ГОСТ 27772-88* м.п.	19,8	3.77	74.68
3	ГОСТ 530-2012	КР-р-по 250х120х65 /1НФ/150/2,0/50	18,42 м3		
4	ГОСТ 9573-2012	Минвата из базальта ППК-200	19,90 м3		
		ВШ-34	1		
1	ГОСТ 19903-2015	Лист 8х750х750 ГОСТ 19903-2015 / С245 ГОСТ 27772-88*	1	62,80	35,32
2	ГОСТ 8509-93	Уголок 50х50х5 ГОСТ 8509-93 / С245 ГОСТ 27772-88* м.п.	3,9	3.77	13.87
3	ГОСТ 530-2012	КР-р-по 250х120х65 /1НФ/150/2,0/50	3,62 м3		
4	ГОСТ 9573-2012	Минвата из базальта ППК-200	5,10 м3		
		ВШ-35	1		
1	ГОСТ 19903-2015	Лист 8х2400х750 ГОСТ 19903-2015 / С245 ГОСТ 27772-88*	1	62,80	113,04
2	ГОСТ 8509-93	Уголок 50х50х5 ГОСТ 8509-93 / С245 ГОСТ 27772-88* м.п.	10,5	3.77	39.208
3	ГОСТ 530-2012	КР-р-по 250х120х65 /1НФ/150/2,0/50	9,73 м3		
4	ГОСТ 9573-2012	Минвата из базальта ППК-200	11,21 м3		

1. Привязку вентиляционных шахт см. на плане кровли лист АР-5
2. Примыкание кирпичной кладки вентканалов к плите перекрытия условно не показано.
3. Кирпичные стенки вентиляционных шахт толщиной 120 мм выполнить из керамического полнотелого кирпича КР-р-по 250х120х65/1НФ/50/2,0/25/ ГОСТ 530-2012 толщиной 250мм на цементно-песчаном растворе М75. Армировать сеткой 5С 3Вр1-50/3Вр1-50 в каждан пятом ряду кладки, расход 89,7 кг.
4. Вентиляционные шахты на кровле утеплить на всю высоту, утеплитель - Технофас ЭКСТРА, толщиной 100мм; оштукатурить цементно-песчаным раствором по сетке радица, толщиной 30мм.
5. Сварку металлических элементов вести электродами типа Э 42 по ГОСТ 9467-75*.Толщину сварного шва принимать по наименьшей толщине свариваемых элементов.
6. Отверстие в листах поз.1 вырезать по месту при монтаже.
7. Монтаж утеплителя производить по окончании сварочных работ

Привязан	23-2024-АС		
Инженер	Ким И. Ю.		18.23
Н. контр.	Цой В.Г.		18.23
Инв. №			

Изм	Кол.уч	Лист	№док	Подпись	Дата	2304-1-АР		
						«Строительство школы в селе Сарыузек» на 300 обучающихся в городе Атырау Атырауской области» (без наружных инженерных сетей)		
ГИП		Джунгельбеков Н			04.24	Средняя образовательная школа на 300 мест	Стадия	Лист	Листов
ГАП		Еремин А			04.24		РП	26.3	
Проверил		Джунгельбеков Н			04.24	Сечение 1-1, 2-2. Узел выполнения вентшахт. Спецификация.	ТОО "АРХИпелаг" ГСЛ № 19006879 г.Алматы		
Разработал		Кульжанов А			04.24				
Н.контроль		Джунгельбеков Н			04.24				

А1

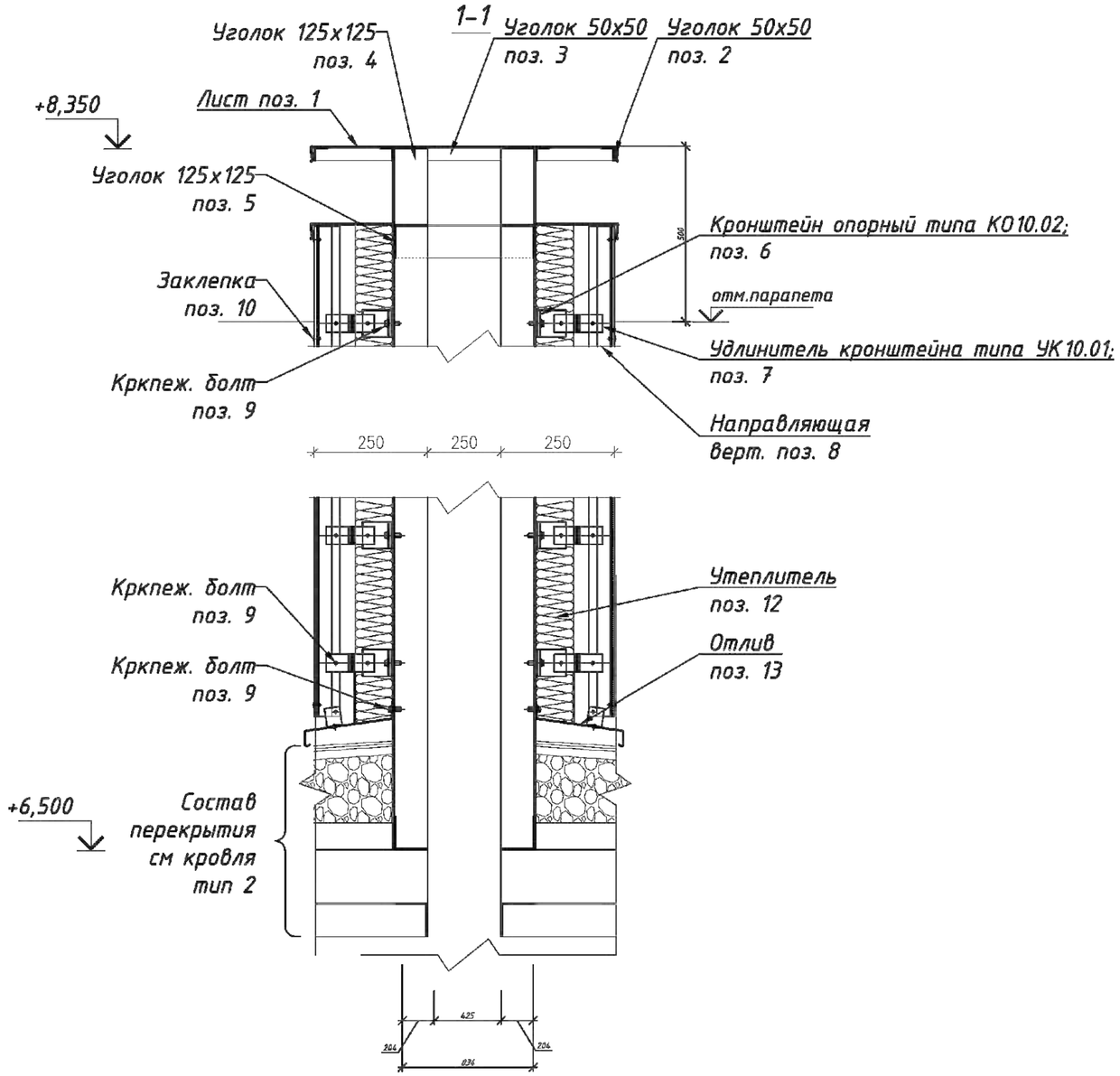

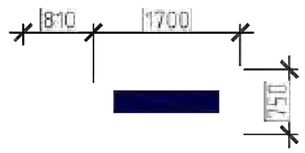

Поз.	Обозначение	Наименование	Количество	Масса ед., кг	Примечание
		ВШ-21	1		
1	ГОСТ 19903-2015	Лист стальной 0,5 мм 750х1700	1 шт	5,01	5,01
2	ГОСТ 8509-93	Уголок 50х50х5 L- 1600	2 шт	6,03	12,06
3	ГОСТ 8509-93	Уголок 50х50х5 L- 650	2 шт	2,45	4,9
4	ГОСТ 8509-93	Уголок 125х125х8 L- 1900	6 шт	28,08	168,48
5	ГОСТ 8509-93	Уголок 125х125х8 L- 500	6 шт	7,80	46,8
6	ГОСТ 19903-2015	Кронштейн опорный типа КО10.02	32 шт		
7	ГОСТ 19903-2015	Удлинитель кронштейна типа УК10.01	32 шт		
8	ГОСТ 19903-2015	Направляющая	8 шт		
9	ГОСТ 19903-2015	Крепежный болт	40 шт		
10	ГОСТ 19903-2015	Заклепка	24 шт		
11	ГОСТ 19903-2015	Металлосайдинг	9 м2		
12	ГОСТ 9573-2012	Утеплитель t-100 мм	9 м2		
13	ГОСТ 14918-80	Отлив t-1.8	1,4 м2		
14	ГОСТ 14918-80	Отлив t-0,5	0,63 м2		

Привязан	23-2024-АС	
Инженер	Ким И. Ю.	18.23
Н. контр.	Цой В.Г.	18.23
Инв. №		

Изм	Кол.уч	Лист	№док	Подпись	Дата
ГИП		Джунельбеков М.			04.24
ГАП		Еремин А.			04.24
Проверил		Джунельбеков М.			04.24
Разработал		Кульжанов А			04.24
Н.контроль		Джунельбеков М.			04.24

2304-1-АР

«Строительство школы в селе Сарыузек» на 300 обучающихся в городе Атырау Атырауской области» (без наружных инженерных сетей)

Средняя образовательная школа на 300 мест

Стадия	Лист	Листов
РП	26.4	

Вентшахта. Сечение 1-1. Спецификация элементов.

ТОО "АРХИпелаг"
ГСЛ № 19006879
г.Алматы

Формат А2

Лестница П–1

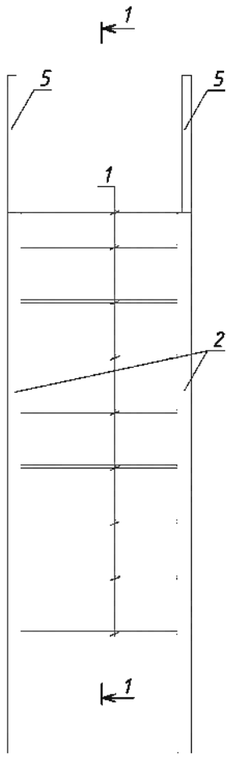

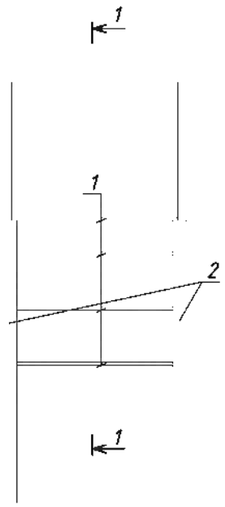

2–2

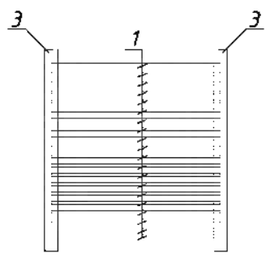

3–3

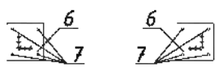

Поз	Обозначение	Наименование	Кол	масса ед. кг	Примечание
		Стремянка П–1	1		
1	ГОСТ 8509–93	Уголок $\frac{75x75x6\ ГОСТ\ 8509-93}{С245\ ГОСТ\ 27772-2021}$ L=2935	2	17,02	34,04
2	ГОСТ 8509–93	Уголок $\frac{75x75x6\ ГОСТ\ 8509-93}{С245\ ГОСТ\ 27772-2021}$ L=1100	2	6,38	12,76
3	ГОСТ 8509–93	Уголок $\frac{75x75x6\ ГОСТ\ 8509-93}{С245\ ГОСТ\ 27772-2021}$ L=1535	2	8,9	17,8
4	ГОСТ 8509–93	Уголок $\frac{50x50x6\ ГОСТ\ 8509-93}{С245\ ГОСТ\ 27772-2021}$ L=2600	2	15,08	30,16
5	ГОСТ 19903–2015	Пластина металлическая 200х200 толщиной 10 мм, ГОСТ 103–2006	2	3,12	6,24
6	ГОСТ 28778–90	БСР 12х110 У3	16		

1–1

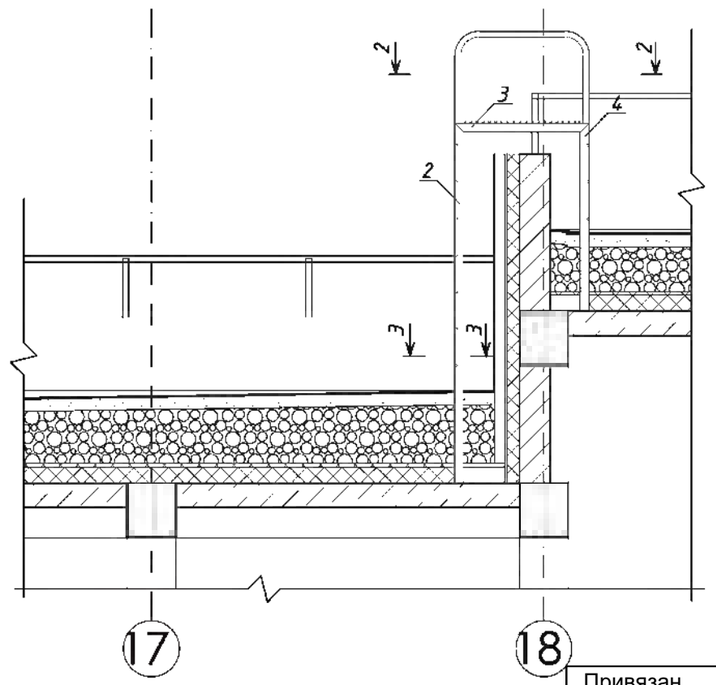

1. Все металлоконструкции и элементы окрасить эмалью ПФ 100 за два раза .

Привязан	23-2024-АС		
Инженер	Ким И. Ю.		18.23
Н. контр.	Цой В.Г.		18.23
Инв. №			

Изм	Кол.уч	Лист	№док	Подпись	Дата
ГИП		Джунельбеков М.			04,24
ГАП		Еремин А.			04,24
Проверил		Джунельбеков М.			04,24
Разработал		Кульжанов А			04,24
Н.контроль		Джунельбеков М.			04,24

2304-1-АР

«Строительство школы в селе Сарыузек» на 300 обучающихся в городе Атырау Атырауской области» (без наружных инженерных сетей)

Средняя образовательная школа на 300 мест

Стадия	Лист	Листов
РП	27	

Лестница П-1. Спецификация.

ТОО "АРХИпелаг" ГСЛ № 19006879 г.Алматы

А3

Лестница П–3

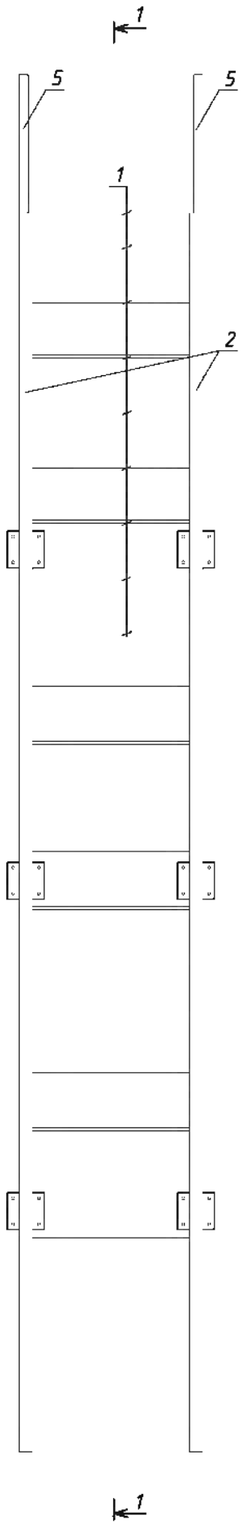

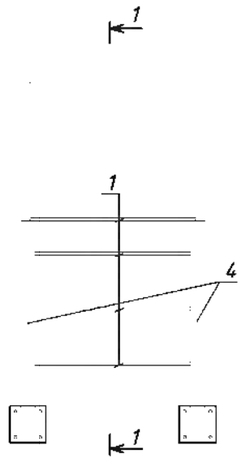

2–2

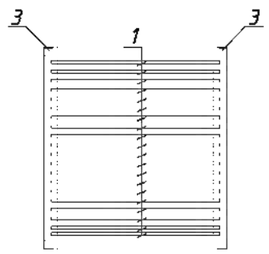

3–3

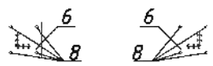

Поз	Обозначение	Наименование	Кол	масса ед. кг	Примечание
		Стремянка П–3	1		
1	ГОСТ 8509-93	Уголок 75х75х6 ГОСТ 8509-93 / С245 ГОСТ 27772-2021 L=6730	2	38,36	34,04
2	ГОСТ 8509-93	Уголок 75х75х6 ГОСТ 8509-93 / С245 ГОСТ 27772-2021 L=1100	2	6,27	12,76
3	ГОСТ 8509-93	Уголок 75х75х6 ГОСТ 8509-93 / С245 ГОСТ 27772-2021 L=1150	2	6,55	17,8
4	ГОСТ 8509-93	Уголок 50х50х6 ГОСТ 8509-93 / С245 ГОСТ 27772-2021 L=2600	2	14,82	30,16
5	ГОСТ 19903-2015	Пластина металлическая 200х200 толщиной 10 мм, ГОСТ 103-2006	10	3,12	31,2
6	ГОСТ 28778-90	Уголок 75х75х6 ГОСТ 8509-93 / С245 ГОСТ 27772-2021 L=510	10	3,44	34,4
7		БСР 12х110 У3 ГОСТ 28778-90	40		

2–2

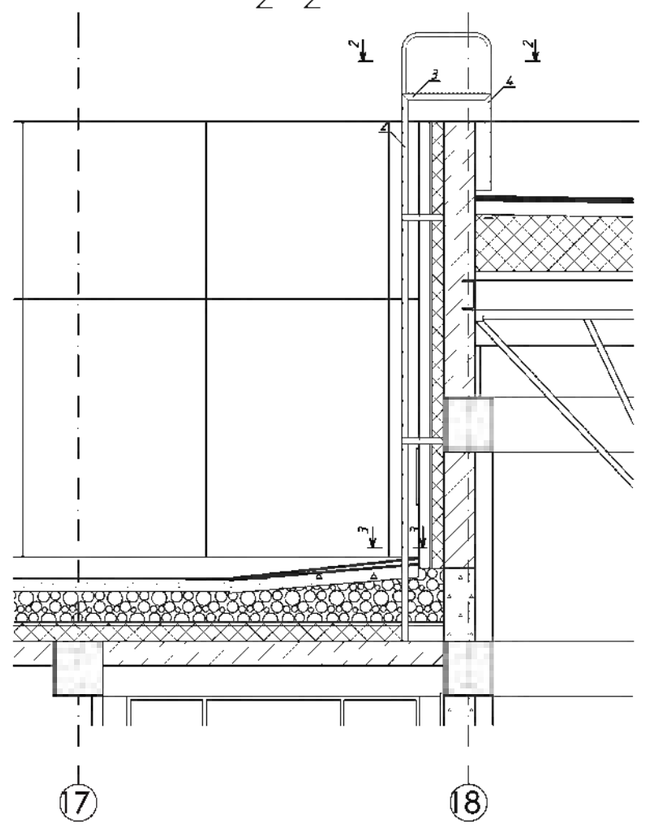

1. Все металлоконструкции и элементы окрасить эмалью ПФ100 за два раза.

Привязан	23-2024-АС		
Инженер	Ким И. Ю.		18.23
Н. контр.	Цой В.Г.		18.23
Инв. №			

Изм	Кол.уч	Лист	№док	Подпись	Дата
ГИП		Джунельбеков М.			04,24
ГАП		Еремин А.			04,24
Проверил		Джунельбеков М.			04,24
Разработал		Кульжанов А			04,24
Н.контроль		Джунельбеков М.			04,24

2304-1-АР

«Строительство школы в селе Сарыузек» на 300 обучающихся в городе Атырау Атырауской области» (без наружных инженерных сетей)

Средняя образовательная школа на 300 мест

Стадия	Лист	Листов
РП	27.1	

Лестница П-3. Спецификация.

ТОО "АРХИпелаг" ГСЛ № 19006879 г.Алматы

А3

Лестница П–4

Поз	Обозначение	Наименование	Кол	масса ед. кг	Примечание
		Лестница П–4	1		
1	ГОСТ 8509-93	Уголок 75х75х6 ГОСТ 8509-93 / С245 ГОСТ 27772-2021 L=2935	2	17,02	34,04
2	ГОСТ 8509-93	Уголок 75х75х6 ГОСТ 8509-93 / С245 ГОСТ 27772-2021 L=1100	2	6,38	12,76
3	ГОСТ 8509-93	Уголок 75х75х6 ГОСТ 8509-93 / С245 ГОСТ 27772-2021 L=1535	2	8,9	17,8
4	ГОСТ 8509-93	Уголок 50х50х6 ГОСТ 8509-93 / С245 ГОСТ 27772-2021 L=2600	2	15,08	30,16
5	ГОСТ 19903-2015	Пластина металлическая 200х200 толщиной 10 мм, ГОСТ 103-2006	2	3,12	6,24
6	ГОСТ 28778-90	БСР 12х110 У3 ГОСТ 28778-90	16		

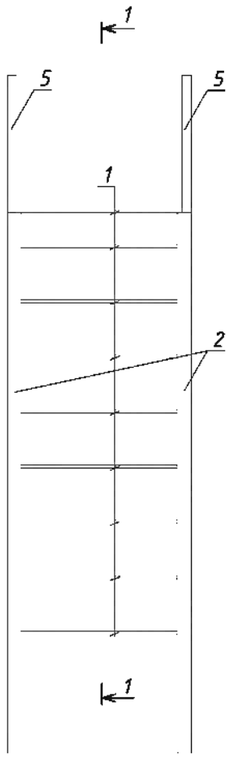

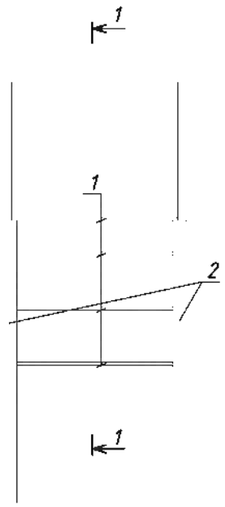

2–2

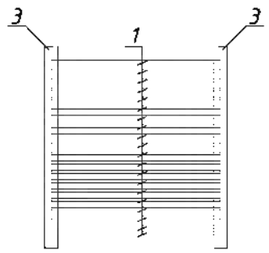

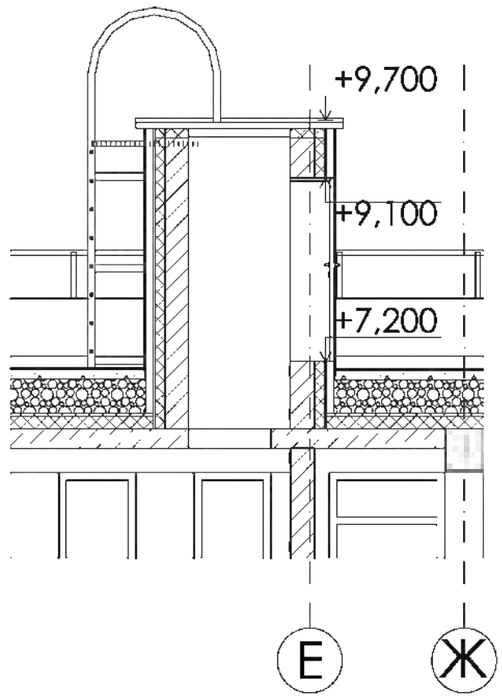

3–3

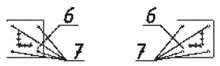

1. Все металлоконструкции и элементы окрасить эмалью ПФ100 за два раза.

Изм	Кол.уч	Лист	№док	Подпись	Дата
ГИП		Джунельбеков М.			04,24
ГАП		Еремин А.			04,24
Проверил		Джунельбеков М.			04,24
Разработал		Кульжанов А			04,24
Н.контроль		Джунельбеков М.			04,24

2304-1-АР

«Строительство школы в селе Сарыузек» на 300 обучающихся в городе Атырау Атырауской области» (без наружных инженерных сетей)

Средняя образовательная школа на 300 мест

Стадия	Лист	Листов
РП	27.2	

Лестница П-4. Спецификация.

ТОО "АРХИпелаг" ГСЛ № 19006879 г.Алматы

Привязан	23-2024-АС		
Инженер	Ким И. Ю.		18.23
Н. контр.	Цой В.Г.		18.23
Инв. №			

А3

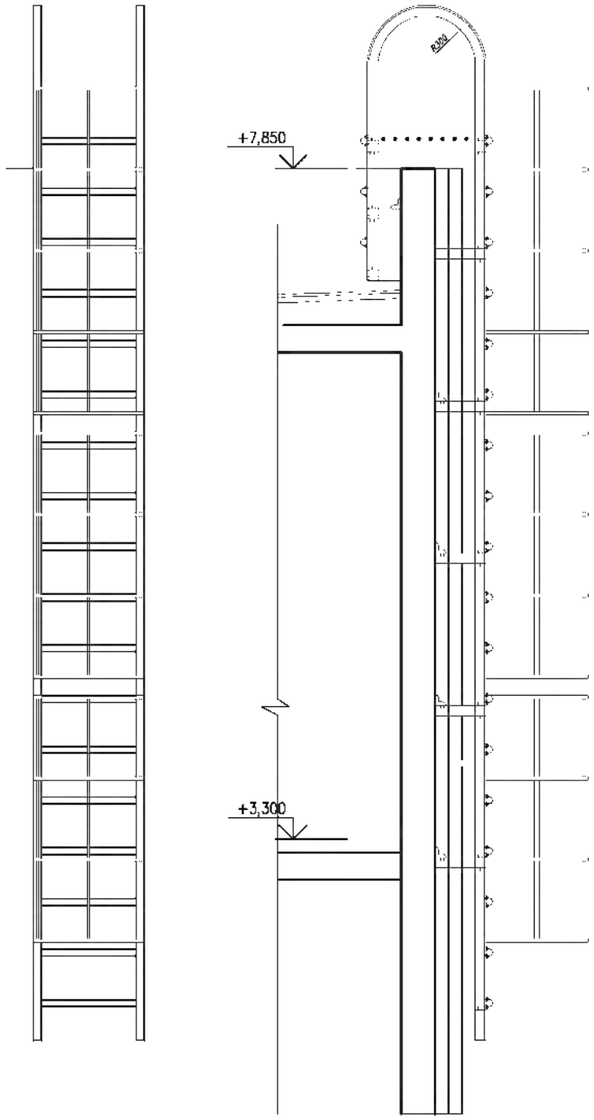

1–1

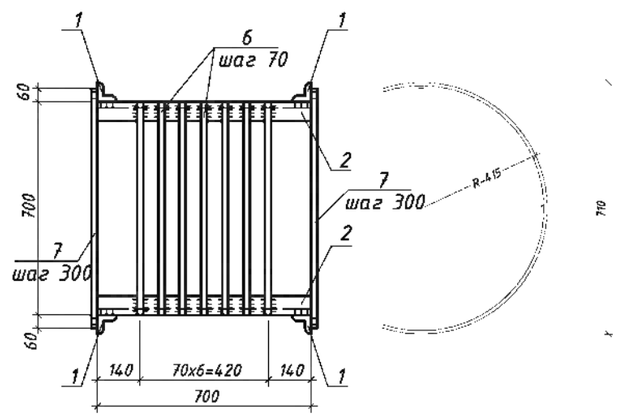

2–2

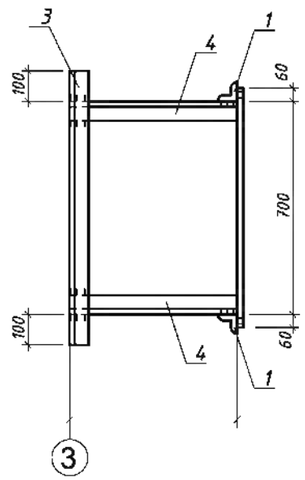

СПЕЦИФИКАЦИЯ

Поз.	Обозначение	Наименование	Кол.	Масса ед. кг	Примеч.
		Лестница ЛМ-1		59,0кг	
1	ГОСТ 8509-93	∟75х6 L=1900	2	20,53	
2	ГОСТ 34028-2016	Ф18 А400 L=584	6	1,16	
3	ГОСТ 19903-2015	-6х200 L=200	2	1,88	
4	ГОСТ 8509-93	∟75х6 L=1750	2	13,98	
5	ГОСТ 34028-2016	Ф18 А400 L=584	6	1,16	
6	ГОСТ 19903-2015	-6х200 L=200	2	1,88	

Привязан	23-2024-АС		
Инженер	Ким И. Ю.		18.23
Н. контр.	Цой В.Г.		18.23
Инв. №			

Изм	Кол.уч	Лист	№док	Подпись	Дата	2304-1-АР
						«Строительство школы в селе Сарыузек» на 300 обучающихся в городе Атырау Атырауской области» (без наружных инженерных сетей)
ГИП		Джунельбеков М.			04,24	Средняя образовательная школа на 300 мест
ГАП		Еремин А.			04,24	
Проверил		Джунельбеков М.			04,24	Пожарная лестница П-2. Спецификация.
Разработал		Кульжанов А			04,24	
Н.контроль		Джунельбеков М.			04,24	

Стадия	Лист	Листов
РП	28	

ТОО "АРХИпелаг"
ГСЛ № 19006879
г.Алматы

А3

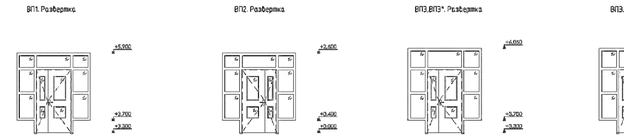

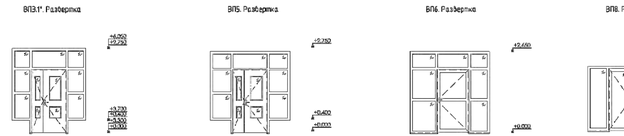

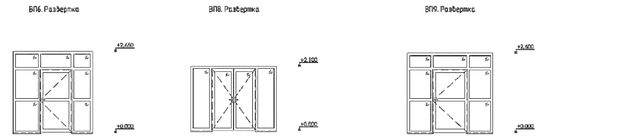

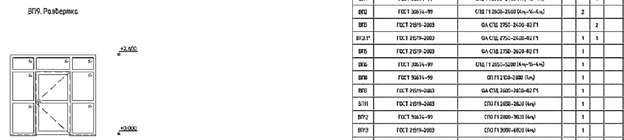

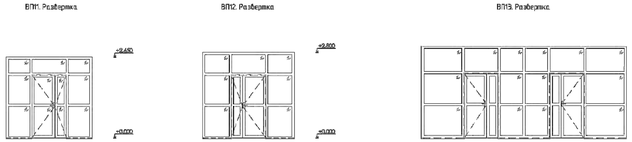

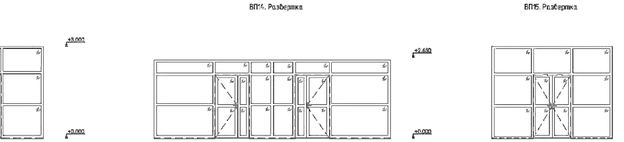

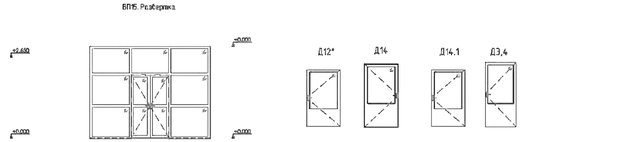

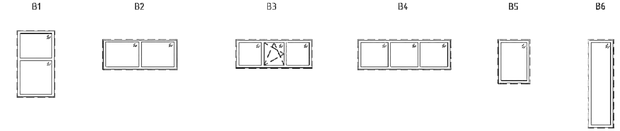

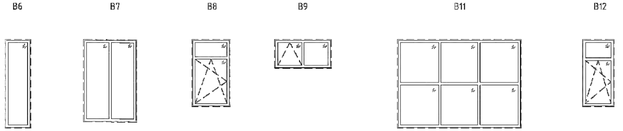

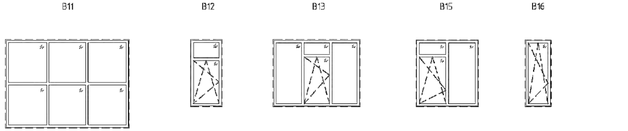

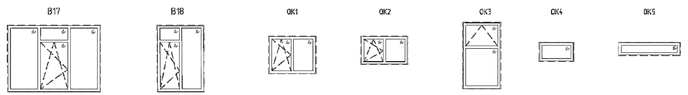

1. Смотреть совместно с листами АР-23,24,25..
2. В наружных окнах и витражах применить двойное остекление, на внутренних- одинарное.
3. Нижний край витражных перегородок не менее 0,7 от пола, и не менее от дверей выполнить из закаленного стекла.
4. Светопрозрачная конструкция из стекла должна выдерживать удар мягким телом массой 45 кг, падающим с высоты.
5. Входные двери в внутренних и наружных витражей с двух сторон оснастить противо-ударной планкой из алюминиевых сплавов шириной 120 мм. Расход планок- 50,4 п.м.
6. Дверные проемы входных групп, тамбуров, лестничных клеток, двери тамбур-шлюзов, выполнить противопожарными с приспособлениями для самозакрывания (18 шт.) и уплотнением в притворах.
7. На всех окнах, открываемых для проветривания, предусмотреть наличие москитных сеток. Расход - 148,82 м2
8. Предусмотреть подоконные доски из ПВХ 200 мм толщиной 20 мм с запуском по 10 мм под откосы.
9. Отливы оконные оцинкованные толщина 0,5 ширина 200 мм.
10. На открывающихся створках установить замки блокираторы, расход 142 шт.
11. На окнах спортзала выполнить защитную сетку.
12. На витражах выполнить визуальные средства информации из самоклеящейся виниловой пленки, желтого цвета в виде круга d-150-200мм.
13. Витражи выполнить с пределом огнестойкости EI-60
14. Все наружные металлические двери ниже 0.000 выполнить утепленными, противопожарными.
15. Противопожарные двери имеют предел огнестойкости EIW-60, имеют обозначение "*" в спецификации.
16. Двери электрощитовой оборудовать замками, а так же нанести предупреждающие знаки и надписи, предел огнестойкости EIW-60.
17. На дверь оружейной, помещение №36 установить металлическую решетку.
18. При изготовлении дверных блоков и фрамуг размеры проемов уточнить по месту.
19. Дверь помещения №35 выполнить огнестойкой класса огнестойкости EI60
20. Противопожарные двери подвала с обозначением "*" выполнить классом огнестойкости EI60
21. Противопожарные витражи с обозначением "*" выполнить классом огнестойкости EI60

Спецификация элементов заполнения оконных проемов и витражей

Поз.	Обозначение	Наименование	Кол. на этаже Под.	1	2	Кровля	Всего на 1 эт.	Примечание
		Оконные переплеты						
ВП1	ГОСТ 30674-99	СПВ (1 2600-2400 (4шт-1б-4кг)			1		1	
ВП2	ГОСТ 30674-99	СПВ (1 2600-2400 (4шт-1б-4кг)		2			2	
ВП3	ГОСТ 21519-2003	ОА СПД 2750-2400-02 Г1			2		2	
ВП3.1*	ГОСТ 21519-2003	ОА СПД 2750-2400-02 Г1		1	1		2	
ВП5	ГОСТ 21519-2003	ОА СПД 2750-2600-02 Г1		1			1	
ВП6	ГОСТ 30674-99	СПД (1 2150-5200 (4шт-1б-4кг)		1			1	
ВП8	ГОСТ 30674-99	СП (1 2150-2200 (1шт)		1			1	
ВП9	ГОСТ 21519-2003	ОА СПД 3600-3600-02 Г1		1			1	
В1П1	ГОСТ 21519-2003	СПО Г1 2400-3600 (1шт)		1			1	
ВП2	ГОСТ 30674-99	СПО Г1 2000-3600 (1шт)		1			1	
ВП13	ГОСТ 21519-2003	СПО Г1 3000-4800 (1шт)		1			1	
ВП14	ГОСТ 30674-99	СПО Г1 2100-7800 (1шт)		1			1	
ВП15	ГОСТ 21519-2003	СПД (1 3000-2600 (4шт-1б-4кг)		1			1	
		Витражи						
В1	ГОСТ 30674-99	СПД (1 1950-3300 (6шт-1б-4кг)			3		3	
В2	ГОСТ 30674-99	СП (1 1950-2400 (1шт-1б-4кг)			1		1	
В3	ГОСТ 30674-99	СП (1 1950-2400 (6шт-1б-4кг)		1	1		2	
В4	ГОСТ 30674-99	СП (1 1950-3600 (6шт-1б-4кг)			2		2	
В5	ГОСТ 30674-99	СП (1 1400-3300 (6шт-1б-4кг)		9			9	
В6	ГОСТ 21519-2003	ОА СПД 2950-1900 Г1 (1шт-1б-4кг)			3		3	
В7	ГОСТ 21519-2003	ОА СПД 2950-1900 Г1 (6шт-1б-4кг)		2			2	
В8	ГОСТ 30674-99	СПД (1 1950-3300 (4шт-1б-4кг)		3	3		6	
В9	ГОСТ 30674-99	СП2 (1 1950-1800 (6шт-1б-4кг)	3				3	
В11	ГОСТ 21519-2003	ОА СПД 3850-1800 Г1 (4шт-1б-4кг)			6		6	
В12	ГОСТ 30674-99	СПД (1 1950-3300 (6шт-1б-4кг)		7	2		9	
В13	ГОСТ 30674-99	СП2 (1 1980-2600 (6шт-1б-4кг)		4	5		9	
В15	ГОСТ 30674-99	СП2 (1 1980-2600 (6шт-1б-4кг)		13	21		34	
В16	ГОСТ 30674-99	СП2 (1 1980-4100 (6шт-1б-4кг)		2	12		14	
В17	ГОСТ 30674-99	СП2 (1 1980-2600 (4шт-1б-4кг)		13	18		33	
В18	ГОСТ 30674-99	СП2 (1 1980-3300 (4шт-1б-4кг)		12	21		33	
		Окна и Двери						
ОК1	ГОСТ 30674-99	СП2 0,9 1200-1500 (6шт-1б-4кг)		6	4		10	
ОК2	ГОСТ 30674-99	СП2 0,9 900-1500 (6шт-1б-4кг)		4			4	
ОК3	ГОСТ 30674-99	СП2 0,9 1700-1200 (6шт-1б-4кг)		5			5	
ОК4	ГОСТ 30674-99	СП2 0,9 600-1700 (6шт-1б-4кг)		22	35		57	
ОК5	ГОСТ 30674-99	СП2 0,9 420-2000 (6шт-1б-4кг)			4		4	

Спецификация элементов заполнения дверных проемов

Поз.	Обозначение	Наименование	Кол. на этаж. Под.	1	2	Кровля	Всего на 1 эт.	Примечание
		Двери						
Д1	ГОСТ 30098-2014	ДПВГ Б/гр 01 Пр Р2100-1200		6	2		8	
Д2	ГОСТ 30970-2014	ДПВГ Б/гр 01 Р 2700-1200		2	1		3	
Д3	ГОСТ 31173-2003	ДПГВ 1 Б/гр Р 2100-1000		1			1	
Д4	ГОСТ 31173-2003	ДПГВ 01 Б/гр Р 2100-1200		1			1	
Д5	ГОСТ 30098-2014	ДПВГ Б/гр 01 Р 2700-1200		6			6	
Д5,7*	ГОСТ 23747-88	ВАВГ Б/гр Ст.0 Р 2100-1000			1		1	
Д6	ГОСТ 30970-2014	ДПВГ Б/гр 01 Пр Р2100-1200		16	3		19	
Д6,7*	ГОСТ 23747-88	ВАВГ Б/гр Ст.0 Пр Р 2100-1200			1		1	
Д7	ГОСТ 30970-2014	ДПВ Кн Б/гр 01 Пр Р2100-1200		5	5		10	
Д7.1	ГОСТ 23747-88	ВАВ Кн Б/гр 01 Пр Р2700-1200		1			1	
Д7.7*	ГОСТ 23747-88	ВАВ Кн Б/гр 01 Пр Р2700-1200			1		1	
Д8	ГОСТ 21519-2003	ДПГВ Б/гр Ст.0 Р 2100-1000				2	2	
Д9	ГОСТ 31173-2003	ВСП ПГН 1190-1100 М3	1				1	
Д10	ГОСТ 31173-2003	ВСП ПГН 1180-1100 М3	2				1	
Д10*	ГОСТ 31173-2003	ВСП ПГН 1180-1100 М3	3				3	
Д11	ГОСТ 31173-2003	ВСП ПГН 1180-1100 М3		1			1	
Д11*	ГОСТ 31173-2003	ВСП ПГН 1180-1100 М3	3				4	
Д11.2*	ГОСТ 31173-2003	ВСП ПГН 1180-1100 М3		1			1	
Д12*	ГОСТ 31173-2003	ДПГВ 1 Б/гр Р 1130-1100 М3	2				2	
Д14	ГОСТ 31173-2003	ДПГВ 1 Б/гр Р 1100-1100 М3	1				1	
Д14.1	ГОСТ 31173-2003	ДПГВ 1 Б/гр Р 1130-1100 М3	1				1	
Д16	ГОСТ 23747-88	ДАВ Г Б/гр Д3 Л Р 2100-1000		3			3	
Д16*	ГОСТ 23747-88	ВАВГ Б/гр Д3 Пр Р 2700-1000		1	1		2	
Д17	ГОСТ 30970-2014	ДПВ Э Б/гр Д3 Пр Р 2100-1200		5	10		15	
Д17.2*	ГОСТ 23747-88	ДАВ Кн Б/гр Д3 Л Р 2100-1000		3	1		4	
Д17.2*	ГОСТ 23747-88	ДАВ Кн Б/гр Д3 Л Р 2100-1000			2		2	
Д17.3	ГОСТ 23747-88	ДАВ Кн Б/гр Д3 Л Р 2100-1000	1	1			2	
Д17.3	ГОСТ 23747-88	ДАВ Кн Б/гр Д3 Л Р 2100-1000	1				1	
Д18	ГОСТ 30970-2014	ДПВ С Б/гр Д3 Л Р 2100-1200	2	2			4	
Д19	ГОСТ 23747-88	ДАВГ Кн Б/гр Д3 Л Р 2100-1050	1				1	
Д20	ГОСТ 23747-88	ДАВ Кн Б/гр Д3 Пр Р 2100-1050	1				1	
Д21*	ГОСТ 31173-2003	ДПГВ ПГН 1080-1100 М3	3				3	
Д22	ГОСТ 23747-88	ДАВ Кн Б/гр Д3 Пр Р 2300-1400	2				2	
Д23	ГОСТ 30970-2014	ДПВ Кн Б/гр Д3 Пр Р 2300-1400	2	1			3	
Д24	ГОСТ 23747-88	ДАВ Кн Б/гр Д3 Пр Р 2100-1500	1				1	
Д25*	ГОСТ 23747-88	ДАВ Кн Б/гр Д3 Пр Р 2100-1500	2	2			4	
Д25.1*	ГОСТ 23747-88	ДАВ Кн Б/гр Д3 Пр Р 2100-1500	2	2			4	
Д26	ГОСТ 31173-2003	ДПГВ ПГН 1080-1100 М3	2				2	
Д27	ГОСТ 23747-88	ВАВГ Б/гр Д3 Л Р 1100-1100				1	1	
Д28	ГОСТ 30970-2014	ДПВГ Б/гр 01 Л Р 2100-1100		9	3		12	
Д28.7*	ГОСТ 23747-88	ВАВГ Б/гр Ст.0 Л Р 2100-1100			1		1	
Д29	ГОСТ 30970-2014	ДПВ Г Б/гр 01 Пр Р 2100-1100		5	3		8	
Д29.7*	ГОСТ 23747-88	ДАВ Г Б/гр Кн Пр Р 2100-1100			1		1	
Д30	ГОСТ 30970-2014	ДПВ Г Б/гр 01 Пр Р 2100-1200	6				6	
Д31	ГОСТ 30970-2014	ДПВ Г Б/гр 01 Л Р 2100-1100	4				4	
Д32	ГОСТ 30970-2014	ДПВ Г Б/гр 01 Р 2100-1100	3	3			6	
Д33	ГОСТ 30970-2014	ДПВ Г Б/гр 03 Пр Р 2100-1100	3	5			8	
Д34	ГОСТ 30970-2014	ДПВГ Б/гр 03 Л Р 2100-1100	2	1			3	
Д35	ГОСТ 31173-2003	ВСП ПГН 1180-1100 М3	5				5	

Привязан	23-2024-АС		
Инженер	Ким И. Ю.		18.23
Н. контр.	Цой В.Г.		18.23
Инв. №			

Изм	Кол.уч	Лист	№док	Подпись	Дата

2304-1-АР

«Строительство школы в селе Сарыузек» на 300 обучающихся в городе Атырау Атырауской области» (без наружных инженерных сетей)

ГИП	Джумильбеков Н		04.24
ГАП	Еремин А.		04.24
Проверил	Джумильбеков Н		04.24
Разработал	Кутжанов А		04.24
Н.контроль	Джумильбеков Н		04.24

Средняя образовательная школа на 300 мест

Стадия	Лист	Листов
РП	29И	

Ведомость заполнения дверных и оконных проемов.

ТОО "АРХИпелаг" ГСЛ № 19006879 г.Алматы

A3x2

Экспликация полов (начало)

Номер помещения	Тип пола	Схема пола или тип пола по серии	Данные элементов пола (наименование, толщина, основание и др.), мм	Площадь, м²
Цокольный этаж				
1, 2, 3, 5, 6, 7, 9, 10, 11, 14, 15, 16, 17, 18, 19	5		1. Подстилающий слой из бетона кл. С 12/15 (АГСК-3/212-101-0608), армированный сеткой Ø4Вр1, ячейками 150х150- 100 мм 2. Щебень ГОСТ 8267-82* втрамбованный в грунт- 80мм 3. Уплотненный грунт основания	694,03
8,13	6		1. Щебень ГОСТ 8267-82* втрамбованный в грунт- 80мм 2. Уплотненный грунт основания	1542,51
4, 12	13		1. Окрашивание полиуретановой грунт-эмалью Полиплекс 110 2. Подстилающий слой из бетона кл. С 12/15 (АГСК-3/212-101-0608), армированный сеткой Ø4Вр1, ячейками 150х150- 100 мм 3. Щебень ГОСТ 8267-82* втрамбованный в грунт- 80мм 4. Уплотненный грунт основания	172,99
1 этаж				
Спортзал 36	1		1. Спортивное ПВХ-покрытие (АГСК 3/233-101-0403) 2. Клей для спортивного линолеума – 2 мм 3. Стяжка – цементно-песчаной р-р М150 (АГСК-3 /233-401-0201), Ø3Вр1, ячейками 150х150- 50 мм 4. Утеплитель Пенотекс Фундамент- 100 мм 5. Подстилающий слой из бетона кл. С 12/15 (АГСК-3/212-101-0608),армированный сеткой Ø4Вр1, ячейками 150х150- 80 мм 6. ПЗ плитка (АГСК-3/261-107-0509)- 200мм 7. Утрамбованный щебень средней крупности (фр.20-40) М200 СТ РК 1284-04 (АГСК-3/211-201-0106, втрамбованный в грунт- 70 мм 8. Грунт обратной засыпки плотно утрамбованный с послойным уплотнением	657,76
Учебные классы; Коридоры 6, 7, 12, 31, 38, 39, 40, 41, 42, 43, 44, 45, 48, 57, 66, 67, 68, 69, 71.1, 72, 73, 76, 79, 88	2		1. Линолеум коммерческий сонсерт 70, Purpio T93 – 2,0мм 2. Клей для линолеума 6=1,2 мм 3. Самовыравнивающая смесь – 5 мм 4. Стяжка из цементно-песчаного раствора М150, армированная сеткой – 60мм 5. Полиэтиленовая пленка 200микрон в 2 слоя 0,8 мм 6. Минеральная базальтовая плита, q=100кг/м3- 30мм 7. Ж/Б перекрытие 200мм	978,28
Санузлы; и.у.м 8, 9, 10, 11, 13, 15, 22, 27, 29, 30, 31, 32, 33, 34, 46, 49, 51, 52, 53, 54, 54.1, 55, 59, 61, 62, 64, 65, 80, 81, 82, 83, 84	3		1. Керамическая плитка 300х300 – 8мм неглазурованная, с шероховатой поверхностью 2. Влагостойкий клей для плитки – 10мм 3. Стяжка из цементно-песчаного раствора М150 с – 50мм 4. Гидроизоляция: 2 слоя гидроизола ГОСТ 7415-86 на битумной мастике 4. Полиэтиленовая пленка 200микрон в 2 слоя 0,8 мм 5. Минплита, q=100кг/м3- 30мм 6. Ж/Б плита 200мм	206,09
Столовая 2, 14, 17, 18, 19, 20, 21, 23, 24, 25, 26, 28, 47, 50, 56, 58, 60, 63, 89, 90, 91, 92	4		1. Керамическая плитка 300х300 – 8мм неглазурованная, с шероховатой поверхностью 2. Влагостойкий клей для плитки – 10мм 3. Стяжка из цементно-песчаного раствора М150 с – 50мм 4. Полиэтиленовая пленка 200микрон в 2 слоя 0,8 мм 5. Минплита, q=100кг/м3- 30мм 6. Ж/Б плита 200мм	377,37
Израбая комната 5	7	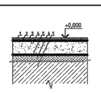	1. Керамическая плитка 300х300 – 8мм неглазурованная, с шероховатой поверхностью 2. Клей 425 Форбо iPoi 3. Самовыравнивающая смесь – 5 мм 4. Стяжка из цементно-песчаного раствора М150- 58мм 5. Полиэтиленовая пленка 200микрон в 2 слоя 0,8 мм 6. Минплита, q=100кг/м3 или аналог – 30мм 7. Ж/Б плита	67,0
Вестибюль 3, 4, 16, 71	8		1. Керамическая плитка 300х300 – 8мм неглазурованная, с шероховатой поверхностью 2. Влагостойкий клей для плитки – 10мм 3. Стяжка из цементно-песчаного раствора М150- 50мм 4. Полиэтиленовая пленка 200микрон в 2 слоя 0,8 мм 5. Минплита, q=100кг/м3 или аналог – 30мм 6. Ж/Б плита 200мм	294,9
Тамбуры 1, 70	9		1. Грязезащитная решетка, алюминиевая, верхний слой резина + текстиль – до 25мм (Масса 13кг/м2) 2. Стяжка из цементно-песчаного раствора М150 – 44 мм 3. Полиэтиленовая пленка 200микрон в 2 слоя 0,8 мм 4. Минплита Технофлор Проф, q=100кг/м3 или аналог – 30мм (или аналог) 5. Ж/Б плита 200мм	42,95
Кабинет физики 74, 75	10		1. Антистатическое винловое покрытие Modulea Impress Lauren OAK18221 на клеевом составе для винлового покрытия – 3 мм 2. Клей 1мм 3. Самовыравнивающая смесь – 5мм 4. Стяжка из цементно-песчаного раствора М150-62 мм 5. Полиэтиленовая пленка 200микрон в 2 слоя 0,8 мм 6. Минплита Технофлор Проф, q=100кг/м3- 30мм 7. Ж/Б плита 200мм	117,54
Снарядная 35	17		1. Окрашивание краска полиуретановая эластичная двухкомпонентная 6=1,2 мм (АГСК-3 – кад 236-202-0101) 2. Самовыравнивающая смесь – 8 мм 3. Стяжка из цементно-песчаного раствора М150, армированная сеткой – 60мм 4. Полиэтиленовая пленка 200микрон в 2 слоя 0,8 мм 5. Минплита Технофлор Проф, q=100кг/м3- 30мм 6. Ж/Б перекрытие 200мм	32,34
Кабинет химии 77,78	12		1. Кислотостойкий линолеум – 2,0мм 2. Клей для линолеума 6=1 мм 3. Самовыравнивающая смесь – 5 мм 4. Стяжка из цементно-песчаного раствора М150- 60мм 5. Полиэтиленовая пленка 200микрон в 2 слоя 0,8 мм 6. Минплита Технофлор Проф, q=100кг/м3 – 30мм 7. Ж/Б перекрытие 200мм	120,09
Мастерские 85, 85.1, 86, 86.1, 87	16		1. Полиуретановый наливной пол (АГСК 3/233-301-0103) 2. Стяжка из цементно-песчаного раствора М150 с – 65мм 3. Полиэтиленовая пленка 200микрон в 2 слоя 0,8 мм 4. Минплита Технофлор Проф, q=100кг/м3- 30мм 5. Ж/Б плита 200мм	124,42

См. окончание

Экспликация полов (конец)

Номер помещения	Тип пола	Схема пола или тип пола по серии	Данные элементов пола (наименование, толщина, основание и др.), мм	Площадь, м²
2 этаж				
Учебные классы; Коридоры 2, 3, 8, 9, 10, 18, 21, 22, 24, 26, 27, 28, 31, 32, 33, 34, 35, 36, 37, 47, 53	2		1. Линолеум коммерческий ПВХ гетерогенный на клее не ниже 34 класса(АГСК3/233-101-0105) 2. Клей для линолеума 3. Стяжка и ц/п раствора М150 – 40мм 4. Пенополистиролбетон – 58мм 5. Ж/б плита – 200мм	1452
4, 5, 6, 7, 19, 19.1, 20, 40, 41, 42, 43, 44, 45	3		1. Керамическая плитка 300х300 – 8мм неглазурованная, с шероховатой поверхностью 2. Влагостойкий клей для плитки – 10 мм 3. Стяжка из ц/п раствора М150 – 40 мм 4. Гидроизоляция: 2 слоя гидроизола ГОСТ 7415-86 на битумной мастике 5. Пенополистиролбетон D300 – 40 мм 6. Ж/б плита – 200 мм	99,57
Раздевалки; Лестничные площадки 11, 12, 14, 14.1, 15, 15.1, 16, 48, 49, 50, 51, 52	4		1. Керамическая плитка 300х300 – 8мм неглазурованная, с шероховатой поверхностью 2. Влагостойкий клей для плитки – 10 мм 3. Стяжка из ц/п раствора М150 – 40 мм 4. Пенополистиролбетон D300 – 40 мм 5. Ж/б плита – 200 мм	137,64
Актовый зал; Сенсорная комната 17, 23	7		1. Ковровая плитка (500х500)IVC Jute – 6,3 мм 2. Клей 425 Форбо iPoi 3. Стяжка из ц/п раствора М150 – 40 мм 4. Полистиролбетон D 300 – 55 мм 5. Ж/б плита – 200 мм	177,30
Учебные классы 1, 25, 29, 30, 38, 39	10		1. Антистатическое винловое покрытие Modulea Impress Lauren OAK18221 на клеевом составе для винлового покрытия – 3 мм 2. Клей 1мм 3. Стяжка из ц/п раствора М150 – 40 мм 4. Пенополистиролбетон D300 – 56 мм 5. Ж/б плита 200 мм	386,83
Хореография 13	11		1. Линолеум танцевальный ПВХ 2. Влагостойкая фанера ФК 2 слоя по 12 мм – 25 мм 3. Настил из шпунтованной доски – 50 мм 4. Ж/б плита 200мм	67,6
Культура питания 46	16		1. Керамическая плитка неглазурованная 300х300х10 по ГОСТ 6787-80 на водостойком клее для керамической плитки δ=15мм 2. Стяжка из цементно-песчаного раствора М150 с – 50мм 3. Полиэтиленовая пленка 200микрон в 2 слоя 0,8 мм 4. Минплита Технофлор Проф, q=170кг/м3- 30мм 5. Ж/б плита 200мм	65,19

Ведомость отделки помещений (начало). Площадь, м²

Наименование или номер помещения	Вид отделки элементов интерьеров: Потолок	Площадь	Стены или перегородки	Площадь	Колонны	Площадь	Низ стен (панели)	Площадь	Примечание
Цокольный этаж									
1, 2, 3, 4, 5, 6, 7, 8, 9, 10, 11, 12, 13, 14, 17, 18, 19	1. Затирка 5мм. 2. Известковая побелка за два раза.	2417,67	1. Штукатурка 20мм. 2. Известковая побелка за два раза.	1883,3	1. Затирка 5мм. 2. Известковая побелка за два раза.	270,7			
15,16			1. Штукатурка 20мм. 2. Шпаклевка 3мм. 3. Акриловая окраска (моющаяся)	165,3					
1 этаж									
3*, 4*, 16*, 57*, 71*, 71.1*, 79*	1. Затирка 5мм. 2. Водоэмульсионная окраска. 3. Подвесной потолок Грильято.	693,35	1. Выравнивание наружных стен из газобетонных блоков сухими смесями 10мм. 2. Акриловая окраска за два раза (моющаяся)	770,4 770,4	1. Штукатурка (простая) 10мм. 2. Шпаклевка (улучшенная) 3мм. 3. Акриловая окраска (моющаяся)	27,2			
1*, 2, 5, 6, 7, 12, 13, 14, 15, 23, 30, 35, 37, 38, 39, 40, 41, 42, 43, 44, 45, 47, 48, 66, 67, 68, 69, 70*, 72, 73, 74, 75, 76, 77, 78, 85, 85.1*, 86, 86.1*, 87, 88	1. Выравнивание сухими смесями 5 мм. 2. Акриловая окраска за один раза.	1193,14	1. Выравнивание наружных стен из газобетонных блоков сухими смесями 10мм. 2. Акриловая окраска за два раза (моющаяся)	1700,6 1700,6	1. Штукатурка (простая) 10мм. 2. Шпаклевка (улучшенная) 3мм. 3. Акриловая окраска (моющаяся)	120,3 120,3	1. Керамическая плитка над умывальниками h=0,6м	18,81	
11*, 17, 18, 19, 20, 21*, 22, 24, 25, 26, 27, 28, 29, 32, 34, 50, 54*, 54.1, 56, 58*, 60*, 61*, 62*, 63*, 64*, 65*, 83*	1. Выравнивание сухими смесями 5мм. 2. Акриловая окраска за два раза.	237,67	1. Штукатурка ж.б. стен и перегородок (простая) 10мм. 2. Выравнивание наружных стен из газобетонных блоков сухими смесями 10мм. 3.Шпаклевка (улучшенная) 3мм. 4. Акриловая окрасказа два раза (моющаяся)	668,5 110,2 477,23 477,23	1. Штукатурка (простая) 10мм. 2. Шпаклевка (улучшенная) 3мм. 3. Акриловая окраска (моющаяся)	33,3	Керамическая плитка на высоту h=1.5м	566,12	
8*, 9*, 10*, 31*, 33*, 46*, 45*, 53*, 55*, 59*, 80*, 81*, 82*, 84*	*Подвесной потолок кассетного типа*	91,31	1. Штукатурка ж.б. стен и перегородок (простая) 10мм. 2. Выравнивание наружных стен из газобетонных блоков сухими смесями 10 мм. 3. Шпаклевка (улучшенная) 3мм. 4. Акриловая окрасказа два раза (моющаяся)	301,2 25,0 240,5 240,5	1. Штукатурка (простая) 10мм. 2.Шпаклевка (улучшенная) 3мм. 3. Акриловая окраска (моющаяся)	12,4	Керамическая плитка на высоту h=1.5м	223,05	
51,52	1. Выравнивание сухими смесями 5мм. 2. Акриловая окраска за два раза.	8,67	1. Штукатурка ж.б. стен и перегородок (простая) 10мм. 2. Гидроизоляциии сухой смесью по газобетонным блокам. Выравнивание наружных стен из газобетонных блоков сухими смесями 10мм. 3. Шпаклевка (улучшенная) 3мм. 4. Акриловая окраска за два раза (моющаяся)	57,3 4,5 22,6 22,6	Керамическая плитка на высоту h=1.8м	31,46			
89, 90, 91, 92	1. Выравнивание сухими смесями 5мм. 2. Акриловая окраска за два раза.	24,48	1. Штукатурка (простая) 10мм. 2. Шпаклевка (улучшенная) 3мм. 3. Акриловая окраска за два раза (моющаяся)	219,9					
36	1. Масляная краска	721,54	1. Выравнивание стен из газобетонных блоков сухими смесями 10мм. 2. Акриловая окраска (моющаяся)	590,3	1. Штукатурка (простая) 10мм. 2. Шпаклевка (улучшенная) 3мм. 3. Акриловая окраска (моющаяся)	136,7			

См. окончание

Ведомость отделки помещений (конец). Площадь, м²

Наименование или номер помещения	Вид отделки элементов интерьеров: Потолок	Площадь	Стены или перегородки	Площадь	Колонны	Площадь	Низ стен (панели)	Площадь	Примечание
2 этаж									
3*, 21*, 26*, 27*	1. Затирка 5мм. 2. Водоэмульсионная окраска. 3. Подвесной потолок Грильято.	531,94	1. Выравнивание наружных стен из газобетонных блоков сухими смесями 10мм. 2. Акриловая окраска (моющаяся)	774,0 774,0	1. Штукатурка (простая) 10мм. 2. Шпаклевка (улучшенная) 3мм. 3. Акриловая окраска (моющаяся)	91,45			
17*	*Подвесной потолок кассетного типа*	189,01	1. Выравнивание наружных стен из газобетонных блоков сухими смесями 10мм. 2. Акриловая окраска (моющаяся)	239,25 239,25	1. Штукатурка (простая) 10мм. 2. Шпаклевка (улучшенная) 3мм. 3. Акриловая окраска (моющаяся)	22,75			
1, 2, 8, 9, 10, 11, 12, 13, 14, 14.1, 15, 15.1, 16, 18, 22, 23, 24, 25, 28, 29, 30, 31, 32, 33, 34, 35, 36, 37, 38, 39, 46, 47, 48, 53.	1. Выравнивание сухими смесями 5мм. 2. Акриловая окраска за два раза.	1589,08	1. Выравнивание наружных стен из газобетонных блоков сухими смесями 10мм. 2. Акриловая окраска (моющаяся)	2227,86 2227,86	1. Штукатурка (простая) 10мм. 2. Шпаклевка (улучшенная) 3мм. 3. Акриловая окраска (моющаяся)	216,69	1. Керамическая плитка над умывальниками h=0,6м	12,04	
4*, 5*, 6*, 7*, 19*, 19.1*, 20*, 40*, 41*, 42*, 43*, 44*, 45*.	*Подвесной потолок кассетного типа*	83,39	1. Штукатурка ж.б. стен и перегородок (простая) 10мм. 2. Выравнивание наружных стен из газобетонных блоков сухими смесями 10мм. 3. Шпаклевка (улучшенная) 3мм. 4. Акриловая окраска (моющаяся)	416,5 26,05 230,15 230,15	1. Штукатурка (простая) 10мм. 2. Шпаклевка (улучшенная) 3мм. 3. Акриловая окраска (моющаяся)	19,1 19,1 19,1	Керамическая плитка на высоту h=1.5м	246,3	
49, 50, 51, 52	1. Выравнивание сухими смесями 5мм. 2. Акриловая окраска за два раза.	96,96	1. Штукатурка (простая) 10мм. 2. Шпаклевка (улучшенная) 3мм. 3. Акриловая окраска (моющаяся)	219,9					

Ведомость подвесных потолков Площадь, м²

Наименование или номер помещения	Площадь, м²	Данные элементов потолка (наименование, толщина, основание и др.), мм
1 этаж		
8, 9, 10, 11, 31, 33, 46, 49, 51, 52, 53, 54, 55, 59, 80, 81, 82, 83, 84	99,43	Подвесной потолок кассетного типа
1, 21, 70, 85.1, 86.1	37,41	ГКЛ влагостойкий или СМЛ лист
58, 60, 61, 62, 63, 64, 65	71,87	Потолок подвесной из минеральных плит толщиной 15 мм КОД 232-401-0103
3, 4, 16, 71, 71.1, 79	630,80	Подвесной потолок кассетного типа
2 этаж		
4, 5, 6, 7, 19, 19.1, 20, 40, 41, 42, 43, 44, 45	83,39	Подвесной потолок кассетного типа
17	189,01	Подвесной потолок кассетного типа
3, 21, 26, 27	468,09	Подвесной потолок кассетного типа

1. Покрытие пола лектониума- актовый зала на 110 мест выполнить из ковровой плитки с сертификатом КМ2 в соответствии с ТР "Общие требования к пожарной безопасности".
2. Плинтус керамический – 2885,35 п.м.
3. Плинтус ПВХ – 1777,49 п.м
4. Стояки и вент.шахты зашить ГКЛ. Расход – 883,8 м², с последующей шпаклевкой акриловой окраской за два раза.
5. Площади потолков в помещениях с "*", смотреть в ведомости подвесных потолков

Привязан	23-2024-АС								
Инженер	Ким И. Ю.		18.23						
Н. контр.	Цой В.Г.		18.23						
Инв. №									

Изм	Кол.уч	Лист	№док	Подпись	Дата				
ГИП		Джунельбаков М			04.24	2304-1-АР			
ГАП		Еремин А.			04.24	«Строительство школы в селе Сарыузек» на 300 обучающихся в городе Атырау Атырауской области» (без наружных инженерных сетей)			
Проверил		Джунельбаков М			04.24	Средняя образовательная школа на 300 мест	Стадия: РП	Лист: 30	Листов:
Разработал		Кульжанов А			04.24	Экспликация полов. Ведомость отделки помещений.	ТОО "АРХИпелаг" ГСЛ № 19006879 г.Алматы		
Н.контроль		Джунельбаков М			04.24				

Формат А1

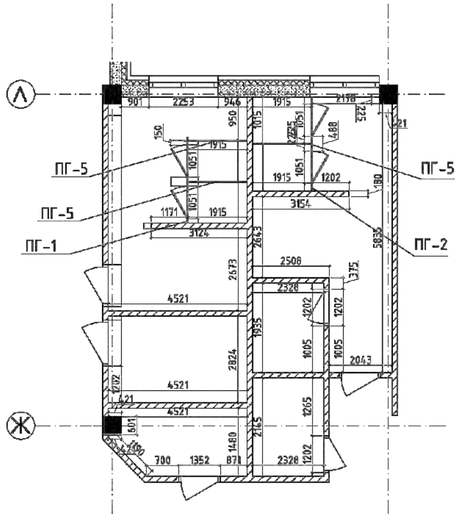

Перегородки в санузлах на отм. 0,000, +3,300

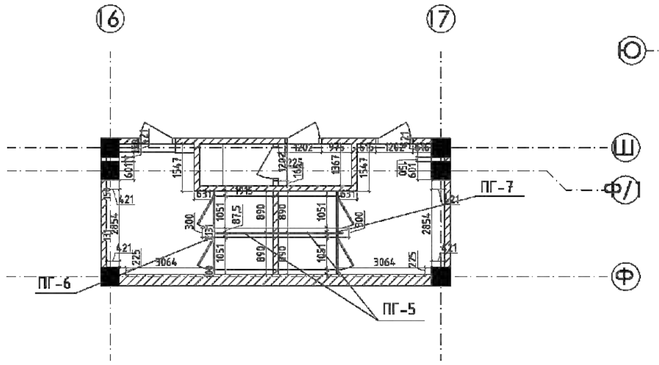

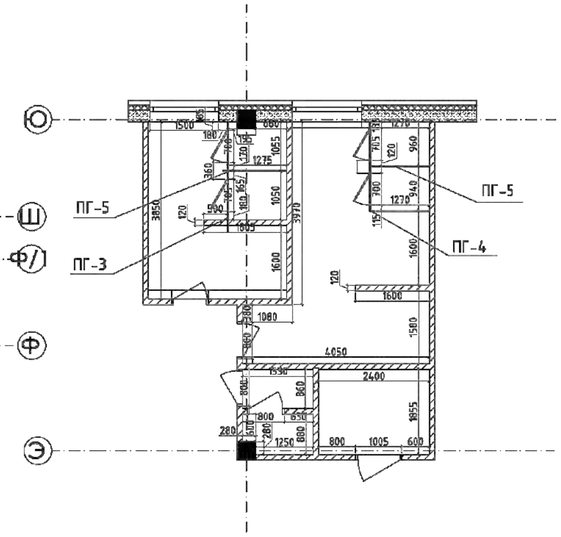

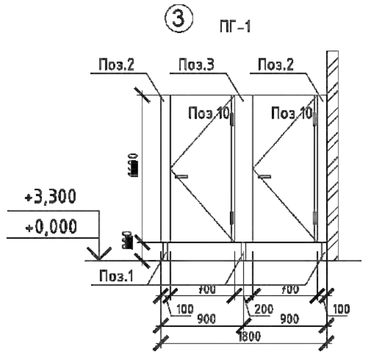

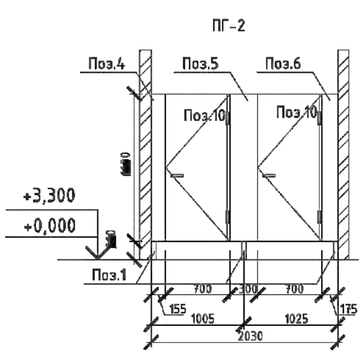

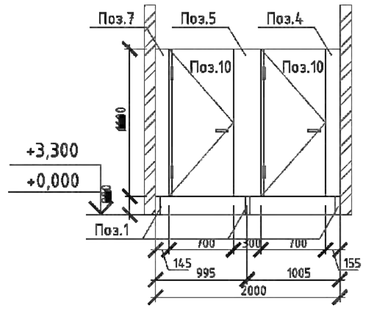

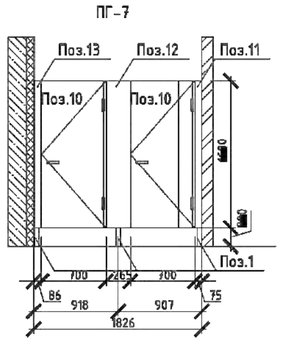

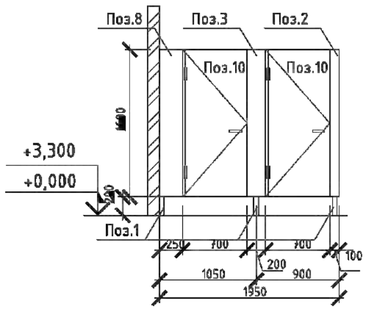

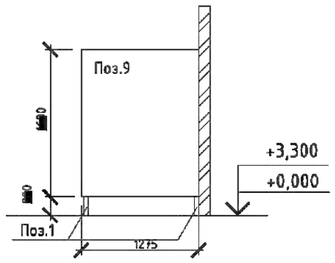

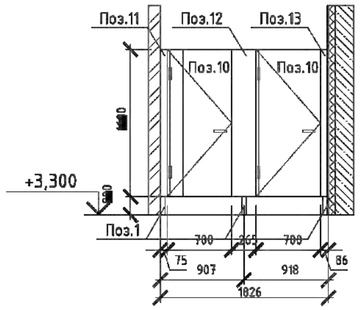

Спецификация сантехнических перегородок

Поз.	Обозначение	Наименование	Кол-во	Масса, ед., кг	Примеч.
		Экрансанузлов ЭС-1			
1	ГОСТ10632-2014	ПанельHPL 1275x1600x10мм. шт.	12		
1.1	ГОСТ10632-2014	ПанельHPL 1270x1600x10мм. шт.	4		
1.2	ГОСТ10632-2014	ПанельHPL 360x1600x10мм. шт.	2		
1.3	ГОСТ10632-2014	ПанельHPL 325x1600x10мм. шт.	2		
1.4	ГОСТ10632-2014	ПанельHPL 275x1600x10мм. шт.	2		
1.5	ГОСТ10632-2014	ПанельHPL 200x1600x10мм. шт.	4		
1.6	ГОСТ10632-2014	ПанельHPL 185x1600x10мм. шт.	2		
1.7	ГОСТ10632-2014	ПанельHPL 180x1600x10мм. шт.	2		
1.8	ГОСТ10632-2014	ПанельHPL 165x1600x10мм. шт.	4		
1.9	ГОСТ10632-2014	ПанельHPL 135x1600x10мм. шт.	2		
1.10	ГОСТ10632-2014	ПанельHPL 100x1600x10мм. шт.	8		
1.11	ГОСТ10632-2014	ПанельHPL 115x1600x10мм. шт.	2		
2	ГОСТ ISO 3506-1-2014	ВинтM4x35, шт.	552		
		МО-1	40	1,41	
3	ГОСТ 16775-93	Скоба100x4 L=102 мм.	1	0,54	
4	ГОСТ3262-75	Труба газовая⌀10,2 мм. L=180 мм.	1	0,40	
5	ГОСТ103-2006	Опора50x10 мм. L=120 мм.	1	0,47	
		МС-1	40	0,41	
6	ГОСТ 16775-93	Скоба40x4 L=252 мм.	1	0,32	
7	ГОСТ 28778-90	Болт анкерующийся ⌀10 АШ L=150 мм.	1	0,09	
		Двери кабинок			
6	ГОСТ10632-2014	ПанельHPL 700x1600x12мм. шт.	20		
7	ГОСТ5088-2005	Петля накладная ПН1 -85 -П, шт.	60		
6	ГОСТ5089-2011	Замок задвижка сантехническая с индикатором, шт.	20		
9	ГОСТ8509-93	Уголок32x32x3, шт.	60		

Соединение перегородок

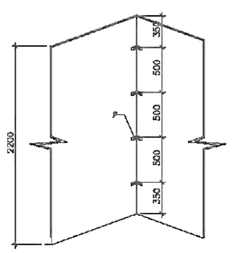

Узел крепления перегородок к стене

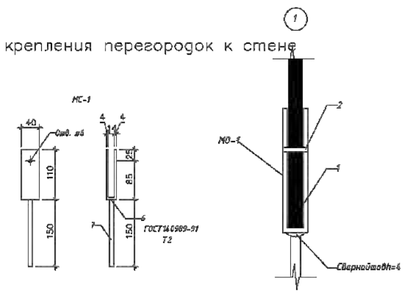

Узел крепления перегородок к полу

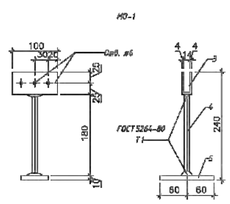

ЭкранЭС-1

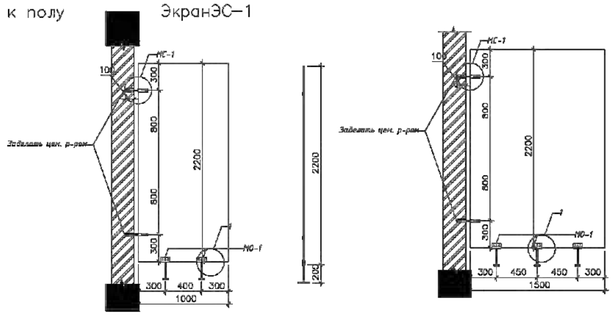

Привязан			23-2024-АС		
Инженер	Ким И. Ю.		18.23		
Н. контр.	Цой В.Г.		18.23		
Инв. №					

Изм.	Кол.уч.	Лист	№док.	Подпись	Дата	2304-1-АР		
						«Строительство школы в селе Сарыузек» на 300 обучающихся в городе Атырау Атырауской области» (без наружных инженерных сетей)		
ГИП		Кенжигалиев Н.			04.24	Средняя образовательная школа на 300 мест	Стадия: РП	Лист: 31 / Листов:
ГАП		Ермекин А.			04.24			
Проверил		Кенжигалиев Н.			04.24	Перегородки в санузлах на отм. ±0,000 и +3,300	ТОО "АРХИполис" ГСЛ № 19006979 г.Алматы	
Разработал		Кульжанов А.			04.24			
Н.контроль		Кенжигалиев Н.			04.24			

А1

План отверстий на отм -2,500

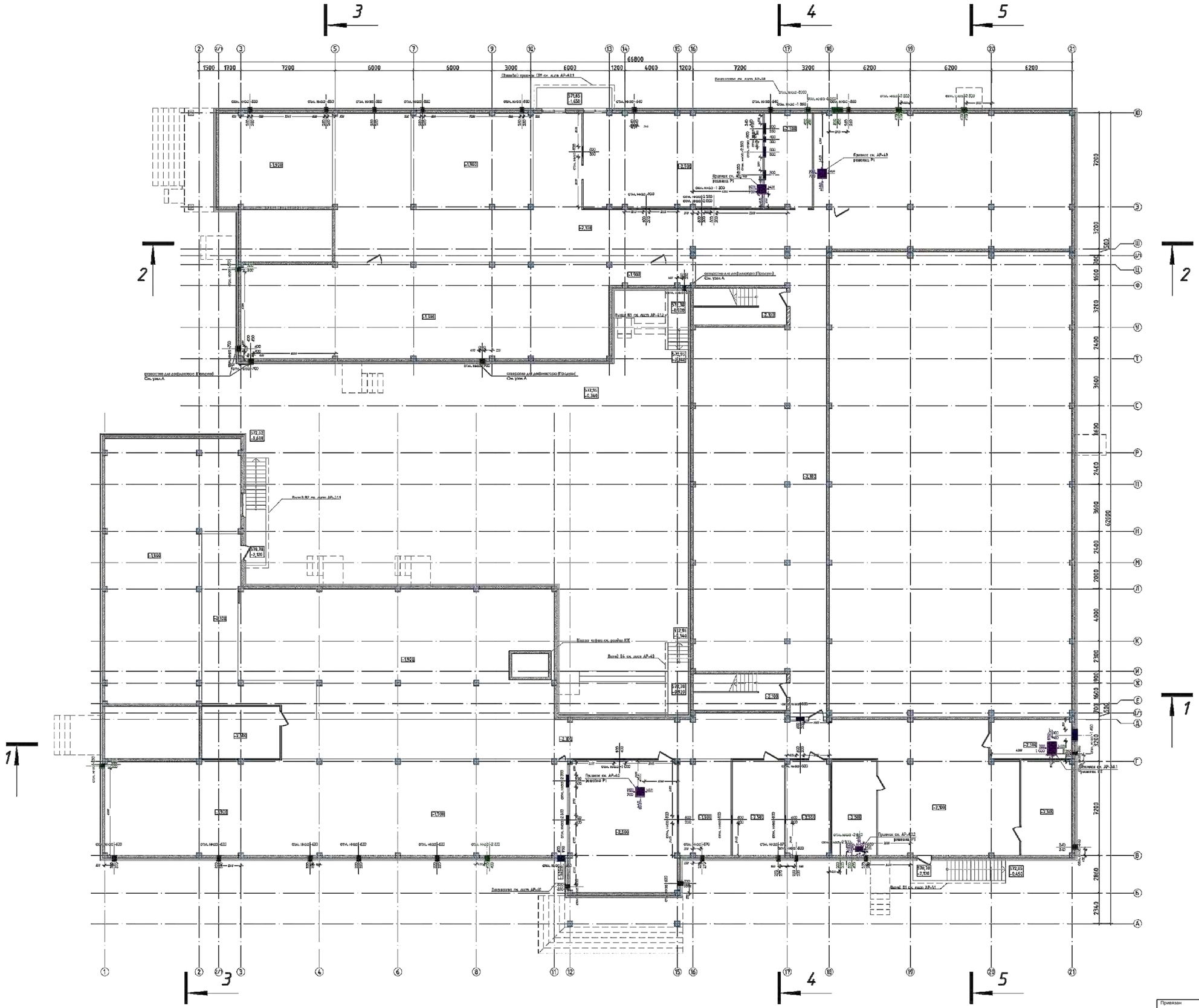

Экспликация помещений

№ помещения	Наименование	Площадь, м²	Кат. пом.
1	Тех.помещение (h=1.6м)	62.48	
2	Водомерный узел	26.62	
3	Тех.помещение (h=1.6м)	64.77	
4	Венткамера	89.42	
5	Электрощитовая	24.00	
6	Тех.помещение (h=1.6м)	10.72	
7	Тех.помещение (h=1.6м)	204.57	
8	Подвал	728.99	
9	Кладовая уличного инвентаря	28.40	
10	Кладовая ТМЦ	25.00	
11	Тех.помещение (h=1.6м)	29.03	
12	Венткамера	83.57	
13	Тех.помещение (h=1.6м)	812.52	
14	Тех.помещение (h=1.6м)	119.33	
15	Лестничная клетка	19.57	
16	Лестничная клетка	19.57	
17	Тепловой узел	18.82	
18	Помещение для хранения неисправных и вышедших из строя компьютеров	24.68	
19	Помещение для хранения неисправных, перегоревших ртутосодержащих ламп	29.31	
20	Тех.помещение (h=1.6м)	169.54	
21	Тех.помещение (h=1.6м)	127.38	
22	Коридор	296.38	
	ИТОГО:	388.96	

Условные обозначения

Наименование	Примечание
Наружная стена	6
Наружная перегородка	ПР2
Монолитная железобетонная конструкция	
Блоки вентиляционные бетонные марки 1/400х200х300/100/0,15/F25 ГОСТ 2620-89	
Керамический кирпич КР-р-по 250х120х65/1НФ/100/2,0/25 ГОСТ 530-2012	

1. См. совместно с АР-30
2. Противопожарные двери имеют предел огнестойкости EI-60, имеют обозначение "*" в спецификации.

Привязан		23-2024-АС						2304-1-АР	
								«Строительство школы в селе Серышево на 300 обучающихся в городе Алексеевка Белгородской области (без наружных инженерных сетей)»	
			Изм.	Кол.уч.	Лист	№док.	Подпись	Дата	
			ГИП		Корниенко И.			06.24	Средняя общеобразовательная школа на 300 мест
Инженер	Ким И. Ю.	18.23	ГИП		Корниенко И.			06.24	
Н. контр.	Цой В.Г.	46.23	Проверил		Корниенко И.			06.24	План отверстий на отм -2,500
			Разработал		Кушнарев А.			06.24	
Инв. №			Нормоконтр.		Корниенко И.			06.24	

Стадия	Лист	Листов
РП	32	

ООО "АРХИмедик" ГСА № 1300689 г.Липецк

План отверстий на отм ±0,000

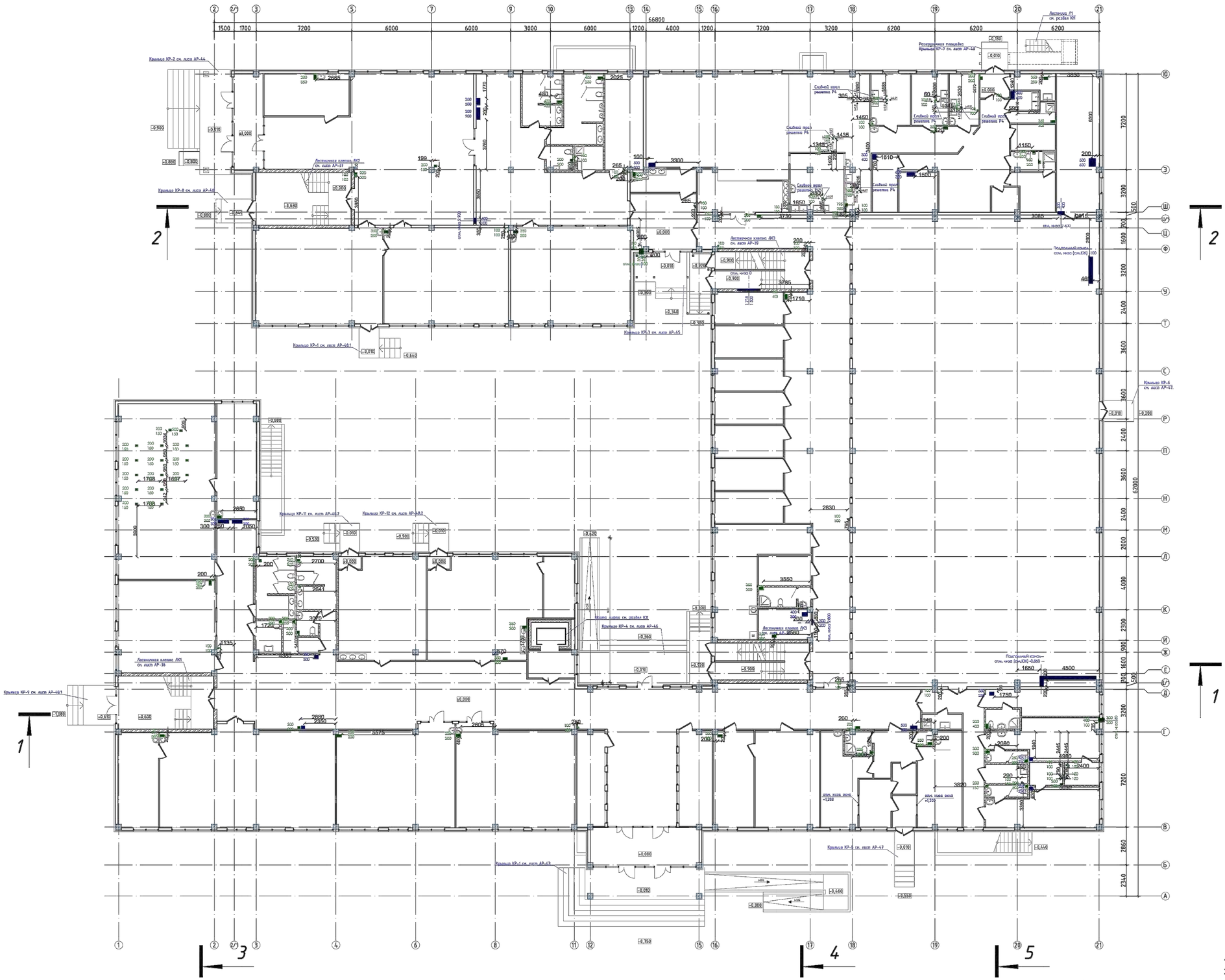

Экспликация помещений

№ помещения	Наименование	Площадь, м²	Кат. пом.
1	Тамбур	16.51	
2	Комната тех. персонала	20.32	
3	Вестибюль с гардеробом начальной школы	130.12	
4	Рекреация	77.08	
5	Игровая	68.78	
6	Учебный класс (0 класс)	67.86	
7	Учебный класс (1 класс)	66.13	
8	Санузел	11.55	
9	Санузел	17.40	
10	Санузел для МГН	3.6	
11	ПУИ	4.02	
12	Инструкторская преподавателя физкультуры для нач. школы.	21.01	
13	Умывальная	8.66	
14	Обеденный зал	81.42	
15	Умывальная	17.47	
16	Фойе	20.70	
17	Горячий цех	50.69	
18	Холодных цех	11.57	
19	Доготовочных цех мясных и рыбных полуфабрикатов	10.46	
20	Доготовочных цех овощных полуфабрикатов	8.64	
21	Тамбур	4.13	
22	Помещение для пищевых отходов	5.12	
23	Помещение зав. производством	6.65	
24	Инвентарная кладовая	3.77	
25	Кладовая сухих продуктов	8.52	
26	Коридор-загрузочная морозильные камеры.	34.93	
27	Моечная тары	2.99	
28	Овощная кладовая	8.32	
29	ПУИ	3.91	
30	Гардероб для персонала кухни	8.83	
31	Санузел	2.97	
32	Помещение для мытья и дизинфекции кухонной посуды и транспортной упаковки (тары)	8.60	
33	Душевая	1.93	
34	Моечная столовой посуды	17.76	
35	Снаружная	33.75	
36	Спортзал	661.79	
37	Кабинет соц. педагога	12.77	
38	Кабинет юриста	12.65	
39	Зам. директора по АХЧ	12.55	
40	Отдел кадров	12.65	
41	Бухгалтерия	12.55	
42	Кабинет психолога	12.65	
43	Кабинет логопеда	12.65	
44	Учительская	36.85	
45	Гардероб учителей	9.21	
46	Комната личной гигиены женщин	5.88	
47	Радиоузел	9.28	
48	Тренерская	15.57	
49	Санузел	3.90	
50	Раздевалка "М"	22.28	
51	Душевая	4.59	
52	Душевая	4.42	
53	С/у	2.85	
54	ПУИ	4.59	
54.1	ПУИ	3.40	
55	С/у	2.85	
56	Раздевалка "Ж"	23.60	
57	Коридор	21.94	
58	Мед.кабинет	20.29	
59	С/у	3.62	
60	Вестибюль	9.17	
61	Мед.отходы биз.средства	1.24	
62	Приемная	4.23	
63	Процедурная	22.79	
64	Тамбур	4.45	
65	Палата изолятора	8.82	
66	Прогребальная	18.11	
67	Кабинет директора	35.69	
68	Приемная	22.20	
69	Охрана	15.21	
70	Тамбур	23.60	
71	Вестибюль	119.20	
71.1	Рекреация	157.82	
72	Учебный класс Казахского языка и литературы	67.91	
73	Учебный класс Математики	66.86	
74	Кабинет физики	97.87	
75	Лаборантская физики	21.86	
76	Учебный класс англ. языка	50.84	
77	Кабинет химии	96.55	
78	Лаборантская химии	26.03	
79	Рекреация с гардеробом	161.96	
80	С/у	12.97	
81	С/у	11.95	
82	Комната личной гигиены девочек	3.00	
83	ПУИ	4.27	
84	С/у для МГН	6.84	
85	Культура дома	49.66	
85.1	Тамбур	1.70	
86	Дизайн и технологии	62.53	
86.1	Тамбур	1.70	
87	Инструментальная	10.90	
88	Инвт	7.14	
89	Лестничная клетка	28.80	
90	Лестничная клетка	28.80	
91	Лестничная клетка	19.62	
92	Лестничная клетка	19.62	
	ИТОГО:	3112.82	

1.См. совместно с АР-30
2. Противопожарные двери имеют предел огнестойкости EI-60, имеют обохначение "*" в спецификации.

Условные обозначения

Наименование	Примечание
Маркировка проема	6
Маркировка перемычки	ПР2
Монолитные железобетонные конструкции	
Блоки ячеистого бетона марка М100 ГОСТ 21520-89	
Керамический кирпич КР-р-по 250х120х65/1НФ/100/2.0/35/ ГОСТ 530-2012	

Привязан	23-2024-АС	
Инженер	Ким И. Ю.	18.23
Н. контр.	Цой В.Г.	18.23
Инв. №		

Изм	Кол.уч	Лист	№док	Подпись	Дата
ГИП	Джумельбеков М				04.24
ГАП	Еремин А				04.24
Проверил	Джумельбеков М				04.24
Разработал	Кульжанов А				04.24
Н.контроль	Джумельбеков М				04.24

2304-1-АР

«Строительство школы в селе Сарыузек» на 300 обучающихся в городе Атырау Атырауской области» (без наружных инженерных сетей)

Средняя образовательная школа на 300 мест

Стадия	Лист	Листов
РП	33	

План отверстий на отм. ± 0,000

ТОО "АРХИпелаг" ГСЛ № 19006879 г.Алматы

Формат А0

План отверстий на отм +3,300

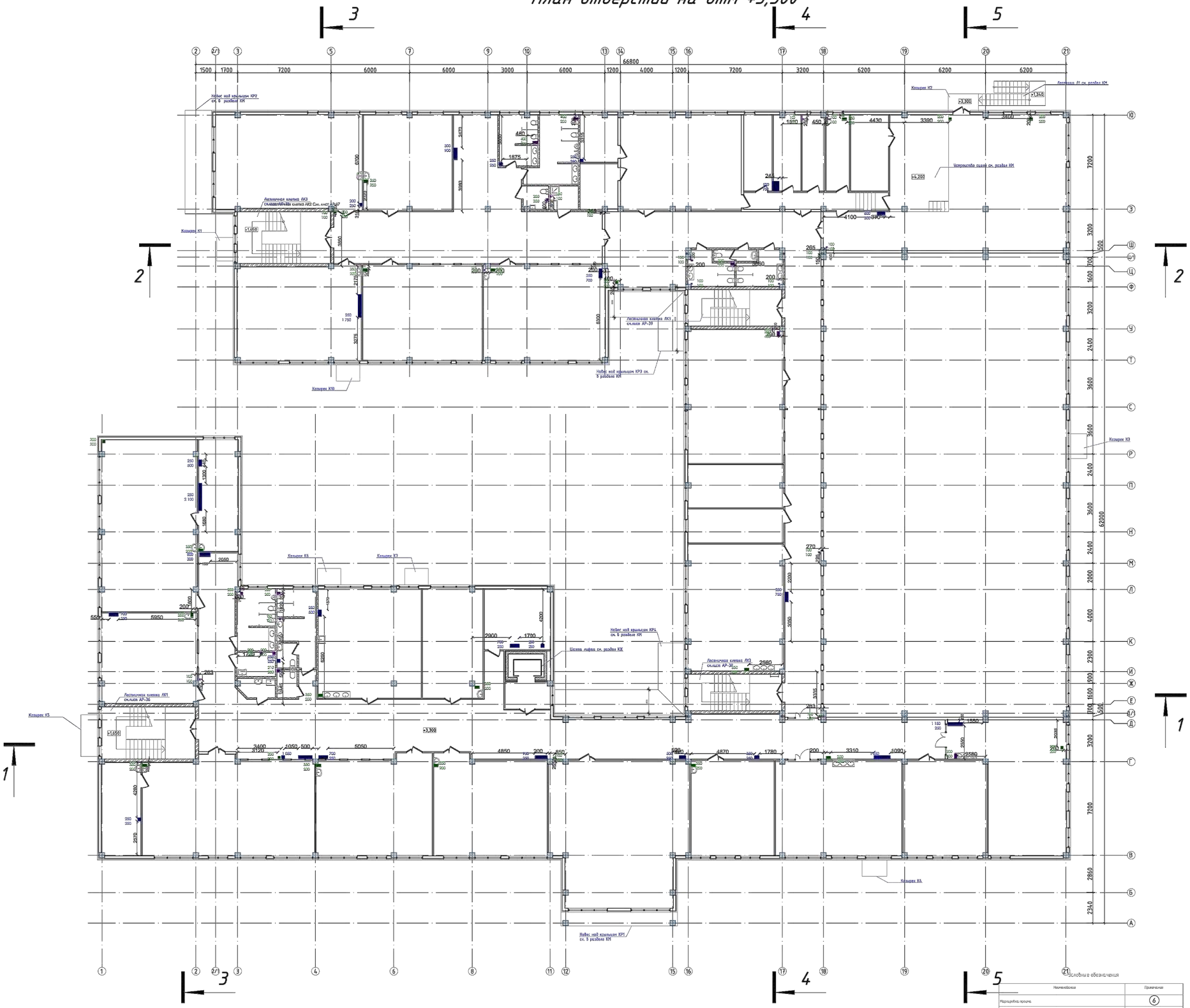

Экспликация помещений

№ помещения	Наименование	Площадь, м²	Кат. пом.
1	Кабинет IT и робототехники	81.50	
2	Кабинет иностранного языка	49.71	
3	Рекреация	113.56	
4	Санузел	11.55	
5	Санузел	17.40	
6	ПМГ	4.02	
7	С/у для МГН	3.60	
8	Начальный класс	68.59	
9	Начальный класс	67.08	
10	Начальный класс	69.02	
11	Раздевалка	10.56	
12	Раздевалка	10.19	
13	Хореография	67.52	
14	Гардеробная	12.79	
14.1	Гардеробная	12.66	
15	Гримерная	10.15	
15.1	Гримерная	10.46	
16	Кладовая инвентаря (склад декорации)	17.11	
17	Лекториум Актовый зал на 110 мест с эстрадой	156.2	
18	Коридор	14.68	
19	Санузел	8.21	
19.1	Санузел для преподавателей	3.00	
20	Санузел	8.21	
21	Кафе/холл Фойе	99.21	
22	Кабинет пения	75.28	
23	Сенсорная комната	24.13	
24	Зав. Уч.	19.83	
25	STEM	71.08	
26	Кафе/холл Рекреация с коридором	66.08	
27	Кафе/холл Рекреация с коридором	251.15	
28	Кабинет рисования и черчения	72.44	
29	Кабинет информатики	46.90	
30	Кабинет робототехники	71.16	
31	Учебный класс русского языка	46.95	
32	Библиотека	111.84	
33	Учебный класс географии	65.78	
34	Учебный класс истории	66.83	
35	Учебный класс НВП	97.78	
36	Оружейная	21.86	
37	Учебный класс английского языка	50.84	
38	Кабинет биологии	96.55	
39	Лаборантская биологии	26.03	
40	Санузел	13.97	
41	Санузел	14.68	
42	Комната личной гигиены девочек	3.00	
43	Санузел для преподавателей	3.32	
44	Санузел для МГН	5.65	
45	ПМГ	3.99	
46	Культура питания	65.94	
47	Кабинет поддержки инклюзивного образования	38.62	
48	Закрытый фонд архив	23.89	
49	Лестничная клетка	28.80	
50	Лестничная клетка	28.80	
51	Лестничная клетка	20.16	
52	Лестничная клетка	20.16	
53	Лифтовой холл	7.14	
	ИТОГО:	2487.61	

Привязан		23-2024-АС	
Инженер	Ким И. Ю.		08.23
Н. контр.	Цой В.Г.		08.23
Инв. №			

1. Стены актового зала выполнить из перегородок 1 типа и перекрытий 3 типа.
2. См. совместно с АР-30
3.Противопожарные двери имеют предел огнестойкости EI-60, имеют обозначение "*" в спецификации.

Условные обозначения

Наименование	Примечание
Маркировка проема	6
Маркировка перемычки	ПР2
Минеральная звукоизоляционная конструкция	
Блоки вентиляционные бетонные типа 1/100х210х200/1030/033,1/F25 ГОСТ 21520-89	
Керамический кирпич КР-р-по 250х120х65/1НФ/100/2,0/35/ГОСТ 530-2012	

Изм	Кол.уч	Лист	№док	Подпись	Дата
ГИП		Джумельбеков М			04.24
ГАП		Еремин А			04.24
Проверил		Джумельбеков М			04.24
Разработал		Кульжанов А			04.24
Н.контроль		Джумельбеков М			04.24

2304-1-АР

«Строительство школы в селе Сарыузек» на 300 обучающихся в городе Атырау Атырауской области» (без наружных инженерных сетей)

Средняя образовательная школа на 300 мест

Стадия	Лист	Листов
РП	34	

План отверстий на отм. + 3,600

ТОО "АРХИпелаг" ГСЛ № 19006879 г.Алматы

АО

План отверстий кровли

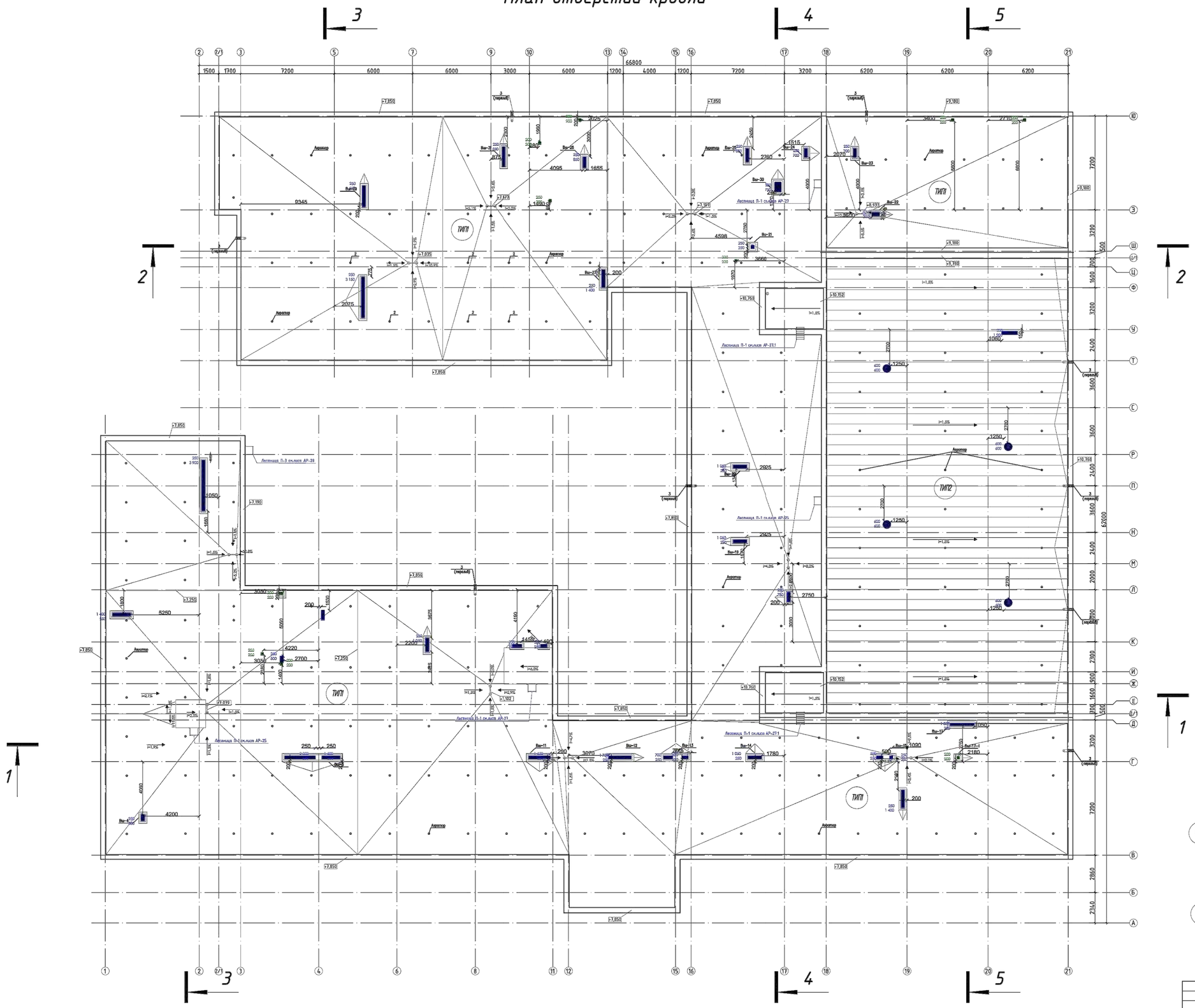

Основная кровля

ТИП1	Рулонный наплавляемый битумно-полимерный материал на фактурном основании гибрид, марки ЭПП-5,0 в 1 слой, (АПСК-3 / 293-18-0404, б=5,2 мм
	Рулонный наплавляемый битумно-полимерный материал, марки ЭПП -4,0 в 2 слоя, АПСК-3 / 295-103-0519, б=8 мм
	Праймер битумный марки ГОСТ 35929-2000, с завешиванием на всю высоту
	Утеплитель (АПСК-3 / 332-301-0103) в 1 слой
	Стяжка из цементно-песчаного раствора М 100, ГК, ГОСТ 28013-98, армированная сеткой ВР1 с шагом 150мм, в 2 направлениях, б=15мм
	Керамзитовый гравий М 400 (фракция 10-20мм) по уклону 1:2,5% (АПСК-3 / 311-302-0009), б=160-400*мм
	Пароизоляционный антиконденсатный слой 200х150мм, пароизол 1мм, Рогожка в слой армокаркас, б=150мм
	Утеплитель теплоизол М 8вет (или аналог), плотностью 145 кг/м3, б=50 (АПСК-3 / 224-101-0202)
	Утеплитель теплоизол М 8вет (или аналог), плотностью 130 кг/м3, б=130 (АПСК-3 / 234-101-0028)
	Мембрана гидро-ветро-влагозащитная паронепроницаемая (АПСК-3 / 281-103-0703), 1 слой
	Монолитная ж/б плита см.раздел КЖ
ТИП2	-Кровельная самоклеящаяся мембрана 1-2(3) мм
	-Пароизол см. раздел ВМ
	-Металлическая фирма см. раздел ВМ

Привязан		23-2024-АС	
Инженер	Ким И. Ю.		08.23
Н. контр.	Цой В.Г.		08.23
Инв. №			

Изм	Кол.уч	Лист	№док	Подпись	Дата	2304-1-АР		
						«Строительство школы в селе Сарыузек» на 300 обучающихся в городе Атырау Атырауской области» (без наружных инженерных сетей)		
ГИП		Джумельбеков Н			04.24	Средняя образовательная школа на 300 мест	Стадия	Лист	Листов
ГАП		Еремин А			04.24		РП	35И	
Проверил		Джумельбеков Н			04.24		ТОО "АРХИпелаг" ГСЛ № 19006879 г.Алматы		
Разработал		Кульжанов А			04.24	План отверстий кровли			
Н.контроль		Джумельбеков Н			04.24				

А0

Лестничная клетка ЛК1

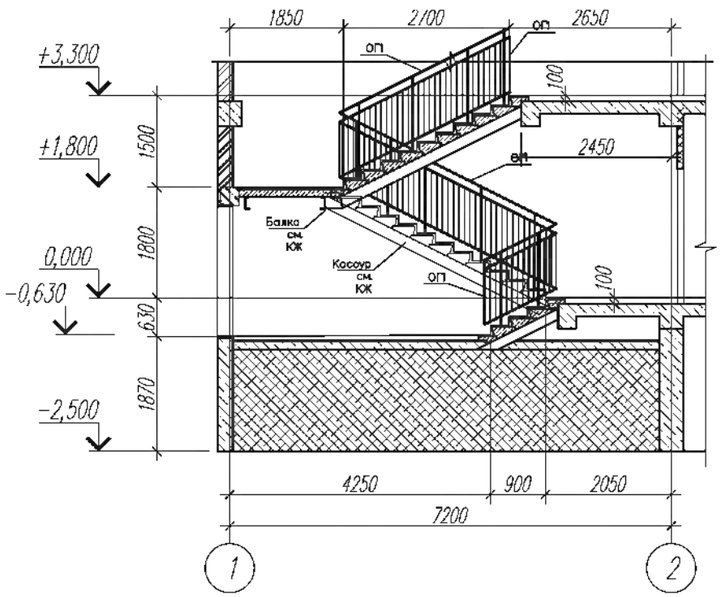

2-2

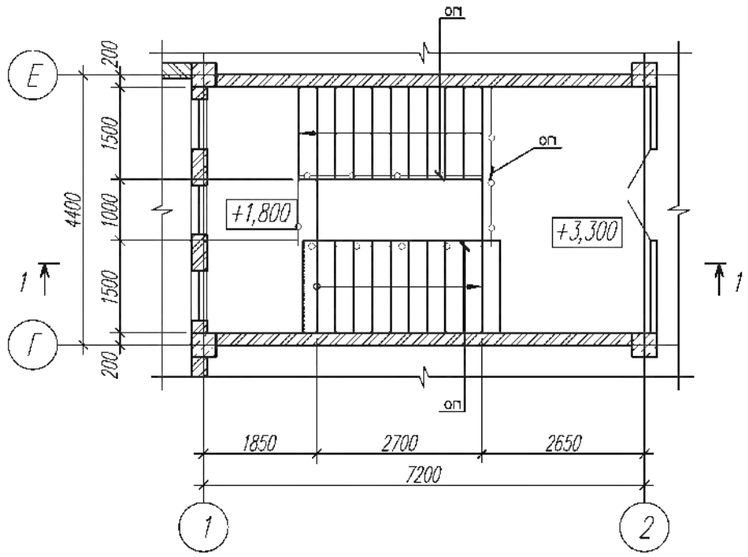

Спецификация элементов ограждения ОГ1

Поз	Обозначение	Наименование	Кол	Масса ед., кг	Примечание
		ОГ1			
1	ГОСТ 8732-78	Ø51х3,2, L=1750 мм	16	4,64	
2	ГОСТ 8732-78	Ø51х3,2, L=1750 мм	14	3,77	
3	ГОСТ 8732-78	Ø35х3,2, L=1750 мм	30	2,51	
4	ГОСТ 8732-78	Ø22х2,6, L=900 мм	108	1,12	
5	ГОСТ 19903-2015	Лист 54х15, L=150 мм	16	0,71	

1-1

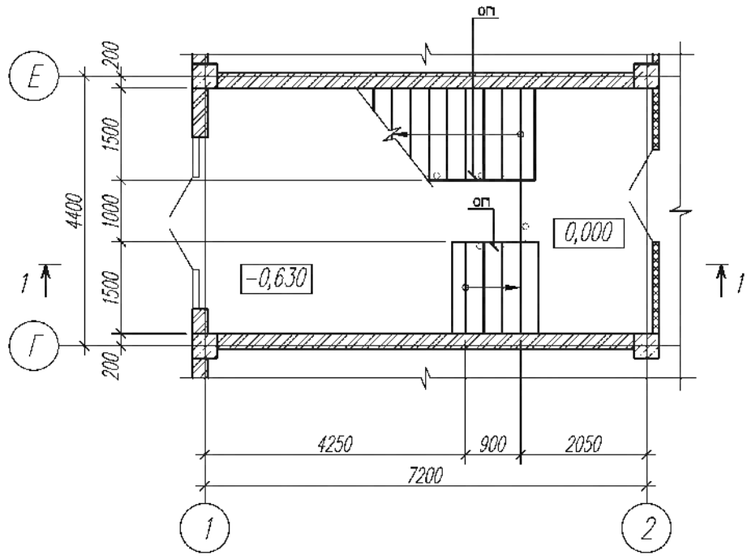

Фрагмент ограждения ОГ1

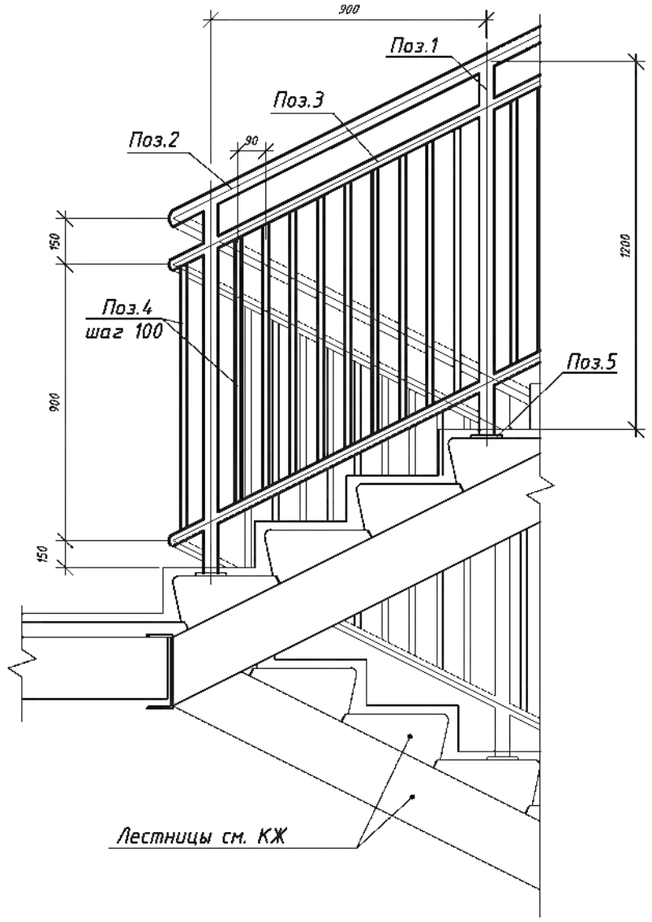

1. Косоуры, балки, лестничные площадки и ступени выполнены в чертежах КЖ.
2. Ограждение ОГ1 выполнить из хромированной трубы.
3. Лестничные площадки и ступени облицевать керамогранитом с шероховатой поверхностью на сцих стяжех. Отделка площадок учтена в ведомости полов. Площадь поверхностей ступеней - 18м2.
4. Фланцы крепить к ступеням при помощи распорных анкеров Ø8 мм, L-80 мм. количество анкеров на один фланец - 3 шт. Основание стоек закрыть накрывочным элементом.
5. Выполнить отделку косоуров в 2 слоя огнестойким ГКЛа, класс пожарной опасности КМ2. Расход 30,6 м2.
6. Общая протяженность ограждения ЛК1- 14 п.м.

										2304-1-АР
									«Строительство школы в селе Сарыуазек» на 300 обучающихся в городе Атырау Атырауской области» (без наружных инженерных сетей)	
Привязан		23-2024-АС				Изм.	Кол.уч.	Лист	№док.	Подпись	Дата			
						ГИП	Ешмельбаев М.			04.24	Средняя образовательная школа на 300 мест	Стадия: РП	Лист: 36	Листов:
Инженер	Ким И. Ю.		18.23			ГАП	Еремин А.			04.24				
Н. контр.	Цой В.Г.		18.23			Проверил	Ешмельбаев М.			04.24	Лестничная клетка ЛК1. Разрезы 1-1, 2-2. Узлы.	ТОО "АРХИпелаг" ГСЛ № 19006879 г.Алматы		
Инв. №						Разработал	Кульконов А.			04.24				
						Н.контроль	Ешмельбаев М.			04.24				

Формат А1

Лестничная клетка ЛК2

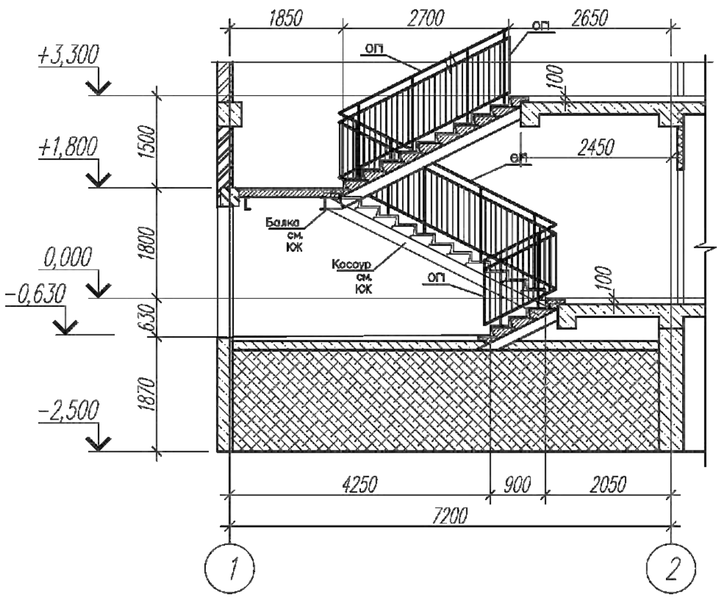

2–2

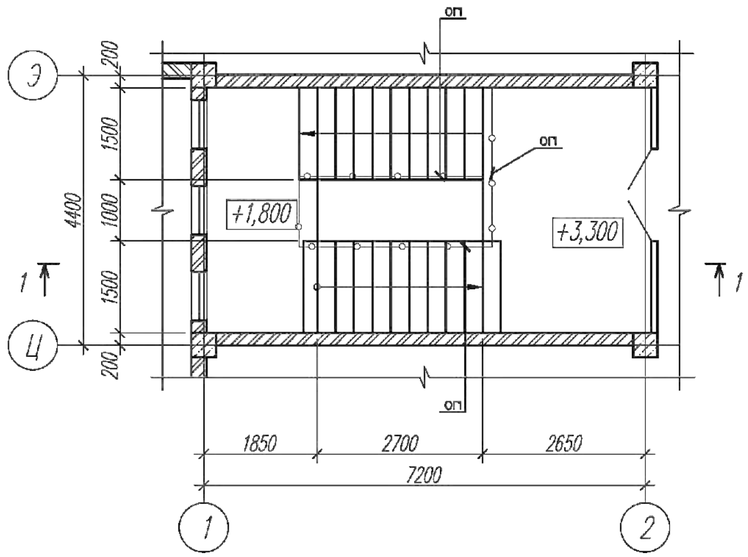

1–1

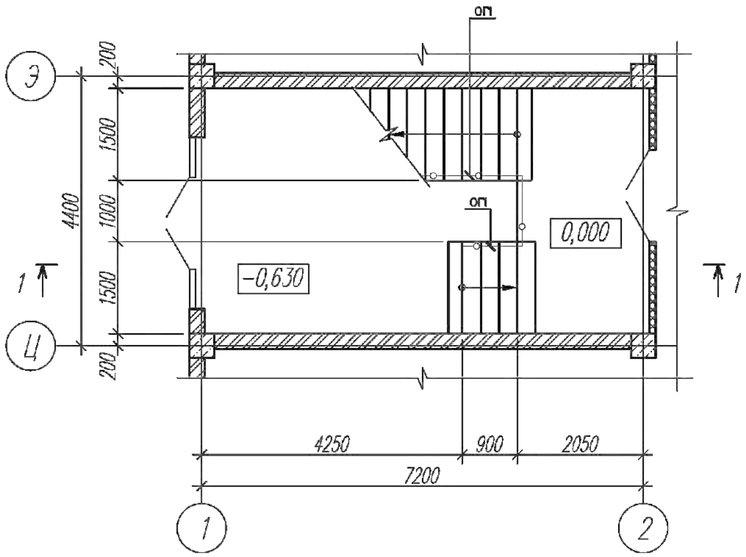

Фрагмент ограждения ОГ1

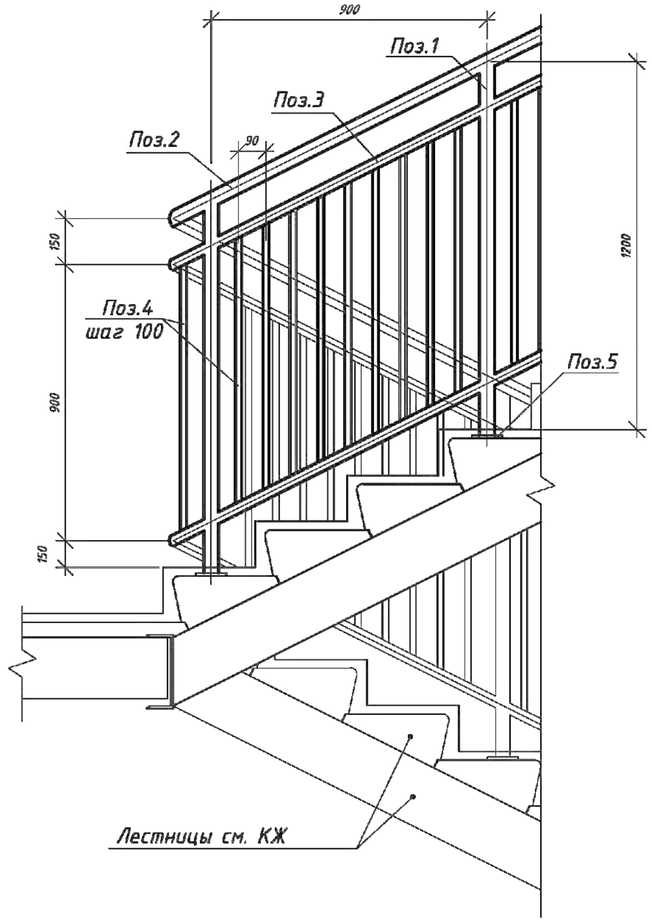

Спецификация элементов ограждения ОГ1

Поз.	Обозначение	Наименование	Кол.	Масса ед., кг	Примечание
		ОГ1			
1	ГОСТ 8732-78	⭘ ø51х3.2, L=1230 мм	16	4,64	
2	ГОСТ 8732-78	⭘ ø51х3.2, мп	14	3,77	
3	ГОСТ 8732-78	⭘ ø35х3.2, мп	30	2,51	
4	ГОСТ 8732-78	○ ø22х2.6, L=900 мм	108	1,12	
5	ГОСТ 19903-2015	— Лист S4х15, L=150 мм	16	0,71	

1. Косоуры, балки, лестничные площадки и ступени выполнены в чертежах КЖ.
2. Ограждение ОГ1 выполнить из хромированной трубы.
3. Лестничные площадки и ступени облицевать керамогранитом с шероховатой поверхностью на сухих смесях. Отделка площадок учтена в ведомости полов. Площадь поверхностей ступеней – 15м2.
4. Фланцы крепить к ступеням при помощи распорных анкеров ø8 мм, L-80 мм. количество анкеров на один фланец – 3 шт. Основание стоек закрыть накрывочным элементом.
5. Выполнить отделку косоуров в 2 слоя огнестойким ГКЛо, класс пожарной опасности КМ2. Расход 30,6 м2.
6. Общая протяженность ограждения ЛК2- 14 п.п.

								2304-1-АР		
								«Строительство школы в селе Сарыузек» на 300 обучающихся в городе Атырау Атырауской области» (без наружных инженерных сетей)		
				Изм	Кол.уч	Лист	№док	Подпись	Дата	Средняя образовательная школа на 300 мест	Стадия	Лист	Листов
Привязан		23-2024-АС									РП	37	
				ГИП		Акцильдеков К.			04.24				
Инженер	Ким И. Ю.		18.23	ГАП		Еремин А.			04.24				
Н. контр.	Цой В.Г.		18.23	Проверил		Акцильдеков К.			04.24	Лестничная клетка ЛК2. Разрезы 1–1, 2–2. Узлы.	ТОО "АРХИпелаг" ГСЛ № 19006879 г.Алматы		
Инв. №				Разработал		Культаев А.			04.24				
				Н.контроль		Акцильдеков К.			04.24				

Формат А1

Лестничная клетка ЛК3

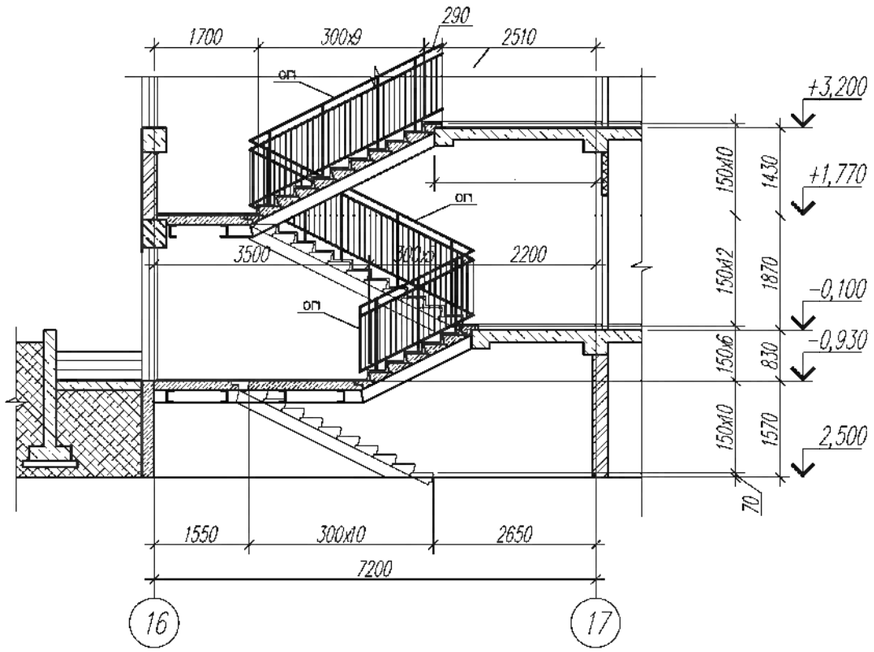

2-2

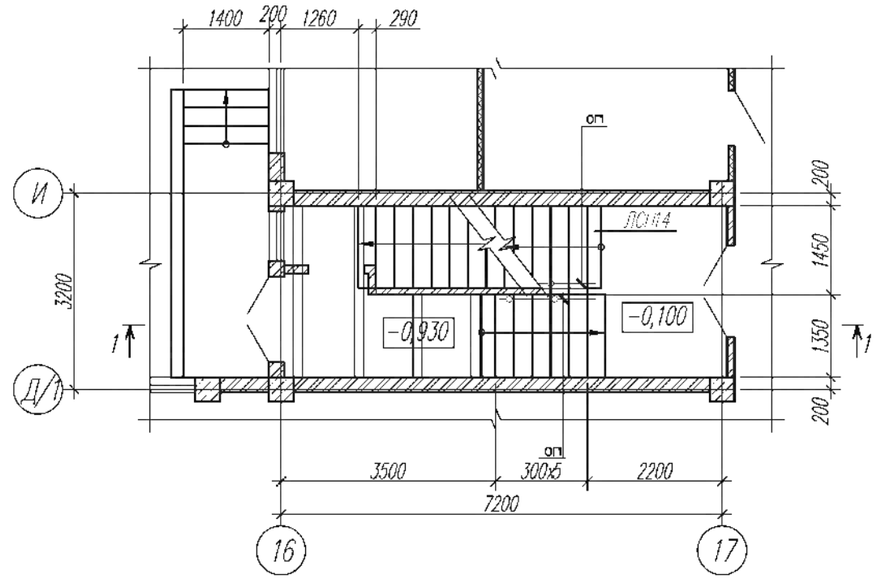

Спецификация элементов ограждения ОГ1

Поз	Обозначение	Наименование	Кол	Масса ед., кг	Примечание
		ОГ1			
1	ГОСТ 8732-78	Ø51х3,2, L=1250 мм	18	4,64	
2	ГОСТ 8732-78	Ø51х3,2, мп	16	3,77	
3	ГОСТ 8732-78	Ø35х3,2, мп	34	2,51	
4	ГОСТ 8732-78	Ø22х2,6, L=900 мм	126	1,12	
5	ГОСТ 19903-2015	Лист 54х15, L=150 мм	18	0,71	

Фрагмент ограждения ОГ1

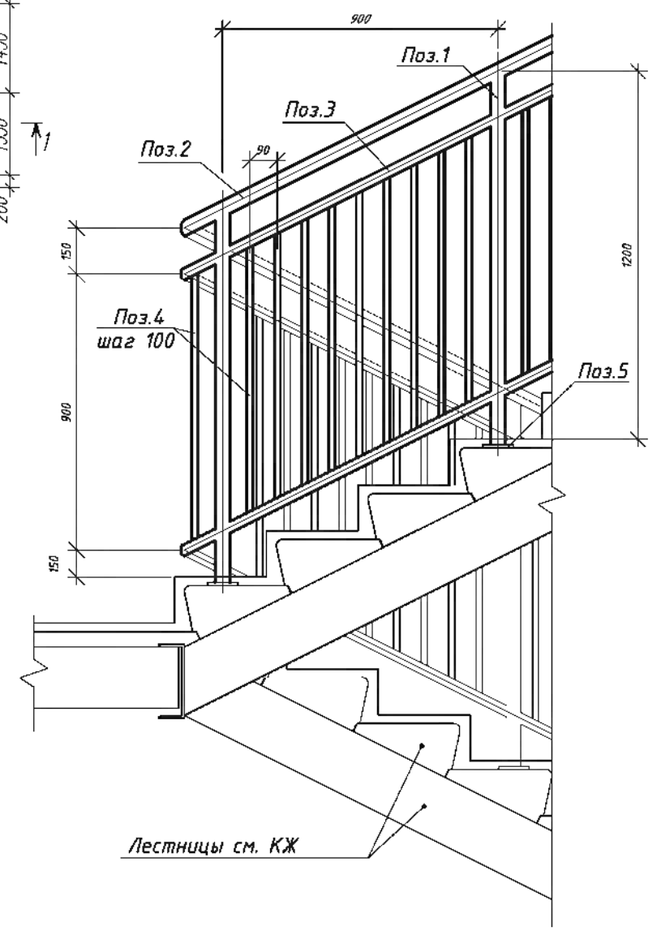

1-1

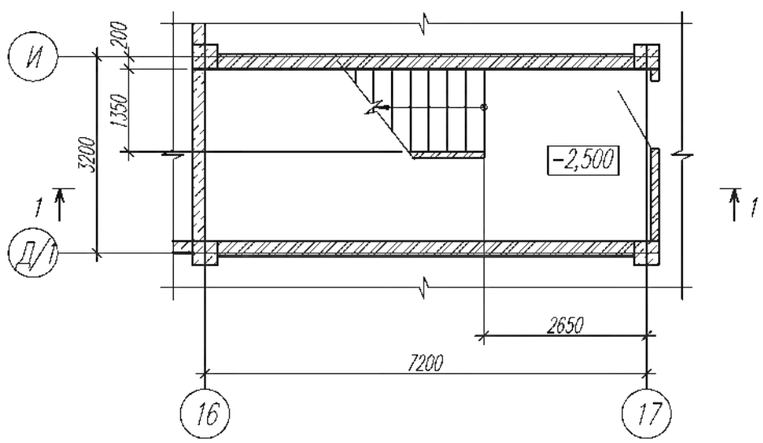

3-3

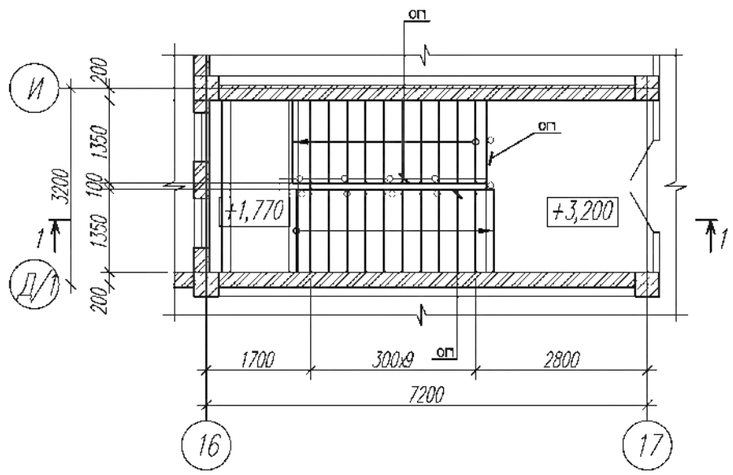

1. Косоуры, балки, лестничные площадки и ступени выполнены в чертежах КЖ.
2. Ограждение ОГ1 выполнить из хромированной трубы.
3. Лестничные площадки и ступени облицевать керамогранитом с шероховатой поверхностью на сухих смесях. Отделка площадок учтена в ведомости полов. Площадь поверхностей ступеней – 17,5м2.
4. Фланцы крепить к ступеням при помощи распорных анкеров Ø8 мм, L-80 мм. количество анкеров на один фланец – 3 шт. Основание стоек закрыть накрывочным элементом.
5. Выполнить отделку косоуров в 2 слоя огнестойким ГКЛо, класс пожарной опасности КМ2. Расход 34,6 м2
6. Общая протяженность ограждения ЛК3- 16 п.м.

Привязан		23-2024-АС					
Инженер	Ким И. Ю.			18.23			
Н. контр.	Цой В.Г.			8.23			
Инв. №							

Изм	Кол.уч	Лист	№док	Подпись	Дата
ГИП		Акшенбаев М			04.24
ГАП		Еретин А.			04.24
Проверил		Акшенбаев М			04.24
Разработал		Кульжанов А			04.24
Н.контроль		Акшенбаев М			04.24

2304-1-АР

«Строительство школы в селе Сарыузек на 300 обучающихся в городе Атырау Атырауской области» (без наружных инженерных сетей)

Средняя образовательная школа на 300 мест

Стадия	Лист	Листов
РП	38	

Лестничная клетка ЛК3. Разрезы 1-1, 2-2, 3-3. Узлы.

ТОО "АРХИпелаг" ГСЛ № 19006879 г.Алматы

Формат А1

Лестничная клетка ЛК4

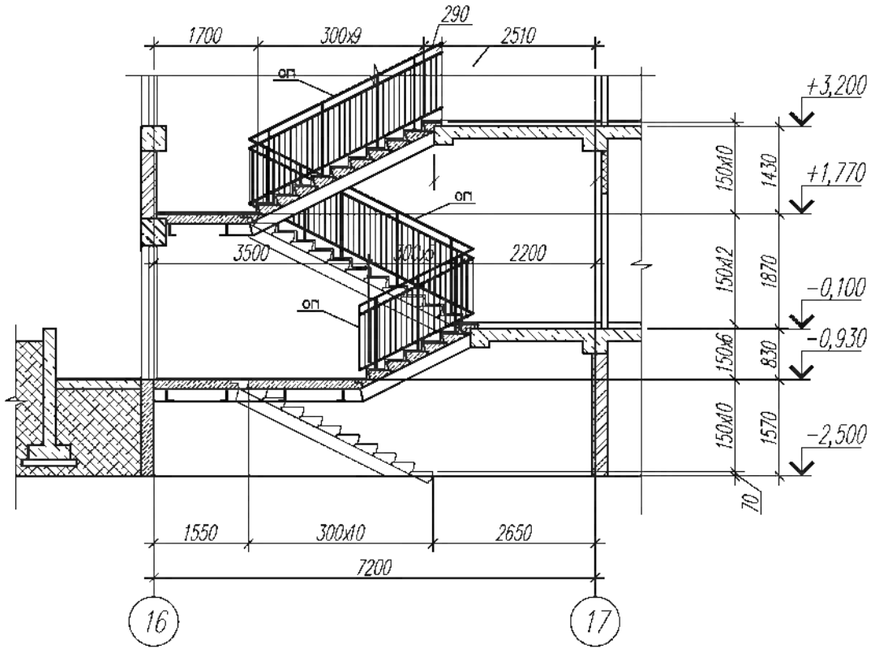

2-2

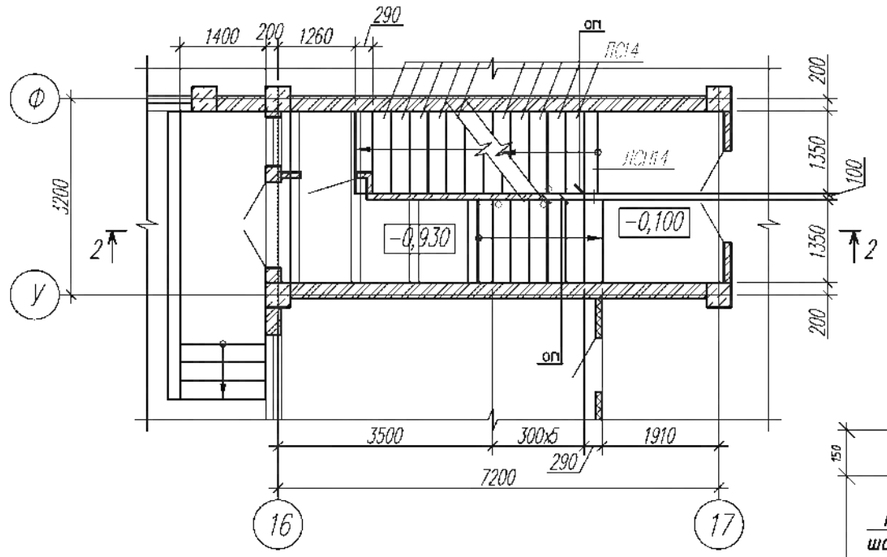

Спецификация элементов ограждения ОГ1

Поз	Обозначение	Наименование	Кол	Масса ед., кг	Примечание
		ОГ1			
1	ГОСТ 8732-78	Ø51х3,2, L=1250 мм	18	4,64	
2	ГОСТ 8732-78	Ø51х3,2, мп	16	3,77	
3	ГОСТ 8732-78	Ø35х3,2, мп	34	2,51	
4	ГОСТ 8732-78	Ø22х2,6, L=900 мм	126	1,12	
5	ГОСТ 19903-2015	Лист 54х15, L=150 мм	18	0,71	

Фрагмент ограждения ОГ1

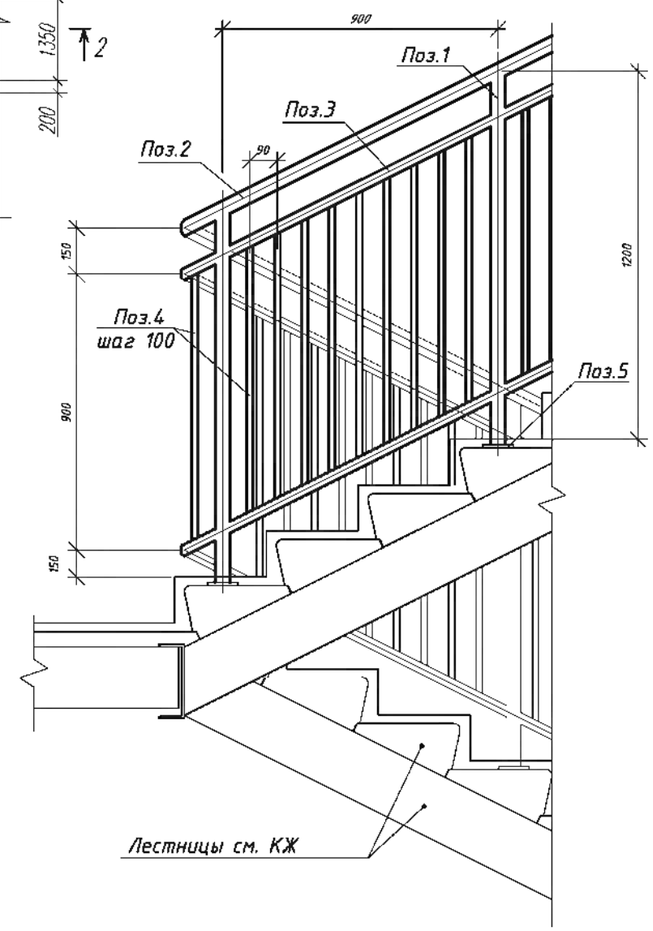

1-1

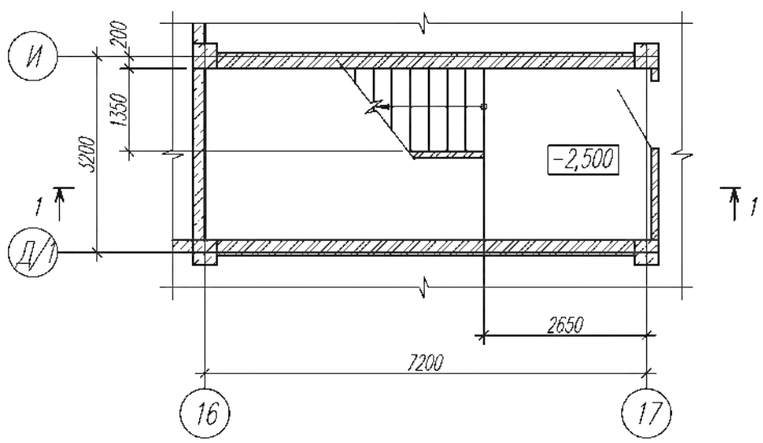

3-3

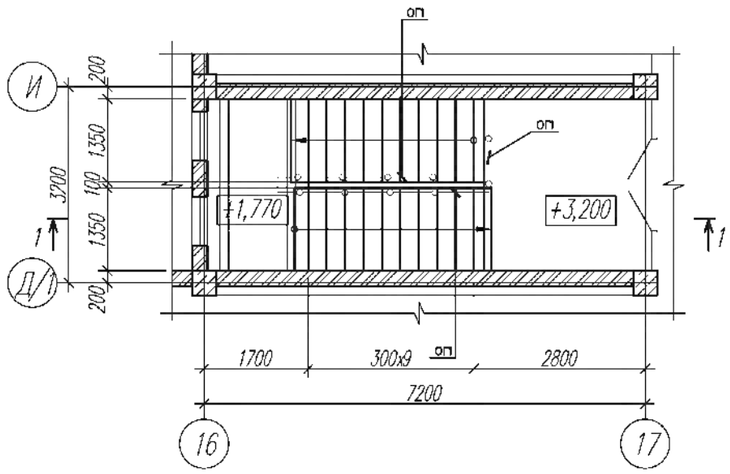

1. Косоуры, балки, лестничные площадки и ступени выполнены в чертежах КЖ.
2. Ограждение ОГ1 выполнить из хромированной трубы.
3. Лестничные площадки и ступени облицевать керамогранитом с шероховатой поверхностью на сухих смесях. Отделка площадок учтена в ведомости полов. Площадь поверхностей ступеней - 17,5м2.
4. Фланцы крепить к ступеням при помощи распорных анкеров Ø8 мм, L-80 мм. количество анкеров на один фланец - 3 шт. Основание стоек закрыть накрывочным элементом.
5. Выполнить отделку косоуров в 2 слоя огнестойким ГКЛа, класс пожарной опасности КМ2. Расход 34,6 м2.
6. Общая протяженность ограждения ЛК4- 16 п.м.

								2304-1-АР		
							«Строительство школы в селе Сарыузеки на 300 обучающихся в городе Атырау Атырауской области» (без наружных инженерных сетей)			
					Изм	Кол.уч	Лист	№док	Подпись	Дата				
Привязан	23-2024-АС										Средняя образовательная школа на 300 мест	Стадия	Лист	Листов
Инженер	Ким И. Ю.		18.23		ГИП		Акшульбенов М			04.24		РП	39	
Н. контр.	Цой В.Г.		8.23		ГАП		Еретин А.			04.24				
					Проверил		Акшульбенов М			04.24	Лестничная клетка ЛК4. Разрезы 1-1, 2-2, 3-3. Узлы.	ТОО "АРХИпелаг" ГСЛ № 19006879 г.Алматы		
					Разработал		Кульжанов А			04.24				
Инв. №					Н.контроль		Акшульбенов М			04.24				

Формат А1

Приямок ПР-1, ПР-1.1, ПР-1.2 700x700x800

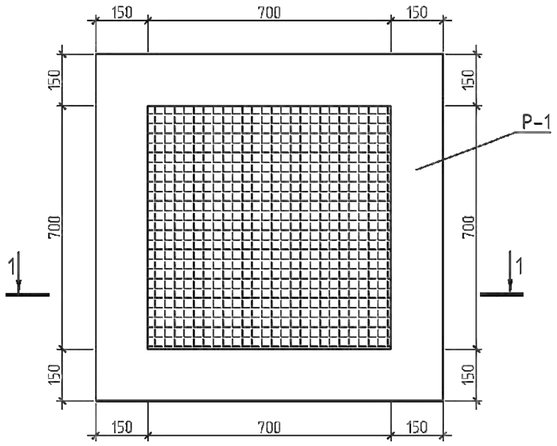

РЕШЕТКА Р-1

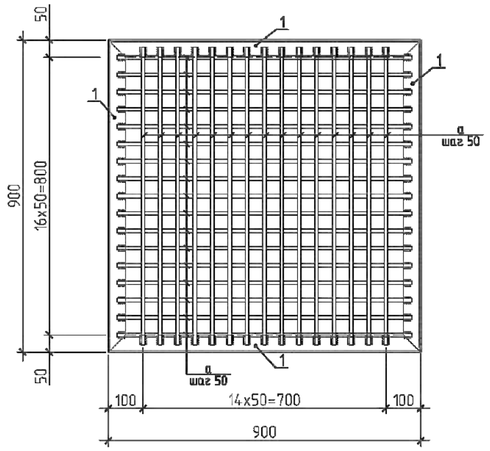

Приямок ПР-1, ПР-1.1, ПР-1.2

1 – 1

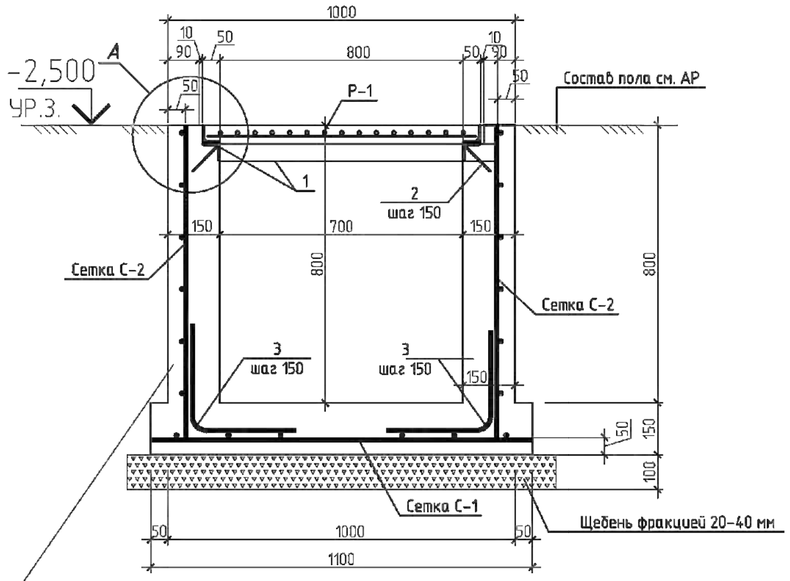

Монолитный приямок
Гидроизоляция - оклейка рулонным материалом, обмазать горячим битумом за 2 раза
Засыпка грунтом

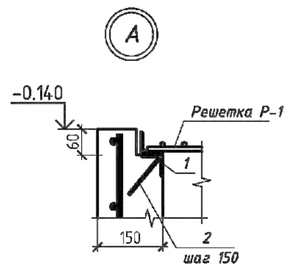

Спецификация

Марка, поз.	Обозначение	Наименование	Кол-во	Масса, ед. кг	Примечание
		Приямок ПР-1, ПР-1.1, ПР-1.2 (расход на один приямок)			
С-1	ГОСТ 34028-2016	Сетка Ф12 А400 150 / Ф12 А400 150 1100x1100	1	12.43	15.6
С-2	ГОСТ 34028-2016	Сетка Ф12 А400 150 / Ф12 А400 150 900x900	4	12.43	9.6
1	ГОСТ 8509-93	L50x5 , L=м.п.	2.8	12.06	33.77
2	ГОСТ 34028-2016	Ф8 А240 L=150	18	0.06	1.08
3	ГОСТ 34028-2016	Ф12 А400 L=600	18	0.53	9.54
Р-1	см. данный лист	Решетка Р-1	1		
		Материалы			
		Бетон кл.С20/25, W6, F150,			0.59 м³
		Щебень			0.15 м³

Спецификация

Марка, поз.	Обозначение	Наименование	Кол-во	Масса, ед. кг	Примечание
		Решетка Р-1			81.4
1	ГОСТ 8509-93	L50x5 L=900	4	3.39	13.56
а	ГОСТ 34028-2016	Ф20 А-III L=860	32	2.12	67.84

Спецификация

Марка, поз.	Обозначение	Наименование	Кол-во	Масса, ед. кг	Примечание
		Решетка Р-1			81.4
1	ГОСТ 8509-93	L50x5 L=900	4	3.39	13.56
а	ГОСТ 34028-2016	Ф20 А-III L=860	32	2.12	67.84

1. Боковые поверхности бетонных и железобетонных конструкций, соприкасающиеся с грунтом обмазать горячим битумом за 2 раза. Все защитные мероприятия предусмотрены в объеме требований СН РК 2.01-01-2013,
2. Антикорозийная защита в соответствии СП РК 2.01-101-2013 "Защита строительных конструкций от коррозии".

Спецификация арматурных и закладных изделий

Марка изделия	Поз. дет.	Наименование	Кол.	Масса ед., кг.	Масса изделия, кг.
			3		
МН-1	15	Тр.Ø108x2 ГОСТ 10704-91 L=1740	1	9,10	9,63
	16	t=4x130 ГОСТ 19903-2015 L=130	1	0,53	

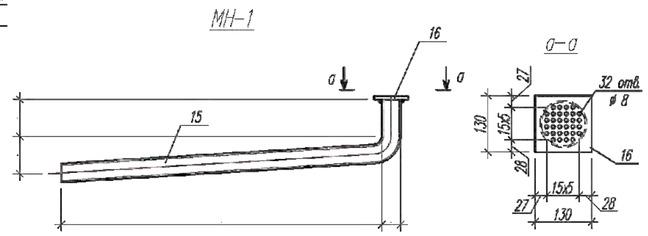

Привязан	23-2024-АС		
Инженер	Ким И. Ю.		18.23
Н. контр.	Цой В.Г.		18.23
Инв. №			

Изм	Кол.уч	Лист	№док	Подпись	Дата
ГИП		Джунельбеков Н.			04,24
ГАП		Еремин А.			04,24
Проверил		Джунельбеков Н.			04,24
Разработал		Кульжанов А			04,24
Н.контроль		Джунельбеков Н.			04,24

«Строительство школы в селе Сарыузек» на 300 обучающихся в городе Атырау Атырауской области» (без наружных инженерных сетей)

Средняя образовательная школа на 300 мест

Стадия	Лист	Листов
РП	40	

Приямок ПР-1, 1.1, 1.2 на отм. -2,500

ТОО "АРХИпелаг" ГСЛ № 19006879 г.Алматы

Формат А2

Приямок ПР-2
700x1000x800

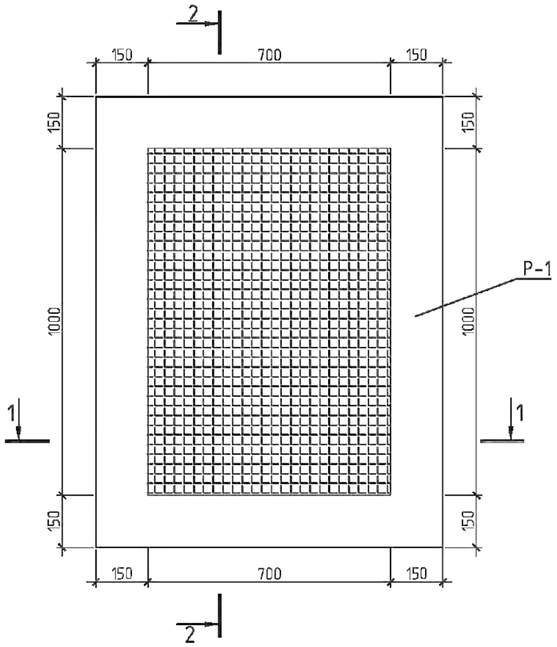

РЕШЕТКА Р-2

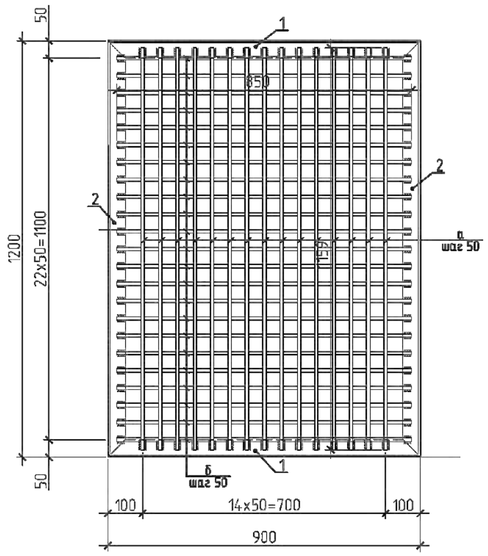

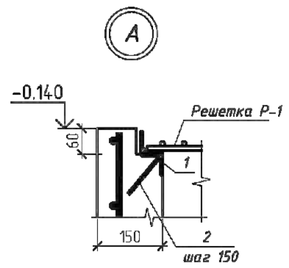

Спецификация

Марка, поз.	Обозначение	Наименование	Кол-во	Масса, ед. кг	Приме-чание
		Приямок ПР-2			
С-1	ГОСТ 34028-2016	Сетка ~~Ф12 А400 150~~ ~~Ф12 А400 150~~ 1100x1400	1	12.43	19.7
С-2	ГОСТ 34028-2016	Сетка ~~Ф12 А400 150~~ ~~Ф12 А400 150~~ 900x1200	2	12.43	25.6
С-3	ГОСТ 34028-2016	Сетка ~~Ф12 А400 150~~ ~~Ф12 А400 150~~ 900x900	2	12.43	19.2
1	ГОСТ 8509-93	L50x5 , L=м.п.	3.4	12.06	41.0
2	ГОСТ 34028-2016	Ф8 А240 L=150	22	0.06	1.32
3	ГОСТ 34028-2016	Ф12 А400 L=600	22	0.53	11.66
Р-1	см. данный лист	Решетка Р-2	1		
		Материалы			
		Бетон кл.С20/25, W6, F150			0.75 м³
		Щебень			0.19 м³

Приямок ПР-2
1 - 1

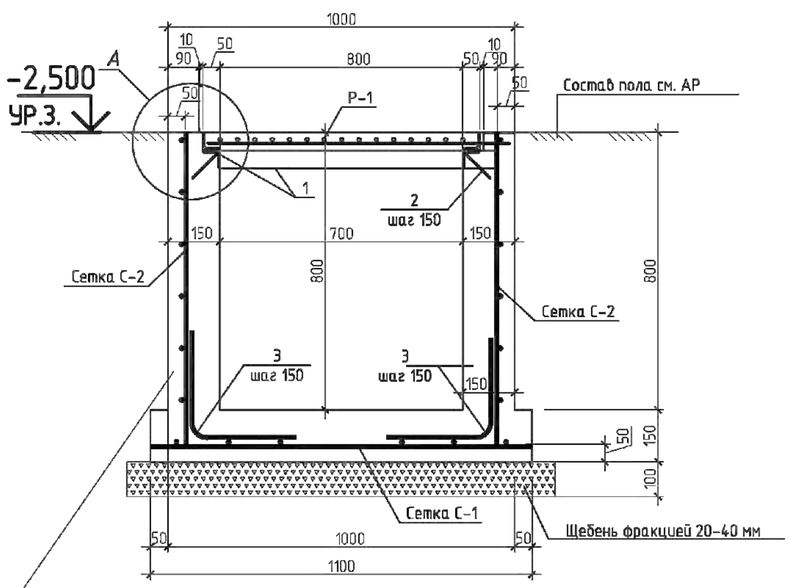

Монолитный приямок
Гидроизоляция - оклейка рулонным материалом, обмазать горячим битумом за 2 раза
Засыпка грунтом

2 - 2

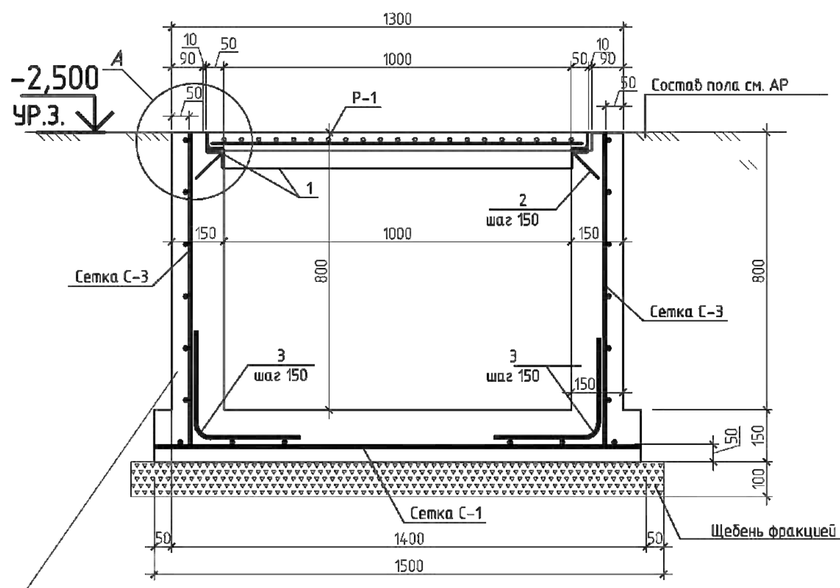

Монолитный приямок
Гидроизоляция - оклейка рулонным материалом, обмазать горячим битумом за 2 раза
Засыпка грунтом

Спецификация

Марка, поз.	Обозначение	Наименование	Кол-во	Масса, ед. кг	Приме-чание
		Решетка Р-2			81.4
1	ГОСТ 8509-93	L50x5 L=900	2	3.39	6.78
2	ГОСТ 8509-93	L50x5 L=1200	2	4.52	9.04
а	ГОСТ 34028-2016	Ф20 А-III L=1160	15	2.86	42.9
б	ГОСТ 34028-2016	Ф20 А-III L=850	23	2.09	48.07

1. Боковые поверхности бетонных и железобетонных конструкций, соприкасающиеся с грунтом обмазать горячим битумом за 2 раза. Все защитные мероприятия предусмотрены в объеме требований СН РК 2.01-01-2013,
2. Антикоррозийная защита в соответствии СП РК 2.01-101-2013 "Защита строительных конструкций от коррозии".

Спецификация арматурных и закладных изделий

Марка изделия	Поз. дет.	Наименование	Кол.	Масса ед., кг.	Масса изделия, кг.
			1		
МН-1	15	Тр.ø108х2 ГОСТ 10704-91 L=1740	1	9,10	9,63
	16	t=4х130 ГОСТ 19903-2015 L=130	1	0,53	

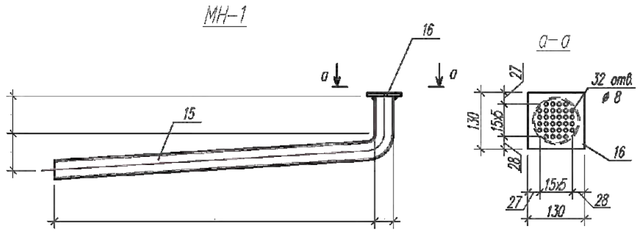

Привязан				23-2024-АС	
Инженер	Ким И. Ю.				18.23
Н. контр.	Цой В.Г.				18.23
Инв. №					

Изм	Кол.уч	Лист	№док	Подпись	Дата
ГИП		Джунельбеков М.			04,24
ГАП		Еремин А.			04,24
Проверил		Джунельбеков М.			04,24
Разработал		Кульжанов А			04,24
Н.контроль		Джунельбеков М.			04,24

2304-1-АР

«Строительство школы в селе Сарыузек» на 300 обучающихся в городе Атырау Атырауской области» (без наружных инженерных сетей)

Средняя образовательная школа на 300 мест

Стадия	Лист	Листов
РП	40.1	

Приямок ПР-2 на отм. -2,500

ТОО "АРХИпелаг" ГСЛ № 19006879 г.Алматы

Формат А2

Приямок ПР-3
600x400x300

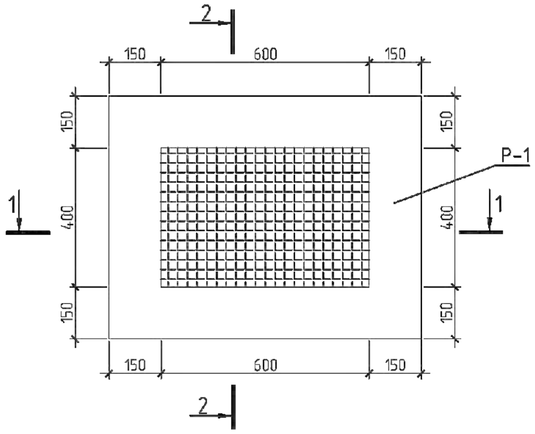

РЕШЕТКА Р-3

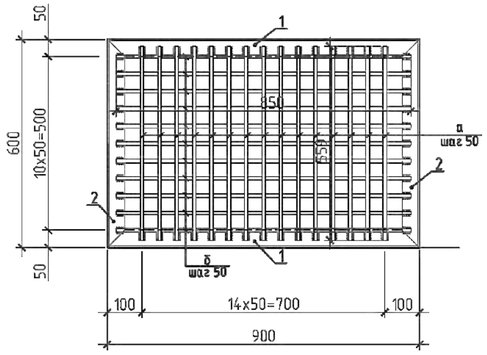

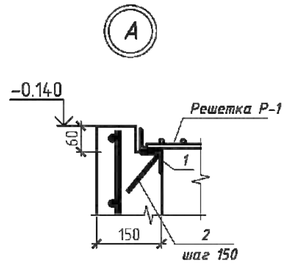

Приямок ПР-3

1 – 1

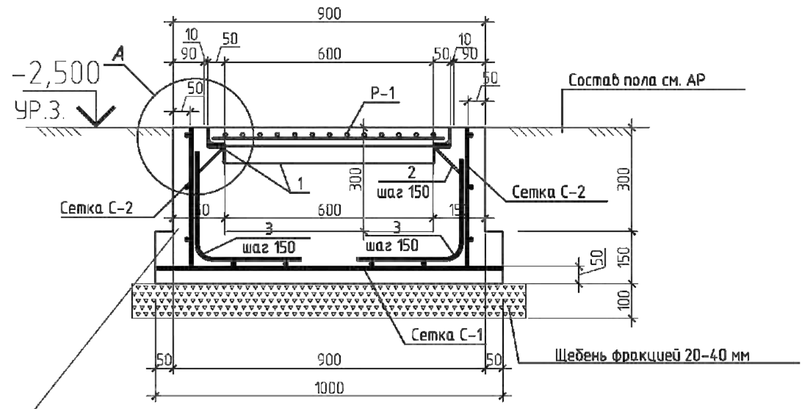

Монолитный приямок

Гидроизоляция – оклейка рулонным материалом, обмазать горячим битумом за 2 раза

Засыпка грунтом

Приямок ПР-3

2 – 2

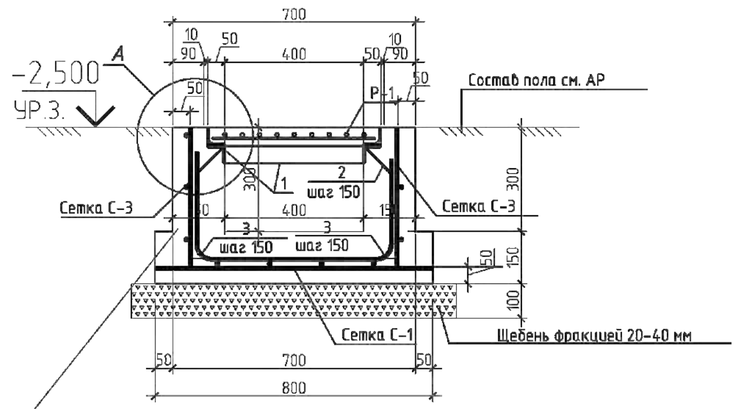

Монолитный приямок

Гидроизоляция – оклейка рулонным материалом, обмазать горячим битумом за 2 раза

Засыпка грунтом

Спецификация

Марка, поз.	Обозначение	Наименование	Кол-во	Масса, ед. кг	Приме-чание
		Приямок ПР-2			
С-1	ГОСТ 34028-2016	Сетка $\frac{\Phi12\ A400\ 150}{\Phi12\ A400\ 150}$ 1000x800	1	12.43	10.3
С-2	ГОСТ 34028-2016	Сетка $\frac{\Phi12\ A400\ 150}{\Phi12\ A400\ 150}$ 400x600	2	12.43	6.0
С-3	ГОСТ 34028-2016	Сетка $\frac{\Phi12\ A400\ 150}{\Phi12\ A400\ 150}$ 400x800	2	12.43	8.5
1	ГОСТ 8509-93	L50x5 , L=м.п.	2.0	12.06	24.12
2	ГОСТ 34028-2016	Ф8 А240 L=150	12	0.06	0.72
3	ГОСТ 34028-2016	Ф12 А400 L=600	12	0.53	6.36
Р-1	см. данный лист	Решетка Р-3	1		
		Материалы			
		Бетон кл.С20/25, W6, F150			0.30 $м^3$
		Щебень			0.11 $м^3$

Спецификация

Марка, поз.	Обозначение	Наименование	Кол-во	Масса, ед. кг	Приме-чание
		Решетка Р-3			81.4
1	ГОСТ 8509-93	L50x5 L=900	2	3.39	6.78
2	ГОСТ 8509-93	L50x5 L=600	2	2.26	4.52
а	ГОСТ 34028-2016	Ф20 А-III L=900	15	2.22	33.3
б	ГОСТ 34028-2016	Ф20 А-III L=850	23	2.09	48.07

1. Боковые поверхности бетонных и железобетонных конструкций, соприкасающиеся с грунтом обмазать горячим битумом за 2 раза. Все защитные мероприятия предусмотрены в объеме требований СН РК 2.01-01-2013,
2. Антикорозийная защита в соответствии СП РК 2.01-101-2013 "Защита строительных конструкций от коррозии".

Спецификация арматурных и закладных изделий

Марка изделия	Поз. дет.	Наименование	Кол.	Масса ед., кг.	Масса изделия, кг.
			1		
МН-1	15	Тр.ø108x2 ГОСТ 10704-91 L=1740	1	9,10	9,63
	16	L=4x130 ГОСТ 19903-2015 L=130	1	0,53	
Ф	[illegible]	[illegible]	4	[illegible]	
Ф	[illegible]	[illegible]	12	[illegible]	

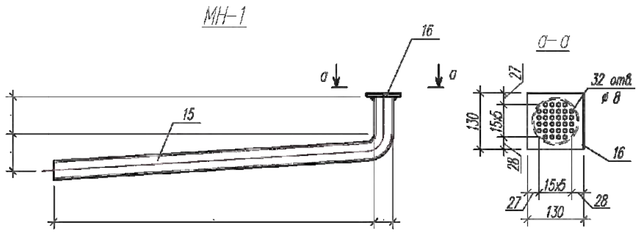

Привязан	23-2024-АС		
Инженер	Ким И. Ю.		18.23
Н. контр.	Цой В.Г.		18.23
Инв. №			

Изм	Кол.уч	Лист	№док	Подпись	Дата	2304-1-АР		
						«Строительство школы в селе Сарыузек» на 300 обучающихся в городе Атырау Атырауской области» (без наружных инженерных сетей)		
ГИП		Джунельбеков М			04.24	Средняя образовательная школа на 300 мест	Стадия: РП	Лист: 40.2 / Листов:
ГАП		Еремин А.			04.24			
Проверил		Джунельбеков М			04.24	Приямок ПР-3 на отм. -2,500	ТОО "АРХИпелаг" ГСЛ № 19006879 г.Алматы	
Разработал		Кульжанов А			04.24			
Н.контроль		Джунельбеков М			04.24			

Формат А2

Выход В1

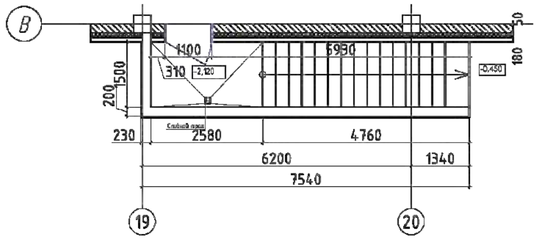

1-1

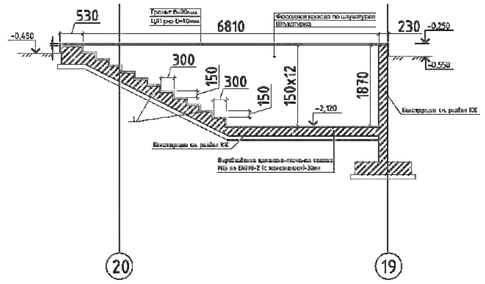

2-2

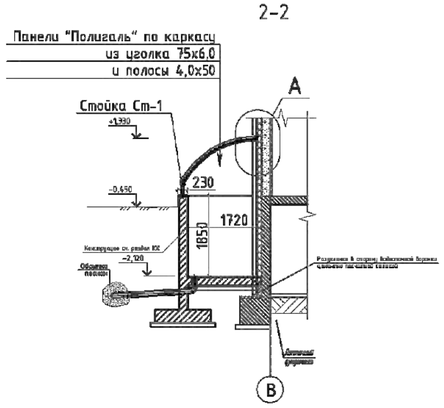

Выход В2

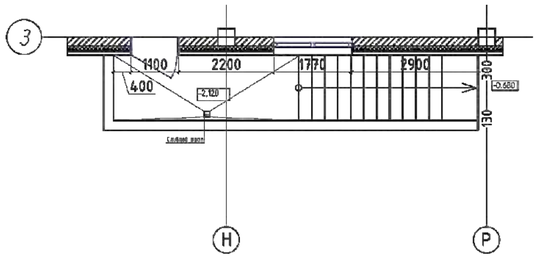

1-1

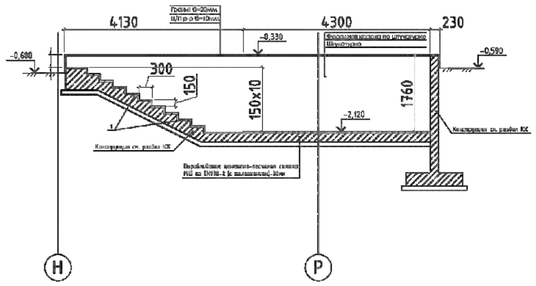

2-2

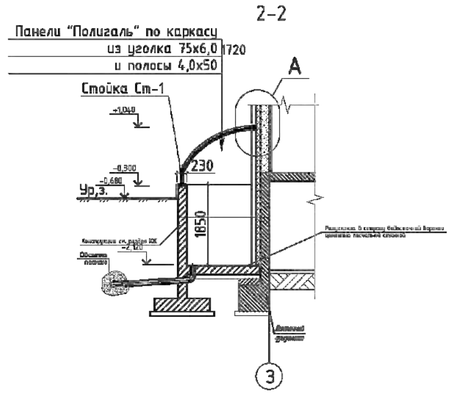

Узел А

Выход В3

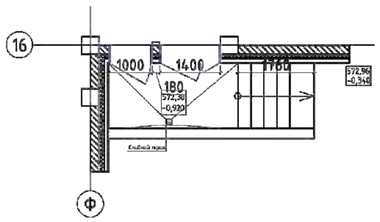

1-1

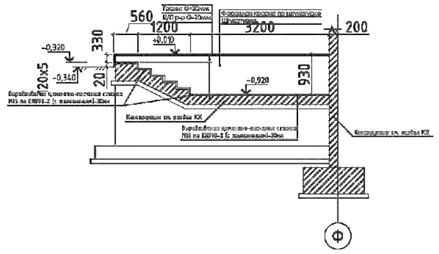

2-2

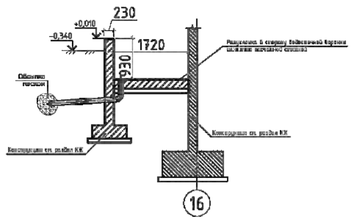

Спецификация элементов отделки на выходы

Поз.	Обозначение	Наименование	Кол.	Масса, ед.,кг	Примечание
		Выход В1			
1		Гравий ф=20мм	4,68		$м^3$
2		Ц/П р-р б=10мм	4,68		$м^3$
3		Выравнивание цементно-песчаная стяжка М15 по ЕN998-2 (с армированием)-30мм	14,9		$м^2$
4		Штукатурка	28,2		$м^2$
5		Фасадная краска по штукатурке	28,2		$м^2$
6		Уголок 75х6 ГОСТ 8509-93/S235 СТ РК EN 10025-2-2012 L=1600	2	11,02	22,04
7		Уголок 75х6 ГОСТ 8509-93/S235 СТ РК EN 10025-2-2012 L=3000	2	20,67	41,34
8	ГОСТ 19903-91	Полоса 4,0х50х1600	8	2,51	20,08
9		Полигаль, м2	6		$м^2$
10	ГОСТ 9940-81*	Труба Ф50х2 L=л.н.	8,2	2,93	23,44
		Стойка Ст-1	4		
	Анкерный болт	М-8 L=75	8		
	ГОСТ 103-2006	Полоса 150х150х6	4	1,06	4,24
	ГОСТ 9940-81*	Труба Ф50х2 L=240	4	0,57	2,28
		Выход В2			
1		Гравий ф=20мм	6,32		$м^3$
2		Ц/П р-р б=10мм	6,32		$м^3$
3		Выравнивание цементно-песчаная стяжка М15 по ЕN998-2 (с армированием)-30мм	16		$м^2$
4		Штукатурка	28,7		$м^2$
5		Фасадная краска по штукатурке	28,7		$м^2$
6		Уголок 75х6 ГОСТ 8509-93/S235 СТ РК EN 10025-2-2012 L=1600	2	11,02	22,04
7		Уголок 75х6 ГОСТ 8509-93/S235 СТ РК EN 10025-2-2012 L=3000	2	20,67	41,34
8	ГОСТ 19903-91	Полоса 4,0х50х1600	8	2,51	20,08
9		Полигаль, м2	6		$м^2$
10	ГОСТ 9940-81*	Труба Ф50х2 L=л.н.	8,3	2,93	24,32
		Стойка Ст-1	4		
	Анкерный болт	М-8 L=75	8		$м^3$
	ГОСТ 103-2006	Полоса 150х150х6	4	1,06	4,24
	ГОСТ 9940-81*	Труба Ф50х2 L=240	4	0,57	2,28
		Выход В3			
1		Гравий ф=20мм	9,26		$м^3$
2		Ц/П р-р б=10мм	8,66		$м^3$
3		Выравнивание цементно-песчаная стяжка М15 по ЕN998-2 (с армированием)-30мм	8,66		$м^2$
4		Штукатурка	6,6		$м^2$
5		Фасадная краска по штукатурке	6,6		$м^2$

Привязан	23-2024-АС	
Инженер	Ким И. Ю.	18.23
Н. контр.	Цой В.Г.	18.23
Инв. №		

1. Конструкцию выходов и приямков см. КЖ.
2. Все металлоконструкции и элементы окрасить эмалью ПФ100 за два раза.

Изм	Кол.уч	Лист	№док	Подпись	Дата	2304-1-АР		
						«Строительство школы в селе Сарыузек» на 300 обучающихся в городе Атырау Атырауской области» (без наружных инженерных сетей)		
ГИП		Джунельбеков М.			04,24	Средняя образовательная школа на 300 мест	Стадия	Лист	Листов
ГАП		Еремин А.			04,24		РП	41	
Проверил		Джунельбеков М.			04,24	Выход из подвала В1, В2, В3.	ТОО "АРХИпелаг" ГСЛ № 19006879 г.Алматы		
Разработал		Кульжанов А			04,24				
Н.контроль		Джунельбеков М.			04,24				

Формат А2

Выход В4

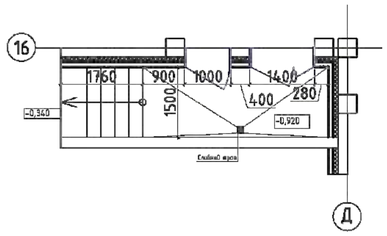

1–1

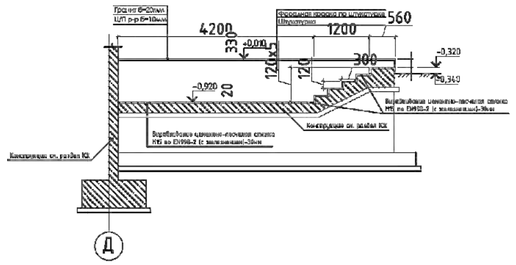

2–2

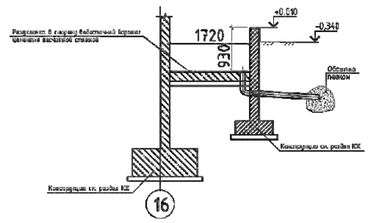

Спецификация элементов отделки на выходы

Поз.	Обозначение	Наименование	Кол.	Масса, ед.,кг	Примечание
		Выход В4			
1		Гранит б=20мм		4,68	м²
2		Ц/П р-р б=10мм		4,68	м²
3		Выравнивание цементно-песчаная стяжка М15 по ЕN998-2 (с армированием)-30мм		14,9	м³
4		Штукатурка		28,2	м²
5		Фасадная краска по штукатурке		28,2	м²
		Световой приямок СП1			
1		Гранит б=20мм		6,32	м²
2		Ц/П р-р б=10мм		6,32	м²
3		Выравнивание цементно-песчаная стяжка М15 по ЕN998-2 (с армированием)-30мм		8,9	м³
4		Штукатурка		21,06	м²
5		Фасадная краска по штукатурке		21,06	м²
6		Уголок 75х6 ГОСТ 8509-93/S235 СТ РК EN 10025-2-2012 L=1600	2	11,02	22,04
7		Уголок 75х6 ГОСТ 8509-93/S235 СТ РК EN 10025-2-2012 L=3000	2	20,67	41,34
8	ГОСТ 19903-91	Полоса 4,0х50х1600	8	2,51	20,08
9		Полиэталь, м2	6		м²
10	ГОСТ 9940-81*	Труба Ф50 L=в.н.	8,4	2,93	24,61
		Стойка Ст-1	4		
	Анкерный болт	М-8 L=75	8		м²
	ГОСТ 103-2006	Полоса 150х150х5	4	1,06	4,24
	ГОСТ 9940-81*	Труба Ф50х2 L=240	4	0,57	2,28
		Приямок ПР1			
1		Гранит б=20мм		2,22	м²
2		Ц/П р-р б=10мм		2,22	м²
3		Выравнивание цементно-песчаная стяжка М15 по ЕN998-2 (с армированием)-30мм		1,68	м³
4		Штукатурка		6,1	м²
5		Фасадная краска по штукатурке		6,1	м²
		Приямок ПР2			
1		Гранит б=20мм		0,92	м²
2		Ц/П р-р б=10мм		0,92	м²
3		Выравнивание цементно-песчаная стяжка М15 по ЕN998-2 (с армированием)-30мм		0,9	м³
4		Штукатурка		3,6	м²
5		Фасадная краска по штукатурке		3,6	м²

Световой приямок СП1

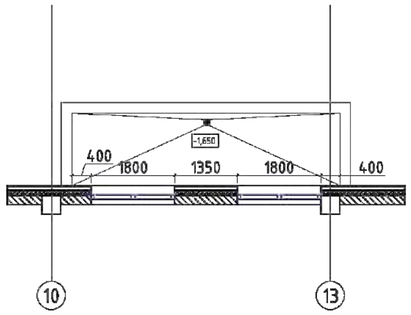

1–1

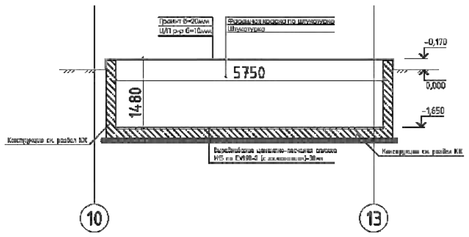

2–2

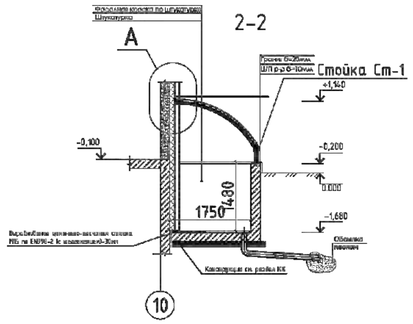

Узел А

Приямок ПР1

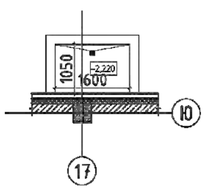

1–1

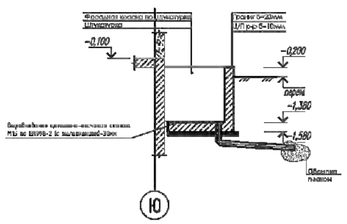

Приямок ПР2

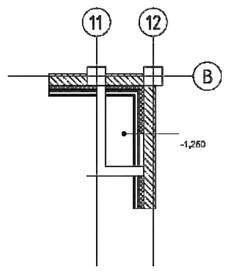

1–1

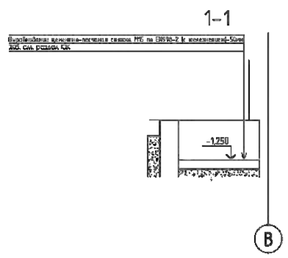

1. Конструкцию выходов и приямков см. КЖ.
2. Все металлоконструкции и элементы окрасить эмалью ПФ100 за два раза.

								2304-1-АР		
								«Строительство школы в селе Сарыузек» на 300 обучающихся в городе Атырау Атырауской области» (без наружных инженерных сетей)		
			Изм	Кол.уч	Лист	№док	Подпись	Дата		
Привязан	23-2024-АС								Средняя образовательная школа на 300 мест	Стадия / Лист / Листов
			ГИП		Джунельбеков М.			04,24		РП / 42
Инженер	Ким И. Ю.	18.23	ГАП		Еремин А.			04,24		
Н. контр.	Цой В.Г.	18.23	Проверил		Джунельбеков М.			04,24	Выход из подвала В4, СП1, П1, П2.	ТОО "АРХИпелаг" ГСЛ № 19006879 г.Алматы
			Разработал		Кульжанов А			04,24		
Инв. №			Н.контроль		Джунельбеков М.			04,24		

Формат А2

Разрез 3-3

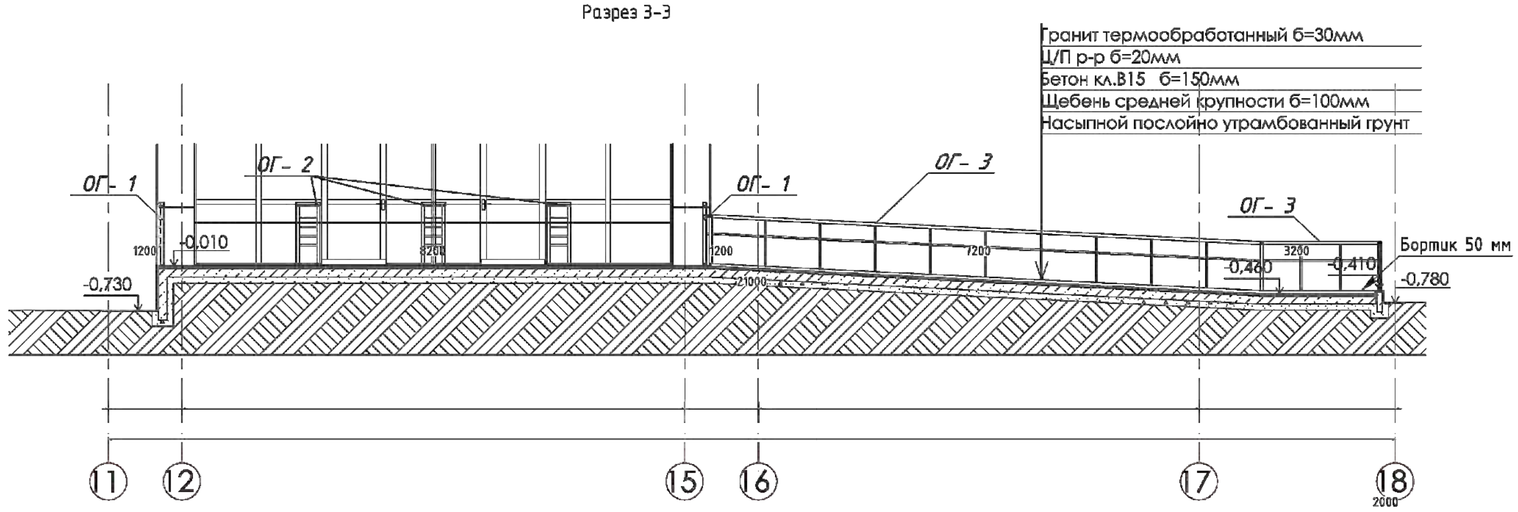

Разрез 2-2

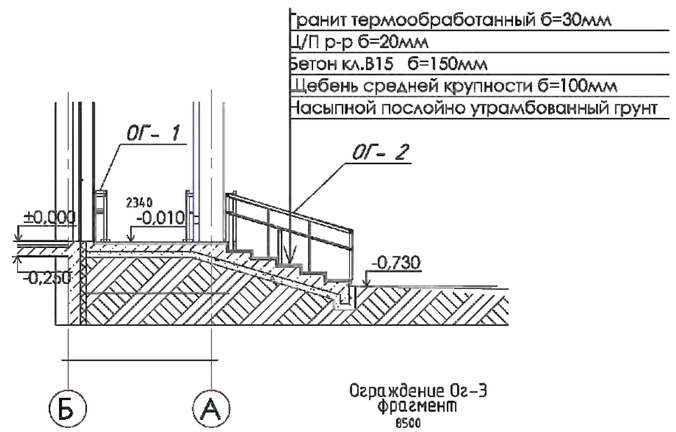

Крыльцо КР-1

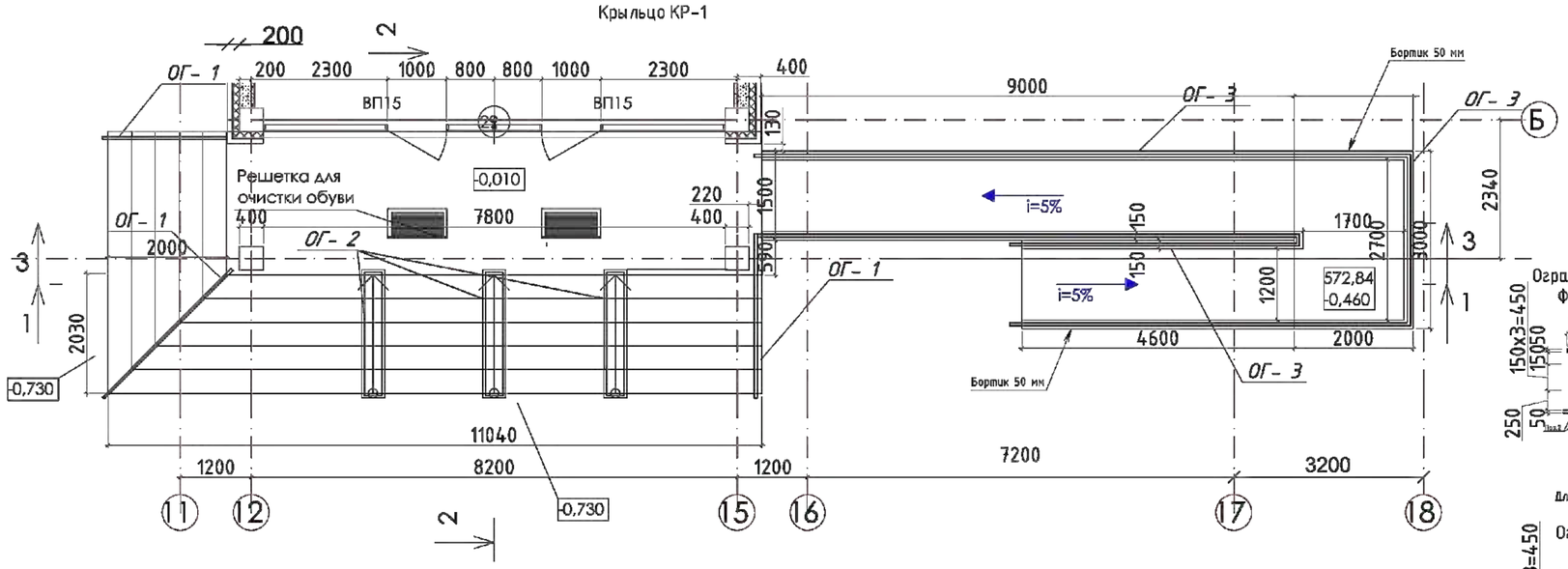

Сечение А-А

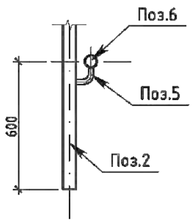

Ограждение Ог-3
фрагмент

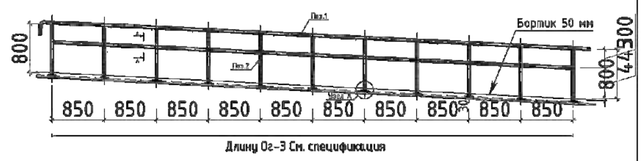

Ограждение Ог-1
фрагмент

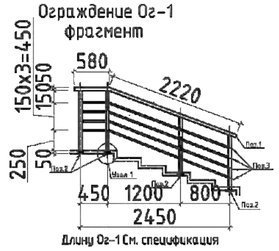

Ограждение Ог-2
боковой вид

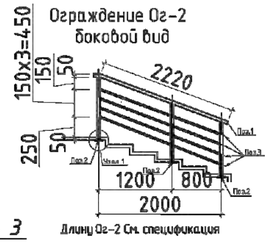

Спецификация элементов водостока Крыльца Кр1

Поз.	Обозначение	Наименование	Кол.	Масса ед., кг	Примечание
1		Желоб водосточный пластиковый, диаметром 120 мм.	1,9 п.м.		
2		Заглушка желоба водосточная пластиковая, диаметр 120 мм.	4 шт.		
3		Держатель желоба водосточного пластиковый, диаметр 120 мм.	4 шт.		
4		Труба водосточная пластиковая, диаметр 85 мм.	5 п.м.		
5		Слив трубы водосточной пластиковый, диаметр 85 мм.	2 шт.		
6		Держатель трубы водосточной пластиковый	10 шт.		
7		Слив воронка	2 шт.		

СПЕЦИФИКАЦИЯ

Поз.	Обозначение	Наименование	Кол.	Масса ед.кг.	Прим.
		Крыльцо Кр-1	1		
1		Гранит термообработанный б=30мм	75,2		м2
2		Гранит термообработанный б=20мм	22,9		м2
3		Цементно-песчаный раствор б=20мм	98,1		м2
		Ограждение Ог-1	1		
1	ГОСТ 9940-81*	Труба Ф50х2 L=п.м	7,94	2,93	23,26
2	ГОСТ 9940-81*	Труба Ф50х2 L=900	10	2,13	21,3
3	ГОСТ 9940-81*	Труба Ф20х3 L=п.м	29,6	1,26	37,29
4	Анкерный болт	М-8 L=75	20		
5	ГОСТ 103-2006	Полоса 100х100х4	10	0,3	3
		Ограждение Ог-2	1		
1	ГОСТ 9940-81*	Труба Ф50х2 L=п.м	14,82	2,93	43,42
2	ГОСТ 9940-81*	Труба Ф50х2 L=900	18	2,13	38,34
3	ГОСТ 9940-81*	Труба Ф20х3 L=п.м	44,46	4,9	217,854
4	Анкерный болт	М-8 L=75	36		
5	ГОСТ 103-2006	Полоса 100х100х4	18	0,3	5,4
		Ограждение Ог-3	1		
1	ГОСТ 9941-81	Труба нержавеющая, круглая Ф=45мм, б=2мм L=п.м	34,8	2,12	73,76
2	ГОСТ 9941-81	Труба нержавеющая, круглая Ф=45мм, б=2мм L=830	44	1,76	15,84
3	Анкерный болт	М-8 L=75	88		
4	ГОСТ 103-2006	Полоса 100х100х4	44	0,3	13,2
5	ГОСТ 9941-81	Труба нержавеющая, круглая Ф=20мм, б=1,2мм L=120	40	0,06	2,4
6	ГОСТ 9941-81	Труба нержавеющая, круглая Ф=45мм, б=2мм L=п.м	34,17	2,12	72,44

Разрез 1-1

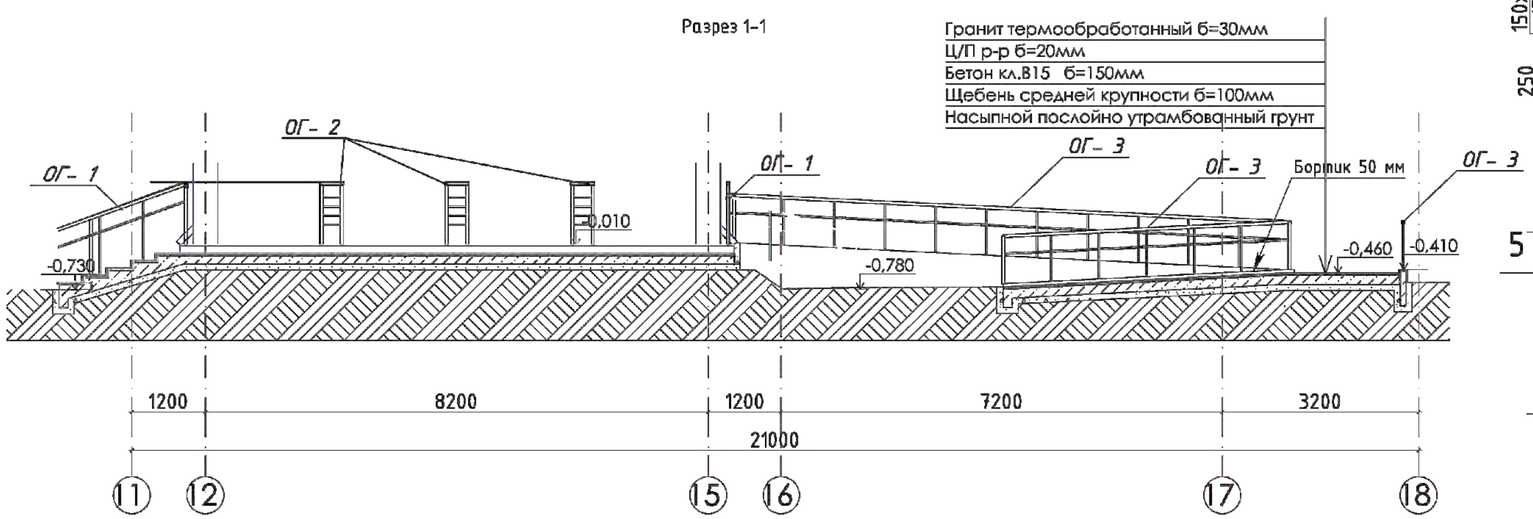

Узел 1

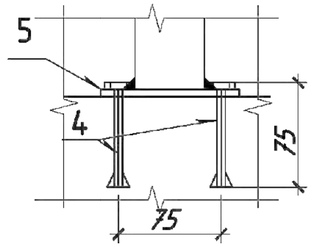

1. Конструкцию крыльца см. КЖ.

Привязан		23-2024-АС							
Инженер	Ким И. Ю.		18.23						
Н. контр.	Цой В.Г.		18.23						
Инв. №									

Изм	Кол.уч	Лист	№док	Подпись	Дата	2304-1-АР		
						«Строительство школы в селе Сарыузек» на 300 обучающихся в городе Атырау Атырауской области» (без наружных инженерных сетей)		
ГИП		Акцилельдеев Н			06.24	Средняя общеобразовательная школа на 300 мест	Стадия	Лист	Листов
ГАП		Еренгин А.			06.24		РП	43	
Проверил		Акцилельдеев Н			06.24	Крыльцо КР-1.	ТОО "АРХИтелга" ГСЛ № 19006879 г.Алматы		
Разработал		Кумытжанов А			06.24				
Н.контроль		Акцилельдеев Н			06.24				

Формат А1

Крыльцо КР-2

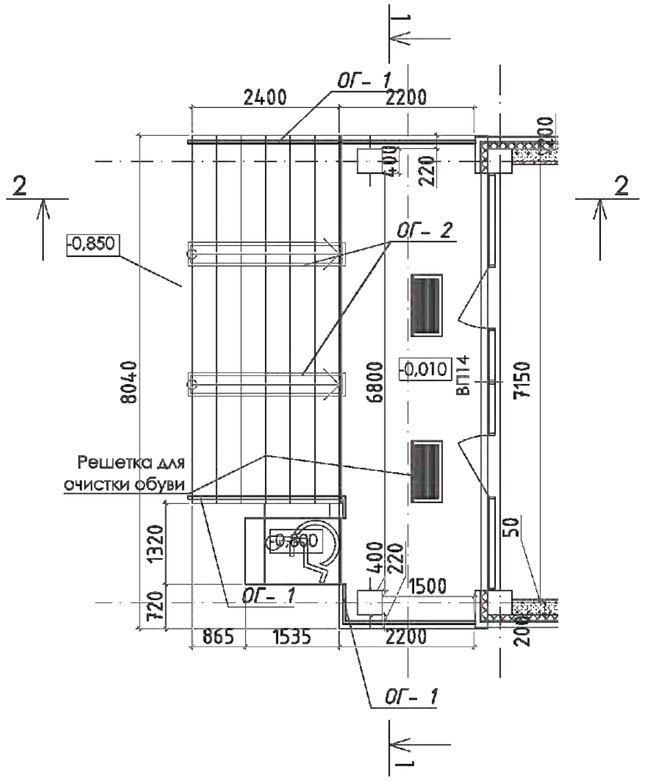

Разрез 2-2

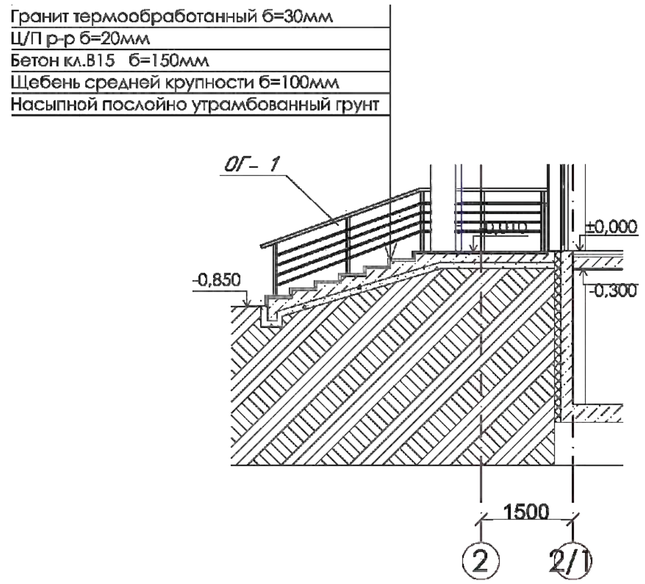

Узел 1

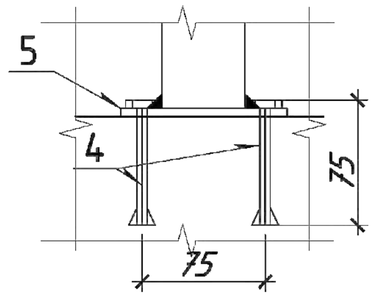

СПЕЦИФИКАЦИЯ

Поз.	Обозначение	Наименование	Кол.	Масса ед.кг.	Прим.
	Крыльцо Кр-2		1		
1		Гранит термообработанный б=30мм	33,9		м2
2		Гранит термообработанный б=20мм	13,7		м2
3		Цементно-песчаный раствор б=20мм	47,6		м2
	Ограждение Ог-1		1		
1	ГОСТ 9940-81*	Труба Ф50х2 L=п.м	10,35	2,93	30,33
2	ГОСТ 9940-81*	Труба Ф50х2 L=900	13	2,13	27,69
3	ГОСТ 9940-81*	Труба Ф20х3 L=п.м.	40,56	4,9	198,74
4	Анкерный болт	М-8 L=75	26		
5	ГОСТ 103-2006	Полоса 100х100х4	13	0,3	3,9
	Ограждение Ог-2		1		
1	ГОСТ 9940-81*	Труба Ф50х2 L=п.м	11,44	2,93	33,52
2	ГОСТ 9940-81*	Труба Ф50х2 L=900	12	2,13	25,56
3	ГОСТ 9940-81*	Труба Ф20х3 L=п.м.	45,76	4,9	224,22
4	Анкерный болт	М-8 L=75	24		
5	ГОСТ 103-2006	Полоса 100х100х4	12	0,3	3,6

Ограждение Ог-1
фрагмент

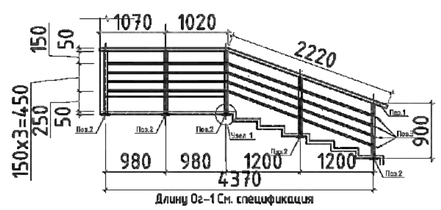

Разрез 1-1

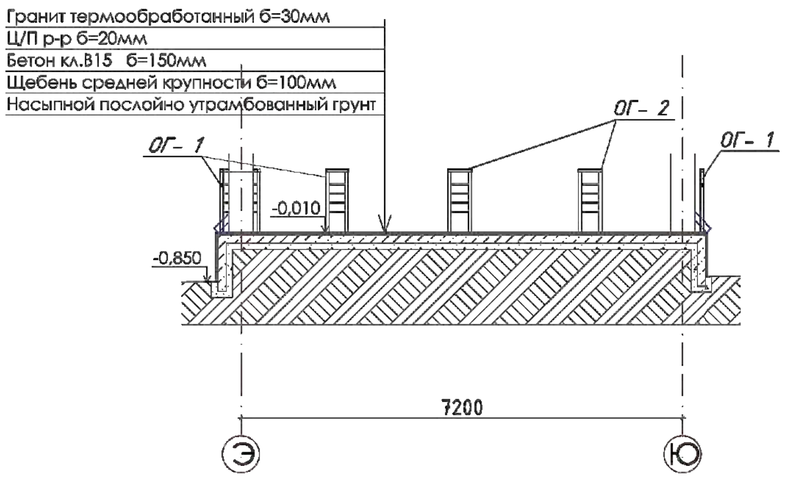

Ограждение Ог-2
боковой вид

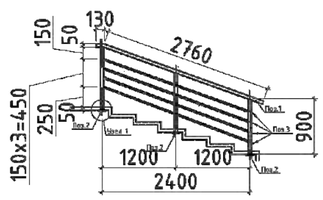

Спецификация элементов водостока Крыльца КР2

Поз.	Обозначение	Наименование	Кол.	Масса, ед., кг	Приме-чание
1		Колоб водосточный пластиковый, диаметром 120 мм.	3,9 п.м.		
2		Заглушка желоба водосточная пластиковая, диаметр 120 мм.	4 шт.		
3		Держатель желоба водосточного пластиковый, диаметр 120 мм.	8 шт.		
4		Труба водосточная пластиковая, диаметр 85 мм.	6 п.м.		
5		Слив трубы водосточной пластиковый, диаметр 85 мм.	2 шт.		
6		Держатель трубы водосточной пластиковый	12 шт.		
7		Слив для воронки	2 шт.		

1. Конструкцию крыльца см. КЖ.

Привязан		23-2024-АС	
Инженер	Ким И. Ю.		18.23
Н. контр.	Цой В.Г.		18.23
Инв. №			

2304-1-АР

«Строительство школы в селе Сарыузек» на 300 обучающихся в городе Атырау Атырауской области» (без наружных инженерных сетей)

Изм	Кол.уч	Лист	№док	Подпись	Дата
ГИП	Акшенбаевой Н.				04.24
ГАП	Еретин А.				04.24
Проверил	Акшенбаевой Н.				04.24
Разработал	Курмыгалов А.				04.24
Н.контроль	Акшенбаевой Н.				04.24

Средняя образовательная школа на 300 мест

Стадия	Лист	Листов
РП	44	

Крыльцо КР-2.

ТОО "АРХИтектор" ГСЛ № 19006879 г.Алматы

Формат А1

Крыльцо КР-3

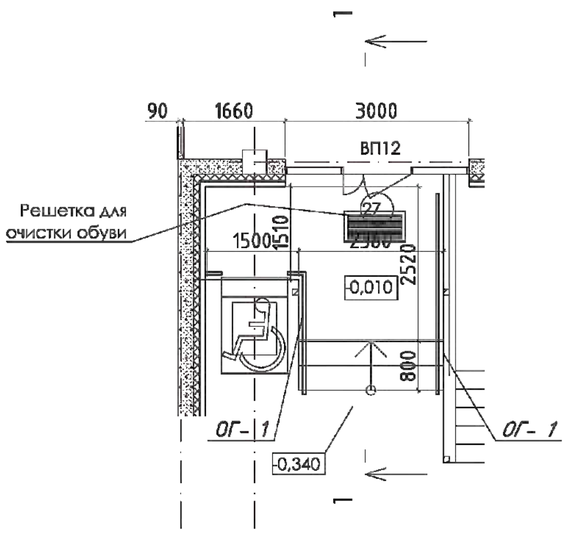

Разрез 1-1

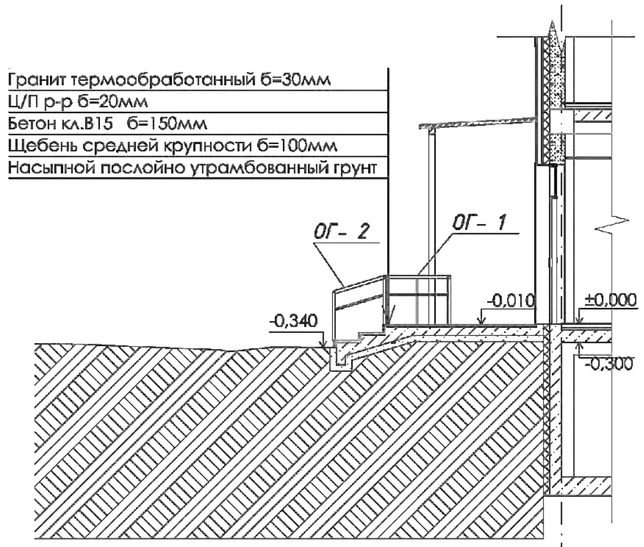

Узел 1

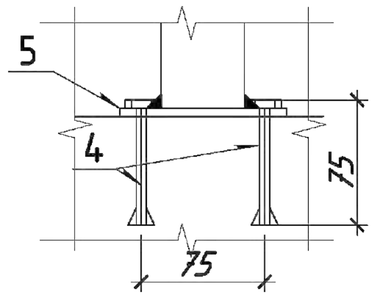

Ограждение Ог-1 фрагмент

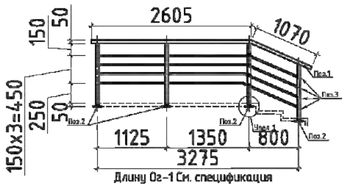

СПЕЦИФИКАЦИЯ

Поз.	Обозначение	Наименование	Кол.	Масса ед.кг.	Прим.
	Крыльцо Кр-3		1		
1		Гранит термообработанный б=30мм	11,3		м2
2		Гранит термообработанный б=20мм	2,0		м2
3		Цементно-песчаный раствор б=20мм	13,3		м2
	Ограждение Ог-1		1		
1	ГОСТ 9940-81*	Труба Ф50х2 L=пл.	4.1	2.93	
2	ГОСТ 9940-81*	Труба Ф50х2 L=900	8	2.13	
3	ГОСТ 9940-81*	Труба Ф20х3 L=пл.	4	4.9	
4	Анкерный Болт	М-8 L=75	10		
5	ГОСТ 103-2006	Полоса 100х100х4	5	0.3	

Спецификация элементов водостока Крыльца КрЗ

Поз.	Обозначение	Наименование	Кол.	Масса, кг., ед	Приме-чание
1		Колено водосточной пластиковой, диаметром 120 мм.	6,6 шт.		
2		Заглушка желоба водосточная пластиковая, диаметр 120 мм.	2 шт.		
3		Угол желоба, водосточного пластикового 90°, диаметр 120 мм.	1 шт.		
4		Держатель желоба водосточного пластиковый, диаметр 120 мм.	13 шт.		
5		Труба водосточная пластиковая, диаметр 85 мм.	6 пл.		
6		Слив трубы водосточной пластиковый, диаметр 85 мм.	2 шт.		
7		Держатель трубы водосточной пластиковый	10 шт.		
8		Слив.ная воронка	2 шт.		
9		Монолитный поликарбонат, толщина 8 мм.	15.25 м2		

Привязан		23-2024-АС	
Инженер	Ким И. Ю.		18.23
Н. контр.	Цой В.Г.		18.23
Инв. №			

Изм	Кол.уч	Лист	№док	Подпись	Дата				
						2304-1-АР			
						«Строительство школы в селе Сарыузек» на 300 обучающихся в городе Атырау Атырауской области» (без наружных инженерных сетей)			
ГИП		Акцилибаева Н.			04.24	Средняя образовательная школа на 300 мест	Стадия	Лист	Листов
ГАП		Еренгин А.			04.24		РП	4.5	
Проверил		Акцилибаева Н.			04.24	Крыльцо КР-3.	ТОО "АРХИпелга" ГСЛ № 19006879 г.Алматы		
Разработал		Кульжатов А.			04.24				
Н.контроль		Акцилибаева Н.			04.24				

Формат А1

Крыльцо КР-4

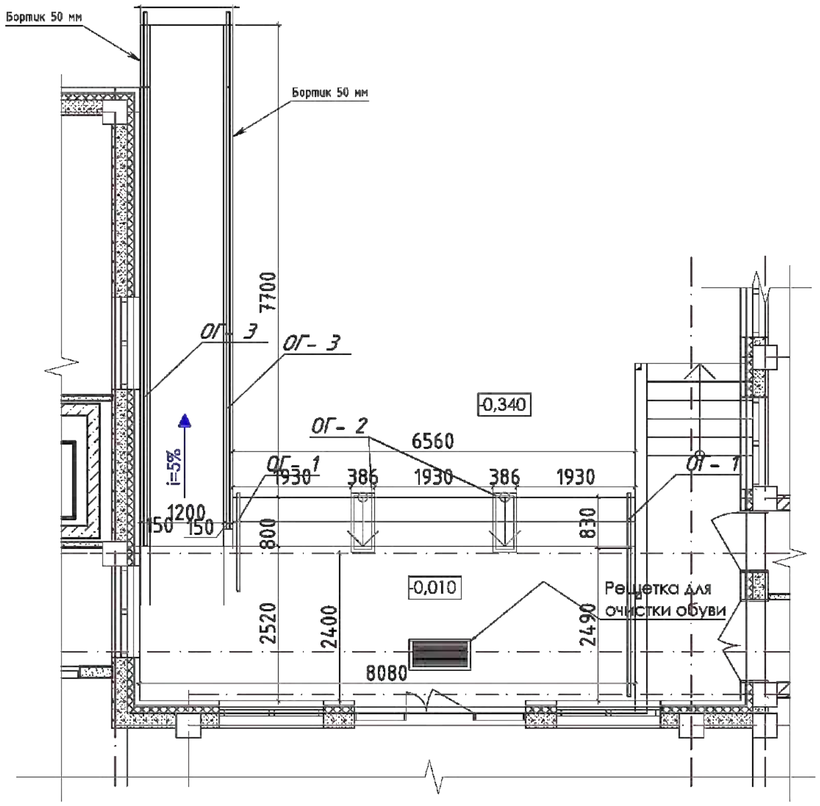

Разрез 1-1

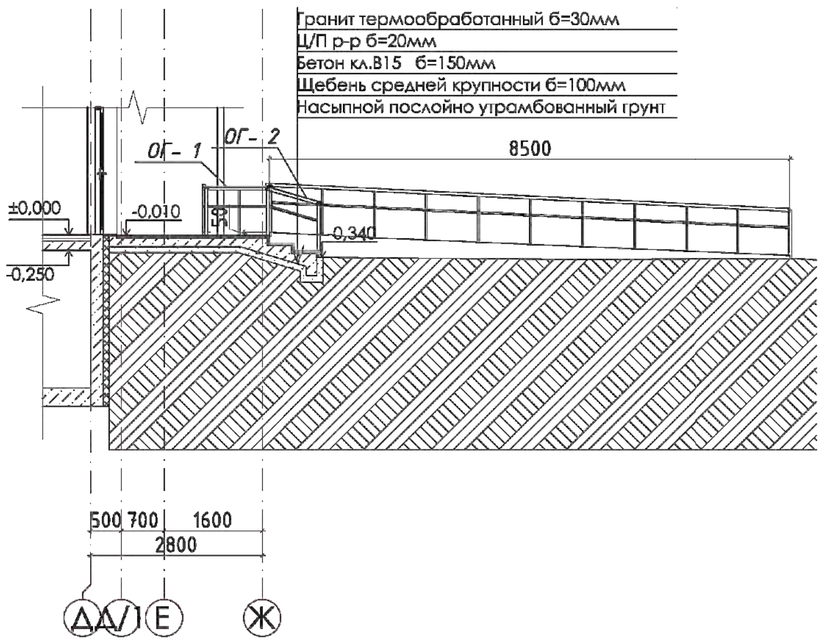

Ограждение Ог-1 фрагмент

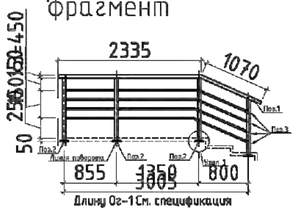

Ограждение Ог-2 боковой вид

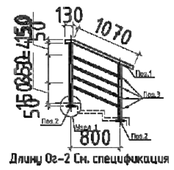

Ограждение Ог-3 фрагмент

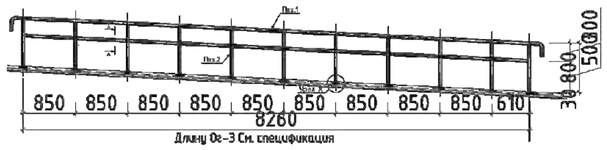

Разрез 3-3

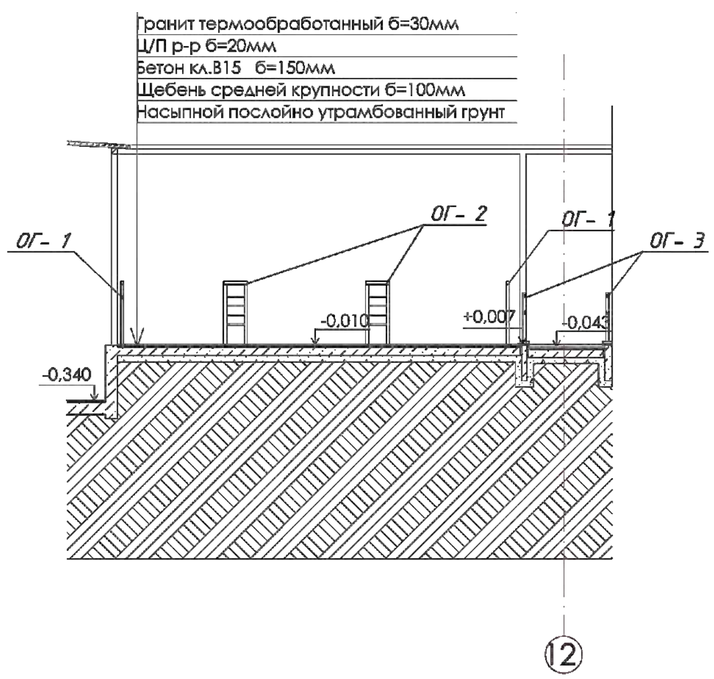

Разрез 2-2

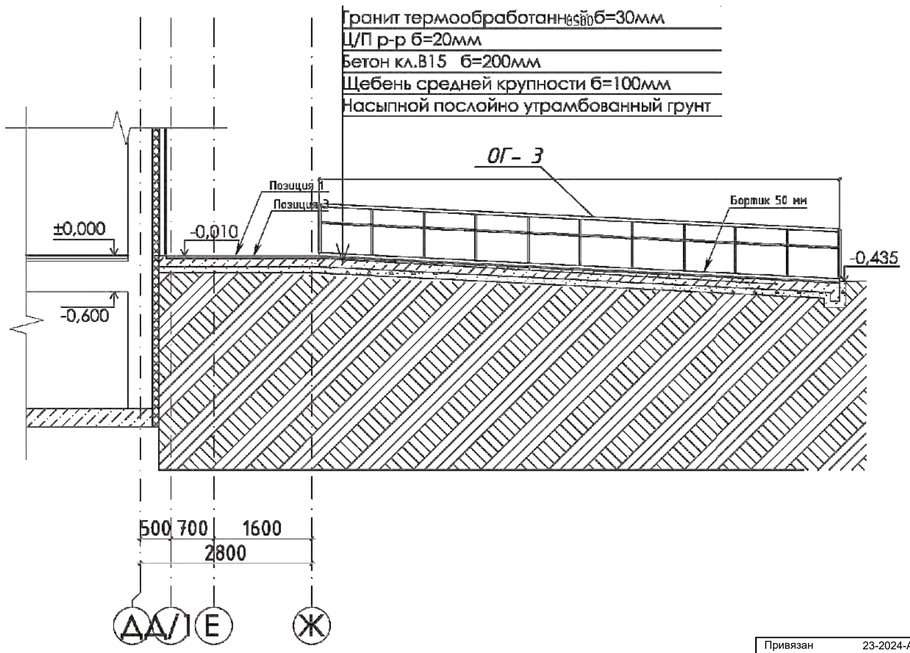

Спецификация элементов водостока Крыльца КР4

Поз.	Обозначение	Наименование	Кол.	Масса ед., кг	Приме-чание
1		Желоб водосточный пластиковый, диаметром 120 мм.	11,8 п.м.		
2		Заглушка желоба водосточная пластиковая, диаметр 120 мм.	2 шт.		
3		Угол желоба водосточного пластиковый 90°, диаметр 120 мм.	1 шт.		
4		Держатель желоба водосточного пластиковый, диаметр 120 мм.	24 шт.		
5		Труба водосточная пластиковая, диаметр 85 мм.	6 п.м.		
6		Слив трубы водосточной пластиковый, диаметр 85 мм.	2 шт.		
7		Держатель трубы водосточной пластиковый	10 шт.		
8		Слуховая воронка	2 шт.		
9		Монолитный поликарбонат, толщина 6 мм.	24,9 м2		

СПЕЦИФИКАЦИЯ

Поз.	Обозначение	Наименование	Кол.	Масса ед.кг.	Прим.
	Крыльцо Кр-4		1		
1		Гранит термообработанный б=30мм	51,5		м2
2		Гранит термообработанный б=20мм	12,4		м2
3		Цементно-песчаный раствор б=20мм	63,9		м2
	Ограждение Ог-1		1		
1	ГОСТ 9940-81*	Труба Ф50х2 L=п.м	4,92	2,93	14,42
2	ГОСТ 9940-81*	Труба Ф50х2 L=900	7	2,13	14,91
3	ГОСТ 9940-81*	Труба Ф20х3 L=п.м.	19,12	4,9	93,69
4	Анкерный болт	М-8 L=75	14		
5	ГОСТ 103-2006	Полоса 100х100х4	7	0,3	2,1
	Ограждение Ог-2		1		
1	ГОСТ 9940-81*	Труба Ф50х2 L=п.м	6,24	2,93	18,29
2	ГОСТ 9940-81*	Труба Ф50х2 L=900	8	2,13	17,04
3	ГОСТ 9940-81*	Труба Ф20х3 L=п.м.	24,96	4,9	122,3
4	Анкерный болт	М-8 L=75	16		
5	ГОСТ 103-2006	Полоса 100х100х4	8	0,3	2,4
	Ограждение Ог-3		1		
1	ГОСТ 9941-81	Труба нержавеющая, круглая Ф=45мм, б=2мм L=п.м	17,14	2,12	36,34
2	ГОСТ 9941-81	Труба нержавеющая, круглая Ф=45мм, б=2мм L=830	22	1,76	38,72
3	Анкерный болт	М-8 L=75	44		
4	ГОСТ 103-2006	Полоса 100х100х4	22	0,3	6,6
5	ГОСТ 9941-81	Труба нержавеющая, круглая Ф=20мм, б=1,2мм L=120	22	0,06	1,32
6	ГОСТ 9941-81	Труба нержавеющая, круглая Ф=45мм, б=2мм L=п.м	16,72	2,12	35,45

1. Конструкцию крыльца см. КЖ.

Привязан		23-2024-АС					2304-1-АР		
							«Строительство школы в селе Сарыузек» на 300 обучающихся в городе Атырау Атырауской области» (без наружных инженерных сетей)		
					Изм.	Кол.уч.	Лист	№док.	Подпись	Дата			
Инженер	Ким И. Ю.		18.23		ГИП	Акцильдеков Н.			04.24	Средняя образовательная школа на 300 мест	Стадия	Лист	Листов
Н. контр.	Цой В.Г.		18.23		ГАП	Еремин А.			04.24		РП	4.6	
					Проверил	Акцильдеков Н.			04.24				
					Разработал	Кумыктиов А.			04.24	Крыльцо КР-4.	ТОО "АРХИпелаг" ГСЛ № 19006879 г.Алматы		
Инв. №					Н.контроль	Акцильдеков Н.			04.24				

Формат А1

Крыльцо КР-5

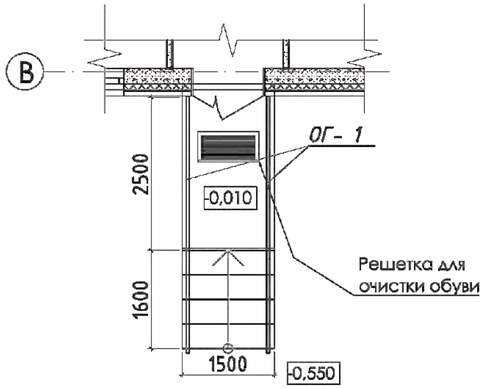

Разрез 1-1

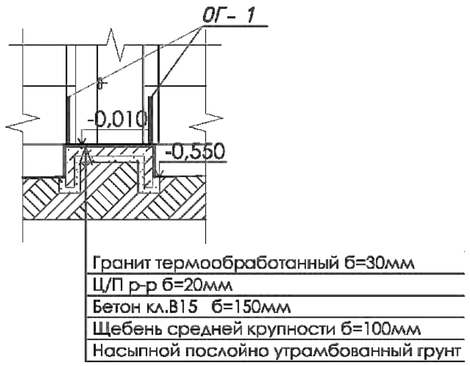

Разрез 2-2

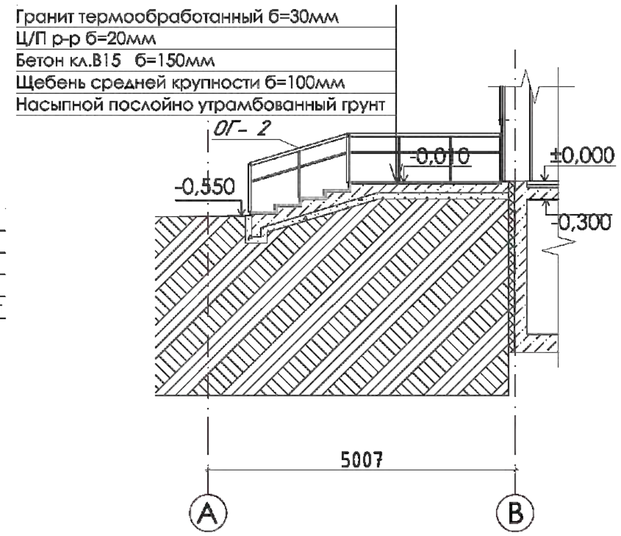

Ограждение Ог-1 фрагмент

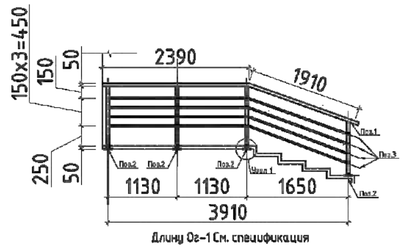

Узел 1

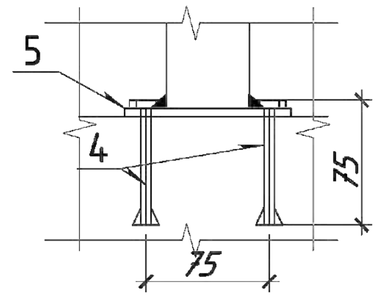

Крыльцо КР-6

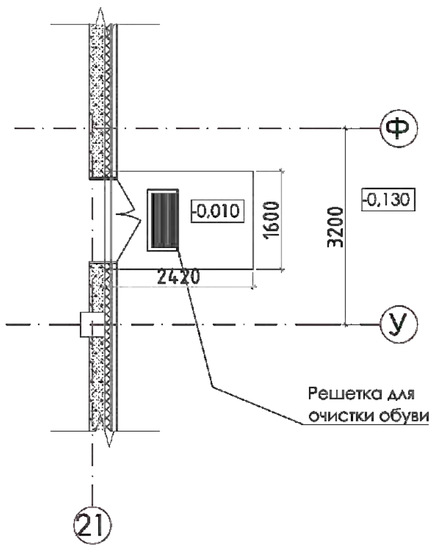

Разрез 3-3

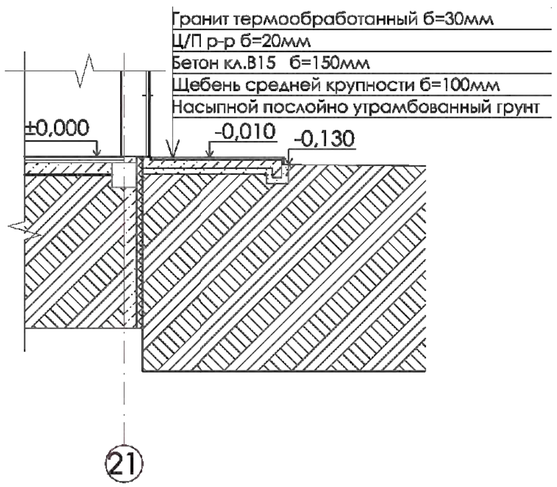

Разрез 4-4

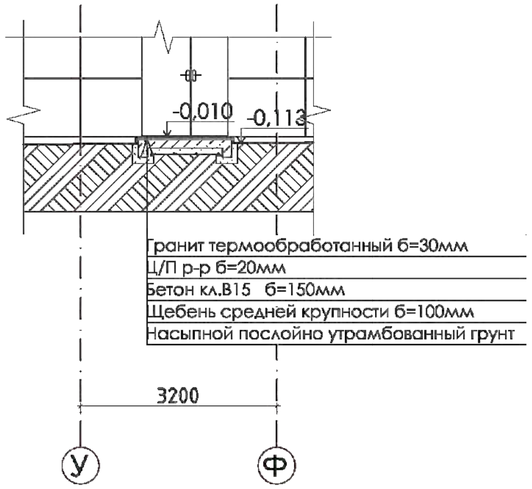

СПЕЦИФИКАЦИЯ

Поз.	Обозначение	Наименование	Кол.	Масса ед.кг.	Прим.
		Крыльцо Кр-5	1		
1		Гранит термообработанный б=30мм	6,5		м2
2		Гранит термообработанный б=20мм	4,63		м2
3		Цементно-песчаный раствор б=20мм	11,13		м2
		Ограждение Ог-1	1		
1	ГОСТ 9940-81*	Труба Ф50х2 L=пл.	8,38	2,93	24,55
2	ГОСТ 9940-81*	Труба Ф50х2 L=980	8	2,13	17,04
3	ГОСТ 9940-81*	Труба Ф20х3 L=пл.	32,96	4,9	161,5
4	Анкерный болт	М-8 L=75	16		
5	ГОСТ 103-2006	Полоса 100х100х4	8	0,3	2,4
		Крыльцо Кр-6	1		
1		Гранит термообработанный б=30мм	3,9		м2
2		Гранит термообработанный б=20мм	0,8		м2
3		Цементно-песчаный раствор б=20мм	4,7		м2

1. Конструкцию крыльца см. КЖ.

Привязан	23-2024-АС		
Инженер	Ким И. Ю.		18.23
Н. контр.	Цой В.Г.		18.23
Инв. №			

Изм	Кол.уч	Лист	№док	Подпись	Дата				
						2304-1-АР			
						«Строительство школы в селе Сарыузек» на 300 обучающихся в городе Атырау Атырауской области» (без наружных инженерных сетей)			
ГИП		Акцельбекова Н.			06.24	Средняя образовательная школа на 300 мест	Стадия	Лист	Листов
ГАП		Еремин А.			06.24		РП	47	
Проверил		Акцельбекова Н.			06.24				
Разработал		Кульмятов А.			06.24	Крыльцо КР-5, 6.	ТОО "АРХИпелаг" ГСЛ № 19006879 г.Алматы		
Н.контроль		Акцельбекова Н.			06.24				

Формат А1

Крыльцо КР-7

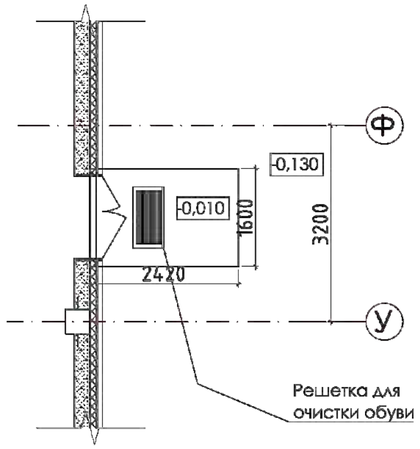

Разрез 1-1

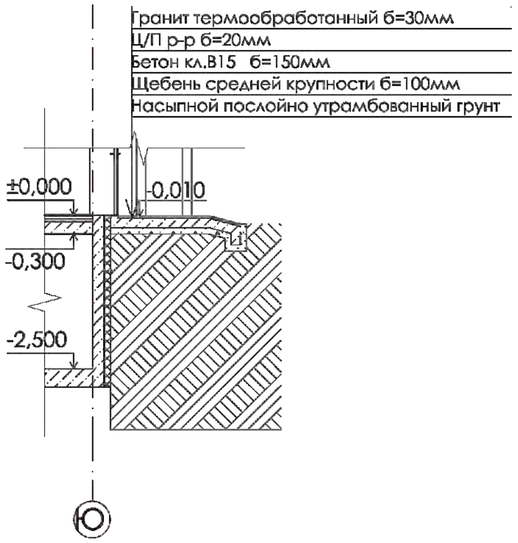

Разрез 2-2

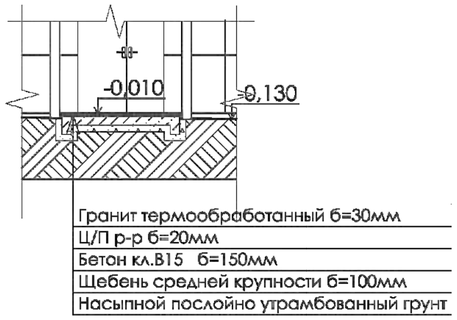

СПЕЦИФИКАЦИЯ

Поз.	Обозначение	Наименование	Кол.	Масса ед.кг.	Прим.
		Крыльцо Кр-7	1		
1		Гранит термообработанный б=30мм	3,9		м2
2		Гранит термообработанный б=20мм	0,8		м2
3		Цементно-песчаный раствор б=20мм	4,7		м2
		Крыльцо Кр-8	1		
1		Гранит термообработанный б=30мм	5,2		м2
2		Гранит термообработанный б=20мм	1,4		м2
3		Цементно-песчаный раствор б=20мм	6,6		м2

Крыльцо КР-8

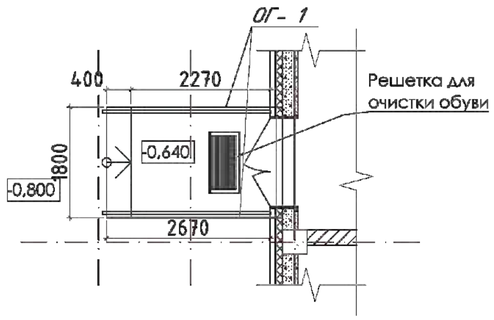

Разрез 3-3

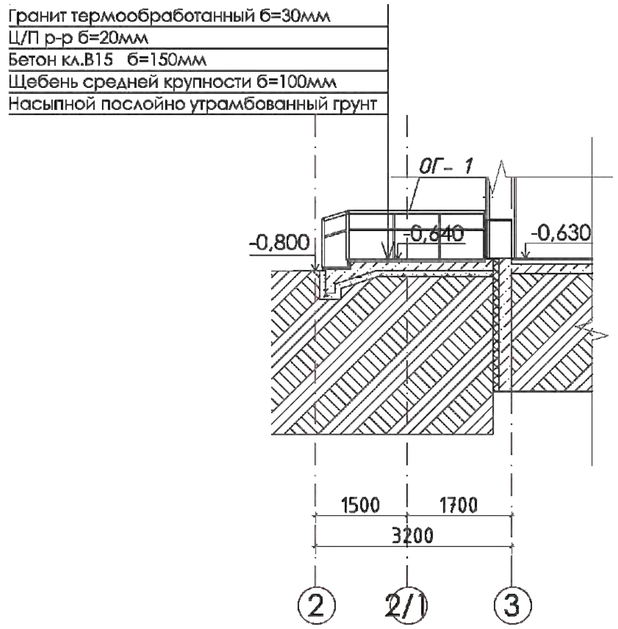

Разрез 4-4

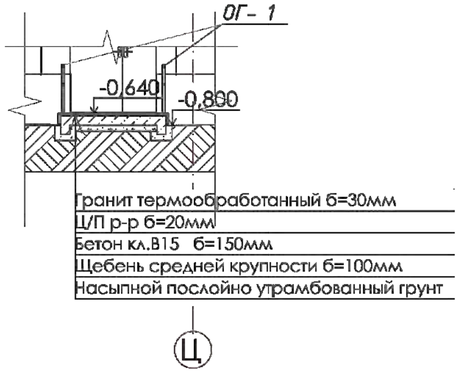

1. Конструкцию крыльца см. КЖ.

Привязан		23-2024-АС	
Инженер	Ким И. Ю.		18.23
Н. контр.	Цой В.Г.		18.23
Инв. №			

						2304-1-АР		
Изм	Кол.уч	Лист	№док	Подпись	Дата	«Строительство школы в селе Сарыузек» на 300 обучающихся в городе Атырау Атырауской областии» (без наружных инженерных сетей)		
ГИП		Акцильдекова Н.			04.24	Средняя образовательная школа на 300 мест	Стадия	Лист	Листов
ГАП		Еремин А.			04.24		РП	48	
Проверил		Акцильдекова Н.			04.24	Крыльцо КР-7, 8.	ТОО "АРХИпелаг" ГСЛ № 19006879 г.Алматы		
Разработал		Кульмятов А.			04.24				
Н.контроль		Акцильдекова Н.			04.24				

Формат А1

Крыльцо КР-9

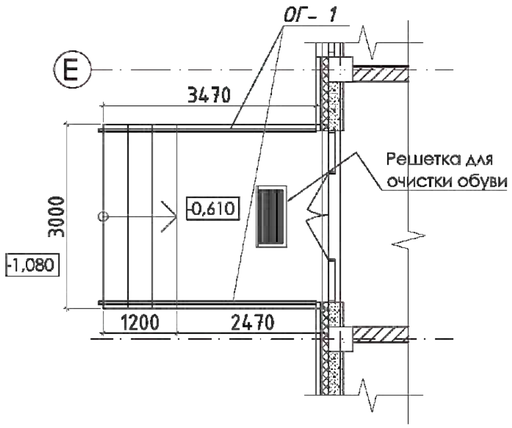

Разрез 1-1

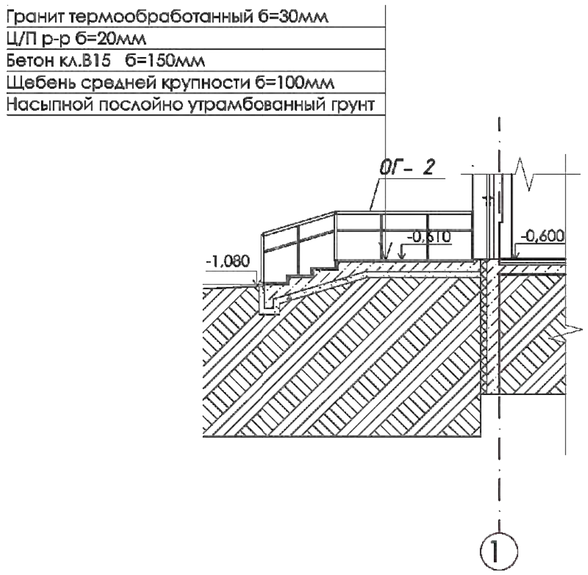

Разрез 2-2

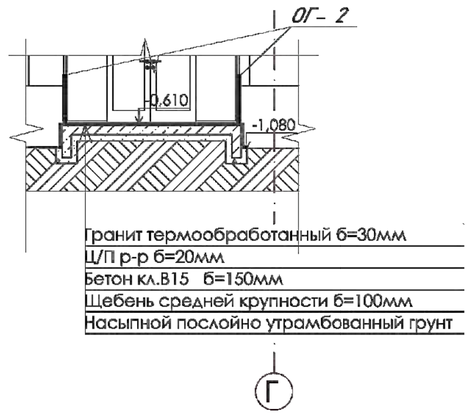

Ограждение Ог-1 фрагмент

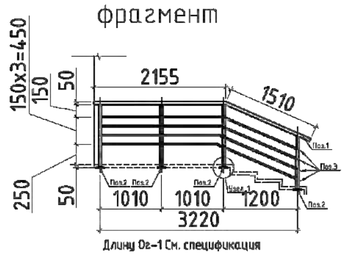

Узел 1

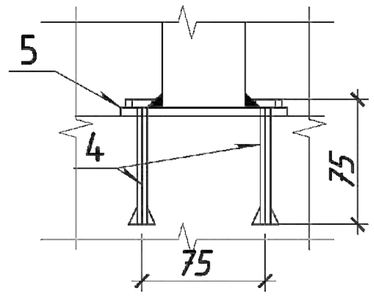

Крыльцо КР-10

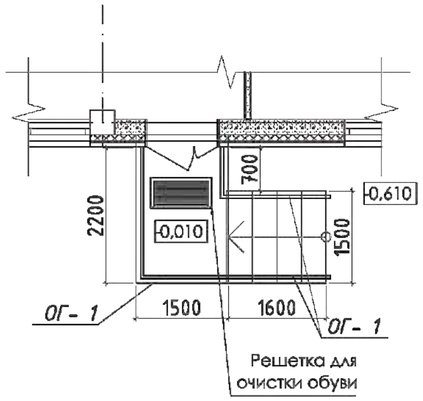

Разрез 3-3

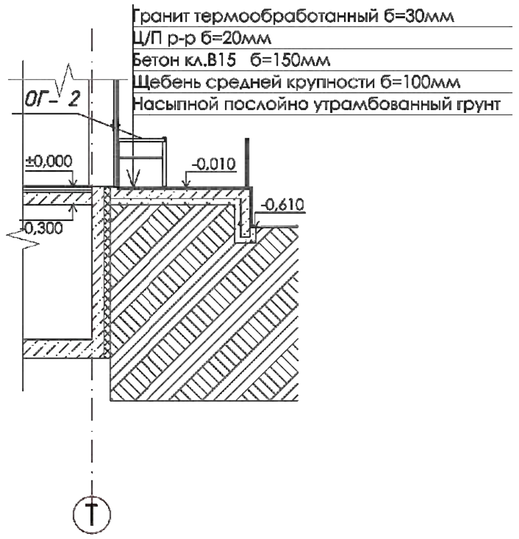

Разрез 4-4

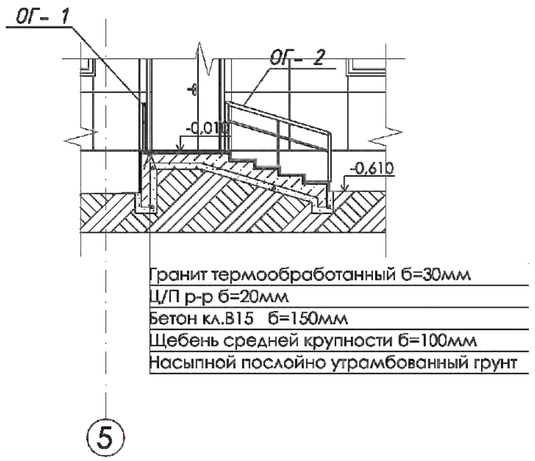

СПЕЦИФИКАЦИЯ

Поз.	Обозначение	Наименование	Кол.	Масса ед.кг.	Прим.
	Крыльцо Кр-9		1		
1		Гранит термообработанный б=30мм	11,0		м2
2		Гранит термообработанный б=20мм	3,92		м2
3		Цементно-песчаный раствор б=20мм	14,92		м2
	Ограждение Ог-1		1		
1	ГОСТ 9940-81*	Труба Ф50х2 L=п.м	7,08	2,93	20,74
2	ГОСТ 9940-81*	Труба Ф50х2 L=980	8	2,13	
3	ГОСТ 9940-81*	Труба Ф20х3 L=п.м.	27,76	4,9	136,02
4	Анкерный болт	М-8 L=75	16		
5	ГОСТ 103-2006	Полоса 100х100х4	8	0,3	2,4
	Крыльцо Кр-10		1		
1		Гранит термообработанный б=30мм	6,0		м2
2		Гранит термообработанный б=20мм	5,0		м2
3		Цементно-песчаный раствор б=20мм	11,0		м2
	Ограждение Ог-1		1		
1	ГОСТ 9940-81*	Труба Ф50х2 L=п.м	7,08	2,93	23,08
2	ГОСТ 9940-81*	Труба Ф50х2 L=980	8	2,13	17,04
3	ГОСТ 9940-81*	Труба Ф20х3 L=п.м.	30,96	4,9	151,7
4	Анкерный болт	М-8 L=75	16		
5	ГОСТ 103-2006	Полоса 100х100х4	8	0,3	2,4

1. Конструкцию крыльца см. КЖ.

Привязан	23-2024-АС		
Инженер	Ким И. Ю.		18.23
Н. контр.	Цой В.Г.		18.23
Инв. №			

Изм	Кол.уч	Лист	№док	Подпись	Дата	2304-1-АР
						«Строительство школы в селе Сарыузек» на 300 обучающихся в городе Атырау Атырауской области» (без наружных инженерных сетей)
ГИП	Ержильбаев Н				04.24	Средняя образовательная школа на 300 мест
ГАП	Еренгин А.				04.24	
Проверил	Ержильбаев Н				04.24	
Разработал	Крыжанов А.				04.24	Крыльца КР-9, 10.
Н.контроль	Ержильбаев Н				04.24	

Стадия	Лист	Листов
РП	48.1	

ТОО "АРХИпелаг" ГСЛ № 19006879 г.Алматы

Формат А1

Крыльцо КР-11

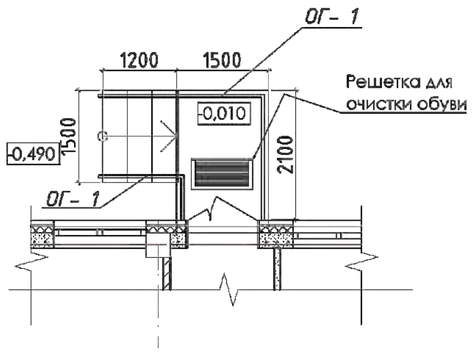

Разрез 1-1

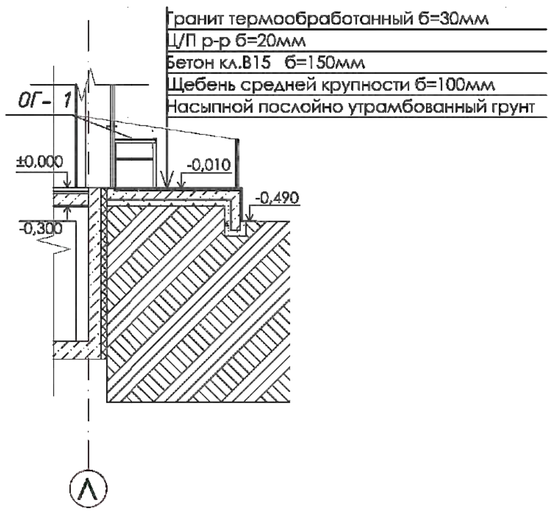

Разрез 2-2

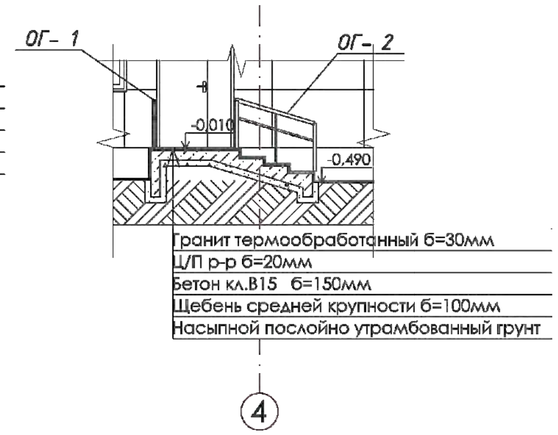

Ограждение Ог-1 развёртка,фрагмент

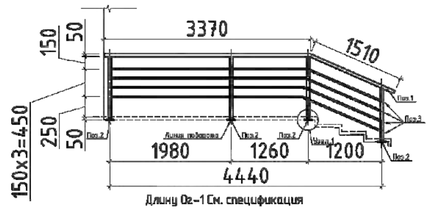

Узел 1

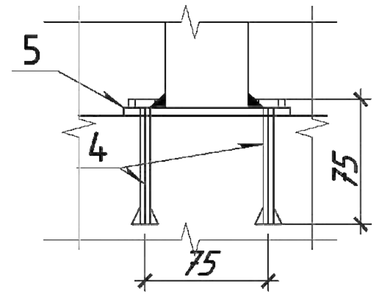

Крыльцо КР-12

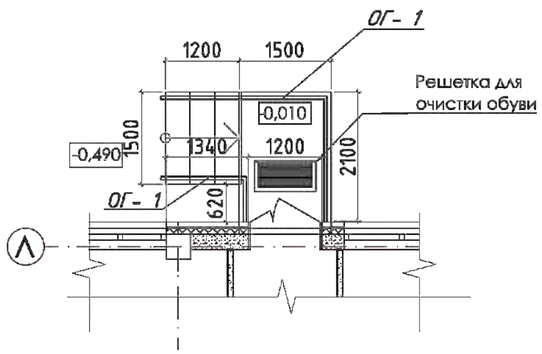

Разрез 1-1

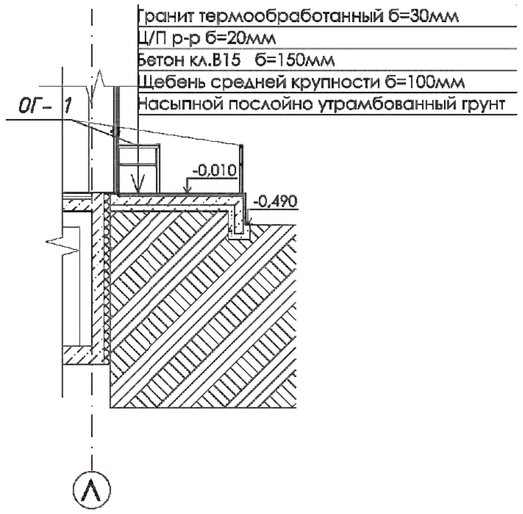

Разрез 2-2

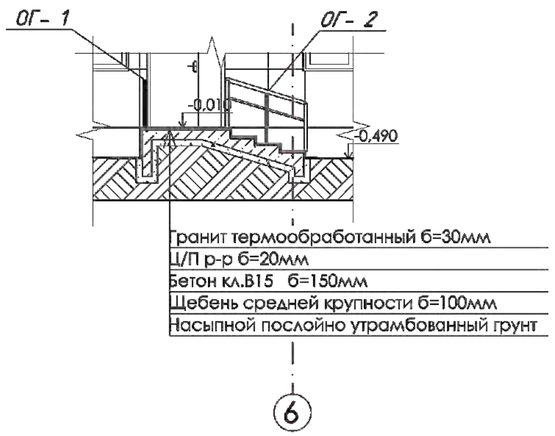

СПЕЦИФИКАЦИЯ

Поз.	Обозначение	Наименование	Кол.	Масса ед.кг.	Прим.
		Крыльцо Кр-11	1		
1		Гранит термообработанный б=30мм	5,3		м2
2		Гранит термообработанный б=20мм	4,0		м2
3		Цементно-песчаный раствор б=20мм	9,3		м2
		Ограждение Ог-1	1		
1	ГОСТ 9940-81*	Труба Ф50х2 L=пм	6,87	2,93	20,13
2	ГОСТ 9940-81*	Труба Ф50х2 L=900	8	2,13	17,04
3	ГОСТ 9940-81*	Труба Ф20х3 L=пм.	26,92	4,9	131,9
4	Анкерный болт	М-8 L=75	16		
5	ГОСТ 103-2006	Полоса 100х100х4	8	0,3	2,4
		Крыльцо Кр-12	1		
1		Гранит термообработанный б=30мм	5,3		м2
2		Гранит термообработанный б=20мм	4,0		м2
3		Цементно-песчаный раствор б=20мм	9,3		м2
		Ограждение Ог-1	1		
1	ГОСТ 9940-81*	Труба Ф50х2 L=пм	6,87	2,93	20,13
2	ГОСТ 9940-81*	Труба Ф50х2 L=900	8	2,13	17,04
3	ГОСТ 9940-81*	Труба Ф20х3 L=пм.	26,92	4,9	131,9
4	Анкерный болт	М-8 L=75	16		
5	ГОСТ 103-2006	Полоса 100х100х4	8	0,3	2,4

1. Конструкцию крыльца см. КЖ.

Привязан		23-2024-АС
Инженер	Ким И. Ю.	18.23
Н. контр.	Цой В.Г.	18.23
Инв. №		

2304-1-АР

«Строительство школы в селе Сарыузек» на 300 обучающихся в городе Атырау Атырауской области» (без наружных инженерных сетей)

Изм. | Кол.уч. | Лист | №док. | Подпись | Дата

ГИП	Акцильдевой Н.		04.24
ГАП	Еренгин А.		04.24
Проверил	Акцильдевой Н.		04.24
Разработал	Курмыгтаев А.		04.24
Н.контроль	Акцильдевой Н.		04.24

Средняя образовательная школа на 300 мест

Стадия: РП | Листы: 48.2 | Листов:

Крыльцо КР-11, 12.

ТОО "АРХИтектура" ГСЛ № 19006679 г.Алматы

Формат А1

ЗЭР–1

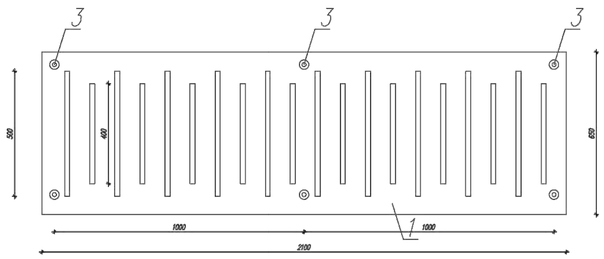

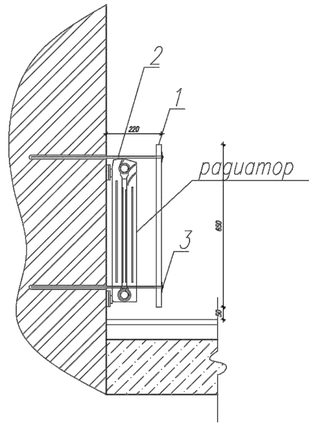

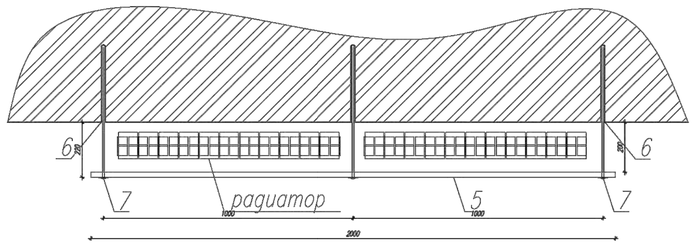

ЗЭР–2

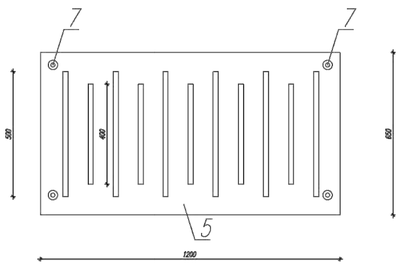

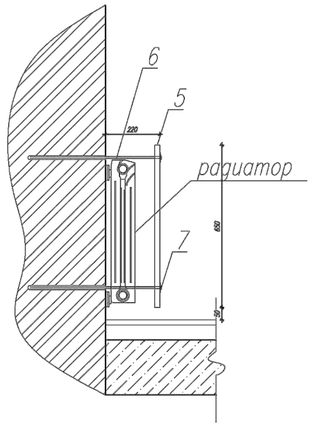

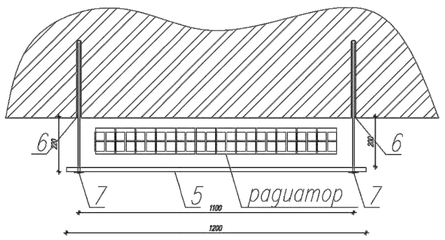

ЗЭР–3

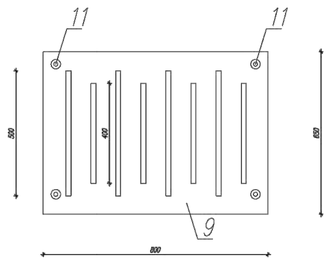

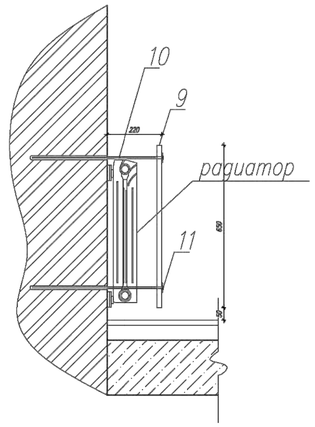

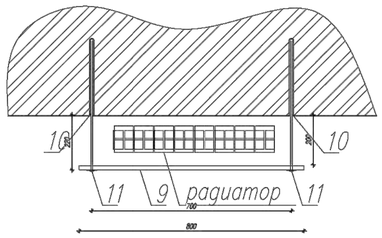

СПЕЦИФИКАЦИЯ

Марка	Обозначение	Наименование	Колич.	Масса ед, кг	Примечание
		ЗЭР–1	17		
1	ГОСТ 32297–2013	Панель ДСП 0,8х0,65х19	309		
2	ГОСТ 5781–82*	d=12мм AII L=400			
3	ГОСТ 103–2006	4х40 L=160			
4		самонарезные винты			
		ЗЭР–2	10		
5	ГОСТ 32297–2013	Панель ДСП 1,0х0,65х19			
6	ГОСТ 5781–82*	d=12мм AII L=400			
7	ГОСТ 103–2006	4х40 L=160			
8		самонарезные винты			
		ЗЭР–3	15		
9	ГОСТ 32297–2013	Панель ДСП 1,2х0,65х19			
10	ГОСТ 5781–82*	d=12мм AII L=400			
11	ГОСТ 103–2006	4х40 L=160			
12		самонарезные винты			
		ЗЭР–4	37		
9	ГОСТ 32297–2013	Панель ДСП 1,5х0,65х19			
10	ГОСТ 5781–82*	d=12мм AII L=400			
11	ГОСТ 103–2006	4х40 L=160			
12		самонарезные винты			
		ЗЭР–5	2		
9	ГОСТ 32297–2013	Панель ДСП 1,7х0,65х19			
10	ГОСТ 5781–82*	d=12мм AII L=400			
11	ГОСТ 103–2006	4х40 L=160			
12		самонарезные винты			
		ЗЭР–6	35		
9	ГОСТ 32297–2013	Панель ДСП 2,0х0,65х19			
10	ГОСТ 5781–82*	d=12мм AII L=400			
11	ГОСТ 103–2006	4х40 L=160			
12		самонарезные винты			
		ЗЭР–7	7		
9	ГОСТ 32297–2013	Панель ДСП 2,8х0,65х19			
10	ГОСТ 5781–82*	d=12мм AII L=400			
11	ГОСТ 103–2006	4х40 L=160			
12		самонарезные винты			
		ЗЭР–8	30		
9	ГОСТ 32297–2013	Панель ДСП 3,0х0,65х19			
10	ГОСТ 5781–82*	d=12мм AII L=400			
11	ГОСТ 103–2006	4х40 L=160			
12		самонарезные винты			

1. Размеры и количество решеток уточнить по месту строительства.
2. Зашивку радиатора выполнить ГКЛ в толщиной 12,5 мм. на металлической подсистеме расход 195,2 $м^2$, для циркуляции воздуха установить решетку радиатора размером 500х400 мм. в количестве 356 шт.
3. Отделку выполнить гипсовой шпаклевкой толщиной 20 мм, акриловая краска за 2 раза. Расход 195,2 $м^2$.

Привязан	23-2024-АС						2304-1-АР		
							«Строительство школы в селе Сарыузек» на 300 обучающихся в городе Атырау Атырауской области» (без наружных инженерных сетей)		
Инженер	Ким И. Ю.		18.23	ГИП	Джунельбеков М.	04,24	Средняя образовательная школа на 300 мест	Стадия: РП	Лист: 49 / Листов:
Н. контр.	Цой В.Г.		18.23	ГАП	Еремин А.	04,24			
				Проверил	Джунельбеков М.	04,24	Схема конструкции защиты радиаторов	ТОО "АРХИпелаг" ГСЛ № 19006879 г.Алматы	
Инв. №				Разработал	Кульжанов А	04,24			
				Н.контроль	Джунельбеков М.	04,24			

Изм | Кол.уч | Лист | №док | Подпись | Дата

Формат А2

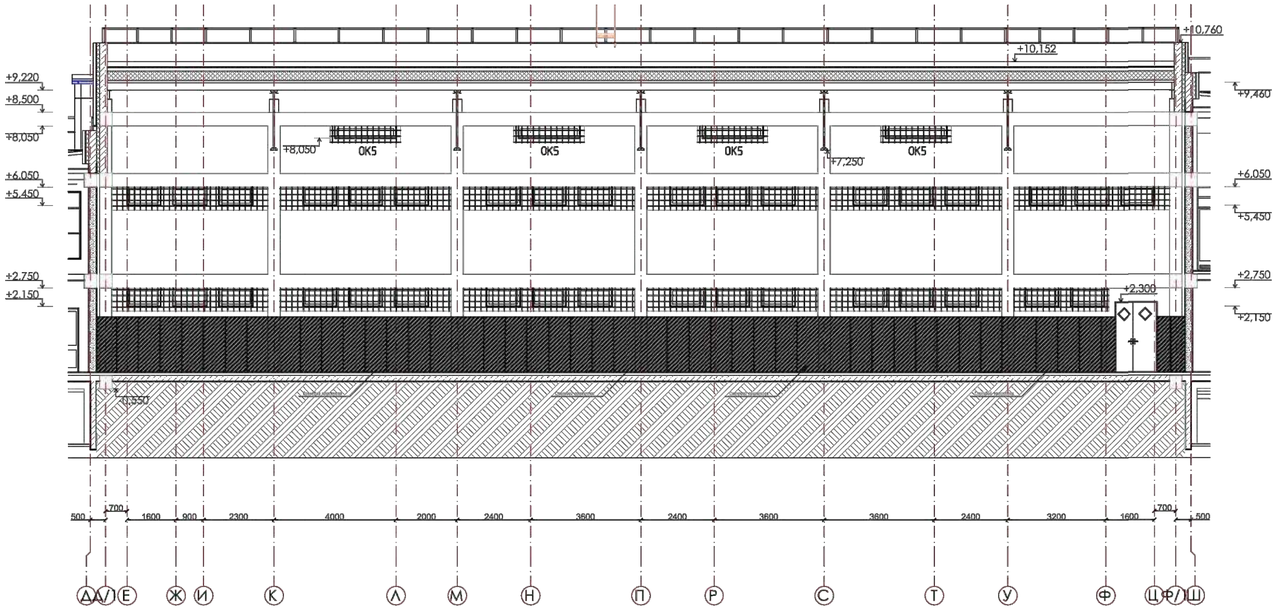

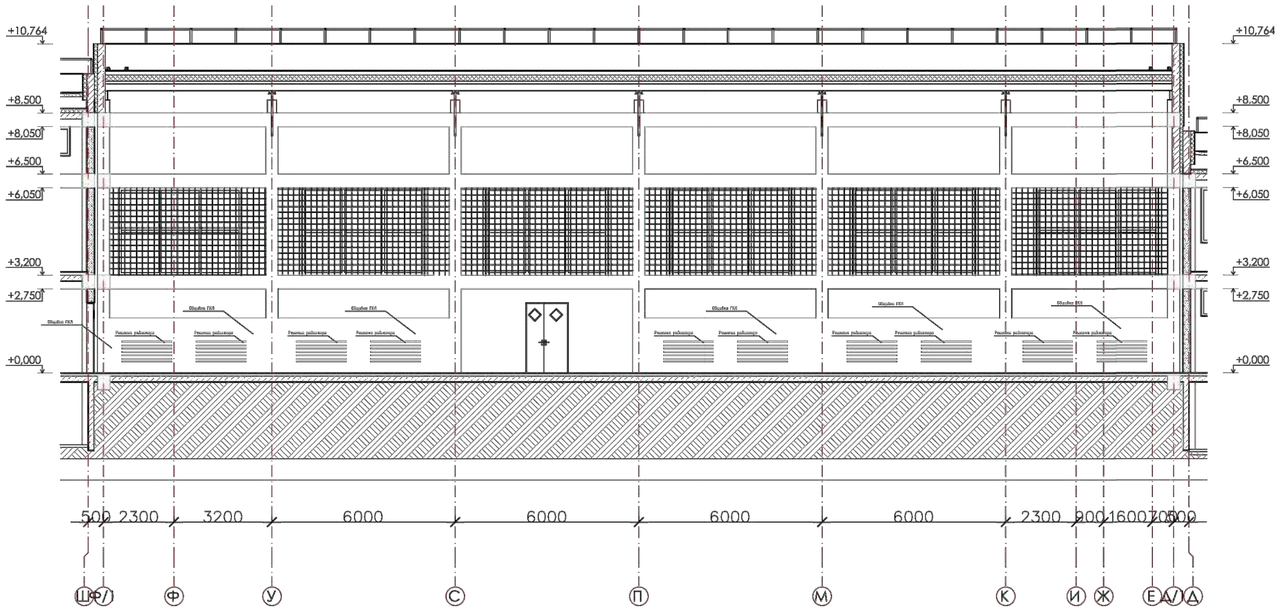

Сетка заградительная
(полипропилен)
1 шт

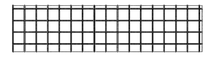

Сетка заградительная
(полипропилен)
4 шт

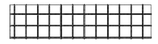

Сетка заградительная
(полипропилен)
3 шт

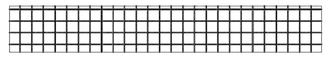

Сетка заградительная
(полипропилен)
8 шт

Сетка заградительная
(полипропилен)
2 шт

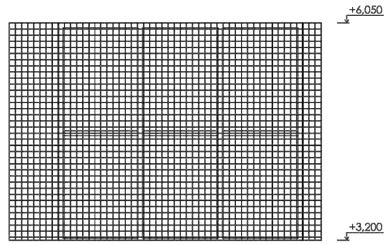

Сетка заградительная
(полипропилен)
4 шт

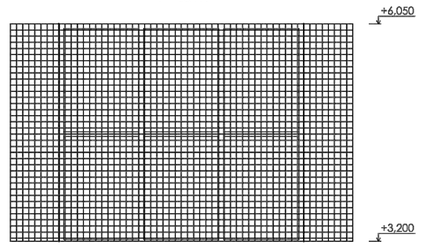

СПЕЦИФИКАЦИЯ ИЗДЕЛИЙ КРЕПЛЕНИЯ СЕТКИ

Поз.	Обозначение	Наименование	Кол-во	Масса ед., кг	Примечание
1	ГОСТ 10704-91	Тр. дн 60х3, L= п.м	120,0	4,22	
2	ГОСТ 34028-2016	ø12 А400 ГОСТ 34028-2016, L=300	16	0,27	
3	ГОСТ 34028-2016	ø16 А400 ГОСТ 34028-2016, L=600	16	0,95	
4	ГОСТ 103-2006	-60х8, L=180	50	0,68	
5	ГОСТ 10704-91	Тр. дн 21,3х3,2, L=60	50	0,086	
6	ГОСТ 34028-2016	ø10 А240 ГОСТ 34028-2016, L=220	30	0,136	
7	ГОСТ 34028-2016	ø12 А240 ГОСТ 34028-2016, L=300	50	0,27	
8	ГОСТ 34028-2016	ø12 А240 ГОСТ 34028-2016, L=200	16	0,18	
		Капроновая сетка (ячейка 100х100мм)м²	148,30		

Экран для защиты радиаторов
Э-2

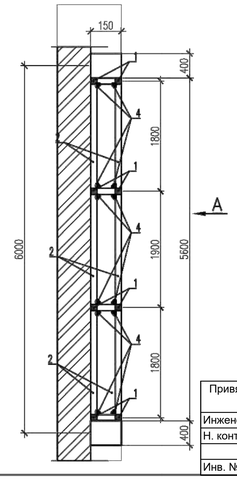

Анкерный болт
с крюком

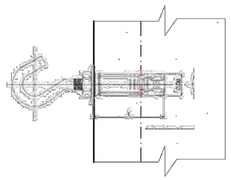

Вид А

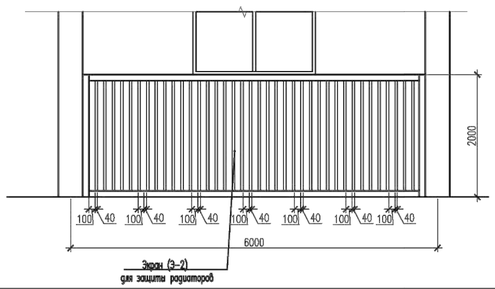

1. Сетка заградительная, размер ячейки 100 х 100 мм RAC-100, из полипропиленовой нити. Расход-148,3 м2.
2. Осветительные приборы выполнить с защитной решеткой.
3. Ниши с отопительными радиаторами зашить ГКЛа на высоту 1.8. Расход 134,2 м2.
4. Зашить стены и колонны спортивного зала матами для стен на высоту 1,8 м. Расход 134,2 м2.
5. Для крепления защитной сетки применить анкера с крюком в количестве 174 шт.

						2304-1-АР			
Изм	Кол.уч	Лист	№док	Подпись	Дата	«Строительство школы в селе Сарыузек» на 300 обучающихся в городе Атырау Атырауской области» (без наружных инженерных сетей)			
Привязан		23-2024-АС				Средняя образовательная школа на 300 мест	Стадия	Лист	Листов
		ГИП	Джунельбаков М		04.24		РП	51	
Инженер	Ким И. Ю.	ГАП	Еремин А.		04.24				
Н. контр.	Цой В.Г.	Проверил	Джунельбаков М		04.24	Схема оградительных сеток в спортзале. М1:100	ТОО "АРХИпелаг" ГСЛ № 19006879 г.Алматы		
		Разработал	Кульжанов А		04.24				
Инв. №		Н.контроль	Джунельбаков М		04.24				

A1

Устройство покрытия лифтовой шахты

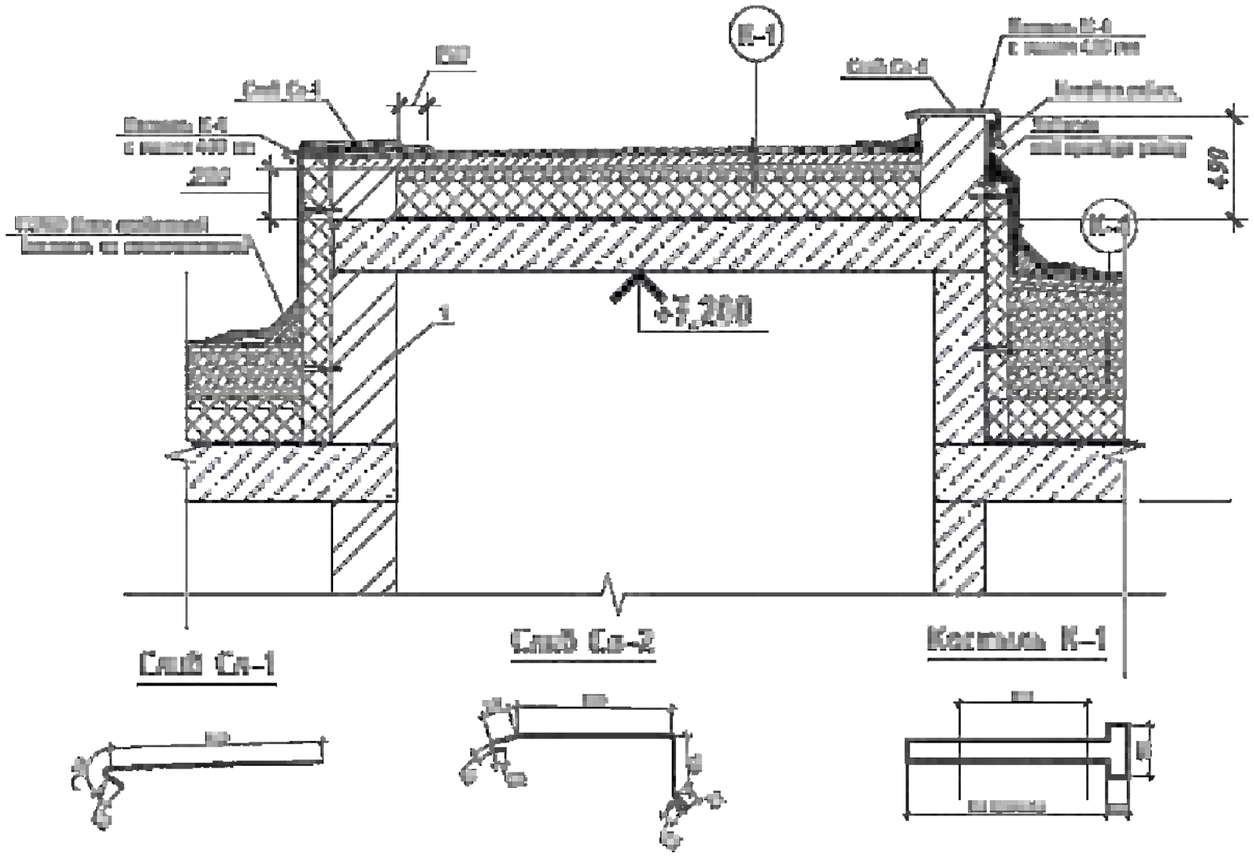

Поз.	Обозначение	Наименование	Кол.	Масса ед. кг	Прим.
		Внутренние инженерные системы			
1	[redacted]	[redacted]	[redacted]		[redacted]
2		[redacted]	[redacted]		
3		[redacted]	[redacted]		
4	[redacted]	[redacted]	[redacted]		
Сл-1	[redacted]	[redacted]	[redacted]	[redacted]	
Сл-2	[redacted]	[redacted]	[redacted]	[redacted]	
Сл-4	[redacted]	[redacted]	[redacted]	[redacted]	

1. [redacted]
2. [redacted]

Привязан	23-2024-АС						
Инженер	Ким И. Ю.		18.23	ГИП	Джунельбеков М.		04,24
Н. контр.	Цой В.Г.		18.23	ГАП	Еремин А.		04,24
				Проверил	Джунельбеков М.		04,24
Инв. №				Разработал	Кульжанов А.		04,24
				Н.контроль	Джунельбеков М.		04,24

Изм | Кол.уч | Лист | №док | Подпись | Дата

2304-1-АР

«Строительство школы в селе Сарыузек» на 300 обучающихся в городе Атырау Атырауской области» (без наружных инженерных сетей)

Средняя образовательная школа на 300 мест

Стадия	Лист	Листов
РП	50.1	

Устройство покрытие лифтовой шахты. Спецификация.

ТОО "АРХИпелаг"
ГСЛ № 19006879
г.Алматы

Формат А2

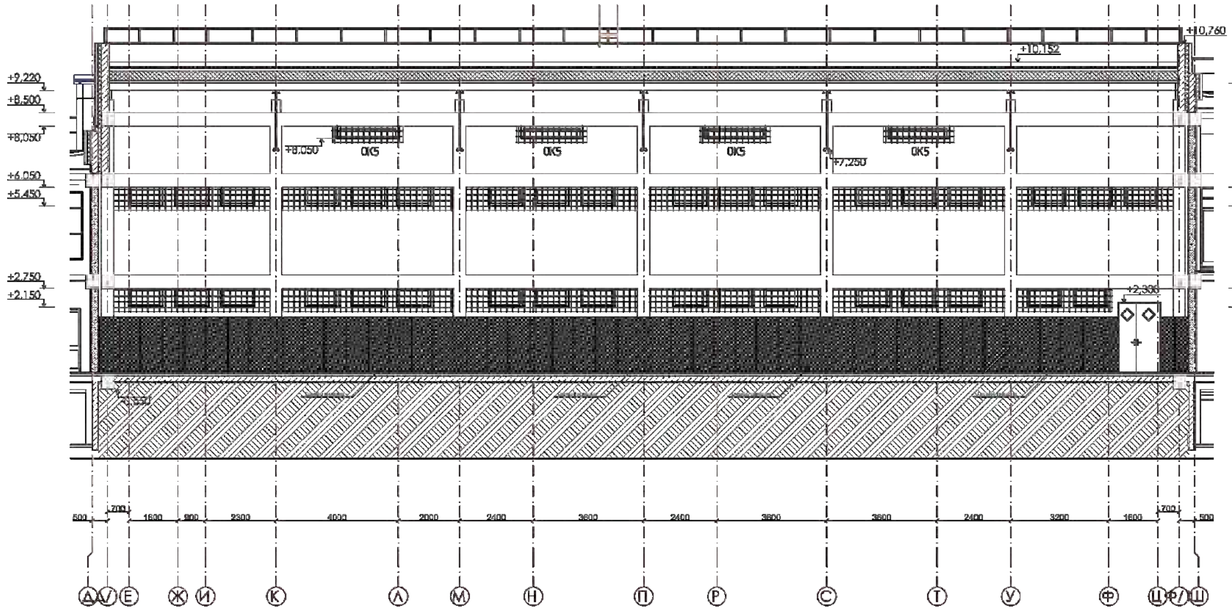

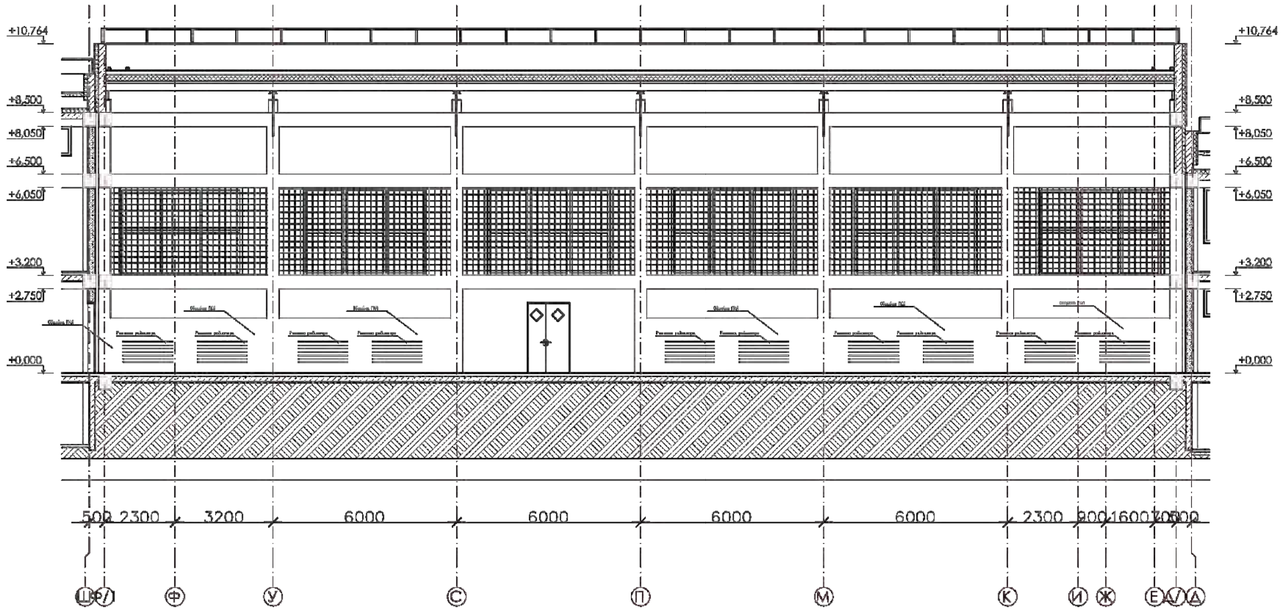

Сетка заградительная
(полипропилен)
1 шт

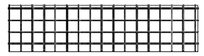

Сетка заградительная
(полипропилен)
4 шт

Сетка заградительная
(полипропилен)
3 шт

Сетка заградительная
(полипропилен)
8 шт

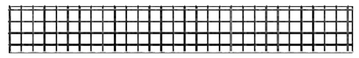

Сетка заградительная
(полипропилен)
2 шт

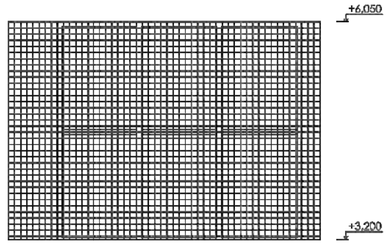

Сетка заградительная
(полипропилен)
4 шт

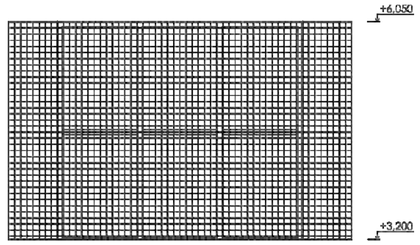

СПЕЦИФИКАЦИЯ ИЗДЕЛИЙ КРЕПЛЕНИЯ СЕТКИ

Поз.	Обозначение	Наименование	Кол-во	Масса ед., кг	Примечание
1	ГОСТ 10704-91	Тр. ф/ш 60х3, L= п.м	120,0	4,22	
2	ГОСТ 34028-2016	⌀12 А400 ГОСТ 34028-2016, L=300	16	0,27	
3	ГОСТ 34028-2016	⌀16 А400 ГОСТ 34028-2016, L=600	16	0,95	
4	ГОСТ 103-2006	-60х8, L=180	50	0,68	
5	ГОСТ 10704-91	Тр. ф/ш 21,3х3,2, L=60	50	0,086	
6	ГОСТ 34028-2016	⌀10 А240 ГОСТ 34028-2016, L=220	30	0,136	
7	ГОСТ 34028-2016	⌀12 А240 ГОСТ 34028-2016, L=300	50	0,27	
8	ГОСТ 34028-2016	⌀12 А240 ГОСТ 34028-2016, L=200	16	0,18	
		Капроновая сетка (ячейка: 100х100мм) м²	148,30		

Экран для защиты радиаторов
Э-2
колона

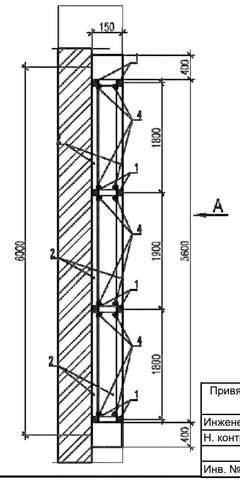

Анкерный болт
с крюком

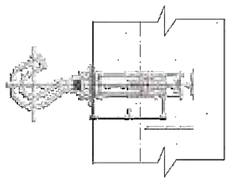

Вид А

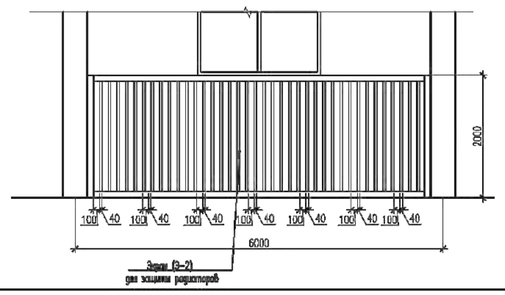

1. Сетка заградительная, размер ячейки 100 х 100 мм RAC-100, из полипропиленовой нити. Расход-148,3 м2.
2. Осветительные приборы выполнить с защитной решеткой.
3. Ниши с отопительными радиаторами зашить ГКЛв на высоту 1.8. Расход 134,2 м2.
4. Зашить стены и колонны спортивного зала матами для стен на высоту 1,8 м. Расход 134,2 м2.
5. Для крепления защитной сетки применить анкера с крюком в количестве 174 шт.

Изм	Кол.уч	Лист	№док	Подпись	Дата	2304-1-АР			
						«Строительство школы в селе Сарыузек» на 300 обучающихся в городе Атырау Атырауской области» (без наружных инженерных сетей)			
ГИП	Ещульбаев Н				06.24	Средняя образовательная школа на 300 мест	Стадия	Лист	Листов
ГАП	Еремин А				06.24		РП	51	
Проверил	Ещульбаев Н				06.24	Схема оградительных сеток в спортзале. М1:100	ТОО "АРХИпелаг" ГСЛ № 19006879 г.Алматы		
Разработал	Курмаканов А				06.24				
Н.контроль	Ещульбаев Н				06.24				

Привязан	23-2024-АС		
Инженер	Ким И. Ю.		18.23
Н. контр.	Цой В.Г.		18.23
Инв. №			

A1

Схема монтажа несущих кронштейнов козырька К 1,2,6,7,8

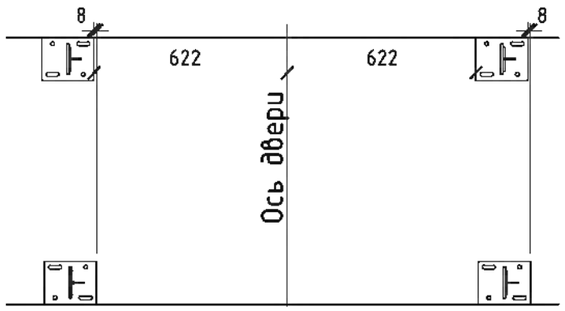

Триплекс 8зак.*1*8зак. для К 1,2,6,7,8

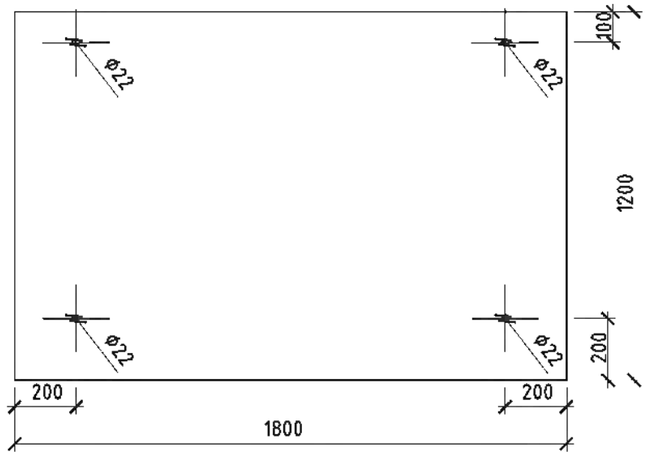

Козырек К 1,2,6,7,8 изометрия

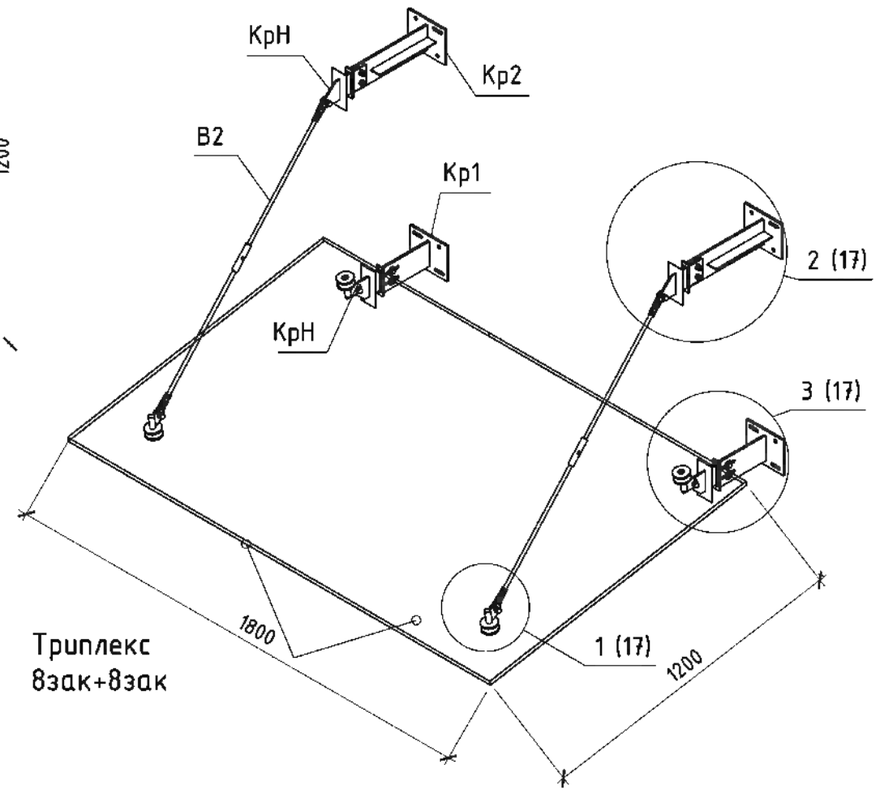

Козырек К 1,2,6,7,8 вид спереди

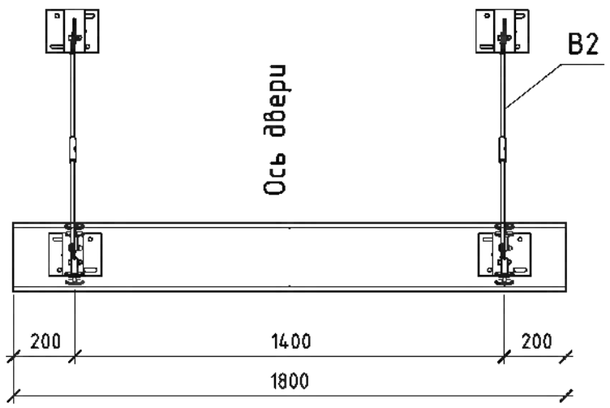

Козырек К 1,2,6,7,8 вид сверху

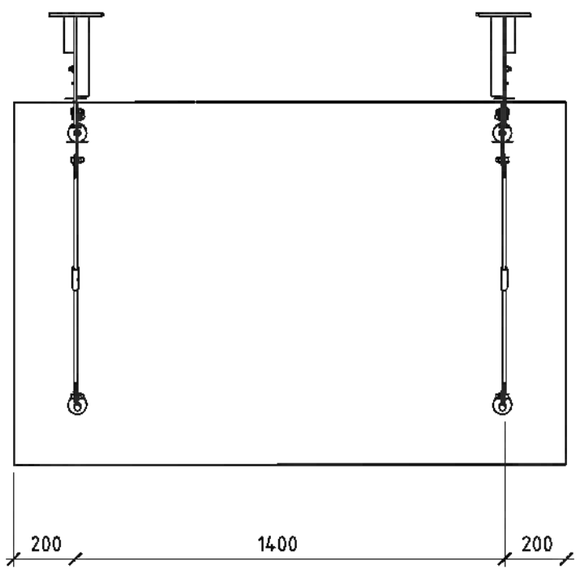

Привязан	23-2024-АС		
Инженер	Ким И. Ю.		18.23
Н. контр.	Цой В.Г.		18.23
Инв. №			

Изм	Кол.уч	Лист	№док	Подпись	Дата				
						2304-1-АР			
						«Строительство школы в селе Сарыузек» на 300 обучающихся в городе Атырау Атырауской области» (без наружных инженерных сетей)			
ГИП		Джунельбеков М.			04,24	Средняя образовательная школа на 300 мест	Стадия	Лист	Листов
ГАП		Еремин А.			04,24		РП	52	
Проверил		Джунельбеков М.			04,24	Схема монтажа. Раскрой стекла. Изометрия. К-2, 4, 6, 7, 8.	ТОО "АРХИпелаг" ГСЛ № 19006879 г.Алматы		
Разработал		Кульжанов А			04,24				
Н.контроль		Джунельбеков М.			04,24				

А3

Схема монтажа несущих кронштейнов козырька К 3,4

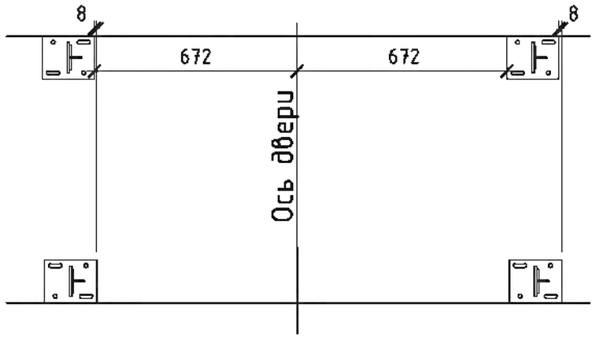

Триплекс 8зак.*1*8зак. для К 3,4

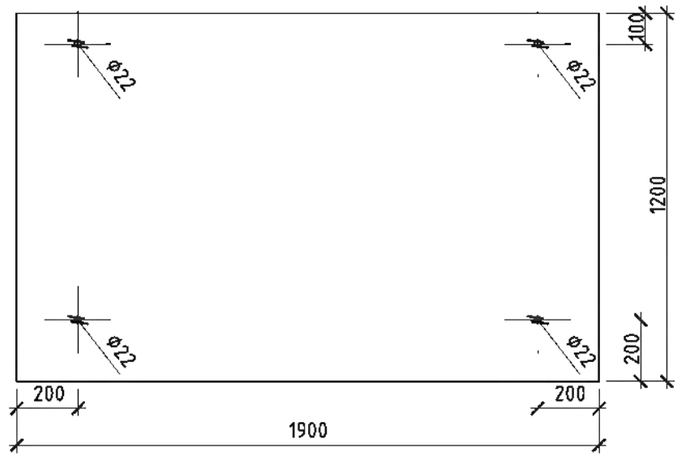

Козырек К 3,4 вид спереди

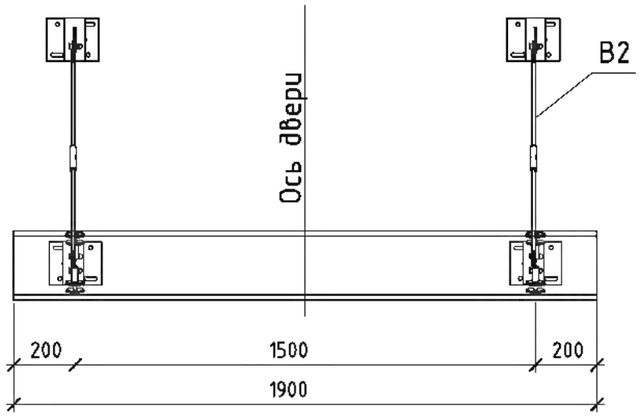

Козырек К-3,4 изометрия

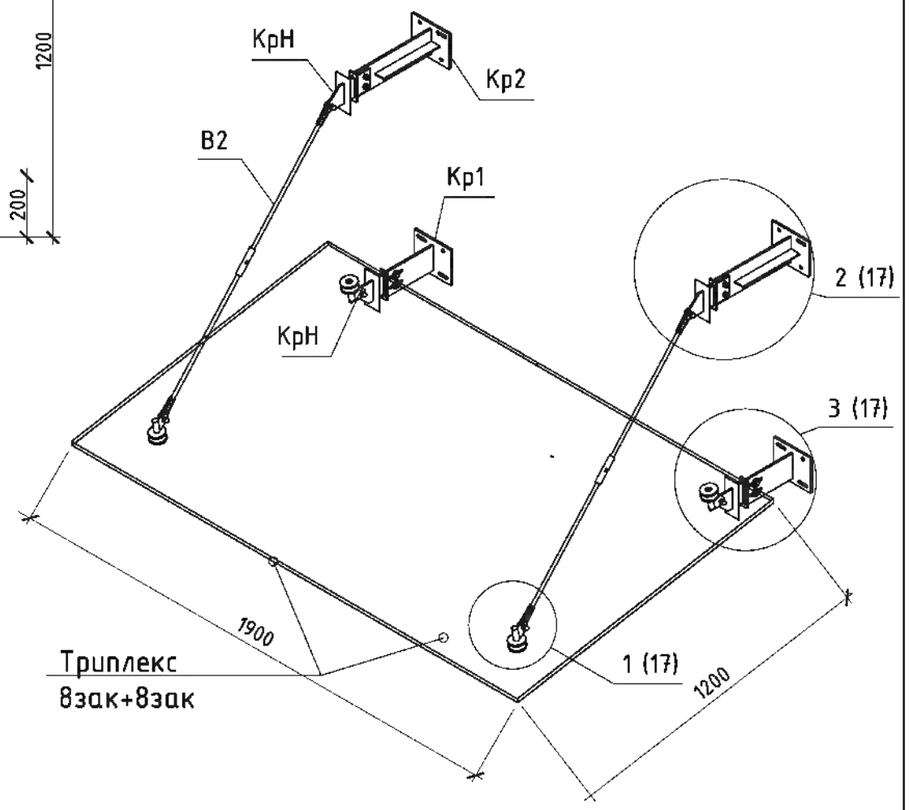

Козырек К 3,4 вид сверху

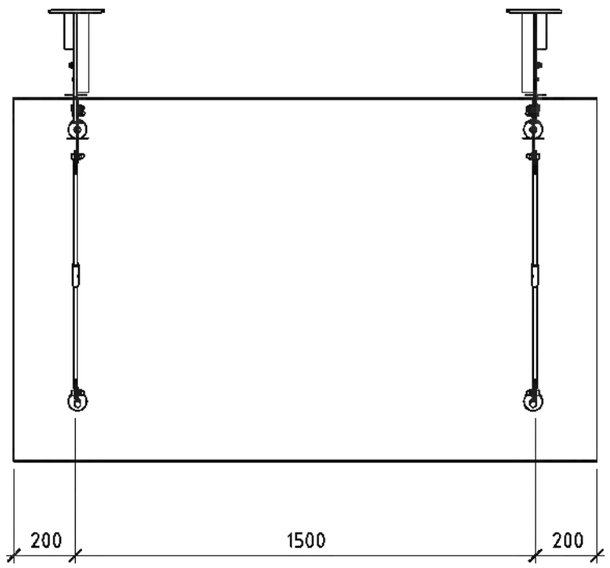

								2304-1-АР		
								«Строительство школы в селе Сарыузек» на 300 обучающихся в городе Атырау Атырауской области» (без наружных инженерных сетей)		
				Изм	Кол.уч	Лист	№док	Подпись	Дата			
Привязан	23-2024-АС									Средняя образовательная школа на 300 мест	Стадия	Лист	Листов
				ГИП		Джунельбеков М.			04,24		РП	53	
Инженер	Ким И. Ю.		18.23	ГАП		Еремин А.			04,24				
Н. контр.	Цой В.Г.		18.23	Проверил		Джунельбеков М.			04,24	Схема монтажа. Раскрой стекла. Изометрия. К-3, 4.	ТОО "АРХИпелаг" ГСЛ № 19006879 г.Алматы		
				Разработал		Кульжанов А			04,24				
Инв. №				Н.контроль		Джунельбеков М.			04,24				

А3

Схема монтажа несущих кронштейнов козырька К5

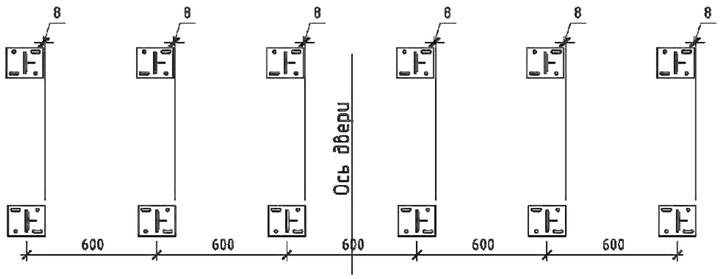

Козырек К5 вид спереди

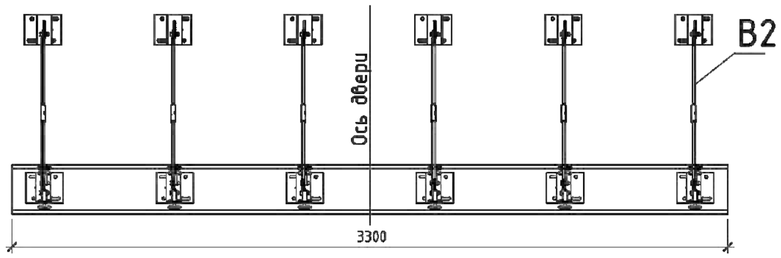

Козырек К5 вид сверху

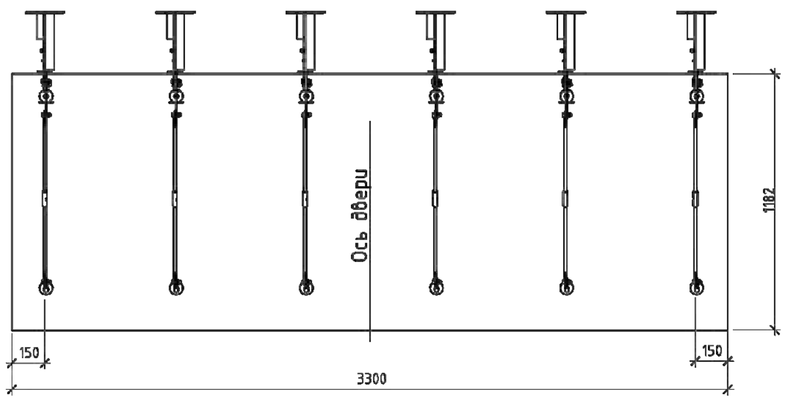

Козырек К5 изометрия

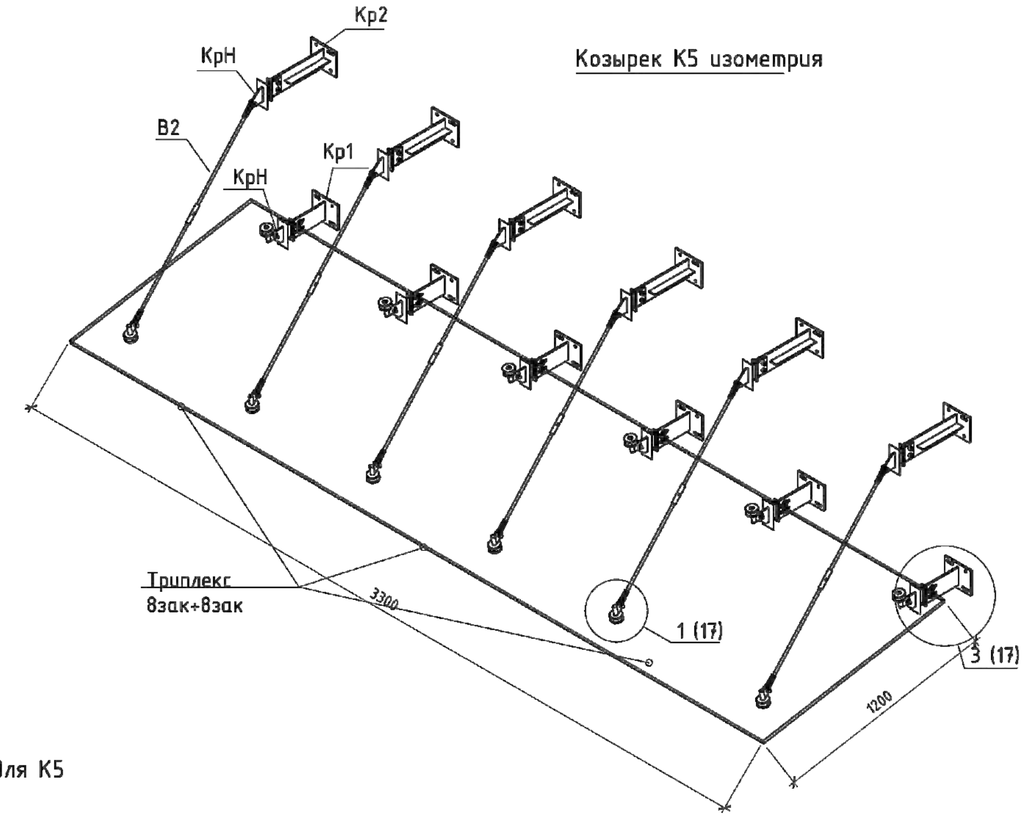

Тритплекс 8зак.*1*8зак. для К5

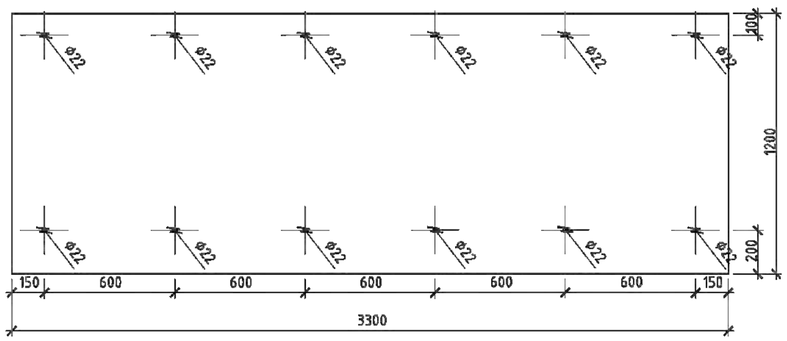

Привязан	23-2024-АС
Инженер	Ким И. Ю. 18.23
Н. контр.	Цой В.Г. 18.23
Инв. №	

Изм	Кол.уч	Лист	№док	Подпись	Дата	2304-1-АР
						«Строительство школы в селе Сарыузек» на 300 обучающихся в городе Атырау Атырауской области» (без наружных инженерных сетей)
ГИП		Джунельбеков М.			04.24	Средняя образовательная школа на 300 мест
ГАП		Еремин А.			04.24	Стадия: РП; Лист: 54; Листов:
Проверил		Джунельбеков М.			04.24	Схема монтажа. Раскрой стекла. Изометрия. К-5.
Разработал		Кульжанов А			04.24	ТОО "АРХИпелаг" ГСЛ № 19006879 г.Алматы
Н.контроль		Джунельбеков М.			04.24	

A2

Спецификация комплектующих

н/п	Наименование	кол-во шт.		
		К-1,2,6,7,8	К-3,4	К-5
1	Триплекс. Взак+Взак., кромка полированная (1200х1400)	5	-	-
1	Триплекс. Взак+Взак., кромка полированная (1200х1600)	-	2	-
1	Триплекс. Взак+Взак., кромка полированная (1200х3300)	-	-	1
2	Точечное крепление стекла ТКС1, нержавеющий	20	8	12
3	Точечное крепление стекла ТКС2, нержавеющий	20	8	12
4	Кронштейн наружный КрН	20	8	12
5	Кронштейн несущий Кр1 (L=285), ст3, оцинкованный	10	4	6
6	Кронштейн несущий Кр2 (L=370), ст3, оцинкованный	10	4	6
7	Вант Ф 12 нержавеющий / Натяжитель Ф 20	20 / 10	8 / 4	12 / 6
8	Вертлюга Тип1 -Вр1, нержавеющий	10	4	6
9	Вертлюга Тип2 -Вр1, нержавеющий	10	4	6
10	Накладка декор. 67х141х0,8 нерж. крепит к фасаду на бесцветной герметик	20	8	12
11	Паронитовая прокладка t2	20	8	12
12	Анкер клиновой "Sormat" S-KA 12/30 (оцинк.) с кузовной шайбой и гровером (оцинк.)	40	16	24
13	Анкер клиновой "Sormat" S-KA 12/30 (оцинк.) с кузовной шайбой и гровером (оцинк.)	40	16	24
14	Болт М10х35, нержавеющий	20	8	12
15	Шайба кузовная (Din9021) А10 нерж.	20	8	12
16	Гровер (Din128) А10 (нерж.)	20	8	12
17	Гайка М10 (Din934) М10 нерж.	20	8	12
18	Болт М10х25 (Dln 912), нерж.	20	8	12
19	Гайка колпачковая (Din 1587), нерж.	20	8	12

Спецификация стеклянных козырьков

№	Марка козырька	Количество козырьков, шт	Ширина, м	Глубина, м	Площадь, мкв		Одиночное, крепление, шт	
					Марки	Всех	На марку	На все
1	К	5	1,4	1,2	1,68	8.4	2	10
2	К	2	1,6	1,2	1,92	3,84	6	12
3	К	1	3,3	1,2	3,96	3,96	4	4
всего:		3				16.2		26

Привязан	23-2024-АС		
Инженер	Ким И. Ю.		18.23
Н. контр.	Цой В.Г.		18.23
Инв. №			

Изм	Кол.уч	Лист	№док	Подпись	Дата	2304-1-АР
						«Строительство школы в селе Сарыузек» на 300 обучающихся в городе Атырау Атырауской области» (без наружных инженерных сетей)
ГИП		Джунельбеков М.			04,24	Средняя образовательная школа на 300 мест
ГАП		Еремин А.			04,24	
Проверил		Джунельбеков М.			04,24	Спецификация козырьков
Разработал		Кульжанов А			04,24	
Н.контроль		Джунельбеков М.			04,24	

Стадия	Лист	Листов
РП	55	

ТОО "АРХИпелаг"
ГСЛ № 19006879
г.Алматы

А3

1

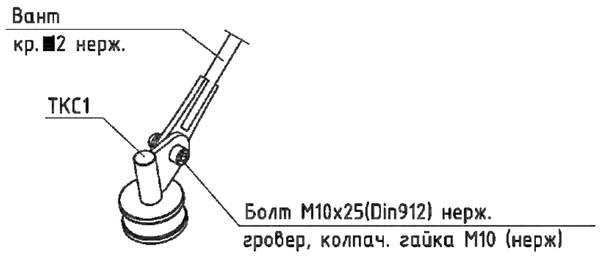

2

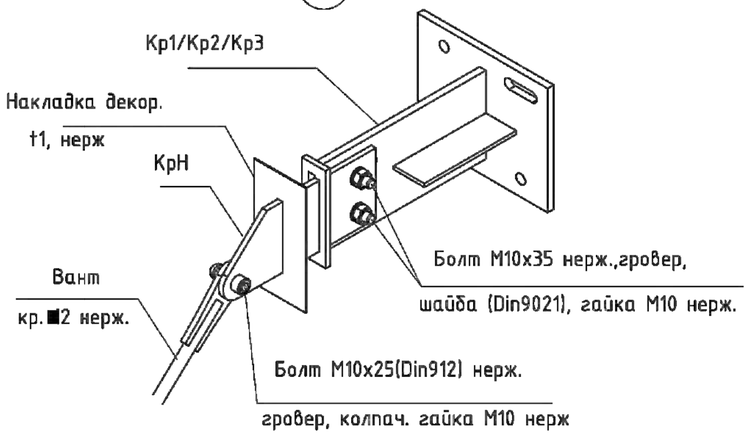

3

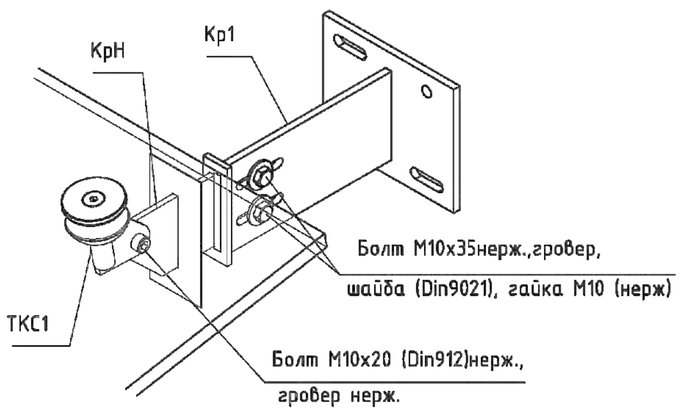

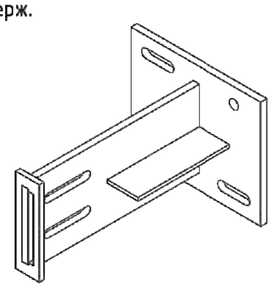

Кронштейн наружный КрН

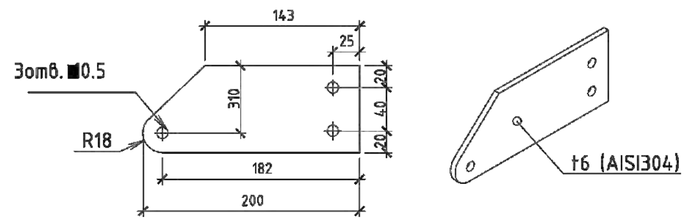

Кронштейн несущий

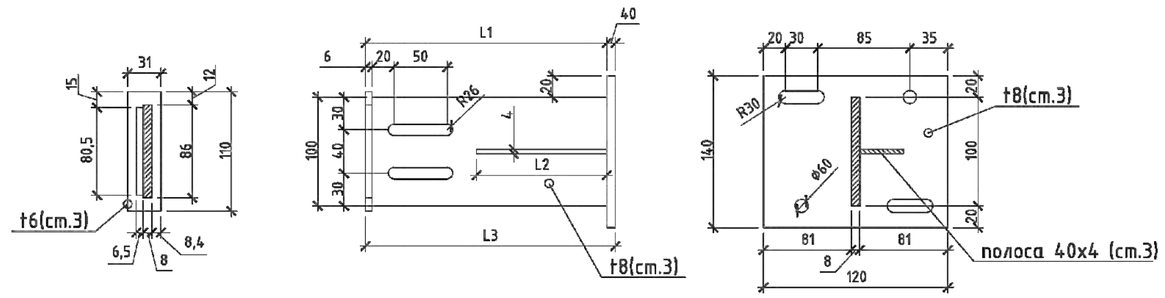

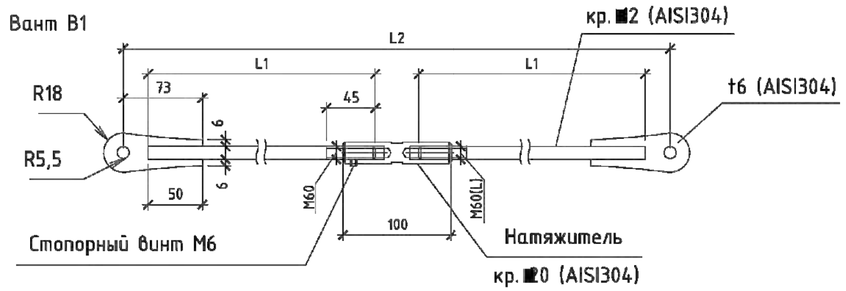

Привязан	23-2024-АС		
Инженер	Ким И. Ю.		18.23
Н. контр.	Цой В.Г.		18.23
Инв. №			

Изм	Кол.уч	Лист	№док	Подпись	Дата				
						2304-1-АР			
						«Строительство школы в селе Сарыузек» на 300 обучающихся в городе Атырау Атырауской области» (без наружных инженерных сетей)			
ГИП		Джунельбеков М.			04.24	Средняя образовательная школа на 300 мест	Стадия	Лист	Листов
ГАП		Еремин А.			04.24		РП	56	
Проверил		Джунельбеков М.			04.24	Элементы козырьков	ТОО "АРХИпелаг" ГСЛ № 19006879 г.Алматы		
Разработал		Кульжанов А			04.24				
Н.контроль		Джунельбеков М.			04.24				

Монолитный участок 1

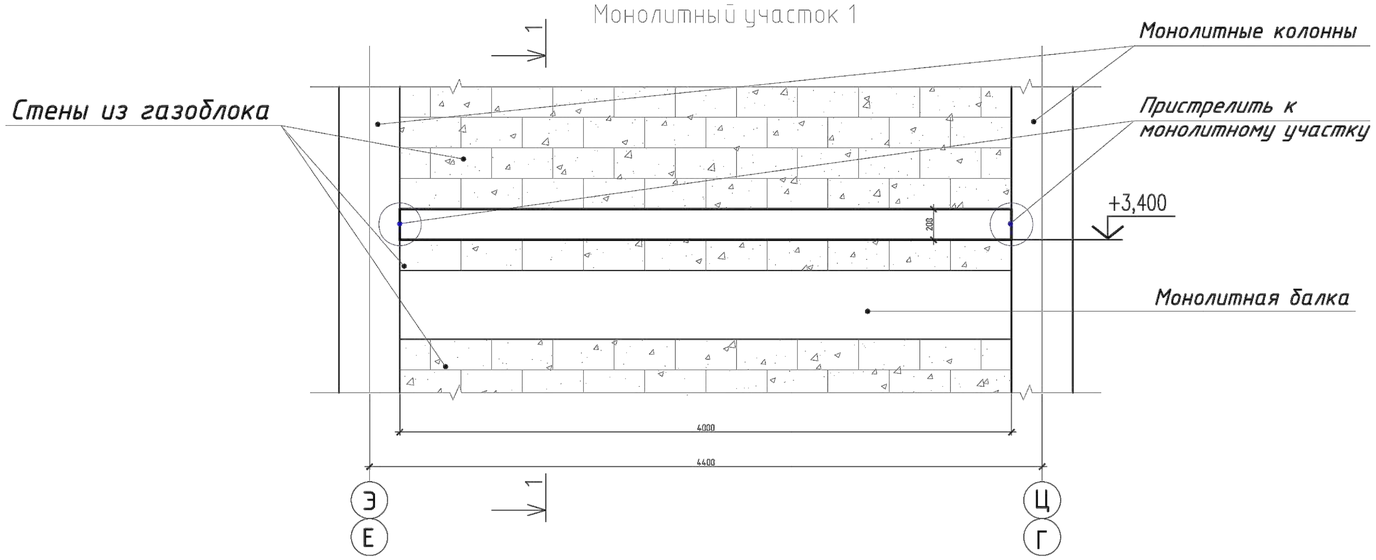

Монолитный участок 2

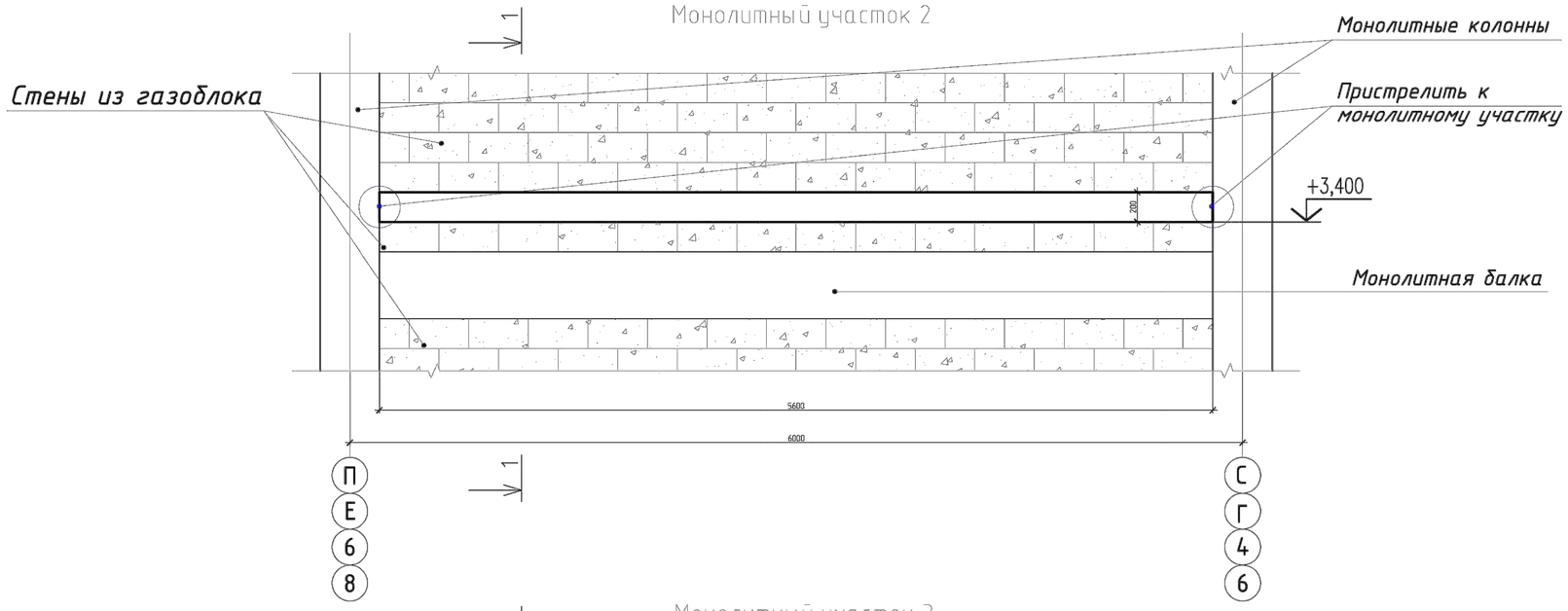

Монолитный участок 3

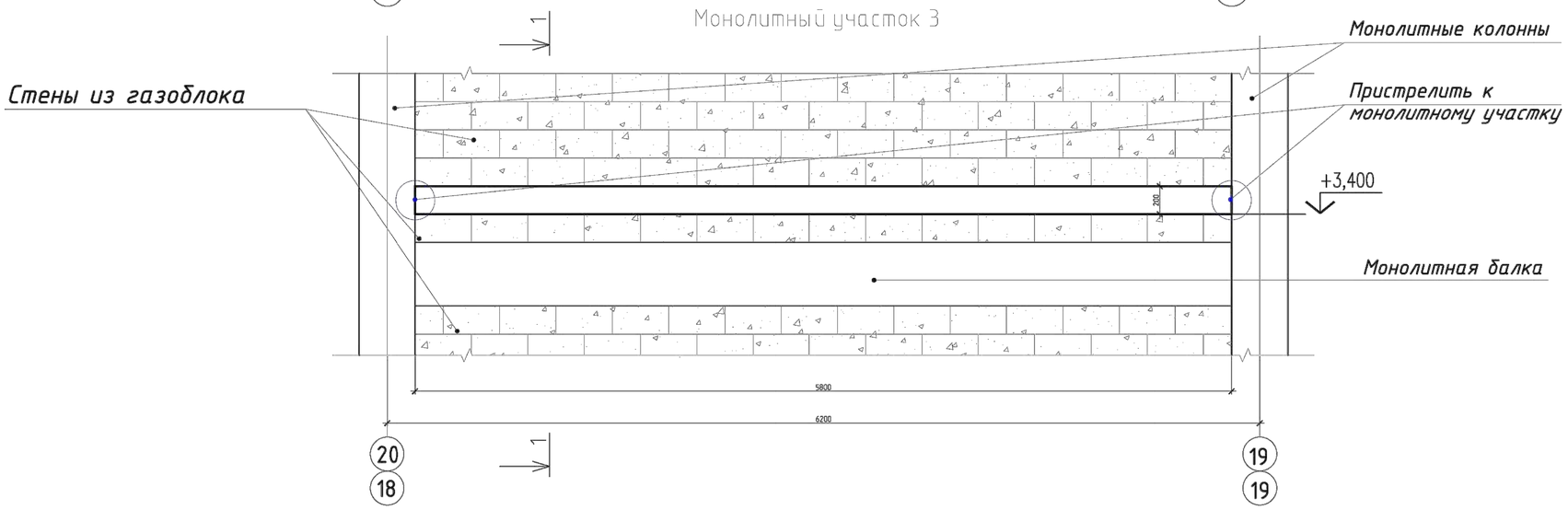

Спецификация к монолитному поясу

Поз.	Обозначение	Наименование		Кол.	Масса, ед.,кг	Примечание
Монолитный участок 1				2		
1		12-А400 ГОСТ34028-2016	L=п.м.	24,0	0,888	21,3
2		6-А240 ГОСТ34028-2016	L=612	13	0,210	2,73
3		Бетон класса С20/25	$м^3$			0,2
Монолитный участок 2				4		
1		12-А400 ГОСТ34028-2016	L=п.м.	33,6	0,888	29,84
2		6-А240 ГОСТ34028-2016	L=612	18	0,210	3,78
3		Бетон класса С20/25	$м^3$			0,28
Монолитный участок 3				2		
1		12-А400 ГОСТ34028-2016	L=п.м.	34,8	0,888	30,9
2		6-А240 ГОСТ34028-2016	L=612	19	0,210	3,99
3		Бетон класса С20/25	$м^3$			0,29

Ведомость деталей

Поз.	Эскиз
1	

1–1

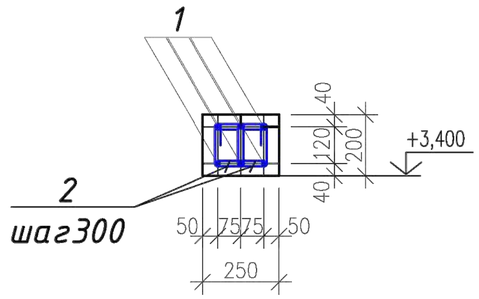

Привязан		23-2024-АС	
Инженер	Ким И. Ю.		18.23
Н. контр.	Цой В.Г.		18.23
Инв. №			

Изм	Кол.уч	Лист	№док	Подпись	Дата				
						2304-1-АР			
						«Строительство школы в селе Сарыузек» на 300 обучающихся в городе Атырау Атырауской области» (без наружных инженерных сетей)			
ГИП		Джунельбаев М			04.24	Средняя образовательная школа на 300 мест	Стадия	Лист	Листов
ГАП		Еремин А.			04.24		РП	56.1	
Проверил		Джунельбаев М			04.24	Монолитные участки для крепления козырьков из триплекса	ТОО "АРХИпелаг" ГСЛ № 19006879 г.Алматы		
Разработал		Кульжанов А			04.24				
Н.контроль		Джунельбаев М			04.24				

Спецификация отделки эстрады

Поз.	Обозначение	Наименование	Кол.	Масса, ед.,кг	Примечание
Эстрада					
1		Обрезная доска 50 мм	48,8		$м^2$
2		OSB плита 10 мм, 2 слоя	48,8		$м^2$
3		Линолеум коммерческий сонсерт 70, Pupile T93 – 2,0мм	48,8		$м^2$
4		Клей для линолеума 5÷1 мм	48,8		$м^2$

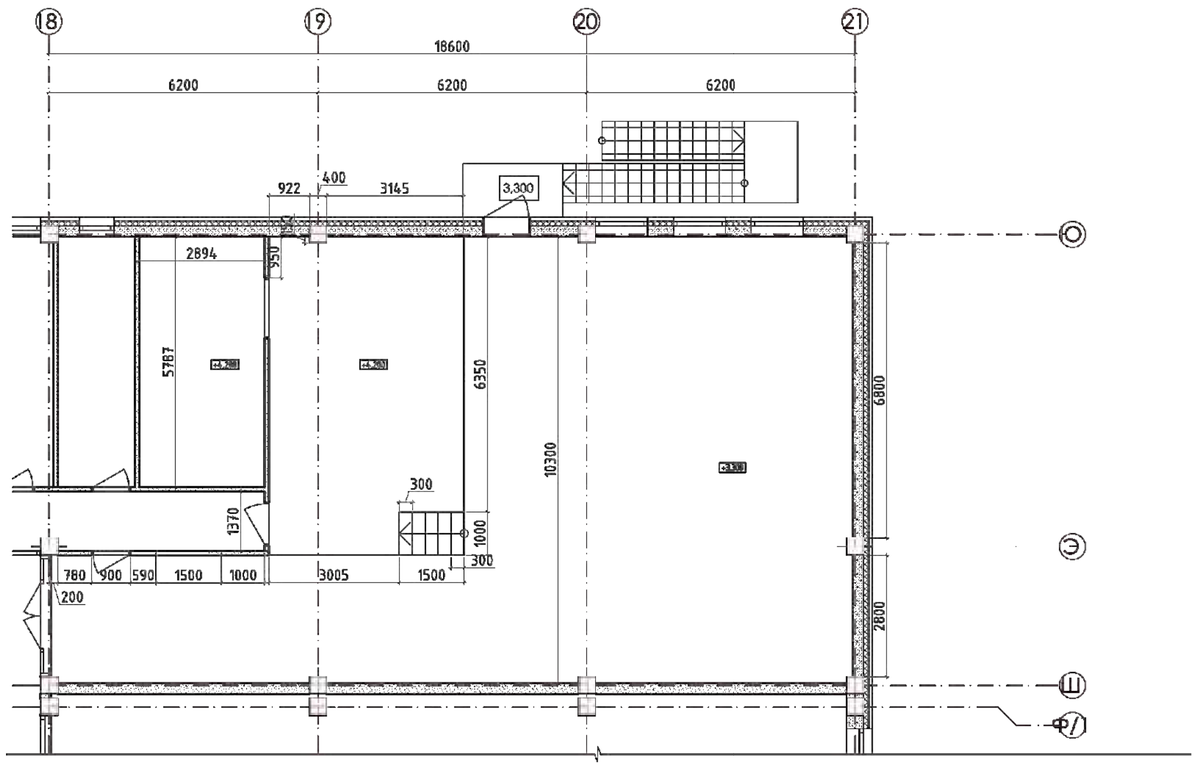

1-1

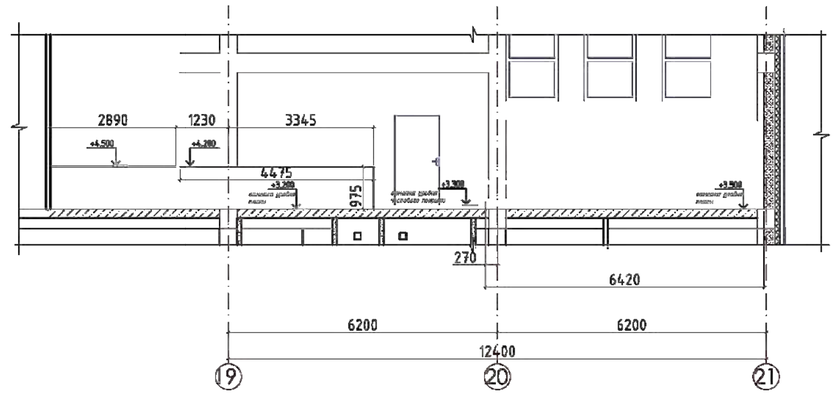

2-2

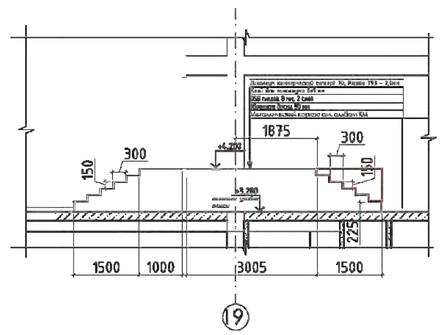

1. Покрытие пола лекториума- актовый зала на 110 мест с эстрадой выполнить из ковровой плитки с сертификатом КМ2 в соответствии с ТР "Общие требования к пожарной безопасности".
2. Подъем МГН на сцену осуществляется при помощи гусеничного подъемника. Хранение организованно в кладовой инвентарной, помещение №16. 1 шт.
3. Все деревянные конструкции должны быть защищены от гниения, поражения дереворазрушающими насекомыми и возгорания путем пропитки 15% водным раствором буры в смеси с борной кислотой в соответствии 1:1 с добавлением кремнефтористого натрия в соответствии со СН РК 5.03-07-2013.

							2304-1-АР		
							«Строительство школы в селе Сарыузек» на 300 обучающихся в городе Атырау Атырауской области» (без наружных инженерных сетей)		
Изм	Кол.уч	Лист	№док	Подпись	Дата				
							Средняя образовательная школа на 300 мест	Стадия	Лист	Листов
ГИП		Джунельбеков М.			04,24			РП	57	
ГАП		Еремин А.			04,24					
Проверил		Джунельбеков М.			04,24		Спецификация. Схема эстрады.	ТОО "АРХИпелаг" ГСЛ № 19006879 г.Алматы		
Разработал		Кульжанов А			04,24					
Н.контроль		Джунельбеков М.			04,24					

Привязан	23-2024-АС		
Инженер	Ким И. Ю.		18.23
Н. контр.	Цой В.Г.		18.23
Инв. №			

A2

Схема установки волейбольной стойки

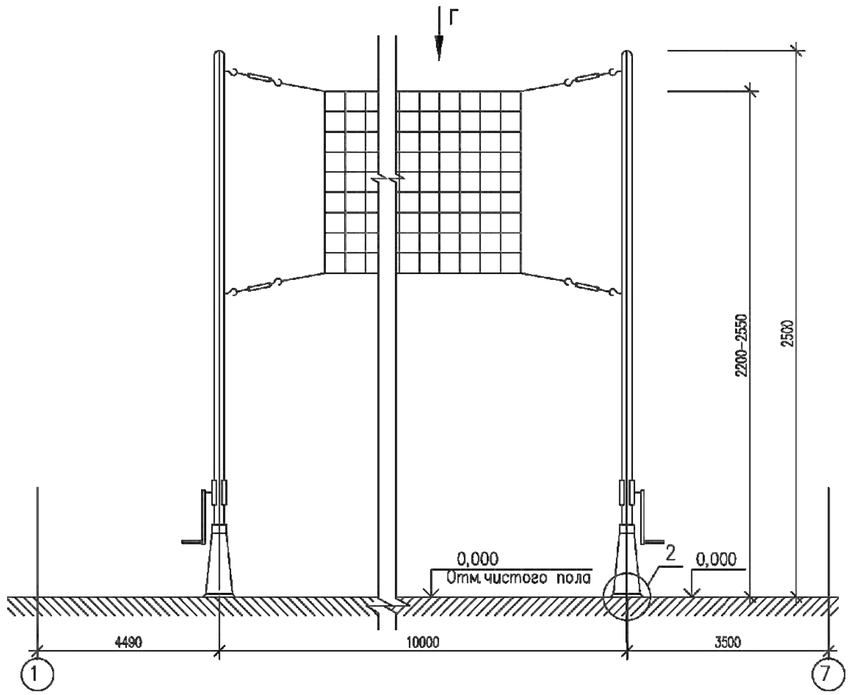

Схема расположения элементов крепления спортивного оборудования

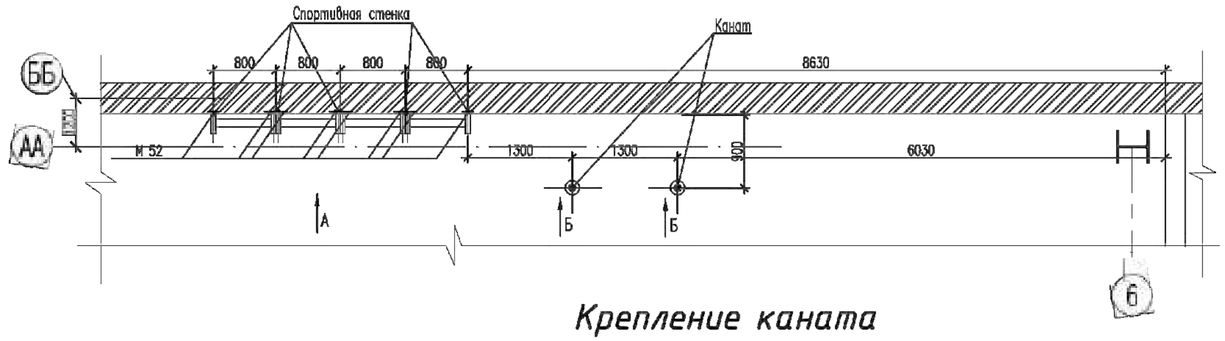

Крепление каната

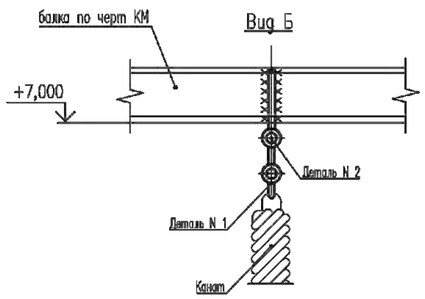

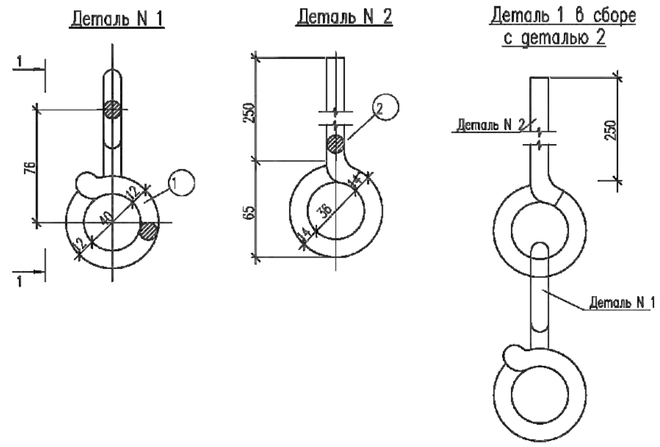

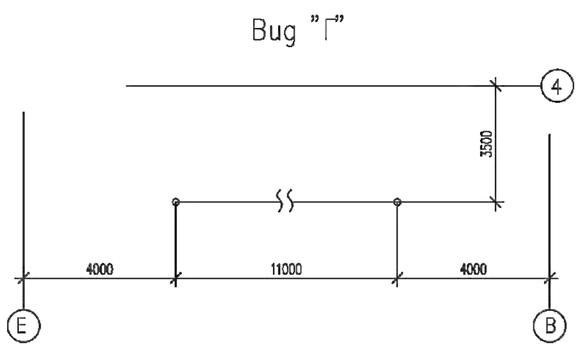

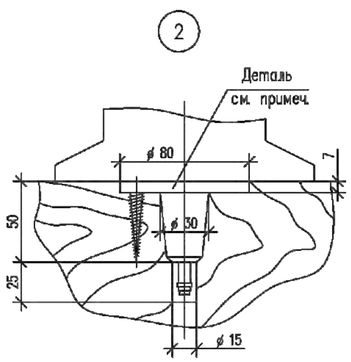

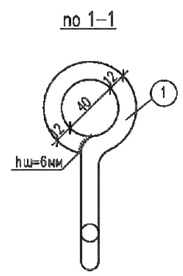

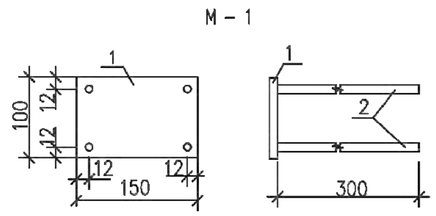

СОГЛАСОВАНО

Раздел ВК	Акчуева Д.	
Раздел ОВ	Такшев А.	
Раздел ЭЛ	Никулин Д.	
Раздел КЖ	Мусальдинов С.	
Раздел ТХ	Болеанбаев А.	
Раздел АР	Сиранов А.	

ВЗАМ.ИНВ. N	
ПОДПИСЬ И ДАТА	
ИНВ.N ПОДЛ.	

Изм	Кол.уч	Лист	№док	Подпись	Дата
ГИП		Джунельбеков М.			04.24
ГАП		Еремин А.			04.24
Проверил		Джунельбеков М.			04.24
Разработал		Кульжанов А			04.24
Н.контроль		Джунельбеков М.			04.24

Привязан	23-2024-АС		
Инженер	Ким И. Ю.		18.23
Н. контр.	Цой В.Г.		18.23
Инв. №			

2304-1-АР

«Строительство школы в селе Сарыузек» на 300 обучающихся в городе Атырау Атырауской области» (без наружных инженерных сетей)

Средняя образовательная школа на 300 мест

Стадия	Лист	Листов
РП	58	

Детали крепление спортивного оборудования

ТОО "АРХИпелаг" ГСЛ № 19006879 г.Алматы

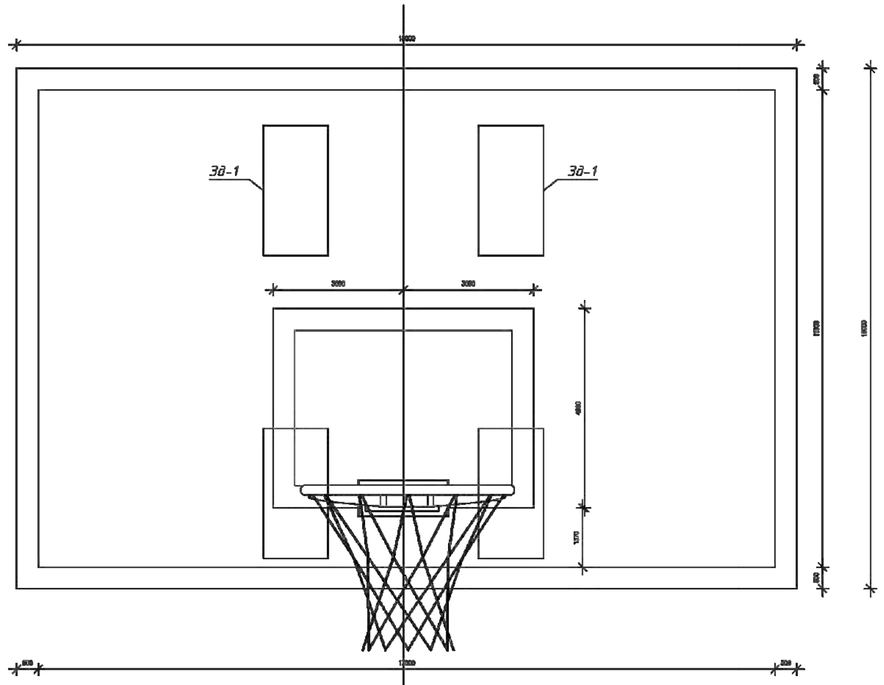

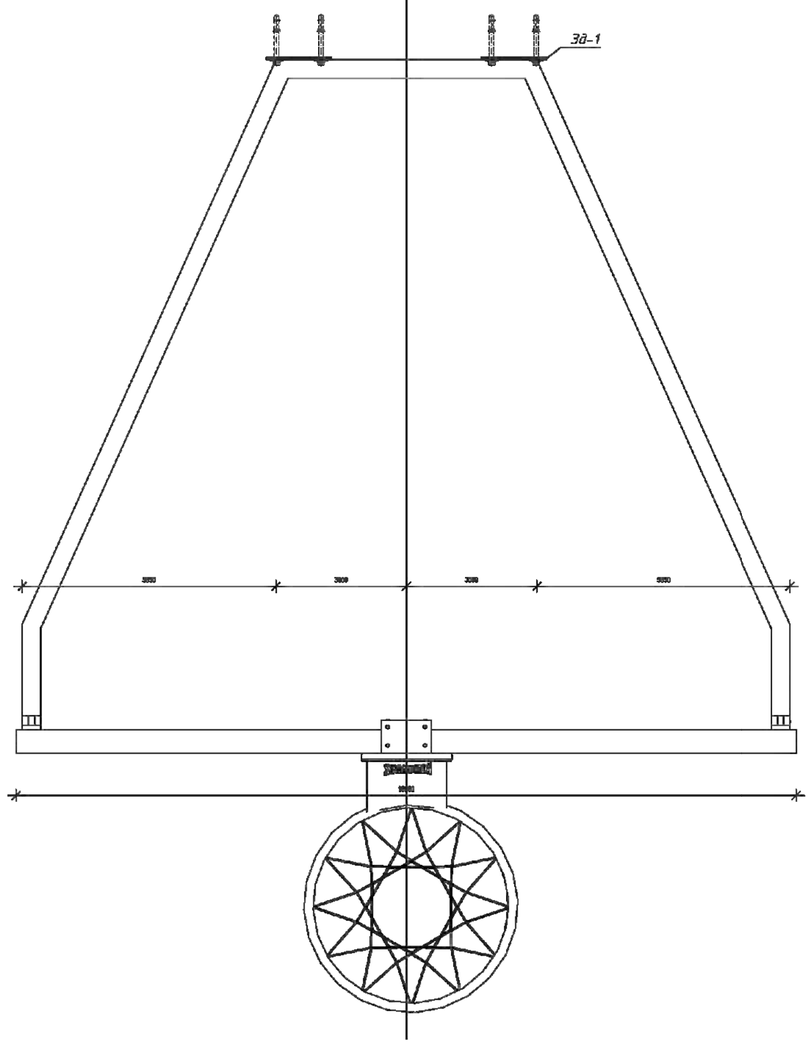

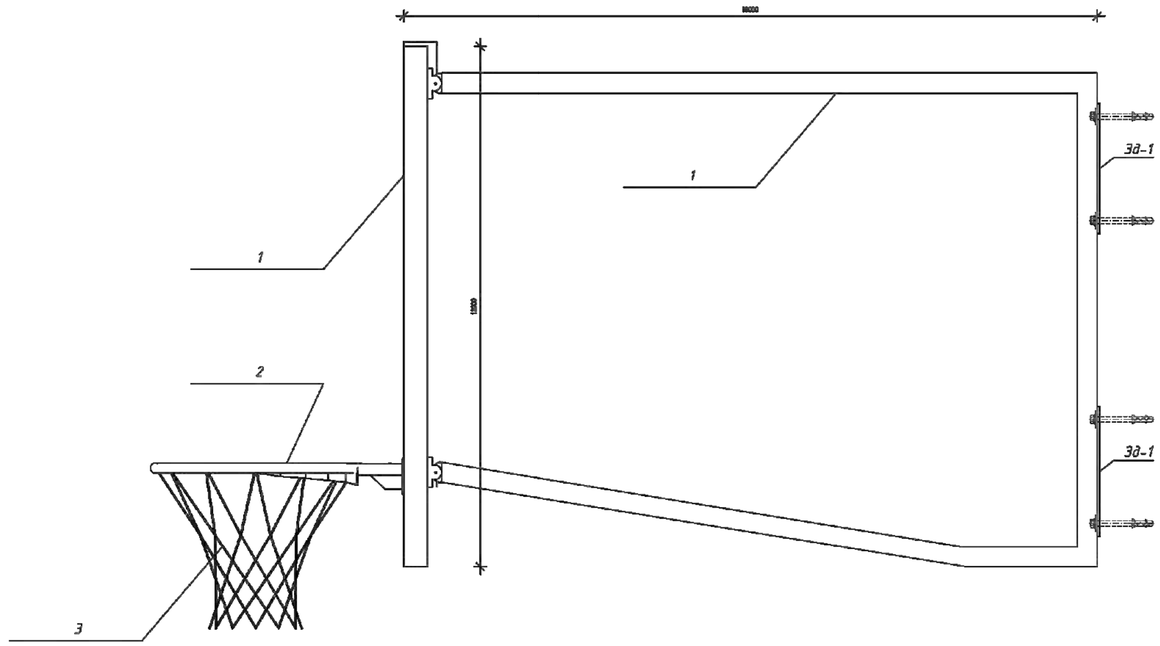

Закладная деталь

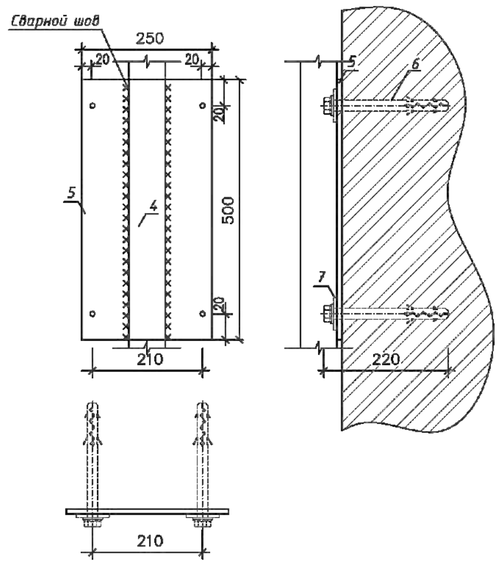

Спецификация элементов

Поз.	Обозначение	Наименование	Кол.	Масса ед.,кг.	Примечание
		Щит баскетбольный	1		
1	ГОСТ Р 56434-2015	Щит баскетбольный	1		
2	ГОСТ Р 56434-2015	Кольцо	1		
3	ГОСТ Р 56434-2015	Сетка	1		
4	ГОСТ 10704-91	Труба d-50 L-4,20	1		
5	ГОСТ 103-2006	Закладная деталь (стальная пластина 500х250х10)	4		
6	ГОСТ 7798-70	Болт монтажный	8		
7	ГОСТ 5915-70	Гайка	8		
8	ГОСТ 11371-78	Шайба	8		

Привязан	23-2024-АС		
Инженер	Ким И. Ю.		18.23
Н. контр.	Цой В.Г.		18.23
Инв. №			

Изм	Кол.уч	Лист	№док	Подпись	Дата				
						2304-1-АР			
						«Строительство школы в селе Сарыузек» на 300 обучающихся в городе Атырау Атырауской области» (без наружных инженерных сетей)			
ГИП		Джунельбеков М.			04.24	Средняя образовательная школа на 300 мест	Стадия	Лист	Листов
ГАП		Еремин А.			04.24		РП	59	
Проверил		Джунельбеков М.			04.24	Детали крепление спортивного оборудования	ТОО "АРХИпелаг" ГСЛ № 19006879 г.Алматы		
Разработал		Кульжанов А			04.24				
Н.контроль		Джунельбеков М.			04.24				

СОГЛАСОВАНО

Раздел ВК	Акушева Д.	
Раздел ОВ	Такишев А.	
Раздел ЭЛ	Никулин Д.	
Раздел КЖ	Мусалдинов С.	
Раздел ТХ	Болганбаев А.	
Раздел АР	Сиранов А.	

ВЗАМ.ИНВ. N

ПОДПИСЬ И ДАТА

ИНВ.N ПОДЛ.

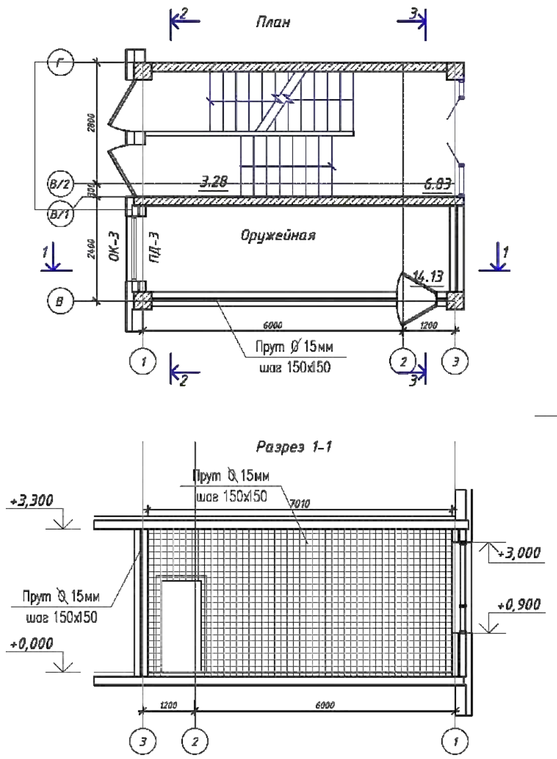

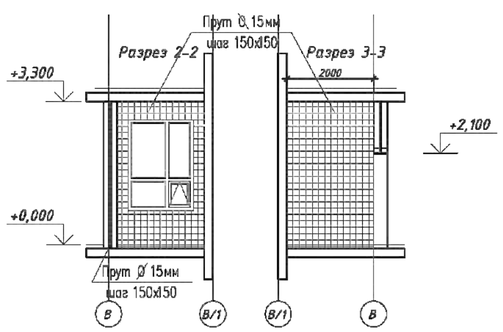

Дверь 9

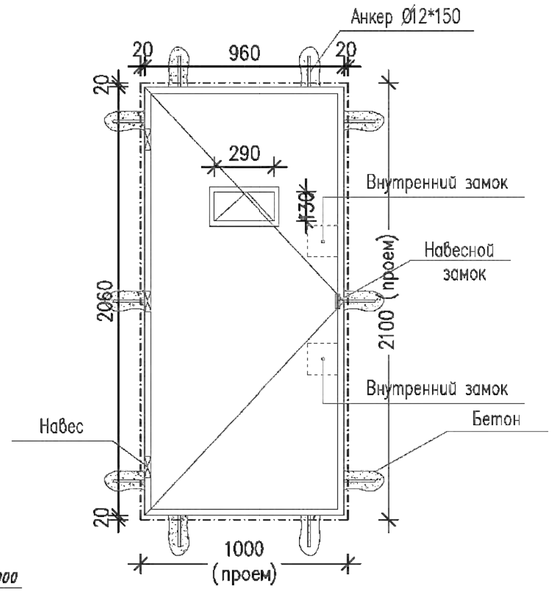

Дверь 9*

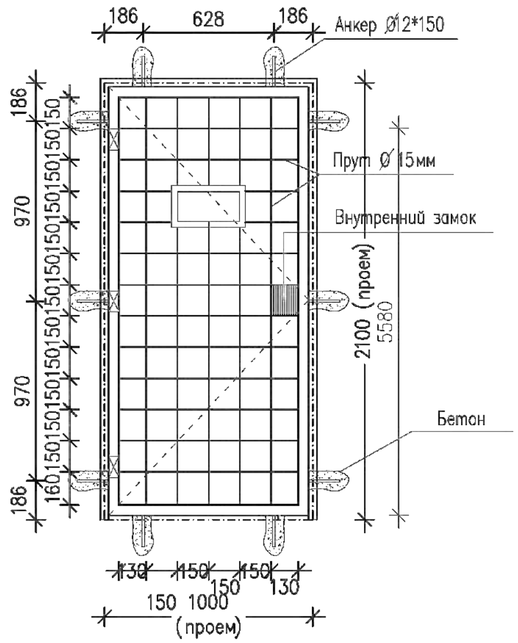

Внутренняя решетка

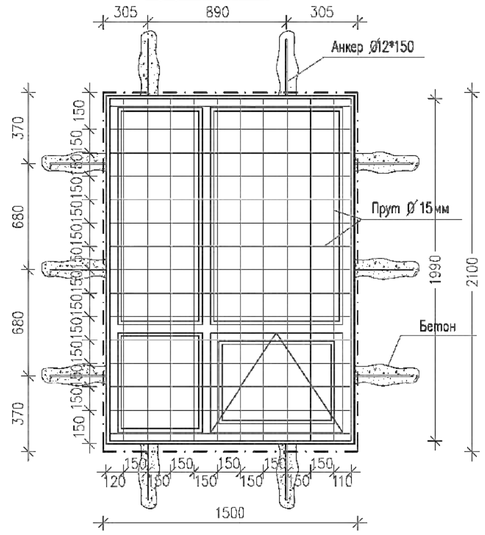

Металлические ставни

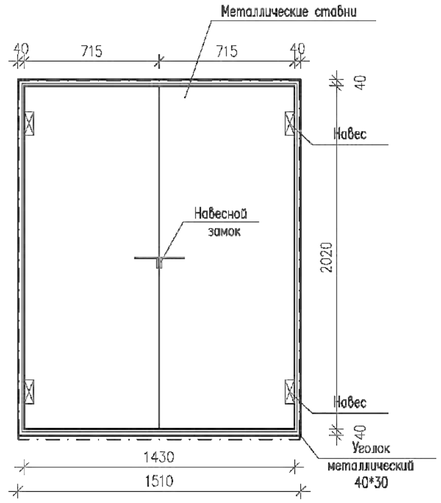

СПЕЦИФИКАЦИЯ

Марка, поз.	Обозначение	Наименование	Кол.	Примеч.
		ВНУТРЕННЯЯ РЕШЕТКА		
1		Металлический прут Ø 15 мм	50.40 М/П	
2		Анкер Ø 12 мм*150мм	10 шт	
		ДВЕРЬ 9*		
3		Уголок металлический 40*30мм	7.7 М/П	
4		Металлический прут Ø 15 мм	26.7 М/П	
5		Анкер Ø 12 мм*150мм	10 шт	
6		Навес металлический	3 шт	
7		Замок внутренний	1 шт	
		ДВЕРЬ 9		
8		Уголок металлический 40*30мм	7.7 М/П	
9		Металлический прут Ø 15 мм	26.7 М/П	
10		Анкер Ø 12 мм*150мм	10 шт	
11		Навес металлический	3 шт	
12		Замок внутренний	2 шт	
13		Петли для навесного замка	2 шт	
		(Металлический прут Ø 12 мм)		
14		Лист металла t=3мм (дв. полотно)	2.1 м2	
		МЕТАЛЛИЧЕСКИЕ СТАВНИ		
15		Лист металла t=3мм (ставни)	3.96 м2	
16		Уголок металлический 40*30мм	8.0 М/П	
17		Навес металлический	4 шт	
18		Петли для навесного замка	2 шт	
19		(Металлический прут Ø 12 мм)		
		АРМИРОВАНИЕ СТЕН		
20		Прут d-15мм L-3,40	104 шт	
21		Прут d-15мм L-7,10	31 шт	
22		Прут d-15мм L-2,00	31 шт	
23		Прут d-15мм L-1,20	6 шт	
24		Прут d-15мм L-0,90	10 шт	
25		Прут d-15мм L-0,40	10 шт	

1. Для внутренней отделки помещений использовать нетоксичные отделочные материалы, разрешенные к применению на территории государств-участников Таможенного союза.
2. Обрамление дверного проема оружейной комнаты (дверная коробка) выполнИТЬ из стального профиля.
3. Все металлические элементы соединить ручной дуговой сваркой по ГОСТ 5264-80* электродами типа Э-42 по ГОСТ 9467-75*.
4. Все металлические изделия окрасить атмосферо-стойкой эмалью за 2 раза.
5. Все крепления металлических решеток, дверей и окон выполнить анкерами из арматуры Ø12 AIII, не менее чем десятью штырями.
6. Решетки, устанавливаемые в дверные, оконные проемы и для усиления стен (перегородок), выполняются из стального прута диаметром не менее 15 мм. Прутья свариваются в каждом перекрестии, образуя ячейки не более 150х150 мм

Привязан	23-2024-АС						2304-1-АР		
							«Строительство школы в селе Сарыузек» на 300 обучающихся в городе Атырау Атырауской области» (без наружных инженерных сетей)		
				Изм	Кол.уч	Лист	№док	Подпись	Дата
				ГИП	Джунельбеков М.				04.24
Инженер	Ким И. Ю.		18.23	ГАП	Еремин А.				04.24
Н. контр.	Цой В.Г.		18.23	Проверил	Джунельбеков М.				04.24
				Разработал	Кульжанов А				04.24
Инв. №				Н.контроль	Джунельбеков М.				04.24

Средняя образовательная школа на 300 мест

Стадия	Лист	Листов
РП	60	

Защитные решетки. Спецификация.

ТОО "АРХИпелаг" ГСЛ № 19006879 г.Алматы

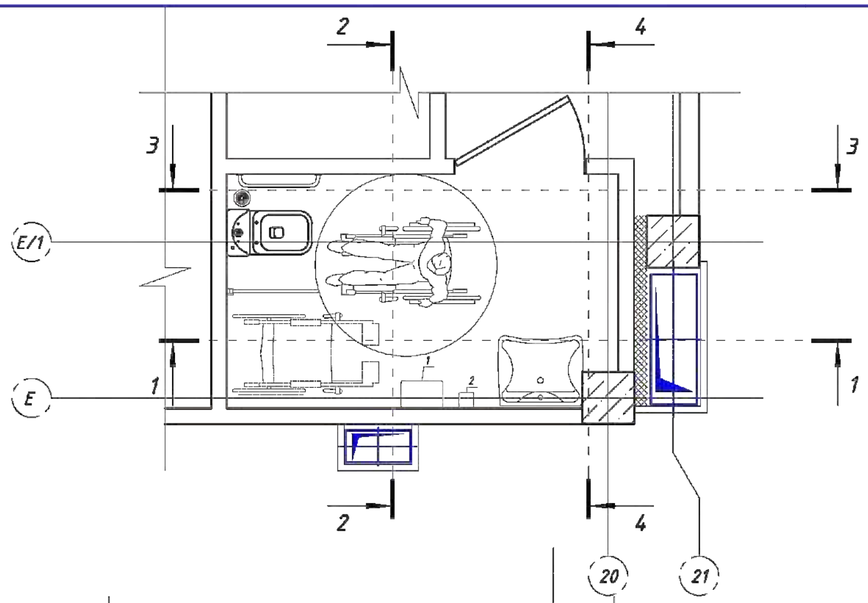

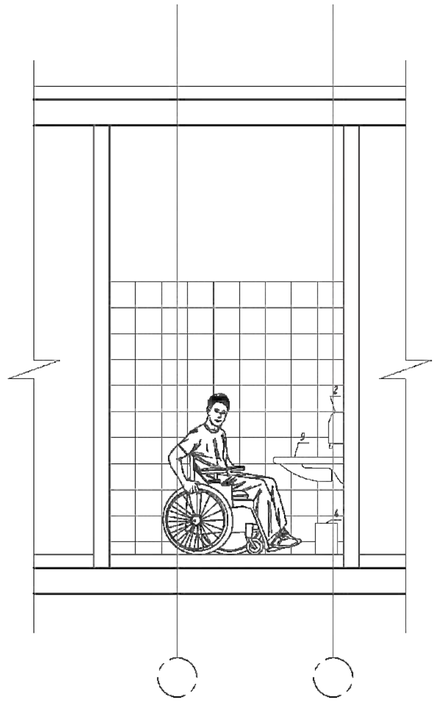

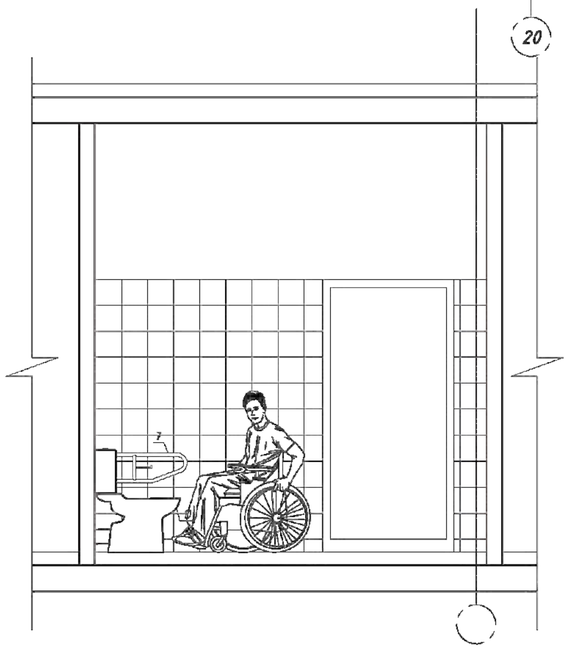

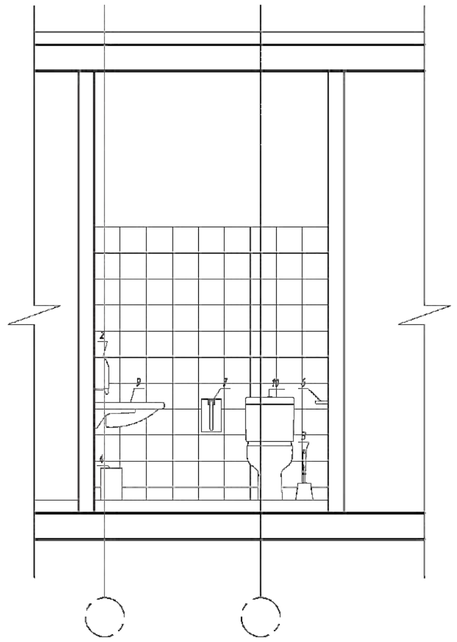

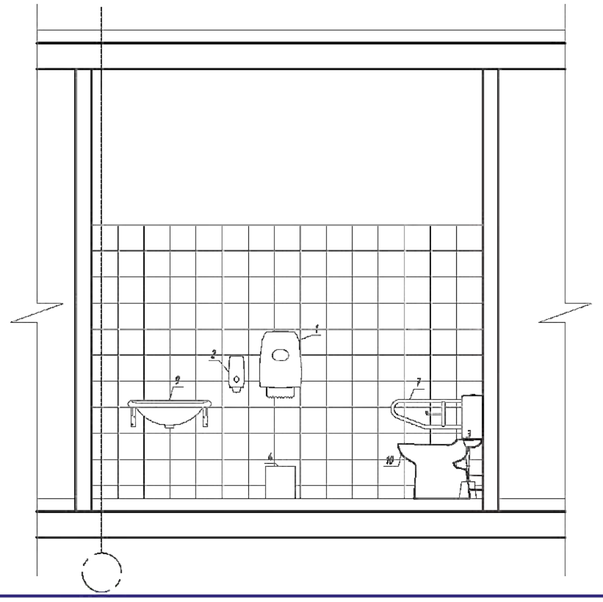

Спецификация элементов
(Спецификация дана на 1-н с/у)

Марка, поз.	Обозначение	Наименование	Кол-во	Масса ед. кг.	Примечание
		ПГ-1	1		
1		Диспенсер для рулонных полотенец	2		
2		Диспенсер для жидкого/пенного мыла и для санитайзера	1		
3		Ерш для туалета.	1		
4		Корзина для мусора в кабинки	1		
5		Зеркало	1		
6		Стационарный опорный поручень 625мм d-25мм			
7		Откидной настенный поручень с держателем туалетной бумаги 710х250 d-25мм			
8		Раковина			
9		Унитаз			
10					

Откидной настенный поручень с держателем туалетной бумаги 710х250 d-25мм

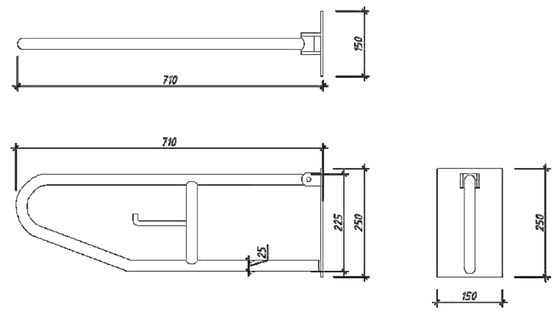

Стационарный опорный поручень 625мм d-25мм

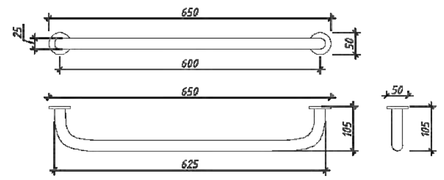

Примечание:
1. Данный лист см. совместно с кладочными планами АР-23-25;
2. Схема устройств полов АР-27-28;
3. Схемы устройства стен и перегородок АР-33-35;
4. Спецификацию элементов заполнения проемов АР-46;
5. Комплект поручней для с/у мгн взять согласно количества с/у мгн в РП (всего в проекте 4-ре с/у для мгн)

								2304-1-АР	
								«Строительство школы в селе Сарыузек» на 300 обучающихся в городе Атырау Атырауской области» (без наружных инженерных сетей)	
Изм	Кол.уч	Лист	№док	Подпись	Дата				
								Средняя образовательная школа на 300 мест	Стадия: РП; Лист: 61И; Листов:
		ГИП	Джунельбеков М.		04.24				
Инженер	Ким И. Ю.	18.23	ГАП	Еремин А.	04.24				
Н. контр.	Цой В.Г.	18.23	Проверил	Джунельбеков М.	04.24			Оборудование санузла для МГН	ТОО "АРХИпелаг" ГСЛ № 19006879 г.Алматы
			Разработал	Кульжанов А	04.24				
Инв. №			Н.контроль	Джунельбеков М.	04.24				