ТОО «Асад-ЛТД»

Лицензия №24011570 от 22.02.2024 года

ТОО «БС Строй Холдинг»

Лицензия 06-ГСЛ №002105 от 22.02.2023 года

Заказ: №23-2024
Заказчик: ГУ «Управление строительства, архитектуры и градостроительства Атырауской области»

РАБОЧИЙ ПРОЕКТ

Строительство средней школы №10 имени Муканова на 300 мест (со сносом старого здания) в городе Атырау (привязка)

Том 3. Альбом 6

Маломобильные группы населения

г. Шымкент 2024 г.

ТОО «Асад-ЛТД»

Лицензия №24011570 от 22.02.2024 года

ТОО «БС Строй Холдинг»

Лицензия 06-ГСЛ №002105 от 22.02.2023 года

Заказ: №23-2024
Заказчик: ГУ «Управление строительства, архитектуры и градостроительства Атырауской области»

РАБОЧИЙ ПРОЕКТ

Строительство средней школы №10 имени Муканова на 300 мест (со сносом старого здания) в городе Атырау (привязка)

Том 3. Альбом 6

Маломобильные группы населения

Директор ТОО «Асад-ЛТД» **Акжолов А.Б.**

Главный архитектор проекта **Павлиди П. А.**

Директор ТОО «БС Строй Холдинг» **Акжолов А. Б.**

г. Шымкент 2024 г.

Ведомость рабочих чертежей основного комплекта марки МГН

Лист	Наименование	Примечание
1	Общие данные	
2	Структурная и принципиальная схема системы вызова помощи	
	маломобильных групп населения	
3	Система вызова персонала. План 1-го этажа.	
4	Система вызова персонала. План 2-го этажа.	

Ведомость ссылочных и прилагаемых документов.

Обозначение	Наименование	Примечание
	Ссылочные документы	
ППБ РК 08-2012	Правила пожарной безопасности в РК.	
СП РК 2.02-102-2022	Пожарная автоматика зданий и сооружений	
ПУЭ РК 2015	Правила устройства электроустановок РК	
СП РК 4.04-107-2023	Электротехнические устройства	
	Прилагаемые документы	
2304-1-МГН.СО	Спецификация оборудования, изделий и материалов	1 лист

ОБЩИЕ УКАЗАНИЯ

СИСТЕМА ВЫЗОВА ПЕРСОНАЛА ДЛЯ МАЛОМОБИЛЬНЫХ ГРУПП НАСЕЛЕНИЯ МГН

Для передачи сообщений между комнатой охраны (место с пребыванием персонала) и санузлом для маломобильных групп населения предусматривается система громкоговорящей связи и вызова персонала, на базе пульта селекторной связи на 24 абонентов GC-1036F4. В качестве абонентского оборудования в системе используются переговорные устройства громкой связи GC-2001P1. В туалетной кабинке для МГН дополнительно к переговорному устройству GC-2001P4 и кнопка вызова со шнуром GC-0423W1, при этом переговорное устройство монтируется на стене рядом с унитазом, а кнопка вызова монтируется на противоположной стене так, чтобы дернуть за кольцо кнопки можно было из положения, лежа на полу. С внешней стороны туалетной кабины для МГН устанавливается кнопка сброса вызова GC-0421W1, которую должен нажать персонал, после вызова в туалетную комнату. Над абонентским переговорным устройством устанавливаться специальная информационная табличка "МГН". Для световой сигнализации вызова предусматриваются свето-звуковая коридорная лампа GC-0611W4. На улице возле входа и у пандуса установить проводные кнопки вызова GC-2001P4 с тактильными табличками "вызов персонала".

На улице возле входа на подъемник/пандус на стойке установить переговорное устройство GC-2001P4 с тактильными табличками. Стойку закрепить анкерными болтами.

Питание пульта предусматривается от сети 220В, от розетки через адаптер (входит в комплект поставки пульта), электропитание абонентского переговорного устройства и коридорной лампы выполнено от блока бесперебойного питания на 12В, ИВЭПР 12/2 1х7 -Р с аккумулятором на 7А*ч.

Сеть переговорной связи выполнена кабелем U/UTP Cat5e PVCLS нг(А)-LSLTx 1х2х0,52 и U/UTP Cat5e PVCLS нг(А)-LSLTx 2х2х0,52 . Все линии прокладываются в кабельном канале, лотке. Кабельный лоток учтен в N07-23-КШ300-2023-СС. Прокладку кабеля по улице выполнить в гофротрубе крепление выполнить накладными скобами по наружней стене на высоте 2,3м и по пандусу.

Условные обозначения

Обозначение	Наименование	Тип	Примечание
	ПУЛЬТ ДИСПЕТЧЕРСКОЙ СВЯЗИ НА 6 АБОНЕНТОВ	ПДС	
	БЛОК ПИТАНИЯ ИБП	БП	
	ГРОМКОГОВОРЯЩЕЕ ПЕРЕГОВОРНОЕ УСТРОЙСТВО	АП	
	ПРОВОДНАЯ ВЛАГОЗАЩИЩЕННАЯ КНОПКА ВЫЗОВА	ПВК	
	КНОПКА СБРОСА	КС	
	СИГНАЛЬНАЯ ЛАМПА	BIAL	
	ГРОМКОГОВОРЯЩЕЕ АБОНЕНТСКОЕ УСТРОЙСТВО	ГПУ	

СОГЛАСОВАНО

Раздел КЖ	Мусальдинов С.	
Раздел ТХ	Болганбаев А.	
Раздел АР	Сиранов А.	
Раздел ВК	Акушева Д.	
Раздел ОВ	Такишев А.	
Раздел ЭЛ	Никулин Д.	

Взам.инв.N

Подпись и дата

Инв.N подл.

Технические решения, принятые в рабочих чертежах, соответствуют требованиям экологических, санитарно- гигиенических, противопожарных и других действующих норм и правил; обеспечивают безопасную для жизни и здоровья людей эксплуатацию объекта при соблюдении предусмотренных рабочими чертежами мероприятий.

Главный инженер проекта Джунельбеков

ГАП	Павлиди А.П.		18.23
Инженер	Слухаев К.		18.23
Н. контр.	Цой В.Г.		18.23
Инв. №			

Привязан 23-2024-МГН

ТОО «Асад-ЛТД»
г. Шымкент - 2024 г.

Привязка типового проекта на строительство средней школы №10 имени Муканова на 300 мест (со сносом старого здания) в городе Атырау (привязка)

Листов

2304-1-МГН

Строительство школы в селе Сарыозек на 300 обучающихся города Атырау Атырауской области

Изм.	Кол.уч	Лист	N Док.	Подп.	Дата
ГАП		Джунельбеков			04.24
ГИП		Еремин А.			04.24
Н.контроль		Джунельбеков			04.24
Выполнил		Никулин Д.			04.24
Проверил		Джунельбеков			04.24

Маломобильные группы населения

Стадия	Лист	Листов
РП	1	4

Общие данные

ТОО "АРХИпелаг"
ГСЛ № 19006879
г.Алматы

СХЕМА СТРУКТУРНАЯ СИСТЕМЫ ВЫЗОВА ПЕРСОНАЛА ДЛЯ МАЛОМОБИЛЬНЫХ ГРУПП НАСЕЛЕНИЯ

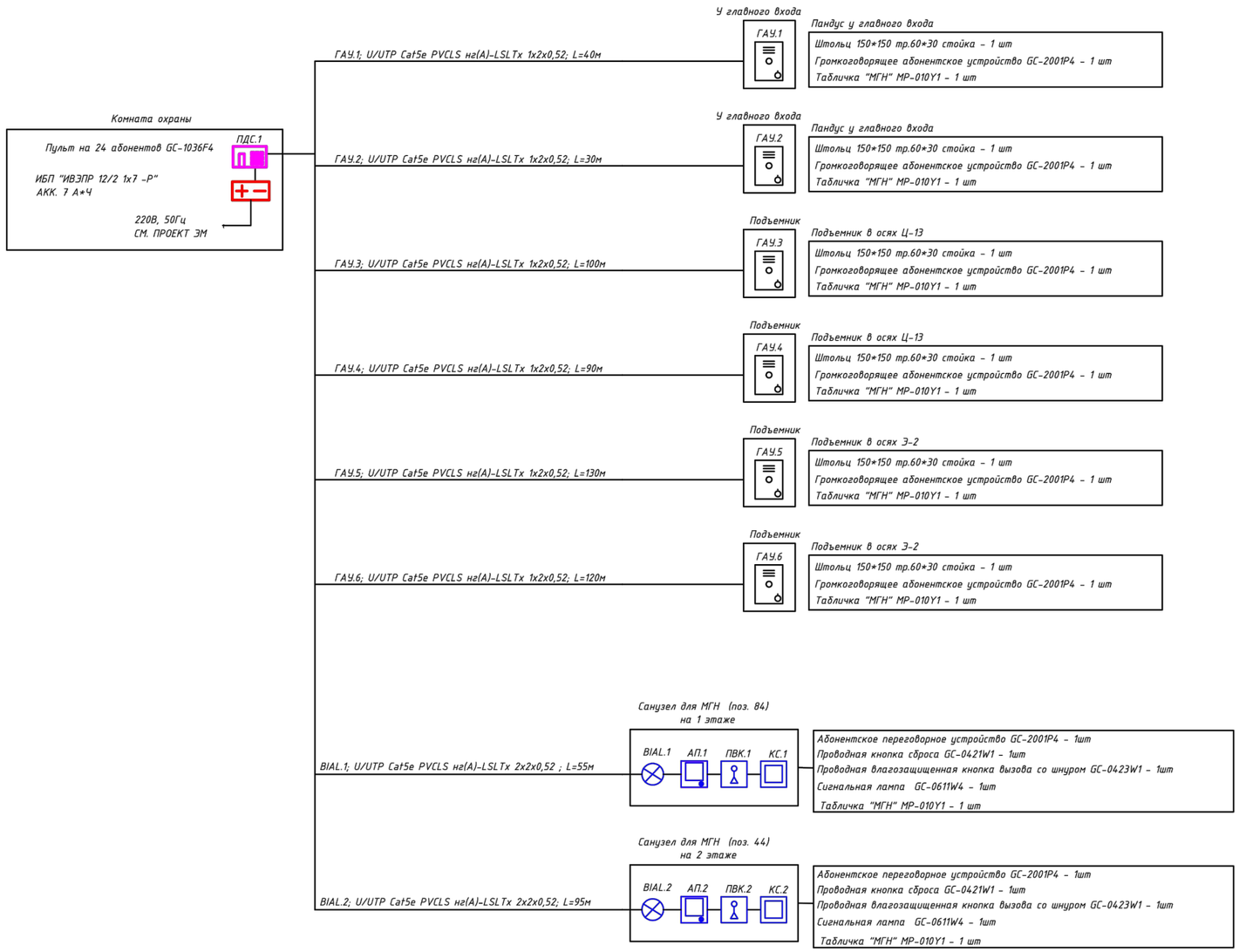

СХЕМА ПРИНЦИПИАЛЬНАЯ СИСТЕМЫ ВЫЗОВА ПЕРСОНАЛА ДЛЯ МАЛОМОБИЛЬНЫХ ГРУПП НАСЕЛЕНИЯ

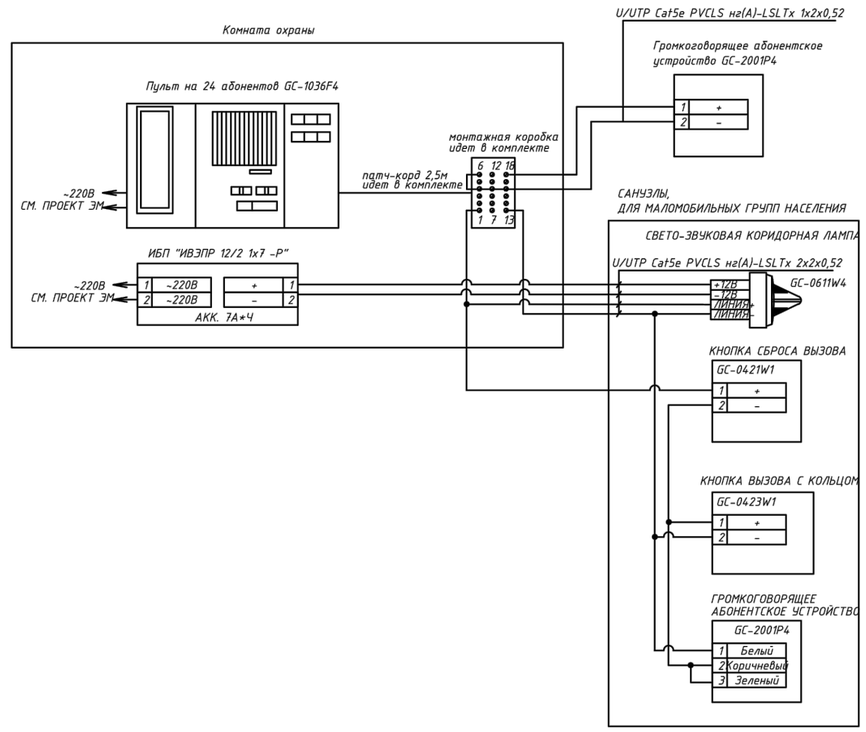

Привязан	23-2024-МГН		
Инженер	Слухаев К.		18.23
Н. контр.	Цой В.Г.		18.23
Инв. №			

Изм.	Кол.уч	Лист	N Док.	Подп.	Дата
ГАП		Джунельбеков			04.24
ГИП		Еремин А.			04.24
Н.контроль		Джунельбеков			04.24
Выполнил		Никулин Д.			04.24
Проверил		Джунельбеков			04.24

2304-1-МГН

Строительство школы в селе Сарыозек на 300 обучающихся города Атырау Атырауской области

Маломобильные группы населения

Стадия	Лист	Листов
РП	2	

Структурная и принципиальная схема системы вызова помощи маломобильных групп населения

ТОО "АРХИпелаг"
ГСЛ № 19006879
г.Алматы

АРХИпелаг

Взам.инд.N | Подпись и дата | Идв.N подл.

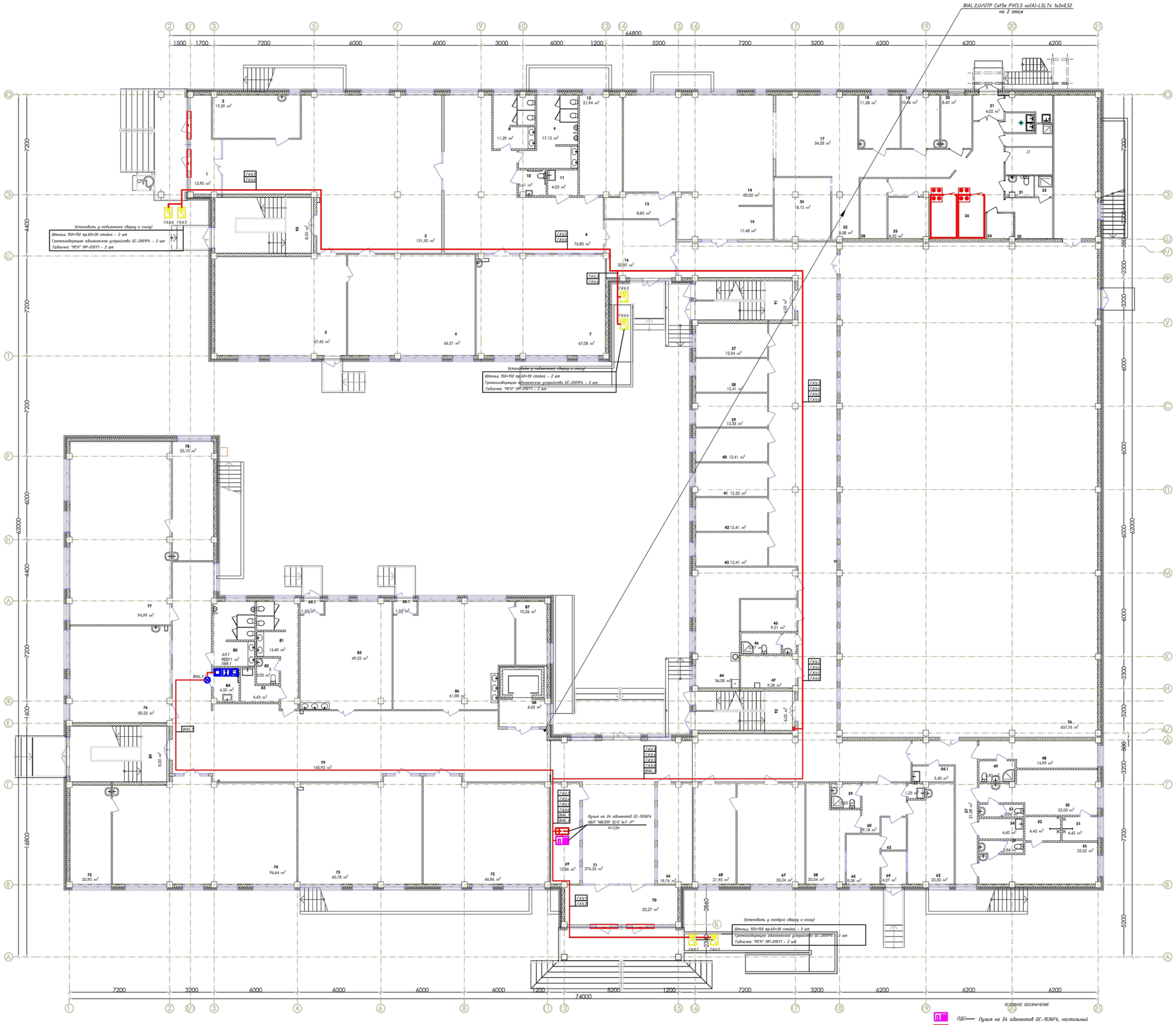

Экспликация помещений

№	Наименование	Площадь	Категория производства по взрывной, взрыво-пожарной и пожарной безопасности	№	Наименование	Площадь	Категория производства по взрывной, взрыво-пожарной и пожарной безопасности
1	Тамбур	15,41		70	Тамбур	25,19	
2	Тех.персонал	20,38		71	Рекреация	279,25	
3	Вестибюль с гардеробом начальной школы	134,16		72	Уч. класс казахского языка и литературы	66,95	
4	Рекреация	77,52		73	Уч. класс математики	65,93	
5	Игровая	67,35		74	Кабинет физики	96,73	
6	Учебный класс (0 класс)	66,05		75	Лаборантская физики	20,90	
7	Учебный класс (1 класс)	67,00		76	Уч. класс английского языка	50,18	
8	Санузел	11,27		77	Кабинет химии	94,80	
9	Санузел	16,83		78	Лаборантская химии	25,10	
10	Санузел для М.Г.Н.	3,21		79	Рекреация с гардеробом	161,26	
11	п.у.и.	4,03		80	Санузел	13,71	
12	Инструкторская преподователя физкультуры для нач. шк.	21,90		81	Санузел	16,40	
13	Умывальная	7,20		82	к.л.г.	2,74	
14	Обеденный зал	80,24		83	п.у.и.	4,91	
15	Умывальная	18,00		84	Санузел для М.Г.Н.	4,50	
16	Фойе	22,78		85	Культура дома	50,93	
17	Горячий цех	34,80		86	Дизайн и технологии	63,45	
18	Холодный цех	11,21		87	Инструментальная	10,26	
19	доготовочный цех мясных и рыбных полуфабрикатов	10,39		88	Лифт	6,54	
20	Доготовочный цех овощных полуфабрикатов	8,36		89	Лестничная клетка	8,00	
21	Тамбур	3,96		90	Лестничная клетка	8,00	
22	Помещение для пищевых отходов	4,65		91	Лестничная клетка	6,02	
23	Помещ. зав.производством	7,61		92	Лестничная клетка	6,02	
24	Инвентарная кладовая	3,74				3 022,14 м²	
25	Кладовая сухих продуктов	8,50					
26	Коридор-загрузочная Морозильные камеры	45,97					
27	Моечная тары	4,14					
28	Овощная кладовая	8,17					
29	п.у.и.	1,81					
30	Гардероб для персонала кухни	8,64					
31	Санузел	2,72					
32	~~Помещение для мытья и~~ дизинфекции кухонной посуды и транспортной упоковки (тары)	8,55					
33	Душевая	1,62					
34	Моечная столовой посуды	18,09					
35	Снарядная	38,01					
36	СПОРТ.ЗАЛ	652,96					
37	Кабинет соц.педагога	12,49					
38	Кабинет юриста	12,36					
39	Зам директора по АХЧ	12,30					
40	Отдел кадров	12,36					
41	Бухгалтерия	12,30					
42	Кабинет психолога	12,36					
43	Кабинет логопеда	12,36					
44	Учительская	36,15					
45	Гардероб учителей	9,12					
46	к.л.г.	5,49					
47	Радиоузел	9,63					
48	Тренерская	15,02					
49	Санузел	3,90					
50	Раздевальная-М	22,15					
51	Душевая	4,42					
52	Душевая	4,42					
53	Санузел	2,86					
54	п.у.и.	4,60					
55	Санузел	2,86					
56	Раздевальная-Ж	22,56					
57	Коридор	22,78					
58	Мед. кабинет	19,94					
59	С/У при мед. блоке	3,63					
60	Вестибюль	9,01					
61	Мед. отходы дез. средства	1,25					
62	Приемная	4,32					
63	Процедурная	22,35					
64	Тамбур	4,23					
65	Палата изолятора	8,52					
66	Переговорная	18,67					
67	Директор	35,20					
68	Приемная	21,76					
69	Охрана	15,77					

УСЛОВНЫЕ ОБОЗНАЧЕНИЯ

- ПДС — Пульт на 24 абонентов GC-1036F4, настольный
- БП — Блок питания ИБП "ИВЭПР 12/2 1х7 -Р" с аккумулятором на 7А•ч, H=1,5м
- АП — Громкоговорящее переговорное устройство GC-2001P4, H=0,9м
- КС — Кнопка сброса GC-0421W1, H=0,9м
- ПВК — Проводная влагозащищенная кнопка вызова со шнуром GC-0423W1, H=0,85м
- BIAL — Сигнальная лампа GC-0611W4, над входной дверью
- ГАУ — Штольц 150*150 пр.60*30 стойка - 1 шт; Громкоговорящее абонентское устройство GC-2001P4 - 1 шт; Табличка "МГН" MP-010Y1 - 1 шт
- BIAL.x — кабель до санузла МГН U/UTP Cat5e PVCLS на(А)-LSLTx 2х2х0,52
- ГАУ.x — кабель до громкоговорящего переговорного устройства U/UTP Cat5e PVCLS на(А)-LSLTx 1х2х0,52

Привязан		23-2024-МГН
Инженер	Спухаев К.	18.23
Н. контр.	Цой В.Г.	18.23
Инв. №		

						2304-1-МГН	
Изм.	Кол.уч.	Лист	N Док.	Подп.	Дата	Строительство школы в селе Сарыозек на 300 обучающихся города Астраны Акмолинской области	
ГИП		Джунелибаев			04.24		
ГИП		Еретов А.			04.24	Маломобильные группы населения	Стадия: РП; Лист: 3; Листов:
Н.контроль		Джунелибаев			04.24		
Выполнил		Нокушев Д.			04.24	Система вызова персонала. План 1-го этажа.	ТОО "АРХИпелаг" ГСЛ № 19006879 г.Алматы
Проверил		Джунелибаев			04.24		

Согласовано

Разраб. ВК	Акимов Д.	
Разраб. ОВ	Тенгиев А.	
Разраб. ЭМ	Мамаев В.	
Разраб. КЖ	Масальский	
Разраб. ТХ	Бондарович	
Разраб. АР	Сорокин А.	

Взам.инв.№ | Подпись и дата | Инв.№ подл.

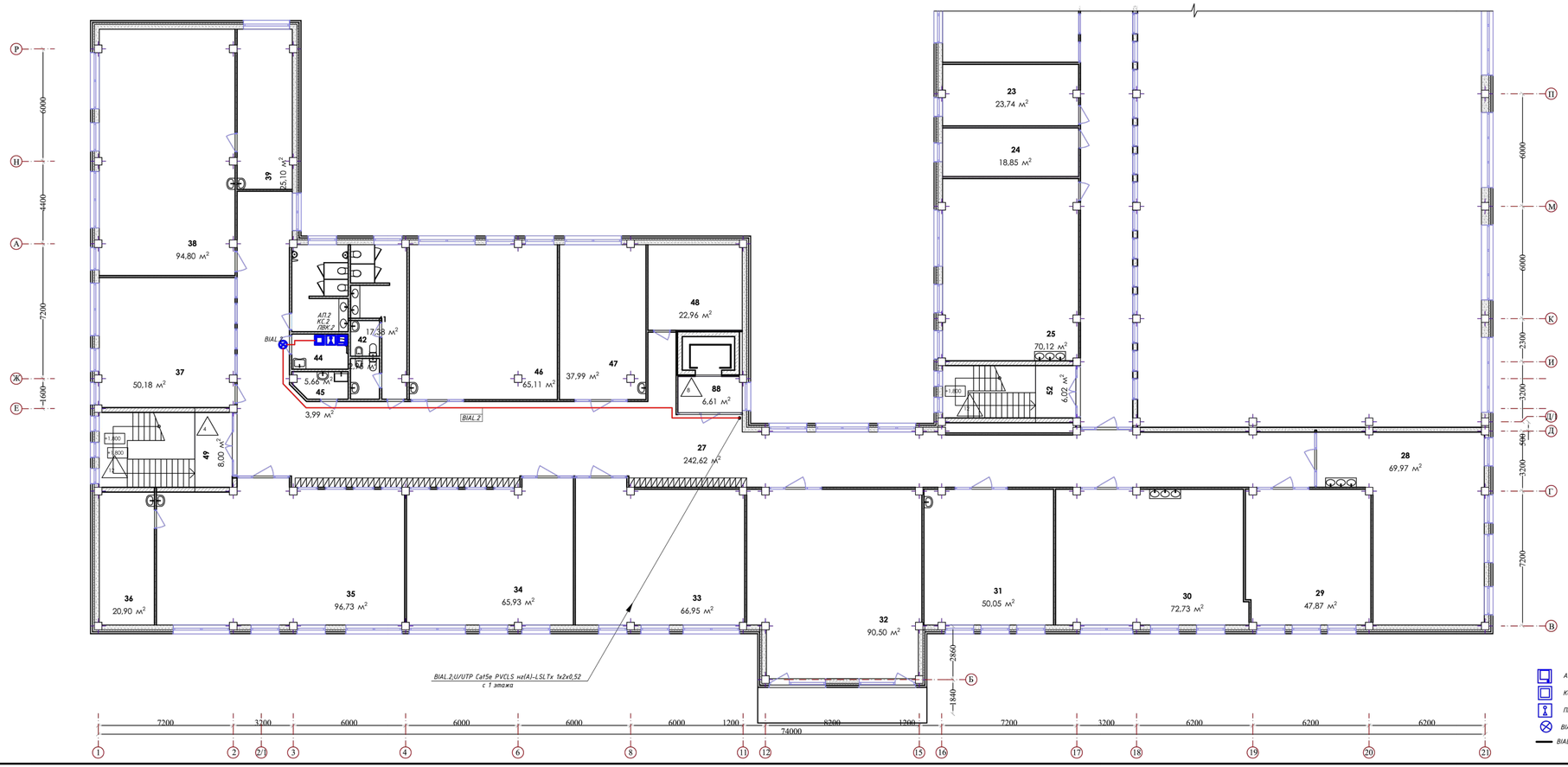

№	Наименование	Площадь	Категория производства по взрывной, взрывопожарной и пожарной безопасности
23	Сенсорная комната	23,31	
24	Зав.уч.	18,46	
25	STEM	72,14	
26	Коворкинг Рекреация с коридором	66,08	
27	Коворкинг Рекреация с коридором	247,58	
28	Кабинет рисования и черчения	66,40	
29	Кабинет информатики	47,00	
30	Кабинет робототехники	71,42	
31	Кабинет русского языка	49,01	
32	Библиотека	76,28	**В4**
33	Кабинет географии	64,38	
34	Кабинет истории	64,51	
35	НВП	94,60	
36	Оружейная	19,38	**В3**
37	Ин.яз	49,01	
38	Кабинет биологии	91,85	
39	Лаборантская биологии	23,52	**В4**
40	Санузел	13,52	
41	Санузел	17,28	
42	Санузел	2,95	
43	Санузел	3,41	
44	**Санузел МГН**	5,80	
45	п.у.и.	4,10	**В4**
46	Культура питания	63,84	
47	Кабинет поддержки инклюзивного образования	41,31	
48	Закрытый фонд архив	21,99	**В4**
49	Лестничная клетка	8,60	

УСЛОВНОЕ ОБОЗНАЧЕНИЕ

АП — *Громкоговорящее переговорное устройство GC-200194, H=0,9м*

КС — *Кнопка сброса GC-0421W1, H=0,9м*

ПВК —

BIAL — *Сигнальная лампа GC-061TW4, над входной дверью*

BIAL_x — *кабель до санузла МГН U/UTP Cat5e PVCLS нг(А)-LSLTx 2x2x0,52*

Привязан		23-2024-МГН		
Инженер	Слухаев К.			18.23
Н. контр.	Цой В.Г.			18.23
Инв. №				

Изм.	Кол.уч.	Лист	N Док.	Подп.	Дата
ГАП			Джумельбеков		04.24
ГИП			Еренгин А.		04.24
Н.контроль			Джумельбеков		04.24
Выполнил			Никулин Д.		04.24
Проверил			Джумельбеков		04.24

2304-1-МГН

Строительство школы в селе Сарыозек на 300 обучающихся города Алматы Алматинской области

Маломобильные группы населения

Стадия	Лист	Листов
РП	4	

Система вызова персонала. План 2-го этажа.

ТОО "АРХИпелаг" ГСЛ № 15006879 г.Алматы

Подп. и дата

Взам. инв.№

Инв.№подл.

Поз.	Наименование и техническая характеристика	Тип,марка, обозначение документа, опросного листа	Код продукции	Поставщик	Ед. изме-ре-ния	Кол.	Масса 1 ед., кг	Примечания
	СИСТЕМА ВЫЗОВА ПЕРСОНАЛА ДЛЯ МАЛОМОБИЛЬНЫХ ГРУПП НАСЕЛЕНИЯ МГН							
	Пульт голосовой связи на 24 абонента	GC-1036F4		GETCALL	шт	1		
	Громкоговорящее абонентское устройство	GC-2001P4		—— / ——	шт	8		
	Проводная кнопка сброса	GC-0421W1		—— / ——	шт	2		
	Проводная влагозащищенная кнопка вызова со шнуром	GC-0423W1		—— / ——	шт	2		
	Сигнальная лампа	GC-0611W4		—— / ——	шт	2		
	Информационно-тактильная табличка, рельефная, со шрифтом Брайля, пластик, 150x300x5 мм	MP-010Y1		—— / ——	шт	8		
	Стойка для установки считывателя карт, высота 1275 мм, труба 30x60 мм, крепежное основание 180x180 мм, пластиковая площадка (с козырьком)	Стойка для считывателя Stolz (Штольц) 150x150 мм		—— / ——	шт	6		
	150x150мм под считыватель. Покрытие порошковое, двухслойное: первый слой цинковый грунт; второй - основной цвет							
	Резервированный источник питания 12 В, 2 А	ИВЭПР 12/2 1x7-P	248-306-0341	—— / ——	шт	1		
	Аккумуляторная батарея 12 В, 7 А*Ч	«DELTA» DTM1207		—— / ——	шт	1		
	Труба гладкая безгалогенная двухслойная	ЭлектроПласт 63x3,8 N 1250 F3		ЗАО "Связьстройдеталь"	м	10		
	Труба ввода ТВВК (ленинградский ввод) D=57 ССД	110608-00034		—— / ——	шт	6		
	Желоб защитный 48x1000мм тип ЖЗ-II без накладок ССД	120806-00059		—— / ——	шт	12		
	Накладка для желоба защитного НЖЗ-II ССД	120806-00065		—— / ——	шт	12		
	Труба ПНД гибкая гофр. д.16мм, легкая с протяжкой, 50м, цвет черный	DKC 71716		DKC	м	30		
	Кабельный канал 40x17, белый	DKC 00351	243-907-0107	—— / ——	м	250		
	Кабельный канал	15x10	243-907-0102	—— / ——	м	50		
	Витая пара 5 категории н/э для внутр. прокладки в оболочке из ПВХ пластиката пониженной пожарной опасности с низким дымо- и газовыделением	U/UTP Cat5e PVCLS нг(A)-LSLTx 1x2x0,52		—— / ——	м	510		
	Витая пара 5 категории н/э для внутр. прокладки в оболочке из ПВХ пластиката пониженной пожарной опасности с низким дымо- и газовыделением	U/UTP Cat5e PVCLS нг(A)-LSLTx 2x2x0,52		—— / ——	м	150		

Взам.инд.N

Подпись и дата

Инв.N подл.

ГАП	Павлиди А.П.		18.23	Привязан	23-2024-МГН.С
Инженер	Слухаев К.		18.23		
Н. контр.	Цой В.Г.		18.23		
Инв. №					

ТОО «Асад-ЛТД»
г. Шымкент - 2024 г.

Привязка типового проекта на строительство средней школы №10 имени Муканова на 300 мест (со сносом старого здания) в городе Атырау (привязка)

Листов

Изм.	Кол.уч	Лист	N Док.	Подп.	Дата
ГАП		Джунельбеков			04.24
ГИП		Еремин А.			04.24
Н.контроль		Джунельбеков			04.24
Выполнил		Никулин Д.			04.24
Проверил		Джунельбеков			04.24

2304-1-МГН.СО

Строительство школы в селе Сарыозек на 300 обучающихся города Атырау Атырауской области
Спецификация оборудования, изделий и материалов

Стадия	Лист	Листов
РП	1	1

ТОО "АРХИпелаг"
ГСЛ № 19006879
г.Алматы