ТОО «Асад-ЛТД»

Лицензия №24011570 от 22.02.2024 года

ТОО «БС Строй Холдинг»

Лицензия 06-ГСЛ №002105 от 22.02.2023 года

Заказ: №23-2024
Заказчик: ГУ «Управление строительства, архитектуры и градостроительства Атырауской области»

РАБОЧИЙ ПРОЕКТ

Строительство средней школы №10 имени Муканова на 300 мест (со сносом старого здания) в городе Атырау (привязка)

Том 3. Альбом 6.1

Охранная сигнализация

г. Шымкент 2024 г.

ТОО «Асад-ЛТД»

Лицензия №24011570 от 22.02.2024 года

ТОО «БС Строй Холдинг»

Лицензия 06-ГСЛ №002105 от 22.02.2023 года

Заказ: №23-2024
Заказчик: ГУ «Управление строительства, архитектуры и градостроительства Атырауской области»

РАБОЧИЙ ПРОЕКТ

Строительство средней школы №10 имени Муканова на 300 мест (со сносом старого здания) в городе Атырау (привязка)

Том 3. Альбом 6.1

Охранная сигнализация

Директор ТОО «Асад-ЛТД» **Акжолов А.Б.**

Главный архитектор проекта **Павлиди П. А.**

Директор ТОО «БС Строй Холдинг» **Акжолов А. Б.**

г. Шымкент 2024 г.

Ведомость рабочих чертежей основного комплекта марки ОС

Лист	Наименование	Примечание
1	Общие данные	
2	Схема структурная охранной сигнализации	
3	Охранная сигнализация. План 1-го этажа.	
4	Охранная сигнализация. План 2-го этажа.	

Ведомость ссылочных и прилагаемых документов.

Обозначение	Наименование	Примечание
	Ссылочные документы	
ППБ РК 08-2012	Правила пожарной безопасности в РК.	
СП РК 2.02-102-2022	Пожарная автоматика зданий и сооружений	
ПУЭ РК 2015	Правила устройства электроустановок РК	
СП РК 4.04-107-2023	Электротехнические устройства	
	Прилагаемые документы	
2304-1-ОС.СО	Спецификация оборудования, изделий и материалов	1 лист

ОХРАННАЯ СИГНАЛИЗАЦИЯ

Охранная сигнализации организована на базе приборов производства ООО «КБПА».

Проектом предусматривается охранная сигнализация следующих помещений:

- Кабинет НВП
- Оружейная
- Кабинет физики
- Кабинете химии
- Кабинете информатики
- Кабинете биологии
- Библиотека
- Лабораториях
- кабинет директора

В состав системы входят следующие приборы управления и исполнительные блоки:

- прибор приемно-контрольный и управления охранно-пожарный «Рубеж-2ОП»;
- извещатель охранный магнитоуправляемый типа ИО 10220-2 ;
- Извещатель охранный звуковой адресный типа ИО 32920;
- Извещатель охранный объемный оптикоэлектронный типа ИО 4.0920-2
- источники вторичного электропитания резервированные «ИВЭПР»;

Согласно ПУЭ РК установки пожарно-охранной сигнализации в части обеспечения надежности электроснабжения отнесены к электроприемникам 1 категории, поэтому электропитание осуществляется от сети через резервированные источники питания. Переход на резервированные

источники питания происходит автоматически при пропадании основного питания без выдачи сигнала тревоги:

- основное питание – сеть 220 В, 50 Гц;
- резервный источник – АКБ 12 В.

Кабельные линии связи:

-Шлейфы ПС выполняются кабелем КПСнг(А)-FRLS 2х2х0,5

Линии питания 12В выполняются кабелем КПСнг(А)-FRLS 2х2х0,5

Кабели прокладываются в трубе гофрированной ПВХ диаметром 16мм;

Условные обозначения

Обозначение	Наименование	Тип	Примечание
	Приемно-контрольный прибор пожарный		
	Извещатель поверхностный звуковой адресный		
	Извещатель охранный объемный адресный		
	Извещатель охранный магнитоуправляемый адресный		

Технические решения, принятые в рабочих чертежах, соответствуют требованиям экологических, санитарно- гигиенических, противопожарных и других действующих норм и правил; обеспечивают безопасную для жизни и здоровья людей эксплуатацию объекта при соблюдении предусмотренных рабочими чертежами мероприятий.

Главный инженер проекта Джунельбеков

СОГЛАСОВАНО

Раздел КЖ	Мусальдинов С.	
Раздел ТХ	Болганбаев А.	
Раздел АР	Сиранов А.	
Раздел ВК	Акушева Д.	
Раздел ОВ	Такишев А.	
Раздел ЭЛ	Никулин Д.	

ГАП	Павлиди А.П.		18.23
Инженер	Слухаев К.		18.23
Н. контр.	Цой В.Г.		18.23
Инв. №			

Привязан 23-2024-ОС

ТОО «Асад-ЛТД»
г. Шымкент - 2024 г.

Привязка типового проекта на строительство средней школы №10 имени Муканова на 300 мест (со сносом старого здания) в городе Атырау (привязка)

Листов

2304-1-ОС

Строительство школы в селе Сарыозек на 300 обучающихся города Атырау Атырауской области

Изм.	Кол.уч	Лист	N Док.	Подп.	Дата
ГАП		Джунельбеков			04.24
ГИП		Еремин А.			04.24
Н.контроль		Джунельбеков			04.24
Выполнил		Никулин Д.			04.24
Проверил		Джунельбеков			04.24

Охранная сигнализация

Стадия	Лист	Листов
РП	1	4

Общие данные (начало)

ТОО "АРХИпелаг"
ГСЛ № 19006879
г.Алматы

АРХИпелаг

Взам.инв.N | Подпись и дата | Инв.N подл.

Охранная сигнализация.

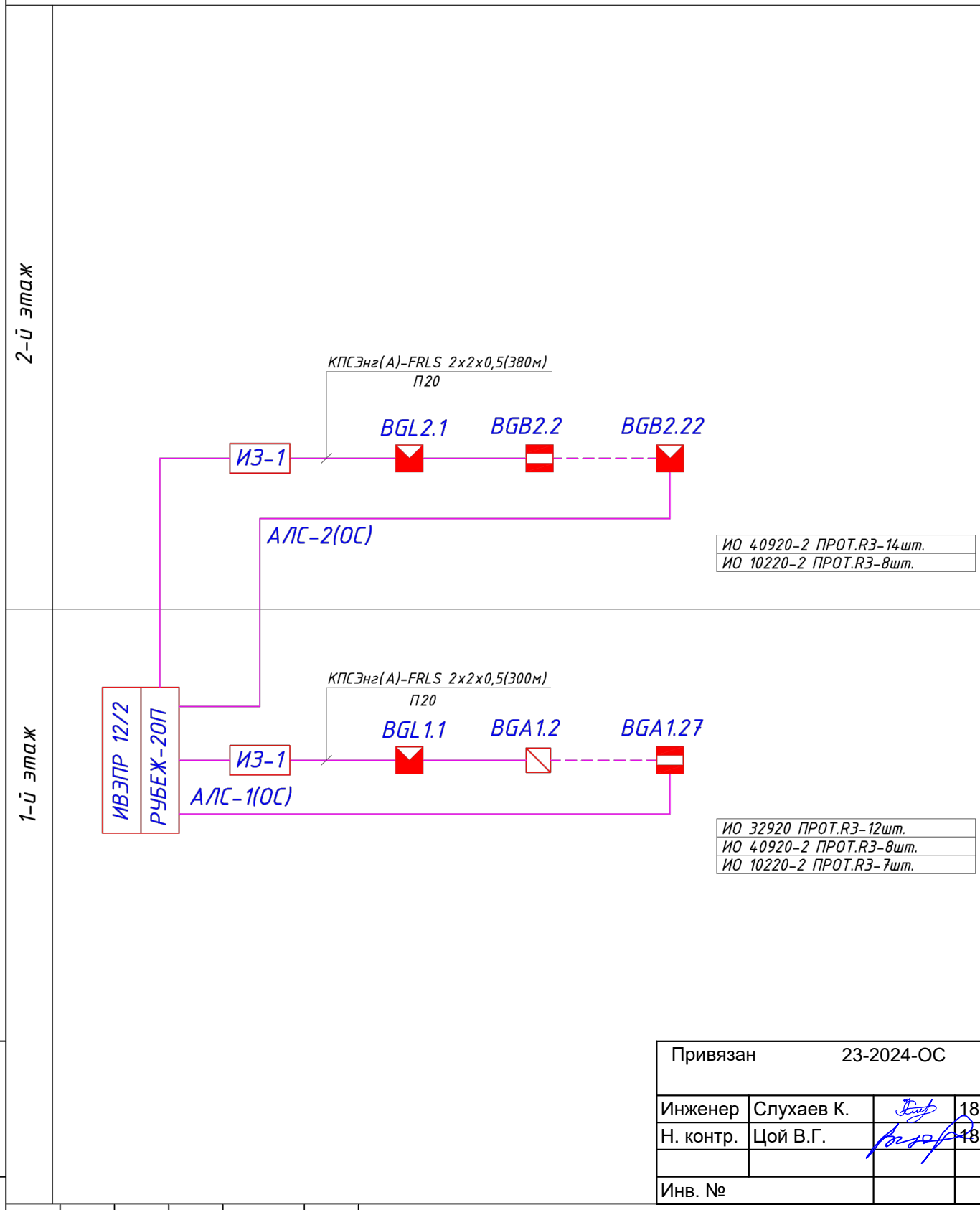

Привязан	23-2024-ОС		
Инженер	Слухаев К.		18.23
Н. контр.	Цой В.Г.		18.23
Инв. №			

2304-1-ОС

Строительство школы в селе Сарыозек на 300 обучающихся города Атырау Атырауской области

Изм.	Кол.уч	Лист	N Док.	Подп.	Дата
ГАП		Джунельбеков			04.24
ГИП		Еремин А.			04.24
Н.контроль		Джунельбеков			04.24
Выполнил		Никулин Д.			04.24
Проверил		Джунельбеков			04.24

Охранная сигнализация

Стадия	Лист	Листов
РП	2	

Охранная сигнализация. Схема структурная.

ТОО "АРХИпелаг"
ГСЛ № 19006879
г.Алматы

Взам.инд.N | Подпись и дата | Инв.N подл.

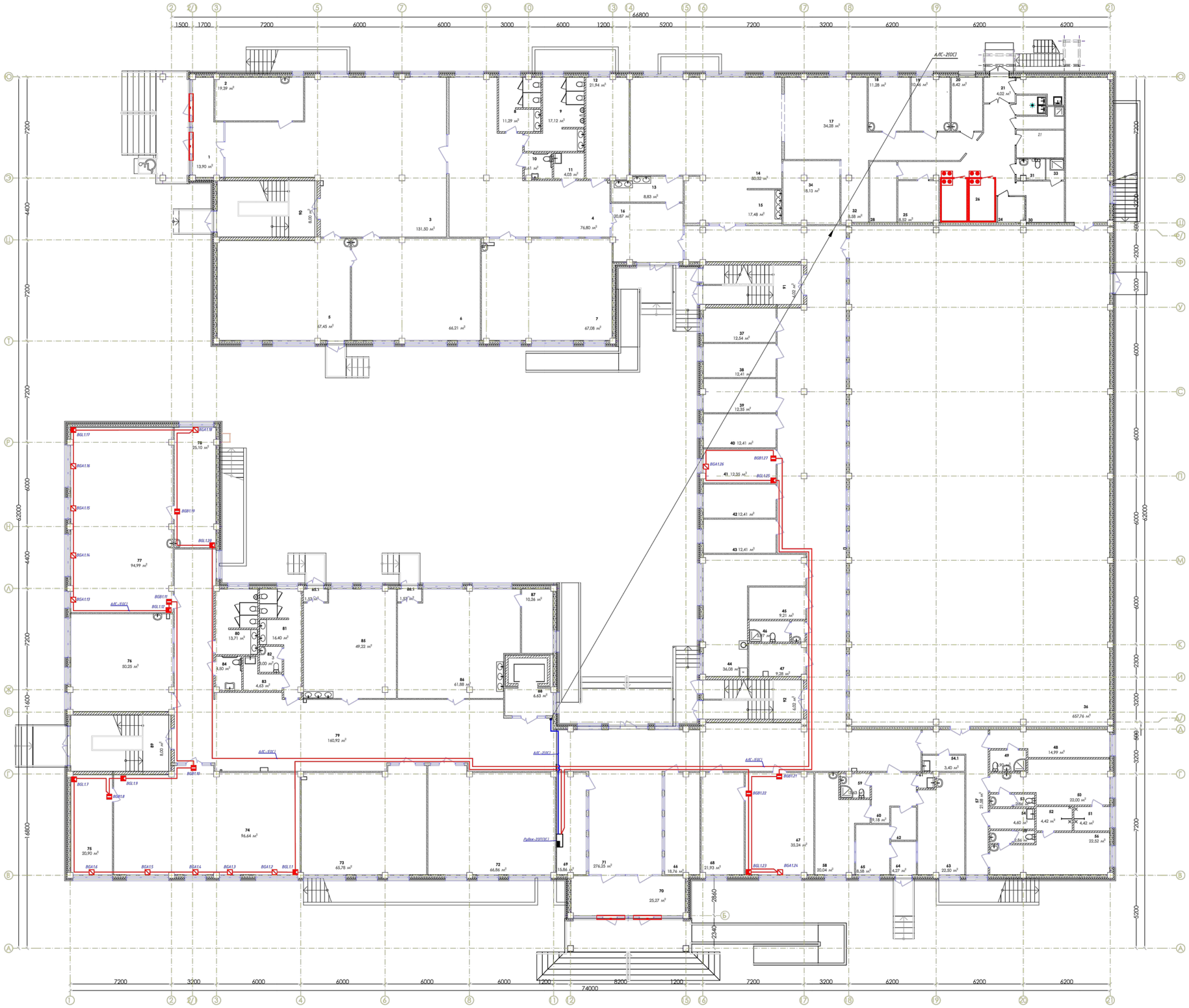

Экспликация помещений

№	Наименование	Площадь	Категория производства по взрывной, взрыво-пожарной и пожарной безопасности
1	Тамбур	15,41	
2	Тех.персонал	20,38	
3	Вестибюль с гардеробом начальной школы	134,16	
4	Рекреация	77,52	
5	Игровая	67,35	
6	Учебный класс (0 класс)	66,05	
7	Учебный класс (1 класс)	67,00	
8	Санузел	11,27	
9	Санузел	16,83	
10	Санузел для М.Г.Н.	3,21	
11	п.у.и.	4,03	
12	Инструкторская преподователя физкультуры для нач. шк.	21,90	
13	Умывальная	7,20	
14	Обеденный зал	80,24	
15	Умывальная	18,00	
16	Фойе	22,78	
17	Горячий цех	34,80	
18	Холодный цех	11,21	
19	Доготовочный цех мясных и рыбных полуфабрикатов	10,39	
20	Доготовочный цех овощных полуфабрикатов	8,36	
21	Тамбур	3,96	
22	Помещение для пищевых отходов	4,65	
23	Помещ. зав.производством	7,61	
24	Инвентарная кладовая	3,74	
25	Кладовая сухих продуктов	8,50	
26	Коридор-загрузочная Морозильные камеры	45,97	
27	Моечная тары	4,14	
28	Овощная кладовая	8,17	
29	п.у.и.	1,81	
30	Гардероб для персонала кухни	8,64	
31	Санузел	2,72	
32	Помещение для мытья и дизинфекции кухонной посуды и транспортной упоковки (тары)	8,55	
33	Душевая	1,62	
34	Моечная столовой посуды	18,09	
35	Снарядная	38,01	
36	СПОРТ.ЗАЛ	652,96	
37	Кабинет соц.педагога	12,49	
38	Кабинет юриста	12,36	
39	Зам директора по АХЧ	12,30	
40	Отдел кадров	12,36	
41	Бухгалтерия	12,30	
42	Кабинет психолога	12,36	
43	Кабинет логопеда	12,36	
44	Учительская	36,15	
45	Гардероб учителей	9,12	
46	к.л.г.	5,49	
47	Радиоузел	9,63	
48	Тренерская	15,02	
49	Санузел	3,90	
50	Раздевальная-М	22,15	
51	Душевая	4,42	
52	Душевая	4,42	
53	Санузел	2,86	
54	п.у.и.	4,60	
55	Санузел	2,86	
56	Раздевальная-Ж	22,56	
57	Коридор	22,78	
58	Мед. кабинет	19,94	
59	С/У при мед. блоке	3,63	
60	Вестибюль	9,01	
61	Мед. отходы дез. средства	1,25	
62	Приемная	4,32	
63	Процедурная	22,35	
64	Тамбур	4,23	
65	Палата изолятора	8,52	
66	Переговорная	18,67	
67	Директор	35,20	
68	Приемная	21,76	
69	Охрана	15,77	
70	Тамбур	25,19	
71	Рекреация	279,25	
72	Уч. класс казахского языка и литературы	66,95	
73	Уч. класс математики	65,93	
74	Кабинет физики	96,73	
75	Лаборантская физики	20,90	
76	Уч. класс английского языка	50,18	
77	Кабинет химии	94,80	
78	Лаборантская химии	25,10	
79	Рекреация с гардеробом	161,26	
80	Санузел	13,71	
81	Санузел	16,40	
82	к.л.г.	2,74	
83	п.у.и.	4,91	
84	Санузел для М.Г.Н.	4,50	
85	Культура дома	50,93	
86	Дизайн и технологии	63,45	
87	Инструментальная	10,26	
88	Лифт	6,54	
89	Лестничная клетка	8,00	
90	Лестничная клетка	8,00	
91	Лестничная клетка	6,02	
92	Лестничная клетка	6,02	
		3 022,14 м²	

Привязан	23-2024-ОС		
Инженер	Слухаев К.		18.23
Н. контр.	Цой В.Г.		18.23
Инв. №			

2304-1-ОС

Строительство школы в селе Сарыозек на 300 обучающихся города Атырау Атырауской области

Изм.	Кол.уч.	Лист	N Док.	Подп.	Дата
ГАП		Джунельбеков			04.24
ГИП		Еренин А.			04.24
Нконтроль		Джунельбеков			04.24
Выполнил		Никулин Д.			04.24
Проверил		Джунельбеков			04.24

Охранная сигнализация

Охранная сигнализация. План 1-го этажа.

Стадия	Лист	Листов
РП	3	

ТОО "АРХИпелаг" ГСЛ № 19006879 г.Алматы

АРХИпелаг

СОГЛАСОВАНО

Разв.ВК	Акушева Д.	Разв.КЖ	Мусальдинов С.
Разв.ОВ	Тенгиев А.	Разв.ТХ	Болгарбаев А.
Разв.ЭЛ	Никулин Д.	Разв.АР	Сарсанов А.

Инв.№ подл. | Подпись и дата | Взам.инв.№

№	Наименование	Площадь	Категория производства по взрывной, взрыво-пожарной и пожарной безопасности
1	Кабинет IT и робототехники	65,50	
2	Ин.яз	46,85	
3	Рекреация	114,81	
4	Санузел	10,92	
5	Санузел	16,54	
6	п.у.и.	4,61	В4
7	Санузел	2,86	
8	Начальный класс	64,72	
9	Начальный класс	64,74	
10	Начальный класс	64,79	
11	Раздевальная	10,24	В4
12	Раздевальная	10,12	В4
13	Хореография	65,70	
14	Гардеробная	25,54	В4
15	Гримерная	20,68	Г
16	Склад декорации	16,33	В3
17	Лекториум Актовый зал с эстрадой	147,78	
18	Коридор	11,60	
19	Санузел	10,43	
20	Санузел	10,43	
21	Коворкинг Фойе	98,66	
22	Кабинет пения	72,55	
23	Сенсорная комната	23,31	
24	Зав.уч.	18,46	
25	STEM	72,14	
26	Коворкинг Рекреация с коридором	66,08	
27	Коворкинг Рекреация с коридором	247,58	
28	Кабинет рисования и черчения	66,40	
29	Кабинет информатики	47,00	
30	Кабинет робототехники	71,42	
31	Кабинет русского языка	49,01	
32	Библиотека	76,28	В4
33	Кабинет географии	64,38	
34	Кабинет истории	64,51	
35	НВП	94,60	
36	Оружейная	19,38	В3
37	Ин.яз	49,01	
38	Кабинет биологии	91,85	
39	Лаборантская биологии	23,52	В4
40	Санузел	13,52	
41	Санузел	17,28	
42	Санузел	2,95	
43	Санузел	3,41	
44	Санузел	5,80	
45	п.у.и.	4,10	В4
46	Культура питания	63,84	
47	Кабинет поддержки инклюзивного образования	41,31	
48	Закрытый фонд архив	21,99	В4
49	Лестничная клетка	8,60	
50	Лестничная клетка	8,60	
51	Лестничная клетка	6,02	
52	Лестничная клетка	6,02	
		2 304,77 м²	

СОГЛАСОВАНО

Инв.N подл. | Подпись и дата | Взам.инв.N

Привязан	23-2024-ОС		
Инженер	Слухаев К.		18.23
Н. контр.	Цой В.Г.		18.23
Инв. №			

2304-1-ОС

Строительство школы в селе Сарыозек на 300 обучающихся города Атырау Атырауской области

Изм.	Кол.уч	Лист	N Док.	Подп.	Дата
ГАП		Джунельбеков			04.24
ГИП		Еремин А.			04.24
Н.контроль		Джунельбеков			04.24
Выполнил		Никулин Д.			04.24
Проверил		Джунельбеков			04.24

Охранная сигнализация

Стадия	Лист	Листов
РП	4	

Охранная сигнализация. План 2-го этажа.

ТОО "АРХИпелаг" ГСЛ № 19006879 г.Алматы

Поз.	Наименование и техническая характеристика	Тип,марка, обозначение документа, опросного листа	Код продукции	Поставщик	Ед. измере-ния	Кол.	Масса 1 ед., кг	Примечания
	1.ОХРАННАЯ СИГНАЛИЗАЦИЯ		АГСК-3					
1.1	Прибор приемно-контрольный и управления охранно-пожарный адресный	Рубеж-2ОП-R3	248-303-0234		шт.	1		
1.2	Источник вторичного электропитания резервированный	ИВЭПР 12/2	248-306-0304		шт.	1		
1.3 BGA	Извещатель охранный поверхностный звуковой адресный	ИО 32920-2-R3	248-301-0914		шт.	12		
1.4 BGL	Извещатель охранный объемный оптико-электронный адресный	ИО 40920-2-R3	248-301-0917		шт.	22		
1.5 BGB	Извещатель охранный магнитоуправляемый адресный	ИО 10220-2-R3	248-301-0916		шт.	15		
1.6	Кабель RS-485	КПСЭнг(А)-FRLS 2х2х0,5	243-305-0605		м.	10	0,48 кг.	
1.7	Кабель для систем ОПС и СОУЭ огнестойкий, не поддерживающий горения	КПСнг(А)-FRLS 2х2х0,5	243-305-0302		м.	750	36,4 кг.	
1.8	Труба гофр. ПВХ Plast с зондом d20мм		241-207-1702		м.	680		
1.9	Тревожная кнопка IDC Мектеп	IDC Мектеп	248-303-1002		шт.	2		

Взам.инв.N

Подпись и дата

Инв.N подл.

ГАП	Павлиди А.П.		18.23
Инженер	Слухаев К.		18.23
Н. контр.	Цой В.Г.		18.23
Инв. №			

Привязан 23-2024-ОС.С

ТОО «Асад-ЛТД»
г. Шымкент - 2024 г.

Привязка типового проекта на строительство средней школы №10 имени Муканова на 300 мест (со сносом старого здания) в городе Атырау (привязка)

Листов

2304-1-ОС.СО

Изм.	Кол.уч	Лист	N Док.	Подп.	Дата
ГАП		Джунельбеков			04.24
ГИП		Еремин А.			04.24
Н.контроль		Джунельбеков			04.24
Выполнил		Никулин Д.			04.24
Проверил		Джунельбеков			04.24

Строительство школы в селе Сарыозек на 300 обучающихся города Атырау Атырауской области
Спецификация оборудования, изделий и материалов

Стадия	Лист	Листов
РП	1	1

ТОО "АРХИпелаг"
ГСЛ № 19006879
г.Алматы

АРХИпелаг