ТОО «Асад-ЛТД»

Лицензия №24011570 от 22.02.2024 года

ТОО «БС Строй Холдинг»

Лицензия 06-ГСЛ №002105 от 22.02.2023 года

Заказ: №23-2024
Заказчик: ГУ «Управление строительства, архитектуры и градостроительства Атырауской области»

РАБОЧИЙ ПРОЕКТ

Строительство средней школы №10 имени Муканова на 300 мест (со сносом старого здания) в городе Атырау (привязка)

Том 3. Альбом 6.5

Система контроля и управления доступом

г. Шымкент 2024 г.

ТОО «Асад-ЛТД»

Лицензия №24011570 от 22.02.2024 года

ТОО «БС Строй Холдинг»

Лицензия 06-ГСЛ №002105 от 22.02.2023 года

Заказ: №23-2024
Заказчик: ГУ «Управление строительства, архитектуры и градостроительства Атырауской области»

РАБОЧИЙ ПРОЕКТ

Строительство средней школы №10 имени Муканова на 300 мест (со сносом старого здания) в городе Атырау (привязка)

Том 3. Альбом 6.5

Система контроля и управления доступом

Директор ТОО «Асад-ЛТД» **Акжолов А.Б.**

Главный архитектор проекта **Павлиди П. А.**

Директор ТОО «БС Строй Холдинг» **Акжолов А. Б.**

г. Шымкент 2024 г.

Ведомость рабочих чертежей основного комплекта марки СКУД

Лист	Наименование	Примечание
1	Общие данные(начало)	
2	Общие данные(окончание)	
3	Структурная схема системы контроля и управления доступом.	
4	Кабельный журнал.	
5	Схема подключения оборудования	
6	Система контроля и управления доступом. План подвала.	
7	Система контроля и управления доступом. План 1-го этажа.	
8	Система контроля и управления доступом. План 2-го этажа.	

Ведомость ссылочных и прилагаемых документов.

Обозначение	Наименование	Примечание
	Ссылочные документы	
ППБ РК 08-2012	Правила пожарной безопасности в РК.	
СП РК 2.02-102-2022	Пожарная автоматика зданий и сооружений	
ПУЭ РК 2015	Правила устройства электроустановок РК	
СП РК 4.04-107-2019	Электротехнические устройства	
	Прилагаемые документы	
2304-1-СКУД .СО	Спецификация оборудования, изделий и материалов	1 лист

Условные обозначения

Обозначение	Наименование	Тип	Примечание
	Контроллер доступа	PSTR20-2AP-IP-M	
STR-1AP	Модуль доступа	STR-1AP	
Узел 1	Узел 1 считыватель-кнопка		
Узел 2	Узел 2 считыватель-считыватель		
Турникет	Турникет	TB01.1A	

СОГЛАСОВАНО

Раздел ВК	Акушева Д.	
Раздел ОВ	Такишев А.	
Раздел ЭЛ	Никулин Д.	
Раздел КЖ	Мусальдинов С.	
Раздел ТХ	Болганбаев А.	
Раздел АР	Сиранов А	

Взам.инд.N

Подпись и дата

Идв.N подп.

Технические решения, принятые в рабочих чертежах, соответствуют требованиям экологических, санитарно- гигиенических, противопожарных и других действующих норм и правил; обеспечивают безопасную для жизни и здоровья людей эксплуатацию объекта при соблюдении предусмотренных рабочими чертежами мероприятий.

Главный инженер проекта Джунельбеков

ГАП	Павлиди А.П.		18.23
Инженер	Слухаев К.		18.23
Н. контр.	Цой В.Г.		18.23
Инв. №			

Привязан 23-2024-СКУД

ТОО «Асад-ЛТД»
г. Шымкент - 2024 г.

Привязка типового проекта на строительство средней школы №10 имени Муканова на 300 мест (со сносом старого здания) в городе Атырау (привязка)

Листов

2304-1-СКУД

Строительство школы в селе Сарыозек на 300 обучающихся города Атырау Атырауской области

Изм.	Кол.уч	Лист	N Док.	Подп.	Дата
ГАП		Джунельбеков			04.24
ГИП		Еремин А.			04.24
Н.контроль		Джунельбеков			04.24
Выполнил		Никулин Д.			04.24
Проверил		Джунельбеков			04.24

Система контроля и управления доступом

Стадия	Лист	Листов
РП	1	8

Общие данные (начало)

ТОО "АРХИпелаг"
ГСЛ № 19006879
г.Алматы

АРХИпелаг

СИСТЕМА КОНТРОЛЯ И УПРАВЛЕНИЯ ДОСТУПОМ

Настоящим проектом предусматривается система контроля и управления доступом выполненная на базе оборудования марки "RUBEZH STRAZH". Система предназначена для ограничения несанкционированного доступа посторонних лиц школу. На входных дверях ведущих в здание устанавливаются считыватели STR-RM-S01. Для входа в здание школы, предлагается комплект бесконтактных карт доступа EM-Marin Slim.

Контроллер STR20-2AP-IP-M размещаются на первом этаже. Питание блока управления БИРП 24/6 и осуществляется от сети переменного тока напряжением ~220В, 50Гц.

Входные двери оборудуются электромагнитными замками и механическими доводчиками, для автоматического закрытия дверей. Для выхода из здания, с внутренней стороны так же устанавливаются считыватели STR-RM-S01.

В главномм ходу установлены двуножные турникеты-трипод Model T OSDP MF для контроля доступа в школу.

В пороекте принята система защиты "RUBEZH STRAZH" совместно с Wiegand.

Для выхода из здания при чрезвычайном положении, с внутренней стороны устанавливаются аварийные кнопки типа EXIT 300M..

ТРЕБОВАНИЯ К МОНТАЖУ И ЭКСПЛУАТАЦИИ УСТАНОВКИ

Работы по монтажу технических средств структурированной кабельной системы должны производиться в соответствии с утвержденной проектно-сметной документацией или актом обследования (в соответствии с

типовыми проектными решениями), рабочей документацией (проект производства работ, техническая документация предприятий -изготовителей, технологические карты) и настоящими правилами.

Отступления от проектной документации или актов обследования в процессе монтажа технических средств системы, не допускаются без согласования с Заказчиком, с проектной организацией - разработчиком проекта.

Не допускается совместная прокладка шлейфов и соединительных линий структурированной кабельной системы с напряжением до 60 В с линиями напряжением 110 В и более в одном коробе, трубе, жгуте, замкнутом канале

строительной конструкции или на одном лотке. Совместная прокладка указанных линий допускается в разных отсеках коробов и лотков, имеющих сплошные продольные перегородки с пределом огнестойкости 0,25 ч из

негорючего материала.

При параллельной открытой прокладке расстояние от проводов и шлейфов структурированной кабельной системы с напряжением до 60 В до силовых и осветительных кабелей должно быть не менее 0,5 м. Допускается

прокладка указанных проводов и кабелей на расстоянии менее 0,5 м от силовых и осветительных кабелей при условии их экранирования от электромагнитных наводок. Допускается уменьшение расстояния до 0,25 м от

проводов и кабелей шлейфов и соединительных линий структурированной кабельной системы без защиты от наводок до одиночных осветительных проводов и контрольных кабелей.

При прокладке кабеля в местах поворота под углом 90 град. или близких к нему радиус изгиба должен быть не менее семи диаметров кабеля, либо удовлетворять требованиям на прокладку данных типов кабелей.

Элементы структурированной кабельной системы должны удовлетворять требованиям по способу защиты человека от поражения электрическим током и должны быть заземлены. Устройства заземления (зануления)

должны выполняться в соответствии с требованиями СНиП 3.05.06-85, ПУЭ, технической документации предприятий -изготовителей. Патч-панели и кроссы по окончании монтажно-наладочных работ должны быть

промаркированы согласно маркерации указанной в проекте. Приборы системы установить в соответствии с проектом и технической документацией изделия. Розетки установить в соответствии с проектом и требованиямитехнической документации изделий. Допускается места установки уточнять при монтаже.

Каждый кабель должен быть промаркирован с обоих концов согласно проекту. Нарезку проводов и кабелей производить послепромера трасс прокладки.

ОСНОВНЫЕ ПРАВИЛА ПО ТЕХНИКЕ БЕЗОПАСНОСТИ

Монтажные и ремонтные работы на электрических сетях и устройствах (или вблизи них), а также работы по присоединению и отсоединению проводов должны производиться при снятом напряжении и обеспечении мер

безопасности, определенных ПУЭ.

Электромонтеры, обслуживающие электроустановки, должны быть снабжены защитными средствами, прошедшими соответствующие лабораторные испытания и иметь допуск к работам на электроустановках 3 группы до 1000 В.

Все электромонтажные работы, обслуживание электроустановок, периодичность и методы испытания защитных средств должны выполняться со строгим соблюдением всех организационно-технических мероприятий,

изложенных в «Правилах технической эксплуатации электроустановок потребителей».

ТРЕБОВАНИЯ ПО ТЕХНИЧЕСКОМУ ОБСЛУЖИВАНИЮ

Выполнение работ по техническому обслуживанию и плановому техническому ремонту структурированной кабельной системы осуществляется организацией, эксплуатирующей данную установку.

Периодичность технического обслуживания розеток и оборудования определяется эксплуатационными документами завода-изготовителя.

Работы по техническому обслуживанию и текущему ремонту выполняют электромонтеры не ниже четвертого разряда.

Привязан	23-2024-СКУД		
Инженер	Слухаев К.		18.23
Н. контр.	Цой В.Г.		18.23
Инв. №			

Взам.инв.N | Подпись и дата | Инв.N подл.

Изм.	Кол.уч	Лист	N Док.	Подп.	Дата	2304-1-СКУД			
						Строительство школы в селе Сарыозек на 300 обучающихся города Атырау Атырауской области			
ГАП		Джунельбеков			04.24	Система контроля и управления доступом	Стадия	Лист	Листов
ГИП		Еремин А.			04.24		РП	2	
Н.контроль		Джунельбеков			04.24				
Выполнил		Никулин Д.			04.24	Общие данные (окончание)	ТОО "АРХИпелаг" ГСЛ № 19006879 г.Алматы		
Проверил		Джунельбеков			04.24				

Структурная схема системы контроля и управления доступом.

2-й этаж

STR-1AP-3шт.
STR-RM-S01-7шт.
Эл.защелка-4шт.
EXIT 300M-1шт.

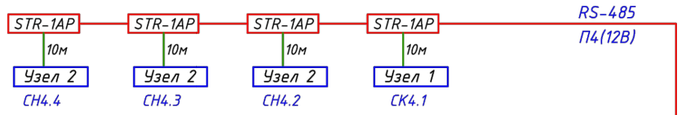

1-й этаж

STR-1AP-25шт.
STR-RM-S01-41шт.
Эл.защелка-18шт.
EXIT 300M-2шт.
Турникет-4шт.
Калитка-3шт.

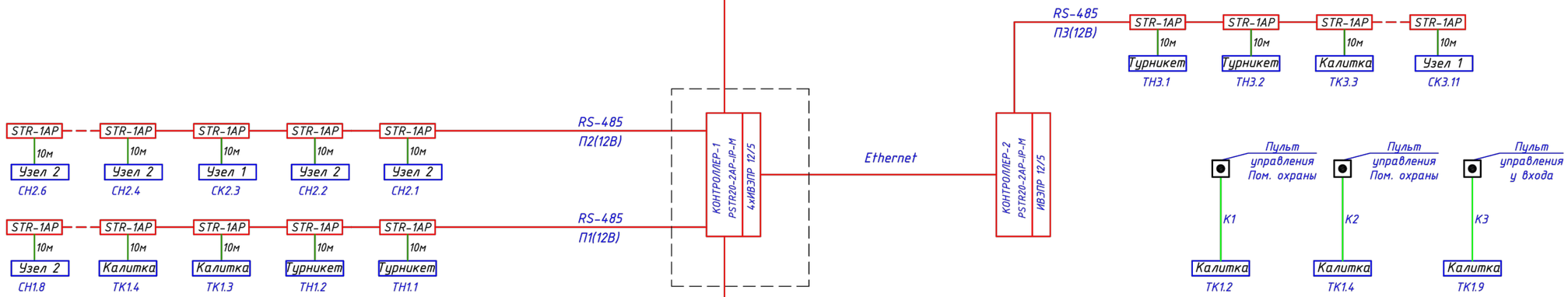

Подвал

STR-1AP-6шт.
STR-RM-S01-9шт.
Эл.защелка-6шт.
EXIT 300M-3шт.

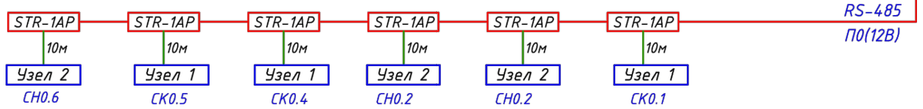

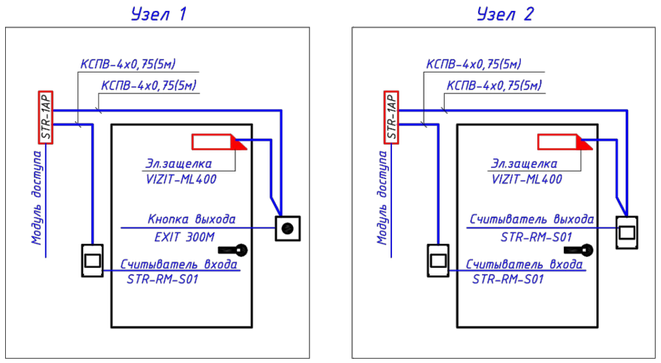

Привязан	23-2024-СКУД	
Инженер	Слухаев К.	18.23
Н. контр.	Цой В.Г.	18.23
Инв. №		

Изм.	Кол.уч	Лист	N Док.	Подп.	Дата
ГАП		Джунельбеков			04.24
ГИП		Еремин А.			04.24
Н.контроль		Джунельбеков			04.24
Выполнил		Никулин Д.			04.24
Проверил		Джунельбеков			04.24

2304-1-СКУД

Строительство школы в селе Сарыозек на 300 обучающихся города Атырау Атырауской области

Система контроля и управления доступом

Стадия	Лист	Листов
РП	3	

Структурная схема системы контроля и управления доступом.

ТОО "АРХИпелаг"
ГСЛ № 19006879
г.Алматы

Взам.инд.N | Подпись и дата | Инв.N подл.

Кабельнотрубный журнал

Обозначение кабеля, провода	Трасса		Проход через				Кабель, провод					
			трубу			Протяжной ящик, м	По проекту			Проложен		
	Начало	Конец	Обозначение	Диаметр мм	Длина, м		Марка	Количество, число и сечение жил	Длина, м	Марка	Количество, число и сечение жил	Длина, м
	Система контроля и управления доступом											
Ethernet	КОНТРОЛЛЕР-1 PSTR20-2AP-IP-M	КОНТРОЛЛЕР-2 PSTR20-2AP-IP-M	П	20	100		UTP cat.6 LSZH	4x2x1/0.56	100			
RS-485	КОНТРОЛЛЕР-1 PSTR20-2AP-IP-M	СК0.1-СН0.6	П	20	220		КПСЭнг(А)-FRLS	2x2x0,75	220			
	КОНТРОЛЛЕР-1 PSTR20-2AP-IP-M	ТН1.1-СН1.8	П	20	90		КПСЭнг(А)-FRLS	2x2x0,5	90			
	КОНТРОЛЛЕР-1 PSTR20-2AP-IP-M	СН2.1-СН2.6	П	20	150		КПСЭнг(А)-FRLS	2x2x0,5	150			
	КОНТРОЛЛЕР-1 PSTR20-2AP-IP-M	СК4.1-СН4.4	П	20	120		КПСЭнг(А)-FRLS	2x2x0,5	120			
	КОНТРОЛЛЕР-2 PSTR20-2AP-IP-M	ТН3.1-СК3.11	П	20	200		КПСЭнг(А)-FRLS	2x2x0,5	200			
П0	ИВЭПР 12/5	КОНТРОЛЛЕР-1 PSTR20-2AP-IP-M	П	20	5		КПСнг(А)-FRLS	2x2x0,5	5			
	КОНТРОЛЛЕР-1 PSTR20-2AP-IP-M	СК0.1-СН0.6	П	20	220		КПСнг(А)-FRLS	2x2x0,5	220			
П1	ИВЭПР 12/5	ТН1.1-СН1.8	П	20	90		КПСнг(А)-FRLS	2x2x0,5	90			
П2	ИВЭПР 12/5	СН2.1-СН2.6	П	20	150		КПСнг(А)-FRLS	2x2x0,5	150			
П3	ИВЭПР 12/5	КОНТРОЛЛЕР-2 PSTR20-2AP-IP-M	П	20	5		КПСнг(А)-FRLS	2x2x0,5	5			
	КОНТРОЛЛЕР-2 PSTR20-2AP-IP-M	ТН3.1-СК3.11	П	20	120		КПСнг(А)-FRLS	2x2x0,5	120			
П4	ИВЭПР 12/5	СК4.1-СН4.4	П	20	200		КПСнг(А)-FRLS	2x2x0,5	200			
6шт	STR-1AP	Узел 1	П	20	10		КПСнг(А)-FRLS	2x2x0,5	10			
22шт	STR-1AP	Узел 2	П	20	10		КПСнг(А)-FRLS	2x2x0,5	10			
3шт	STR-1AP	Калитка	П	20	10		КПСнг(А)-FRLS	2x2x0,5	10			
4шт	STR-1AP	Турникет	П	20	10		КПСнг(А)-FRLS	2x2x0,5	10			
К1	Пульт управления 1	ТК1.3	П	20	15		КПСнг(А)-FRLS	2x2x0,5	15			
К1	Пульт управления 2	ТК1.4	П	20	15		КПСнг(А)-FRLS	2x2x0,5	15			
К1	Пульт управления 3	ТК3.3	П	20	15		КПСнг(А)-FRLS	2x2x0,5	15			

Привязан	23-2024-СКУД		
Инженер	Слухаев К.		18.23
Н. контр.	Цой В.Г.		18.23
Инв. №			

Взам.инд.N

Подпись и дата

Инв.N подп.

Изм.	Кол.уч	Лист	N Док.	Подп.	Дата
ГАП		Джунельбеков			04.24
ГИП		Еремин А.			04.24
Н.контроль		Джунельбеков			04.24
Выполнил		Никулин Д.			04.24
Проверил		Джунельбеков			04.24

2304-1-СКУД

Строительство школы в селе Сарыозек на 300 обучающихся города Атырау Атырауской области

Система контроля и управления доступом

Стадия	Лист	Листов
РП	4	

Кабельный журнал.

ТОО "АРХИпелаг"
ГСЛ № 19006879
г.Алматы

АРХИпелаг

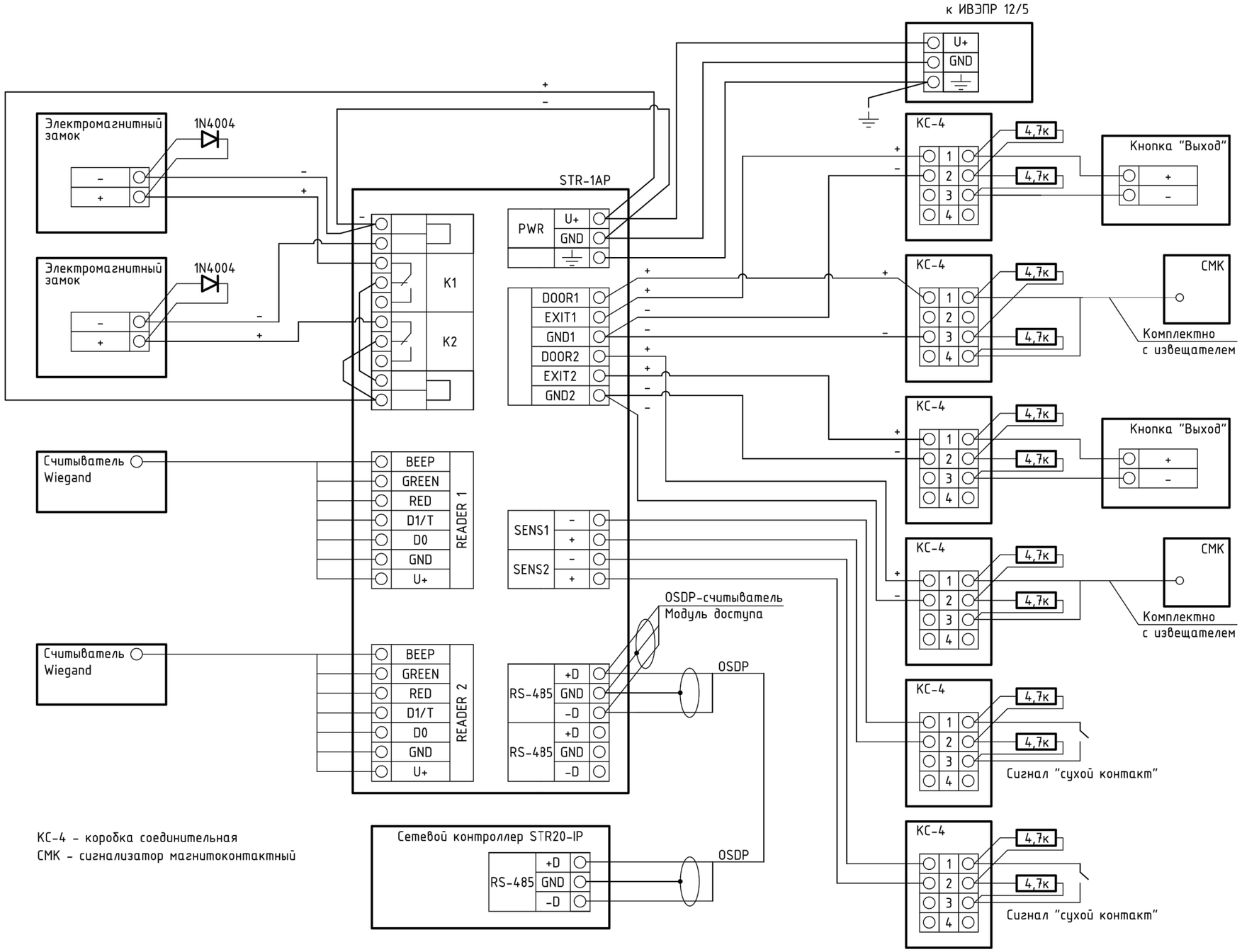

КС-4 - коробка соединительная
СМК - сигнализатор магнитоконтактный

Привязан	23-2024-СКУД		
Инженер	Слухаев К.		18.23
Н. контр.	Цой В.Г.		18.23
Инв. №			

Изм.	Кол.уч	Лист	N Док.	Подп.	Дата	2304-1-СКУД			
						Строительство школы в селе Сарыозек на 300 обучающихся города Атырау Атырауской области			
ГАП		Джунельбеков			04.24	Система контроля и управления доступом	Стадия	Лист	Листов
ГИП		Еремин А.			04.24		РП	5	
Н.контроль		Джунельбеков			04.24				
Выполнил		Никулин Д.			04.24	Схема подключения оборудования	ТОО "АРХИпелаг" ГСЛ № 19006879 г.Алматы		
Проверил		Джунельбеков			04.24				

Взам.инв.№ | Подпись и дата | Инв.№ подл.

Формат А3

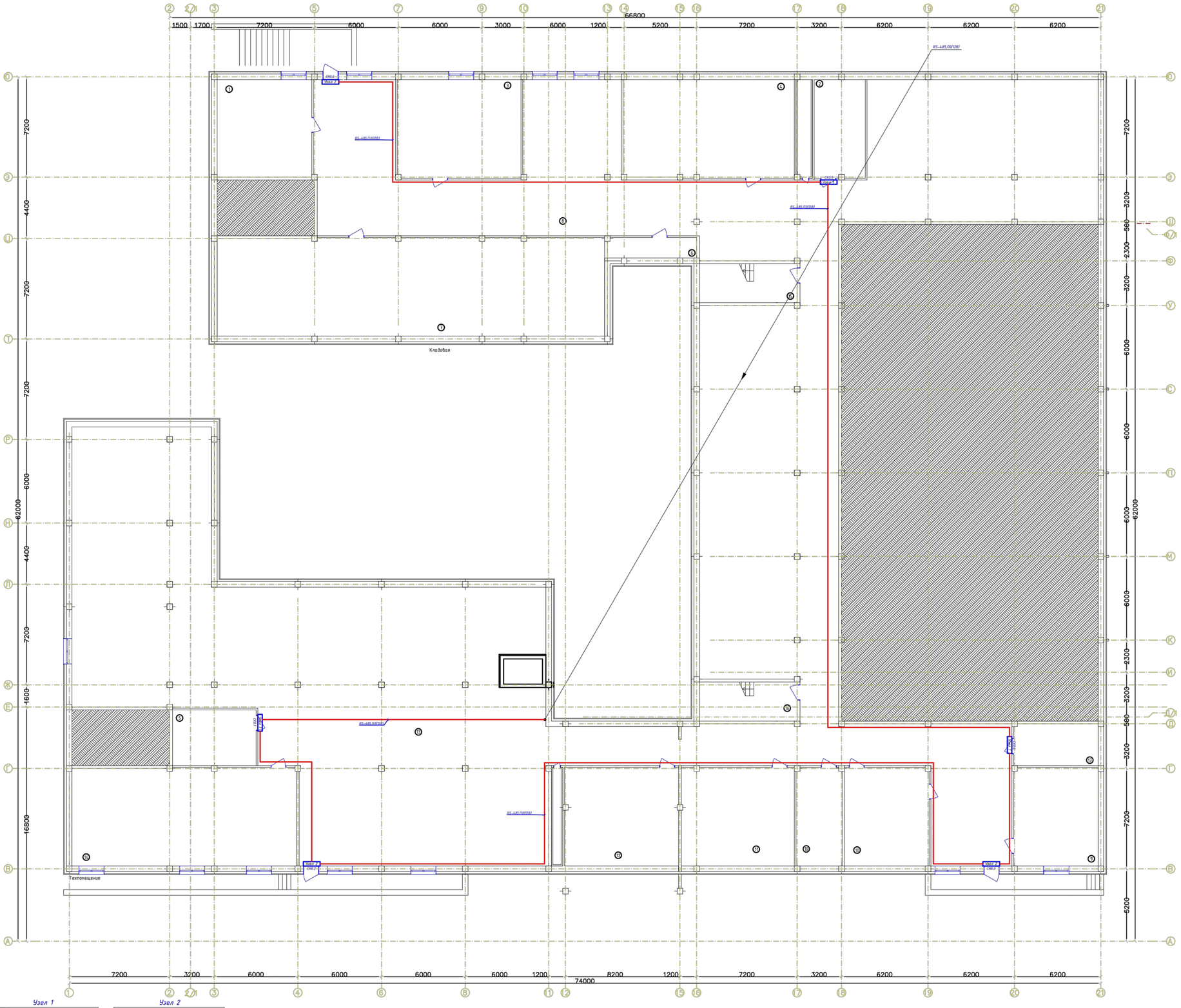

№	Наименование	Площадь	Категория производства по взрывной, взрыво-пожарной и пожарной безопасности
1	Техпомещение	61,04	
2	Водомерный узел и насосная	26,72	
3	Техпомещение	64,62	
4	Венткамера	89,24	
5	Электрощитовая	24,00	
6	Техпомещение	10,63	
7	Кладова	202,82	
8	Подвал	843,98	
9	Кладовая ТМЦ	45,74	
10	Кладовая уличного инвентаря	69,58	
11	Техпомещение	58,88	
12	Венткамера	83,50	
13	Подвал	658,60	
14	Техпомещение	118,02	
15	Лестничная клетка	13,27	
16	Лестничная клетка	13,27	
17	Тепловой узел	18,80	
18	Помещение для хранение неисправных и вышедших из строя компьютеров	24,52	
		2 427,23 м²	

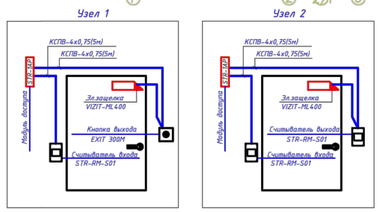

СОГЛАСОВАНО

Разраб. ВК	Ахмедов Д.	
Разраб. ОВ	Гонцкий А.	
Разраб. ЭЗ	Мусаев Д.	
Разраб. КЖ	Мусальников	
Разраб. ТХ	Белоусова	
Разраб. АР	Гонцкий А.	

Взам.инв.№ | Подпись и дата | Инв.№ подл.

Привязан			23-2024-СКУД		
Инженер	Спухаев К.				18.23
Н. контр.	Цой В.Г.				18.23
Инв. №					

Изм.	Кол.уч.	Лист	N Док.	Подп.	Дата	2304-1-СКУД			
						Строительство школы в селе Сарыозек на 300 обучающихся города Атырау Атырауской области			
ГИП		Дженалиев			04.24	Система контроля и управления доступом	Стадия	Лист	Листов
ГИП		Еренов А.			04.24		РП	6	
Н.контроль		Дженалиев			04.24				
Выполнил		Нокулов Д.			04.24	Система контроля и управления доступом. План подвального этажа.	ТОО "АРХИплаз" ГСЛ № 19006879 г.Алматы		
Проверил		Дженалиев			04.24				

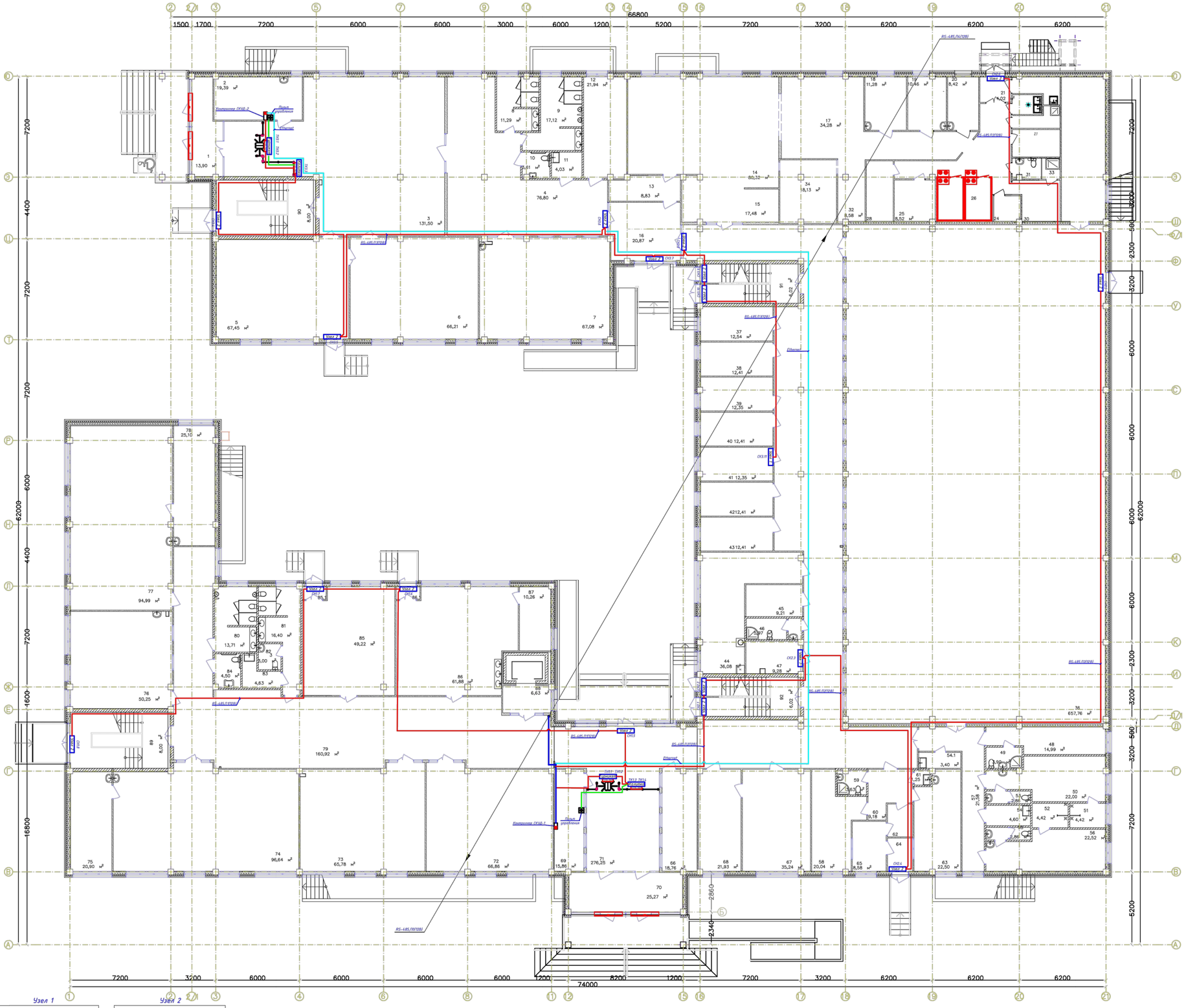

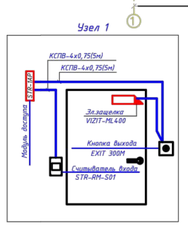

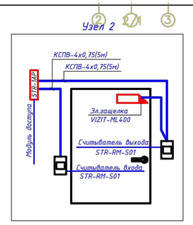

Экспликация помещений

№	Наименование	Площадь	Категория производства по взрыво–пожарной и пожарной безопасности
1	Тамбур	15,41	
2	Тех.персонал	20,38	
3	Вестибюль с гардеробом начальной школы	134,16	
4	Рекреация	77,52	
5	Игровая	67,35	
6	Учебный класс (0 класс)	66,05	
7	Учебный класс (1 класс)	67,00	
8	Санузел	11,27	
9	Санузел	16,83	
10	Санузел для М.Г.Н.	3,21	
11	п.у.и.	4,03	
12	Инструкторская преподавателя физкультуры для нач. шк.	21,90	
13	Умывальная	7,20	
14	Обеденный зал	80,24	
15	Умывальная	18,00	
16	Фойе	22,78	
17	Горячий цех	34,80	
18	Холодный цех	11,21	
19	Доготовочный цех мясных и рыбных полуфабрикатов	10,39	
20	Доготовочный цех овощных полуфабрикатов	8,36	
21	Тамбур	3,96	
22	Помещение для пищевых отходов	4,65	
23	Помещ. зав.производством	7,61	
24	Инвентарная кладовая	3,74	
25	Кладовая сухих продуктов	8,50	
26	Коридор–загрузочная Морозильные камеры	45,97	
27	Моечная тары	4,14	
28	Овощная кладовая	8,17	
29	п.у.и.	1,81	
30	Гардероб для персонала кухни	8,64	
31	Санузел	2,72	
32	Помещение для мытья и дизинфекции кухонной посуды и транспортной упаковки (тары)	8,55	
33	Душевая	1,62	
34	Моечная столовой посуды	18,09	
35	Снарядная	38,01	
36	СПОРТ. ЗАЛ	652,96	
37	Кабинет соц.педагога	12,49	
38	Кабинет юриста	12,36	
39	Зам директора по АХЧ	12,30	
40	Отдел кадров	12,36	
41	Бухгалтерия	12,30	
42	Кабинет психолога	12,36	
43	Кабинет логопеда	12,36	
44	Учительская	36,15	
45	Гардероб учителей	9,12	
46	к.л.в.	5,49	
47	Радиоузел	9,63	
48	Тренерская	15,02	
49	Санузел	3,90	
50	Раздевальная–М	22,15	
51	Душевая	4,42	
52	Душевая	4,42	
53	Санузел	2,86	
54	п.у.и.	4,60	
55	Санузел	2,86	
56	Раздевальная–Ж	22,56	
57	Коридор	22,78	
58	Мед. кабинет	19,94	
59	С/У при мед. блоке	3,63	
60	Вестибюль	9,01	
61	Мед. отходы дез. средства	1,25	
62	Приемная	4,32	
63	Процедурная	22,35	
64	Тамбур	4,23	
65	Палата изолятора	8,52	
66	Переговорная	18,67	
67	Директор	35,20	
68	Приемная	21,76	
69	Охрана	15,77	
70	Тамбур	25,19	
71	Рекреация	279,25	
72	Уч. класс казахского языка и литературы	66,95	
73	Уч. класс математики	65,93	
74	Кабинет физики	96,73	
75	Лаборантская физики	20,90	
76	Уч. класс английского языка	50,18	
77	Кабинет химии	94,80	
78	Лаборантская химии	25,10	
79	Рекреация с гардеробом	161,26	
80	Санузел	13,71	
81	Санузел	16,40	
82	к.л.в.	2,74	
83	п.у.и.	4,91	
84	Санузел для М.Г.Н.	4,50	
85	Культура дома	50,93	
86	Дизайн и технологии	63,45	
87	Инструментальная	10,26	
88	Лифт	6,54	
89	Лестничная клетка	8,00	
90	Лестничная клетка	8,00	
91	Лестничная клетка	6,02	
92	Лестничная клетка	6,02	
		3 022,14 м²	

Привязан		23-2024-СКУД	
Инженер	Спухаев К.		18.23
Н. контр.	Цой В.Г.		18.23
Инв. №			

						2304-1-СКУД	
Изм.	Кол.уч.	Лист	N док.	Подп.	Дата	Строительство школы в селе Сарыозек на 300 обучающихся города Алматы Алматинской области	
ГАП			Джениальев		04.24		
ГИП			Ергешов А.		04.24	Система контроля и управления доступом	
Контроль			Джениальев		04.24		
Выполнил			Пикулин Д.		04.24	Система контроля и управления доступом.План 1-ого этажа.	
Проверил			Джениальев		04.24		

Стадия	Лист	Листов
РП	7	

ТОО "АРХИпелаг" ГСЛ № 19006879 г.Алматы

СОГЛАСОВАНО		
Разраб. ВК	Акаева Д.	
Разраб. СВ	Генжей А.	
Разраб. ЭМ	Мамаев В.	
Разраб. КЖ	Масальский	
Разраб. ГХ	Белоусова	
Разраб. АР	Сапиев А.	
Взам.инв.№		
Подпись и дата		
Инв.N подл.		

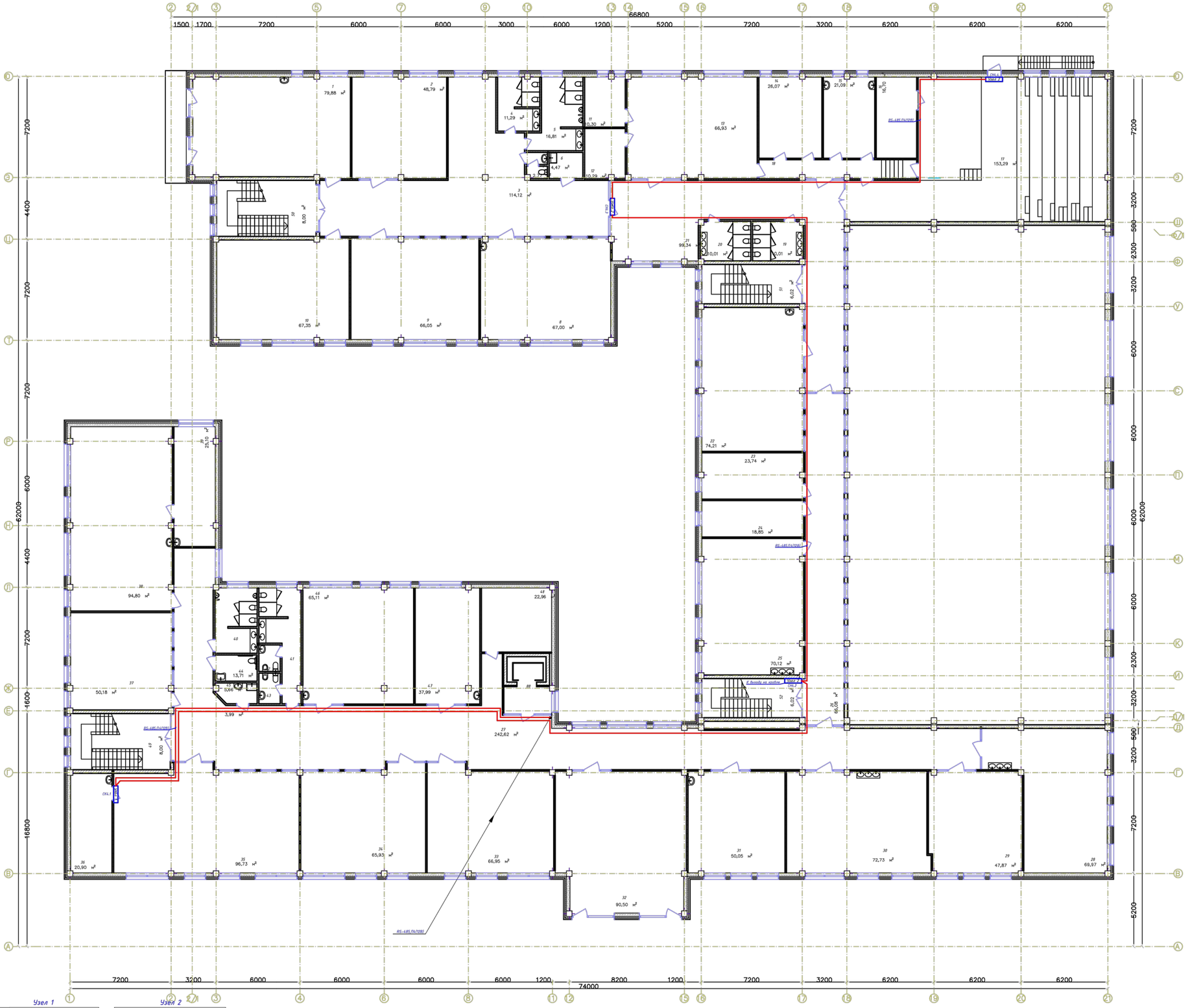

Узел 1

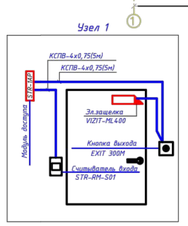

Узел 2

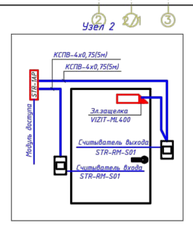

№	Наименование	Площадь	Категория производства по взрывной, взрыво-пожарной и пожарной безопасности
1	Кабинет IT и робототехники	65,50	
2	Ин.яз	46,85	
3	Рекреация	114,81	
4	Санузел	10,92	
5	Санузел	16,54	
6	п.у.и.	4,61	В4
7	Санузел	2,86	
8	Начальный класс	64,72	
9	Начальный класс	64,74	
10	Начальный класс	64,79	
11	Раздевальная	10,24	В4
12	Раздевальная	10,12	В4
13	Хореография	65,70	
14	Гардеробная	25,54	В4
15	Гримерная	20,68	Г
16	Склад декорации	16,33	В3
17	Лекториум Актовый зал с эстрадой	147,78	
18	Коридор	11,60	
19	Санузел	10,43	
20	Санузел	10,43	
21	Коворкинг Фойе	98,66	
22	Кабинет пения	72,55	
23	Сенсорная комната	23,31	
24	Зав.уч.	18,46	
25	STEM	72,14	
26	Коворкинг Рекреация с коридором	66,08	
27	Коворкинг Рекреация с коридором	247,58	
28	Кабинет рисования и черчения	66,40	
29	Кабинет информатики	47,00	
30	Кабинет робототехники	71,42	
31	Кабинет русского языка	49,01	
32	Библиотека	76,28	В4
33	Кабинет географии	64,38	
34	Кабинет истории	64,51	
35	НВП	94,60	
36	Оружейная	19,38	В3
37	Ин.яз	49,01	
38	Кабинет биологии	91,85	
39	Лаборантская биологии	23,52	В4
40	Санузел	13,52	
41	Санузел	17,28	
42	Санузел	2,95	
43	Санузел	3,41	
44	Санузел	5,80	
45	п.у.и.	4,10	В4
46	Культура питания	63,84	
47	Кабинет поддержки инклюзивного образования	41,31	
48	Закрытый фонд архив	21,99	В4
49	Лестничная клетка	8,60	
50	Лестничная клетка	8,60	
51	Лестничная клетка	6,02	
52	Лестничная клетка	6,02	
		2 304,77 м²	

СОГЛАСОВАНО
Разраб. ВК | Ахмедов Д. | Разраб. ТХ | Мусульбаев Г.
Разраб. ОВ | Тажиев А. | Разраб. АР | Бозжанов А.
Разраб. ЭО | Мажитов Ш. | Разраб. АР | Сапиев А.

Взам.инв.№ | Подпись и дата | Инв.№ подл.

Привязан		23-2024-СКУД	
Инженер	Спухаев К.		18.23
Н. контр.	Цой В.Г.		18.23
Инв. №			

Изм.	Кол.уч.	Лист	N Док.	Подп.	Дата
ГАП		Джунильбаев			04.24
ГИП		Еренов А.			04.24
Нконтроль		Джунильбаев			04.24
Выполнил		Нинулин Д.			04.24
Проверил		Джунильбаев			04.24

2304-1-СКУД

Строительство школы в селе Сарыозек на 300 обучающихся города Атырау Атырауской области

Система контроля и управления доступом

Система контроля и управления доступом. План 2-го этажа.

Стадия	Лист	Листов
РП	8	

ТОО "АРХИпелаг" ГСЛ № 19006879 г.Алматы

Поз.	Наименование и техническая характеристика	Тип,марка, обозначение документа, опросного листа	Код продукции	Поставщик	Ед. изме-ре-ния	Кол.	Масса 1 ед., кг	Примечания
	1.СИСТЕМА КОНТРОЛЯ И УПРАВЛЕНИЯ ДОСТУПОМ		АГСК-3					
1.1	Контроллер	STR20-2AP-IP-M	248-405-0145		шт.	2		
1.2	Модуль доступа	STR-1AP			шт.	34		
1.3	Антивандальный бесконтактный считыватель	STR-RM-S01	248-405-0399		шт.	57		
1.4	Турникет-трипод антипаника	NT02	248-405-1418		шт.	4		
1.5	Электромагнитный замок	VIZIT-ML400M-40	248-401-0304		шт.	27		
1.6	Пост кнопочный	EXIT 300M	248-401-0753		шт.	6		
1.7	Кабель RS-485	КПСЭнг(А)-FRLS 2х2х0,5	243-305-0605		м.	860		
1.8	Кабель слаботочный	КПСнг(А)-FRLS 2х2х0,75	243-305-0304		м.	1295		
1.9	Кабель парной скрутки Кат. 5е	U/UTP Cat 5e 4х2х0,52	243-304-0133		м.	110		
1.10	Труба гофр. ПВХ Plast с зондом d20мм	tg-z-20	241-207-1702		м.	2265		
1.11	Источник вторичного электропитания резервированный	ИВЭПР 12/5 RS-R3 2х40 БР с АКБ 2х26 (БР 12 2х40)	248-306-0396		шт.	5		
1.12	Калитка полуавтоматическая WHD-05 со створкой ASG-900 для помещений	WHD-05			шт.	2		
1.13	Бесконтактная смарт-карта Mifare1	FM11RF08-M1	248-405-0407		шт.	100		

Взам.инд.N

Подпись и дата

Инв.N подл.

ГАП	Павлиди А.П.		18.23	Привязан 23-2024-МГН.С	ТОО «Асад-ЛТД» г. Шымкент - 2024 г.
Инженер	Слухаев К.		18.23		
Н. контр.	Цой В.Г.		18.23		
				Привязка типового проекта на строительство средней школы №10 имени Муканова на 300 мест (со сносом старого здания) в городе Атырау (привязка)	Листов
Инв. №					
Изм.	Кол.уч	Лист	N Док.	Подп.	Дата
ГАП	Джунельбеков		04.24	2304-1-СКУД.СО	
ГИП	Еремин А.		04.24	Спецификация оборудования, изделий и материалов	Стадия: РП; Лист: 1; Листов: 1
Н.контроль	Джунельбеков		04.24		ТОО "АРХИпелаг" ГСЛ № 19006879 г.Алматы
Выполнил	Никулин Д.		04.24		
Проверил	Джунельбеков		04.24		