Приложение
к приказу Министра индустрии и
инфраструктурного развития РК
от «08» февраля 2021 года № 53
от «09» августа 2019 года № 632

Утвержден
приказом Министра
по инвестициям и развитию
Республики Казахстан
от 24 апреля 2017 года № 234
форма

Акт приемки объекта в эксплуатацию

" 31" декабря 2024 года

Заказчик: **Государственное коммунальное предприятие на праве хозяйственного ведения «Алматы Су» Управления энергетики и водоснабжения города Алматы БИН080940004108в лице Директор департамента водопроводных сетей Еділбай А.М. БИН 08094004108 г. Алматы, ул. Жарокова, 196**

фамилия, имя, отчество (при его наличии) ИИН, телефон– для физических лиц, наименование организации – для юридических лиц, , БИН,почтовый индекс,область, город, район, населенный пункт, наименование улицы, номер дома/здания (стационарного помещения)

на основании:

Декларации о соответствии **(прилагается)** **от «31» декабря 2024 года, представленной подрядчиком ТОО «Еділ-Строй Сервис» в лице директора Кудайбергенов Д.Н. Республика Казахстан, г г.Алматы. ул. Радостовца, № 152/6, БИН 080340002030 тел.8 702 169 29 99**

дата подписания декларации, наименование подрядной (генподрядной) организации, фамилия, имя, отчество (при наличии) руководителя, юридический адрес, БИН, телефон

Заключения о качестве строительно-монтажных работ**(прилагается)** **от «31»декабря 2024 года представленной техническим надзором Государственное коммунальное предприятие на праве хозяйственного ведения «Алматы Су» Управления энергетики и водоснабжения города Алматы в лице Директора департамента капитального строительства, Мамонова Д.Г.**

Эксперты: **Жумуров А.Ш. аттестат № KZ83VJE00047397 от 12.06.2019 г.**

дата подписания заключения, наименование организации, фамилия, имя, отчество (при его наличии) экспертов технического надзора, № и дата получения аттестатов, БИН, телефон

Заключения о соответствии выполненных работ проекту **(прилагается)**
от «31»декабря 2024 года представленного авторским надзором разработчиком рабочего проекта ТОО «КазЖобаСаулет- Консалтинг» Зулеев Б.А. ГСЛ № 001818 от 15.02.2023 г. БИН 100840014079

дата подписания заключения, наименование организации, фамилия, имя, отчество (при его наличии) экспертов авторского надзора, № и дата получения аттестатов, БИН, телефон

произведя осмотр готовности предъявленного подрядчиком (генеральным подрядчиком) **ТОО «Еділ-Строй Сервис»** к приемке в эксплуатацию объекта: **«Реконструкция водопроводной сети по ул. Малая от ул. Оренбургской до ул. Курдайская и ул.**

Сарбайская, по ул. Донбасская от ул. Шакша Жанибек до ул. Курдайская (ВК-3632), по ул. Астраханская от ул. Малая до ул. Казанская, по ул. Татарская от ул. Астраханская до ул. Крымская, по ул. Курдайская от ул. Донбасская до ул. Казанская, по ул. Крымская от ул. Казанская до (ВК-3632) в Медеуском районе города Алматы.» объект второй нормальный технически несложный уровень ответственности

наименование объекта, вид строительства (новое, расширение, реконструкция, техническое перевооружение, модернизация, капитальный ремонт) уровень ответственности, техническая и технологическая сложность

объекта по адресу: **Республика Казахстан, г.Алматы, Медеуский район, ул. Малая, ул. Донбасская, ул. Астраханская, ул. Крымская**

область, район, населенный пункт, микрорайон, квартал, улица, номер дома (корпуса)

проверив комплектность исполнительной технической документации в том числе электронного модуля исполнительной технической документации «___» _____20__г подтверждает что:

1. Строительство объекта осуществлено на основании:

1**) правоустанавливающего документа на землю выдано от "17"мая 2023 года № 08-07/151; согласно решения КГУ «Управление энергетики и водоснабжения города Алматы**

документ, подтверждающий наступление юридических фактов (юридических составов),на основании которых возникают, изменяются или прекращаются права на земельный участок, в том числе договоры, решения судов, правовые акты исполнительных органов, свидетельство о праве на наследство, передаточный акт или разделительный баланс при реорганизации негосударственных юридических лиц, владеющих земельным участком на праве собственности или выкупивших право временного возмездного землепользования (аренды).

либо решения о реконструкции (перепланировке, переоборудовании) помещений (отдельных частей) существующих зданий от «_____» _____ 2021___года

_____

Наименование органа вынесшего решение

2) талона о приеме уведомления о начале или прекращении осуществления деятельности или определенных действий **KZ40REA00392223 от 29.05.2024 г., выданные Коммунальным государственным учреждением «Управление градостроительного контроля города Алматы»**

наименование органа принявшего уведомление, дата выдачи талона

3) проекта (проектно-сметной документации)

ТОО «КазЖобаСаулет- Консалтинг» 29 – 23 НВ

наименование проектной организации, номер проекта

утвержденного(й) **ГКП на ПХВ «Алматы Су» УЭиВ г.Алматы, №03-02/480 от 01.11.2023г.**

наименование организации утвердившей (переутвердившей)проект и дата утверждения

2. Строительно-монтажные работы осуществлены в сроки:

начало работ **май 2024 года;**

месяц, год

окончание работ **декабрь 2024 года;**

месяц, год

при продолжительности строительства, месяц:

по норме или по проекту организации строительства, месяц: **7,0**;

фактически, месяц **7,0**;

3. Объект (комплекс) имеет следующие основные технико-экономические показатели (мощность, производительность, производственная площадь, протяженность, вместимость, объем, пропускная способность, провозная способность, число рабочих мест и тому подобное, заполняется по всем объектам (кроме жилых домов) в единицах измерения соответственно целевой продукции или основным видам услуг):

Мощность, производительность и так далее	Единица измерения	По проекту		Фактически	
		общая (с учетом ранее принятых)	в том числе пускового комплекса или очереди	общая (с учетом ранее принятых)	в том числе пускового комплекса или очереди
Общая протяженность 3 715,33 м.	метр, шт.	Водопроводная сеть Труба полиэтилен D=200 мм L= 125 м D=160 мм L= 586,5 м D=110 мм L= 844,55 м D=25 мм L= 2800 м L общ.= 4 356,05 м		Водопроводная сеть Труба полиэтилен D=200 мм L= 121,19 м D=160 мм L= 415,45 м D=110 мм L= 905,46 м D=25 мм L= 2273,23 м L общ.= 3 715,33 м	

Выпуск продукции (оказания услуг), предусмотренной проектом в объеме, соответствующем нормам освоения проектных мощностей в начальный период_____

факт начала выпуска продукции с указанием объема

Жилой дом имеет следующие показатели:

Показатели	Единица измерения	По проекту	Фактически
Общая площадь	метр в квадрате (далее – м2)		
Число этажей	этаж		
Общий строительный объем	метр в кубе (далее – м3)		
В том числе подземной части	м3		
Площадь встроенных, встроенно-пристроенных и пристроенных помещений	м2		

Показатели	По проекту			Фактически		
	число квартир	площадь квартир, м2		число квартир	площадь квартир, м2	
		общая	жилая		общая	жилая
Всего квартир, в том числе: однокомнатных двухкомнатных трехкомнатных четырехкомнатных и более						

4. Технологические и архитектурно-строительные решения по объекту характеризуются следующими данными: **Водопроводная сеть выполнена из полиэтиленовых труб Ø 200 мм, 160 мм, 110 мм, 25 мм с монтажом колодцев из железобетонных колец, все строительно-монтажные работы проведены в соответствии со строительными нормами и правилами**

краткие технические характеристики по особенностям его размещения, по основным материалам и конструкциям, инженерному и технологическому оборудованию

5. На объекте установлено предусмотренные проектом оборудование в количестве согласно актам о его приемке после индивидуального испытания и комплексного опробования;

6. Наружные инженерные коммуникации (холодное и горячее водоснабжение, канализация, теплоснабжение, газоснабжение, электроснабжение и связь) обеспечивают нормальную эксплуатацию объекта (здания, сооружения, помещения) и приняты городскими эксплуатационными организациями;

7. Сметная стоимость по утвержденному проекту (проектной-сметной документации): всего **161 554,007** тысяч тенге, в том числе строительно-монтажных работ **149 225,745** тысяч тенге, оборудования, инструмента и инвентаря -_____ тысяч тенге;

8. Сметная стоимость основных фондов, принимаемых в эксплуатацию **129 832,235** тысяч тенге в том числе:

стоимость строительно-монтажных работ_____тысяч тенге

стоимость оборудования, инструмента и инвентаря

9. Доля местного содержания предусмотрена в проектно-сметной документации **100%** и фактически применено **80,2%** (на объектах финансируемых за счет государственных инвестиций и средств квазигосударственного сектора);

10. Класс энергоэффективности здания _____;

11. Объект построен в соответствии с утвержденным проектом (проектно-сметной документацией) и требованиями государственных нормативных документов в области архитектуры, градостроительства и строительства.

РЕШИЛ **«Реконструкция водопроводной сети по ул. Малая от ул. Оренбургской до ул. Курдайская и ул. Сарбайская, по ул. Донбасская от ул. Шакша Жанибек до ул. Курдайская (ВК-3632), по ул. Астраханская от ул. Малая до ул. Казанская, по ул. Татарская от ул. Астраханская до ул. Крымская, по ул. Курдайская от ул. Донбасская до ул. Казанская, по ул. Крымская от ул. Казанская до (ВК-3632) в Медеуском районе города Алматы.»**

наименование объекта (комплекса)

Принять в эксплуатацию

Заказчик:

Директор департамента водопроводных сетей ГКП на ПХВ «Алматы Су» УЭиВ г. Алматы Еділбай А. М.

фамилия, имя, отчество (при его наличии), подпись руководителя *М.П.*

Технический надзор:

Директор департамента капитального строительства, ГКП на ПХВ «Алматы Су» УЭи В г.Алматы Мамонов Д.Г.

фамилия, имя, отчество (при его наличии), подпись руководителя *М.П.*

Эксперт(ы) по техническому надзору **Жумуров А.Ш.**

аттестат № KZ83VJE00047397 от 12.06.2019 г.

фамилия, имя, отчество (при наличии) эксперта (экспертов) № аттестатов

Авторский надзор:

Директор

ТОО «КазЖобаСаулет- Консалтинг»

Зулеев Б.А.

фамилия, имя, отчество (при его наличии), должность), подпись руководителя *М.П.*

Подрядчик (генеральный подрядчик):

Директор ТОО «Еділ-Строй Сервис»

Кудайбергенов Д.Н.

фамилия, имя, отчество (при его наличии), должность, подпись руководителя *МП*

Приложение 13 к акту приемки
объекта в эксплуатацию
форма

Технические характеристики объекта (сети, водоводы, коллекторы и тому подобное)

№ п/п	Наименование	Единицы измерения	Количество, протяженность	Примечание
1	2	3	4	5
Водопровод				
1	Водоводы (общая протяженность)	м		
	1) из стальных труб	м		
	2) из чугунных труб	м		
	3) из асбестоцементных труб	м		
	4) из железобетонных труб	м		
	5) из полиэтиленовых труб	м		
2	Распределительная сеть (общая протяженность)	м	**3 715,33**	
	1) из стальных труб	м		
	2) из чугунных труб	м		
	3) из асбестоцементных труб	м		
	4) из полиэтиленовых труб	м	**3 715,33**	
3	Прочие устройства			
	Смотровой колодец	шт	**49**	
	Задвижка d- 200	шт	**2**	
	« d- 150	шт	**8**	
	« d-100	шт	**14**	
	« d-50	шт		
	Вентили d-	шт		
	« d-	шт		
	« d-	шт		
	Кран d-25	шт		
	« d-	шт		
	« d-	шт		
	Гидрант	шт	**11**	
	Водопроводный ввод	шт		
	Водоразборная колонка	шт		
	Стальной футляр	шт		
	Питьевой фонтанчик	шт		
Канализация				
1	Коллекторы (общая протяженность)	м		
	1) из керамических труб	м		
	2) из чугунных труб	м		
	3) из бетонных труб	м		
	4) из асбестоцементных труб	м		
	5) из железобетонных труб	м		
	6) полимерный рукав (методом санации)	м		
	7)	м		
2	Канализационная сеть (общая протяженность)	м		
3	Прочие устройства			
	Смотровой колодец	шт		
	Выпуск	шт		
	Восстановительный ремонт камеры			

Горизонтальный разрез колодца **Вертикальный разрез колодца**

Масштаб

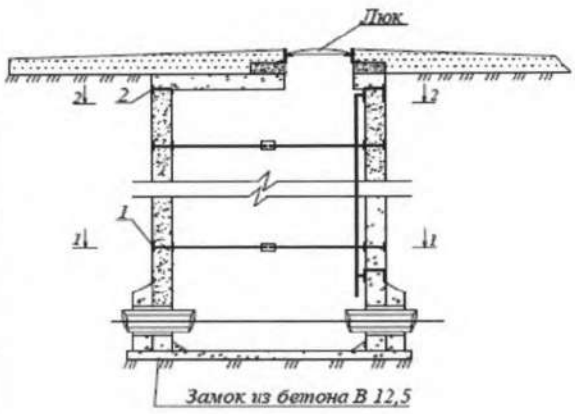

Масштаб

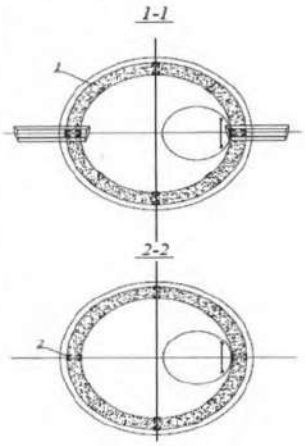

Спецификация

№ п/п	Наименование	Марка	Материал	Диаметр (мм) (размеры)	Количест-во	Примечание
1	Колодцы круглые из сборного железобетона д=1500мм	серия 3.900. 1-14	Железо-бетон	1500	40	
2	Колодцы круглые из сборного железобетона д=2000мм	серия 3.900. 1-14	Железо-бетон	2000	9	

Схема привязки колодца к постоянным точкам-ориентирам

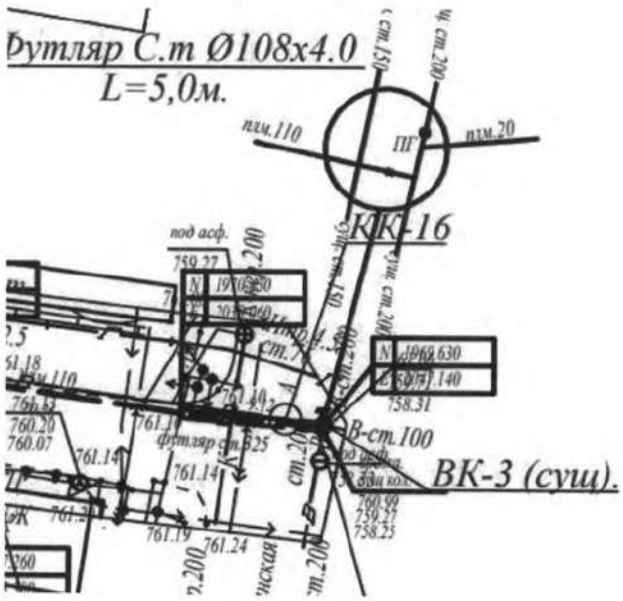

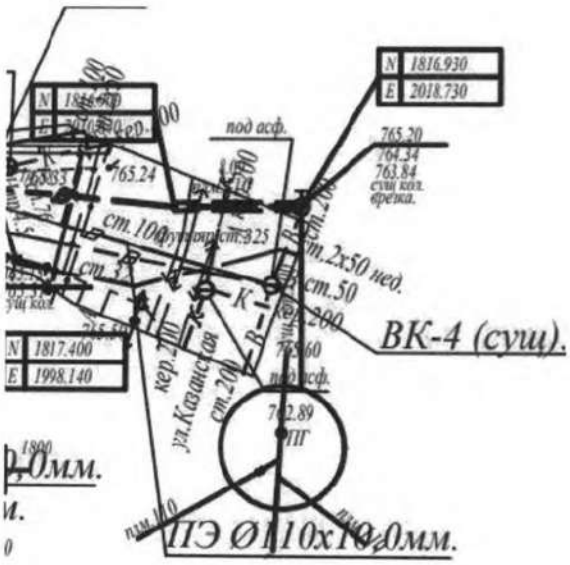

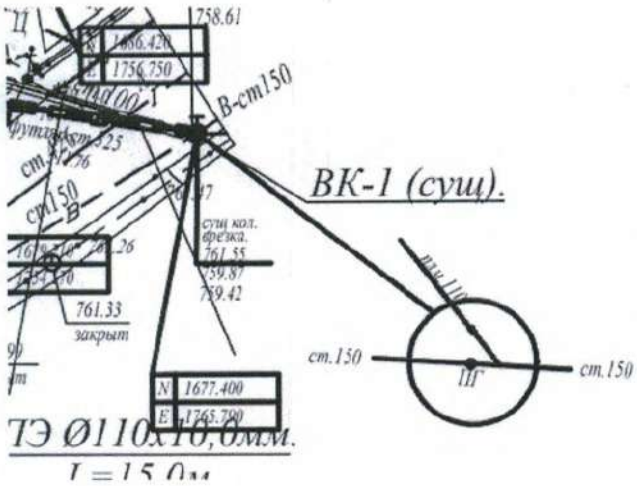

Заказчик:

Директор департамента водопроводных сетей ГКП на ПХВ «Алматы Су» УЭиВ г. Алматы Еділбай А. М.

фамилия, имя, отчество (при его наличии), подпись руководителя *Место печати (при наличии)*

Авторский надзор:

Директор

ТОО «КазЖобаСаулет- Консалтинг» Зулеев Б.А.

фамилия, имя, отчество (при его наличии), подпись эксперта *Место печати (при наличии)*