Приложение №1
к приказу Министра
индустрии и инфраструктурного развития
Республики Казахстан
от 09 августа 2019 года № 632

Утвержден
приказом Министра
по инвестициям и развитию
Республики Казахстан
от 24 апреля 2017 года № 234

Форма

Акт приемки объекта в эксплуатацию

"30" декабрь 2024 года

Заказчик: **Государственное учреждение «Управление строительства Алматинской области», БИН 060140013977, г. Конаев, ул. Индустриальная, 16/4 в лице руководителя Курмангалиева Мухамедгарипа Ниязовича**

фамилия, имя, отчество (при его наличии) ИИН, телефон – для физических лиц, наименование организации – для юридических лиц, БИН, телефон, почтовый индекс, область, город, район, населенный пункт, наименование улицы, номер дома/здания (стационарного помещения)

на основании:

Декларации о соответствии (прилагается) от **« » 202 года., Подрядчик ТОО «Бауыр Құрылыс Компаниясы» в лице директора Сатыбалдиева Э.А., адрес: Алматинская область, Жамбылский район, с. Сарыбай би, 78А, 87053997799, БИН 100340020392, 8 702 274 97 55**

дата подписания декларации, наименование подрядной (генподрядной) организации, фамилия, имя, отчество (при его наличии) руководителя, юридический адрес, БИН, телефон

Заключения о качестве строительно-монтажных работ (прилагается) **от «___» _____ 202__ года, ТОО "КазАрт-Құрылысы", Республика Казахстан, область Ұлытау, Жанааркинский район, Ералиевский с.о., с.Ералиево, улица О. Алибаев, дом17, Генеральный директор Омаров Т.Ж.**

в лице экспертов:

Шынтас Е.Е., аттестат KZ89VJE00073964 от 20.04.2018.;

дата подписания заключения, наименование организации, фамилия, имя, отчество (при его наличии) экспертов технического надзора, № и дата получения аттестатов, БИН, телефон

Заключения о соответствии выполненных работ проекту (прилагается) от **« » 202 года, НАО «Turar Healthcare», 22026093, Республика Казахстан, г.Астана,**

район "Нұра" , улица Керей, Жәнібек хандар в лице Сванов Т.С., аттестат №KZ93VJE00067102 от 13.07.2021г. Эксперт Сванов Т.С.

дата подписания заключения, наименование организации, фамилия, имя, отчество (при его наличии) экспертов авторского надзора, № и дата получения аттестатов, БИН, телефон

Произвели осмотр готовности предъявленного подрядчиком (генеральным подрядчиком) к приемке в эксплуатацию объекта: **«Строительство фельдшерско-акушерского пункта в селе Миялы Балхашского района Алматинской области» (без наружных инженерных сетей).**

наименование объекта, вид строительства (новое, расширение, реконструкция, техническое перевооружение, модернизация, капитальный ремонт), уровень ответственности, техническая и технологическая сложность объекта по адресу

Алматинская область, Балхашский район, Миялинский с.о., с.Миялы;

(область, район, населенный пункт, микрорайон, квартал, улица, номер дома (корпуса)

проверив комплектность исполнительной технической документации, подтверждает что:

1. Строительство объекта осуществлено на основании:

1) правоустанавливающего документа на земельный участок

Решение о предоставлении соответствующего права на землю АКИМ МИЯЛИНСКОГО СЕЛЬСКОГО ОКРУГА БАЛХАШСКОГО РАЙОНА от 21.12.2022 года №88-Ө;

документ, подтверждающий наступление юридических фактов (юридических составов), на основании которых возникают, изменяются или прекращаются права на земельный участок, в том числе договоры, решения судов, правовые акты исполнительных органов,

свидетельство о праве на наследство, передаточный акт или разделительный баланс при реорганизации негосударственных юридических лиц, владеющих земельным участком на праве собственности или выкупивших право временного возмездного землепользования (аренды).

либо решения о реконструкции (перепланировке, переоборудовании) помещений (отдельных частей) существующих зданий от "___"_____20___года

№_____;

наименование органа вынесшего решение

2) талона о приеме уведомления о начале строительно-монтажных работ **KZ93REA00378659 от 10.03.2024, ГУ «Управление строительства Алматинской области»**

наименование органа принявшего уведомление, дата и № принятия талона

3) проекта (проектно-сметной документации)

НАО «Turar Healthcare», номер проекта №2023-17

наименование проектной организации, номер проекта утвержденного(й)

ГУ «Управление строительства Алматинской области» №49нк от 19.07.2023 года.;

дата и номер проекта, наименование организации, утвердившей (переутвердившей) проект и дата утверждения

2. Строительно-монтажные работы осуществлены в сроки:

начало работ **"10" апреля 2024 года;**

окончание работ **"30" декабря 2024 года**; при продолжительности строительства,

месяц: по норме или по проекту организации строительства, месяц: **5**;
фактически, месяц: **9**;

3. Объект (комплекс) имеет следующие основные технико-экономические показатели
(мощность, производительность, производственная площадь, протяженность, вместимость,
объем, пропускная способность, провозная способность, число рабочих мест и тому подобное, заполняется по всем объектам (кроме жилых домов) в единицах измерения соответственно целевой продукции или основным видам услуг):

Мощность, производительность и так далее	Единица измерения	По проекту		Фактически	
		общая (с учетом ранее принятых)	в том числе пускового комплекса или очереди	общая (с учетом ранее принятых)	в том числе пуско-вого ком-плекса или очереди
Общая площадь	м 2	261,8		261,8	
Полезная площадь,	м 2	233,55		233,55	
Расчетная площадь	м 2	210,99		210,99	
Стройтельный объем	м 2	989,69		989,69	
Площадь застройки	м 2	310,4		310,4	

Выпуск продукции (оказания услуг), предусмотренной проектом в объеме, соответствующем нормам освоения проектных мощностей в начальный период

50 посещений в смену;
факт начала выпуска продукции с указанием объема

Жилой дом имеет следующие показатели:

Показатели	Единица измерения	По проекту	Фактически
Общая площадь	метр в квадрате (далее – м2)		
Число этажей	этаж		
Общий строительный объем	метр в кубе (далее – м3)		
В том числе подземной части	м3		

Площадь встроенных, встроенно- пристроенных и пристроенных помещений	м2		

Показатели	По проекту			Фактически		
	число квартир	площадь квартир, м2		число квартир	площадь квартир, м2	
		общая	жилая		общая	жилая
Всего квартир, в том числе: однокомнатных двухкомнатных трехкомнатных четырехкомнатных и более						

4. Технологические и архитектурно-строительные решения по объекту характеризуются следующими данными:

Объемно-планировочное решение

Проектом выполнено:

Фельдшерско-акушерский пункт спроектирован как одноэтажное здание прямоугольной формы с размерами 22,0 х 12,2 м в осях. Чистая высота этажа составляет 3,00 м.

Конструктивные особенности здания:

- Фундамент: ленточный монолитный, высотой 300 мм, выполнен из бетона класса С20/25, с водонепроницаемостью W4 и морозостойкостью F100 на портландцементе. Гидроизоляция фундамента обеспечивается покрытием горячим битумом на 150 мм выше отметки благоустройства.
- Блоки: основание выполнено из одного ряда блоков ФБС по ГОСТ 13579-78.
- Покрытие: многопустотные плиты высотой 220 мм, серии 1.141.1-19с/85, предназначенные для сейсмических районов.
- Наружные стены: кирпичные, толщиной 380 мм, с утеплителем минераловатной плитой ППЖ-160 толщиной 100 мм с последующей декоративной штукатуркой. Кирпичная кладка выполнена из полнотелого керамического кирпича по ГОСТ 530-2012 на цементно-песчаном растворе М75. Кладка армирована сеткой Ø4 мм с ячейками 50х50 мм через каждые 9 рядов.
- Внутренние несущие стены: из керамического кирпича толщиной 380 мм, армированные сеткой Ø4 мм через каждые 9 рядов.
- Внутренние перегородки: кирпичные толщиной 250 мм и 120 мм, выполненные на цементно-песчаном растворе, армированные сеткой Ø4 мм через каждые 9 рядов.

- Сейсмостойкость: обеспечена за счет включения в кладку монолитных вертикальных сердечников и горизонтальных железобетонных поясов на уровне покрытия и верха парапета.

Прочие элементы:

- Перемычки: монолитные железобетонные.
- Кровля: плоская и вентилируемая.
- Окна: из ПВХ профиля по ГОСТ 30674-99.
- Двери: из дерева и металла.

Отопление

Система отопления выполнена по горизонтальной двухтрубной тупиковой схеме. В качестве нагревательных приборов используются гигиенические стальные панельные радиаторы модели Oasis PRO тип 22 с гладкой поверхностью. На каждом приборе установлен кран для регулировки теплоотдачи. Для удобства обслуживания на трубопроводах установлены запорные вентили и спускники для слива воды. Воздух выпускается через встроенные краны, расположенные в верхних пробках радиаторов. Трубопроводы проложены над полом, а в местах прохода под дверями — в подпольных каналах. Трубы для системы отопления выполнены из стальных труб по ГОСТ 3262-75. Все трубопроводы, проложенные в подпольных каналах, изолированы гибкой трубчатой изоляцией "Misot-Flex" толщиной 19 мм. Антикоррозийная защита обеспечивается масляно-битумным покрытием, нанесенным в два слоя поверх грунтовки ГФ-021. Неизолированные трубопроводы окрашены масляной краской в два слоя.

Вентиляция

Вытяжка воздуха осуществляется через вентиляционные каналы, а приток обеспечивается естественным путем. Воздуховоды для общеобменной вентиляции изготовлены из листовой оцинкованной стали класса "Н".

Электроосвещение

В связи с изменением потолка на систему типа "Армстронг", предусмотрена замена указанных светильников на светодиодные встраиваемые светильники размером 600х600 мм. Светильники имеют цветовую температуру 4000-4500 К, а также рассеиватель "Микропризма", обеспечивающий равномерное распределение света по помещению без резких теней. общее количество светильников составляет 56 шт.

краткие технические характеристики по особенностям его размещения, по основным материалам и конструкциям, инженерному и технологическому оборудованию;

5. На объекте установлено предусмотренное проектом оборудование в количестве согласно актам о его приемке после индивидуального испытания и комплексного опробования;

7. Сметная стоимость по утвержденному проекту (проектной-сметной документации):

всего **248 660, 320** тысяч тенге, в том числе строительно-монтажных работ **191 133,045** тысяч тенге, оборудования, инструмента и инвентаря **41 487,465** тысяч тенге;

8. Сметная стоимость основных фондов, принимаемых в эксплуатацию **187 930,310** тысяч тенге, в том числе: стоимость строительно-монтажных работ **111 938,86** тысяч тенге; стоимость оборудования, инструмента и инвентаря **75 991,450** тысяч тенге;

9. Доля местного содержания предусмотрена в проектно-сметной документации **100** % и фактически применено **100** % (на объектах, финансируемых за счет государственных инвестиций и средств квазигосударственного сектора);

10. Класс энергоэффективности здания **II**;

11. Объект построен в соответствии с утвержденным проектом (проектно-сметной документацией) и требованиями государственных нормативных документов в области архитектуры, градостроительства и строительства.

РЕШИЛ: **«Строительство фельдшерско-акушерского пункта в селе Миялы Балхашского района Алматинской области» (без наружных инженерных сетей).**

наименование объекта (комплекса)

ПРИНЯТЬ В ЭКСПЛУАТАЦИЮ.

Заказчик:
ГУ «Управление строительства Алматинской области»
Руководитель: Курмангалиев М.Н. М.П.
фамилия, имя, отчество (при его наличии), подпись руководителя

Технический надзор:
1) аттестованный (-ые) эксперт (-ы) Шынтас Е.Е., аттестат KZ89VJE00023964 от 20.04.2018. М.П.
(фамилия, имя, отчество (при его наличии) эксперта, специализация аттестата, подпись, дата

2) аккредитованная организация ТОО "КазАрт-Құрылысы",
(наименование организации)
Генеральный директор Омаров Т.Ж М.П.
(фамилия, имя, отчество (при его наличии) эксперта, специализация аттестата), подпись, дата

Авторский надзор:
1)организация НАО «Turar Healthcare», эксперт Сванов Т.С. ., аттестат №KZ93VJE00067102 от 13.07.2021г М.П.
(наименование организации) имеющей в своем составе аттестованного (-ых) эксперта (-ов), фамилия, имя, отчество (при его наличии) руководителя, подпись, дата

Подрядчик
1) ТОО «Бауыр Құрылыс Компаниясы» Директор Сатыбалдиева Э.А. М.П.
фамилия, имя, отчество (при его наличии), подпись руководителя

Приложение 2 к акту приемки
объекта в эксплуатацию
форма

Технические характеристики объекта (многоквартирные жилые дома, промышленные, торговые объекты и тому подобное)

Наименование (многоквартирный жилой дом, промышленные, торговые объекты и т.п.)	Общие сведения									
	количество этажей (этаж)	количество квартир	количество помещений, комнат	площадь застройки (м2)	объем здания (м3)	общая площадь (м2)	жилая площадь (м2)	площадь нежилых помещений (м2)	площадь парковочных мест (м2)	площадь балкона, лоджии (м2)
1	2	3	4	5	6	7	8	9	10	11
. «Строительство фельдшерско-акушерского пункта в селе Миялы Балхашского района Алматинской области» (без наружных инженерных сетей).	1	0	23	310,4	989,69	261,8	0	261,8	0	0

продолжение таблицы

Описание конструктивных элементов			Вид отопления	Благоустройство				
фундамент	стены	кровля		электроснабжение	водоснабжение	горячее водоснабжение	канализация	газоснабжение

9	10	11	12	13	14	15	16	17
ленточный монолитный, высотой 300 мм, выполнен из бетона класса С20/25, с водонепроницаемостью W4 и морозостойкостью F100 на портландцементе	Наружные стены: кирпичные, толщиной 380 мм, с утеплителем 100 мм и декоративной штукатуркой. Кирпичная кладка выполнена из полнотелого керамического кирпича по ГОСТ 530-2012 на цементно-песчаном растворе М75. Кладка армир	Плоская - вентилируемая	Подключение от БМК (на жидком топливе)					

	ована сеткой Ø4 мм с ячейками 50х50 мм через каждые 9 рядов. • Внутренние несущие стены: из керамического кирпича толщиной 380 мм, армированные сеткой Ø4 мм через каждые 9 рядов.							

Распределение площади

№		В отдельных квартирах	В помещениях коридорного типа	В общежитиях	В гостиницах

1	Количество жилых квартир				
2	Количество жилых комнат				
3	Общая площадь (м 2)				
4	Жилая площадь (м 2)				

продолжение таблицы

Из общего числа площади				Распределение квартир по числу комнат				
в мансардах	в подвалах	в цокольных этажах	в бараках	1-комнатные	2-комнатные	3-комнатные	4-комнатные	5-комнатные

Нежилые помещения

Площадь (м2)	Жилая площадь в нежилых помещениях	Торговая	Промышленно-производственных зданий и сооружений	Складская	Бытового обслуживания	Гаражи	Организаций и учреждений управления, научных, банковский, общественных и т.п.
1	2	3	4	5	6	7	8

Основная							
Вспомогательная							

продолжение таблицы

Общественного питания	Учреждений образования	Транспортных зданий и сооружений	Здравоохранения, лечебного назначения	Физкультуры и спорта	Учреждений культуры и искусства	Сооружений инженерных сетей	Прочие	Всего
9	10	11	12	13	14	15	16	17

Перечень документов, прилагаемых к техническим характеристикам объекта

1. Поэтажные планы _____Схема прилагается_____

2. Экспликация к поэтажным планам _____прилагается_____

Экспликация земельного участка (м2)

Общая площадь земельного участка	Застроенная площадь			Незастроенная площадь		
	всего	под основными строениями	под прочими постройками и сооружениями	асфальтовые покрытия	прочие замощения	грунт
1	2	3	4	5	6	7

продолжение таблицы

Незастроенная площадь (м2)									
оборудованные площадки				зеленые насаждения					
всего	спортивные	детские	хозяйственные	всего	в том числе				
					газон с деревьями	плодовый сад	газоны, цветочные клумбы	огород	прочие
8	9	10	11	12	13	14	15	16	17

Экспликация к плану объекта

Этаж	Номер помещения, квартиры	Номера частей помещения, квартиры	Назначение частей помещения, квартиры	Площадь по внутреннему обмеру (м2), в том числе			
				Общая	Полезная	Жилая	Нежилая
1	2	3	4	5	6	7	8

продолжение таблицы

Площадь по внутреннему обмеру (м2), в том числе

В отдельных квартирах	В общежитиях	В гостиницах	Торговая	Промышленно-производственных зданий и сооружений	Складская	Учреждений образования	Предприятий бытового обслуживания	Организаций и учреждений управления, научных, банковских, общественных и т.п.
9	10	11	12	13	14	15	16	17

продолжение таблицы

Площадь по внутреннему обмеру (м2), в том числе							
Предприятий общественного питания	Организации здравоохранения	Физкультурно-спортивная	Учреждений культуры и искусства	Транспортных зданий и сооружений	Сооружений инженерных сетей	Гаражей	Прочие
18	19	20	21	22	23	24	25

Техническое описание конструктивных элементов основного строения

№ п.п.	Наименование конструктивных элементов	Описание конструктивных элементов (материал, отделка и т.д.)
1	2	3

1	Фундамент		ленточный монолитный, высотой 300 мм, выполнен из бетона класса С20/25, с водонепроницаемостью W4 и морозостойкостью F100 на портландцементе.
2	1) наружные и внутренние капитальные стены		Наружные стены: кирпичные, толщиной 380 мм, с утеплителем из минералаватной плиты ППЖ-160 толщиной 100 мм с последующей декоративной штукатуркой. Кирпичная кладка выполнена из полнотелого керамического кирпича по ГОСТ 530-2012 на цементно-песчаном растворе М75. Кладка армирована сеткой Ø4 мм с ячейками 50х50 мм через каждые 9 рядов. • Внутренние несущие стены: из керамического кирпича толщиной 380 мм, армированные сеткой Ø4 мм через каждые 9 рядов.
	2) перегородки		кирпичные толщиной 250 мм и 120 мм, выполненные на цементно-песчаном растворе, армированные сеткой Ø4 мм через каждые 9 рядов.
3	Перекрытия	чердачное	Плиты Покрытие: многопустотные плиты высотой 220 мм, серии 1.141.1-19с/85, предназначенные для сейсмических районов.
		междуэтажное	
4	Крыша		плоская и вентилируемая.
5	Полы	1-го этажа	Полы в помещениях относящиеся к местам общего пользования, с мокрым режимом из напольной керамогранитной плитки
		последующих этажей	-
6	Проемы	окна	из ПВХ профиля по ГОСТ 30674-99.
		двери	Блок дверной внутренний с декоративной облицовкой бумажно-слоистым пластиком СТ РК 943-92 двупольный с глухими полотнами и однопольный с глухими полотнами.
7		внутренние	Стены комнат оштукатурены по сетке до потолка, окрашиваются водоэмульсионной краской.

	Отделочные работы		
		наружные	Наружные стены, внутренние перегородки выполнены из кирпича. поверхность наружных стен выше отметки +0,000 декоративная штукатурка.
9	Водопровод		В здании предусмотрен один ввод водопровода Ø25. На вводе водопровода холодной воды установлен водомерный узел счетчик Ø15 с обводной линией. Сети выполнены с верхней разводкой под потолком первого этажа. Магистральные трубопроводы выполнены из стальных оцинкованных труб по ГОСТ 3262 - 75*, Система хозяйственно-питьевого водопровода выполнена из полиэтиленовых труб диаметром 20-32мм по ГОСТ 18599-2001, подводки к санприборам смонтированы из полипропиленовых напорных труб ГОСТ 32415-2013 Ø20х3,4мм.
10	Канализация		Трубы и фасонные части хоз-бытовой канализации приняты пластмассовые канализационные и прокладывается в конструкций пола.
11	Электроосвещение		Групповые сети рабочего освещения выполнены кабелем марки ВВГнг(А)-LS, групповые сети аварийного освещения выполнены кабелем марки ВВГнг(А)-FRLS, прокладываемым открыто в трубах. Проектом предусмотрено рабочее, аварийное (эвакуационное) и аварийное (безопасности) освещение. Наружный контур заземления выполнен в земле из оцинкованной полосы и вертикальных заземлителей на расстоянии от фундамента. Все металлические корпуса электрооборудования, которые могут оказаться под напряжением, присоединяются к защитной шине.
12	Отопление	печное	
13		печное газовое	
14		от ТЭЦ	

15		от АГВ		
16		от индивидуальной отопительной установки	на газе	
17			на жидком топливе	Подключение к БМК
18		от районной котельной	на газе	
19			на твердом топливе	
20	Разные работы			Воздуховоды выполнены из листовой оцинкованной стали класса "Н".

Техническое описание служебных построек

Показатели	Наименование служебных построек								
Площадь (м 2)									
Высота строения (м)									
Объем строения (м 3)									
Фундамент									
Стены									
Перекрытия									
Крыша									
Полы									

Окна									
Двери									
Внутренняя отделка									
Наружная отделка									
Печи									

Техническое описание внутридворовых сооружений

Наименование сооружений	Размер в метрах				Объем (м 3)	Материал
	длина	ширина	площадь	высота или глубина		
1	2	3	4	5	6	7

Техническое описание отдельных частей строения (подвалов, полуподвалов, мезонинов, мансард)

Наименование и назначение отдельных частей строения	Заглубление спланированной поверхности земли до пола подвала	Описание элементов					
		стены	перекрытия	полы	внутренняя отделка	крыша	дополнительные устройства
1	2	3	4	5	6	7	8

Техническое описание нежилых пристроек к основному строению

Наименование конструктивных элементов		Техническое описание конструктивных элементов
1		2
Фундамент		
Стены и перегородки		
Крыша		
Полы		
Перекрытия		
Проемы	окна	
	двери	
Отделочные работы	внутренние	
наружные		
Разные работы		
Итого:		
Фундамент		
Стены и перегородки		
Крыша		

Полы		
Перекрытия		
Проемы	окна	
	двери	
Отделочные работы	внутренние	
	наружные	
Разные работы		
Итого:		
Фундамент		
Стены и перегородки		
Крыша		
Полы		
Перекрытия		
Проемы	окна	
	двери	
Отделочные работы	внутренние	
	наружные	
Разные работы		
Итого:		

Исчисление площадей и объемов основной и отдельных частей строения (подвалов, полуподвалов, мезонинов, мансард, крыш, пристроек и т.п.)

Наименование частей строения и пристроек	Формула для подсчета площадей по наружному обмеру	Площадь (м 2)	Высота (м)	Объем (м 3)	Наименование частей строения и пристроек	Формула для подсчета площадей по наружному обмеру	Площадь (м 2)	Высота (м)	Объем (м 3)
1	2	3	4	5	6	7	8	9	10

Заказчик:

ГУ «Управление строительства Алматинской области»

Руководитель Курмангалиев М.Н.._____М.П.

фамилия, имя, отчество (при его наличии), подпись руководителя

Авторский надзор:

НАО «Turar Healthcare»

Эксперт Сванов Т.С._____М.П.

фамилия, имя, отчество (при его наличии), подпись эксперта

ПЛАН ЭТАЖА НА ОТМ. 0,000

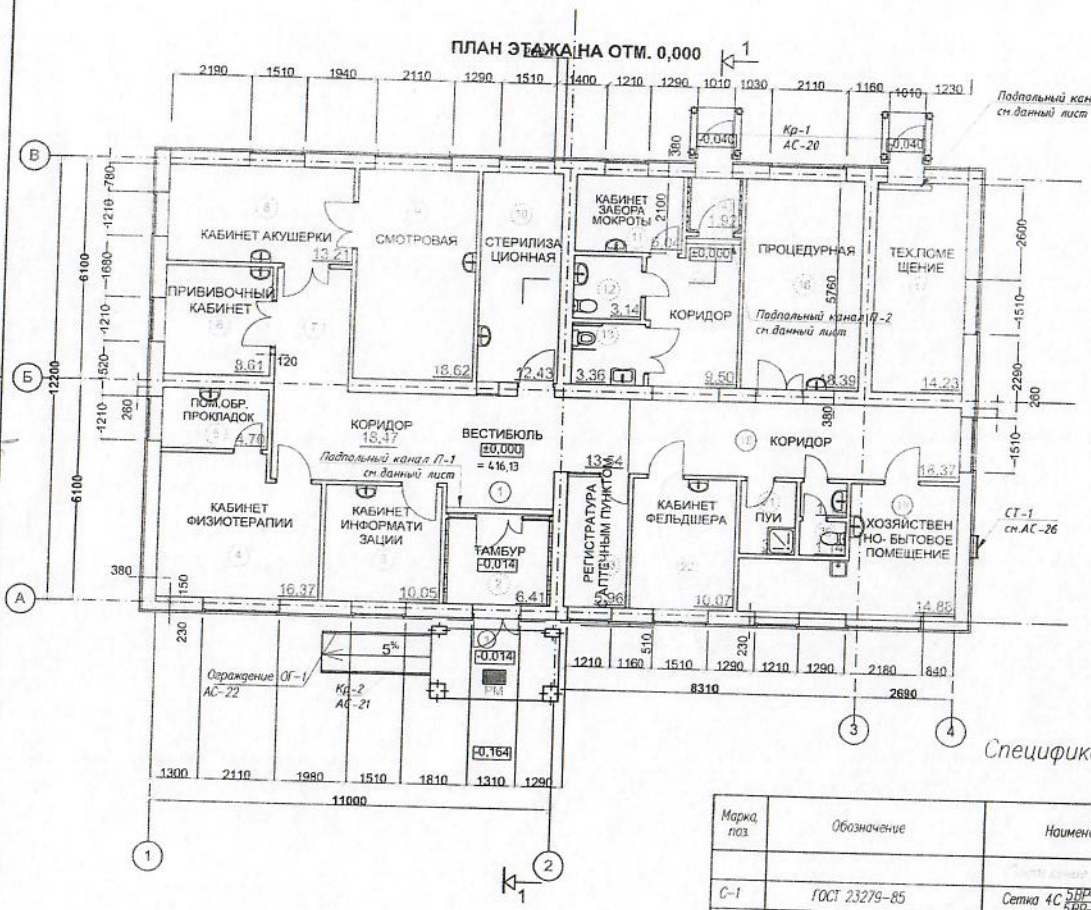

ФРАГМЕНТ ПЛАНА (ПОДПОЛЬНЫЙ КАНАЛ П-2)

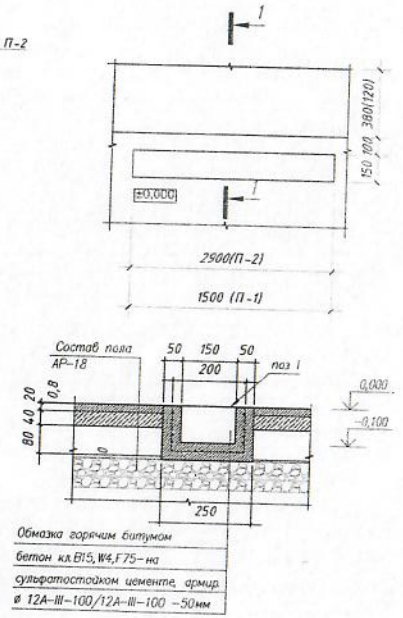

Экспликация помещений

Номер по плану	Наименование	Площадь, м2	Категория производства по взрывной взрыво-пожарной и пожарной опасности
1	Вестибюль	13,54	Д
2	Тамбур	6,41	Д
3	Кабинет информатизации	10,05	Д
4	Кабинет физиотерапии	16,37	Д
5	Помещение обработки прокладок	4,70	Д
6	Прививочный кабинет	8,61	Д
7	Коридор	18,47	Д
8	Кабинет акушерки	13,21	Д
9	Смотровая	18,62	Д
10	Стерилизационная	12,43	Д
11	Кабинет забора мокроты	6,04	Д
12	Санузел	3,14	Д
13	Санузел МГН	3,36	Д
14	Тамбур	1,92	Д
15	Коридор	9,50	Д
16	Процедурная	18,39	Д
17	Техническое помещение	14,23	Г
18	Коридор	18,37	Д
19	Хозяйственно-бытовое помещение	14,88	Д
20	Санузел	2,28	Д
21	Помещение уборочного инвентаря	3,00	Д
22	Кабинет фельдшера	10,07	Д
23	Регистратура с аптечным пунктом	5,96	Д

Спецификация

Марка поз.	Обозначение	Наименование	Кол.	Масса ед., кг.	Приме-чание
С-1	ГОСТ 23279-85	Сетка 4С $\frac{5ВР-1-100}{5ВР-1-100}$,м2			
		Бетон кл. В15, W4, F75, на сульфатостойком цементе, м3			
1	ГОСТ 19903-74*	– 1х200, L=2900мм(1500мм) м2			

Примечания:
1. Пол в санузле, ПУИ выполнить ниже отм. пола на 20мм
2. Разрез смотри лист АР-14
3. Данный лист смотри совместно в листом АР-12 , Маркировочный план на отм. 0,000
4. Подпольный канал П-2 для прокладки системы внутреннего отопления .
5. Спецификация дана на все каналы.

Изм.	Кол. уч.	Лист	№ док.	Подпись	Дата
					12/19
ГИП		Нагманов А.			12/19
Проверил		Султанова Л.			12/19
Выполнил		Манатай А.			12/19
					12/19

№2023-17 - АР

Строительство фельдшерско-акушерского пункта в селе Мияны, Балхашского района, Алматинской области (без наружных инженерных сетей)

Фельдшерско-акушерский пункт (ФАП)

Стадия	Лист	Листов
РП	9	21

План этажа на отм.0,000

НАО "Turar Healthcare"

СОГЛАСОВАНО:
Инж. ВК Джолдасбаев
Инж. ОВ Танкишев Ж.
Инж. ЭЛ Тора

Взамен инв. N

Подпись и дата

Инв. N подл.

МАРКИРОВОЧНЫЙ ПЛАН ЭТАЖА НА ОТМ. 0,000

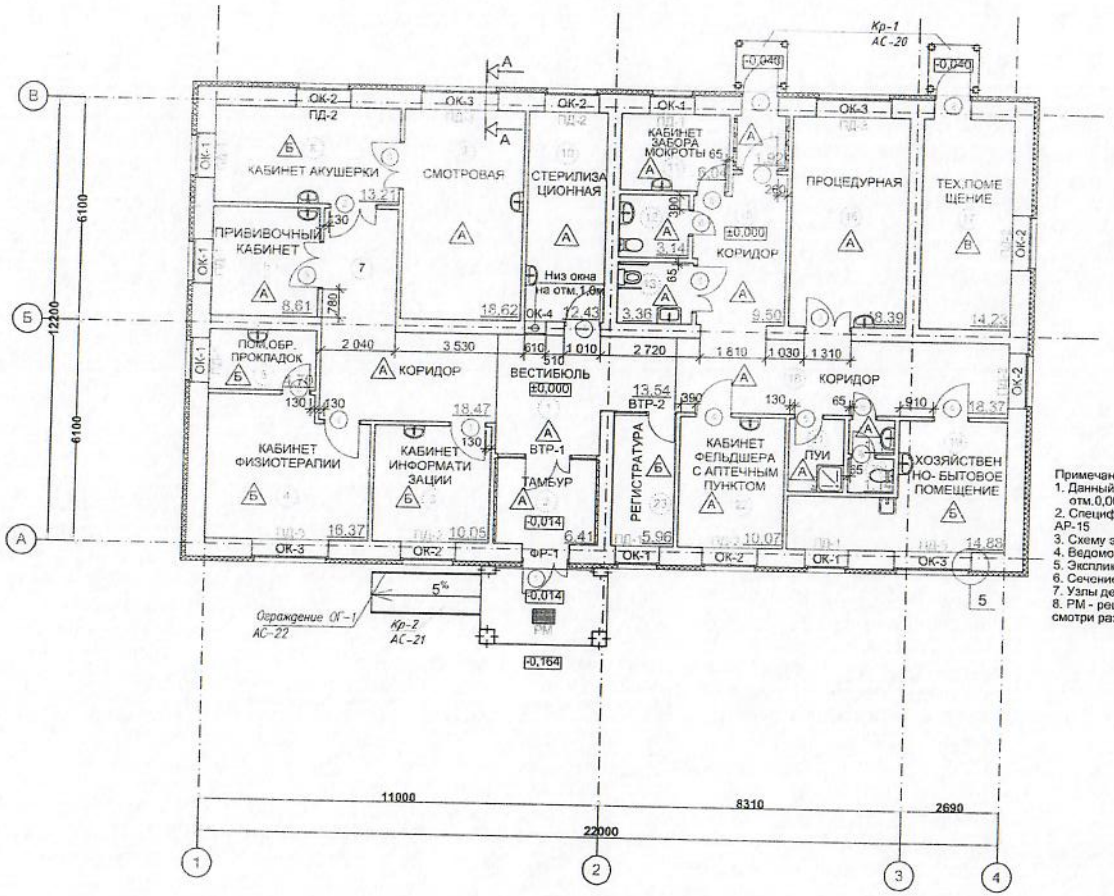

Примечания:
1. Данный лист смотри совместно с листом АР-9, План этажа на отм.0,000
2. Спецификацию элементов заполнения проемов смотри лист АР-15
3. Схему элементов заполнения проемов смотри лист АР-16
4. Ведомость отделки помещений смотри лист АР-17
5. Экспликацию полов смотри лист АР-18
6. Сечение А-А смотри лист АР-14
7. Узлы деталей фасадов смотри лист АР-20
8. РМ - решетка металлическая с квадратными ячейками 13х13мм смотри раздел АС, лист АС-21

Экспликация помещений

Номер по плану	Наименование	Площадь, м2	Категория производства по взрывной взрыво-пожарной и пожарной опасности
1	Вестибюль	13,54	Д
2	Тамбур	6,41	Д
3	Кабинет информатизации	10,05	Д
4	Кабинет физиотерапии	16,37	Д
5	Помещение обработки прокладок	4,70	Д
6	Прививочный кабинет	8,61	Д
7	Коридор	18,47	Д
8	Кабинет акушерки	13,21	Д
9	Смотровая	18,62	Д
10	Стерилицационная	12,43	Д
11	Кабинет забора мокроты	6,04	Д
12	Санузел	3,14	Д
13	Санузел МГН	3,36	Д
14	Тамбур	1,92	Д
15	Коридор	9,50	Д
16	Процедурная	18,39	Д
17	Техническое помещение	14,23	Г
18	Коридор	18,37	Д
19	Хозяйственно-бытовое помещение	14,88	Д
20	Санузел	2,28	Д
21	Помещение уборочного инвентаря	3,00	Д
22	Кабинет фельдшеры с аптечным пунктом	10,07	Д
23	Регистратура	5,96	Д

Изм.	Кол. уч.	Лист	№ док.	Подпись	Дата
					12/19
					12/19
ГИП		Нагманов А.			12/19
Проверил		Султанова Л.			12/19
Выполнил		Манатай А.			12/19
					12/19

№2023-17 - АР

Строительство фельдшерско-акушерской пункта в селе Миялы, Балхашского района, Алматинской области (без наружных инженерных сетей)

Фельдшерско-акушерский пункт (ФАП)

Стадия	Лист	Листов
РП	12	21

Маркировочный план этажа на отм.0,000

НАО "Turar Healthcare"

СОГЛАСОВАНО:

Инж. ВК	Джолдасбаев Ж.	
Инж. ОВ	Такишев Ж.	
Инж. ЭЛ	Торе	

Взамен инв. N

Подпись и дата

Инв. N подл.