ТОО "BS Archi Group"
Лицензия № 21030308

Рабочий проект

Капитальный ремонт школы №13 по ул. Гоголя 7,9 в г. Жезказган области Улытау(мини-центр).

Заказчик; КГУ «Общеобразовательная школа №13» отдела образования города Жезказгана управления образования области Ұлытау

Альбом 2.12 Система часофикация.

Тараз-2024г.

ТОО "BS Archi Group"
Лицензия № 21030308

Рабочий проект

Капитальный ремонт школы №13 по ул. Гоголя 7,9 в г. Жезказган области Улытау(мини-центр).

Заказчик; КГУ «Общеобразовательная школа №13» отдела образования города Жезказгана управления образования области Ұлытау

Директор Сыздыков Б.А

ГАП Аширалиев А.Е.

Тараз-2024г.

ВЕДОМОСТЬ РАБОЧИХ ЧЕРТЕЖЕЙ ОСНОВНОГО КОМПЛЕКТА

Лист	Наименование	Примечания
1	Общие данные	
2	Структурная схема систем часофикация	
3	План размещения сетей и оборудования на 1 этаже.	
4	План размещения сетей и оборудования на 2 этаже.	

ВЕДОМОСТЬ ССЫЛОЧНЫХ И ПРИЛАГАЕМЫХ ДОКУМЕНТОВ

Обозначение	*Наименование*	*Примечание*
	Ссылочные документы	
СНиП РК 3.02-10-2010	*Устройство систем связи, сигнализации и*	
	диспетчесрезации инженерного оборудования	
	жилых и общественных зданий. Нормы проектирования.	
СП РК 2.02-102-2012	*Пожарная автоматика зданий и сооружений.*	
СН РК 2.02-11-2002*	*Нормы оборудования зданий, помещений и сооружений*	
	системами автоматической пожарной сигнализации,	
	автоматическими установками пожаротушения и оповещения	
ПУЭ РК изд. 2015 г.	*Правила устройства электроустановок.*	
	Прилагаемые документы	
СС.СО	*Спецификация оборудования, изделий и материалов*	

Настоящий проект разработан в соответствии с действующими в Республике Казахстан строительными нормами и правилами и государственными стандартами, с соблюдением мероприятий,обеспечивающих взрывопожарную и экологическую безопасность при эксплуатации здания.

Главный архитектор проекта Аширалиев А.Е.

ОБЩИЕ УКАЗАНИЯ

Часофикация

Часофикация проектируемого объекта предусматривается установкой электрочасофикации предназначена для обеспечения индикации сигналов текущего времени в различных зонах синхронизированной сети точного времени. В административной здании предусматривается система электрочасофикации производства фирмы ООО «Часовая группа» (Россия). Электронные вторичные часы Кварц-3 размещаются: на постах дежурного персонала, в вестибюлях, холлах - ожидальных, операционных, предоперационных, перевязочных, палатах интенсивной терапии, манипуляционных, родовых, наркозных, в кабинетах руководящих лиц организации, справочных, на пожарном (охранном) посту и других помещениях, где показания времени являются технологически необходимыми.

Система электрочасофикации включает в себя:

- Часовая станция ЧС-1-02-2;
- часы вторичные электронные Кварц-3.

Характеристики часовой станции ЧС-1-02-2:

- Индикация времени: двух строчный ЖК индикатор с подсветкой;
- Управление: кнопки на лицевой панели;

Коррекция хода времени:

- радиотрансляционная сеть;
- спутниковая система GPS.
- Количество каналов для подключения вторичных часов: 4;
- Выход на вторичные стрелочные часы: 24В ±3В, ток нагрузки на канал -1А, полярность - чередующаяся, длительность импульсов от 0,2 сек. до 2 сек.;

Управление нагрузкой в двух независимых каналах по заданному заранее расписанию, тип коммутации «сухой контакт»;

- Сохранение хода времени и установочной информации при отключении питания до 1 года;
- Автоматический подгон времени на вторичных часах после отключения/включения питающей сети.
- Автоматическое определение високосного года.

Высоту и место установки электронных часов уточнить при монтаже, но не менее 2,4 м от у.ч.п.

Кабели электронных часов прокладываться в п/э гофрированной трубе Ф20мм.

Согласовано:
ГАП АР
Инж. ОВ
Инж. ВК
Инж. ЭЛ
Взам. инв. N
Подпись и дата
Инв.N подл.

Изм.	Кол.уч.	Лист	Nдок.	Подпись	Дата
Директор		Сыздыков Б.			10.24
ГАП		Аширалиев			10.24
Н.контр.		Бекмуратов Ж.			10.24
Проверил		Сыздыков Б.			10.24
Разработал		Демеуов М.			10.24

Альбом - 2.12 *И1802-25-СС*

Капитальный ремонт школы №13 по ул. Гоголя 7,9 в г. Жезказган области Улытау(мини-центр).

Система часофикация	Стадия	Лист	Листов
	РП	1	4
Общие данные.	*ТОО "BS ARCHI GROUP" Лицензия № 21030308*		

Формат А3

Скелетная схема систем часофикации

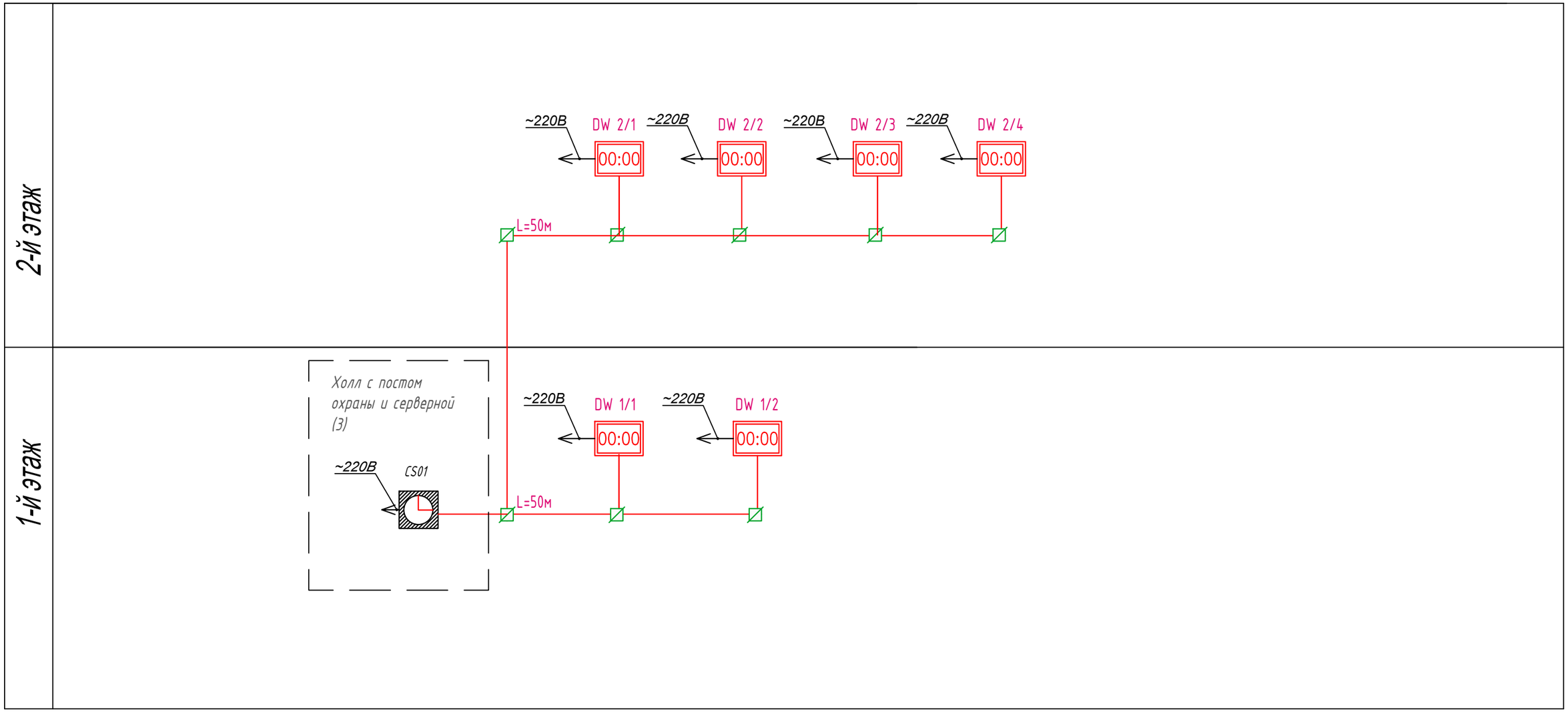

УСЛОВНЫЕ ОБОЗНАЧЕНИЯ:

- —часовая станция ЧС–2–М
- 00:00 —электронные часы Кварц–3
- —коробка ответвительная
- —кабель линии синхронизации
- —кабель линии питания

Примечание:
1. Высоту и место установки электронных часов уточнить при монтаже, но не менее 2,4 м от у.ч.п.
2. Кабели электронных часов прокладываться в п/э гофрированной трубе Ф20мм.

Изм.	Кол.уч.	Лист	Nдок.	Подпись	Дата
Директор		Сыздыков Б.			10.24
ГАП		Аширалиев			10.24
Н.контр.		Бекмуратов Х.			10.24
Проверил		Сыздыков Б.			10.24
Разработал		Демеуов М.			10.24

Альбом - 2.12 И1802-25-СС

Капитальный ремонт школы №13 по ул. Гоголя 7,9 в г. Жезказган области Улытау(мини-центр).

Система часофикация

Стадия	Лист	Листов
РП	2	

Структурная схема систем часофикация

ТОО "BS ARCHI GROUP"
Лицензия № 21030308

Взам. инв. N | Подпись и дата | Инв.N подл.

Формат А3

План на отм. 0,000 М 1:100 (проектируемый)

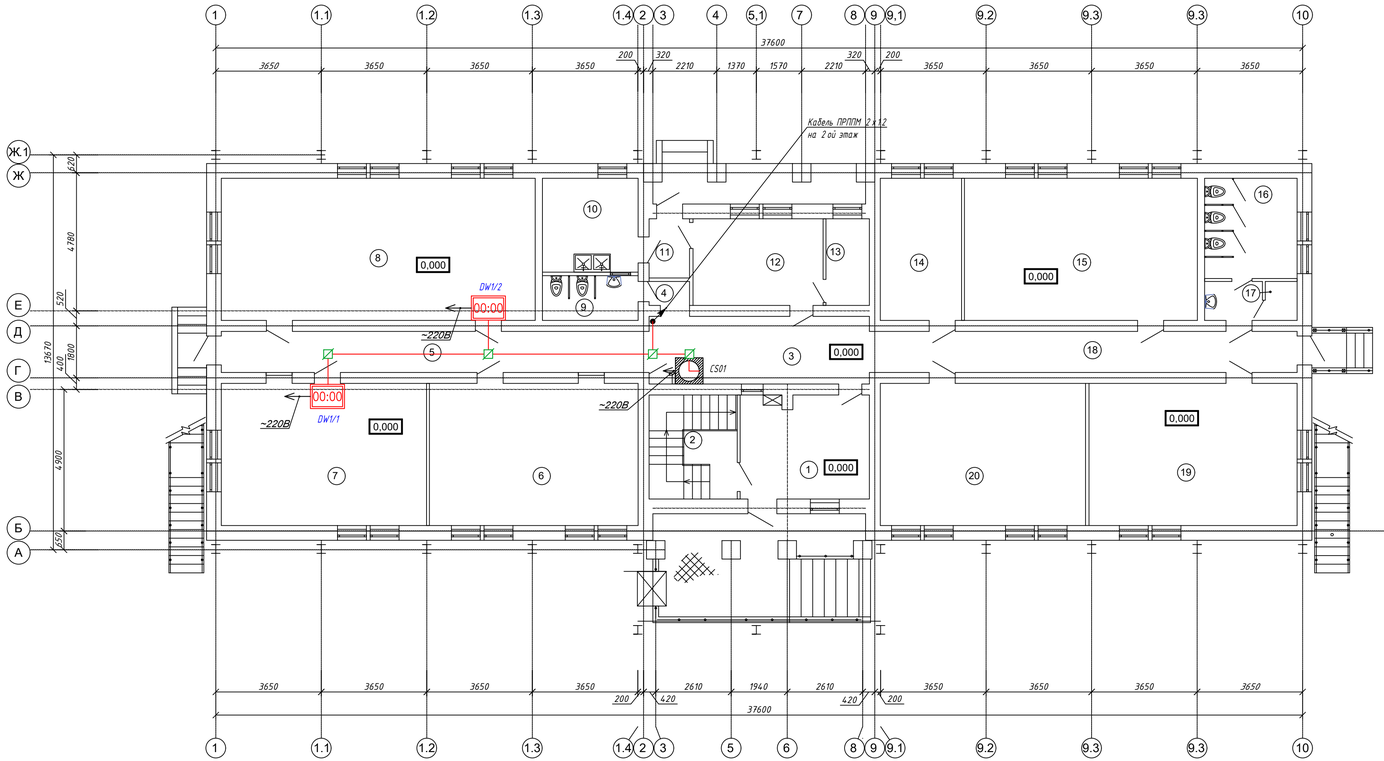

Экспликация помещений

Номер поме-щения	Наименование	Площадь, м²	Кат. поме-ще-ния
1	Тамбур главного входа	15,69	
2	Лестничная клетка	10,83	
3	Холл с постом охраны и серверной	17,53	
4	Коридор	1,10	
5	Коридор	20,57	
6	Групповая со спальной зоной	35,49	
7	Классная комната	34,90	
8	Зал для музыкальных и гимнастических занятий	52,96	
9	Сан.узел	4,48	
10	Место для установки холодильников с моечной	10,56	
11	Загрузочная	2,77	
12	Горячий цех	13,32	
13	Кладовая сухих продуктов и овощей	4,41	
14	Раздевальная	13,67	
15	Групповая со спальной зоной	39,34	
16	Санузел	13,64	
17	Котельная	1,45	
18	Коридор	20,57	
19	Групповая со спальной зоной	35,06	
20	Групповая со спальной зоной	34,37	

УСЛОВНЫЕ ОБОЗНАЧЕНИЯ:

- –часовая станция ЧС–2–М
- 00:00 –электронные часы Кварц–3
- –коробка ответвительная
- –кабель линии синхронизации
- –кабель линии питания

Примечание:
1. Высоту и место установки электронных часов уточнить при монтаже, но не менее 2,4 м от у.ч.п.
2. Кабели электронных часов прокладываться в п/э гофрированной трубе Ф20мм.

Согласовано:
Инж. ЭЛ
Согласовано:
ГАП АР
Инж. ОВ
Инж. ВК

Взамен инв.N
Подпись и дата
Инв.N подл.

Изм.	Кол.уч.	Лист	Nдок.	Подпись	Дата
Директор		Сыздыков Б.			10.24
ГАП		Аширалиев			10.24
Н.контр.		Бекмуратов Ж.			10.24
Проверил		Сыздыков Б.			10.24
Разработал		Демеуов М.			10.24

Альбом - 2.12 ИП02-25-СС

Капитальный ремонт школы №13 по ул. Гоголя 7,9 в г. Жезказган области Улытау(мини-центр).

Система часофикация

Стадия	Лист	Листов
РП	3	

План размещения сетей и оборудования на 1 этаже

ТОО "BS ARCHI GROUP"
Лицензия № 21030308

Формат А3х3

План на отм. 3,300 М 1:100 (проектируемый)

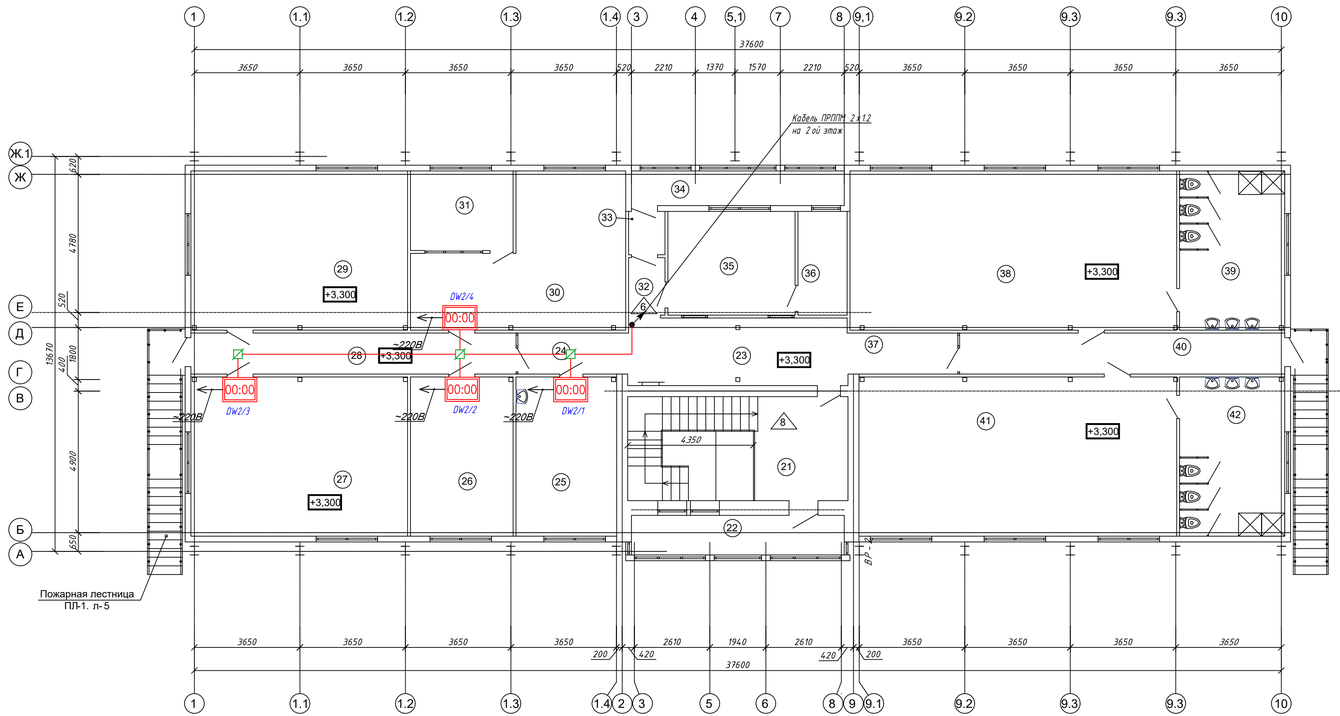

Экспликация помещений

Номер помещения	Наименование	Площадь, м²	Кат. помещения
21	Лестничная клетка	27,10	
22	Лодже	9,82	
23	Вестибюль	17,61	
24	Коридор	5,44	
25	Кабинет врача с процедурной	19,07	
26	Кабинет логопеда	19,51	
27	Групповая	41,10	
28	Коридор	15,95	
29	Групповая со спальной зоной	41,10	
30	Столовая	30,53	
31	Комната персонала	9,72	
32	Коридор	2,51	
33	Шлюз	1,87	
34	Сушка белья	8,58	
35	Постирочная с гладильной	13,57	
36	Кладовая чистого белья	6,08	
37	Коридор	5,42	
38	Групповая со спальной зоной	62,07	
39	Сан.узел	19,92	
40	Коридор	15,95	
41	Групповая со спальной зоной	60,31	
42	Сан.узел	19,42	

УСЛОВНЫЕ ОБОЗНАЧЕНИЯ:

- часовая станция ЧС-2-М
- 00:00 – электронные часы Кварц-3
- коробка ответвительная
- кабель линии синхронизации
- кабель линии питания

Примечание:
1. Высоту и место установки электронных часов уточнить при монтаже, но не менее 2,4 м от у.ч.п.
2. Кабели электронных часов прокладываться в п/э гофрированной трубе Ф20мм.

Согласовано: Инж. ЭЛ
Согласовано: ГАП АР, Инж. ОВ, Инж. ВК

Изм.	Кол.уч.	Лист	Nдок.	Подпись	Дата
Директор		Сыздыков Б.			10.24
ГАП		Аширалиев			10.24
Н.контр.		Бекмуратов Ж.			10.24
Проверил		Сыздыков Б.			10.24
Разработал		Демеуов М.			10.24

Альбом - 2.12 ИП02-25-СС

Капитальный ремонт школы №13 по ул. Гоголя 7,9 в г. Жезказган области Улытау(мини-центр).

Система часофикация

Стадия	Лист	Листов
РП	4	

План размещения сетей и оборудования на 2 этаже

ТОО "BS ARCHI GROUP" Лицензия № 21030308

Взамен инв.N | Подпись и дата | Инв.N подл.

Формат А3х3

Позиция	Наименование и техническая характеристика	Тип, марка,обозначение документа, опросного листа	Код оборудования, изделия, материала	Поставщик	Единица измерения	Количество	Масса единицы, кг	Примечание
1	2	3	4	5	6	7	8	9
	Часофикация							
1	Часовая станция ЧС-1-02-2		518-203-0101		шт.	1		
2	Часы вторичные электронные Кварц-3		518-203-0201		шт.	6		
3	Коробка ответвительная		247-202-0103		шт.	6		
4	Кабель телефонной связи	ПРППМ 2х1.2	243-301-0704		м.	100		
5	Гофрированная п/э труба Ø20мм		241-207-1701		м.	100		
6	Скоба для крепления гофры Ø20мм		241-226-0101		шт.	100		
7	Метизы				кг	1		

Взамен инв.N.

Подпись и дата

Инв.N подл.

Изм.	Кол.уч.	Лист	Nдок.	Подпись	Дата
Директор		Сыздыков Б.			10.24
ГАП		Аширалиев			10.24
Н.контр.		Бекмуратов Х.			10.24
Проверил		Сыздыков Б.			10.24
Разработал		Демеуов М.			10.24

Альбом - 2.12 *И1802-25-СС*

Капитальный ремонт школы №13 по ул. Гоголя 7,9 в г. Жезказган области Улытау(мини-центр).

Система часофикация

Стадия	Лист	Листов
РП	1	1

Спецификация оборудования, изделий и материалов

ТОО "BS ARCHI GROUP" Лицензия № 21030308

Формат А3