РЕСПУБЛИКА КАЗАХСТАН

ТОО «Жаңа Құрылыс Групп»

Гослицензия №19003148 от 12.02.2019г.

Заказ: 32-2024
Заказчик: ГУ «Аппарат акима г. Жезказган»

РАБОЧИЙ ПРОЕКТ

«Капитальный ремонт административного здания по адресу ул. Амралина 26»

Том II
Альбом 2
Архитектурно-строительная часть.

Шымкент - 2024г.

РЕСПУБЛИКА КАЗАХСТАН

ТОО «Жаңа Құрылыс Групп»

Гослицензия №19003148 от 12.02.2019г.

Заказ: 32-2024
Заказчик: ГУ «Аппарат акима г. Жезказган»

РАБОЧИЙ ПРОЕКТ

«Капитальный ремонт административного здания по адресу ул. Амралина 26»

Том II
Альбом 2
Архитектурно-строительная часть.

Директор: Абибуллаев А.

ГИП: Мырзақұл Е.

Шымкент - 2024г.

Фасад 1-15

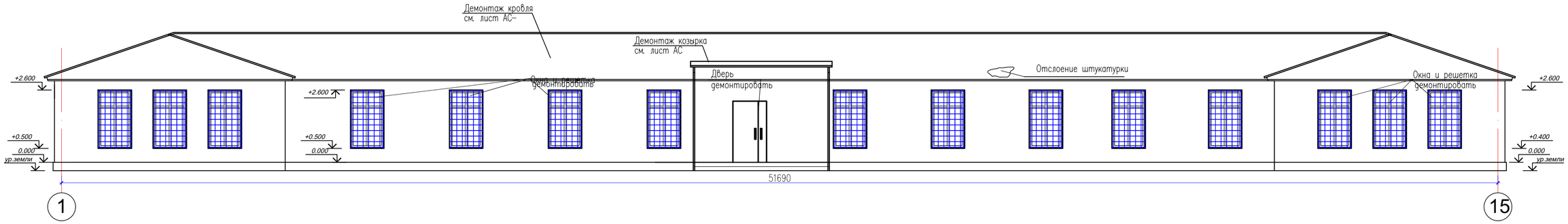

Фасад 15-1

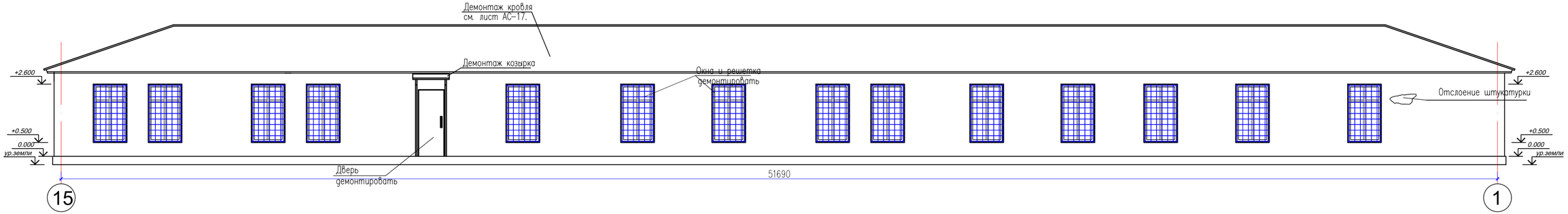

Условные обозначения

– Отслоение штукатурки

Изм.	Кол.уч	Лист	N док	Подпись	Дата	32-2024-АС
						«Капитальный ремонт административного здания по адресу г.Жезказган, ул. А.Амиралин 26»
ГИП		Мырзакул Е.				Стадия: РП · Лист: 3 · Листов:
Проверил		Аманжол Б.				
Разработал		Меделхан Ж.				Фасад по оси 1-15, 15-1, Демонтажные работы
Н.контроль		Абибуллаев А.				ТОО «Жаңа Құрылыс Групп» г. Шымкент - 2024г.

Обмерочный план на отм. 0.000

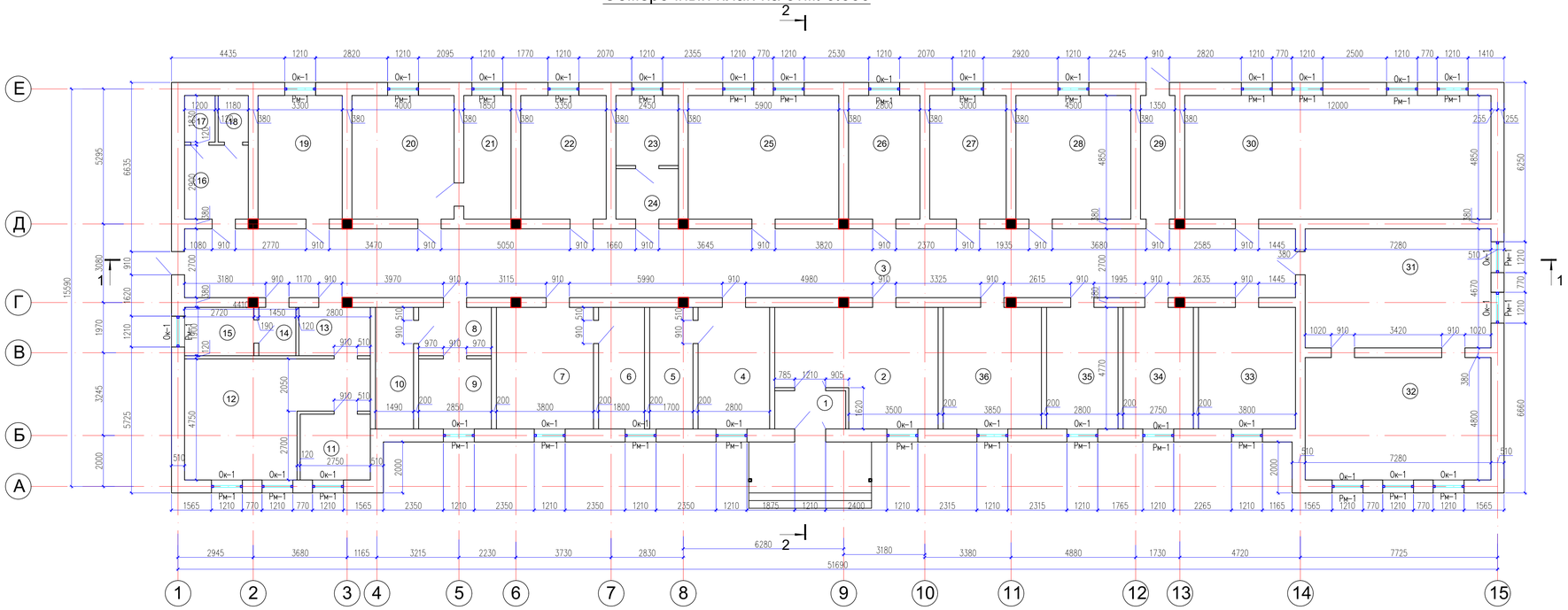

Экспликация помещений

Номер помещения	Наименование	Площадь, м2	Кат. помещения
1	Тамбур	3.6	
2	Фойе	26.1	
3	Коридор	117.5	
4	Дежурка	13.3	
5	Спальня для дежурный	8.1	
6	Кабинет для картотека	8.4	
7	Кабинет	18.1	
8	Секретка	5.4	
9	Секретка	7.5	
10	Секретка	7.0	
11	Мобисты	7.1	
12	Мобисты	26.9	
13	Мобисты	5.3	
14	Мобисты	2.7	
15	Мобисты	6.6	
16	Сан.узел	7.0	
17	Сан.узел	2.2	
18	Сан.узел	2.0	
19	Склад	16.2	
20	Кабинет руководителя	19.3	
21	Кабинет руководителя	9.0	
22	Кабинет зам. руководителя	16.3	
23	Секретка	6.8	
24	Секретка	4.9	
25	Гос. услуги	28.5	
26	Архив	13.7	
27	Отдел кадров	14.2	
28	Кабинет замполита	21.8	
29	Коридор на выход	6.5	
30	Акт.зал	58.2	
31	Кабинет боевая готовность	34.00	
32	Боевая готовность	35.1	
33	Кабинет служба войск	17.9	
34	Кабинет МТО	12.9	
35	Кабинет МТО	13.3	
36	Рабочий кабинет	18.1	
		621.5	

Изм.	Кол.уч	Лист	N док	Подпись	Дата	32-2024-АС
						«Капитальный ремонт административного здания по адресу г.Жезказган, ул. А.Амиралин 26»
ГИП		Мырзакул Е.				Стадия: РП · Лист: 4 · Листов:
Проверил		Аманжол Б.				
Разработал		Меделхан Ж.				Обмерочный план на отм. 0.000
Н.контроль		Абибуллаев А.				ТОО «Жаңа Құрылыс Групп» г. Шымкент - 2024г.

План на отм. 0.000
Демонтажные работы

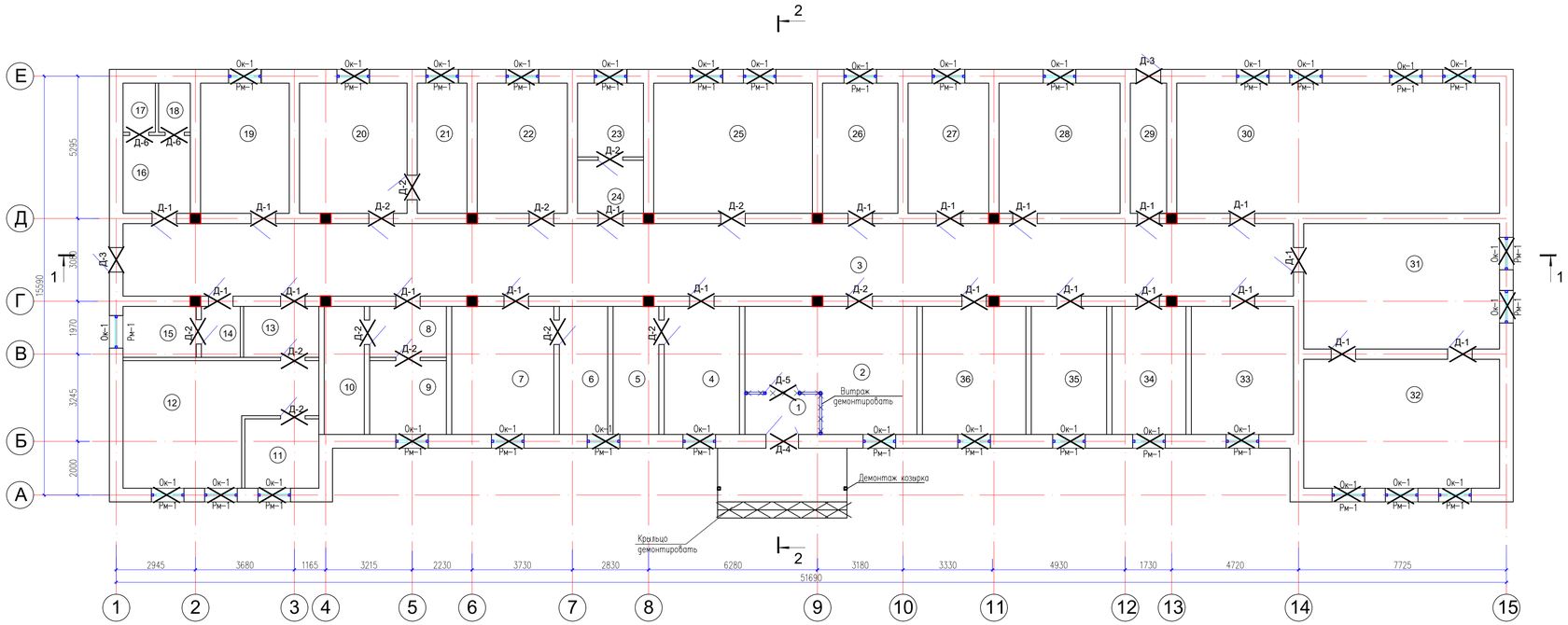

Условные обозначения

- Демонтаж оконных блоков
- Демонтаж дверных блоков
- Демонтаж перегородки из гипсокартона

Экспликация помещений

Номер помещения	Наименование	Площадь, м2	Кат. помещения
1	Тамбур	3.6	
2	Фойе	26.1	
3	Коридор	117.5	
4	Дежурка	13.3	
5	Спальня для дежурный	8.1	
6	Кабинет для картотека	8.4	
7	Кабинет	18.1	
8	Секретка	5.4	
9	Секретка	7.5	
10	Секретка	7.0	
11	Мобисты	7.1	
12	Мобисты	26.9	
13	Мобисты	5.3	
14	Мобисты	2.7	
15	Мобисты	6.6	
16	Сан.узел	7.0	
17	Сан.узел	2.2	
18	Сан.узел	2.0	
19	Склад	16.2	
20	Кабинет руководителя	19.3	
21	Кабинет руководителя	9.0	
22	Кабинет зам. руководителя	16.3	
23	Секретка	6.8	
24	Секретка	4.9	
25	Гос. услуги	28.5	
26	Архив	13.7	
27	Отдел кадров	14.2	
28	Кабинет замполита	21.8	
29	Коридор на выход	6.5	
30	Акт.зал	58.2	
31	Кабинет боевая готовность	34.00	
32	Боевая готовность	35.1	
33	Кабинет служба войск	17.9	
34	Кабинет МТО	12.9	
35	Кабинет МТО	13.3	
36	Рабочий кабинет	18.1	
		621.5	

Изм.	Кол.уч	Лист	N док	Подпись	Дата	32-2024-АС
ГИП		Мырзакул Е.				«Капитальный ремонт административного здания по адресу г.Жезказган, ул. А.Амиразин 26»
Проверил		Аманжол Б.				Стадия: РП; Лист: 5; Листов:
Разработал		Меделхан Ж.				План на отм. 0.000 . Демонтажные работы
Н.контроль		Абибуллаев А.				ТОО «Жаңа Құрылыс Групп» г. Шымкент - 2024г.

1 - 1

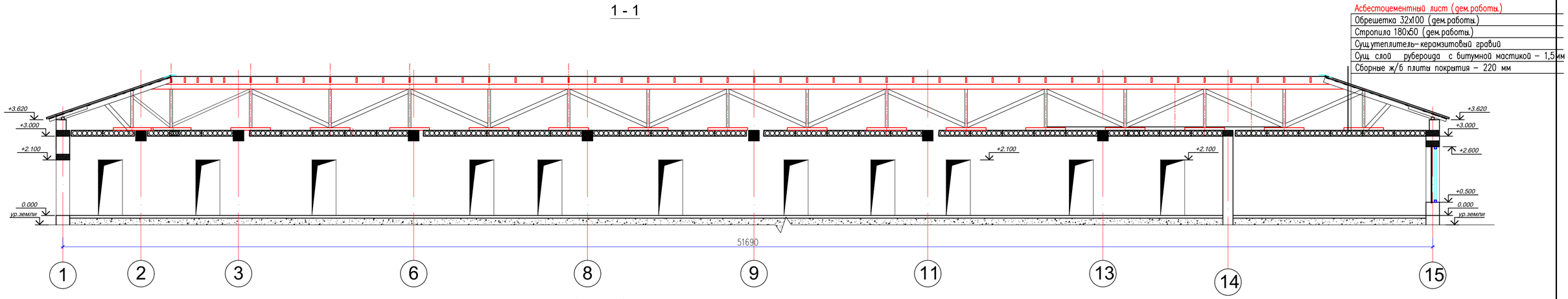

2 - 2

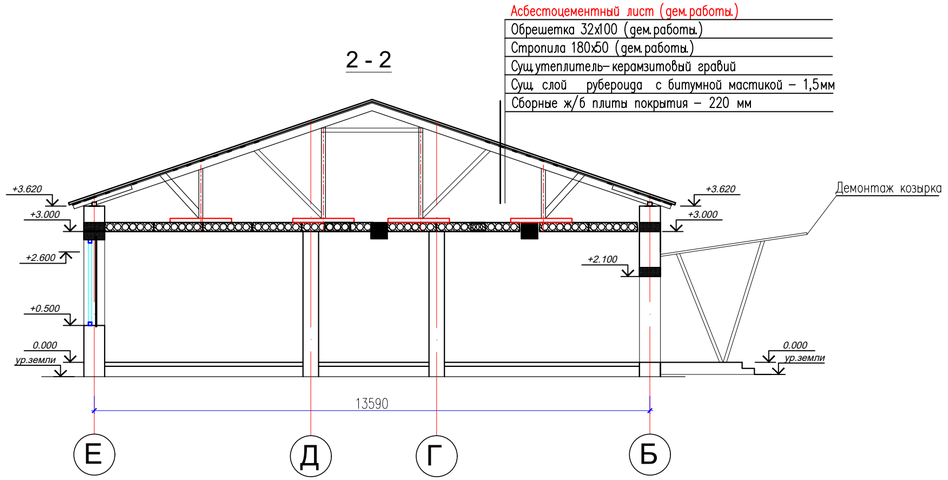

Изм.	Кол.уч	Лист	N док	Подпись	Дата	32-2024-АС		
						«Капитальный ремонт административного здания по адресу г.Жезказган, ул. А.Амиралин 26»		
ГИП		Мырзакул Е.					Стадия	Лист	Листов
Проверил		Аманжол Б.					РП	6	
Разработал		Меделхан Ж.				Разрез 1 - 1, Разрез 2-2, . Демонтажные работы	ТОО «Жаңа Құрылыс Групп» г. Шымкент - 2024г.		
Н.контроль		Абибуллаев А.							

Экспликация полов (демонтажные работы)

Номер помещения	Тип пола	Схема пола или тип пола по серии	Данные элементов пола и их толщина, мм	Площадь, м 2
План на отм. 0.000				
4,5,6,7,8,9,10,11,12, 13,14,15,20,21,22, 23,24,25,26,27,28,30, 31,,33,34,35,36	Л	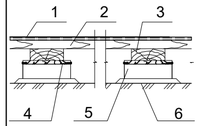	1.Линолеум поливинилхлоридный на тканевой основе –демонтаж 100% 2. Доски, ГОСТ 8242–88 –35мм –демонтаж 100% 3.Лага 100х50 –демонтаж 100%.Пролет лаг 1000мм 4.Прокладка из доски 150х25х200 по 2 слоями толя –демонтаж 100% 5.Кирпичный столбик 250х75х250 на цементно–песчаном растворе–демонтаж100% 6.Сущ.грунт основания с втрамбованным щебнем или гравием крупн.	405.30
			демонтаж деревянных плинтусов – 100% м.п.	298.02
16,17,18,19	К1	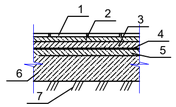	1.Керамическая плитка,ГОСТ 6787-89-6мм-демонтаж 100% 2.Прослойка и заполнение швов из цементно-песчаного р-ра М150 -15мм -демонтаж 100% 3.Стяжка из цементно-песчаного раствора М150 -20мм -демонтаж 100% 4. 2 слой гидроизола ГОСТ 7415-86 на мастике битумной кровельной горячей ГОСТ 2889-80 -демонтаж 100% 5.Стяжка из цементно-песчаного раствора М150 -20мм -демонтаж 100% 6. Сущ. Подстилающий слой бетон В7.5 -80мм 7. Сущ. Грунт основание с втромбованным щебнем или гравием крупностью 40-60мм.	27.40
1,2,3,29,32	К2	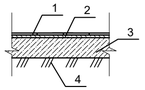	1.Керамическая плитка, ГОСТ6787-89-6мм -демонтаж 100% 2.Прослойка и заполнение швов из цемнтно-песчаного р-ра М150 -15мм -демонтаж 100% 3.Сущ. подстилающий слой бетонВ7.5-80мм 4.Сущ. грунт основание с втромбованным щебнем или гравием крупностью 40-60мм.	188.80

Ведомость демонтажных работ

Марка поз.	Обозначение	Наименование	Кол-во	Масса ед.кг	Примечания
		Оконные блоки			
ок–1	ГОСТ 24700–99 (стеклопакет по ГОСТ24866–99)	размерами 2100(h)х1210	32		из деревянный
Пд–1		Подоконные доски из деревянное шириной 250мм, L= 45.12 п.м.			
		Отбивка штукатурки внутренних оконных откосов.	43.28		м2
		Демонтаж оконных сливов из кровельного железа шириной 200 мм	38.4		п.м.
		Дверные блоки			
Д–1		размерами 2100(h)х910	20		
Д–2		размерами 2100(h)х910	13		
Д–3		размерами 2100(h)х910	2		
Д–4		размерами 2100(h)х1210	1		
Д–5		размерами 2100(h)х1210	1		
Д–6		размерами 2100(h)х710	2		
		Отбивка штукатурки внутренних дверных откосов.	75.71		м2
ВН-1	Изделие заказное	Витраж ВН-1 4500х3000(h) (в т.ч. дверь 1,2х2,1 (h) 1 шт). с 2-ой открывающ.створкой			алюм. профиль

Ведомость демонтажных работ

Поз.	Наименование работ	Ед. изм.	Кол.	Примечание
	Снятие набела с потолка – 100%	м2	621.5	
	Снятия набела со стен во всех помещениях–100%	м2	1738.40	
	Ремонт штукатурки с подготовкой поверхности внутренних стен–до 100% от общей площади стен.	м2	1738.40	
	Демонтаж существующего крыльца из бетон кл. С12/15	м3	3.2	
	Отбивка старой штуркатурки с цоколя – 100%	м2	47.096	
	Демонтаж существующего отмостка из бетон кл. В12,5.	м3	3.2	
	Демонтаж козырка из бетон кл. С12/15	шт.	3	400кг
	Демонтаж оконных решоток	кг	400	

2. Демонтаж полов выполнить с плинтусами.

Изм.	Кол.уч	Лист	N док	Подпись	Дата
ГИП		Мырзакул Е.			
Проверил		Аманжол Б.			
Разработал		Меделхан Ж.			
Н.контроль		Абибуллаев А.			

32-2024-АС

«Капитальный ремонт административного здания по адресу г.Жезказган, ул. А.Амиралин 26»

Стадия	Лист	Листов
РП	7	

Экспликация полов. Демонтажные работы

ТОО «Жаңа Құрылыс Групп» г. Шымкент - 2024г.

План парапета на отм. +3.820. Демонтажные работы.

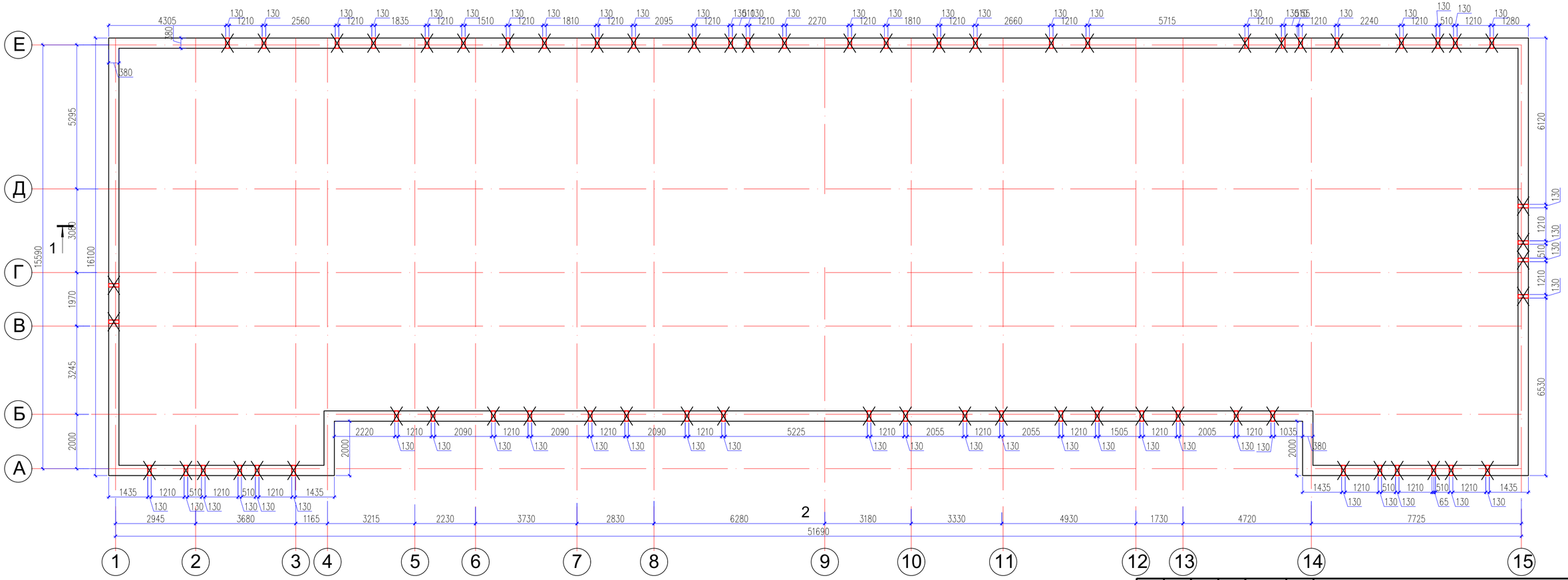

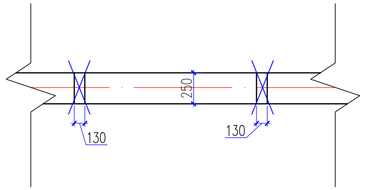

- частичная разборка кирпичного парапета для устройства монолитных сердечников

Ведомость демонтажных работ

Номер пом.	Обозначение	Наименование	Кол.	Объем м3	Примеч.
		Частично разборка жженного кирпича $м^3$	1.378		

Изм.	Кол.уч	Лист	N док	Подпись	Дата
ГИП		Мырзакул Е.			
Проверил		Аманжол Б.			
Разработал		Меделхан Ж.			
Н.контроль		Абибуллаев А.			

32-2024-АС

«Капитальный ремонт административного здания по адресу г.Жезказган, ул. А.Амиралин 26»

Стадия	Лист	Листов
РП	8	

План парапета на отм. +3.820. Демонтажные работы.

ТОО «Жаңа Құрылыс Групп» г. Шымкент - 2024г.

План кровли. Демонтажные работы.

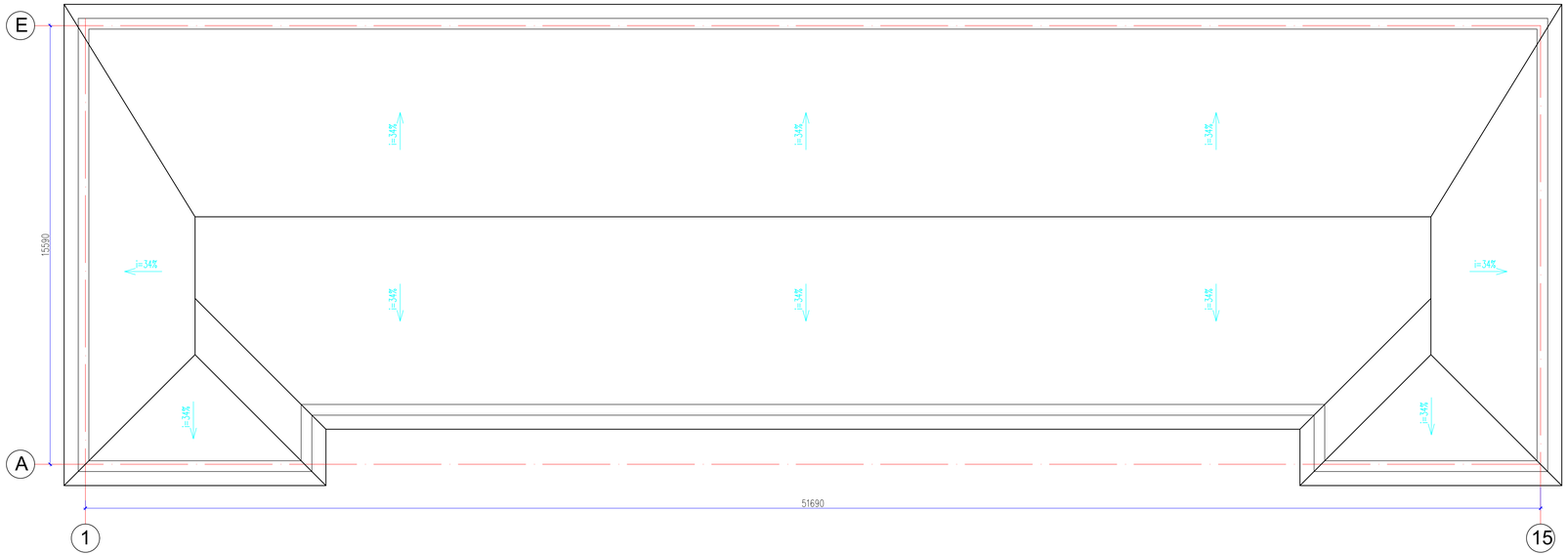

Ведомость демонтажных работ

Номер пом.	Обозначение	Наименование	Кол.	Объем м3	Примеч.
	ГОСТ 30340-95	Асбестоцементные листы м2	810.82		100%
	ГОСТ 8486-86*Е	Обрешетка 50х50 L(общ)=1900 п/м		4.75	100%
	ГОСТ 8486-86*Е	Стропила 180х50 L(общ)=820 п/м		7.38	100%
	ГОСТ 8486-86*Е	Мауэрлат 100х100 L(общ)=140.60 п.м.		1.406	100%
	ГОСТ 8486-86*Е	Лежень 50х100 L=1500	60	0,45	100%
	ГОСТ 8486-86*Е	Стойка 100х100 L=1500	60	0.9	100%
		Демонтаж слухового окна-100%	1		

Изм.	Кол.уч	Лист	N док	Подпись	Дата	32-2024-АС
						«Капитальный ремонт административного здания по адресу г.Жезказган, ул. А.Амиралиш 26»
ГИП		Мырзакул Е.				Стадия: РП · Лист: 9 · Листов:
Проверил		Аманжол Б.				
Разработал		Меделхан Ж.				План кровли. Демонтажные работы.
Н.контроль		Абибуллаев А.				ТОО «Жаңа Құрылыс Групп» г. Шымкент - 2024г.

Фасад 1-15

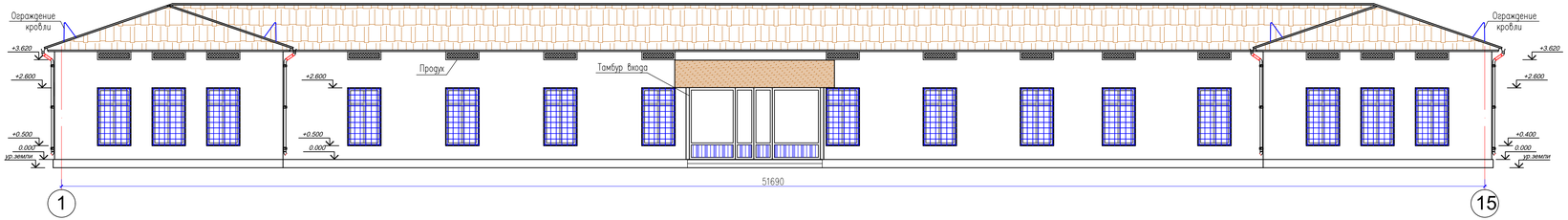

Фасад Е-А

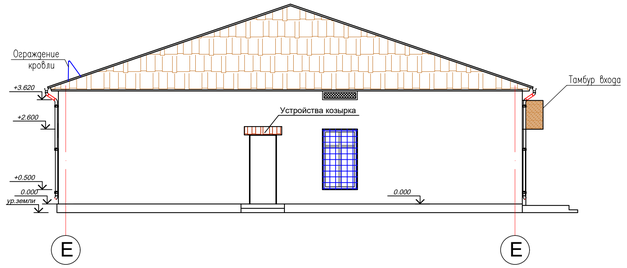

Фасад 15-1

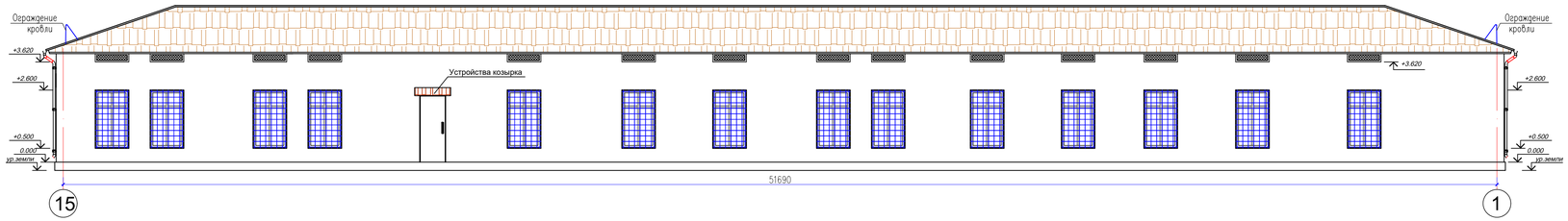

Ведомость отделки фасада

Позиция Отделки	Элемент фасада	Материал отделки	Цвет	Примечание	Всего
	Стен фасада	С утеплением минватой "misot" с пос-ледующей облицовкой фасада линеарными панелями с рустом 20 мм.	RAL 1014 Слоновая кость		315.17 м2
	Цоколь фасада	Улучшенная штукатурка по сетке цементно-песчаным раствором толщ. 50мм с последующей облицовкой сплиттерными плитками плитками разм. 390x190x56мм темных тонов.	RAL 8016 Махагон коричневый		47.095 м2
	Окна	Из поливинилхлоридных профилей, индивидуального изготовления, с заполнением двухкамерными стеклопакетами по ГОСТ 30674-99.	RAL 7024 Серый графит	металлопласт. серый графит стекло белый	
	Витраж	Из поливинилхлоридных профилей, индивидуального изготовления, с заполнением двухкамерными стеклопакетами по ГОСТ 30674-99.	RAL 7024 Серый графит		
	Дверь	Металлический наружный дверь			
	Кровля	Металлочерепица с антикоррозионным порошковым покрытием.	RAL 9004 Матовый		
	Инд. изготовление.	Козырек К-1	RAL 9004 Матовый	Смотреть лист АС	

Объемно-планировочные показатели

N п/п	Наименование	Ед. изм.	Кол-во
1	Этажность	этаж	1
2	Площадь застройки	$м^2$	775.62
3	Общая площадь	$м^2$	1506.12
4	Строительный объем выше отм. 0.000	$м^3$	5375.04
5	Строительный объем ниже отм. 0.000	$м^3$	3412.73

Изм.	Кол.уч.	Лист	N док.	Подпись	Дата
ГИП	Мырзакул Е.				
Проверил	Аманжол Б.				
Разработал	Меделхан Ж.				
Н.контроль	Абибулаев А.				

32-2024-АС

«Капитальный ремонт административного здания по адресу г.Кызылорда, ул. А.Амирзаева 26»

Стадия	Лист	Листов
РП	10	

Фасад по оси 1-15, 15-1, Е-А

ТОО «Жаңа Құрылыс Групп» г. Шымкент - 2024г.

Узел крепления линеарные панели к стене

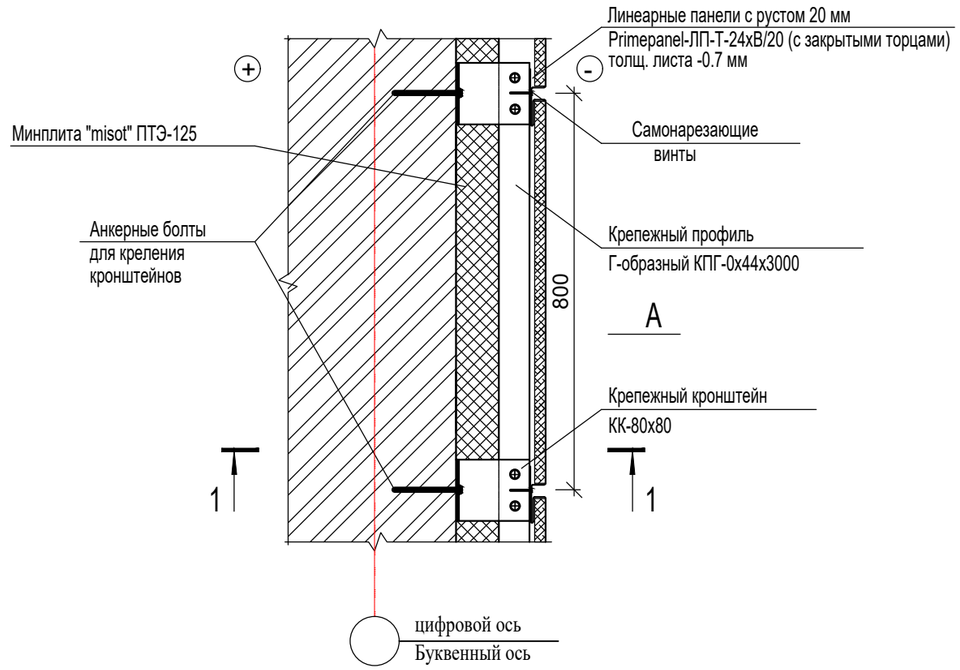

1–1

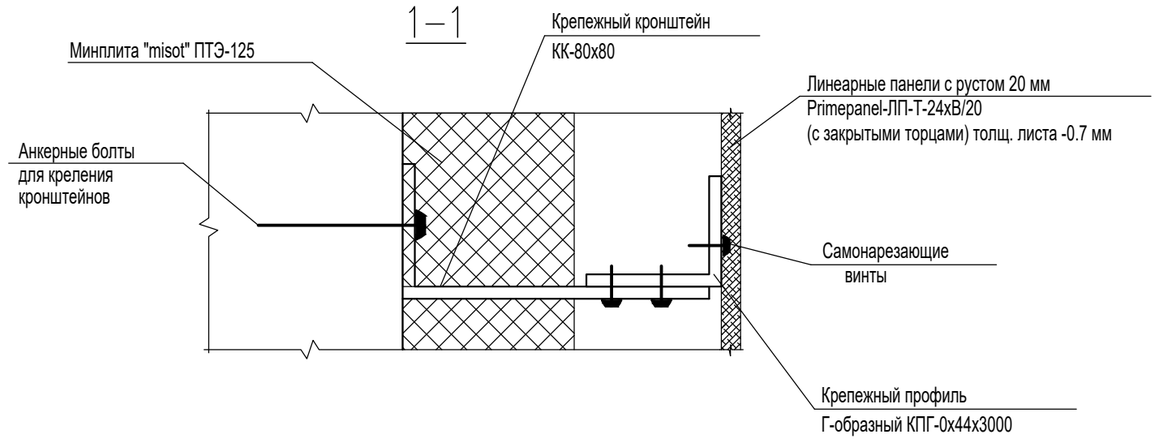

Вид А

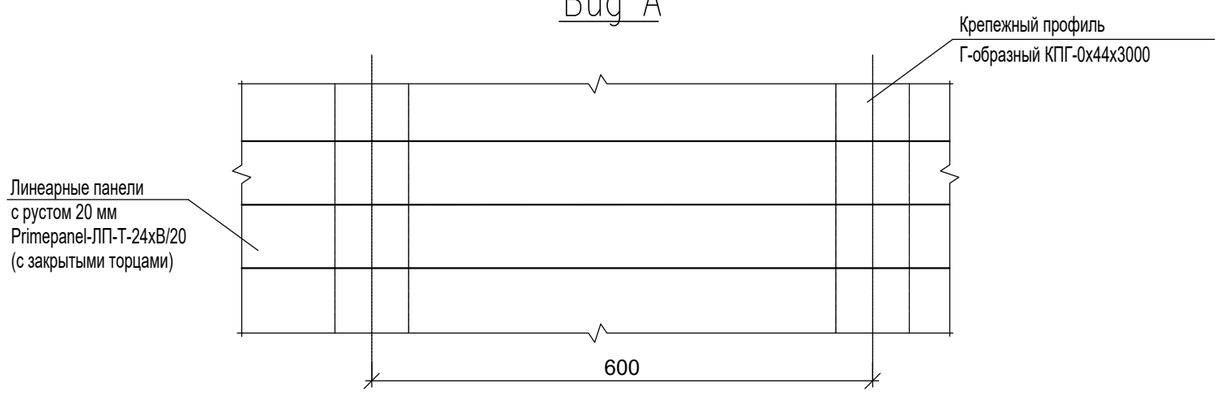

Спецификация элементов крепления сайдинга

Марка поз.	Обозначение	Наименование	Кол.	Масса ед. кг	Примечан.
		Стены			
	"Металл Профиль"	Крепежный кронштейн КК–80х80,	2875		шт
	"Металл Профиль"	Крепежный профиль Г–образный КПГ–60х44х3000	2300		пм
	"Металл Профиль"	Линеарные панели с рустом 20 мм Primepanel–ЛП–Т–24хВ/20 (с закрытыми торцами) толщ. листа –0.7 мм	1003.83		м2
	"Металл Профиль"	Планка угла наружная сложная ПУНС–75х75х3000	72.5		пм
	"Металл Профиль"	Планка угла внутренная сложная ПУНС–75х75х3000	43.5		пм
	"Металл Профиль"	Планка завершающая сложная ПЗС–65х3000	190.30		пм
	"Металл Профиль"	Планка начальная ПНС–10х20х300	190.30		пм
	"Металл Профиль"	Планка откосная (не стандартная)	483		пм
	"Металл Профиль"	Планка водоотливная (не стандартная)	190.30		пм
	"Металл Профиль"	Самонарезающий винт ø4,8х28	3520		шт
	"Металл Профиль"	Самонарезающий винт ø4,2х16	7040		шт
	"Металл Профиль"	Анкер для крепления кронштейна	3520		шт

1. Данный лист смотри совместно с листом АС–18, 19.

Изм.	Кол.уч	Лист	N док	Подпись	Дата	32-2024-АС		
						«Капитальный ремонт административного здания по адресу г.Жезказган, ул. А.Амиралин 26»		
ГИП		Мырзакул Е.					Стадия	Лист	Листов
Проверил		Аманжол Б.					РП	11	
Разработал		Меделхан Ж.				Узел крепления металлосайдинга к стене.	ТОО «Жаңа Құрылыс Групп» г. Шымкент - 2024г.	
Н.контроль		Абибуллаев А.						

Формат А3

I

Конструкция наружной стены

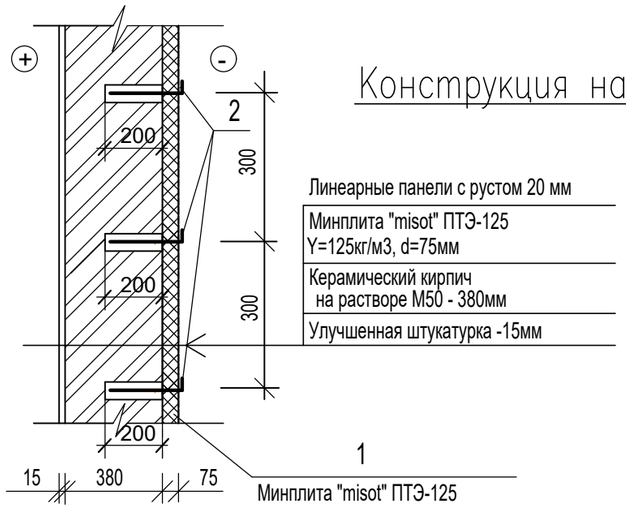

поз. 2

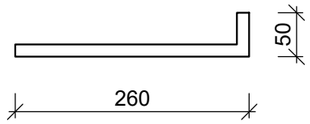

Деталь устройства теплоизоляции

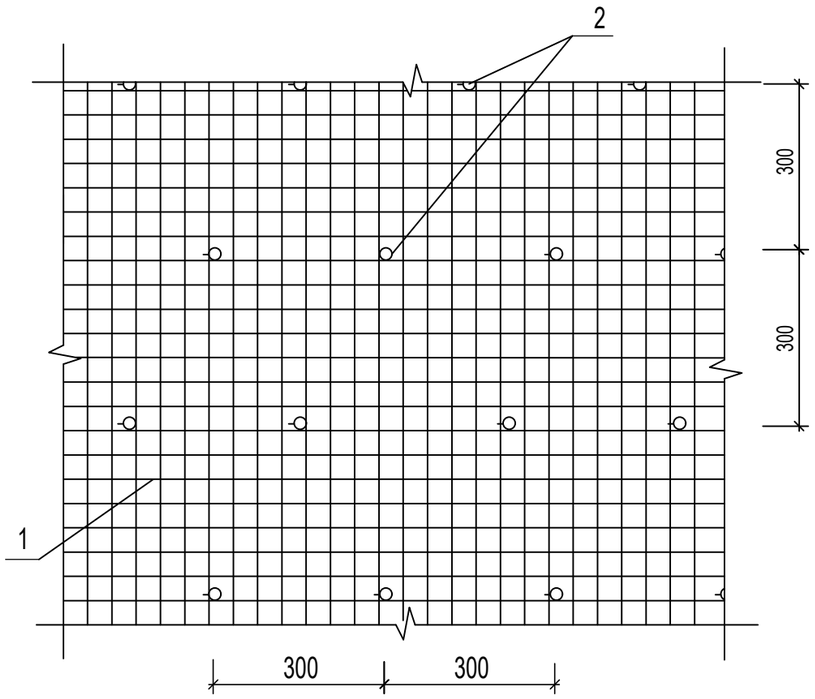

Спецификация конструктивных элементов

Марка поз.	Обозначение	Наименование	Кол. шт.	Масса ед. кг	Примеч.
Устройство теплоизоляции на 1м2 стены					
1		Минвата ПТЭ-125 "misot", толщиной 50мм	1.0		м2
2	ГОСТ 5781-91	AIØ10мм, L=310мм	6	0.19	1.14кг

1. Стена не требует специального выравнивания, если неровности ее поверхности не превышают 15мм.
2. Для устройства вертикальных слоев армированной штукатурки выполняются работы в следующей последовательности:
   – наружные поверхности стен очищаются от пыли;
   – просверливаются гнезда диаметром 15мм, глубиной 200мм, по всей поверхности стены с шагом 300х300 мм, в шахматном порядке;
   – в гнезда устанавливается анкер (позиция 1) на цементно–песчаном растворе М100, в положении перпендикулярном плоскости стены;
   – отверстия зачеканиваются цементно–песчаным раствором;
   – наколоть на анкерные элементы плиты утеплителя;
   – после технологического провисания утеплителя на крепежных элементах смонтировать полосы сетки, закрепляя их на каждом анкере;
   – после полного монтажа производить окончательную отделку фасада.

1. Данный лист смотри совместно с листом АС

Изм.	Кол.уч	Лист	N док	Подпись	Дата	32-2024-АС		
						«Капитальный ремонт административного здания по адресу г.Жезказган, ул. А.Амиралин 26»		
ГИП		Мырзакул Е.					Стадия	Лист	Листов
Проверил		Аманжол Б.					РП	12	
Разработал		Меделхан Ж.				Узел "I". Деталь устройства теплоизоляции по сетке.	ТОО «Жаңа Құрылыс Групп» г. Шымкент - 2024г.		
Н.контроль		Абибуллаев А.							

Формат А3

План на отм. 0.000
Ремонтные работы.

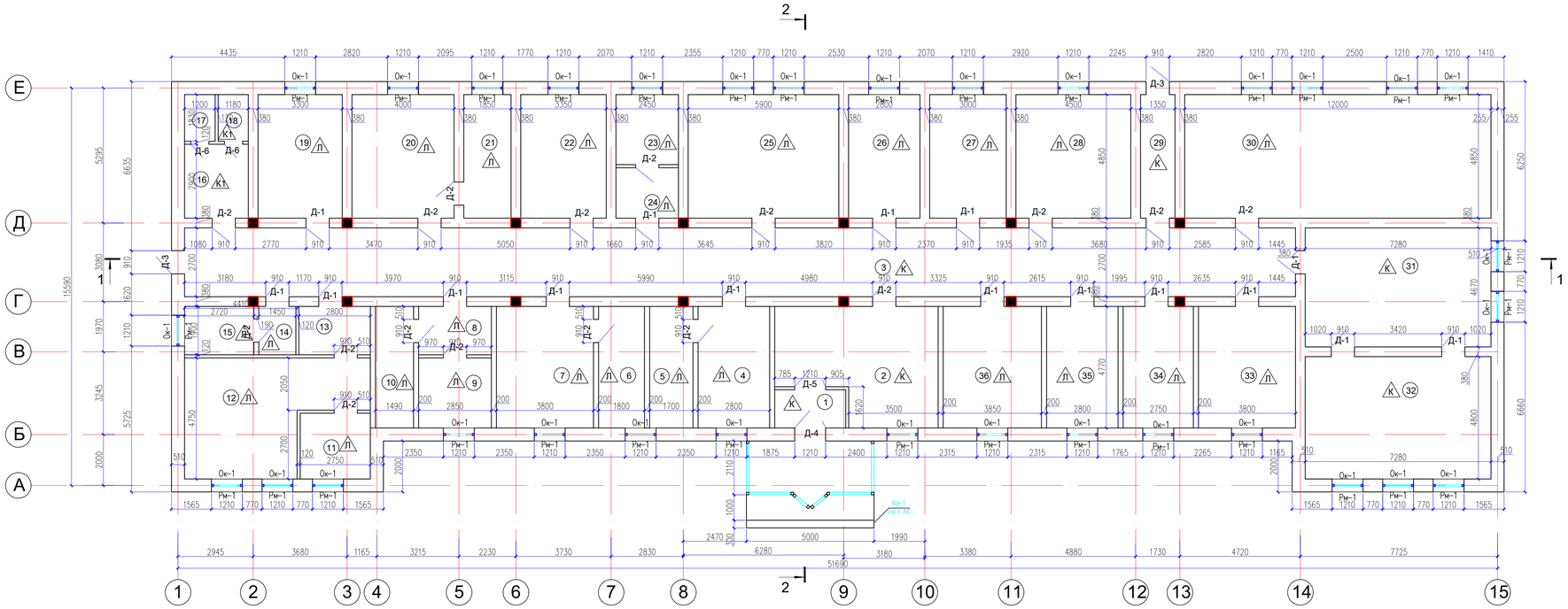

Экспликация помещений

Номер помещения	Наименование	Площадь, м2	Кат. помещения
1	Тамбур	3.6	
2	Фойе	26.1	
3	Коридор	117.5	
4	Дежурка	13.3	
5	Спальня для дежурный	8.1	
6	Кабинет для картотека	8.4	
7	Кабинет	18.1	
8	Секретка	5.4	
9	Секретка	7.5	
10	Секретка	7.0	
11	Мобисты	7.1	
12	Мобисты	26.9	
13	Мобисты	5.3	
14	Мобисты	2.7	
15	Мобисты	6.6	
16	Сан.узел	7.0	
17	Сан.узел	2.2	
18	Сан.узел	2.0	
19	Склад	16.2	
20	Кабинет руководителя	19.3	
21	Кабинет руководителя	9.0	
22	Кабинет зам. руководителя	16.3	
23	Секретка	6.8	
24	Секретка	4.9	
25	Гос. услуги	28.5	
26	Архив	13.7	
27	Отдел кадров	14.2	
28	Кабинет замполита	21.8	
29	Коридор на выход	6.5	
30	Акт.зал	58.2	
31	Кабинет боевая готовность	34.00	
32	Боевая готовность	35.1	
33	Кабинет служба войск	17.9	
34	Кабинет МТО	12.9	
35	Кабинет МТО	13.3	
36	Рабочий кабинет	18.1	
		621.5	

Изм.	Кол.уч	Лист	N док	Подпись	Дата	32-2024-АС
						«Капитальный ремонт административного здания по адресу г.Жезказган, ул. А.Амиралиев 26»
ГИП		Мырзакул Е.				
Проверил		Аманжол Б.				Стадия: РП · Лист: 13 · Листов:
Разработал		Меделхан Ж.				План на отм. 0.000. Ремонтные работы.
Н.контроль		Абибуллаев А.				ТОО «Жаңа Құрылыс Групп» г. Шымкент - 2024г.

1 - 1

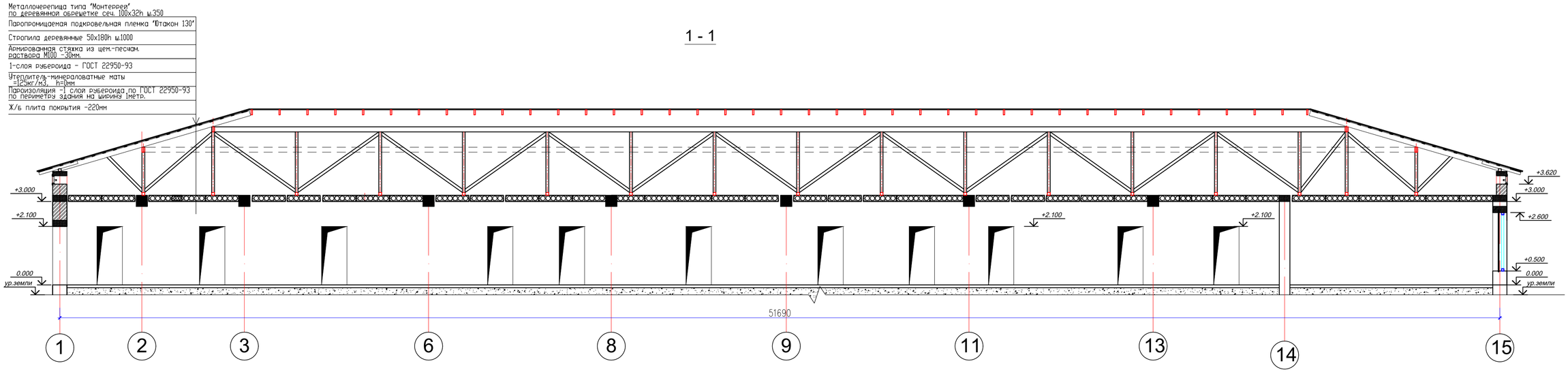

2 - 2

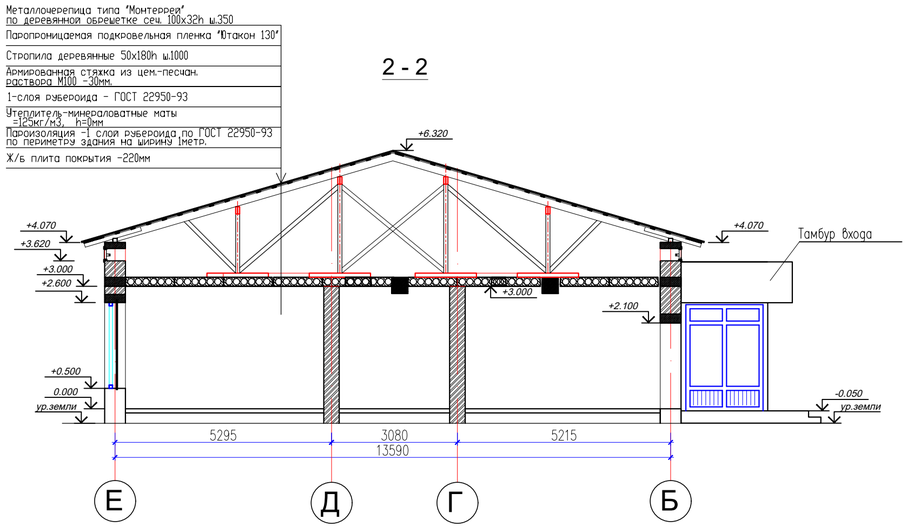

Изм.	Кол.уч	Лист	N док	Подпись	Дата	32-2024-АС
						«Капитальный ремонт административного здания по адресу г.Жезказган, ул. А.Амиралин 26»
ГИП		Мырзакул Е.				Стадия: РП · Лист: 14 · Листов:
Проверил		Аманжол Б.				
Разработал		Меделхан Ж.				Разрез 1 - 1, Разрез 2-2 .
Н.контроль		Абибуллаев А.				ТОО «Жаңа Құрылыс Групп» г. Шымкент - 2024г.

Экспликация полов (демонтажные работы)

Номер помещения	Тип пола	Схема пола или тип пола по серии	Данные элементов пола и их толщина, мм	Площадь, м 2
План на отм. 0.000				
4,5,6,7,8,9,10,11,12, 13,14,15,20,21,22, 23,24,25,26,27,28,30, 33,34,35,36	Л	По типу детали узла 109 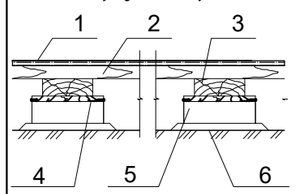	1.Линолеум поливинилхлоридный на тканевой основе 2. Доски, ГОСТ 8242-88 -35мм 3.Лага 100х50. Пролет лаг 1000мм 4.Прокладка из доски 150х25х200 по 2 слоями толя 5.Кирпичный столбик 250х75х250 на цементно-песчаном растворе 6.Сущ.грунт основания с втрамбованным щебнем или гравием крупн.	390.3
			Деревянный плинтус м.п.	298.02
16,17,18,19	К1	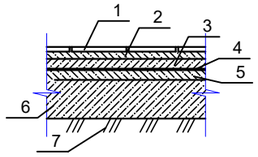	1.Керамическая плитка,ГОСТ 6787-89-6м 2.Прослойка и заполнение швов из цементно-песчаного р-ра М150 -15мм 3.Стяжка из цементно-песчаного раствора М150 -20мм 4. 2 слой гидроизола ГОСТ 7415-86 на мастике битумной кровельной горячей ГОСТ 2889-80 5.Стяжка из цементно-песчаного раствора М150 -20мм 6. Сущ. Подстилающий слой бетон В7.5 -80мм 7. Сущ. Грунт основание с втромбованным щебнем или гравием крупностью 40-60мм.	32.4
1,2,3,29,32	К2	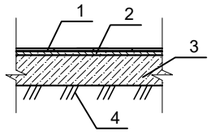	1.Керамическая плитка, ГОСТ6787-89-6мм 2.Прослойка и заполнение швов из цемнтно-песчаного р-ра М150 -15мм 3.Сущ. подстилающий слой бетонВ7.5-80мм 4.Сущ. грунт основание с втромбованным щебнем или гравием крупностью 40-60мм.	163.7
31,32	К2	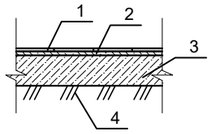	1.Керамическая плитка, ГОСТ6787-89-6мм 2.Прослойка и заполнение швов из цемнтно-песчаного р-ра М150 -15мм 3. подстилающий слой бетонВ7.5-80мм 4.Сущ. грунт основание с втромбованным щебнем или гравием крупностью 40-60мм.	75.1

Марка поз.	Обозначение	Наименование	Кол-во	Масса ед.кг	Примечания
		Оконные блоки			
ок-1	ГОСТ 30674-99 (стеклопакет по ГОСТ24866-99)	ОП В2 2100(h)-1210 (4М 1-16-4М) с 2-ой открывающ.створкой ПВХ	32		2-х элем.
		Штукатурка оконных проемов внутри здания с улучшенной водоэмульсионной окраской			43.28 м2
		Оконных сливов из листовой оцинкованной стали 0,7 шириной 200 мм			45.12 п.м
Пд-1	ГОСТ 30673-99	Подоконная доска (шир. 250мм) п.м.	39.00		
		Дверные блоки			
Д-1	ГОСТ 31173-2016	Дверной блок ДСВ Оп 21-9	16		
Д-2	ГОСТ 475-2016	Дверной блок ДГ 21-9	17		
Д-3	ГОСТ 31173-2016	Дверной блок ДСН Оп 21-9	2		
Д-4	ГОСТ 31173-2016	Дверной блок ДСН Дп 21-12	1		
Д-5	ГОСТ 30970-2014	ДПВ Км Бпр Оп Пр Р 21х9	1		
Д-6	ГОСТ 30970-2014	ДПВ Км Бпр Оп Пр Р 21х7	2		
		Штукатурка дверных проемов внутри здания с улучшенной водоэмульсионной окраской			80.71 м2
		Витражы (металлопластик)			
ВН-1	Изделие заказное	Витраж ВН-1 4500х3000(h) (в т.ч. дверь 1,2х2,1 (h) 1 шт). с 2-ой открывающ.створкой	1	1	алюм. профиль

Изм.	Кол.уч	Лист	N док	Подпись	Дата
ГИП		Мырзакул Е.			
Проверил		Аманжол Б.			
Разработал		Меделхан Ж.			
Н.контроль		Абибуллаев А.			

32-2024-АС

«Капитальный ремонт административного здания по адресу г.Жезказган, ул. А.Амиралин 26»

Стадия	Лист	Листов
РП	15	

Спецификация элементов заполнения оконных и дверных проемов. Спецификация элементов заполнения

ТОО «Жаңа Құрылыс Групп» г. Шымкент - 2024г.

Тамбур входа
Схема расположения стоек и элементов покрытия тамбура

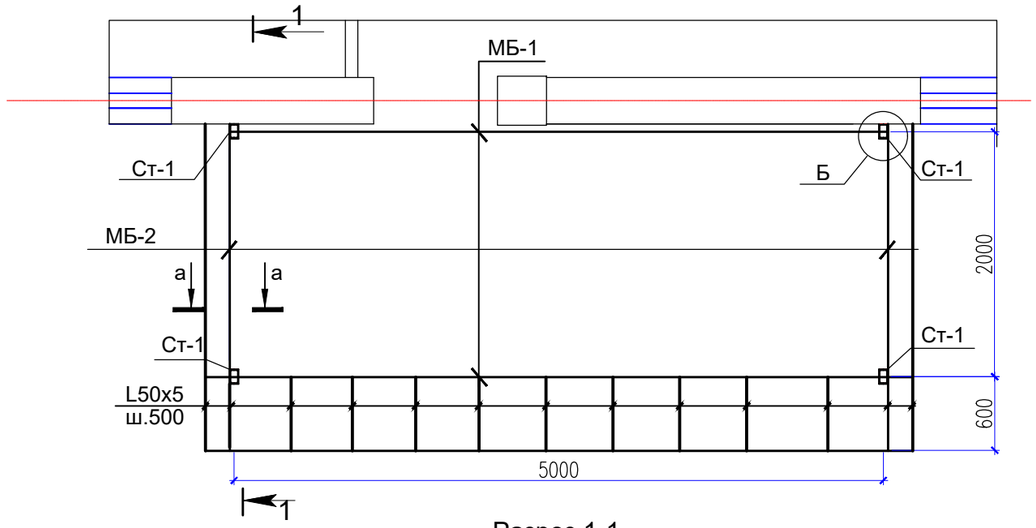

Разрез 1-1

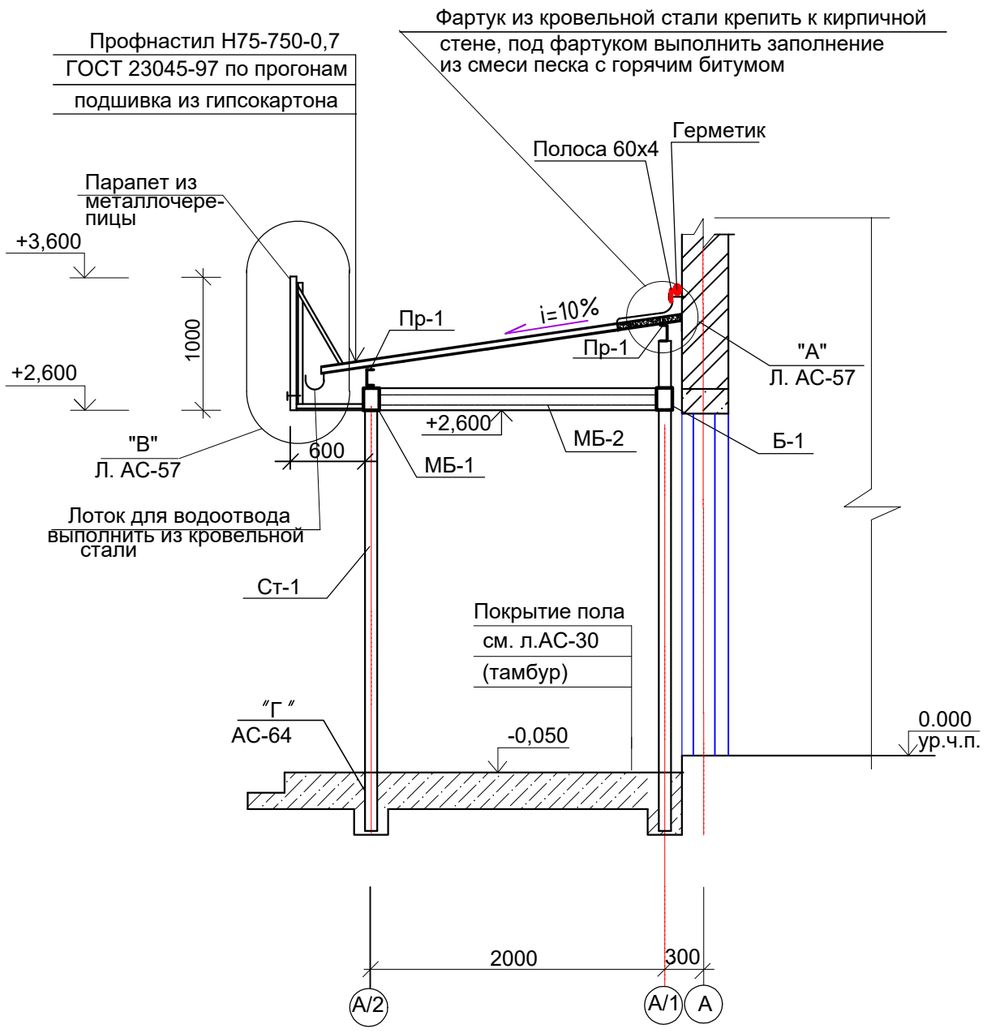

Спецификация элементов

Марка поз.	Обозначение	Наименование	Кол.	Масса ед.,кг	Примеч.
		Тамбур входа (расход дан на 1 исполнение)	1		
		Стойка СТ-1			
Ст-1	ГОСТ 8230-97	Стойка []12 L=3150	4	32,76	131,04
	ГОСТ 34028-2016	Ф10А400 L=280мм	48	0,17	8,16кг
	ГОСТ 103-97	-140х4 L=140мм	4	0,61	2,44кг
		Элементы покрытия			
МБ-1	ГОСТ 8230-97	Балка []12 L=6100	2	63,44	126,88
МБ-2	ГОСТ 8230-97	Балка [12 L=2000	2	20,8	46,8
	ГОСТ 19903-74	Полоса 60х4 L=6300	1	6,95	6,95
Пр-1		Прогон [6.5 L=12200	2	38,04	76,08
	ГОСТ 8509-93	Коротыши L50х5 L=600	14	2,26	37,24
	ГОСТ 8509-93	Коротыши L50х5 L=150	14	0,56	7,84
	СТ РК 971-93	Гипсокартон ГВЛВ (влагостойкий)			12,2м2
		Устройство парапета			
	ГОСТ 8509-93	Уголок L 50х5 L= 16200	1	61,074	
	ГОСТ 14918-80	Желоб из оцинкованной кровельной стали			
		-500х 0,7 L=6300		17,85	
		Металлочерепица			12,0м2
		Кровля тамбура			
	ГОСТ 23045-94	Листы профнастила Н75-750-0.7			18,0м2
	ГОСТ 14918-80	Фартук из оцинкованной кровельной ной стали			
		-500х 0,7 L=6300	1	17,85	
	ГОСТ 1145-80	Самонарезающиеся винты(шурупы) 1-6х25	260	0,0041	1,066
	ГОСТ 5781-91	Болт М16 L=30	60	0,083	4,98
	ГОСТ 5915-70*	Гайки М16	60	0,033	1,98
	ГОСТ 11371-78*	Шайбы М16	60	0,011	0,66

1. Данный лист см. совместно с АС-17.

Изм.	Кол.уч	Лист	N док	Подпись	Дата
ГИП		Мырзакул Е.			
Проверил		Аманжол Б.			
Разработал		Меделхан Ж.			
Н.контроль		Абибуллаев А.			

32-2024-АС

«Капитальный ремонт административного здания по адресу г.Жезказган, ул. А.Амиралин 26»

Стадия	Лист	Листов
РП	16	

Схема расположения стоек и элементов покрытия тамбура.

ТОО «Жаңа Құрылыс Групп» г. Шымкент - 2024г.

Копировал

Формат А3

а-а

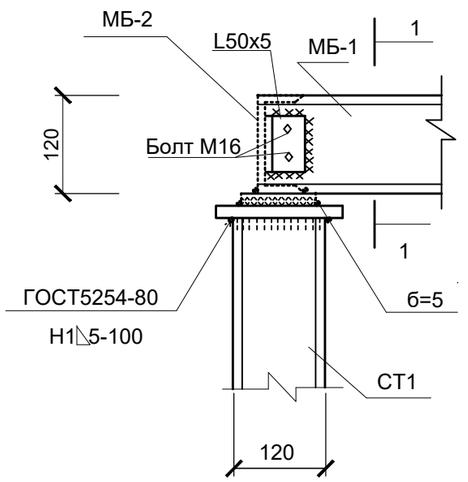

Б

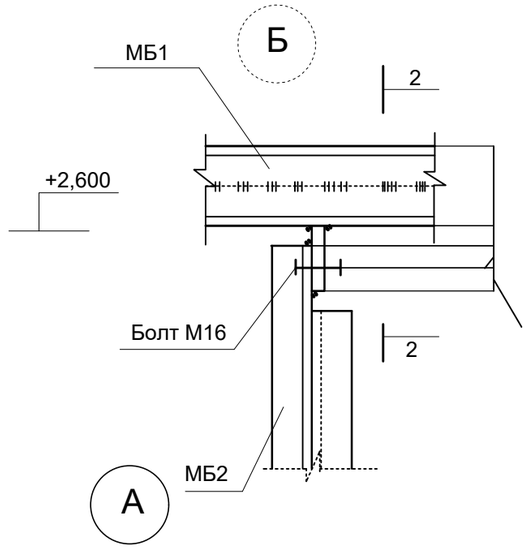

2-2

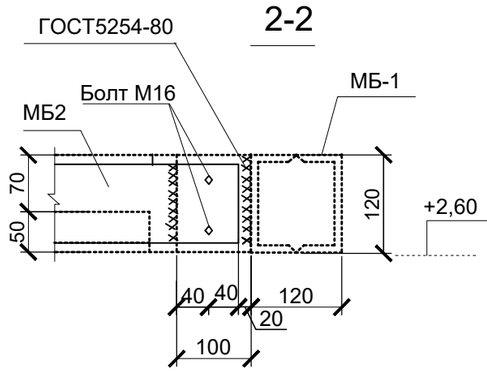

В

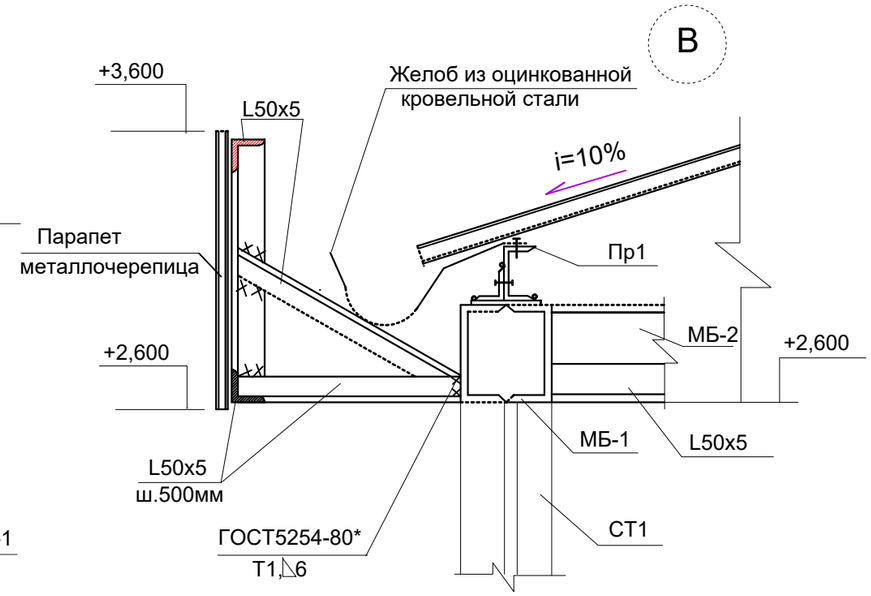

1-1

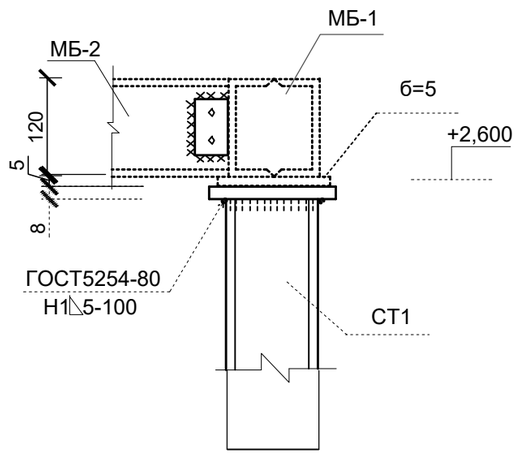

б-б

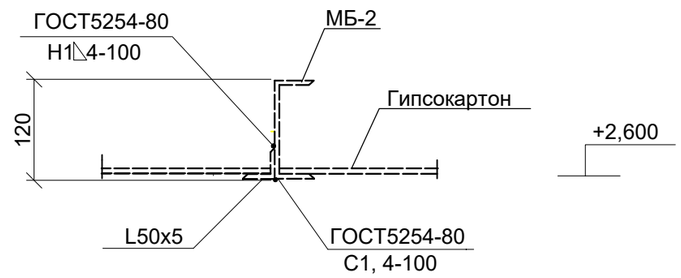

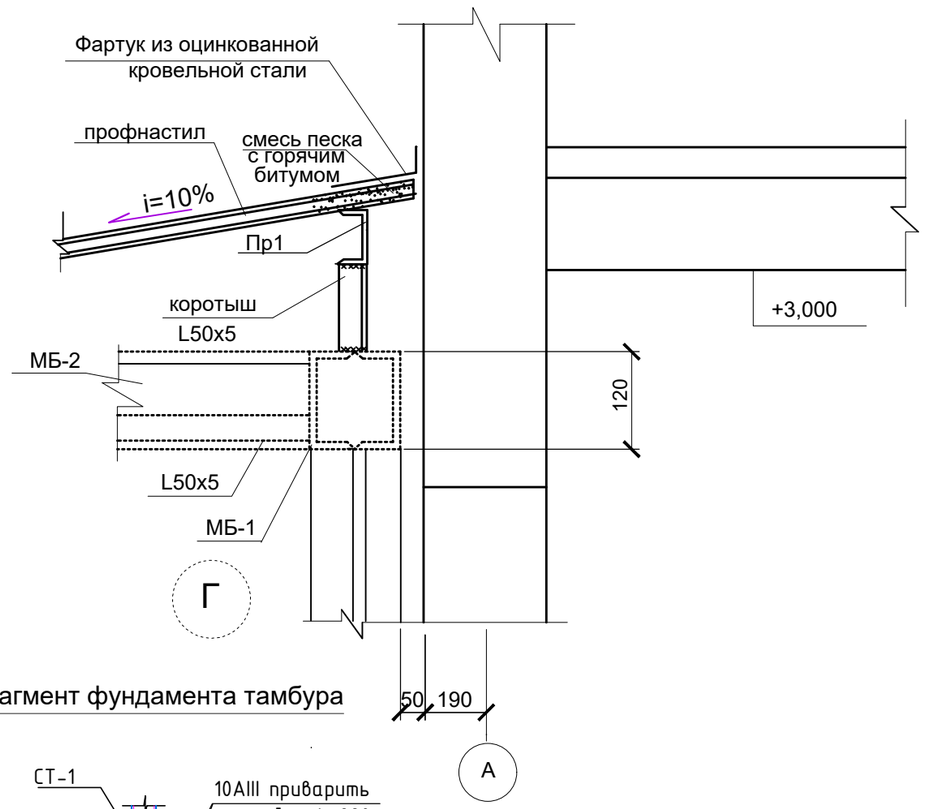

Фрагмент фундамента тамбура

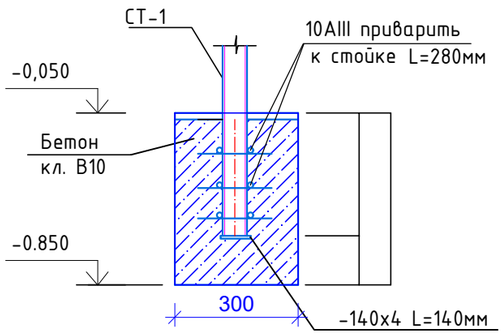

1. Данный лист смотри с листом АС-56.
2. Металлоконструкции запроектированы в соответствии с указаниями СНиП 11-23-81*"Стальные конструкции. Нормы проектирования."
3. Сварку элементов производить электродами типа Э42А по ГОСТ9467-75*, неоговоренные швы h=4мм, длиной не менее 100мм.
4. Общий расход бетона под все стойки-0,43м3.

						32-2024-АС		
Изм.	Кол.уч	Лист	N док	Подпись	Дата	«Капитальный ремонт административного здания по адресу г.Жезказган, ул. А.Амиралин 26»		
ГИП		Мырзакул Е.					Стадия	Лист	Листов
Проверил		Аманжол Б.					РП	17	
Разработал		Меделхан Ж.				Узлы тамбура.	ТОО «Жаңа Құрылыс Групп» г. Шымкент - 2024г.		
Н.контроль		Абибуллаев А.							

Копировал

План кровли тамбура

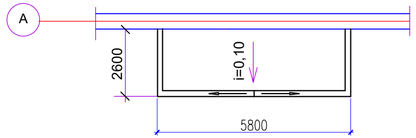

Спецификация на витражи

Марка поз.	Обозначение	Наименование	Кол. шт.	Масса ед. кг	Примеч.
ВН-2	ГОСТ 30674-2014	Витраж ВН-1(металлопласт.)5,0х2,65 (h) (в т.ч. дверь 1,3х2,6 (h) 1 шт.	1		13.25м2 2-х камер.
ВН-3	-//-	Витраж ВН-2 (металлопласт.) 2,0х2,65 (h)	2		10,6м2 2-х камер.
		Крыльцо Кр-1	1		
С-1	ГОСТ 6727-80*	Сетка 5Вр-1 100/100 м2	26.75	2.8	77.04
1	ГОСТ 6727-80*	ø5 Вр-I L=1000	20	0.14	2.80
	Материалы:	Бетон кл. С12/15 м3	5.20		

Схема витража ВН-2

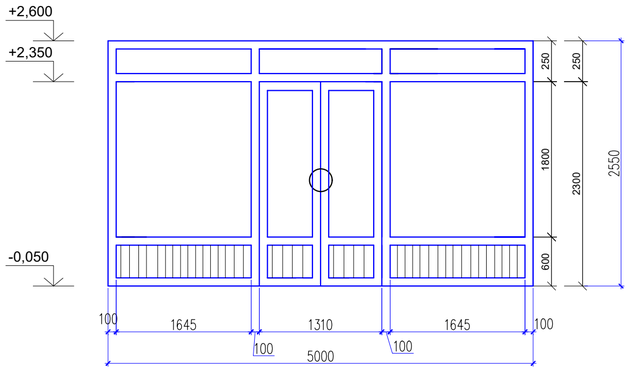

Схема витража ВН-3

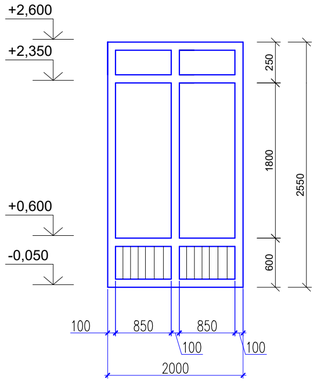

3 – 3

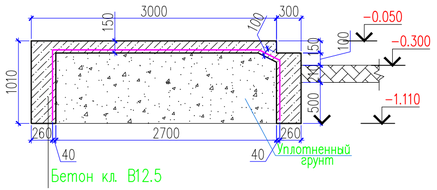

С-1 (на 1м²)

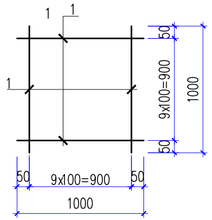

Экспликация полов

Номер помещения	Тип пола	Схема пола или тип пола по серии	Данные элементов пола и их толщина, мм	Площадь, м 2
План на отм. 0.000				
18/1	К2	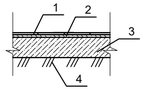	1.Керамическая плитка, ГОСТ6787-89-6мм 2.Прослойка и заполнение швов из цемнтно-песчаного р-ра М150 -15мм 3.Сущ. подстилающий слой бетонВ7.5-80мм 4.Сущ.Грунт основание с втромбованным щебнем или гравием крупностью 40-60мм.	10.00

Изм.	Кол.уч	Лист	N док	Подпись	Дата
ГИП		Мырзакул Е.			
Проверил		Аманжол Б.			
Разработал		Меделхан Ж.			
Н.контроль		Абибуллаев А.			

32-2024-АС

«Капитальный ремонт административного здания по адресу г.Жезказган, ул. А.Амиралин 26»

Стадия	Лист	Листов
РП	18	

Схема витража ВН–2, ВН–3

ТОО «Жаңа Құрылыс Групп» г. Шымкент - 2024г.

Козырек К-1

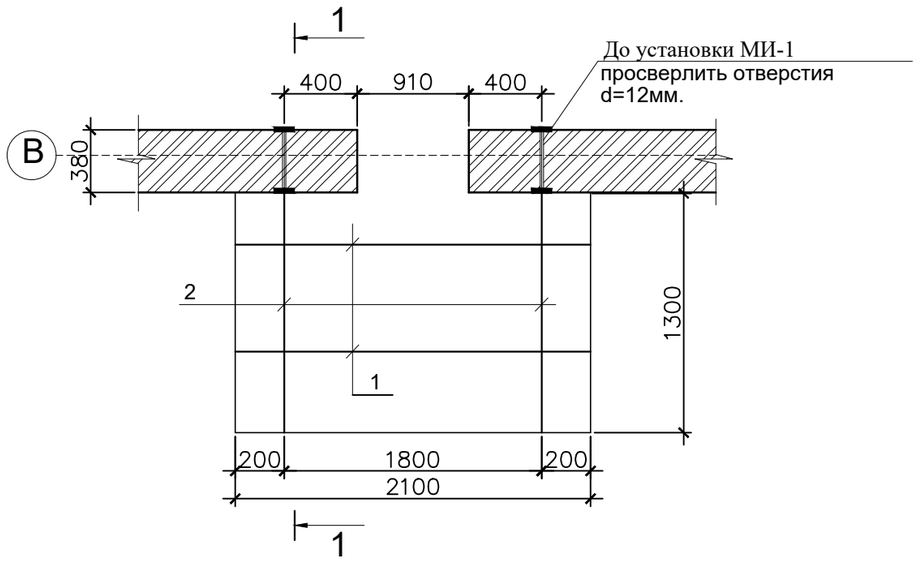

Разрез 1 - 1

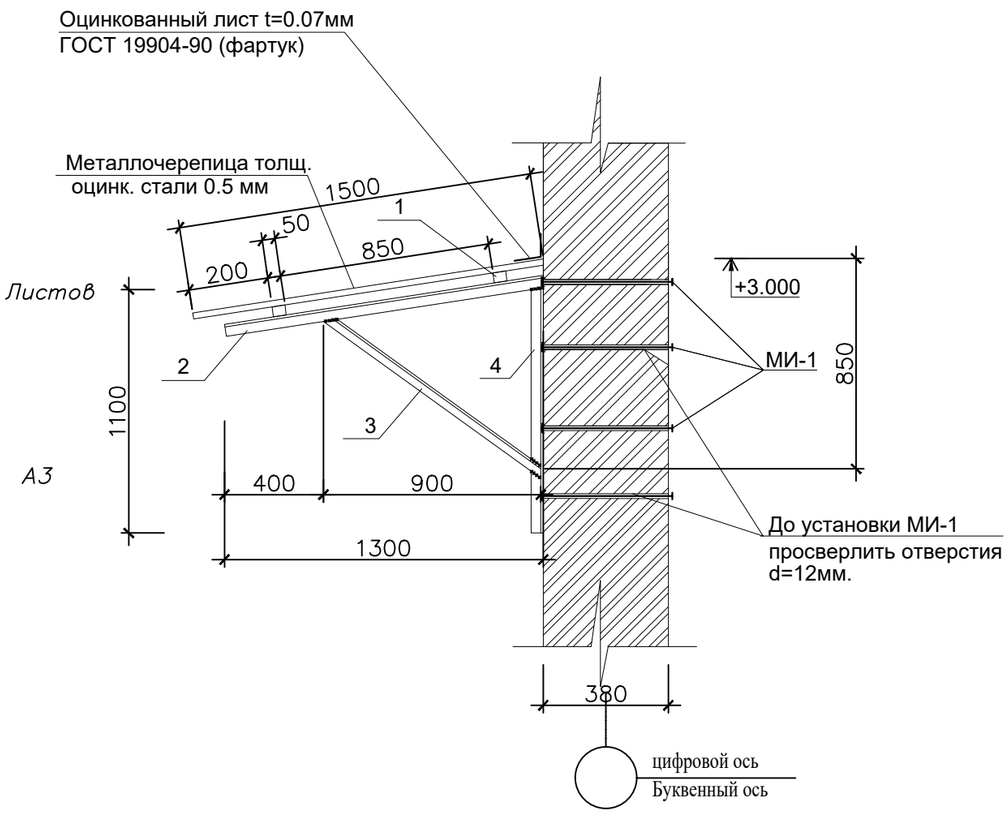

Спецификация

Марка Поз.	Обозначение	Наименование	Кол. шт.	Масса ед.кг.	Примеч.
		Козырек Кв-1	2	45.24	
1	ГОСТ 8509-93	Уголок 50х50х5 ГОСТ 8509-93 / ВСт3кп ГОСТ 380-94* L=2200	2	8.29	16.6
2	ГОСТ 8509-93	Уголок 50х50х5 ГОСТ 8509-93 / ВСт3кп ГОСТ 380-94* L=1300	2	4,90	9.80
3	ГОСТ 8509-93	Уголок 50х50х5 ГОСТ 8509-93 / ВСт3кп ГОСТ 380-94* L=1100	2	4,15	8.3
4	ГОСТ 8509-93	Уголок 50х50х5 ГОСТ 8509-93 / ВСт3кп ГОСТ 380-94* L=1000	2	3,77	7.54
	ГОСТ 19904-90	Оцинкованная кровельная сталь 0,7мм м2	0.88		(фартук)
	СТ РК 2083-2011	Металлочерепица толщ. оцинк. стали 0.5 мм Толщ защитного покрытия от 41 до 45 мкм	3.35		м2
		Металлическое изделие МИ1	8		
5	ГОСТ 34028-2016	Ø12 А400 L=550	1	0,49	
6	ГОСТ 19903-74*	Лист 5х120х120 ГОСТ 19903-74* / ВСт3кп ГОСТ 380-94*	1	0.57	
	ГОСТ 7805-70*	Гайка d=12	1	0.017	
	ГОСТ 7805-70*	Шайба d=12	1	0.006	

Металлическое изделие МИ 1

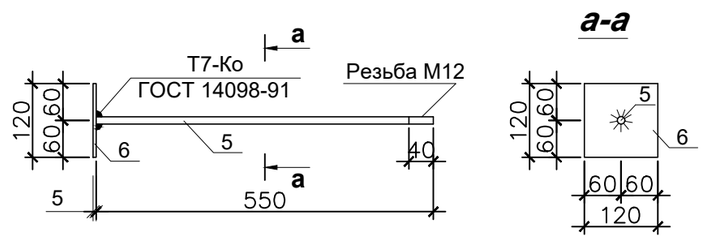

1. Данный лист смотреть совместно с листом АС–18, 19.
2. Металлоконструкции запроектированы в соответствий с требованиями СНиП 2.01.07–85 "Нагрузки и воздействия", Р.К. 5.04–23–2002 "Стальные конструкции. Нормы проектирования", СНиП РК 2.01–19–2004 "Защита строительных конструкций от коррози".
3. Сварку элементов производить электродами типа Э42А, по ГОСТ 9467–75*. Сварные швы принять по наименьшей толщине свариваемых элементов.
4. Металлические поверхности окрасить масляной краской за 2 раза.

Изм.	Кол. уч	Лист	N док	Подпись	Дата	32-2024-АС
						«Капитальный ремонт административного здания по адресу г.Жезказган, ул. А.Амиралин 26»
ГИП		Мырзакул Е.				Стадия: РП; Лист: 19; Листов:
Проверил		Аманжол Б.				
Разработал		Меделхан Ж.				Козырек К-1
Н.контроль		Абибуллаев А.				ТОО «Жаңа Құрылыс Групп» г. Шымкент - 2024г.

План парапета на отм. +4.070. Ремонтные работы

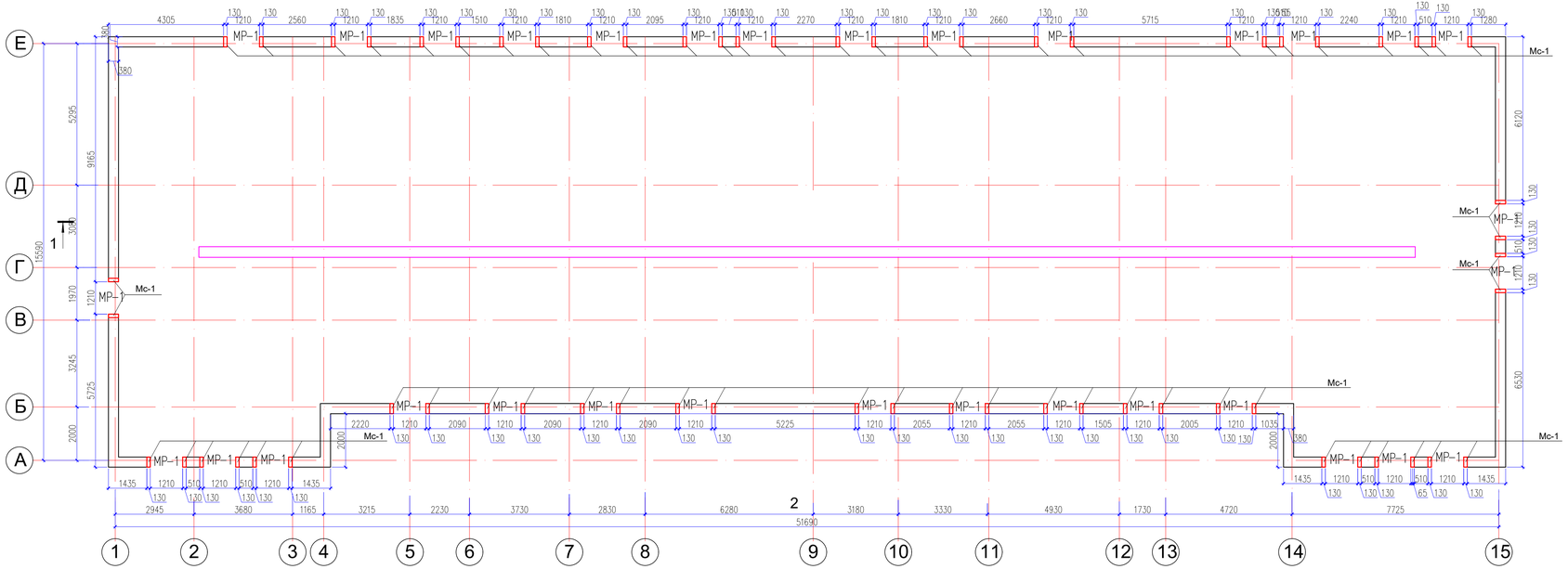

Спецификация элементов

Поз	Обозначение	Наименование	Кол.	Масса ед., кг.	Примечание
		Монолитный сердечник МС-1	64	1.533	98.12
1	ГОСТ 34028-2016	Ø12 А400 L=700мм	2	0.6216	1.24кг
2	ГОСТ 34028-2016	Ø6 А240 L=220мм	5	0.048	0.29 кг
		Бетон кл. С12/15 $м^3$	0.028		
Ас -1	ГОСТ 34028-2016	Ø12 А400 L=550мм	206	0.488	100,53 кг
		Жженый кирпич (65х120х250мм) $м^3$	12.59		
		Пояс-обвязка ПО-1 м.п.	140.60	1.524	214.27
5	ГОСТ 34028-2016	Ø10 А-400 L=1000мм	2	0.617	1.234 кг
6	ГОСТ 34028-2016	Ø6 А-240 L=220мм	6	0.048	0.29 кг
	ГОСТ 26633-2015	Бетон кл. С12/15 $м^3$	0.04		
		Анкер АС-1	141	0.81	114.21
1	ГОСТ 34028-2016	Ø16А240 L=490мм	1	0.77	0.77
	ГОСТ 5915-62	Гайка М16	1	0.033	0.033
	ГОСТ 11371-68*	Шайба 16	1	0.011	0.011
		Ходовой настил (1 п.м.)	45.44		
25	ГОСТ 24454-80*Е	доски 37х130 L=1000	3	0.00481	0.014
26	ГОСТ 24454-80*Е	брус 50х50 L=400	3	0.001	0.003
		Металлическая решетка МР-1	32	13.28	424.96
3	ГОСТ 8509-93	L 45х5 п.м	3.6	3.37	12.13
4	ГОСТ 5336-80*	Сетка Р №20-1.6 ГОСТ 5336-80* $м^2$	0.30	0.39	0.117
5	ГОСТ 34028-2016	ø6А240 L=530мм	2	0.12	0.24
6	ГОСТ 34028-2016	ø6А240 п. м	3.6	0.222	0.8

Металлическая решетка МР-1

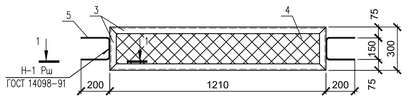

1–1

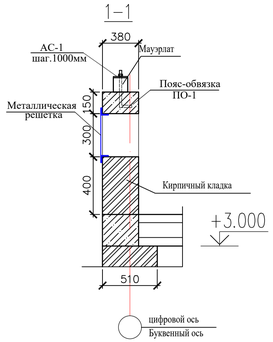

Развертка парапета

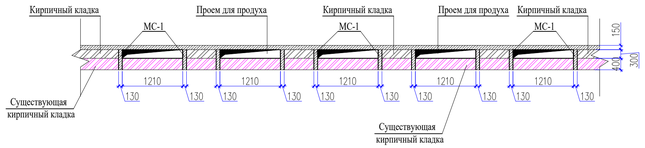

Деталь устройство монолитных сердечников

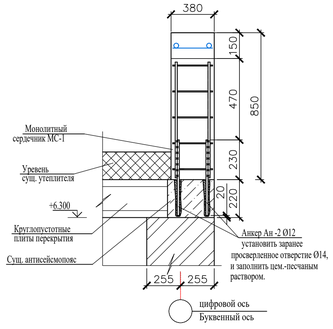

Монолитный сердечник МС-1.

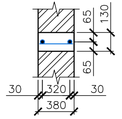

Анкер АС-1

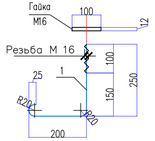

Ходовой настил (1 п.м.)

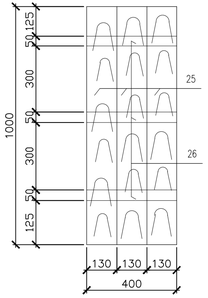

1 – 1

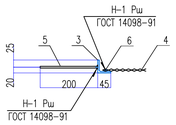

Изм.	Кол.уч.	Лист	N док.	Подпись	Дата				
ГИП		Мырзакул Е.				32-2024-АС			
Проверил		Аманжол Б.				«Капитальный ремонт административного здания по адресу г.Жезказган, ул. А.Амиралиев 26»			
Разработал		Меделхан Ж.					Стадия	Лист	Листов
							РП	20	
Н.контроль		Абибулаев А.				План парапета на отм. +4.070. Ремонтные работы	ТОО «Жаңа Құрылыс Групп» г. Шымкент - 2024г.		

План кровли

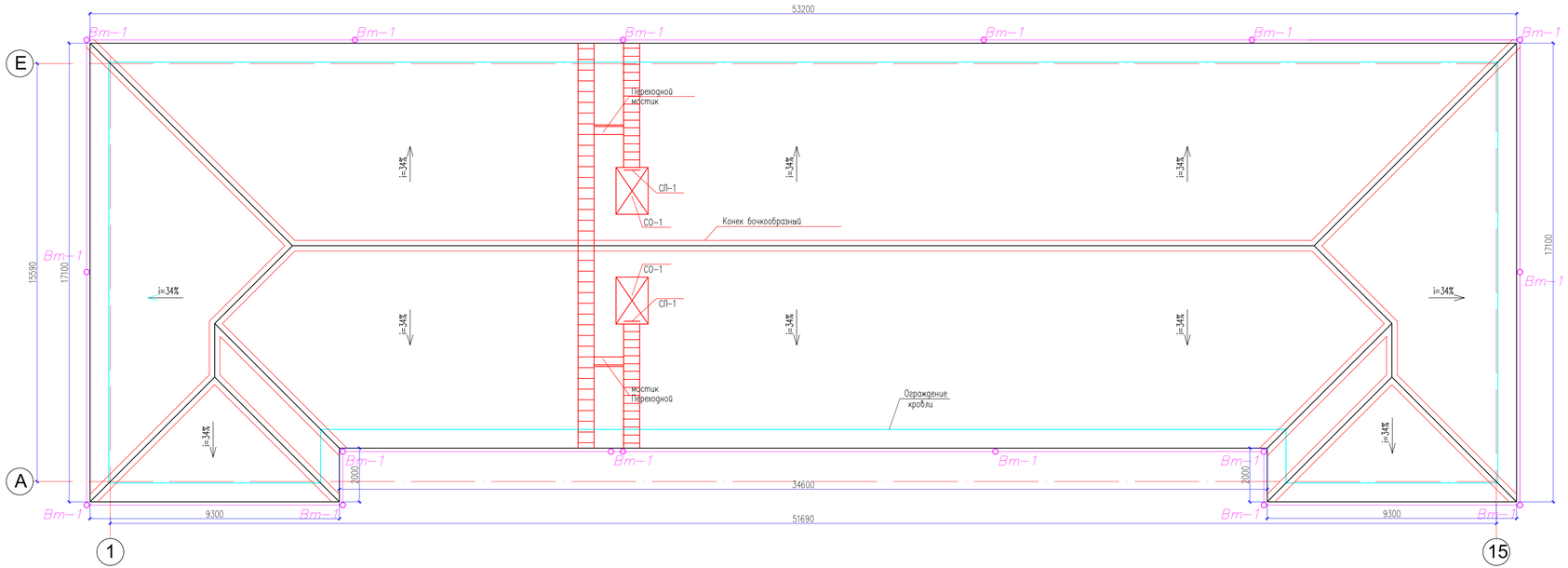

Спецификация элементов

Поз.	Обозначение	Наименование	Кол.	Масса ед.,кг.	Примеч.
		Ограждение кровли ОГ-1 м.п.	140.6		

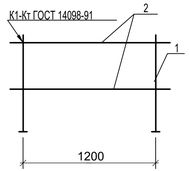

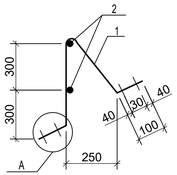

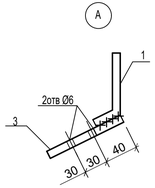

Изм.	Кол.уч	Лист	N док	Подпись	Дата	32-2024-АС		
						«Капитальный ремонт административного здания по адресу г.Жезказган, ул. А.Амиразян 26»		
ГИП		Мырзакул Е.					Стадия	Лист	Листов
Проверил		Аманжол Б.					РП	21	
Разработал		Меделхан Ж.				План кровли	ТОО «Жаңа Құрылыс Групп» г. Шымкент - 2024г.		
Н.контроль		Абибуллаев А.							

Схема расположения элементов крыши.

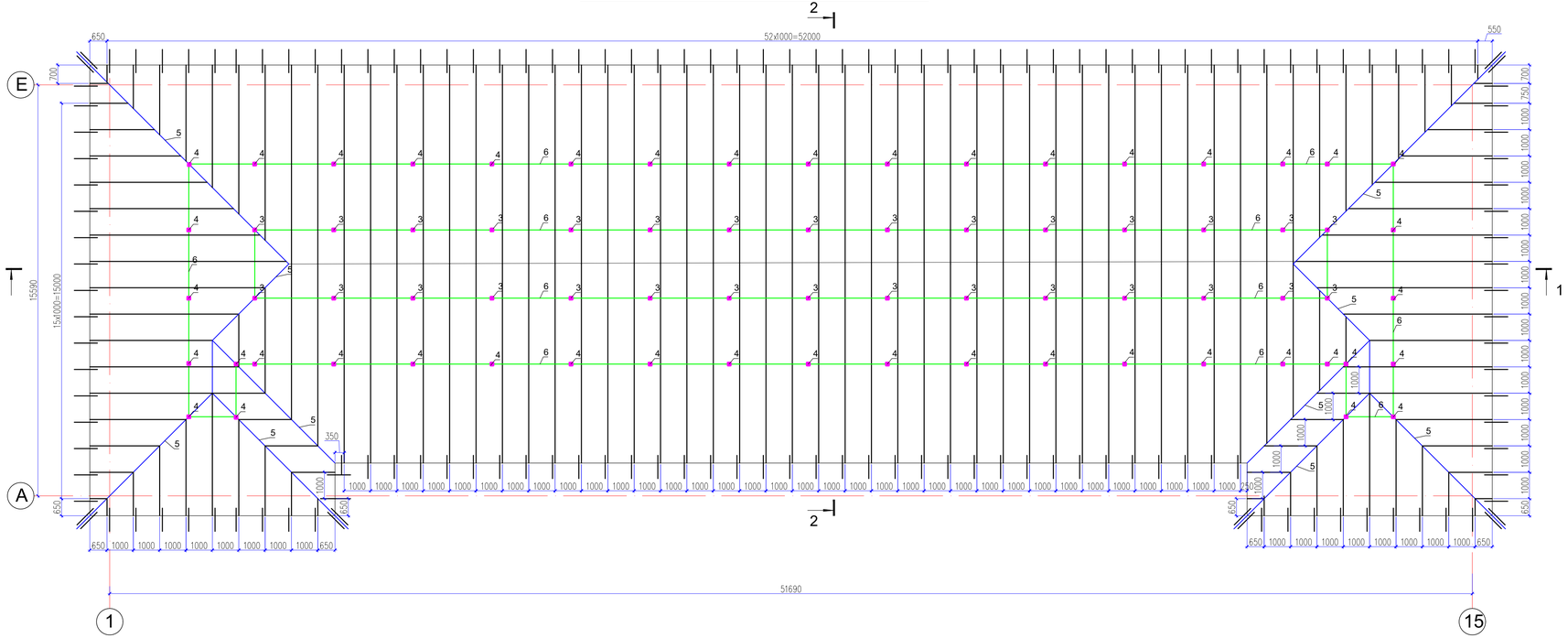

Указания по производству работ

Обрешетка под листы металлочерепицы выполняется из антисептированных досок сечением 32х100мм с шагом 350мм.
Монтаж листов металлочерепицы начинается с торцевых участков на двускатной крыше, а на шатровой крыше листы устанавливают и крепят от самой высокой точки ската по обе стороны. Монтаж кровельных листов можно начинать как с левого, так и с правого торца. Край листа устанавливают по карнизу и крепят с выступом от карниза на 40мм.
Профильные листы крепят самонарезающими винтами с восьмигранной головкой с уплотнительной шайбой, которые ввинчивают в прогиб волны профиля под поперечной волной перпендикулярно к листам.
Используются, как правило, винты размерами 4,5х19мм и 4,8х25,35мм.
На каждый 1м2 профиля устанавливать 7 самонарезающих винтов, учитывая, что по краю лист крепится только в каждой второй волне.
В местах продольных нахлестов листов металлочерепицу рекомендуется скреплять между собой при помощи самонарезающих винтов размером 4,5(4,8)х19мм с шагом через одну волну. В местах нахлеста листов металлочерепицы по длине рекомендуется обеспечить "перехлест" листов не менее 200мм.
Конек крыши должен закрываться коньковыми элементами после установки всех рядовых листов металлочерепицы и закрепления уплотнительной прокладки.
Коньковые элементы должны закрепляться самонарезающими винтами на каждой второй профильной волне.
Для безопасной эксплуатации крыши необходимо установить лестницы. Лестницы на крыше крепят шурупами сквозь лист к обрешетке.
Обрешетку следует укладывать сверху на свободно уложенный на стропила гидропароизоляционный материал для обеспечения вентиляции под кровельными листами (между гидроизоляционным материалом и металлочерепицей) и предотвращения конденсата с нижней стороны кровельного листа.
Для хорошей вентиляции гидропароизоляция делается так, чтобы струя холодного воздуха беспрепятственно могла пройти от карниза под конек крыши. Вентиляционные отверстия устраиваются в самом высоком месте кровли.
Для придания кровли законченного вида и надежной многолетней эксплуатации необходимо смонтировать специальные дополнительные конструктивные элементы: карнизные и коньковые планки; уплотнительные профили и мастики; крепежные детали-самонарезающиеся шурупы и гвозди; лестницы и элементы безопасности.

						32-2024-АС			
Изм.	Кол.уч	Лист	N док	Подпись	Дата	«Капитальный ремонт административного здания по адресу г.Жезказган, ул. А.Амиралиев 26»			
ГИП		Мырзакул Е.					Стадия	Лист	Листов
Проверил		Аманжол Б.					РП	22	
Разработал		Меделхан Ж.				Схема расположения элементов крыши.	ТОО «Жаңа Құрылыс Групп» г. Шымкент - 2024г.		
Н.контроль		Абибуллаев А.							

Металлочерепица типа "Монтеррей"
по деревянной обрешетке сеч. 100х32h ш.350
Паропроницаемая подкровельная пленка "Ютакон 130"
Стропила деревянные 50х180h ш.1000
Армированная стяжка из цем.-песчан. раствора М100 -30мм.
1-слоя рубероида - ГОСТ 22950-93
Утеплитель-минераловатные маты =125кг/м3, h=0мм
Пароизоляция -1 слой рубероида по ГОСТ 22950-93 по периметру здания на ширину 1метр.
Ж/б плита покрытия -220мм

1 - 1

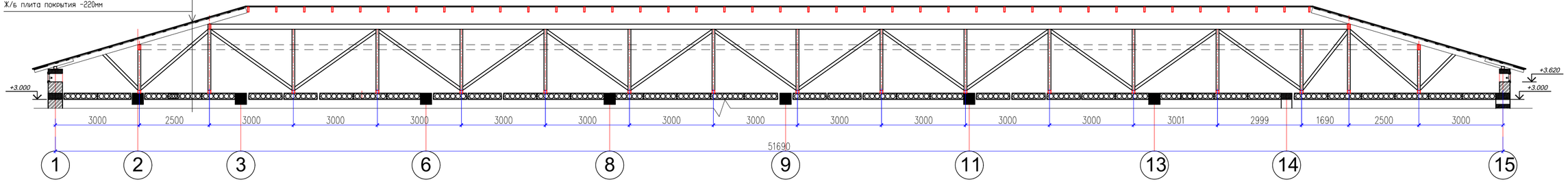

Металлочерепица
по деревянной обрешетке сеч. 100х32h ш.350
Паропроницаемая подкровельная пленка "Ютакон 130"
Стропила деревянные 50х180h ш.1000
Армированная стяжка из цем.-песчан. раствора М100 -30мм.
1-слоя рубероида - ГОСТ 22950-93
Утеплитель-минераловатные маты =125кг/м3, h=0мм
Пароизоляция -1 слой рубероида по ГОСТ 22950-93 по периметру здания на ширину 1метр.
Ж/б плита покрытия -220мм

2 - 2

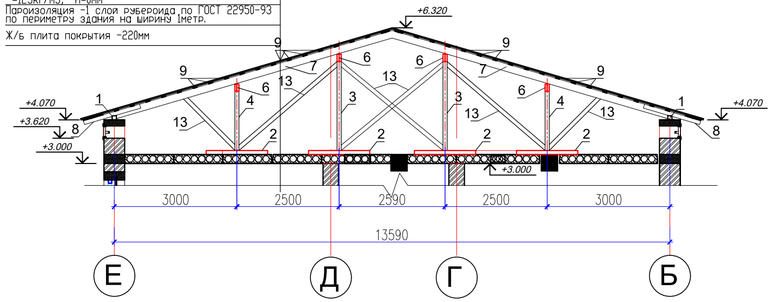

						32-2024-АС			
						«Капитальный ремонт административного здания по адресу г.Жезказган, ул. А.Амиралин 26»			
Изм.	Кол.уч	Лист	N док	Подпись	Дата				
ГИП		Мырзакул Е.					Стадия	Лист	Листов
Проверил		Аманжол Б.					РП	23	
Разработал		Меделхан Ж.				Разрез кровли 1–1, 2–2	ТОО «Жаңа Құрылыс Групп» г. Шымкент - 2024г.		
Н.контроль		Абибуллаев А.							

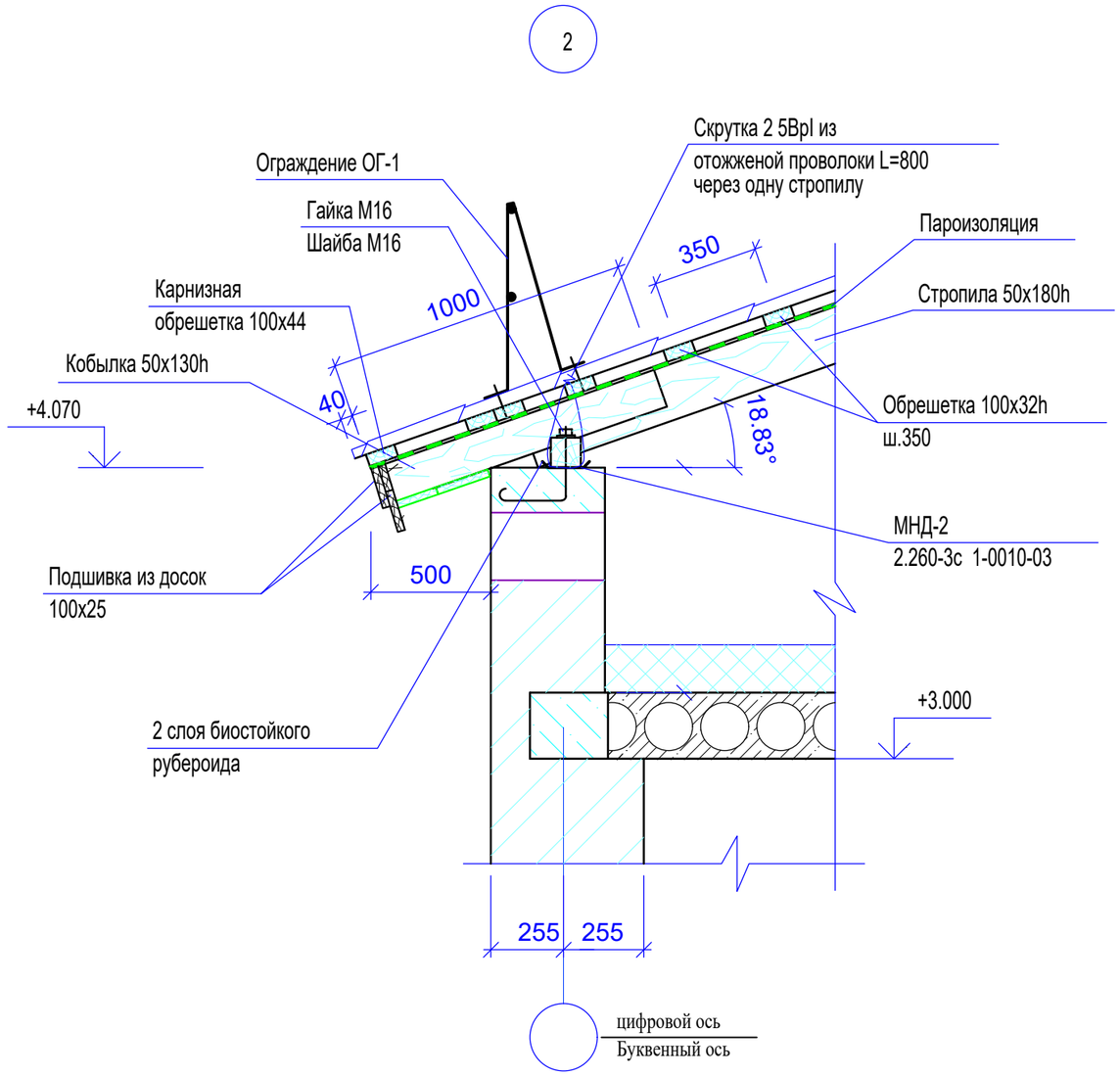

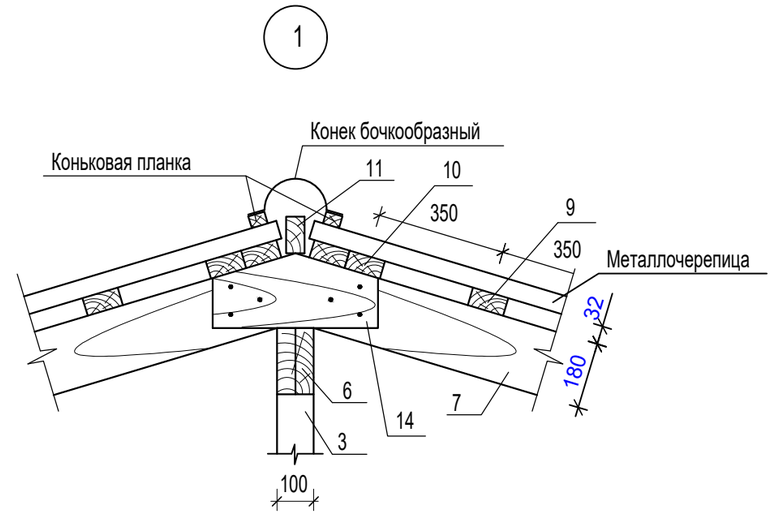

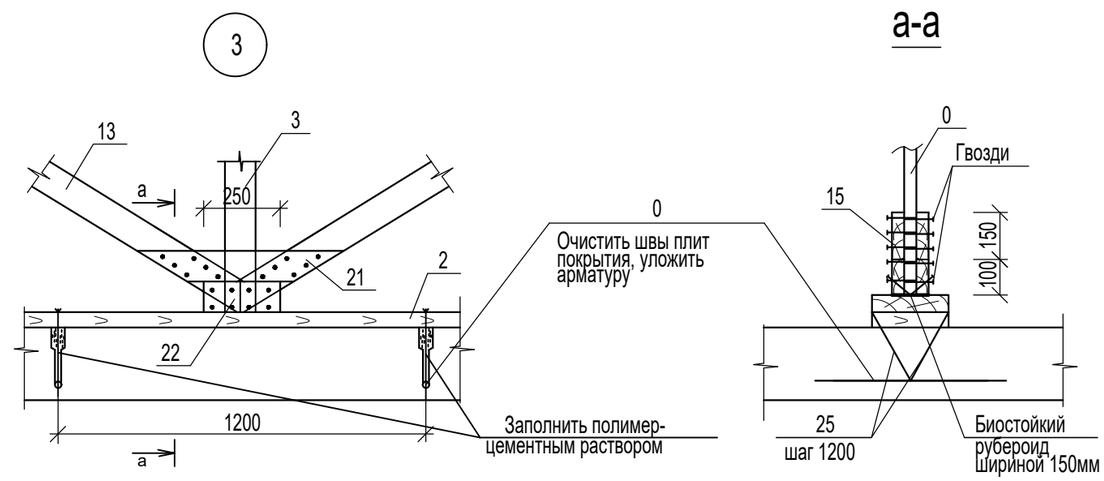

1. Данный лист смотреть совместно с листом АС–42.

						№32-2024-АС		
						«Капитальный ремонт административного здания по адресу г.Жезказган, ул. А.Амиралин 26»		
Изм.	Кол.уч	Лист	N док	Подпись	Дата			
ГИП		Мырзакул Е.					Стадия	Лист	Листов
Проверил		Аманжол Б.					РП	24	
Разработал		Меделхан Ж.				Разрез 1–1, Узел 1,2,3. Сечениеа– а. Указания по производствуработ.	ТОО «Жаңа Құрылыс Групп» г. Шымкент - 2024г.	
Н.контроль		Абибуллаев А.						

Спецификация элементов

Поз.	Обозначение	Наименование		Масса ед., кг.	Примечание
1	ГОСТ 8486-86*Е	Мауэрлат 100х100 L(общ)=140.60 п.м.			1.406
2	ГОСТ 8486-86*Е	Лежень 50х100 L=1500	74	0.0075	0.555
3	ГОСТ 8486-86*Е	Стойка 100х100 L=2180	30	0.0218	0.654
4	ГОСТ 8486-86*Е	Стойка 100х100 L=1450	44	0.0145	0.638
5	ГОСТ 8486-86*Е	Диагонал. нога 2(60х180), L=89.71пм		1.937	
6	ГОСТ 8486-86*Е	Прогон 2(60х180), L=402.24пм		4.344	
7	ГОСТ 8486-86*Е	Стропильная нога 50х180, L=849.6п.м		7.64	
8	ГОСТ 8486-86*Е	Кобылка 40х150, L=1500	154	0.009	1.386
9	ГОСТ 8486-86*Е	Обрешетка 100х32, L(общ)=1942.6 пм		6.21	
10	ГОСТ 8486-86*Е	Обрешетка 100х44, L(общ)=900.80 пм		3.96	
11	ГОСТ 8486-86*Е	Коньковый брус 50х100, L(общ)=42.20пм		0.211	
12	ГОСТ 8486-86*Е	Затяжка 50х150, L=3020	6	0.136	
13	ГОСТ 8486-86*Е	Подкос 50х100, L=274.72пм		1.373	
14	ГОСТ 8486-86*Е	Накладка между строп. 50х150,L=450	52	0.175	
15	ГОСТ 8486-86*Е	Накладка 40х150, L=500	104	0.312	
		Подшивка карниза досками толщ. 25мм		1.406	
		Коньковая планка 50х32 L(общ)=140.6пм		0.225	
	лист АС-	Слуховое окно СО-1	2		шт.
	лист АС-	Лестница к слуховому окну Сл-1	2		шт.
	СТ РК 2083-2011	Металлочерепица толщ. оцинк. стали 0.5 мм Толщ. защитного покрытия от 41 до 45 мкм			880.5
		Утеплитель-минераловатные маты =125кг/м3, h=150мм м3	767.8		115.17
	ТУ 5285-001-35530527-98	Снегодержатель трубчатый L=140.60 п.м			
		Узел 2			
24	ГОСТ 7348-81*	Скрутка 5Вр1 L=800	100	0,123	12.3кг
25	ГОСТ 34028-2016	Стержень ø8А240 L=600	100	0.24	24кг
		Узел 3			
26	ГОСТ 7348-81*	Скрутка 5Вр1 L=800	110	0,123	13.53кг
А-1	ГОСТ 34028-2016	Анкер ø12А240 L=500	110	0,44	48.4кг
		Пароизоляция -"Ютакон", м2			1041.89

Спецификация элементов

Поз.	Обозначение	Наименование	Кол.	Масса ед., кг.	Примечание
	ТУ 5285-001-35530527-98	Конек бочкообразный, L=2000мм	58		
	ТУ 5285-001-35530527-98	Заглушка конусная на конек	8		
	ТУ 5285-001-35530527-98	Заглушка конька Y образная	6		
	ТУ 5285-001-35530527-98	Лестница на кровле, L=1860мм	4		
	ТУ 5285-001-35530527-98	Переходной мостик, L=1100мм	4		
	ТУ 5285-001-35530527-98	Наружная ендова . L=2000мм	20		
	ТУ 5285-001-35530527-98	Внутренняя ендова . L=2000мм	10		
	ТУ 5285-001-35530527-98	Карнизная планка L=2000мм	77		

Изм.	Кол.уч.	Лист	N док.	Подпись	Дата
ГИП		Мырзакул Е.			
Проверил		Аманжол Б.			
Разработал		Меделхан Ж.			
Н.контроль		Абибуллаев А.			

32-2024-АС

«Капитальный ремонт административного здания по адресу г.Жезказган, ул. А.Амиралин 26»

Стадия	Лист	Листов
РП	25	

Спецификация элементов кровли. Спецификация металлических элементов.

ТОО «Жаңа Құрылыс Групп» г. Шымкент - 2024г.

Слуховое окно

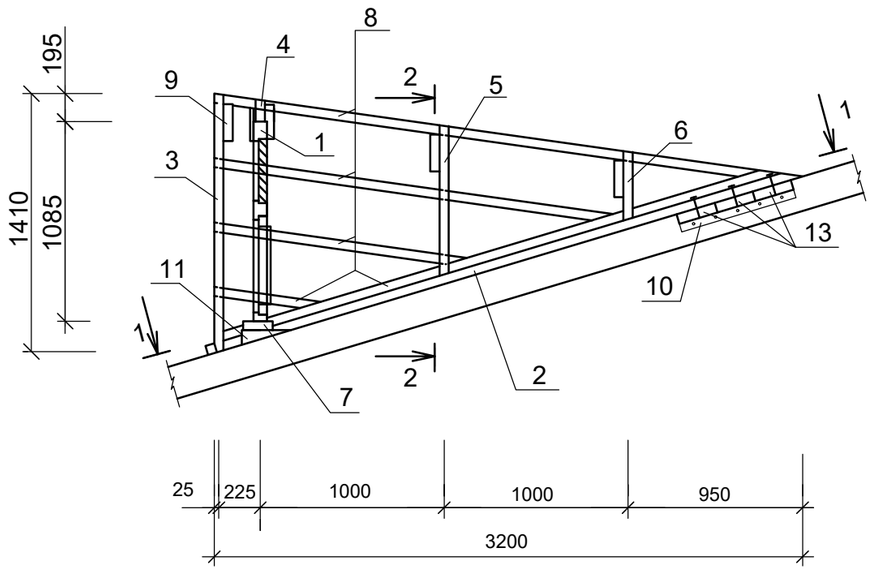

1–1

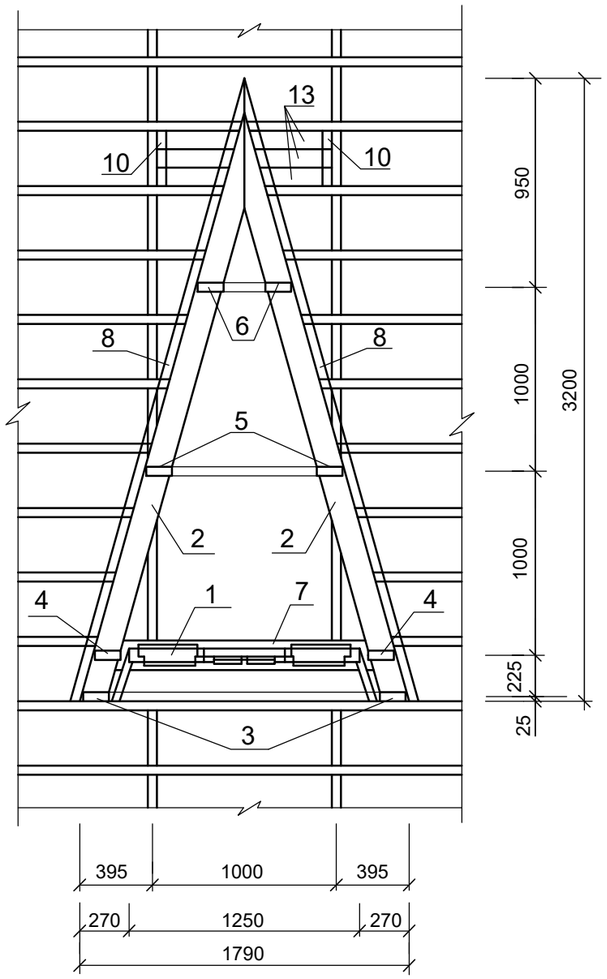

2–2

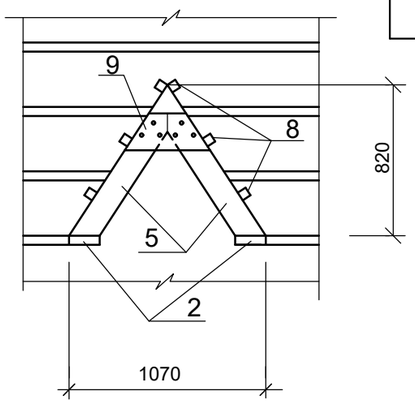

Спецификация элементов

Марка поз.	Обозначение	Наименование	Кол-во	Масса ед. кг.	Примеч.
1	л. АС–	Блок слухового окна СО–1	2		
2	ГОСТ 8486–86*Е	Ригель 50х160, L=3320	2		0,053
3	ГОСТ 8486–86*Е	Стропила 50х140, L=1750	2		0,025
4	ГОСТ 8486–86*Е	Стропила 50х140, L=1670	2		0,023
5	ГОСТ 8486–86*Е	Стропила 50х140, L=1180	2		0,017
6	ГОСТ 8486–86*Е	Стропила 50х140, L=740	2		0,010
7	ГОСТ 8486–86*Е	Ригель 50х160, L=1780	1		0,014
8	ГОСТ 8486–86*Е	Обрешетка 32х100, пм	22,0		0,071
9	ГОСТ 8486–86*Е	Накладка 50х200, L=460	4		0,018
10	ГОСТ 8486–86*Е	Опорный брус 50х100, L=400	2		0,004
11	ГОСТ 8486–86*Е	Бобышка 80х100, L=160	2		0,003
12		Подшивка из досок 30х300, пм	4,8		0,043
13		Ригель 50х160, L=900	3		0,022
		Металлочерепица–оцинкованный лист с порошковым покрытием	5,81		м2
		Фартук из оцинкованной кровельной стали б=0,7мм	2.56		м2

1. Данный лист см. совместно с л. АС–
2. Подшивку из досок покрасить масляной краской за 2 раза под цвет металлочерепицы.–4.8м2

Изм.	Кол.уч	Лист	N док	Подпись	Дата
ГИП		Мырзакул Е.			
Проверил		Аманжол Б.			
Разработал		Меделхан Ж.			
Н.контроль		Абибуллаев А.			

32-2024-АС

«Капитальный ремонт административного здания по адресу г.Жезказган, ул. А.Амиралин 26»

Стадия	Лист	Листов
РП	26	

Слуховое окно.
Спецификация элементов.

ТОО «Жаңа Құрылыс Групп» г. Шымкент - 2024г.

Блок слухового окна ОБС-1

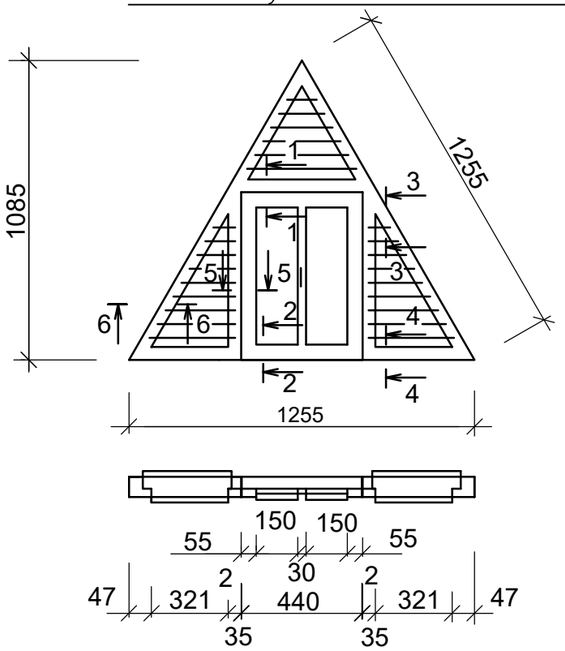

1-1

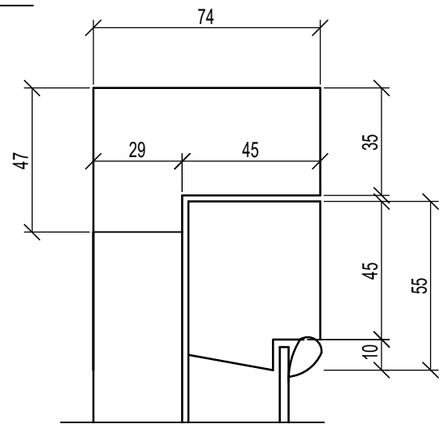

2-2

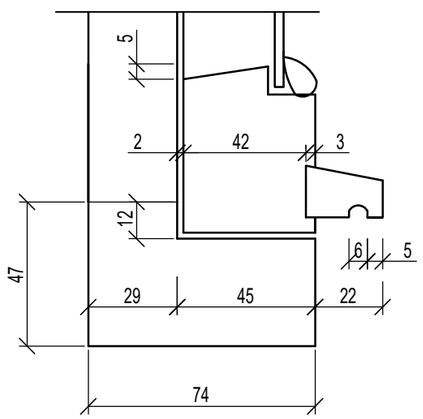

3-3

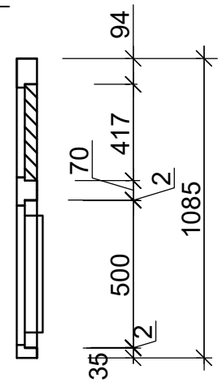

4-4

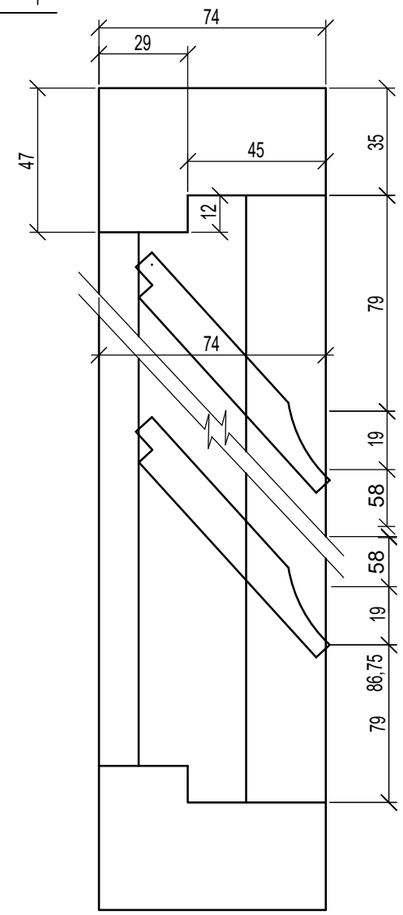

7-7

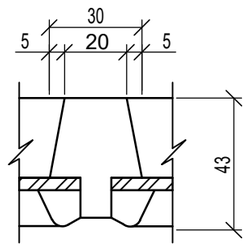

Спецификация элементов

Марка поз.	Обозначение	Наименование	Кол-во	Масса ед. кг.	Примеч.
1	ГОСТ 8486-86*Е	Древесина коробки			0.055м3
2	ГОСТ 8486-86*Е	Древесина жалюзей			0.033м3
3	ГОСТ 8486-86*Е	Древесина переплета			0.025м3
4	ГОСТ 8486-86*Е	Древесина раскладки			0.008м3
5	ГОСТ 5088-94	Петли оконные разъемные			2
6	ГОСТ 5090-86	Задвижки оконные			2
7	ГОСТ 5087-80	Ручка скоба на лапках			1
8	ГОСТ 111-2001	Стекло оконное			0,20м2

5-5

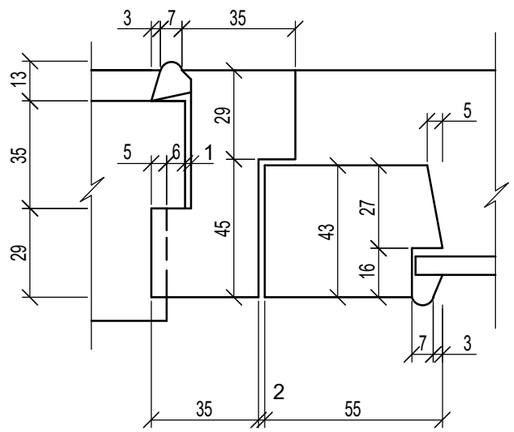

6-6

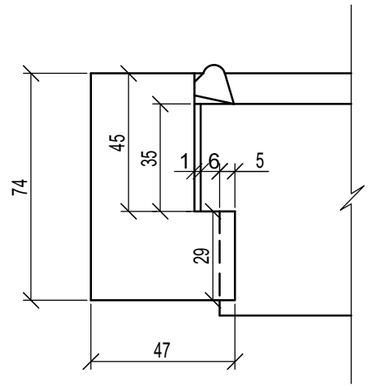

1. Данный лист смотреть совместно с листом АС-
2. Блок слухового окна покрасить масляной краской за 2 раза под цвет металлочерепицы.

Изм.	Кол.уч	Лист	N док	Подпись	Дата
ГИП		Мырзакул Е.			
Проверил		Аманжол Б.			
Разработал		Меделхан Ж.			
Н.контроль		Абибуллаев А.			

32-2024-АС

«Капитальный ремонт административного здания по адресу г.Жезказган, ул. А.Амиралин 26»

Стадия	Лист	Листов
РП	27	

Блок слухового окна ОБС-1. Спецификация элементов.

ТОО «Жаңа Құрылыс Групп» г. Шымкент - 2024г.

Схема крепления водосточной трубы на отм: +3.900

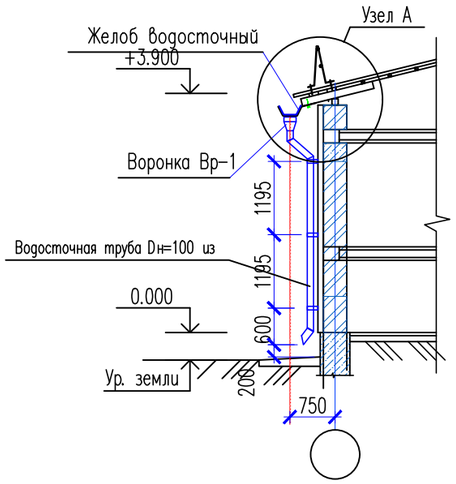

Воронка Вр-1

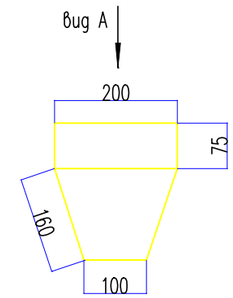

Вид А

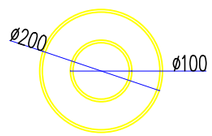

Узел "А"

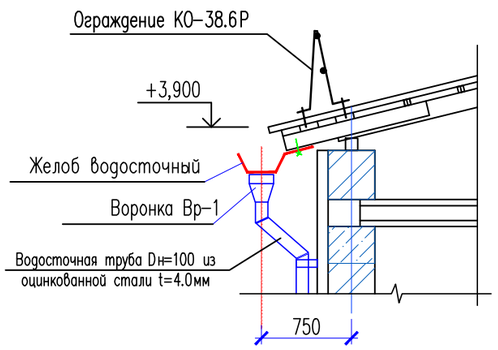

Спецификация материалов

Поз.	Обозначение	Наименование	Кол.	Масса ед.,кг.	Примеч.
		Желоб водосточный металлический оцинкованный с полимерным покрытием круглого сечения диаметром 125 мм шт.	132	3	396.00
		Труба водосточная металлическая оцинкованная с полимерным покрытием круглого сечения диаметром 100 мм метр	65	4	260.00
		Колено трубы водосточной металлическое оцинкованное с полимерным покрытием круглого сечения диаметром 100 мм шт.	30	0.37	11.1
		Воронка выпускная металлическая оцинкованная с полимерным покрытием круглого сечения диаметром 100 мм шт.	10	0.34	3.4
		Угол наружный желоба водосточного металлический оцинкованный с полимерным покрытием круглого сечения диаметром 125 мм шт.	4	0.57	2.28
		Заглушка желоба водосточного круглого сечения металическая оцинкованная с полимерным покрытием шт.	2	0.07	0.14
		Соединитель желоба водосточного металлический оцинкованный с полимерным покрытием круглого сечения диаметром 125 мм шт	44	0.09	3.96
		Отвод металлический оцинкованный круглого сечения диаметром 100 мм шт	10	0.38	3.8
		Держатель желоба водосточного круглого сечения металлический оцинкованный с полимерным покрытием диаметром 125 мм шаг.700мм шт.	188	0.33	62.04
		Держатель трубы водосточного круглого сечения металлический оцинкованный с полимерным покрытием диаметром 100 мм шаг.1000мм шт.	70	0.11	7.7

Изм.	Кол.уч	Лист	N док	Подпись	Дата
ГИП		Мырзакул Е.			
Проверил		Аманжол Б.			
Разработал		Меделхан Ж.			
Н.контроль		Абибуллаев А.			

32-2024-АС

«Капитальный ремонт административного здания по адресу г.Жезказган, ул. А.Амиралин 26»

Стадия	Лист	Листов
РП	28	

Схема крепления водосточной трубы на отм: +3.900

ТОО «Жаңа Құрылыс Групп» г. Шымкент - 2024г.