ҚАЗАҚСТАН РЕСПУБЛИКАСЫ
АҚМОЛА ОБЛЫСЫ
ШОРТАНДЫ АУДАНЫНЫҢ
«СӘУЛЕТ ЖӘНЕ ҚАЛА ҚҰРЫЛЫСЫ БӨЛІМІ»
МЕМЛЕКЕТТІК МЕКЕМЕСІ
КІРІС № 32
«18» 12 2024 ж.

Приложение 2
к перечню некоторых приказов
в сфере строительной деятельности,
в которые вносятся изменения и дополнения
Утвержден приказом
Министра по инвестициям и развитию
Республики Казахстан
от 24 апреля 2017 года № 234

Акт приемки объекта в эксплуатацию

«13» декабря 2024 года

Заказчик **ГУ «Отдел строительства» Шортандинского района, Акмолинской области – Мерей Серікбол, Акмолинская область, Шортандинский район, п. Шортанды ул. Абылай хана №20**
(фамилия, имя, отчество (при наличии) – для физических лиц, наименование организации – для юридических лиц, почтовый индекс, область, город, район, населенный пункт, наименование улицы, номер дома/здания (стационарного помещения))

на основании:
Декларации о соответствии (прилагается) от **«4» декабря 2024г., ТОО «Азия Строй KZ», директор Мурсалимов Кайыргельды Еркенович, Акмолинская область, г.Косшы, учетный квартал 016, строение 8691**
(дата декларации, наименование подрядной (генподрядной) организации, фамилия, имя, отчество (при наличии) руководителя, юридический адрес)

Заключения о качестве строительно-монтажных работ (прилагается) от **«4» декабря 2024г., ТОО «Асыл НГ», эксперт Жетеров Сакен Бейсенбаевич, аттестат эксперта KZ49VJE00056157 от 21.07.2020г.**
(дата заключения, наименование организации, фамилия, имя, отчество (при наличии) экспертов технического надзора, № и дата получения аттестатов)

Заключения о соответствии выполненных работ проекту(прилагается) от **«4» декабря 2024г., ТОО «АстанаПроектСтрой», эксперт авторского надзора Ануаров Д. А., аттестат №KZ75VJE00086535 от 02.05.2024г.,**
(дата заключения, наименование организации, фамилия, имя, отчество (при наличии) экспертов авторского надзора, № и дата получения аттестатов)

произведя осмотр готовности предъявленного подрядчиком (генеральным подрядчиком) к приемке в эксплуатацию объекта: **«Строительство инженерных сетей к фельдшерско - акушерскому пункту с.Ключи Шортандинского района Акмолинской области»; II-уровень ответственности, относящийся к технически не сложным**
(наименование объекта и вид строительства (новое, расширение, реконструкция техническое перевооружение, модернизация, капитальный ремонт уровень ответственности, техническая и технологическая сложность объекта)

по адресу: **Акмолинская область, Шортандинский район, с. Ключи**
(область, район, населенный пункт, микрорайон, квартал, улица, номер дома (корпуса)

проверив комплектность исполнительной технической документации, «__» _____ 20__года, дата ознакомления подтверждает что:

1. Строительство объекта осуществлено на основании: **Решение о предоставлении соответствующего права на землю акимата с.о. Бозайгыр, Шортандинского района №95 от 17.07.2024 г.**
документ, подтверждающий наступление юридических фактов (юридических составов), на основании которых возникают, изменяются или прекращаются права на земельный участок, в том числе договоры, решения судов, правовые акты исполнительных органов, свидетельство о праве на наследство, передаточный акт или разделительный баланс при реорганизации негосударственных юридических лиц, владеющих земельным участком на праве собственности или выкупивших право

временного возмездного землепользования (аренды).

либо решения о реконструкции (перепланировке, переоборудовании) помещений (отдельных частей) существующих зданий от "___"_____20___года №_____;_____
наименование органа вынесшего решение

2) талона о приеме уведомления о начале или прекращении осуществления деятельности или определенных действий **ГУ «Управление государственного архитектурно-строительного контроля Акмолинской области» KZ10REA00419341 от 24.09.2024г.**
(наименование органа принявшего уведомление, дата выдачи талона)

3) проекта (проектно-сметной документации) **ТОО «АстанаПроектСтрой», шифр 04-2024**
(наименование проектной организации, номер проекта)

утвержденного(й) **ГУ «Отдел строительства» Шортандинского района, Акмолинской области. Приказ № 30 от 13.01.2023г.**
(наименование организации утвердившей (переутвердившей) проект и дата утверждения)

2. Строительно-монтажные работы осуществлены в сроки:
начало работ: **октябрь 2024 г.;**
(месяц, год)

окончание работ: **ноябрь 2024 г.;**
(месяц, год)

при продолжительности строительства:
по норме или по проекту организации строительства, – 2 месяца
фактически, – 2 месяца

3. Объект (комплекс) имеет следующие основные технико-экономические показатели (мощность, производительность, производственная площадь, протяженность, вместимость, обьем, пропускная способность, провозная способность, число рабочих мест и тому подобное, заполняется по всем объектам (кроме жилых домов) в единицах измерения соответственно целевой продукции или основным видам услуг):

		По проекту		Фактически	
Мощность, производительность и так далее	Единица измерения	общая (с учетом ранее принятых)	в том числе пускового комплекса или очереди	общая (с учетом ранее принятых)	в том числе пускового комплекса или очереди
Водопровод пэ д.32мм.,ст д.57мм. (хозяйственно-питьевой)	п.м.	43	43	29	29
Канализация д.100мм.	п.м.	74	74	78	78
Наружные электрические сети	п.м.	660	660	660	660
Освещение	шт.	6	6	6	6
Резервуар чистой воды 20м3	шт.	1	1	1	1
КТПН -100/10/0,4 кВа	шт.	1	1	1	1
ДГУ 60кВт	шт.	1	1	1	1
Выгреб 25м3	шт.	1	1	1	1

4. Технологические и архитектурно-строительные решения по объекту характеризуется следующими данными:

Водопровод

Источником водоснабжения являются резервуар из полипропилена объемом 20м3 который наполняется автотранспортом. Средняя глубина заложения труб -3,00 м. Фасонные части в колодце - стальные и полиэтиленовые. Производство работ по укладке, испытанию и приемки сети вести согласно СНиП 3.05.04-85* и СНиП РК 4.01-05-2002, "Инструкция по проектированию и монтажу сетей водопровода и канализации из пластмассовых труб". После испытания трубопроводы подвергаются промывке и дезинфекции.

Канализация

Отвод сточных вод от здании предусматривается самотеком в линию канализации, затем в проектируемый выгреб. Сети канализации проектируются из полимерных труб Д=100мм. по ГОСТ 54475-2011. Монтаж и приемку санитарно-технических устройств вести в соответствии с требованиями СНиП 3.05.01-85 "Внутренние санитарно-технические системы" и СН РК 4.01-05-2002 "Инструкция по проектированию и монтажу сетей водоснабжения и канализации из пластмассовых труб".

Электроснабжение

Электротехническая часть проекта выполнена на основании задания на проектирование, чертежей топосъемки строительной части и смежных разделов в соответствии с требованиями технической и нормативной документации, а так же технические условия №-08-2024-00753 от 04.04.202г.

Электроснабжение проектируемого здания «Строительство инженерных сетей к фельдшерско - акушерскому пункту с.Ключи Шортандинского района Акмолинской области» предусматривается отпайкои от существуюшей ВЛ-10кВ №3 ПС 110/10кВ Елизаветинка со стройтельством ВЛ-10кВ с установкой КТПН-100/10/0,4 кВа воздушный линией расчётных сечений. Самонесущий изолированный провод СИП3-3(1х35) подвешивается на типовые ж/б опоры СВ105-5. Концевой опоре перед КТПН-100/10/0,4 предусмотрена установка линейного разъединителя. Учёт электроэнергии предусматривается в КТПН-100/10/0,4 кВА электронным счётчиком.

Наружное освещение

На данном объекте предусматривается наружное освещение. Освещённость территории принята 10лк. В качестве светильников наружного освещения применены светильники типа Волна-LED-150w с энергосберегающей лампой, установленные на металлических опорах СТ-10м. Шаг расстановки светильников - по 25 и 30м. Управление освещением с фидер уличного освещения 25А, поставляемого комплектно с КТПН-100/10/0,4. На данном объекте предусмотрены контура заземления, выполненные сталью полосовой 40х4мм. В качестве вертикальных заземлителей применены металлические круг Ø16мм.

(краткие технические характеристики по особенностям его размещения, по основным материалам и конструкциям, инженерному и технологическому оборудованию)

5. На объекте установлено предусмотренное проектом оборудование в количестве согласно актам о его приемке после индивидуального испытания и комплексного опробования;

6. Наружные инженерные коммуникации (холодное и горячее водоснабжение, канализация, теплоснабжение, газоснабжение, электроснабжение и связь) обеспечивают нормальную эксплуатацию объекта (здания, сооружения, помещения) и приняты городскими эксплуатационными организациями;

7. Сметная стоимость по утвержденному проекту (проектно-сметной документации):
всего **52 716, 539** тысяч тенге, в том числе строительно-монтажных работ **33 574, 479** тысяч тенге, оборудования, инструмента и инвентаря **19 142, 060** тысяч тенге;

8. Сметная стоимость основных фондов, принимаемых в эксплуатацию **49 704, 745 78** тысяч тенге, в том числе:
стоимость строительно-монтажных работ **31 656, 307 40** тысяч тенге;
стоимость оборудования, инструмента и инвентаря **18 048, 438 38** тысяч тенге;

9. Объект построен в соответствии с утвержденным проектом (проектно-сметной документацией) и требованиями государственных нормативных документов в области архитектуры, градостроительства и строительства.

10. Класс энергоэффективности здания _____;

11. Объект построен в соответствии с утвержденным проектом (проектно-сметной документацией) и требованиями государственных нормативных документов в области архитектуры, градостроительства и строительства.

РЕШИЛ: «Строительство инженерных сетей к фельдшерско - акушерскому пункту с. Ключи Шортандинского района Акмолинской области»

(наименование объекта (комплекса)

принять в эксплуатацию.

Заказчик:

Руководитель отдела ГУ «Отдел строительства» Шортандинского района, Акмолинской области – Мерей Серікбол

фамилия, имя, отчество (при его наличии), подпись руководителя

Место печати (при наличии)

Технический надзор:

1) аттестованный (-ые) эксперт (-ы) Эксперт технического надзора Жетеров С. Б., аттестат KZ49VJE00056157 от 21.07.2020г. (инженерные сети) 09.12.2024г.

(фамилия, имя, отчество (при его наличии) эксперта, специализация аттестата, подпись, дата)

Место печати (при наличии)

2) аккредитованная организация

ТОО «Асыл НГ» Директор Жетеров С.Б. 09.12.2024г.

((наименование организации, имеющей в своем составе аттестованного (-ых) эксперта (-ов), фамилия, имя, отчество (при его наличии) руководителя,) подпись, дата

Место печати (при наличии)

Эксперт технического надзора Жетеров С.Б., аттестат KZ49VJE00056157 от 21.07.2020г. 09.12.2024г.

(инженерные сети)

(фамилия, имя, отчество (при его наличии) эксперта, специализация аттестата, подпись, дата)

Место печати (при наличии)

Авторский надзор:

1) Разработчик проекта ТОО «АстанаПроектСтрой»

Эксперт авторского надзора Ануаров Д. А. 09.12.2024г.

(наименование организации, фамилия, имя, отчество (при его наличии), должность), подпись, дата

Место печати (при наличии)

2) Организация ТОО «АстанаПроектСтрой» Директор Карабаев А.И. 09.12.2024г.

(наименование организации) имеющей в своем составе аттестованного (-ых) эксперта (-ов), фамилия, имя, отчество (при его наличии) руководителя, подпись, дата

Место печати (при наличии)

3) аттестованный (-ые) эксперт (-ы) ТОО «АстанаПроектСтрой» Эксперт авторского надзора Ануаров Д. А. аттестат №KZ75VJE00086535 от 02.05.2024 09.12.2024г.

(фамилия, имя, отчество (при его наличии) эксперта, специализация аттестата), подпись, дата

Место печати (при наличии)

Подрядчик (генеральный подрядчик)

ТОО «Азия Строй KZ» Директор Мурсалимов К. Е.

фамилия, имя, отчество (при его наличии), подпись руководителя

Место печати (при наличии)

Приложение 3 к акту приемки
объекта в эксплуатацию

Технические характеристики объекта (линии электропередач)

№ п/п	Наименование	Единица измерения	Количество
1	2	3	4
1	Воздушные ЛЭП низкого напряжения	киломерт (далее – км)	
2	Воздушные ЛЭП Высокого напряжения 10 кВ	км	0,66
3	Кабельные ЛЭП низкого напряжения	км	
4	Кабельные ЛЭП высокого напряжени	км	
5	Площадь опор	м 2	
6	Опоры:		
	1) металлические	штук (далее – шт)	
	2) деревянные с деревянными приставками	шт	
	3) деревянные с железобетонными приставками	шт	
	4) железобетонные	шт	8
	5) тросовые подвесы	шт	
7	Провода:		
	1) медные	км	
	2) алюминиевые	км	0,66
	3) сталеалюминиевые	км	
8	Кронштейны для светильников:		
	1) железобетонные	шт	
	2) металлические	шт	
9	Арматура уличного освещения:		
	1) светильники с лампами накаливания	шт	

	2) светильники с ртутными лампами	шт	
	3) светильники с люминесцетными лампами	шт	
	4) светильники светодиодные	шт	6
10	Кабели:		
	1) Силовой кабель с алюминиевой жилой, 3х120+1х95мм²	км	0,005
	2) Силовой кабель с алюминиевой жилой, 3х95+1х70мм²	км	0,126
	3) Силовой кабель с алюминиевой жилой, 3х6мм²	км	0,176
	4) Силовой кабель с алюминиевой жилой, 4х4мм²	км	0,125
11	Муфты соединительные...	шт	
12	Муфты концевые	шт	6
13	Контуры заземления	шт	1
14	Устройства грозозащиты	шт	
15	Дорожные покрытия кабельных сетей:		
	1) асфальтобетонные	м 2	
	2) булыжные	м 2	
	3) тротуары	м 2	

Заказчик

Мерей Серікбол_____

фамилия, имя, отчество (при его наличии), подпись руководителя

Место печати (при наличии)

Авторский надзор

Ануаров Дилшат Ануарович_____

фамилия, имя, отчество (при его наличии), подпись эксперта

Место печати (при наличии)

Приложение 13 к акту приемки объекта в эксплуатацию

Технические характеристики объекта (сети, водоводы, коллекторы и тому подобное)

№ п/п	Наименование	Единицы измерения	Количество, протяженность	Примечание
1	2	3	4	5
Водопровод				
1	Водоводы (общая протяженность)	м		
	1) из стальных труб	м		
	2) из чугунных труб	м		
	3) из асбестоцементных труб	м		
	4) из железобетонных труб	м		
	5) из полиэтиленовых труб	м		
2	Распределительная сеть (общая протяженность)	м	29	
	1) из стальных труб	м	20	
	2) из чугунных труб	м		
	3) из асбестоцементных труб	м		
	4) из железобетонных труб	м		
	5) из полиэтиленовых труб	м	9	
3	Прочие устройства			
	Смотровой колодец	шт	1	
	Задвижка d- 300	шт		
	" d- 100	шт		
	" d- 50	шт	1	
	Вентили d-	шт		
	" d-	шт		
	" d-	шт		

	Кран d-		шт		
	" d-		шт		
	" d-		шт		
	Гидрант		шт		
	Водопроводный ввод		шт		
	Водоразборная колонка		шт		
	Стальной футляр		шт		
	Питьевой фонтанчик		шт		
Канализация					
1	Коллекторы (общая протяженность)		м		
	1) из керамических труб		м		
	2) из чугунных труб		м		
	3) из бетонных труб		м		
	4) из асбестоцементных труб		м		
	5) из железобетонных труб		м		
	6) из полиэтиленовых труб		м		
2	Канализационная сеть (общая протяженность)		м		
	1) из керамических труб		м		
	2) из чугунных труб		м		
	3) из бетонных труб		м		
	4) из асбестоцементных труб		м		
	5) из железобетонных труб		м		
	6) из полиэтиленовых труб		м		

	7) из стальных труб	м		
3	Прочие устройства			
	Смотровой колодец	шт	4	
	Выпуск	шт		

Горизонтальный разрез колодца	Вертикальный разрез колодца
Масштаб _____	Масштаб _____

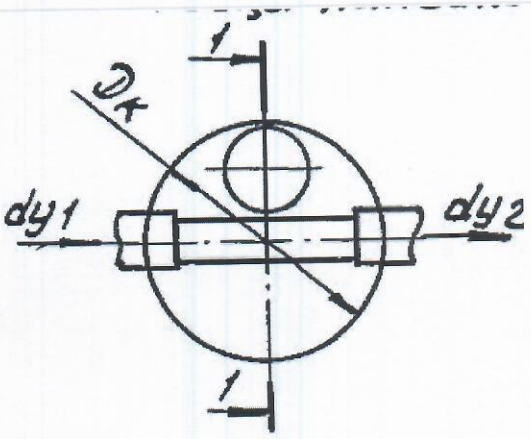

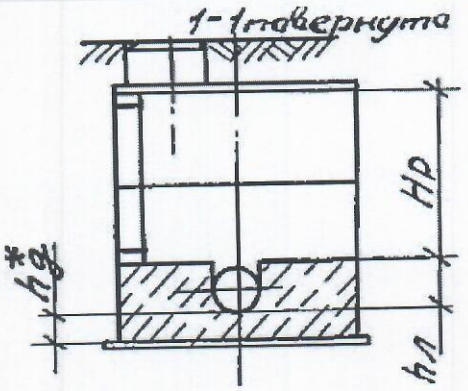

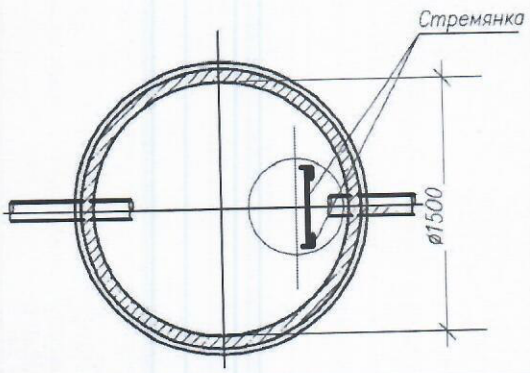

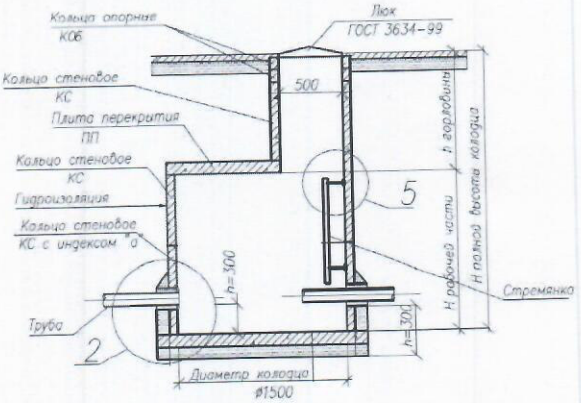

Спецификация

№ п/п	Наименование	Марка	Материал	Диаметр (мм) (размеры)	Количество	Примечание
1	Водопроводный колодец Ø1500	тпр 901-09-11.84	Железобетон	Ø1500	1 шт.	
2	Канализационный колодец Ø1500	тпр 901-09-11.84	Железобетон	Ø1500	4 шт.	

Схема привязки колодца к постоянным точкам-ориентирам

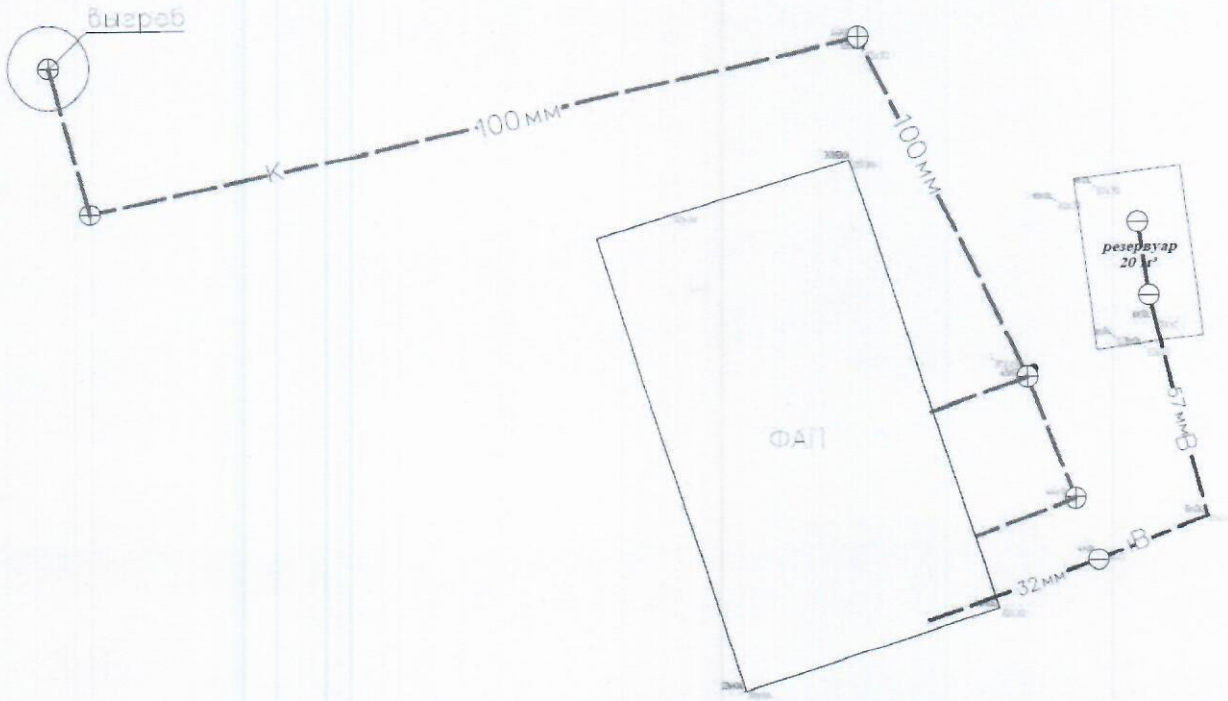

Заказчик

Мерей Серікбол_____

фамилия, имя, отчество (при его наличии), подпись руководителя

Место печати (при наличии)

Авторский надзор

Ануаров Дилшат Ануарович_____

фамилия, имя, отчество (при его наличии), подпись эксперта

Место печати (при наличии)

Прошито, пронумеровано и скреплено печатью 11 (одиннадцать) листов

Должность

Подпись

1	«Азаматтарға арналған үкімет» мемлекеттік корпорациясы» коммерциялық емес акционерлік қоғамының Ақмола облысы бойынша филиалының Шортанды аудандық Тіркеу және жер кадастры бөлімі

Өтініш № 002265959664
01:012:066:227
Қадастрлық №

Тіркеу ісі №
Тіркелген күні 24.12.2024
Тіркелген уақыты 15:43

Жылжымайтын мүлік объектісінің мекен жайы:
с. Ключи ул. 1 5А.

Тіркеуші (маман) Жумаев Б. Қолы

Бөлім басшысы Байдарцев Е.

«ЖМТ» АЖ ЕНГІЗІЛДІ

Орындаушы

(Т.А.Ө., қолы)

Күні 2024 ж. « 24 » 12