ТОО Метрис

Товарищество с ограниченной ответственностью "МЕТРИС"
010000, Республика Казахстан, г. Нур-Султан, улица Сакен Сейфуллин, дом №63/3. БИН: 111040015240 лицензия II категории ГСЛ № 003939 от 30.01.2020 г.

«Строительство парка по улице К.Сыдиыкова в г.Кульсары, Жылыойского района, Атырауской области»

Рабочий проект

ТОМ II. Книга 2.

Конструкции железобетонные

Р-2025-2-2-КЖ

г.Павлодар 2025г.

Товарищество с ограниченной ответственностью "МЕТРИС"
010000, Республика Казахстан, г. Нур-Султан, улица Сакен Сейфуллин, дом №63/3. БИН: 111040015240 лицензия II категории ГСЛ № 003939 от 30.01.2020 г.

«Строительство парка по улице К.Сыдиыкова в г.Кульсары, Жылыойского района, Атырауской области»

Рабочий проект

ТОМ II. Книга 2.

Конструкции железобетонные

Р-2025-2-2-КЖ

Директор ТОО "Метрис" *Мухаметкалиева А.Е.*

Главный инженер проекта *Карамолдаев О.К.*

г.Павлодар-2025г.

Ведомость рабочих чертежей основного комплекта КЖ

Лист	Наименование	Примечание
КЖ-1	Общие данные	
КЖ-2	Общие планы	
КЖ-3	План №1	
КЖ-4	Схема армирования плана №1	
КЖ-5	План №2	
КЖ-6	Сиденье 4	
КЖ-7	Сиденье 5	
КЖ-8	Схема армирования сиденья 5	
КЖ-9	Сиденье 6	
КЖ-10	Колодец ВК-2. План колодца	
КЖ-11	План армирования колодца ВК-2	

Ведомость ссылочных и прилагаемых документов

Обозначение	Наименование	Примечание
	Ссылочные документы	
СП РК EN 1992	Проектирование железобетонных конструкций	
ГОСТ 34028-2016	Прокат арматурный для железобетонных конструкций. Технические условия	

ОБЩИЕ ДАННЫЕ

Рабочая документация "Строительство "Арбата" по проспекту Махамбета в первом микрорайоне г.Кульсары" разработан на основании:
- задания на проектирование утвержденного заказчиком
- эскизного проекта утвержденного заказчиком.

1. Рабочие чертежи разработаны для применения в районах с климатическими характеристиками приведенными ниже:

Климатический подрайон - IVГ;
Район по весу снегового покрова - I (0,80 кПа);
Район по давлению ветра - III (0,56 кПа);
Температура наружного воздуха наиболее холодной пятидневки обеспеченностью 0,92 - -26,6 С°;
Температура наружного воздуха наиболее холодных суток обеспеченностью 0,92 - - 28,9 С°;
Сейсмичность площадки строительства - 5 баллов.

Перечень актов освидетельствования скрытых работ
-Акт приемки опалубки
-Акт приемки арматурной стали, закладных деталей и анкеров
-Акт приемки изоляционных материалов
-Акт приемки швов, примыканий и стыков защиты
-Акт приемки защитного покрытия

Рабочая документация выполнен в соответствии с действующими нормами и правилами и предусматривает мероприятия, обеспечивающие взрывопожарную и пожарную безопасность при эксплуатации объекта, при соблюдений мероприятий предусмотренных проектом.

Гл. инженер проекта: Карамолдаев О.

Взам. инв. No | Подпись и дата | Инв. No подл.

Изм.	Кол.	Лист	N док.	Подпись	Дата	Р-3-2025-2.2-КЖ		
						Строительство парка по улице К.Сыдыкова в г.Кульсары Жылыойского района Атырауской области		
ГИП		Карамолдаев				Парк Сыдыков	Стадия: РП	Лист: 1 / Листов: 11
Разработал		Хасанов К.						
Проверил		Хасанова А.						
Д.контроль		Сапарова А.				Общие данные	ТОО Метрис	г.Павлодар 2025г

Формат А3

План №1

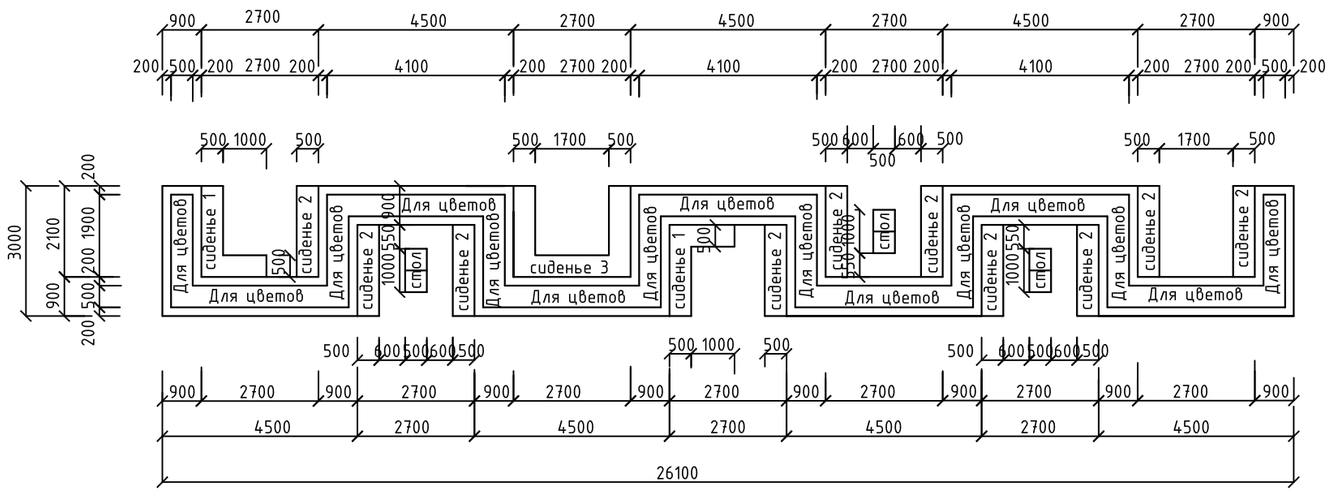

План №2

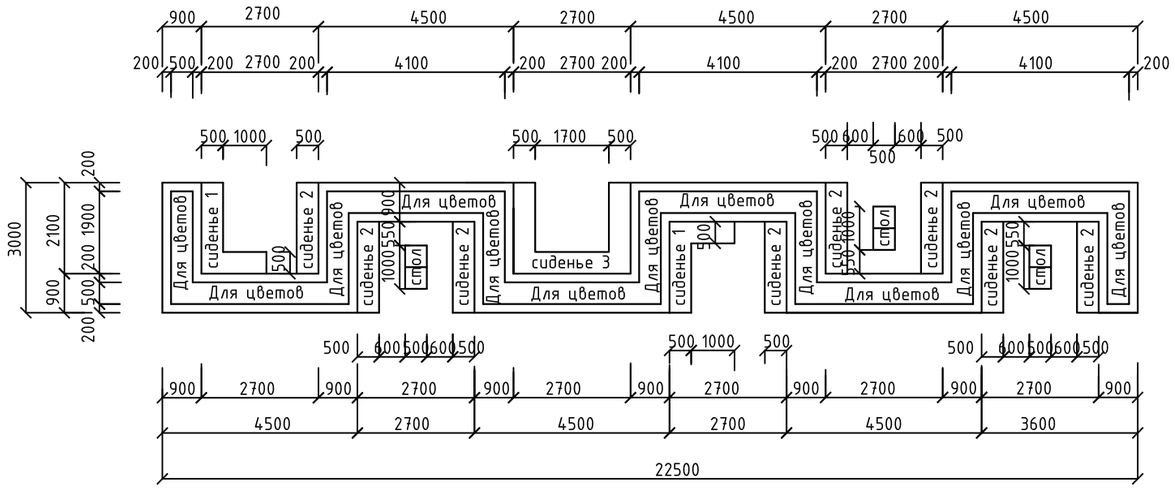

Спецификация

Марка поз.	Обозначение	Наименование	Кол-во	Масса ед.кг	Примечание
		План №1			
	см. лист КЖ-3	Сиденье 1	2		
	см. лист КЖ-3	Сиденье 2	10		
	см. лист КЖ-3	Сиденье 3	1		
	см. лист КЖ-3	Стол	3		
	см. лист КЖ-3	Для цветов п.м.	42,90		
		План №2			
	см. лист КЖ-3	Сиденье 1	2		
	см. лист КЖ-3	Сиденье 2	8		
	см. лист КЖ-3	Сиденье 3	1		
	см. лист КЖ-3	Для цветов п.м.	37,20		
	см. лист КЖ-3	Стол	3		

Порядок выполнения монолитных железобетонных конструкций.

1. *Установку арматурных стержней и изделий монолитных железобетонных конструкций производить только после полной установки щитовой опалубки и ее надежного закрепления.*
2. *Армирование осуществлять в следующем порядке;*
   - *Установка нижних арматур, арматуры вязать между собой в каждом пересечении вязальной проволокой; Нижние сетки армирования плиты устанавливаются в проектное положение с применением цементно-песчаных фиксаторов-подкладок.*
   - *Установка верхних арматур, арматуры вязать между собой в каждом пересечении вязальной проволокой. Для обеспечения проектного положения верхних сеток используются стальные фиксаторы "Ш-1" поддерживающие каркасы) с шагом 400х400мм в шахматном порядке.*
4. *Данный лист см. совместно с листом КЖ-3.*

Взам. инв. No

Подпись и дата

Инв. No подл.

Изм.	Кол.	Лист	N док.	Подпись	Дата	Р-3-2025-2.2-КЖ		
						Строительство парка по улице К.Сыдыкова в г.Кульсары Жылыойского района Атырауской области		
ГИП		Карамолдаев				Парк Сыдыков	Стадия: РП	Лист: 2	Листов: 11
Разработал		Хасанов К.						
Проверил		Хасанова А.						
Д.контроль		Сапарова А.				Планы	ТОО Метрис г.Павлодар 2025г	

Формат А2

План №1

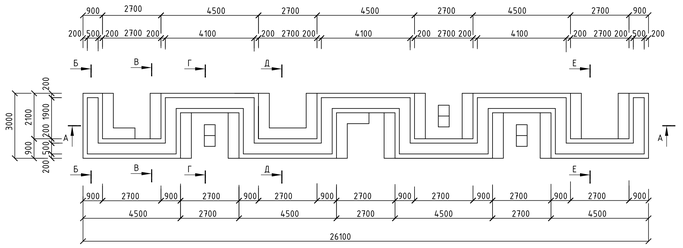

А – А

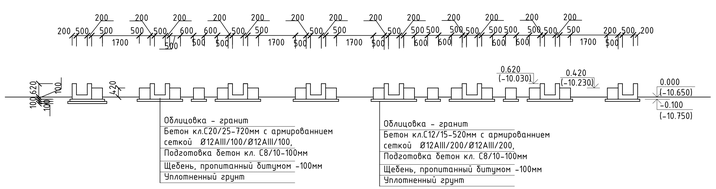

Б – Б

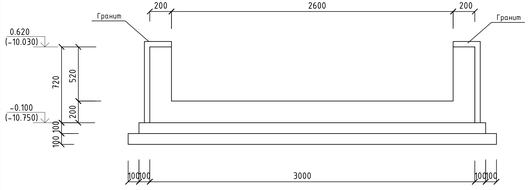

В – В

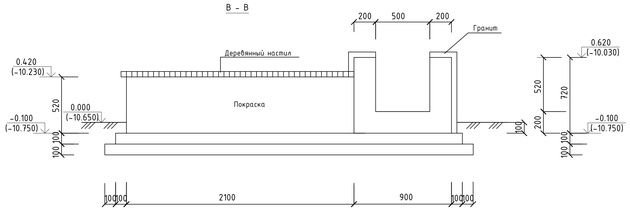

Г – Г

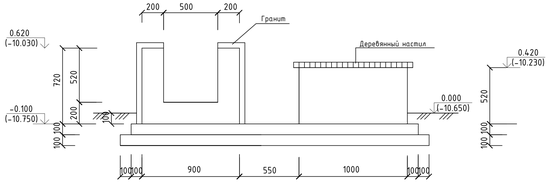

Д – Д

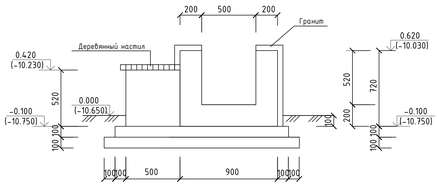

Е – Е

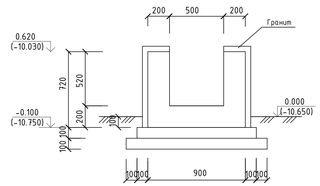

Спецификация

Марка поз.	Обозначение	Наименование	Кол-во	Масса ед.кг	Примечание
		План №1			
		Для цветов			
	(231–201–0101)	Плита из гранита			54,916м²
		Сиденье 1			
	ГОСТ 8486–86 (215–202–0501)	Деревянный брус обрезной толщ.75мм			1,98м²
	СТ РК 1168–2006(232–503–0505)	Декоративная штукатурка "Шуба			1,512м²
		Покраска			1,512м²
		Сиденье 2			
	ГОСТ 8486–86 (215–202–0501)	Деревянный брус обрезной толщ.75мм			1,32м²
	СТ РК 1168–2006(232–503–0505)	Декоративная штукатурка "Шуба			1,092м²
		Покраска			1,092м²
		Сиденье 3			
	ГОСТ 8486–86 (215–202–0501)	Деревянный брус обрезной толщ.75мм			3,66м²
	СТ РК 1168–2006(232–503–0505)	Декоративная штукатурка "Шуба			2,478м²
		Покраска			2,478м²
		Стол–тумба			
	ГОСТ 8486–86 (215–202–0501)	Деревянный брус обрезной толщ.40мм			2,10м²

Примечание

1. *Железобетонная конструкция для цветов выполнена из бетона класса С20/25 высотой 720мм, на сульфатостойком цементе ГОСТ 22266–2013, конструкция сидений и стола–тумба выполнены из бетона кл.С12/15 высотой 520мм.*
2. *Под конструкцией для цветов и конструкциями сидений и стола–тумбы устанавливается бетонная подготовка кл.С8/10 толщ.100мм и щебень фр.20–40мм толщиной 100мм, пропитанная битумом до полного насыщения.*
3. *Все боковые железобетонные поверхности, соприкасающиеся с грунтом, обклеить двумя слоями битумно–полимерной мастикой ГОСТ 30693–2000 общей толщ.2,5мм.*
4. *Снятие опалубки производить после достижения бетоном 70% проектной прочности.*
5. *Работы по возведению монолитных железобетонных конструкций выполнять в соответствии с требованиями СН РК 5.03–07–2013, СП РК 5.03–107–2013.*
6. *Деталь для фиксации (Ш–1) арматуры верхней зоны плиты из арматуры Ø12(240) установить с ш.400х400мм в шахматном порядке.*

							Р-3-2025-2.2-КЖ
							Строительство парка по улице К.Сидикова в г.Кульсары Жылыойского района Атырауской области
Изм.	Кол.	Лист	N док.	Подпись	Дата		
ГИП		Карамолдин				Парк Сидиков	Стадия: Р/Т; Лист: 3; Листов: 11
Разработал		Касанов К.					
Проверил		Хасанова А.					
Н.контроль		Сапарова А.				План 1	ТОО Ингеко г.Павлодар 2025г

Инв. № подл. | Подпись и дата | Взам. инв. №

Формат А3х4

План №1

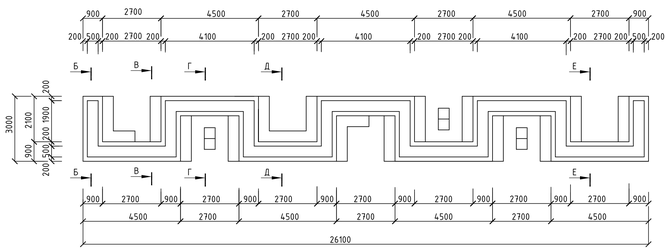

В - В
Схема армирования

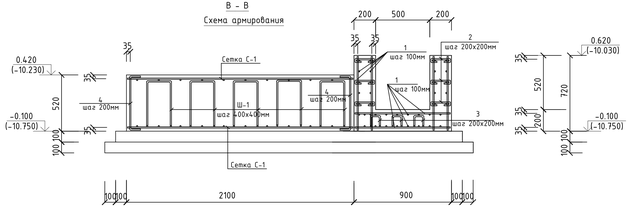

Д - Д
Схема армирования

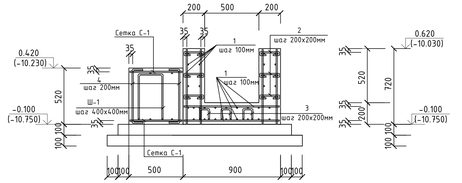

Г - Г
Схема армирования

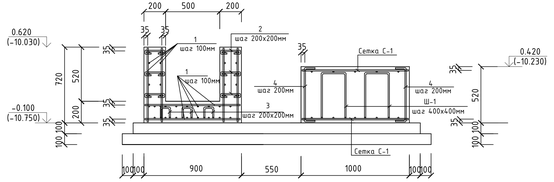

Е - Е
Схема армирования

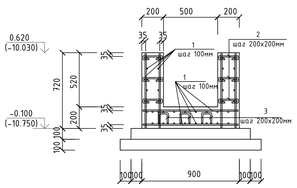

Б - Б

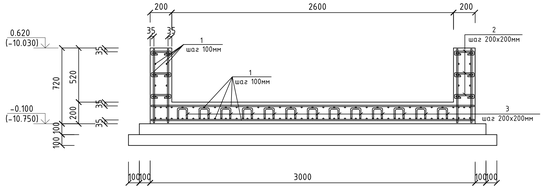

Ведомость стали		Ведомость стали	
Поз.	Эскиз	Поз.	Эскиз
2	50 50 150 50 50 L=350 мм	4	100 500 100 L=700мм
3	200 106 106 100 100 L=612мм	Ш-1	200 426 426 100 100 L=1252мм

1. Данный лист смотри совместно с л.КЖ-3.

Спецификация

Марка поз.	Обозначение	Наименование	Кол-во	Масса ед.кг	Примечание
		Для цветов плана 1			
1	СТ РК 2591-2014 (код 214-210-0201-0004)	Ф12А-400 п.м.	3084,32	0,888	2738,88
2	СТ РК 2591-2014 (код 214-210-0201-0004)	Ф12А-400 L=350	1269	0,31	393,39
3	СТ РК 2591-2014 (код 214-210-0101-0004)	Ф12А-240 L=612	390	0,54	210,60
	ГОСТ 7473-2010 (код 212-101-2301)	Бетон кл.С20/25 на с/с цем.			19,41м³
	ГОСТ 7473-2010 (код 212-101-1714)	Бетон кл.С8/10 на с/с цем.W6 F150			4,741м³
	СТ РК 1284-2004 (код 212-201-0406)	Щебень фр.20-40мм			5,629м³
	ГОСТ 30693-2000 (код 235-201-0204)	Битумная мастика			8,76м²
		Сиденье 1			
С-1	СТ РК 2591-2014 (код 214-210-0201-0004)	Ф12А-400/200/Ф12А-400/200	35,76п.м	0,888	31,75кг
4	СТ РК 2591-2014 (код 214-210-0201-0004)	Ф12А-400 L=700	39	0,622	24,258
Ш-1	СТ РК 2591-2014 (код 214-210-0101-0004)	Ф12А-240 L=1252	7	1,112	7,784
	ГОСТ 7473-2010 (код 212-101-2001)	Бетон кл.С12/15 на с/с цем.			0,806м³
	ГОСТ 7473-2010 (код 212-101-1714)	Бетон кл.С8/10 на с/с цем.W6 F150			0,16м³
	СТ РК 1284-2004 (код 212-201-0406)	Щебень фр.20-40мм			0,132м³
	ГОСТ 30693-2000 (код 235-201-0204)	Битумная мастика			0,98м²
		Сиденье 2			
С-1	СТ РК 2591-2014 (код 214-210-0201-0004)	Ф12А-400/200/Ф12А-400/200	21,12п.м	0,888	18,75кг
4	СТ РК 2591-2014 (код 214-210-0201-0004)	Ф12А-400 L=700	26	0,622	16,172
Ш-1	СТ РК 2591-2014 (код 214-210-0101-0004)	Ф12А-240 L=1252	5	1,112	5,56
	ГОСТ 7473-2010 (код 212-101-2001)	Бетон кл.С12/15 на с/с цем.			0,546м³
	ГОСТ 7473-2010 (код 212-101-1714)	Бетон кл.С8/10 на с/с цем.W6 F150			0,105м³
	СТ РК 1284-2004 (код 212-201-0406)	Щебень фр.20-40мм			0,084м³
	ГОСТ 30693-2000 (код 235-201-0204)	Битумная мастика			0,73м²
		Сиденье 3			
С-1	СТ РК 2591-2014 (код 214-210-0201-0004)	Ф12А-400/200/Ф12А-400/200	66,96п.м	0,888	59,46кг
4	СТ РК 2591-2014 (код 214-210-0201-0004)	Ф12А-400 L=700	39	0,622	24,258
Ш-1	СТ РК 2591-2014 (код 214-210-0101-0004)	Ф12А-240 L=1252	14	1,112	15,568
	ГОСТ 7473-2010 (код 212-101-2001)	Бетон кл.С12/15 на с/с цем.			1,534м³
	ГОСТ 7473-2010 (код 212-101-1714)	Бетон кл.С8/10 на с/с цем.W6 F150			0,285м³
	СТ РК 1284-2004 (код 212-201-0406)	Щебень фр.20-40мм			0,26м³
	ГОСТ 30693-2000 (код 235-201-0204)	Битумная мастика			1,08м²
		Стол-тумба			
С-1	СТ РК 2591-2014 (код 214-210-0201-0004)	Ф12А-400/200/Ф12А-400/200	10,68п.м	0,888	9,48кг
4	СТ РК 2591-2014 (код 214-210-0201-0004)	Ф12А-400 L=700	16	0,622	9,952
Ш-1	СТ РК 2591-2014 (код 214-210-0101-0004)	Ф12А-240 L=1252	2	1,112	2,224
	ГОСТ 7473-2010 (код 212-101-2001)	Бетон кл.С12/15 на с/с цем.			0,26м³
	ГОСТ 7473-2010 (код 212-101-1714)	Бетон кл.С8/10 на с/с цем.W6 F150			0,084м³
	СТ РК 1284-2004 (код 212-201-0406)	Щебень фр.20-40мм			0,126м³
	ГОСТ 30693-2000 (код 235-201-0204)	Битумная мастика			1,02м²

Изм.	Кол.	Лист	N док	Подпись	Дата
ГИП		Карамолдин			
Разработал		Хасанов К.			
Проверил		Хасанова А.			
Д.контроль		Сапарова А.			

Р-3-2025-2.2-КЖ

Строительство парка по улице К.Сыдыкова в г.Кульсары Жылыойского района Атырауской области

Парк Сыдыков

Стадия	Лист	Листов
РП	4	11

План 1. Схема армирования

ТОО Мегрис г.Павлодар 2025г

Формат А3х4

Инв. № подл. | Подпись и дата | Взам. инв. №

План №2

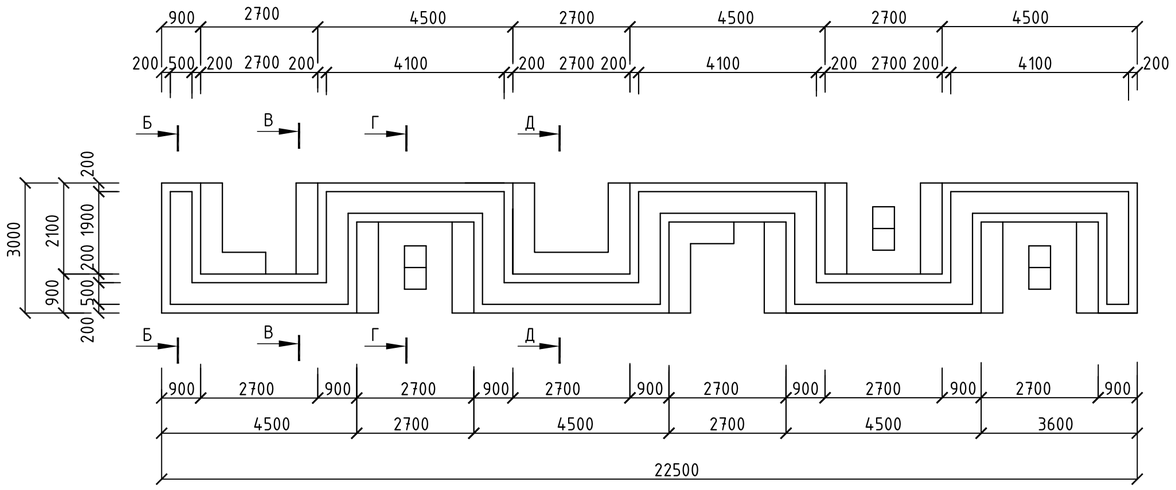

Спецификация

Марка поз.	Обозначение	Наименование	Кол-во	Масса ед.кг	Примечание
		Для цветов плана 2			
1	СТ РК 2591-2014 (код 214-210-0201-0004)	Ф12А-400 п.м.	2660,6	0,888	2362,61
2	СТ РК 2591-2014 (код 214-210-0201-0004)	Ф12А-400 L=350	1104	0,31	342,24
3	СТ РК 2591-2014 (код 214-210-0101-0004)	Ф12А-240 L=612	338	0,54	182,52
	ГОСТ 7473-2010 (код 212-101-2301)	Бетон кл.С20/25 на с/с цем.			16,861м^3
	ГОСТ 7473-2010 (код 212-101-1714)	Бетон кл.С8/10 на с/с цем.W6 F150			4,114м^3
	СТ РК 1284-2004 (код 212-201-0406)	Щебень фр.20-40мм			4,888м^3
	ГОСТ 30693-2000 (код 235-201-0204)	Битумная мастика			8,76м^2
	(код 231-201-0101)	Облицовка гранитом			47,619м^2

Примечание

1. Железобетонная конструкция для цветов выполнена из бетона класса С20/25 высотой 720мм, на сульфатостойком цементе ГОСТ 22266-2013, конструкция сидений и стол-тумба выполнены из бетона кл.С12/15 высотой 520мм.
2. Под конструкцией для цветов и конструкциями сидений и стола-тумбы устанавливается бетонная подготовка кл.С8/10 толщ.100мм и щебень фр.20-40мм толщиной 100мм, пропитанная битумом до полного насыщения.
3. Все боковые железобетонные поверхности, соприкасающиеся с грунтом, обмазать двумя слоями битумно-полимерной мастикой ГОСТ 30693-2000 общей толщ.2,5мм.
4. Снятие опалубки производить после достижения бетоном 70% проектной прочности.
5. Работы по возведению монолитных железобетонных конструкций выполнять в соответствии с требованиями СН РК 5.03-07-2013, СП РК 5.03-107-2013.
6. Деталь для фиксации (Ш-1) арматуры верхней зоны плиты из арматуры Ф12(240) установить с ш.400х400мм в шахматном порядке.

Изм.	Кол.	Лист	N док.	Подпись	Дата	Р-3-2025-2.2-КЖ		
						Строительство парка по улице К.Сыдыкова в г.Кульсары Жылыойского района Атырауской области		
ГИП		Карамолдаев				Парк Сыдыков	Стадия: РП	Лист: 5	Листов: 11
Разработал		Хасанов К.						
Проверил		Хасанова А.						
Д.контроль		Сапарова А.				План 2	ТОО Метрис г.Павлодар 2025г	

Взам. инв. No | Подпись и дата | Инв. No подл.

Формат А2

Сиденье №4

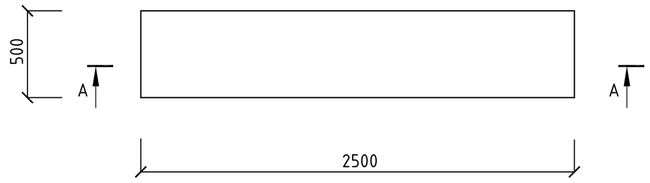

А - А

Схема армирования

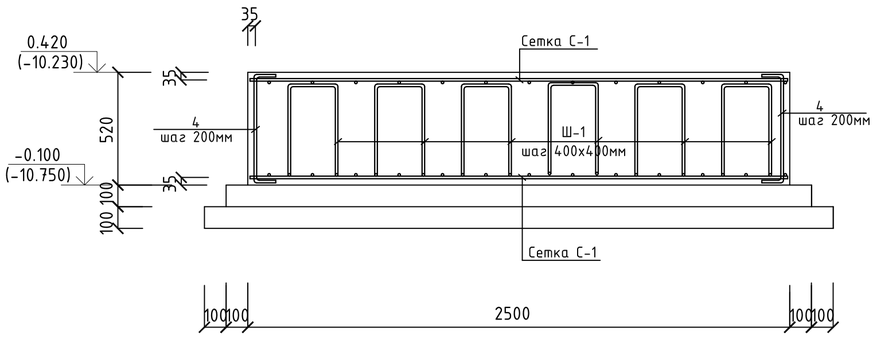

А - А

Облицовка - гранит

Бетон кл.С12/15-520мм с армированнием сеткой Ø12AIII/200/Ø12AIII/200,

Подготовка бетон кл. С8/10-100мм

Щебень, пропитанный битумом -100мм

Уплотненный грунт

Спецификация

Марка поз.	Обозначение	Наименование	Кол-во	Масса ед.кг	Примечание
		Сиденье 4	4		
С-1	СТ РК 2591-2014 (код 214-210-0201-0004)	Ø12А-400/200/Ø12А-400/200	27,36п.м	0,888	24,30кг
4	СТ РК 2591-2014 (код 214-210-0201-0004)	Ø12А-400 L=700	32	0,622	19,90
Ш-1	СТ РК 2591-2014 (код 214-210-0101-0004)	Ø12А-240 L=1252	6	1,112	6,672
	ГОСТ 7473-2010 (код 212-101-2001)	Бетон кл.С12/15 на с/с цем.			0,65м^3
	ГОСТ 7473-2010 (код 212-101-1714)	Бетон кл.С8/10 на с/с цем.W6 F150			0,189м^3
	СТ РК 1284-2004 (код 212-201-0406)	Щебень фр.20-40мм			0,261м^3
	ГОСТ 30693-2000 (код 235-201-0204)	Битумная мастика			1,28м^2
	ГОСТ 8486-86 (215-202-0501)	Деревянный брус обрезной толщ.75мм			1,89м^2
	СТ РК 1168-2006(232-503-0505)	Декоративная штукатурка "Шуба			3,12м^2
		Покраска			3,12м^2

Примечание

1. *Железобетонная конструкция сиденья выполнена из бетона класса С12/15 высотой 520мм, на сульфатостойком цементе ГОСТ 22266-2013.*
2. *Под конструкцией сидения устанавливается бетонная подготовка кл.С8/10 толщ.100мм и щебень фр.20-40мм толщиной 100мм, пропитанная битумом до полного насыщения.*
3. *Все боковые железобетонные поверхности, соприкасающиеся с грунтом, обмазать двумя слоями битумно-полимерной мастикой ГОСТ 30693-2000 общей толщ.2,5мм.*
4. *Снятие опалубки производить после достижения бетоном 70% проектной прочности.*
5. *Работы по возведению монолитных железобетонных конструкций выполнять в соответствии с требованиями СН РК 5.03-07-2013, СП РК 5.03-107-2013.*
6. *Деталь для фиксации (Ш-1) арматуры верхней зоны плиты из арматуры Ф12(240) установить с ш.400х400мм в шахматном порядке.*

Изм.	Кол.	Лист	N док.	Подпись	Дата	Р-3-2025-2.2-КЖ		
						Строительство парка по улице К.Сыдыкова в г.Кульсары Жылыойского района Атырауской области		
ГИП		Карамолдаев				Парк Сыдыков	Стадия: РП	Лист: 6 / Листов: 11
Разработал		Хасанов К.						
Проверил		Хасанова А.						
Д.контроль		Сапарова А.				Сиденье 4	ТОО Метрис	г.Павлодар 2025г

Взам. инв. No | Подпись и дата | Инв. No подл.

Формат А2

Сиденье 5

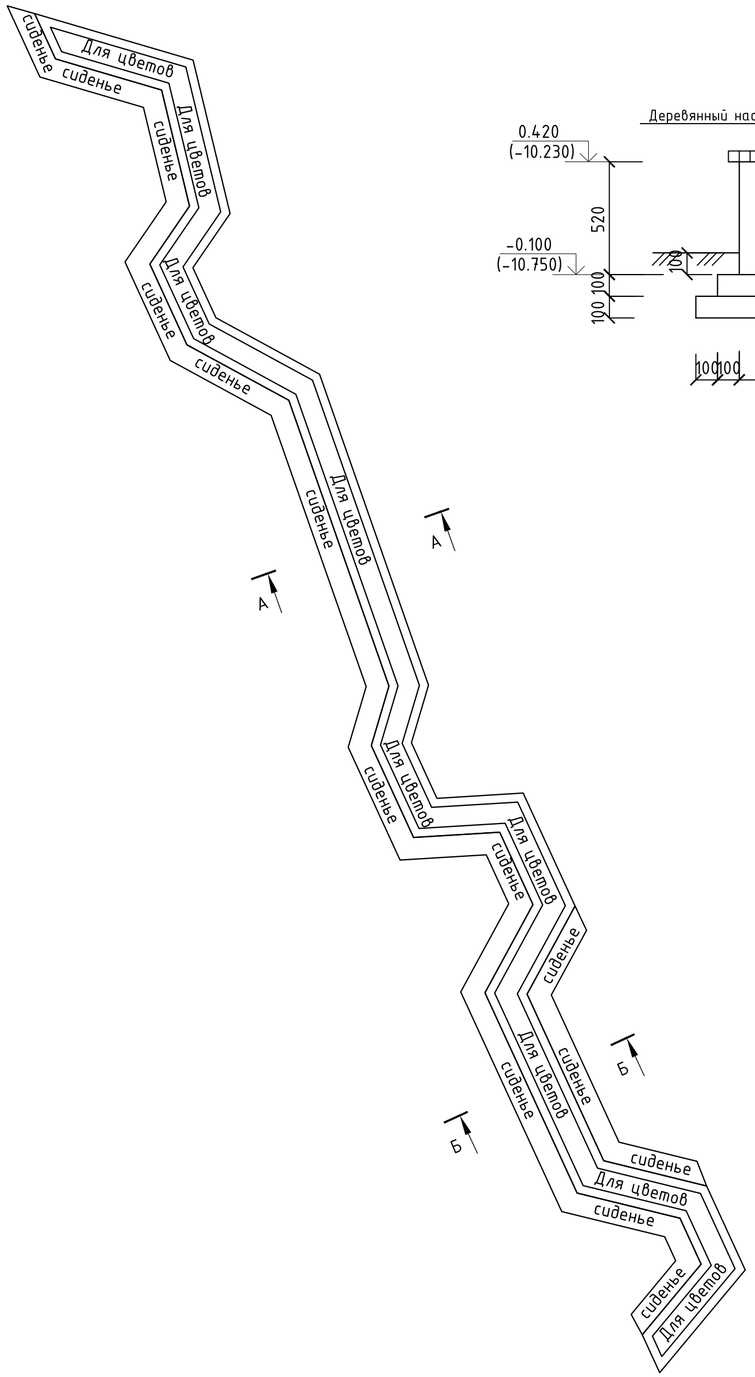

А - А

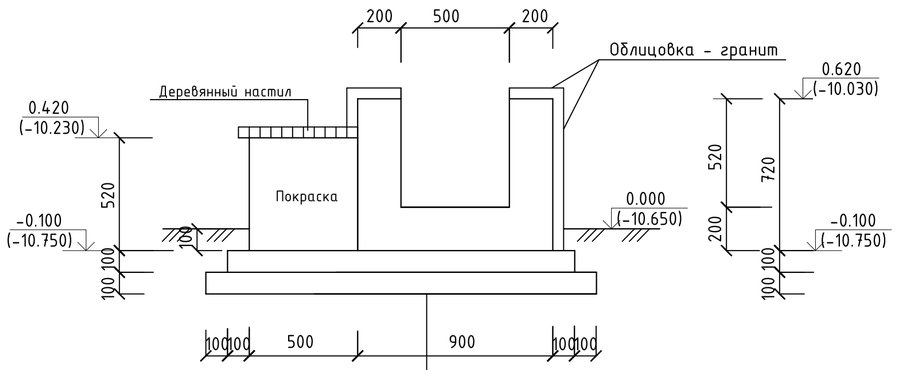

Б - Б

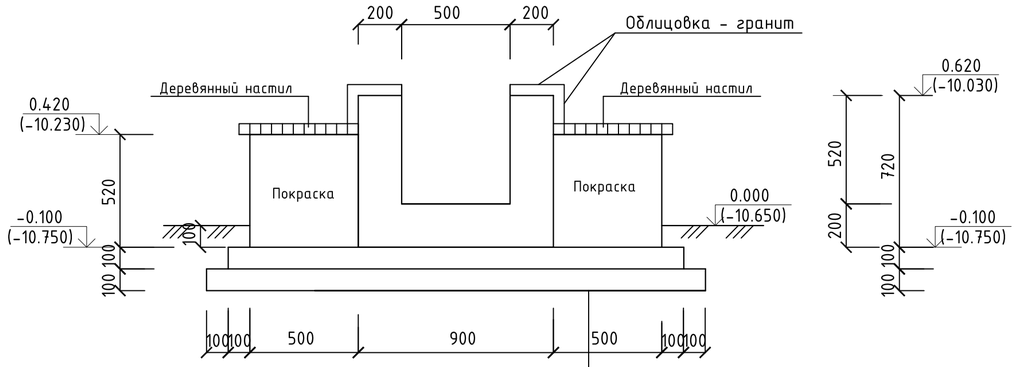

Взам. инв. No	
Подпись и дата	
Инв. No подл.	

Изм.	Кол.	Лист	N док.	Подпись	Дата	Р-3-2025-2.2-КЖ		
						Строительство парка по улице К.Сыдыкова в г.Кульсары Жылыойского района Атырауской области		
ГИП		Карамолдаев				Парк Сыдыков	Стадия: РП	Лист: 7 / Листов: 11
Разработал		Хасанов К.						
Проверил		Хасанова А.						
Д.контроль		Сапарова А.				Сиденье 5	ТОО Метрис	г.Павлодар 2025г

Формат А2

План цветочницы

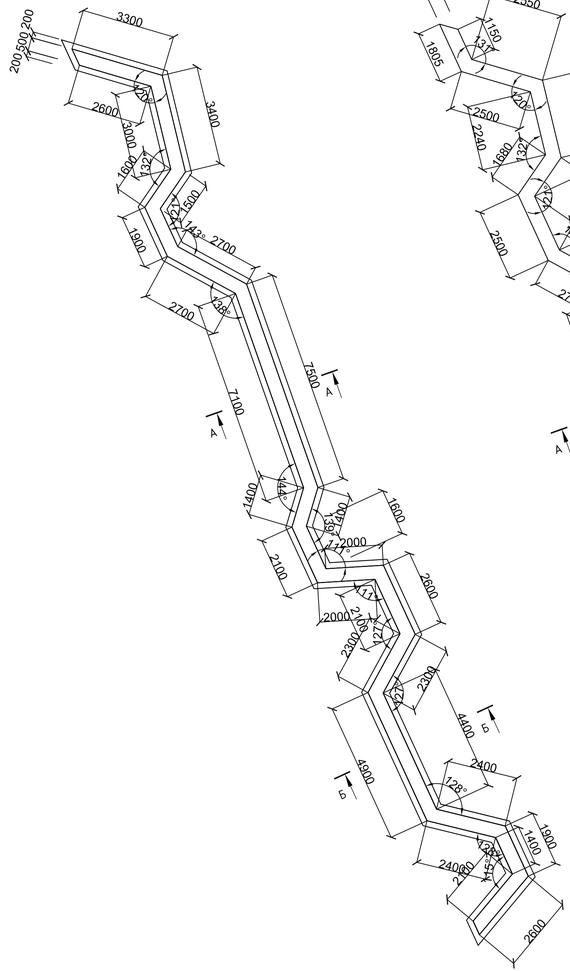

План сиденья

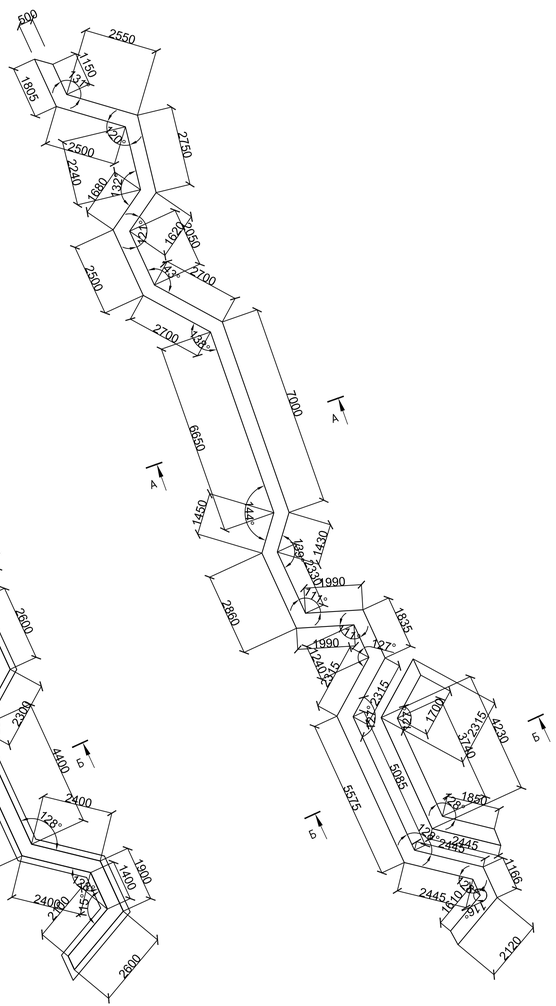

А - А

Схема армирования

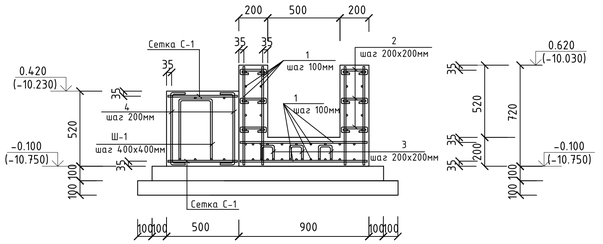

Б - Б

Схема армирования

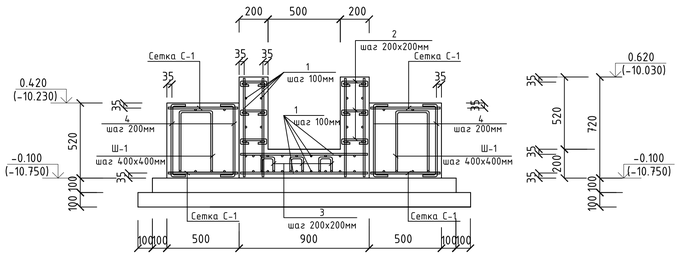

Спецификация

Марка поз.	Обозначение	Наименование	Кол-во	Масса ед.кг	Примечание
		Сиденье 5			
		Цветочница			
1	СТ РК 2591-2014 (код 214-210-0201-0004)	Ф12А-400 п.м.	3070,28	0,888	2726,41
2	СТ РК 2591-2014 (код 214-210-0201-0004)	Ф12А-400 L=350	1260	0,31	390,60
3	СТ РК 2591-2014 (код 214-210-0101-0004)	Ф12А-240 L=612	1260	0,54	680,40
	ГОСТ 7473-2010 (код 212-101-2301)	Бетон кл.С20/25 на с/с цем.			17,62м³
	ГОСТ 7473-2010 (код 212-101-1714)	Бетон кл.С8/10 на с/с цем.W6 F150			4,393м³
	СТ РК 1284-2004 (код 212-201-0406)	Щебень фр.20-40мм			5,246м³
	ГОСТ 30693-2000 (код 235-201-0204)	Битумная мастика			60,83м²
	ГОСТ 23342-2012 (231-201-0204)	Плита из гранита			51,57м²
		Сиденье			
С-1	СТ РК 2591-2014 (код 214-210-0201-0004)	Ф12А-400/200/Ф12А-400/200	35,76п.м	0,888	31,75кг
4	СТ РК 2591-2014 (код 214-210-0201-0004)	Ф12А-400 L=700	39	0,622	24,258
Ш-1	СТ РК 2591-2014 (код 214-210-0101-0004)	Ф12А-240 L=1252	7	1,112	7,784
	ГОСТ 7473-2010 (код 212-101-2001)	Бетон кл.С12/15 на с/с цем.			12,60м³
	ГОСТ 7473-2010 (код 212-101-1714)	Бетон кл.С8/10 на с/с цем.W6 F150			2,422м³
	СТ РК 1284-2004 (код 212-201-0406)	Щебень фр.20-40мм			3,427м³
	ГОСТ 30693-2000 (код 235-201-0204)	Битумная мастика			34,15м²
	ГОСТ 8486-86 (215-202-0501)	Деревянный брус обрезной толщ.75мм			29,25м²
	СТ РК 1168-2006(232-503-0505)	Декоративная штукатурка "Шуба			17,35м²
		Покраска			17,35м²

Примечание

1. *Железобетонная конструкция для цветов выполнена из бетона класса С20/25 высотой 720мм, на сульфатостойком цементе ГОСТ 22266-2013, конструкция сидении выполнены из бетона кл.С12/15 высотой 520мм.*
2. *Под конструкцией для цветов и конструкциями сидений устанавливается бетонная подготовка кл.С8/10 толщ.100мм и щебень фр.20-40мм толщиной 100мм, пропитанная битумом до полного насыщения.*
3. *Все боковые железобетонные поверхности, соприкасающиеся с грунтом, обмазать двумя слоями битумно-полимерной мастикой ГОСТ 30693-2000 общей толщ.2,5мм.*
4. *Снятие опалубки производить после достижения бетоном 70% проектной прочности.*
5. *Работы по возведению монолитных железобетонных конструкций выполнять в соответствии с требованиями СН РК 5.03-07-2013, СП РК 5.03-107-2013.*
6. *Деталь для фиксации (Ш-1) арматуры верхней зоны плиты из арматуры Ф12(240) установить с ш.400х400мм в шахматном порядке.*

Изм.	Кол.	Лист	N док.	Подпись	Дата
ГИП		Карамолдаев			
Разработал		Хасанов К.			
Проверил		Хасанова А.			
Д.контроль		Сапарова А.			

Р-3-2025-2.2-КЖ

Строительство парка по улице К.Сыдыкова в г.Кульсары Жылыойского района Атырауской области

Стадия	Лист	Листов
РП	8	11

Парк Сыдыков

Сиденье 5. Схема армирования

ТОО Метрис

г.Павлодар 2025г

Взам. инв. No | Подпись и дата | Инв. No подл.

Формат А3х3

Сиденье 6

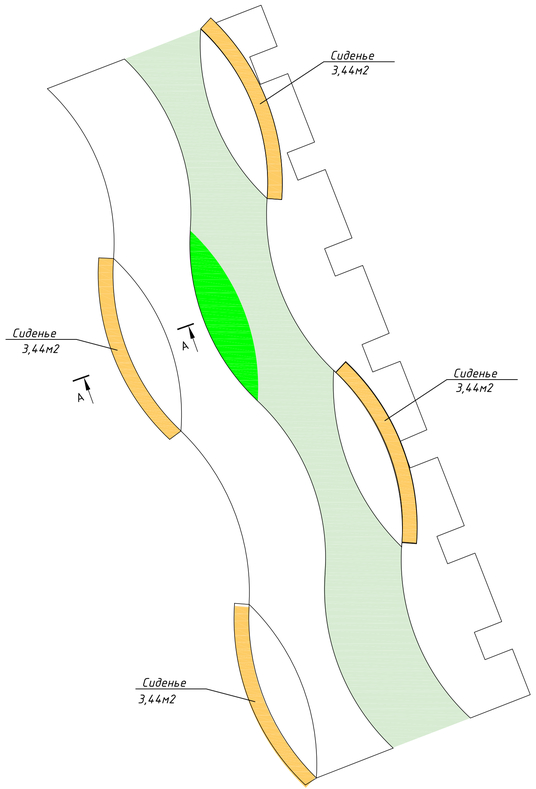

Сиденье 6

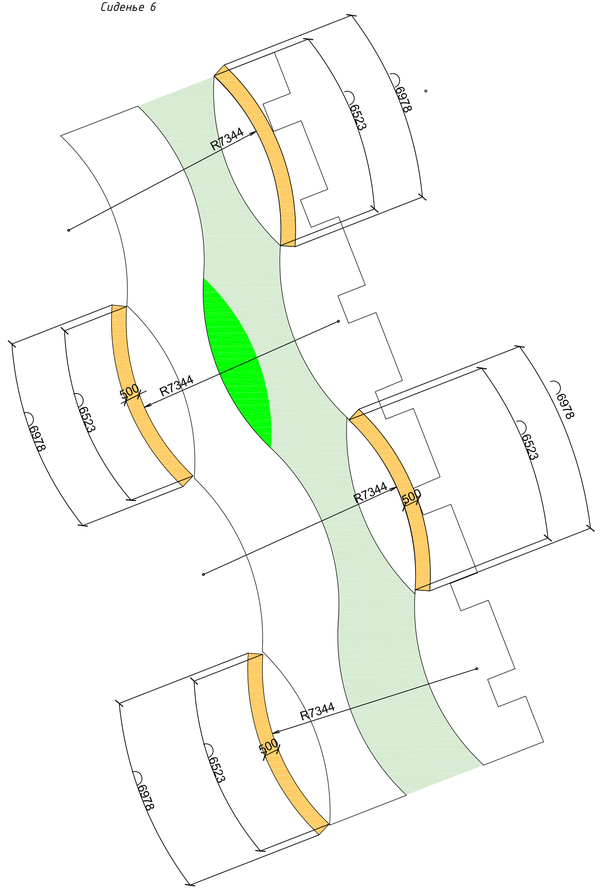

А – А

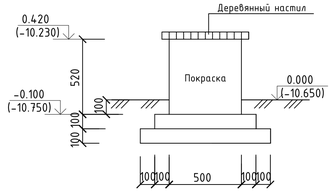

А – А

Схема армирования

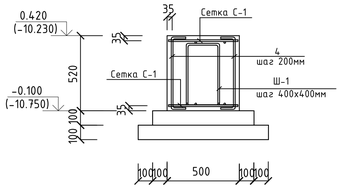

Спецификация на один элемент

Марка поз.	Обозначение	Наименование	Кол-во	Масса ед.кг	Примечание
		Сиденье 6	4		
С-1	СТ РК 2591-2014 (код 214-210-0201-0004)	Ф12А-400/200/Ф12А-400/200	38,28п.м	0,888	33,99кг
4	СТ РК 2591-2014 (код 214-210-0201-0004)	Ф12А-400 L=700	78	0,622	48,516
Ш-1	СТ РК 2591-2014 (код 214-210-0101-0004)	Ф12А-240 L=1252	18	1,112	20,016
	ГОСТ 7473-2010 (код 212-101-2001)	Бетон кл.С12/15 на с/с цем.			1,82м^3
	ГОСТ 7473-2010 (код 212-101-1714)	Бетон кл.С8/10 на с/с цем.W6 F150			0,5м^3
	СТ РК 1284-2004 (код 212-201-0406)	Щебень фр.20-40мм			0,65м^3
	ГОСТ 30693-2000 (код 235-201-0204)	Битумная мастика			8,0м^2
	ГОСТ 8486-86 (215-202-0501)	Деревянный брус обрезной толщ.75мм			5,0м^2
	СТ РК 1168-2006 (232-503-0505)	Декоративная штукатурка "Шубка"			2,94м^2
		Покраска			2,94м^2

Примечание

1. *Железобетонная конструкция сиденья выполнена из бетона класса С12/15 высотой 520мм, на сульфатостойком цементе ГОСТ 22266-2013.*
2. *Под конструкцией сидения устанавливается бетонная подготовка кл.С8/10 толщ.100мм и щебень фр.20-40мм толщиной 100мм, пропитанная битумом до полного насыщения.*
3. *Все доковые железобетонные поверхности, соприкасающиеся с грунтом, обмазать двумя слоями битумно-полимерной мастикой ГОСТ 30693-2000 общей толщ.2,5мм.*
4. *Снятие опалубки производить после достижения бетоном 70% проектной прочности.*
5. *Работы по возведению монолитных железобетонных конструкций выполнять в соответствии с требованиями СН РК 5.03-07-2013, СП РК 5.03-107-2013.*
6. *Деталь для фиксации (Ш-1) арматуры верхней зоны плиты из арматуры Ф12(240) установить с ш.400х400мм в шахматном порядке.*

Изм.	Кол.	Лист	N док.	Подпись	Дата	Р-3-2025-2.2-КЖ		
						Строительство парка по улице К.Сыдыкова в г.Кульсары Жылыойского района Атырауской области		
ГИП		Карамолдаев						
Разработал		Хасанов К.				Парк Сыдыков	Стадия: Р/Т	Лист: 9 / Листов: 11
Проверил		Хасанова А.						
Д.контроль		Сапарова А.				Сиденье 6	ТОО Метрис	г.Павлодар 2025г

Взам. инв. No | Подпись и дата | Инв. No подл.

Формат А3х3

ПЛАН КОЛОДЦА ВК–2
1:50

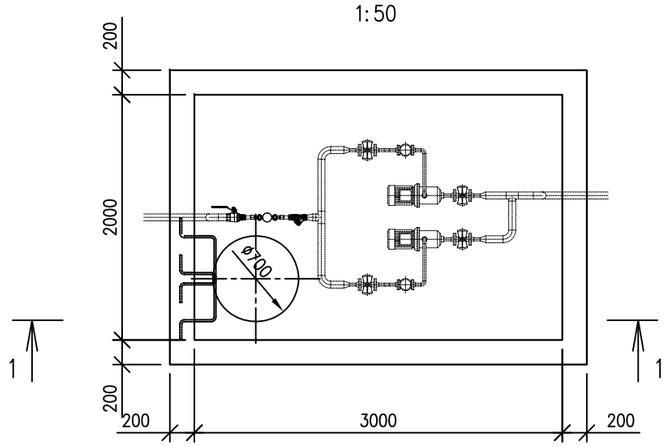

ПЛИТА ПОКРЫТИЯ Пп–1
1:50

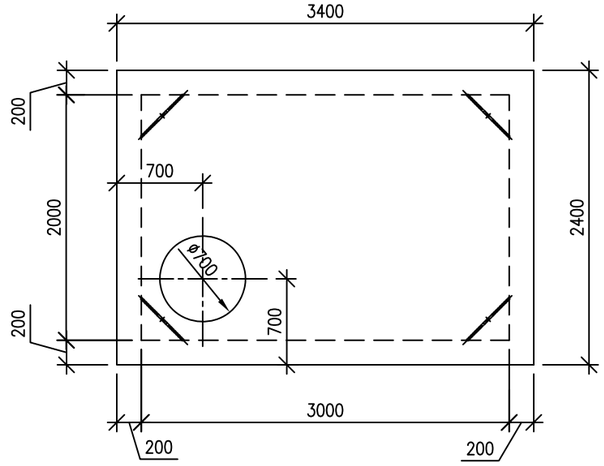

РАЗРЕЗ 1–1
1:50

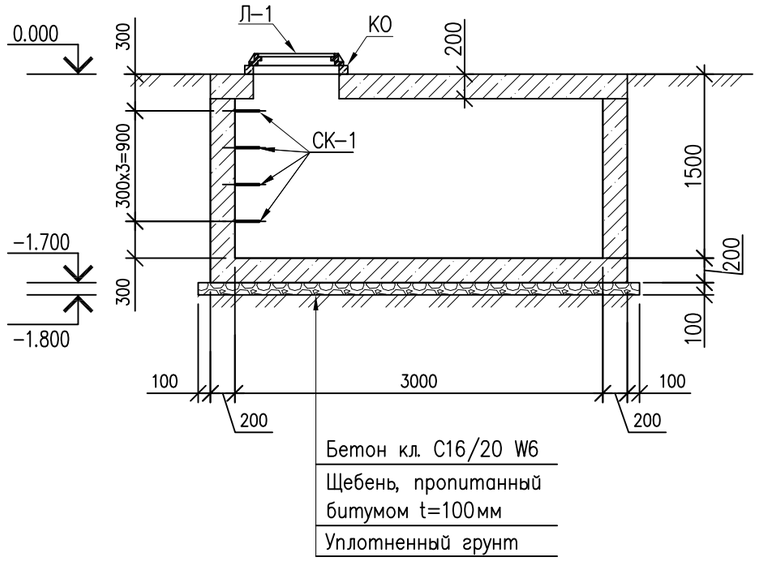

СКОБА СК–1
1:20

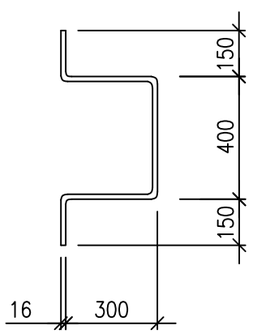

ПРИМЕЧАНИЕ:

1. Размеры отмечены * уточняются по месту.
2. Данный лист читать совместно с марки НВ и ГП.
3 Данный лист читать совместно с листом АС–.

СПЕЦИФИКАЦИЯ КОНСТРУКТИВНЫХ ЭЛЕМЕНТОВ

Марка поз.	Обозначение	Наименование	Кол. шт.	Масса ед. кг	Примеч.
Вк–1		Колодец монолитный ВК–2	1		
КО	Серия 3.900.1–14 вып.1 (АГСК 225–101–0201)	Кольцо опорное КО6	1	50	
Л–1	ГОСТ 3634–99 (АГСК 244–202–0101)	Люк чугунный тип "Л"	1	60	
СК–1	ГОСТ 34028–2016 (АГСК 214–210–0102–0002)	Пруток 1ф МД 16х11700–А400 L=1300мм	4	2,05	8,2кг

Согласовано

Взам. инв. №

Подп. и дата

Инв. № подл.

Изм.	Кол.	Лист	N док.	Подпись	Дата
ГИП		Карамолдаев			
Проверил		Карамолдаев			
Разработал		Таупихова			
Н.контроль		Сапарова			

Р-3-2025-2.2-КЖ

"Строительство парка по улице К.Сыдыкова в г.Кульсары, Жылыойский район, Атырауской области"

Архитектурно-строительные решения	Стадия	Лист	Листов
	РП	10	

Колодец ВК-2. План колодца

ТОО Метрис

г.Павлодар 2025г

Формат А3

ПЛАН АРМИРОВАНИЯ КОЛОДЦА ВК-2
1:50

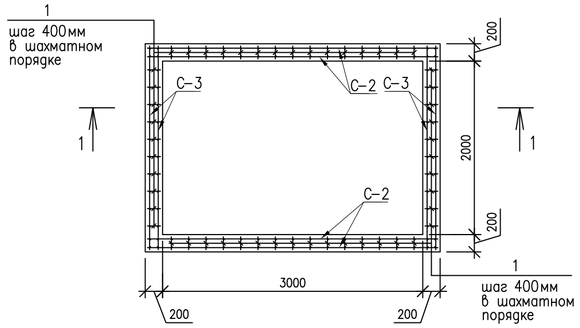

ПЛАН АРМИРОВАНИЯ ПЛИТЫ
1:50

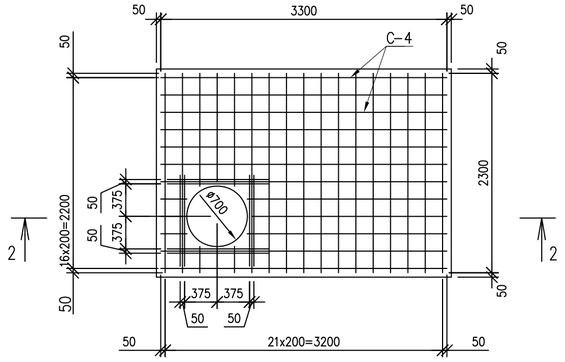

СПЕЦИФИКАЦИЯ КОНСТРУКТИВНЫХ ЭЛЕМЕНТОВ

Марка поз.	Обозначение	Наименование	Кол. шт.	Масса ед. кг	Примеч.
		Армирование колодца ВК-2			
1	ГОСТ 34028-2016 (АГСК 214-210-0101-0002)	Пруток 1ф МД 8х11700-А240 L=150мм	170	0,06	10,2
2	ГОСТ 34028-2016 (АГСК 214-210-0201-0004)	Пруток 1ф МД 12х11700-А400 L=100мм	50	0,08	4,0
С-1	ГОСТ 23279-2012 (АГСК 214-403-0103)	Сетка 2С 12А500С-200 / 12А500С-200 235х335	2	70,1	140,2
С-2	ГОСТ 23279-2012 (АГСК 214-403-0103)	Сетка 2С 12А500С-200 / 12А500С-200 335х145	4	43,2	172,8
С-3	ГОСТ 23279-2012 (АГСК 214-403-0103)	Сетка 2С 12А500С-200 / 12А500С-200 235х145	4	30,3	121,2
	ГОСТ 7473-2010 (АГСК 212-101-2103)	Бетон сульфатостойкий С16/20, W6 F100			4,2 м3
	СТ РК 1284-2004 (АГСК 211-201-0406)	Щебень пропитан. битумом -100мм			1,0 м3
		Армирование плиты			
3	ГОСТ 34028-2016 (АГСК 214-210-0101-0002)	Пруток 1ф МД 8х11700-А240 L=170мм	50	0,07	3,5
4	ГОСТ 34028-2016 (АГСК 214-210-0202-0001)	Пруток 1ф МД 14х11700-А400 L=1150мм	16	1,39	22,2
С-4	ГОСТ 23279-2012 (АГСК 214-403-0103)	Сетка 2С 12А500С-200 / 12А500С-200 235х335	2	70,1	140,2
П-1	ГОСТ 34028-2016 (АГСК 214-210-0202-0002)	Пруток 1ф МД 16х11700-А240 L=960мм	4	1,52	6,08
	ГОСТ 7473-2010 (АГСК 212-101-2103)	Бетон сульфатостойкий С16/20, W6 F100			1,63 м3

РАЗРЕЗ 1-1
1:50

РАЗРЕЗ 3-3
1:10

ПЕТЛЯ П-1
1:10

РАЗРЕЗ 2-2
1:25

ПРИМЕЧАНИЕ:

1. При производстве всех видов работ руководствоваться СН РК 1.03-05-2011 "Охрана труда и техника безопасности в строительстве".
2. Железобетонные конструкции выполнить из монолитного бетона класса С16/20 на сульфатостойком портландцементе по ГОСТ 22266-2013 по водонепроницаемости W6, с маркой по морозостойкости F100.
3. Гидроизоляцию подземных бетонных и железобетонных конструкций осуществлять путем обмазки БПК в два слоя.
4. Сварку выполнять электродами типа Э42А ГОСТ 9467-75* Типы сварных швов принимать по ГОСТ 5264-80*. Катеты швов-6 мм. После выполнения сварочных работ сварные швы очистить от шлака и огрунтовать.
5. Металлоконструкции должны быть окрашены за 2 раза эмалью ХВ-124 ГОСТ 10144-89* по поверхности, огрунтованной ФЛ-03К ГОСТ 9109-81*.
6. Данный лист читать совместно с листом АС-109.

Изм.	Кол.	Лист	N док.	Подпись	Дата	Р-2025-2-4-АС			
						"Строительство парка по улице К.Сыдыкова в г.Кульсары, Жылыойский район, Атырауской области"			
ГИП		Карамолдаев				Архитектурно-строительные решения	Стадия	Лист	Листов
Проверил		Карамолдаев					РП	11	
Разработал		Таупихова							
Н.контроль		Сапарова				План армирования колодца ВК-2	ТОО Метрис г.Павлодар 2025г		

Согласовано

Взам.инв.№

Подп. и дата

Инв. № подл.

Формат А2