"Тараз Тау Жоба" жауапкершілігі
шектеулі серіктестігі

Товарищество с ограниченной
ответственностью "Тараз Тау Жоба"

Мемлекеттік лицензия №18006170

Рабочий проект

Проект: "Строительство спортзала по борьбе в селе Алга Кордайского района Жамбылской области"

Заказчик: КГУ "Отдел архитектуры, градостроительства и строительства акимата Кордайского района Жамбылской области"

Альбом - 4 Конструкции железобетонные

г. Тараз 2022 г.

"Тараз Тау Жоба" жауапкершілігі
шектеулі серіктестігі

Товарищество с ограниченной
ответственностью "Тараз Тау Жоба"

Мемлекеттік лицензия №18006170

Рабочий проект

Проект: "Строительство спортзала по борьбе в селе Алга Кордайского района Жамбылской области"

Директор: **Турустаев О.**

ГИП: **Шекеев Д.**

г. Тараз 2022 г.

Ведомость рабочих чертежей основного комплекта КЖ

Лист	Наименование	Примеч.
1	Общие данные (начало)	
2	Общие данные (продолжения)	
3	Общие данные (окончание)	
4	Котлован	
5	Разрез котлована 1-1	
6	План фундаментов	
7	Специфмкация к плану фундаментов	
8	Монолитный фундамент ФМ1; Спецификация ФМ1	
9	Монолитный фундамент ФМ2; Спецификация ФМ2	
10	План стоек Ст-1 навеса Н-1; Разрез 1-1; План фундаментов; План прогонов; Спецификация.	
11	План уселения стен первого этажа	
12	План уселения стен второго этажа	
13	Деталь крепления перегородок	
14	Сердечник МС 1. Спецификация на изделия Узел1 Спецификация к узлу 1.	
15	Перемычка монолитная ПМ1...ПМ6. Таблица исполнения перемычек.	
16	Схема расположения каркаса первого этажа	
17	Схема расположения каркаса второго этажа	
18	Вертикальная схема рам РМ1-РМ7.	
19	Колонна К1; Спецификация К1	
20	Колонна К2; Спецификация К2	
21	Ригель Р1-Р3; Спецификация Р1-Р3	
22	План плит перекрытия на отм. +3.300	
23	Узлы перекрытий I;II;III;IV; V; VI; VII;VIII;IX;X.	
24	Спецификация к узлам перекрытия	
25	Сечение 1-1,2-2. Схема расположения косоуров и лобовых балок 1,2. Лестничная клетка ЛП-1	
26	Разбивка дополнительных закладных деталей	
27	Металлический косоур МК-1 (МК-1а зеркально). Металлический косоур МК-2(МК-2а зеркально)	
28	Пожарная лестница Лм-2. План и схема расположения балок, стоек и косоуров	
29	Спецификация на металлические ограждение	
30	Схема крепления вентилятора ВР86-77 и вент. шахты ВШ-1	
31	Схема крепления вентиляционнных шахт ВШ-2, ВШ-3	
32	Оголовки вентиляционныз шахт 1-1--5-5	

Ведомость рабочих чертежей основного комплекта КЖ

Лист	Наименование	Примеч.
33	Спецификация элементов оголовков вентиляционных каналов	
34	Зонты 3-1--3-6. Спецификация элементов зонтов	
35	Монолитная стена	
36	Разрез 1-1;2-2.	
37	Монолитный фундамент	
38	План покрытия	
39	Монолитная стена	
40	Разрез 1-1;2-2.	
41	Монолитный фундамент	
42	План покрытия	

Ведомость основных комплектов рабочих чертежей

Обозначение	Наименование	Примечание
ГП	Генеральный план	
ТХ	Технологические решения	
АР	Архитектурные решения	
КЖ	Конструкции железобетонные	
КМ	Конструкции металлические	
ВК	Водопровод и канализация	
ОВ	Отопление и вентиляция	
ЭМО	Силовое электрооборудование и электроосвещение	
СС	Сети связи	
ОПС	Пожарно-охранная сигнализация	

Изм.	Кол.	Лист	N Док.	Подпись	Дата				
ГИП		Шекеев Д.			11.22	Альбом-4 КЖ			
Разработал		Равилов Р.			11.22	"Строительство спортивного комплекса в селе Улкен Сулутор Кордайского района Жамбылской области"			
Н.контр.		Шекеев Д.			11.22	Спортивный зал	стадия	лист	листов
							РП	1	42
						Общие данные (начало)	ТОО "Тараз Тау Жоба" г. Тараз 2022 год		

Технико-экономические показатели

№№ п/п	Наименование	Общие показатели	Ед. изм.
1	Площадь застройки	1143,94	м²
2	Общая площадь	1282,10	м²
3	Строительный объем	10631,82	м³

Общие указания

Данный проект "Строительство спортивного комплекса в селе Улкен Сулутор Кордайского района Жамбылской области" разработан на основании:
- задания на проектирование выданного и утвержденного заказчиком;
- утвержденного АПЗ №KZ96VUA00678224 от 08.06.2022года, КГУ "Отдел архитектуры, градостроительства и строительства акимата Кордайского района Жамбылской области";
- материалов топографических изысканий, выполненных ТОО "МК Кудрет" Государственный лицензия №18018535 дата выдачи лицензии 08.10.2018 года;

2. Проект разработан для строительства в IV-Г климатическом подрайоне со следующим климатическими характеристиками:
-средняя температура воздуха наиболее холодной пятидневки -27°С, градуса (обеспеченностью 0.92 - -24°С)
-нормативное значение ветрового давления- 0,38 кПа
-нормативное значение веса снегового покрова - 0,50 кПа
3. Класс здания - II
4. Степень огнестойкости здания - III
5. Сейсмичность района строительства 8 баллов.

6. По данным отчета об инженерно-геологических изысканиях №50 от 30.10.2021г. на обьекте: "Строительство спортивного комплекса в селе Улкен Сулутор Кордайского района Жамбылской области"проведенного ТОО "МК Кудрет" с.Кордай, на площадке залегают грунты:
1-ый слой - Песок пылеватый, мощностью 0,4 м.
2-ый слой - Супесь твердый, мощностью 2,6 м.
7. Подземные воды и период изысканий были вскрыты на глубине 3,0 м от поверхности земли. Максимально-возможный УПВ будет находиться на глубине 5,0 м. от поверхности земли.

8. Грунты до глубины 2,0 м не засоленные и согласно СП РК 2.01-101-2013,табл.4 по содержанию водорастворимых сульфатов (SO4=1870 мг/кг) для бетона марки по водонепроницаемости W4 на портландцементе по ГОСТ 10178-85 являются сильноагрессивные для железобетонных конструкций (558 мг/кг).
9. Бетонные и железобетонные заглубленные конструкции выполнить из бетона по водонепроницаемости W4 на портландцементе по ГОСТ 10178-85. Железобетонные конструкции, соприкасающиеся с грунтом, обмазать горячим битумом за 2 раза.

Обьемно-планировочные решения

Здания спортзала одноэтажное в плане имеет форму прямоугольника с размерами в осях 24,00х44,00м. Между осями 7-9 имеется внутренняя этажерка 2-х этажная, высота 1-го этажа 3,00 м. высота 2-го этажа -3м. Высота здания составляет-8,0 м. до низа фермы. Общая высота-10,100м. Проектируемое здание относится классу-ЛМК. По периметру здания предусмотрено устройство отмостки шириной 750 мм. из бетона В10 толщиной 50мм. Между осями 1-7 и А-Д размещен спортзал.
В осях 7-9 и А-Д на первом этаже размещены электрощитовая, раздевалки, инвентарная, с/узлы для посетителей.
На втором этаже размещены медицинская комната, тренажерный зал, комната тренеров и служебный кабинет.

Проект разработан в соответствии с действующими нормами и правилами и предусматривает мероприятия, обеспечивающие взрывобезопасность и пожаробезопасность при эксплуатации здания.

Главный инженер проекта _____ Шекеев Д.

Изм.	Кол.	Лист	N Док.	Подпись	Дата	Альбом-4 КЖ		
						"Строительство спортивного комплекса в селе Улкен Сулутор Кордайского района Жамбылской области"		
ГИП		Шекеев Д.			11.22	Спортивный зал	стадия	лист	листов
Разработал		Равилов Р.			11.22		РП	2	42
Н.контр.		Шекеев Д.			11.22	Общие данные (продолжение)	ТОО "Тараз Тау Жоба" г. Тараз 2022 год		

Конструктивные решения

Конструктивная схема здания - жесткая с несущими кирпичными продольными стенами и самонесущими поперечными стенами. В проекте приняты следующие конструкции:
Фундаменты под кирпичные стены ленточные монолитные из бетона кл. В 15. Горизонтальная гидроизоляция стен выполнена из цементно-песчаного раствора состава 1:2. Наружные и внутренние стены из обыкновенного глиняного кирпича М-75 на растворе М-50. Наружные стены утепляются полужесткими минераловатными плитами с Y=150кг/м -толщиной -130мм. Перегородки кирпичные из кирпича М-75 на растворе М-50. Плиты перекрытия-монолитные железобетонные из бетона кл.В20. Перемычки-монолитные железобетонные из бетона кл.В20. Утеплитель - полужесткие минераловатные плиты Y=150кг/м, λ=0.068 Вт/ м толщиной 210 мм.
- Каркас здания состоит из следующих конструктивных элементов:
а)Ригели каркаса- фермы из уголков стальных горячекатанных равнополочных ГОСТ 8509-86;
б) Прогоны - из стальных гнутых швеллеров по ГОСТ 8240-97 из стали С245;
в) Связи горизонтальные и вертикальные - из гнутых профилей квадратного сечения по ГОСТ 30245-2003, из стали С345;
г) Конструкция этажерок- колонны железобетонные монолитные. Бетон класса В-20. Ригели железобетонные. Бетон класса В-20. Перекрытия на отм. 3,0 монолитные железобетонные из бетона класса В-20:
д) Перегородки- гипсокартонные по металлическому каркасу толщиной 100мм и 120мм
- Окно и витражи- Индивидуальные м/пластиковые;
-Двери - индивидуальные металлопластиковые, металлические утепленные.

Антисейсмические мероприятия

Антисейсмические мероприятия выполнены согласно СП РК 2.03-30-2017 "Строительство в сейсмических районах". Конструкция здания решена в рамно-каркасной схеме со стенами также из цементно-песчаного раствора состава 1/2 толщиной 20мм. В углах и пересечениях стен здания на длину не менее 1500мм с шагом по высоте 675 мм укладываются арматурные сетки СГ-1. Угловые простенки шириной менее 1420мм и рядовые простенки шириной менее 1160мм, обрамляются железобетонными сердечниками. Перегородки армокирпичные толщиной 120мм, при длине свыше 3м, крепятся к перекрытию и покрытию. Армирование перегородок выполнить по всей длине с шагом по высоте 675мм кладочной сеткой СГ-01 Опирание перемычек на кирпичные стены принято на всю ширину с заделкой в кладку на глубину не менее 250мм для проемов шириной до 1500 мм, 350мм для проемов шириной более 1500 мм. В уровне плит перекрытия устраиваются монолитные железобетонные пояса из бетона класса В12.5, армированные пространственными каркасами продольная арматура-4ØA-I, поперечная Ø6A-I с шагом 300мм.

Антикоррозийная защита

Антикоррозийная защита выполняется в соответствии с требованиями СП РК 2.01-101-2013 "Защита строительных конструкций от корозии", ГОСТ 9.402-80 "Покрытия лакокрасочные" ГОСТ 123.016-87 "Антикоррозионные работы". Конструкции здания будут эксплуатироваться при относительной влажности воздуха не более 60% Защитный слой бетона в монолитных фундаментах 70мм. Все металлические конструкции, стальные закладные и соединительные изделия, заложенные в проекте, защитить антикоррозийным покрытием согласно СНиП 2.01-19-2004
- Степень очистки поверхности металлоконструкций от окислов по ГОСТ 402.80*-третья,
- Окраску конструкций производить двумя слоями эмали П1189 по ТУ 301-1710-92/Общая толщина покрытия - 55мкм/ на заводе;

Противопожарные мероприятия

Противопожарные мероприятия осуществить в соответствии с требованиями СП РК 2.02.-101-2014 "Пожарная безопасность зданий и сооружений".Пожарная безопасность здания обеспечивается пожарной сигнализацией и установкой автоматического пожаротушения. Наружное пожаротушение предусматривается из пожарных гидрантов. Помещения оборудуются порошковыми огнетушителями ОП-100- 2 шт на каждом посту участке; первичными средствами пожаротушения, углекислыми и пенными огнетушителями. Пределы огнестойкости строительных конструкций здания приняты согласно табл. 4*СНиП 21-01-97*
Несущие стены - R 45
Перегородки - E 15
Покрытие - RE 45
Для обеспечения пределов огнестойкости строительных конструкций приняты следующие мероприятия:
- деревянные перекрытия должны быть пропитаны составами диаммония фосфата или -другими защитными свойствами;
применение для устройства легких перегородок гипсоволокнистые листы (ГОСТ Р51829).

						Альбом-4			КЖ
						"Строительство спортивного комплекса в селе Улкен Сулутор Кордайского района Жамбылской области"			
Изм.	Кол.	Лист	N Док.	Подпись	Дата				
ГИП		Шекеев Д.			11.22	Спортивный зал	стадия	лист	листов
Разработал		Равилов Р.			11.22		РП	3	42
Н.контр.		Шекеев Д.			11.22	Общие данные (окончание)	ТОО "Тараз Тау Жоба" г. Тараз 2022 год		

План котлована

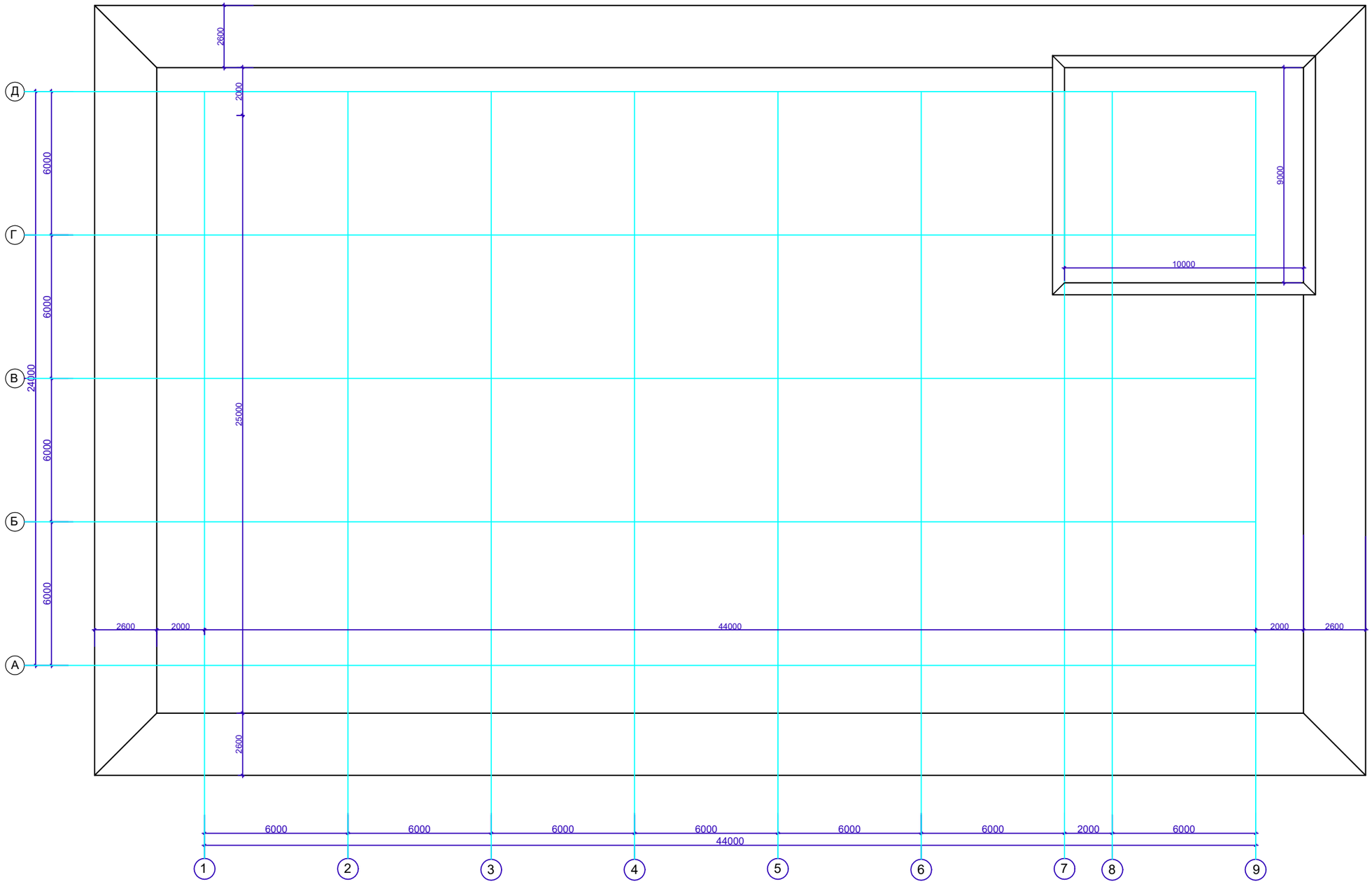

						Альбом-4 ЮЖ
Изм.	Кол.	Лист	N Док.	Подпись	Дата	"Строительство спортивного комплекса в селе Улкен Сулутор Кордайского района Жамбылской области"
ГИП		Шекеев Д.			11.22	Спортивный зал — стадия: РП; лист: 4; листов: 42
Разработал		Равилов Р.			11.22	
Н.контр.		Шекеев Д.			11.22	План котлована — ТОО "Тараз Тау Жоба" г. Тараз 2022 год

1 - 1

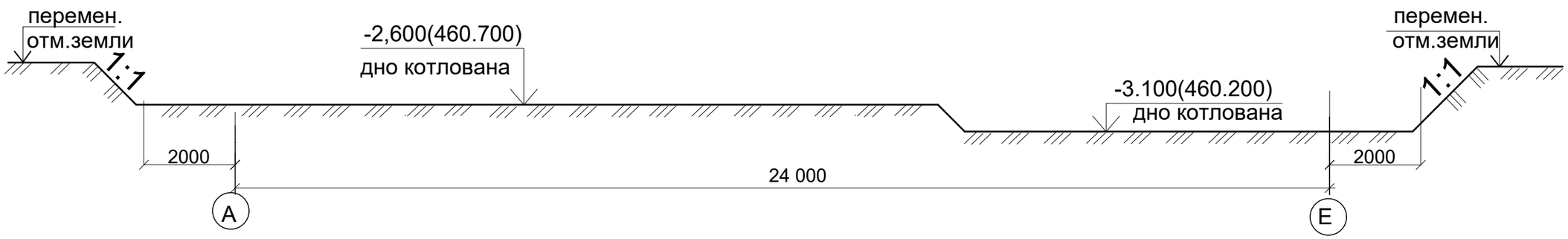

1. За отметку 0,000 принять уровень чистого пола первого этажа, что соответствует абсолютной отметке по генплану 463,30
2. По периметру здания устраивается асфальтобетонная отмостка толщиной 3см, шириной 75мм по щебеночной подготовке толщиной 100мм.
3. Грунты обладают средней агрессией по содержанию водорастворимых сульфатов (1120-1480мг/кг) для бетона марки по водонепроницаемости W4 на портландцементе по ГОСТ 10178-85. По содержанию водорастворимых хлоридов (0,25SO4-Cl=175мг/кг) грунты не агрессивные для железобетонных конструкций.
4. Все бетонные и железобетонные конструкции ниже отметки 0,000 изготовить из бетона марки W4, F50 на шлакопортландцементе.
5. Конструкции подвала соприкасающиеся с грунтом обмазать горячим битумом за 2 раза.
6. Обратную засыпку пазухов проектируемого здания засыпать местным непучинистым грунтом, без примеси строительного мусора, с послойным уплотнением при оптимальной влажности грунта.
7. В оснвании фундаментов изготовить подготовку из бетона кл. В3,5 толщиной 100мм.
8, Общий объем разрабатываемого грунта 4000м3

						Альбом-4			КЖ
						"Строительство спортивного комплекса в селе Улкен Сулутор Кордайского района Жамбылской области"			
Изм.	Кол.	Лист	N Док.	Подпись	Дата				
ГИП		Шекеев Д.			11.22	Спортивный зал	стадия	лист	листов
Разработал		Равилов Р.			11.22		РП	5	42
Н.контр.		Шекеев Д.			11.22	Разрез котлована 1-1.	ТОО "Тараз Тау Жоба" г. Тараз 2022 год		

Схема расположения фундаментов

0.000=463.30 м.

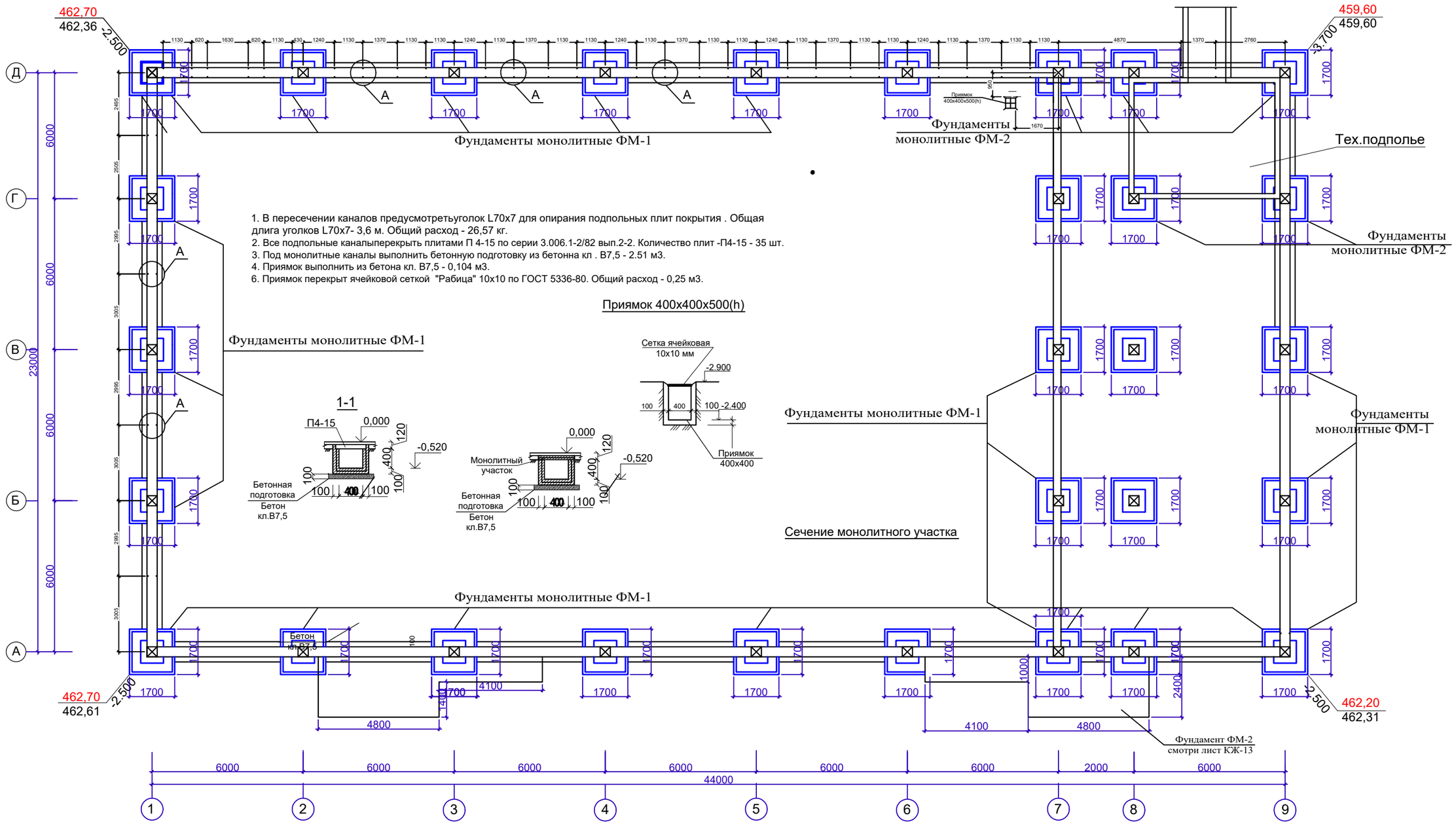

1. В пересечении каналов предусмотретьуголок L70x7 для опирания подпольных плит покрытия . Общая длига уголков L70x7- 3,6 м. Общий расход - 26,57 кг.
2. Все подпольные каналыперекрыть плитами П 4-15 по серии 3.006.1-2/82 вып.2-2. Количество плит -П4-15 - 35 шт.
3. Под монолитные каналы выполнить бетонную подготовку из бетонна кл . В7,5 - 2.51 м3.
4. Приямок выполнить из бетона кл. В7,5 - 0,104 м3.
6. Приямок перекрыт ячейковой сеткой "Рабица" 10x10 по ГОСТ 5336-80. Общий расход - 0,25 м3.

Приямок 400x400x500(h)

Сечение монолитного участка

Спецификацияк плану подпольных каналов

Марка поз.	Обозначение	Наименование	Кол-во	Масса ед. изм. в кг .	Примеч.
		ПК 400x400	136.92		
	ГОСТ 8478-81	Сетка 5 Вр-II 100/100, 26.25x1.6	42.00	3.26	136.92
	Материалы на подп. каналы	Бетон В-15	3.68		м3
		Монолитные участки	36.71		
	ГОСТ 8478-81	Сетка 5 Вр-II 100/100, 5.12x2.2	11.26	3.26	36.71
	Материалы на монолитные участки:	Бетон В-15	1.02		м3

Изм.	Кол.	Лист	N Док.	Подпись	Дата
ГИП		Шекеев Д.			11.22
Разработал		Равилов Р.			11.22
Н.контр.		Шекеев Д.			11.22

Альбом-4 КЖ

"Строительство спортивного комплекса в селе Улкен Сулутор Кордайского района Жамбылской области"

Спортивный зал

стадия	лист	листов
РП	6	42

План фундаментов

ТОО "Тараз Тау Жоба" г. Тараз 2022 год

Фундамент под перегородки

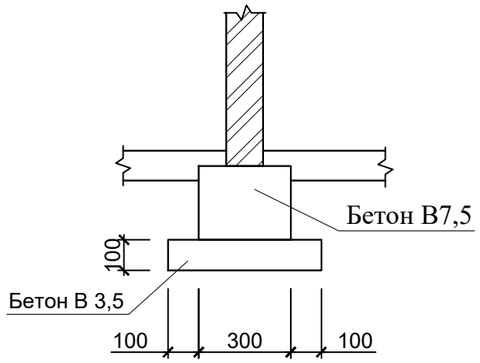

1 - 1

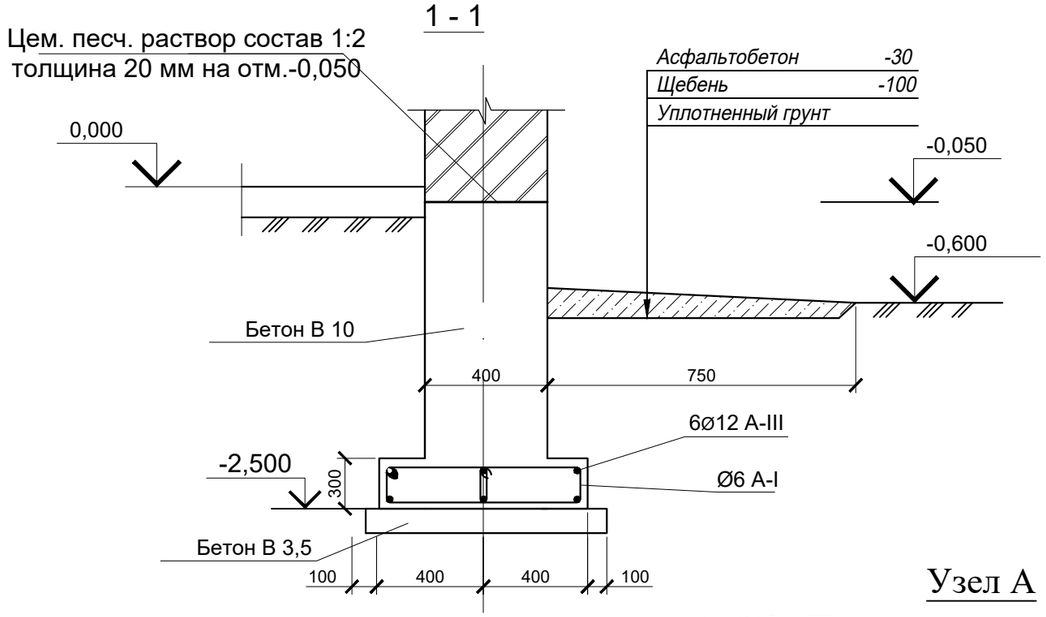

Узел А

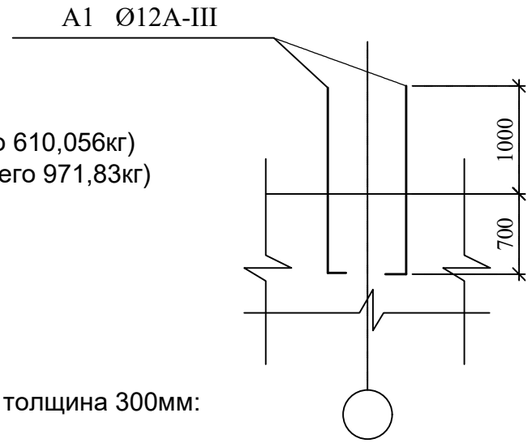

Расход арматуры на монолитную стену подвала:
Ø12 А-III (гориз. арм) - 687,00 п.м. (0,888кг/ед., всего 610,056кг)
Ø12 А-III (вертик. арм) - 1094,40 п.м. (0,888кг/ед., всего 971,83кг)

Расход на стены бетона класса В10: 26,50 м³

Расход арматуры на фундамент монолитной стены, толщина 300мм:
Ø12 А-III - 91,20п.м. (0,888кг/ед., всего 80,99кг)
Ø6 А-I -182,40п.м. (0,222кг/ед., всего 40,50кг)

Расход на фундамент бетона класса В20: 4,104 м³

Спецификация к плану фундаментов

Поз.	Обозначение	Наименование	Кол.	Масса ед.,кг.	Примечание
1	ГОСТ 5781-82*	Ø12А-III L=186000мм	6	164,00	1312,00
2	ГОСТ 5781-82*	Ø14А-III L=3100мм	1120	3,75	4200,00
3	ГОСТ 5781-82*	Ø16А-III L=112000мм	28	176,96	4954,88
А1	ГОСТ 5781-82*	Ø12А-III L=1800 мм	78	1,60	124,80
Х 1	ГОСТ 5781-82*	Ø6А-I L=2350 мм	930	0,52	269,88
		Бетон класса В20 44,70 м³			
		Бетон класса В10 107,90 м³			
		Бетон класса В3,5 29,00 м³			

Сечение монолитной стены

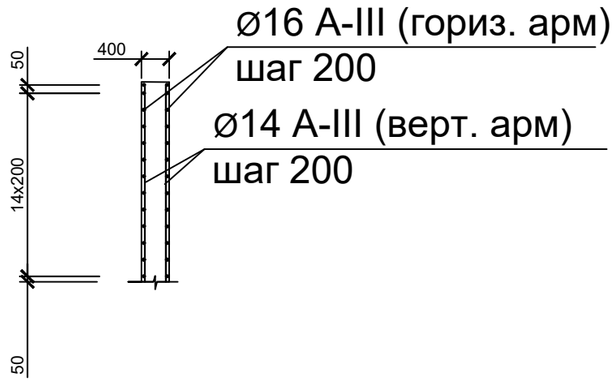

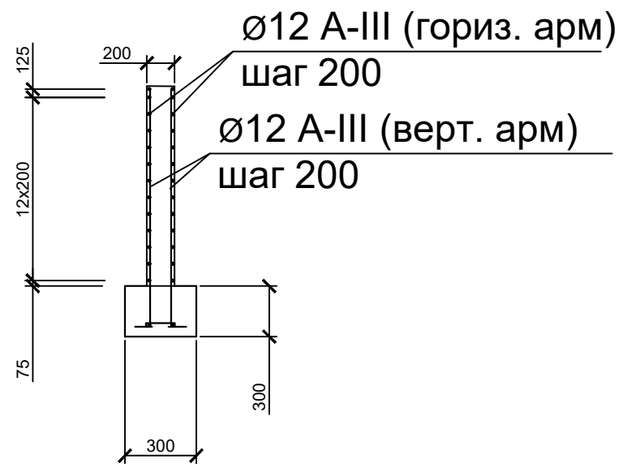

Изм.	Кол.	Лист	N Док.	Подпись	Дата	Альбом-4		КЖ
						"Строительство спортивного комплекса в селе Улкен Сулутор Кордайского района Жамбылской области"		
ГИП		Шекеев Д.			11.22	Спортивный зал	стадия	лист	листов
Разработал		Равилов Р.			11.22		РП	7	42
Н.контр.		Шекеев Д.			11.22	Спецификация к плану фундаментов	ТОО "Тараз Тау Жоба" г. Тараз 2022 год		

Фундамент ФМ 1

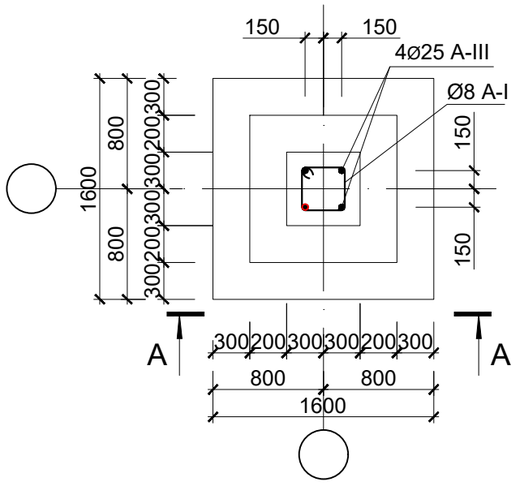

А - А

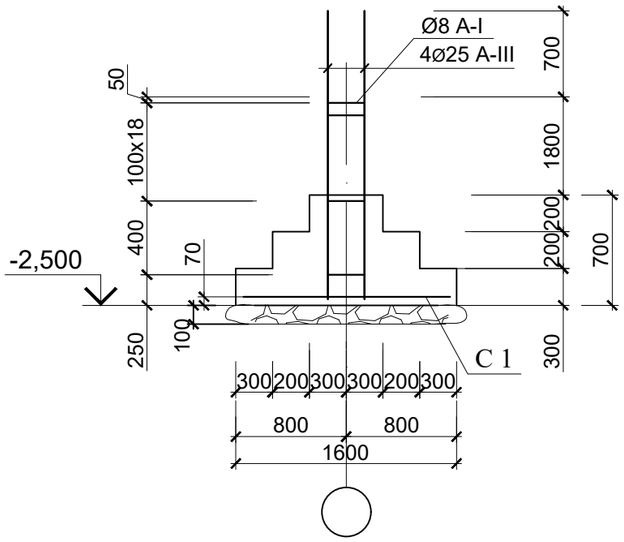

С 1

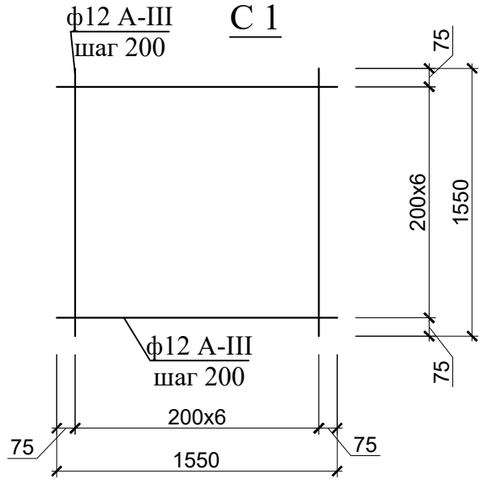

Спецификация элементов на устройство монолитных фундаментов

Поз.	Обозначение	Наименование		Кол.	Масса ед.,кг.	Примечание
		Фундамент Фм 1		25		
1	ГОСТ 5781-82*	Ø25 А-III	L=3500	4	13,48	53,98
Х1	ГОСТ 5781-82*	Ø8 А-I	L=1600	19	0.63	11,97
С 1	ГОСТ 5781-82*	Ø12 А-III (сетка)	L=1550	12	1,38	16,56
		Бетон кл. В20	м3	1,33		

Изм.	Кол.	Лист	N Док.	Подпись	Дата				
						Альбом-4			КЖ
						"Строительство спортивного комплекса в селе Улкен Сулутор Кордайского района Жамбылской области"			
ГИП		Шекеев Д.			11.22	Спортивный зал	стадия	лист	листов
Разработал		Равилов Р.			11.22		РП	8	42
Н.контр.		Шекеев Д.			11.22	Монолитный фундамент ФМ1; Спецификация ФМ1	ТОО "Тараз Тау Жоба" г. Тараз 2022 год		

Фундамент ФМ 2

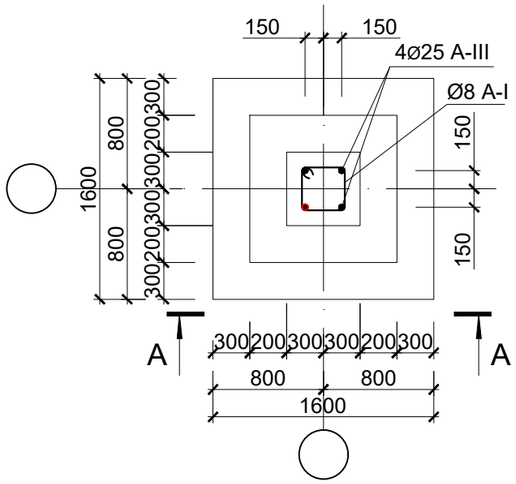

А - А

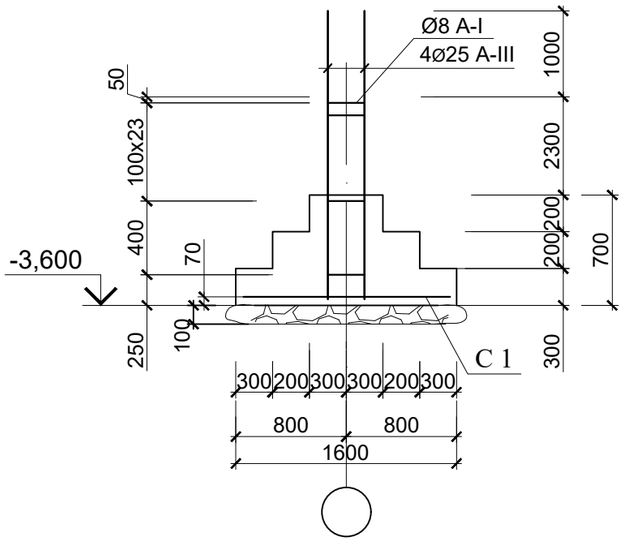

Спецификация элементов на устройство монолитных фундаментов

Поз.	Обозначение	Наименование		Кол.	Масса ед.,кг.	Примечание
		Фундамент Фм 2		4		
1	ГОСТ 5781-82*	Ø25 А-III	L=4000	4	15,40	61,60
Х1	ГОСТ 5781-82*	Ø8 А-I	L=1600	24	0,63	15,12
С 1	ГОСТ 5781-82*	Ø12 А-III (сетка)	L=1550	12	1,38	16,56
		Бетон кл. В20	м3	1,41		

С 1

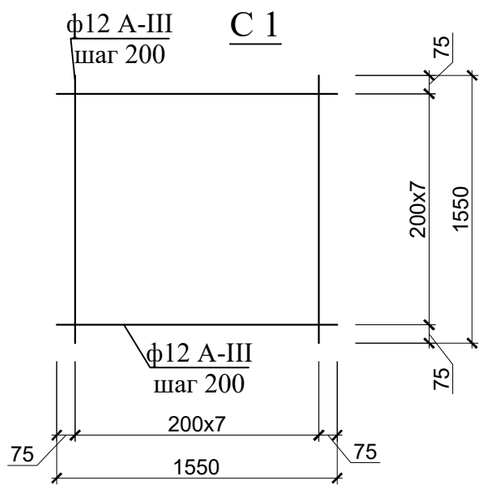

Изм.	Кол.	Лист	N Док.	Подпись	Дата				
						Альбом-4			КЖ
						"Строительство спортивного комплекса в селе Улкен Сулутор Кордайского района Жамбылской области"			
ГИП		Шекеев Д.			11.22	Спортивный зал	стадия	лист	листов
Разработал		Равилов Р.			11.22		РП	9	42
Н.контр.		Шекеев Д.			11.22	Монолитный фундамент ФМ2; Спецификация ФМ2.	ТОО "Тараз Тау Жоба" г. Тараз 2022 год		

План стоек Ст-1 навеса Н-1

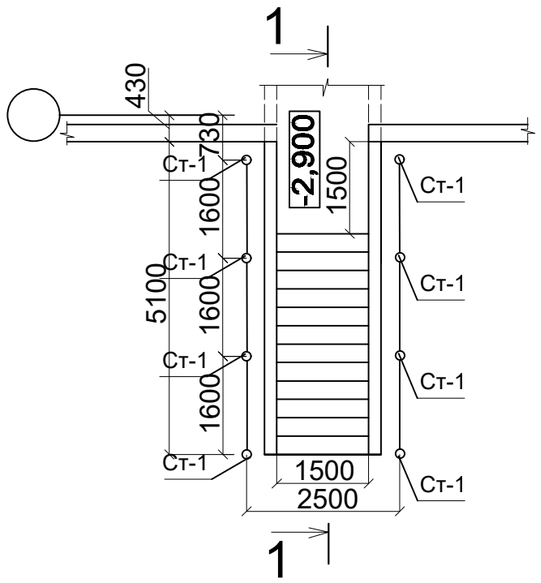

План фундаментов Фм-3

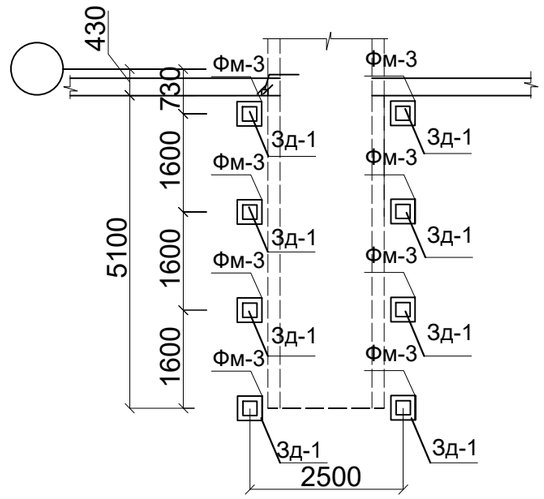

Спецификация материалов .

Марка, позиция	Обозначение	Наименование	Кол-во шт.	Масса кг	Примечани
		Навес Н-1	1	1538,78	1538,78 кг
Ст-1	ГОСТ 10704-91	Ст-1	8	73,86	590,88 кг
	ГОСТ 8240-89	Швелер N20 L=1 пог.м	10,20	18,40	187,68 кг
Пр-1	ГОСТ 8240-89	Швелер N10 L=1 пог.м	56	8,59	481,04 кг
Фр-1	ГОСТ 8509-93	Фр-1	4	28,51	114,04 кг
Ог-1	ГОСТ 3262-75	Труба Ø 25х2,8, L=43600мм	1	2,12	92,43 кг
Зд-1		Зд-1	8	9,089	72,71 кг
		Материалы			
Фм-3		Материал бетон В7,5 м³	8	0,208	1,66м³
	ГОСТ 24045-2016	Проф. лист м²			18,48 м²
		Фр-1			
поз. 1	ГОСТ 8509-93	Уголок 45х45х5 L=3000 мм	1	3,37	10,11 кг
поз. 2	ГОСТ 8509-93	Уголок 45х45х5 L=1620 мм	2	3,37	10,92 кг
поз. 3	ГОСТ 8509-93	Уголок 45х45х5 L=810 мм	2	3,37	5,46 кг
поз. 4	ГОСТ 8509-93	Уголок 45х45х5 L=600 мм	1	3,37	2,02 кг
		Ст-1			
Ст-1	ГОСТ 10704-91	Труба Ø159х8 L=2400мм	1	71,50	71,50 кг
	ГОСТ 19903-74*	Косынка-10х100х75	4	0,59	2,36 кг
		ЗД-1			
поз. 5	ГОСТ 19903-74*	-300х300х10	1	7,065	7,065 кг
поз. 6	ГОСТ 5781-82*	Ø 12 AIII L=570 мм	4	0,506	2,024 кг

Разрез 1-1

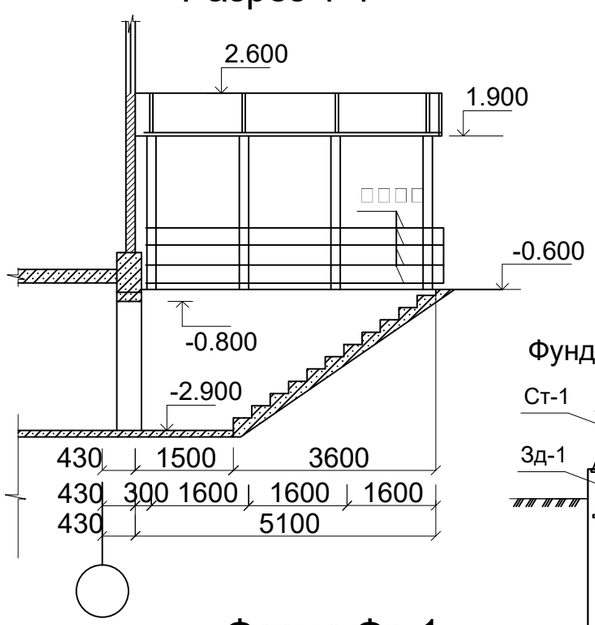

План прогонов и ферм Фр-1

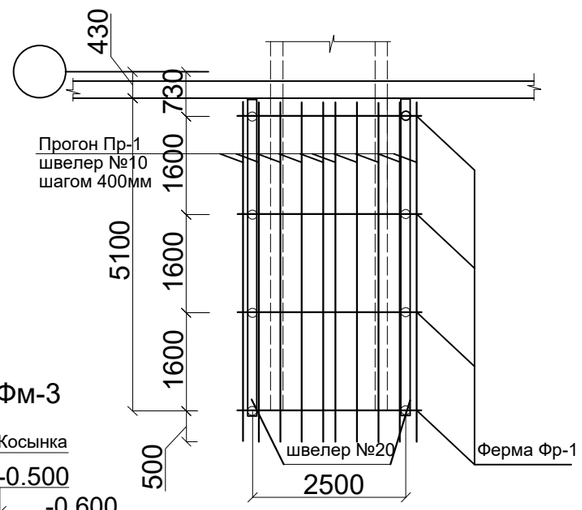

Фундамент Фм-3

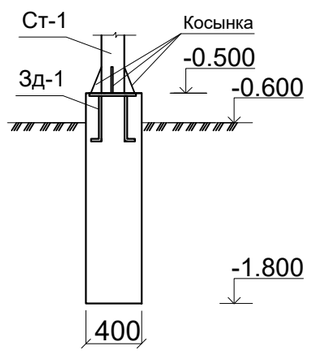

Ферма Фр-1

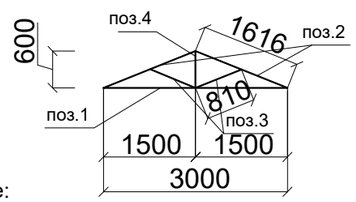

Зд-1

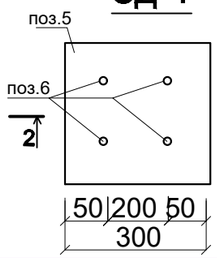

2-2.

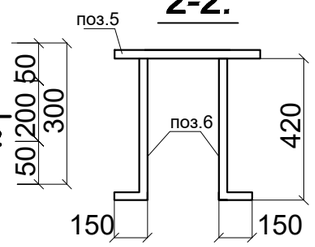

Примечание:
1.Для заглубления ж/б конструкций использовать бетон марки по водонепроницаемости W4 на шлакопортланцементе по ГОСТ 10178-85 и по морозостойкости F150.

Изм.	Кол.	Лист	N Док.	Подпись	Дата
ГИП		Шекеев Д.			11.22
Разработал		Равилов Р.			11.22
Н.контр.		Шекеев Д.			11.22

Альбом-4 КЖ

"Строительство спортивного комплекса в селе Улкен Сулутор Кордайского района Жамбылской области"

Спортивный зал

стадия	лист	листов
РП	10	42

План стоек Ст-1 навеса Н-1; Разрез 1-1; План фундаментов; План прогонов; Спецификация.

ТОО "Тараз Тау Жоба" г. Тараз 2022 год

План уселения стен первого этажа

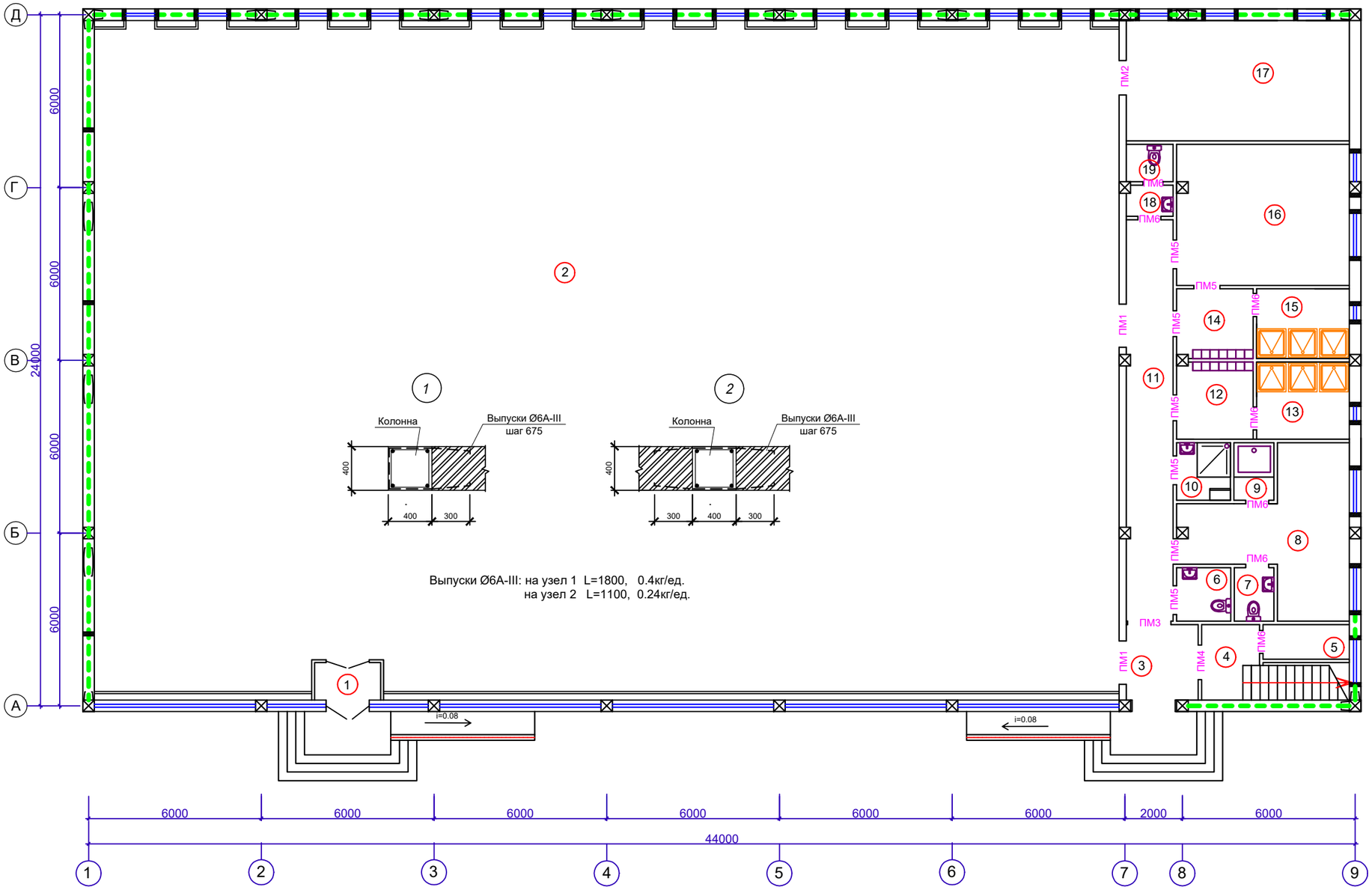

Экспликация помещений (Начало)

N	Наименование помещений	Площадь м²
1	Тамбур	3,00
2	Универсальный спортивный зал	818,80
3	Тамбур	6,55
4	Лестничная клетка	9,50
5	Электрощитовая	3,60
6	Уборная для ММГ	3,50
7	Уборная для персонала	2,60

Экспликация помещений (продолжения)

N	Наименование помещений	Площадь м²
8	Комната тех. персонала	22,85
9	Душевая для персонала	2,80
10	Комната уборочного инвентаря	5,32
11	Коридор	22,72
12	Тамбур	6,81
13	Душевая	8,24
14	Тамбур	6,81

Экспликация помещений (продолжения)

N	Наименование помещений	Площадь м²
15	Душевая	8,24
16	Раздевалка	29,40
17	Инвентаря	32,40
18	Умывальная	1,36
19	Уборная	1,63
	Итого:	995,86

Изм.	Кол.	Лист	N Док.	Подпись	Дата				
						Альбом-4			ЮЖ
						"Строительство спортивного комплекса в селе Улкен Сулутор Кордайского района Жамбылской области"			
ГИП		Шекеев Д.			11.22	Спортивный зал	стадия	лист	листов
Разработал		Равилов Р.			11.22		РП	11	42
Н.контр.		Шекеев Д.			11.22	План уселения стен первого этажа	ТОО "Тараз Тау Жоба" г. Тараз 2022 год		

План уселения стен второго этажа

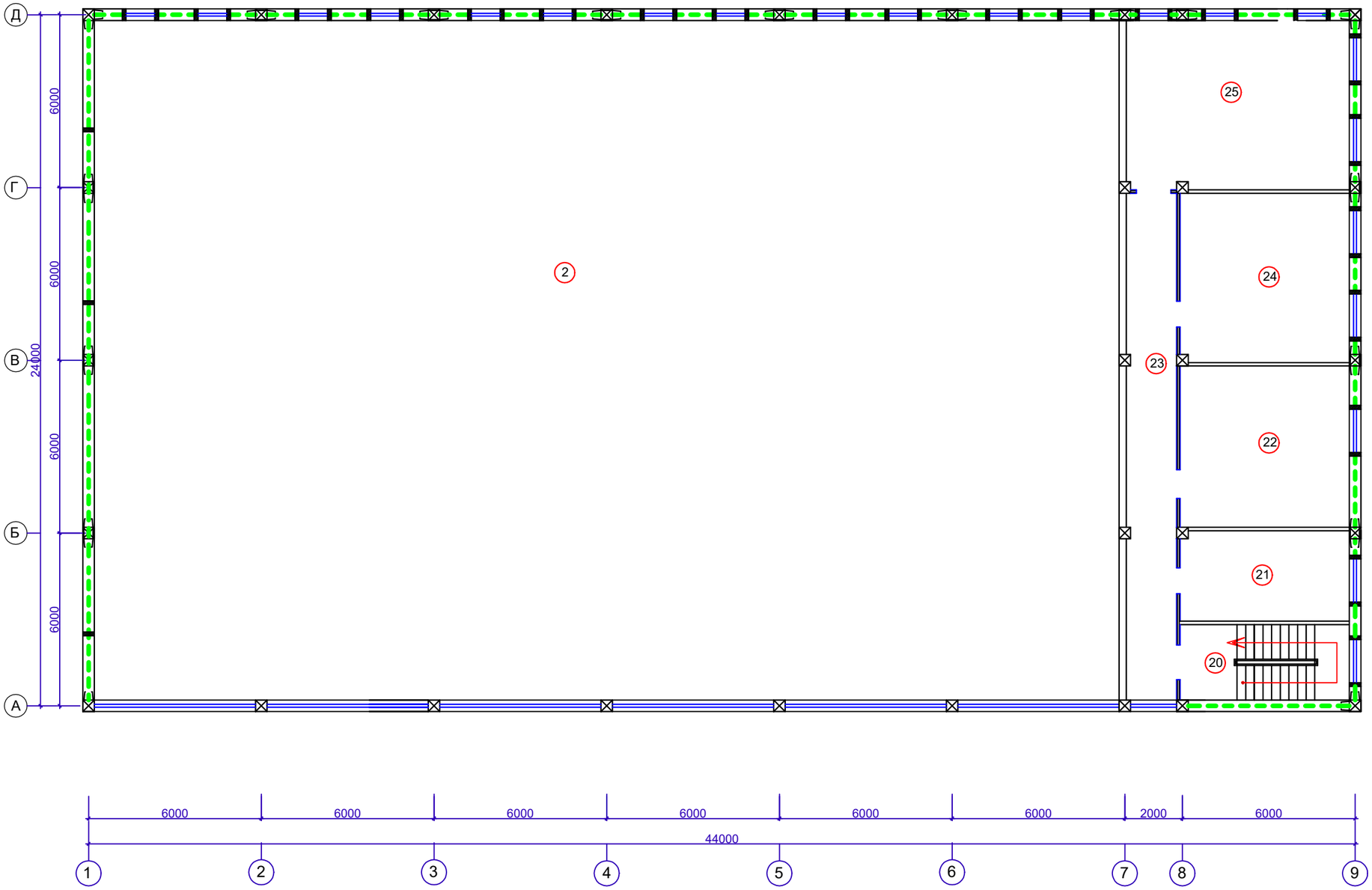

Экспликация помещений
(продолжения)

N	Наименование помещений	Площадь м²
20	Лестничная клетка	15,72
21	Медицинский кабинет	18,46
22	Тренерская	29,40
23	Коридор	30,80
24	Тренажерный зал	35,28
25	Кабинет борьбы	45,57
Итого:		175,23

Изм.	Кол.	Лист	N Док.	Подпись	Дата	Альбом-4 КЖ
						"Строительство спортивного комплекса в селе Улкен Сулутор Кордайского района Жамбылской области"
ГИП		Шекеев Д.			11.22	Спортивный зал — стадия: РП; лист: 12; листов: 42
Разработал		Равилов Р.			11.22	
Н.контр.		Шекеев Д.			11.22	План уселения стен второго этажа — ТОО "Тараз Тау Жоба" г. Тараз 2022 год

Схема крепления кирпичной перегородки

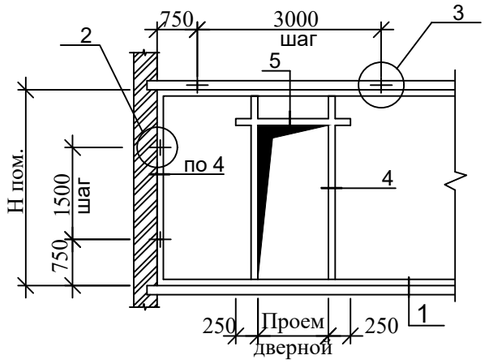

1

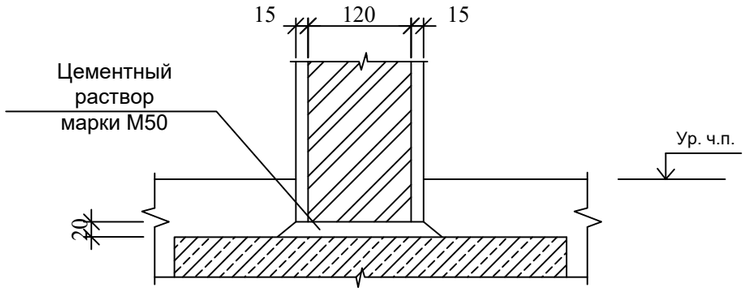

2 - 2

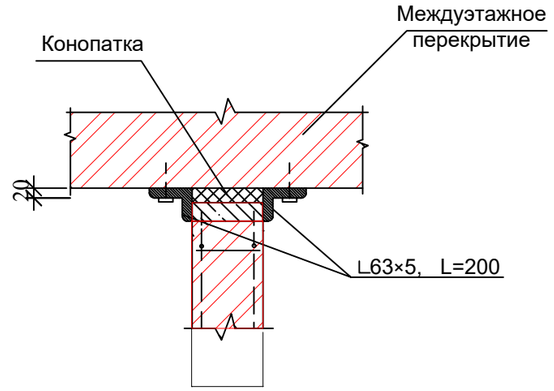

2

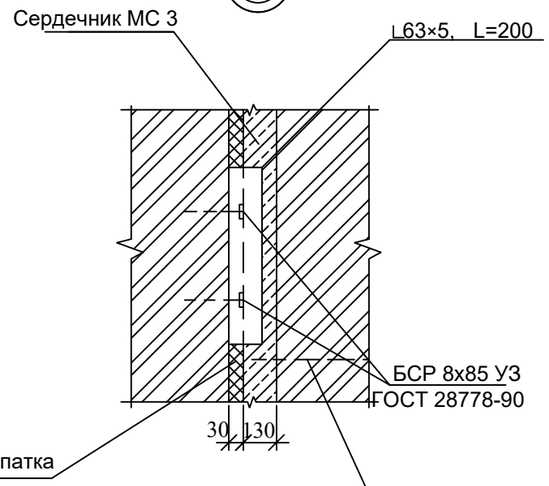

1 - 1

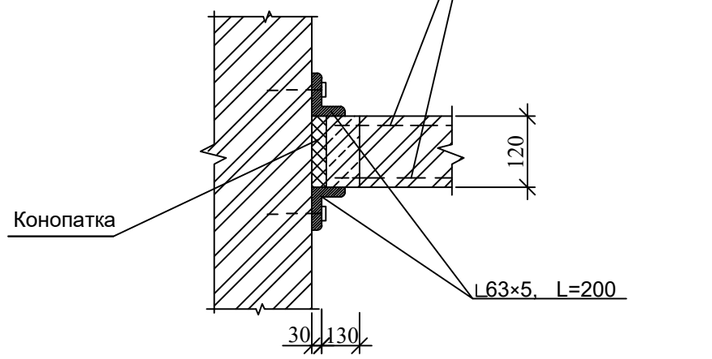

3

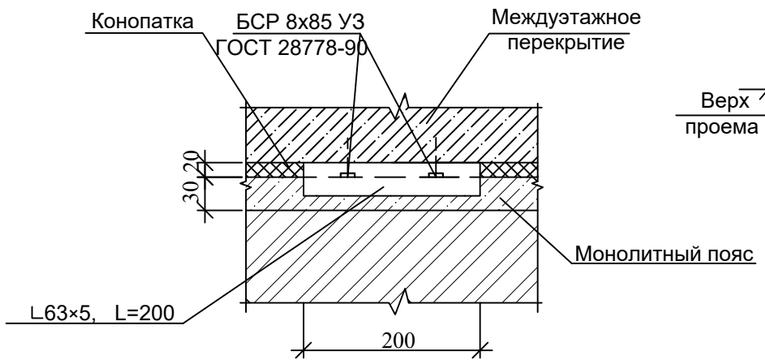

5

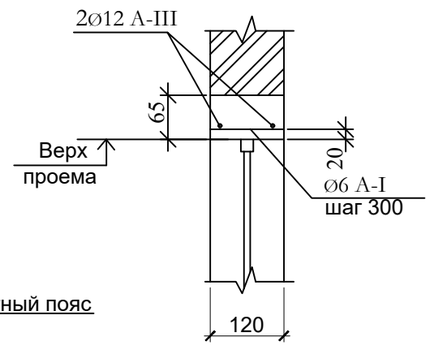

4

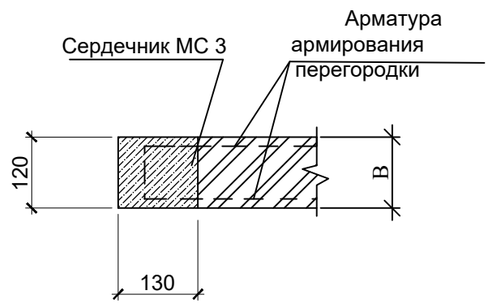

Монолитный пояс

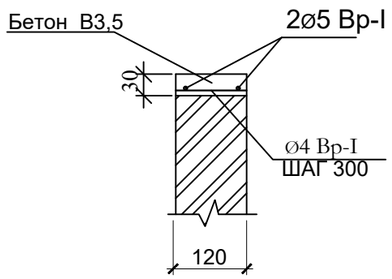

Изм.	Кол.	Лист	N Док.	Подпись	Дата				
						Альбом-4			КЖ
						"Строительство спортивного комплекса в селе Улкен Сулутор Кордайского района Жамбылской области"			
ГИП		Шекеев Д.			11.22	Спортивный зал	стадия	лист	листов
Разработал		Равилов Р.			11.22		РП	13	42
Н.контр.		Шекеев Д.			11.22	Детали крепления перегородок	ТОО "Тараз Тау Жоба" г. Тараз 2022 год		

Спецификация на изделия

Фор-мат	Зона	Поз.	Обозначение	Наименование	Кол.	Масса ед.,кг.
				Сердечник МС 1(на 1п.м)	280,6	п.м.
		1	ГОСТ 5781-82*	Ø12 А-III L=1000	2	0.888
		2	ГОСТ 5781-82*	Ø6 А-I L=360	5	0.08
				Бетон В 15 м³	0,05	

Спецификация узлов перекрытия на один пог.м.

Поз.	Обозначение	Наименование	Кол.	Масса ед.кг.	Приме-ние
		Узел 1			56,50 п.м.
Кр1	Лист КЖ-20	Кр1	2	1.48	2.96
1	ГОСТ 5781-82*	Ø 6 AI L=360 мм.	6	0.08	0.48
АС-2	ГОСТ 5781-82*	Ø6 AI L=660 мм.	6	0,15	0,9
		масса стали кг.		4,34	
		материал бетон кл. В12.5		0.14	м.3

Сердечник МС 1

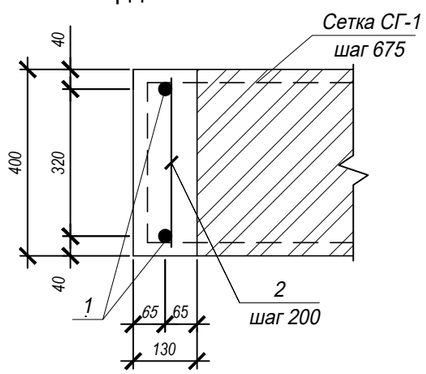

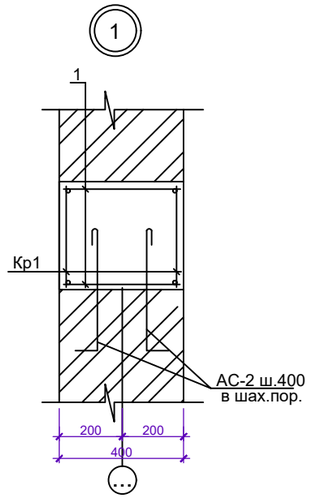

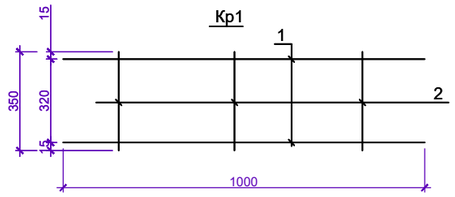

АС-1,АС-2

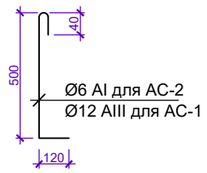

Ведомость расхода стали на один пог. м.

Марка элемента	Изделия арматурные										Общий расход
	Арматура класса									Все го	
	Вр-I			А-I			А-III				
	ГОСТ 6727-80			ГОСТ 5781-82*			ГОСТ 5781-82*				
	Ø4	Ø5	итог	Ø6	Ø	итог	Ø10	Ø12	итог		
Узел 1				1,86		1,86	2.48		2,48	4,34	4,34

Изм.	Кол.	Лист	N Док.	Подпись	Дата	Альбом-4 КЖ
						"Строительство спортивного комплекса в селе Улкен Сулутор Кордайского района Жамбылской области"
ГИП		Шекеев Д.			11.22	Спортивный зал
Разработал		Равилов Р.			11.22	
Н.контр.		Шекеев Д.			11.22	Сердечник МС 1. Спецификация на изделия. Узел1 Спецификация к узлу 1.

стадия	лист	листов
РП	14	42

ТОО "Тараз Тау Жоба" г. Тараз 2022 год

Таблица исполнения перемычек

Марка	Пм 1	Пм 2	Пм 3	Пм 4	Пм 5	Пм 6
А	250	250	250	250	250	250
В	1500	1200	1500	1200	1000	800
Н	220	220	65	65	65	65
поз. 1	Ø14 А-III	Ø12 А-III	——	——	——	——
поз. 2	Ø14 А-III	Ø12 А-III	Ø12 А-III	Ø12 А-III	Ø12 А-III	Ø12 А-III

Перемычка монолитная ПМ 1...ПМ 6

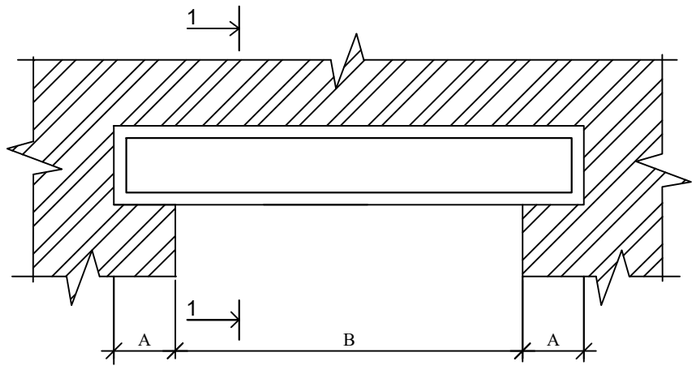

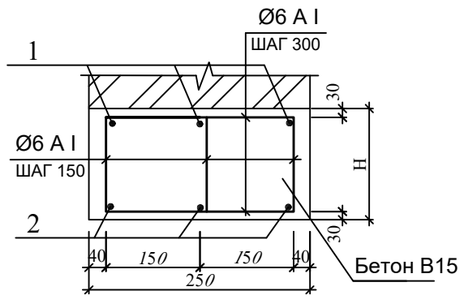

Указания по возведению стен и перегородок

Стены выполнить из обожженного кирпича Кр-р-по250х120х65 /1НФ/125/2.0/50 и перегородки из кирпича Кр-р-по250х120х65 /1НФ/100/2.0/50 по ГОСТ 530-2012 на цементно-песчаном растворе М50 с пластифицирующими добавками, усиленные горизонтальным армированием в швах кладки. Значение временного сопротивления кирпичной кладки по осевому растяжению по неперевязанным швам должна быть R>120 кПа.

Сопряжении кладки стен армируется арматурными сетками согласно узлам типовой серии 2.130-6с в.1. через 675 мм по высоте.

Перегородки армируются на всю длину через 675 мм по высоте продольной арматурой 2Ø5 Вр 1 и поперечными стержнями Ø3 Вр 1 с шагом 300 мм.

Для кладки стен применять однорядную цепную систему перевязки швов. Многорядная перевязка швов кладки стен не допускается.

Перемычки монолитные железобетонные из бетона класса В 15

Опирания перемычек в кладку при ширине проемов более 1,50 м должна быть не менее 35 см, при меньших проемах длина опирания перемычек в кладке допускается 25,0 см.

Связь монолитных колонн с кладкой осуществляется выпусками 2Ø6А-I.

Связь монолитных железобетонных сердечников с кладкой осуществляется сетками горизонтального армирование СГ -1 серии 2.130-6с. в-1 укладываемые в швы кладки через 675 мм по высоте. Конец сетки должен быть заведен в тело монолитных сердечников на всю ширину и должен заканчиваться отгибом.

Спецификация на один элемент

Фор-мат	Зона	Поз.	Обозначение	Наименование	Кол.	Масса ед.,кг.	Масса ед.,кг.
				МП1	2		
			ГОСТ 5781-82*	Ø14 А-III L=1960	6	2,37	14,22
			ГОСТ 5781-82*	Ø6 А-I L=1100	19	0,25	4,75
				Бетон кл. В15, м³ 0,19			
				МП2	1		
			ГОСТ 5781-82*	Ø16 А-III L=1660	6	2,01	12,06
			ГОСТ 5781-82*	Ø6 А-I L=1100	16	0,25	4,00
				Бетон кл. В15, м³ 0,17			
				МП3	1		
			ГОСТ 5781-82*	Ø12 А-III L=1960	2	1,74	3,48
			ГОСТ 5781-82*	Ø6 А-I L=100	19	0,0222	0,4218
				Бетон кл. В15, м³ 0,016			
				МП4	3		
			ГОСТ 5781-82*	Ø12 А-III L=1660	2	1,47	2,94
			ГОСТ 5781-82*	Ø6 А-I L=100	16	0,0222	0,3552
				Бетон кл. В15, м³ 0,0133			
				МП5	14		
			ГОСТ 5781-82*	Ø12 А-III L=1460	2	1,30	2,60
			ГОСТ 5781-82*	Ø6 А-I L=100	14	0,0222	0,3108
				Бетон кл. В15, м³ 0,012			
				МП6	13		
			ГОСТ 5781-82*	Ø12 А-III L=1260	2	1,12	2,24
			ГОСТ 5781-82*	Ø6 А-I L=100	12	0,0222	0,2664
				Бетон кл. В15, м³ 0,011			

Изм.	Кол.	Лист	N Док.	Подпись	Дата
ГИП		Шекеев Д.			11.22
Разработал		Равилов Р.			11.22
Н.контр.		Шекеев Д.			11.22

Альбом-4 КЖ

"Строительство спортивного комплекса в селе Улкен Сулутор Кордайского района Жамбылской области"

Спортивный зал

стадия	лист	листов
РП	15	42

Перемычка монолитная ПМ1...ПМ6. Таблица исполнения перемычек.

ТОО "Тараз Тау Жоба" г. Тараз 2022 год

План уселения стен первого этажа

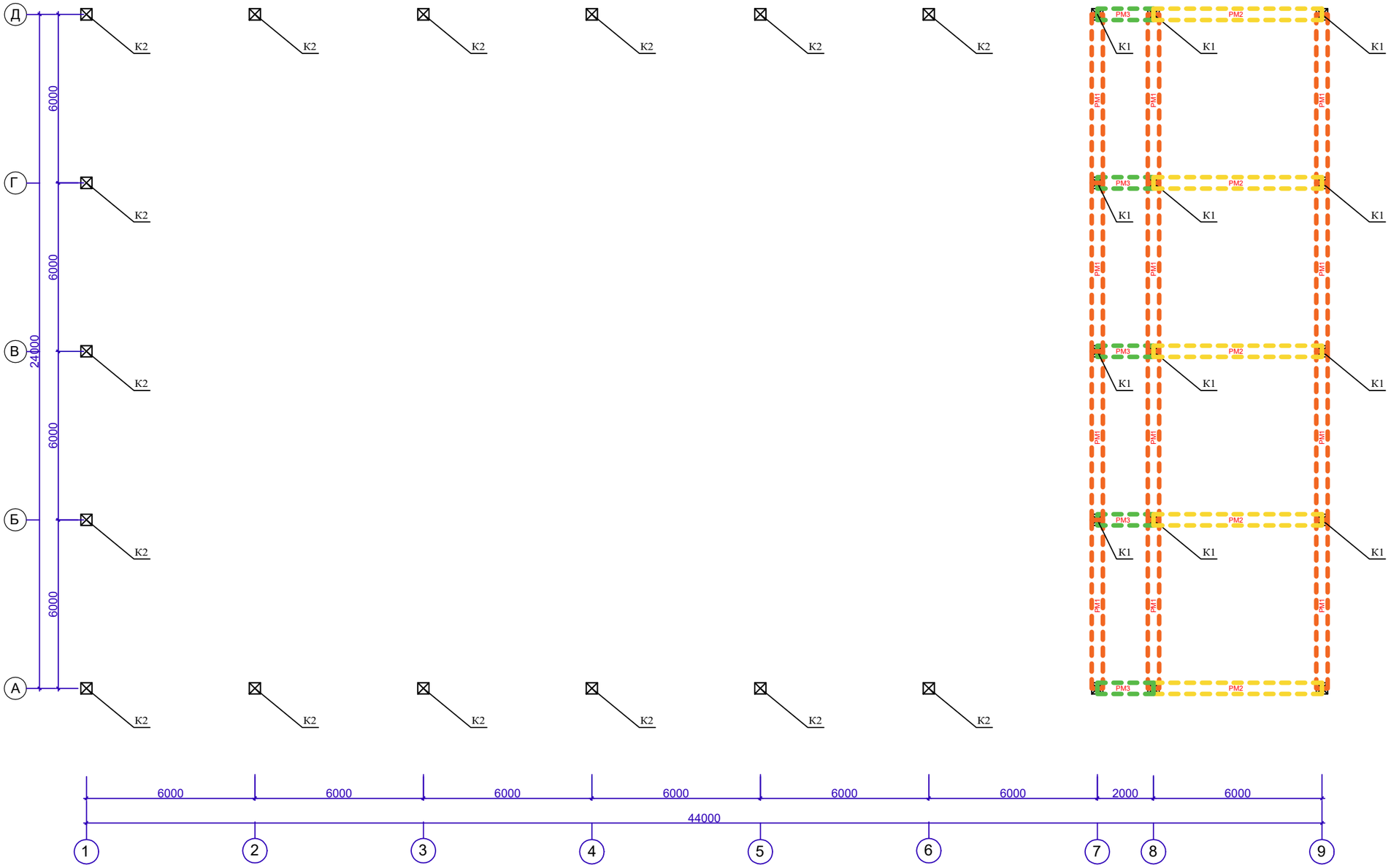

Экспликация помещений (Начало)

N	Наименование помещений	Площадь м²
1	Тамбур	3,00
2	Универсальный спортивный зал	818,80
3	Тамбур	6,55
4	Лестничная клетка	9,50
5	Электрощитовая	3,60
6	Уборная для ММГ	3,50
7	Уборная для персонала	2,60

Экспликация помещений (продолжения)

N	Наименование помещений	Площадь м²
8	Комната тех. персонала	22,85
9	Душевая для персонала	2,80
10	Комната уборочного инвентаря	5,32
11	Коридор	22,72
12	Тамбур	6,81
13	Душевая	8,24
14	Тамбур	6,81

Экспликация помещений (продолжения)

N	Наименование помещений	Площадь м²
15	Душевая	8,24
16	Раздевалка	29,40
17	Инвентаря	32,40
18	Умывальная	1,36
19	Уборная	1,63
	Итого:	995,86

						Альбом-4		КЖ	
						"Строительство спортивного комплекса в селе Улкен Сулутор Кордайского района Жамбылской области"			
Изм.	Кол.	Лист	N Док.	Подпись	Дата				
ГИП		Шекеев Д.			11.22	Спортивный зал	стадия	лист	листов
Разработал		Равилов Р.			11.22		РП	16	42
Н.контр.		Шекеев Д.			11.22	Схема расположения каркаса первого этажа	ТОО "Тараз Тау Жоба" г. Тараз 2022 год		

План уселения стен второго этажа

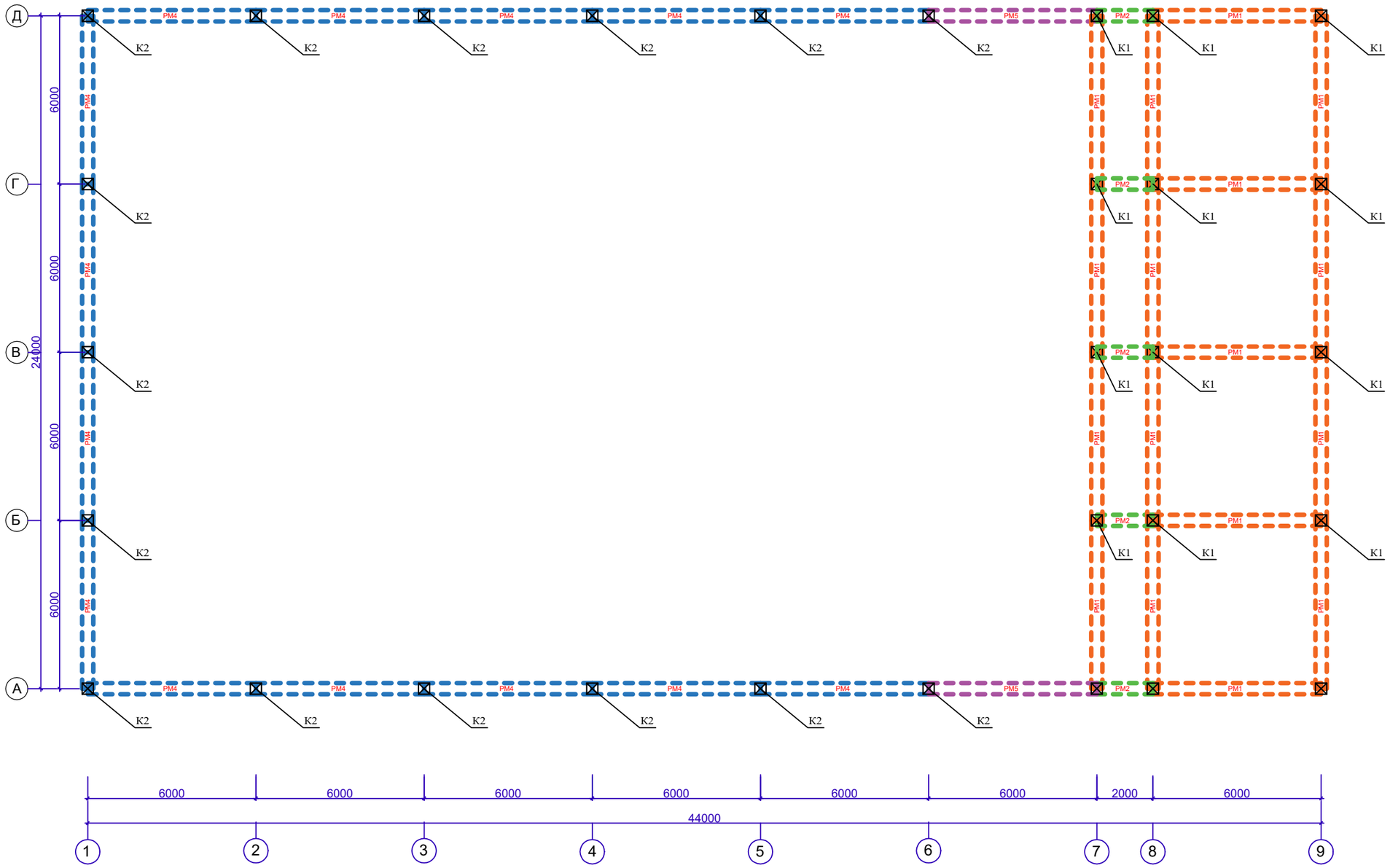

Экспликация помещений

(продолжения)

N	Наименование помещений	Площадь м²
20	Лестничная клетка	15,72
21	Медицинский кабинет	18,46
22	Тренерская	29,40
23	Коридор	30,80
24	Тренажерный зал	35,28
25	Кабинет борьбы	45,57
Итого:		175,23

Изм.	Кол.	Лист	N Док.	Подпись	Дата	Альбом-4		КЖ
						"Строительство спортивного комплекса в селе Улкен Сулутор Кордайского района Жамбылской области"		
ГИП		Шекеев Д.			11.22	Спортивный зал	стадия	лист	листов
Разработал		Равилов Р.			11.22		РП	17	42
Н.контр.		Шекеев Д.			11.22	Схема расположения каркаса второго этажа	ТОО "Тараз Тау Жоба" г. Тараз 2022 год		

Монолитная рама РМ1

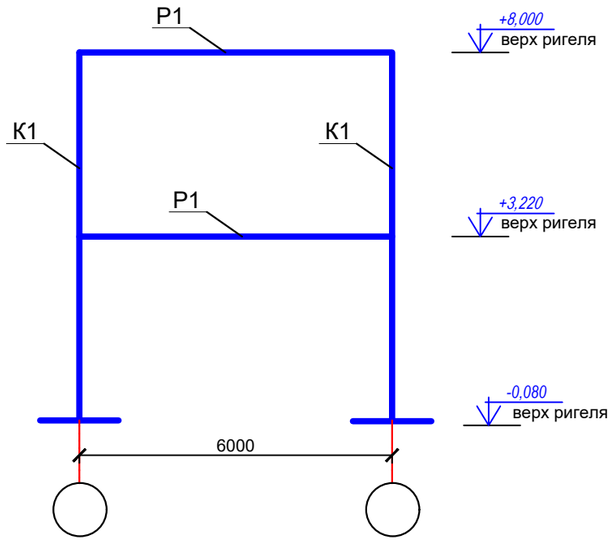

Монолитная рама РМ2

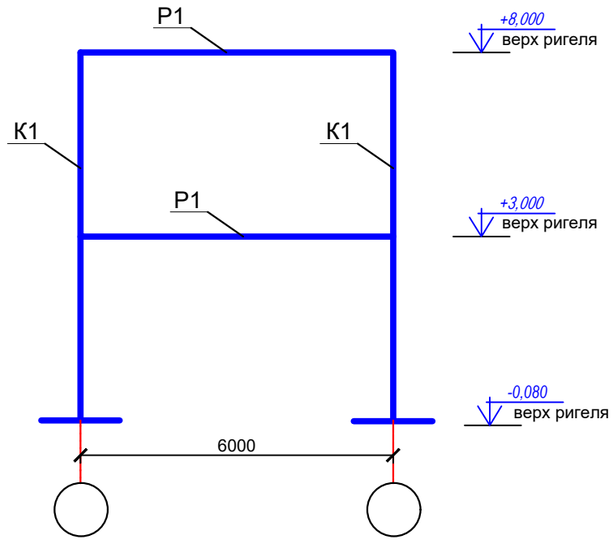

Монолитная рама РМ3

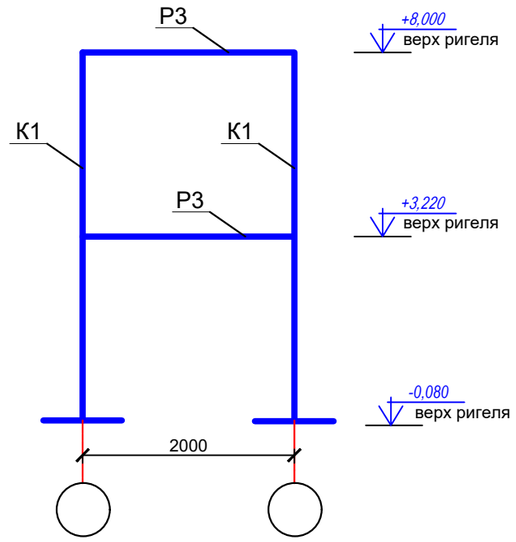

Монолитная рама РМ4

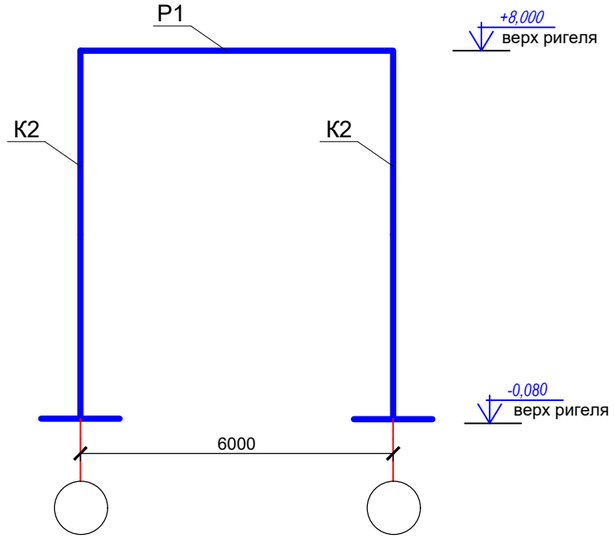

Монолитная рама РМ5

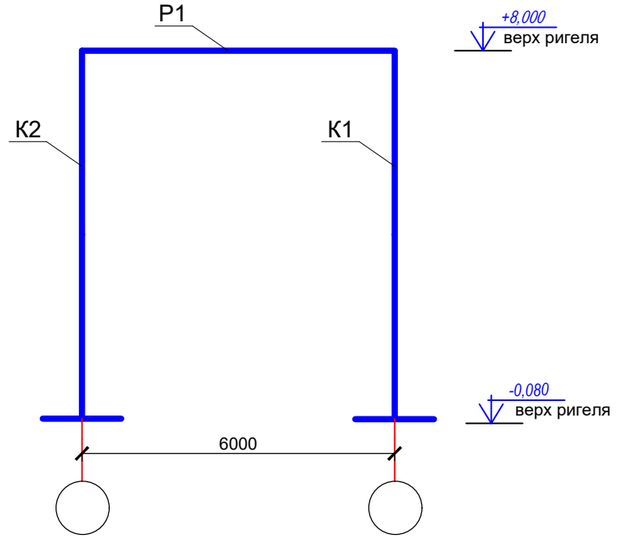

						Альбом-4		КЖ
Изм.	Кол.	Лист	N Док.	Подпись	Дата	"Строительство спортивного комплекса в селе Улкен Сулутор Кордайского района Жамбылской области"		
ГИП		Шекеев Д.			11.22	Спортивный зал	стадия	лист / листов
Разработал		Равилов Р.			11.22		РП	18 / 42
Н.контр.		Шекеев Д.			11.22	Вертикальная схема рам РМ1-РМ5.	ТОО "Тараз Тау Жоба" г. Тараз 2022 год	

К1

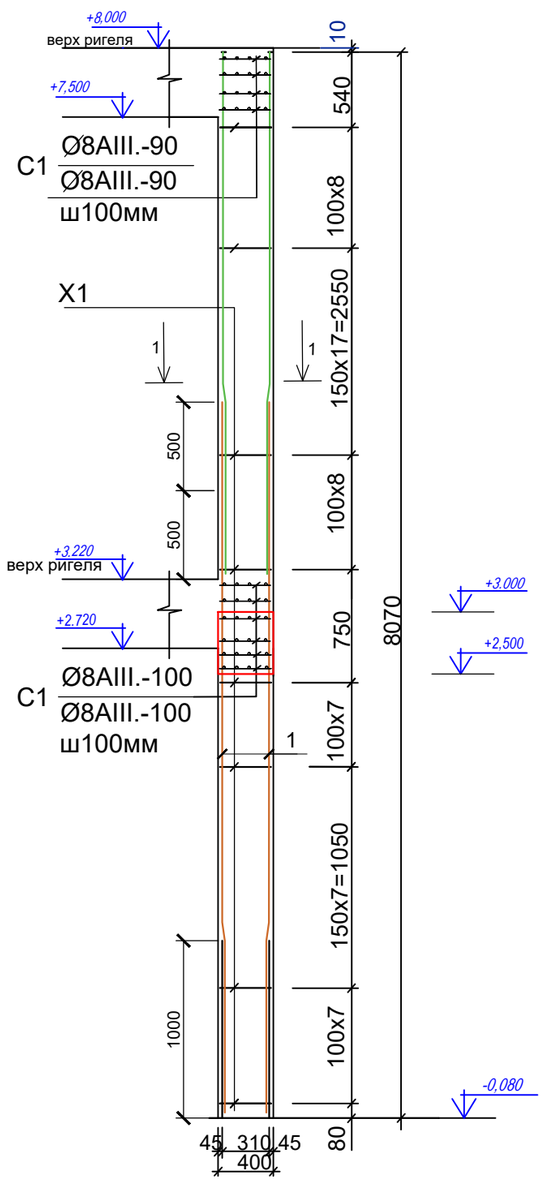

Спецификация арматурных изделий на один элемент

Фор-мат	Зона	Поз.	Обозначение	Наименование	Кол.	Масса ед.,кг.	Примечание ед.,кг.
				Колонна К1.	18		
		1	ГОСТ 5781-82*	Ø25А-III L=8070	4	31,07	124,28
		Х1	ГОСТ 5781-82*	Ø8 А-I, L=1600	54	0,63	34,02
		С-1	ГОСТ 5781-82*	Сетка С-1 (Ø8 А-III)	12	1,5	18,00
			ГОСТ 19903-74*	Пластина 20х60х60	4	0.057	0,228
Бетон кл. В25, $м^3$ 1,30							

1 - 1

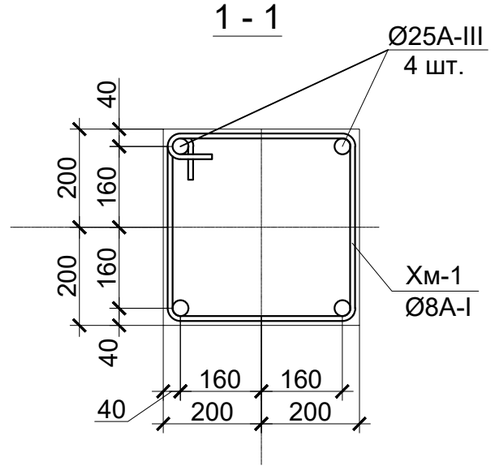

Марка изде-лия	Поз.	Наименование	Кол.	Масса 1 дет. кг.	Масса изделия кг.
С-1	1	Ø8 А-III L=380	10	0.15	1.5

Изм.	Кол.	Лист	N Док.	Подпись	Дата				
						Альбом-4			КЖ
						"Строительство спортивного комплекса в селе Улкен Сулутор Кордайского района Жамбылской области"			
ГИП		Шекеев Д.			11.22	Спортивный зал	стадия	лист	листов
Разработал		Равилов Р.			11.22		РП	19	42
Н.контр.		Шекеев Д.			11.22	Колонна К1. Спецификация К1.	ТОО "Тараз Тау Жоба" г. Тараз 2022 год		

К2

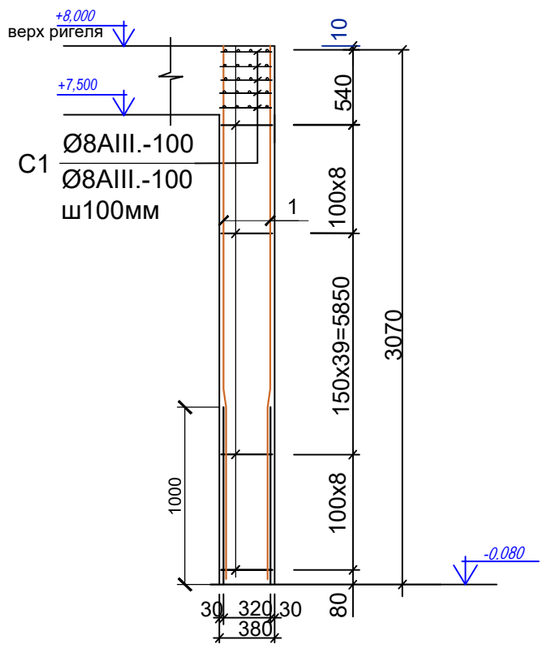

Спецификация арматурных изделий на один элемент

Фор-мат	Зона	Поз.	Обозначение	Наименование	Кол.	Масса ед.,кг.	Примечание ед.,кг.
				Колонна К2.	18		
		1	ГОСТ 5781-82*	Ø25А-III L=8070	4	31,07	124,28
		Х1	ГОСТ 5781-82*	Ø8 А-I, L=1600	55	0,63	34,65
		С-1	ГОСТ 5781-82*	Сетка С-1 (Ø8 А-III)	5	1,5	7,50
			ГОСТ 19903-74*	Пластина 20х60х60	4	0.057	0,228
Бетон кл. В25, $м^3$ 1,30							

1 - 1

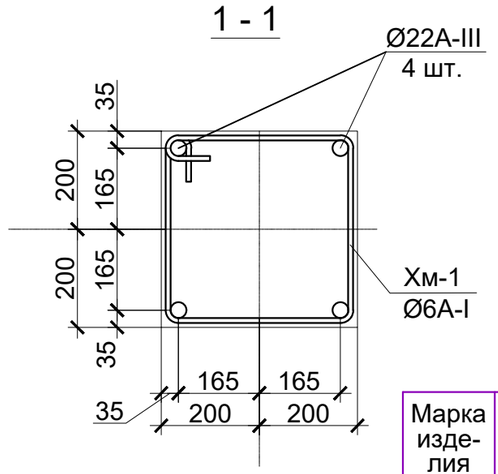

Марка изде-лия	Поз.	Наименование	Кол.	Масса 1 дет. кг.	Масса изделия кг.
С-1	1	Ø8 А-III L=380	10	0.15	1.5

Изм.	Кол.	Лист	N Док.	Подпись	Дата
ГИП		Шекеев Д.			11.22
Разработал		Равилов Р.			11.22
Н.контр.		Шекеев Д.			11.22

Альбом-4 КЖ

"Строительство спортивного комплекса в селе Улкен Сулутор Кордайского района Жамбылской области"

Спортивный зал

стадия	лист	листов
РП	20	42

Колонна К2.
Спецификация К2.

ТОО "Тараз Тау Жоба"
г. Тараз 2022 год

P1

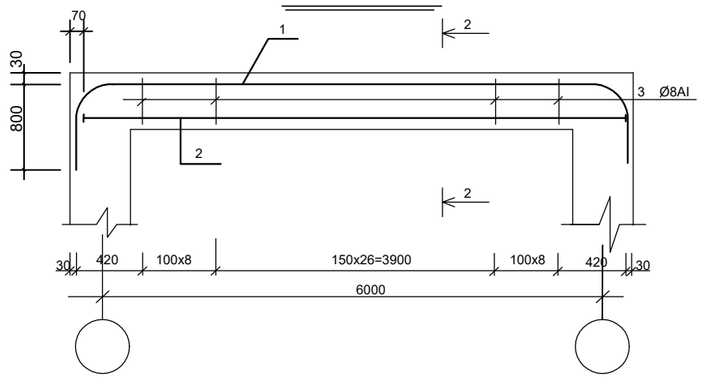

P2

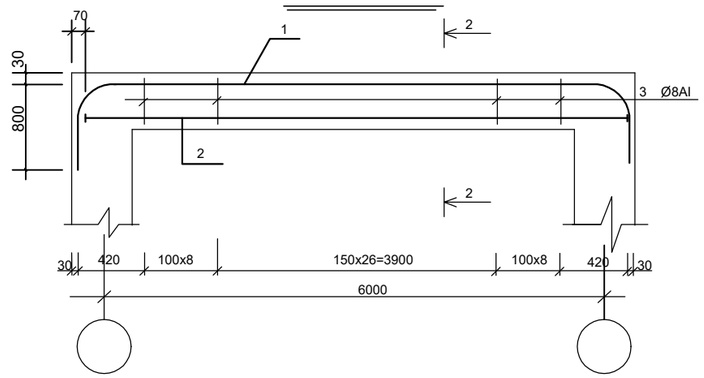

P3

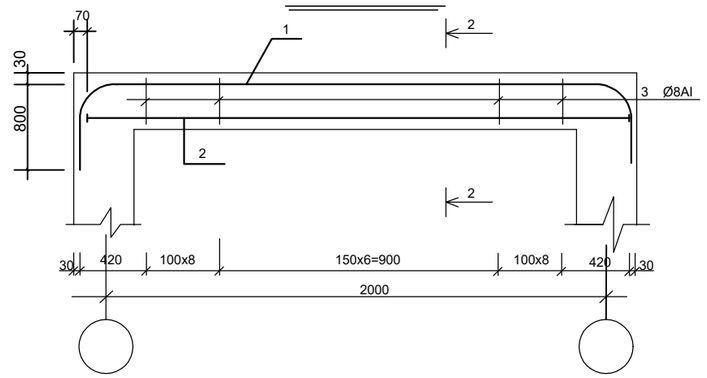

2-2

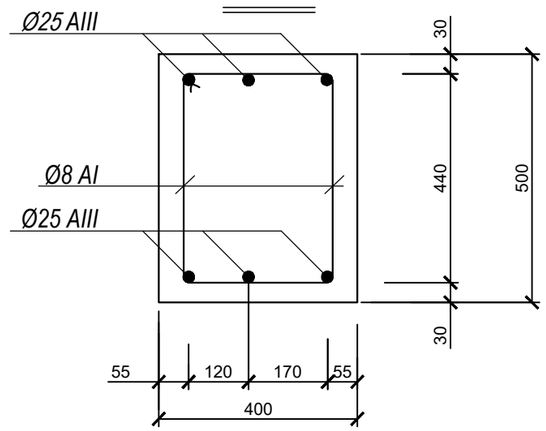

Спецификация арматурных изделий на один элемент

Фор-мат	Зона	Поз.	Обозначение	Наименование	Кол.	Масса ед.,кг.	Масса ед.,кг.
				Ригель Р1	57		
		1	ГОСТ 5781-82*	Ø22 А-III L=8260	3	31,80	95,40
		2	ГОСТ 5781-82*	Ø22 А-III L=6260	3	24,10	72,30
		3	ГОСТ 5781-82*	Ø8 А-I L=1500	42	0.59	24,78
		Ш-1	ГОСТ 19903-74*	лист 20х60х60	6	0.057	0,342
				Бетон кл. В25, $м^3$ 1,12			
				Ригель Р2	14		
		1	ГОСТ 5781-82*	Ø22 А-III L=8260	3	31,80	95,40
		2	ГОСТ 5781-82*	Ø22 А-III L=6260	3	24,10	72,30
		3	ГОСТ 5781-82*	Ø8 А-I L=1500	42	0.59	24,78
				Бетон кл. В25, $м^3$ 0,92			
				Ригель Р3	12		
		1	ГОСТ 5781-82*	Ø22 А-III L=5260	3	20,25	60,75
		2	ГОСТ 5781-82*	Ø22 А-III L=3260	3	12,55	37,65
		3	ГОСТ 5781-82*	Ø8 А-I L=1500	22	0.59	12,98
		Ш-1	ГОСТ 19903-74*	лист 20х60х60	6	0.057	0,342
				Бетон кл. В25, $м^3$ 0,52			

1.Монолитную раму выполнить из бетона кл.В25
*арматура по ГОСТ 5781-82**
2.Шаг соединительных стержней равен шагу поперечных стержней каркаса
3.В стойках рамы педусмотреть выпуски арматуры (щетинку) Ø6А-I с шагом 675
по высоте L=700мм.Щетинка условна не показано.
4.Снятие опалубки пройзводить после достижениея 80% проектной прочности.

Изм.	Кол.	Лист	N Док.	Подпись	Дата
ГИП		Шекеев Д.			11.22
Разработал		Равилов Р.			11.22
Н.контр.		Шекеев Д.			11.22

Альбом-4 КЖ

"Строительство спортивного комплекса в селе Улкен Сулутор Кордайского района Жамбылской области"

Спортивный зал

стадия	лист	листов
РП	21	42

Ригель Р1- Р3;
Спецификация Р1-Р3.

ТОО "Тараз Тау Жоба"
г. Тараз 2022 год

План плит перекрытия на отм. +3.300

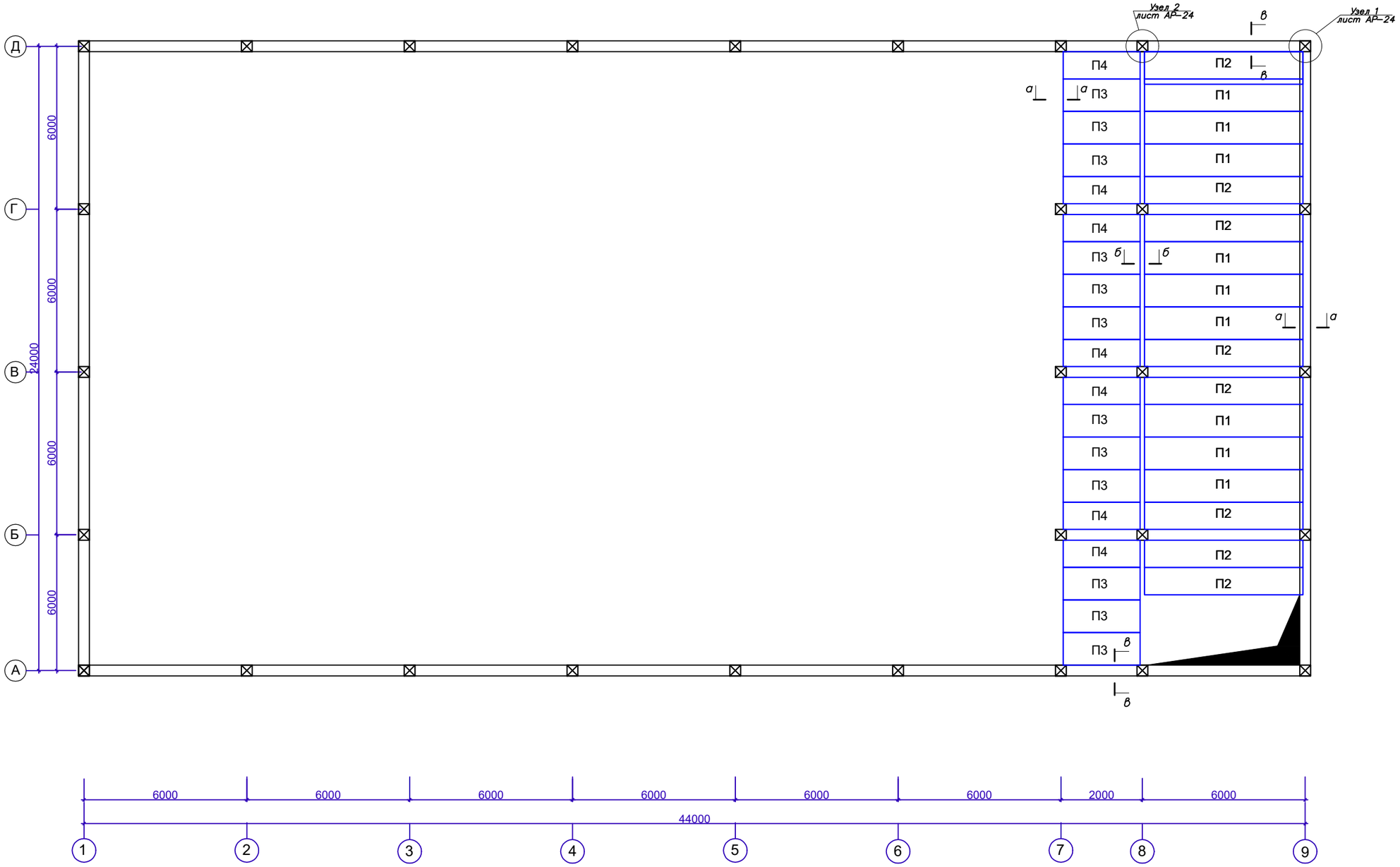

						Альбом-4		ЮЖ
						"Строительство спортивного комплекса в селе Улкен Сулутор Кордайского района Жамбылской области"		
Изм.	Кол.	Лист	N Док.	Подпись	Дата			
ГИП		Шекеев Д.			11.22	Спортивный зал	стадия	лист	листов
Разработал		Равилов Р.			11.22		РП	22	42
Н.контр.		Шекеев Д.			11.22	План плит перекрытия на отм. +3.300	ТОО "Тараз Тау Жоба" г. Тараз 2022 год		

Спецификация к схеме расположения элементов плит покрытия

Марка поз.	Обозначение	Наименование	Кол.	Масса ед. кг	Примеч.
		Плита на отм. +3.300			
П1	1.141.1-32 вып.2	ПК 59.12-4.5АтIVст-с8	12	-	12
П2	1.141.1-32 вып.2	ПК 59.10-4.5АтIVст-с8	10	-	10
П3	1.141.1-32 вып.2	ПК 29.12-4.5АтIVст-с8	15	-	15
П4	1.141.1-32 вып.2	ПК 29.10-4.5АтIVст-с8	9	-	9
		Антисейсмический пояс			
Кр–1	см. лист АС–13	Каркас Кр–1 п.м.	101,1	2,97	300,27
		Отдельные стержни			
АС–1	ГОСТ 5781–82*	ø6AI L=670	97	0,15	14,55
АС–2	ГОСТ 5781–82*	ø16AI L=1100	22	0,24	5,28
		Материал			
		Бетон кл.В12.5	8,5		$м^3$

Ведомость расхода стали, кг

Марка элемента	Изделия арматурные										Всего	Общий расход
	Арматура класса											
	А–I			А–III								
	ГОСТ 5781–82*			ГОСТ 5781–82*								
	ø 6	ø16	Итого		ø12					Итого		
Антисейсмопояс	86,81	5,28	92,09		187,65					187,65	279,74	279,74

Узел 1

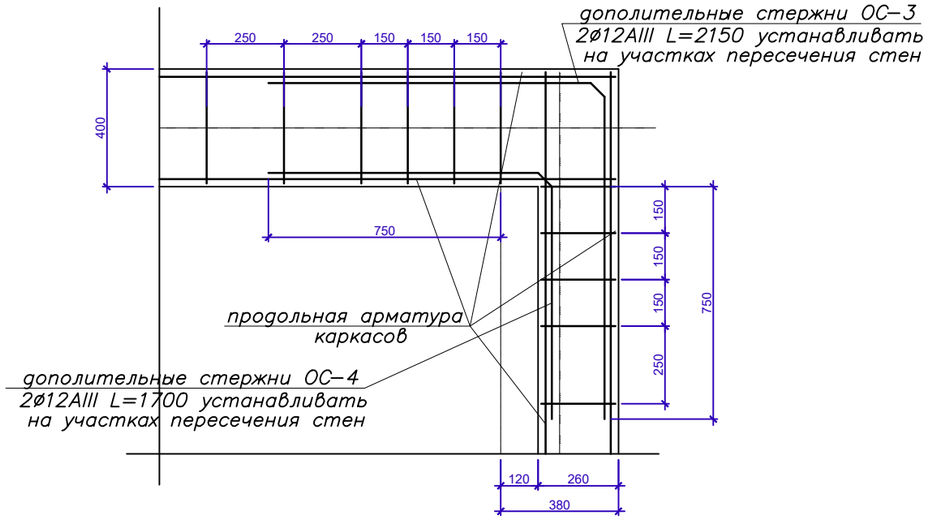

Узел 2

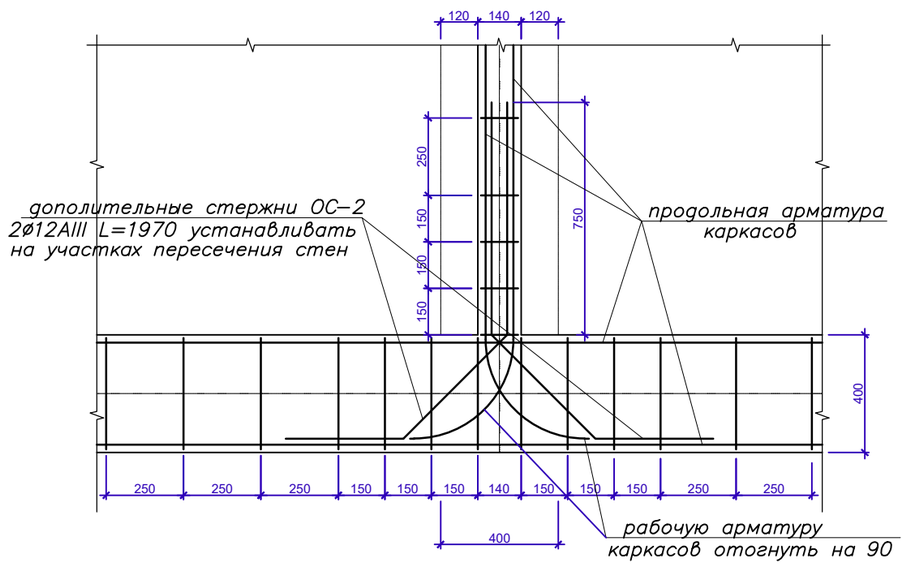

АС–1

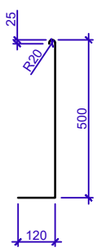

АС–2

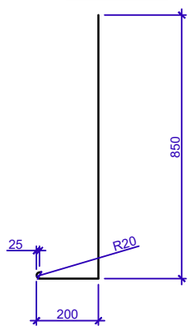

Каркас Кр–1

(Расход ар–ры на 1пм: ø12AIII–2,66кг; ø6AI–0,31кг.)

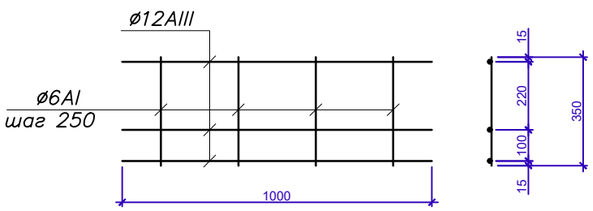

Изм.	Кол.	Лист	N Док.	Подпись	Дата
ГИП		Шекеев Д.			11.22
Разработал		Равилов Р.			11.22
Н.контр.		Шекеев Д.			11.22

Альбом-4 КЖ

"Строительство спортивного комплекса в селе Улкен Сулутор Кордайского района Жамбылской области"

Спортивный зал

стадия	лист	листов
РП	23	42

Узлы перекрытий I;II;III;IV; V; VI; VII;VIII;IX;X.

ТОО "Тараз Тау Жоба" г. Тараз 2022 год

Монтажная схема лестницы Л-1

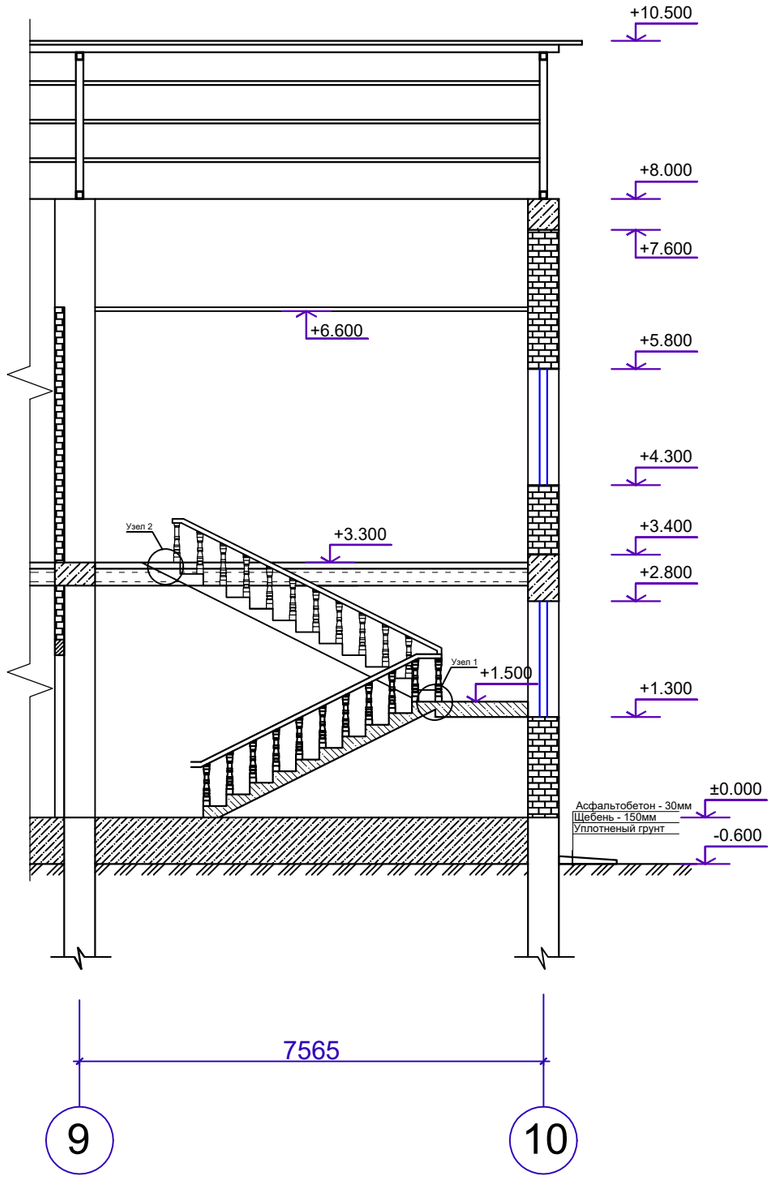

Спецификация на монтажную схему лестницы Л-1

Марка поз.	Обозначение	Наименование	Кол.	Масса ед., кг	Примеч.
		Ж/бетонные элементы			
ЛС 12	ГОСТ 8717.0-84 и лист КЖ-	Ступень ЛС 12	25	128.00	
ЛСВ 12	ГОСТ 8717.0-84 и лист КЖ-	Ступень ЛСВ 12	3	99.00	
ЛСН 12	ГОСТ 8717.0-84 и лист КЖ-	Ступень ЛСН 12	3	66.00	
ЛП-1	лист АР-	Монолитная лестничная площадка ЛП-1	2	25.14	
ЛП-2	лист АР-	Монолитная лестничная площадка ЛП-2	1	27.53	
	лист АР-	Металлические элементы			
МК-1	лист АР-	Металлический косоур МК-1	2	46.68	
МК-1а	лист АР-	Металлический косоур МК-1а	2	46.68	
МК-2	лист АР-	Металлический косоур МК-2	1	27.35	
МК-2а	лист АР-	Металлический косоур МК-2а	1	27.35	
БМ-1	лист АР-	Балка металлическая БМ-1	3	65.52	
БМ-1а	лист АР-	Балка металлическая БМ-1а	3	65.52	
ОГ-1	лист АР-	Металлическое ограждение ОГ-1	2	40.36	
ОГ-2	лист АР-	Металлическое ограждение ОГ-2	1	18.53	
ОГ-3	лист АР-	Металлическое ограждение ОГ-3	1	30.67	
	лист АР-	Закладная деталь МИ-3	2	1.630	3.260
		Сборочные элементы:			
1	ГОСТ 19903-74*	-100x120x8	1	0.750	0.750
2	ГОСТ 5781-82*	Ø10 AII l=350	4	0.220	0.880

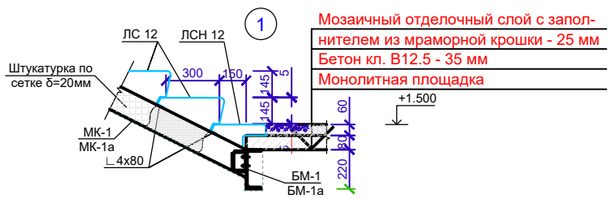

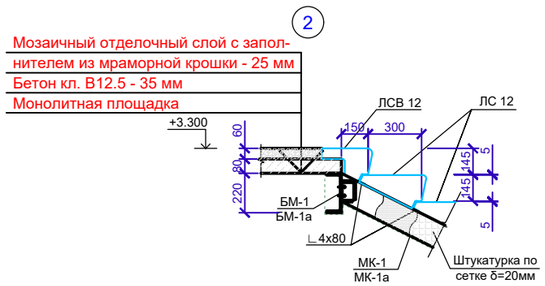

						Альбом-4		КЖ
						"Строительство спортивного комплекса в селе Улкен Сулутор Кордайского района Жамбылской области"		
Изм.	Кол.	Лист	N Док.	Подпись	Дата			
ГИП		Шекеев Д.			11.22	Спортивный зал	стадия	лист	листов
Разработал		Равилов Р.			11.22		РП	24	42
Н.контр.		Шекеев Д.			11.22	Спецификация к узлам перекрытия	ТОО "Тараз Тау Жоба" г. Тараз 2022 год		

Сечение 1-1

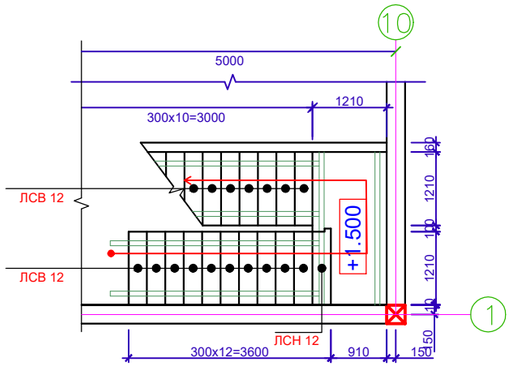

Сечение 2-2

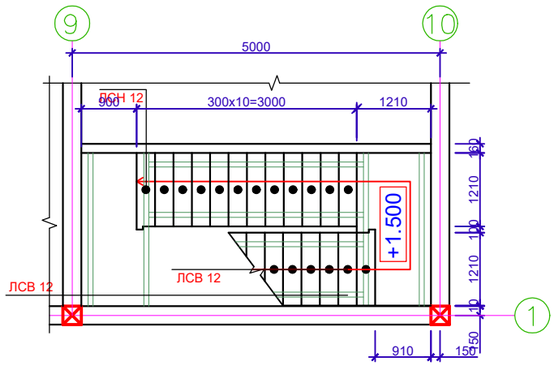

Схема расположения косоуров и лобовых балок 1

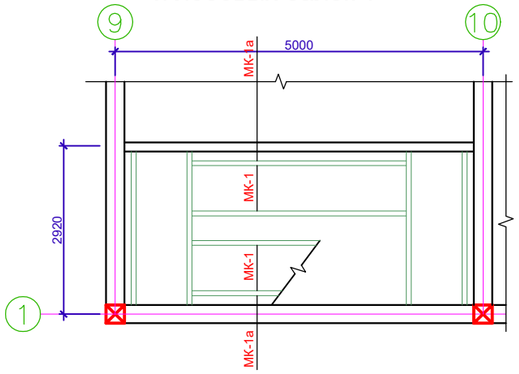

Схема расположения косоуров и лобовых балок 2

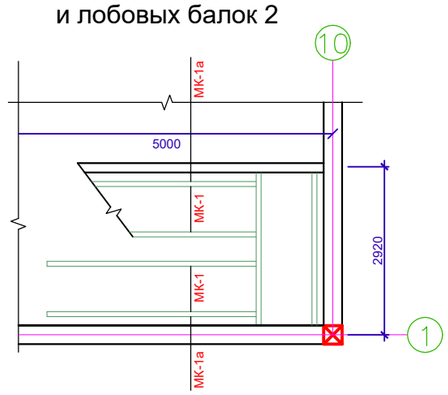

Лестничная клетка ЛП-1

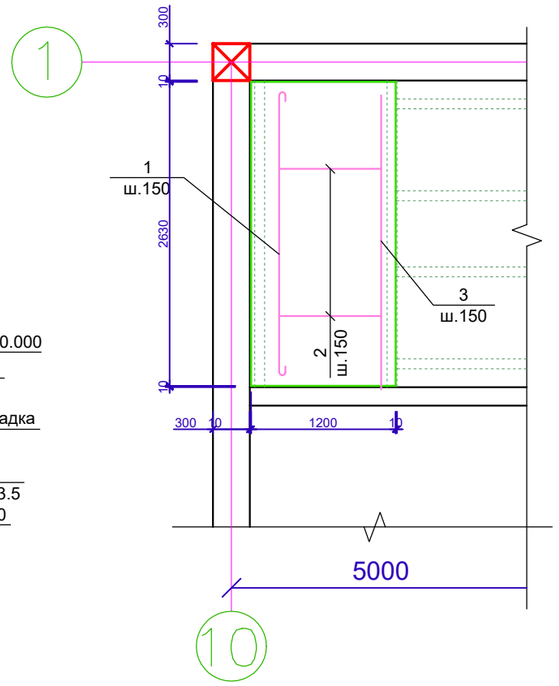

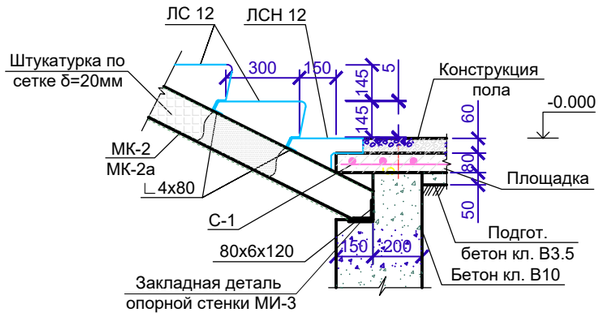

Спецификация на монолитные лестничные площадки ЛП-1

Марка поз.	Обозначение	Наименование	Кол.	Масса ед., кг	Примеч.
	2	3	4	5	6
		Лестничная площадки ЛП-1	2		25.14
		Сборочные элементы:			
1	ГОСТ 5781-82*	Ø8 AIII L=2600	8	1.027	8.216
2	ГОСТ 5781-82*	Ø6 AIII L=1170	34	0.260	8.84
3	ГОСТ 5781-82*	Ø8 AIII L=2500	8	0.99	7.92
		Материал бетон кл.В15	0.240		м³

1. Расход бетона на монолитную площадку кл В10 - 2,0 м³
2. Расход сетки С-1 по Гост 23279-85
5Вр I-100/5 Вр I-100-9.10 кг.

Изм.	Кол.	Лист	N Док.	Подпись	Дата	Альбом-4 КЖ			
						"Строительство спортивного комплекса в селе Улкен Сулутор Кордайского района Жамбылской области"			
ГИП		Шекеев Д.			11.22	Спортивный зал	стадия	лист	листов
Разработал		Равилов Р.			11.22		РП	25	42
Н.контр.		Шекеев Д.			11.22	Сечение 1-1,2-2. Схема расположения косоуров и лобовых балок 1,2. Лестничная клетка ЛП-1	ТОО "Тараз Тау Жоба" г. Тараз 2022 год		

1-1

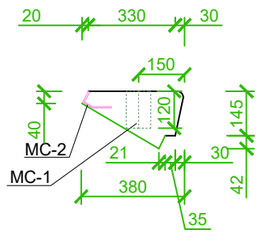

Разбивка дополнительных закладных деталей в ступени ЛС12

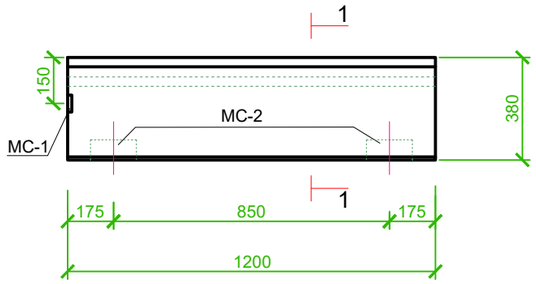

2-2

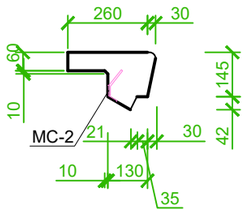

Разбивка дополнительных закладных деталей в ступени ЛСВ12

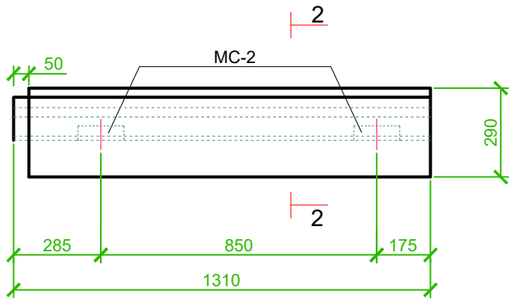

3-3

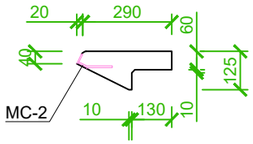

Разбивка дополнительных закладных деталей в ступени ЛСН12

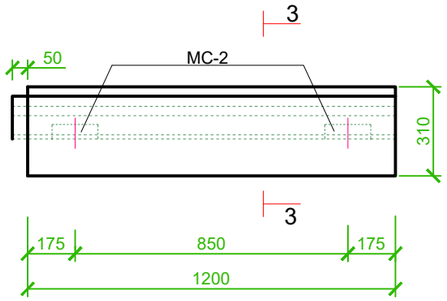

МС-1

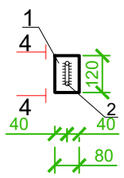

4-4

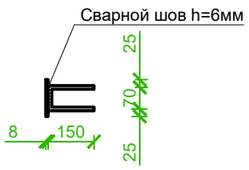

МС-2

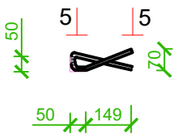

5-5

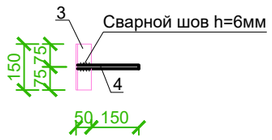

Спецификация элементов закладных деталей МС1, МС2

Марка поз.	Обозначение	Наименование	Кол.	Масса ед., кг	Примеч.
		Закладная деталь МС-1			
		Сборочные элементы:			
1	ГОСТ 19903-74*	-120x80x8	1	0.6	
2	ГОСТ 5781-82*	Ø12 AII l=370	1	0.33	
		Закладная деталь МС-2			
		Сборочные элементы:			
3	ГОСТ 8509-86	∟50x5 l=150	1	0.56	
4	ГОСТ 5781-82*	Ø12 AII l=450	1	0.40	

Спецификация марок дополнительных закладных элементов на один конструктивный элемент

Наименование конструктивного элемента	Марок закладного элемента	Количество, шт	Примечание
ЛС 12	МС-2	2	
	МС-1	1	
ЛСВ 12	МС-2	2	
ЛСН 12	МС-2	2	

Ступени изготовить по рабочим чертежам ГОСТ 8717.0-84 с установкой закладных деталей по чертежам данного листа.
Данный лист смотри совместно с листами КЖ-

Изм.	Кол.	Лист	N Док.	Подпись	Дата	Альбом-4		КЖ
						"Строительство спортивного комплекса в селе Улкен Сулутор Кордайского района Жамбылской области"		
ГИП		Шекеев Д.			11.22	Спортивный зал	стадия	лист	листов
Разработал		Равилов Р.			11.22		РП	26	42
Н.контр.		Шекеев Д.			11.22	Разбивка дополнительных закладных деталей	ТОО "Тараз Тау Жоба" г. Тараз 2022 год		

Металлический косоур МК-1 (МК-1а зеркально)

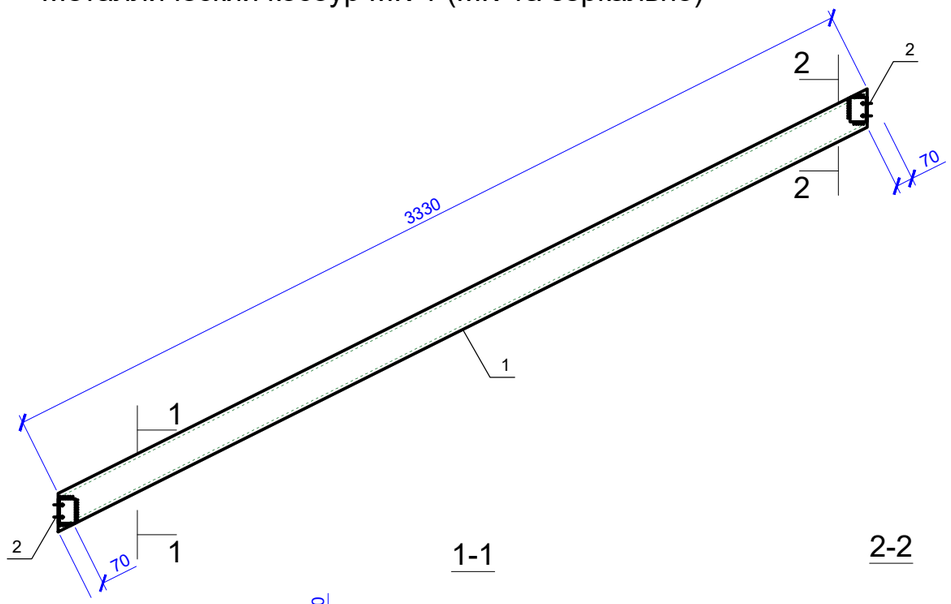

Спецификация на металлический косоур

Марка поз.	Обозначение	Наименование	Кол.	Масса ед., кг	Примеч.
		Металлический косоур МК-1		46.68	
		Сборочные элементы:			
1	ГОСТ 8240-97	швеллер №14 L=3690	1	45.40	
2	ГОСТ 8509-93	L70X6 L=100мм	2	0.640	1.280
		Металлический косоур МК-1а		27.35	
		Сборочные элементы:			
1	ГОСТ 8240-97	швеллер №14 L=2100	1	25.83	
2	ГОСТ 8509-93	L70X6 L=100мм	1	0.640	
3	ГОСТ 8509-93	L80X6 L=120мм	1	0.880	
		Металлический балка БМ-1			
		Сборочные элементы:			
1	ГОСТ 8240-97	швеллер №22 L=3120	1	65.52	

Металлический косоур МК-2(МК-2а зеркально)

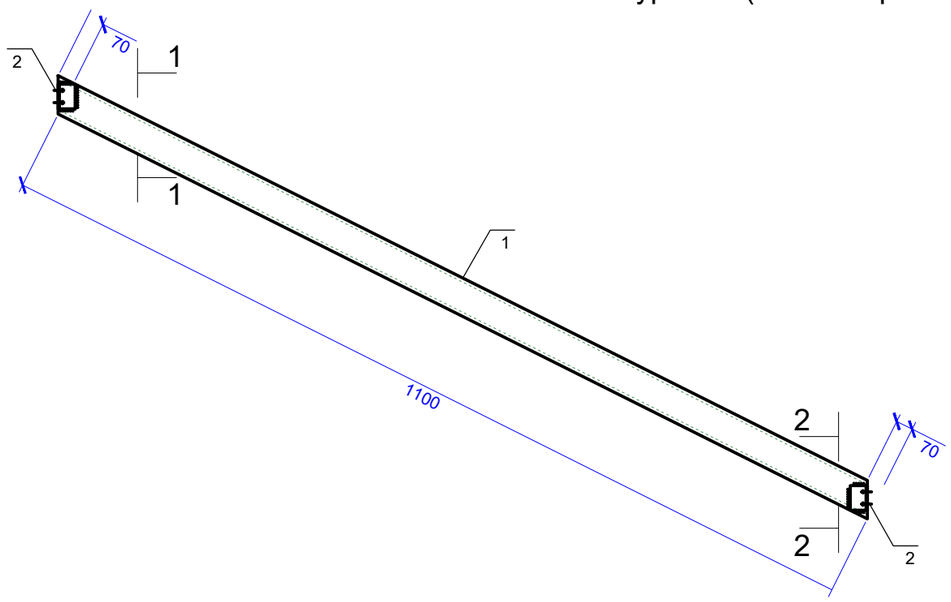

Металлический косоур БМ-1

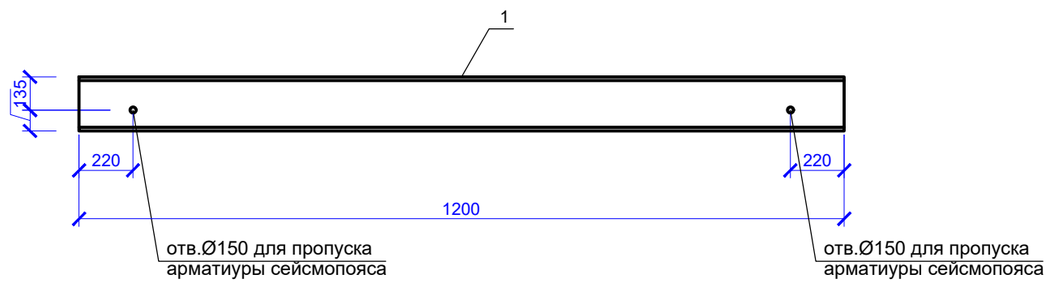

Изм.	Кол.	Лист	N Док.	Подпись	Дата	Альбом-4		КЖ
						"Строительство спортивного комплекса в селе Улкен Сулутор Кордайского района Жамбылской области"		
ГИП		Шекеев Д.			11.22	Спортивный зал	стадия	лист	листов
Разработал		Равилов Р.			11.22		РП	27	42
Н.контр.		Шекеев Д.			11.22	Металлический косоур МК-1 (МК-1а зеркально). Металлический косоур МК-2(МК-2а зеркально)	ТОО "Тараз Тау Жоба" г. Тараз 2022 год		

Металлическое ограждение лестницы ОГ-1

Металлическое ограждение лестницы ОГ-3

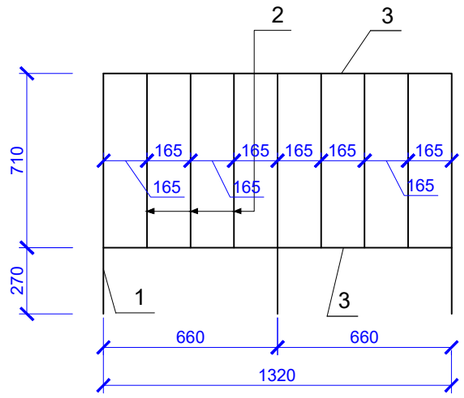

Металлическое ограждение лестницы ОГ-2

						Альбом-4		КЖ
						"Строительство спортивного комплекса в селе Улкен Сулутор Кордайского района Жамбылской области"		
Изм.	Кол.	Лист	N Док.	Подпись	Дата			
ГИП		Шекеев Д.			11.22	Спортивный зал	стадия	лист	листов
Разработал		Равилов Р.			11.22		РП	28	42
Н.контр.		Шекеев Д.			11.22	Пожарная лестница Лм-2. План и схема расположения балок, стоек и косоуров	ТОО "Тараз Тау Жоба" г. Тараз 2022 год		

Спецификация на металлические ограждение

Марка поз.	Обозначение	Наименование	Кол.	Масса ед., кг	Примеч.
ОГ-1		Металлическое ограждение ОГ-1		41.66	
		Сборочные элементы:			
1	ГОСТ 380-88	-975x36x20	5	5.50	27.50
2	ГОСТ 380-88	-700x12x4	18	0.260	4.680
3	ГОСТ 380-88	-650x28x5	3	0.710	2.130
4	ГОСТ 380-88	-985x28x5	1	1.10	1.10
5	ГОСТ 380-88	-5330x55x2.8	1	6.250	6.250
ОГ-1		Металлическое ограждение ОГ-2		40.36	
		Сборочные элементы:			
1	ГОСТ 380-88	-975x36x20	5	5.50	27.50
2	ГОСТ 380-88	-700x12x4	20	0.260	5.20
3	ГОСТ 380-88	-650x28x5	3	0.710	2.130
4	ГОСТ 380-88	-985x28x5	1	1.10	1.10
5	ГОСТ 380-88	-5000x55x2.8	1	6.250	6.250
ОГ-3		Металлическое ограждение ОГ-3		30.67	
		Сборочные элементы:			
1	ГОСТ 380-88	-975x36x20	4	5.50	22.0
2	ГОСТ 380-88	-700x12x4	9	0.260	2.340
3	ГОСТ 380-88	-650x28x5	3	0.710	2.130
4	ГОСТ 380-88	-3469x55x2.8	1	4.20	4.20

						Альбом-4			КЖ
Изм.	Кол.	Лист	N Док.	Подпись	Дата	"Строительство спортивного комплекса в селе Улкен Сулутор Кордайского района Жамбылской области"			
ГИП		Шекеев Д.			11.22	Спортивный зал	стадия	лист	листов
Разработал		Равилов Р.			11.22		РП	29	42
Н.контр.		Шекеев Д.			11.22	Спецификация на металлические ограждение	ТОО "Тараз Тау Жоба" г. Тараз 2022 год		

Схема крепления вентилятора ВР86-77 и вент. шахты ВШ-1.

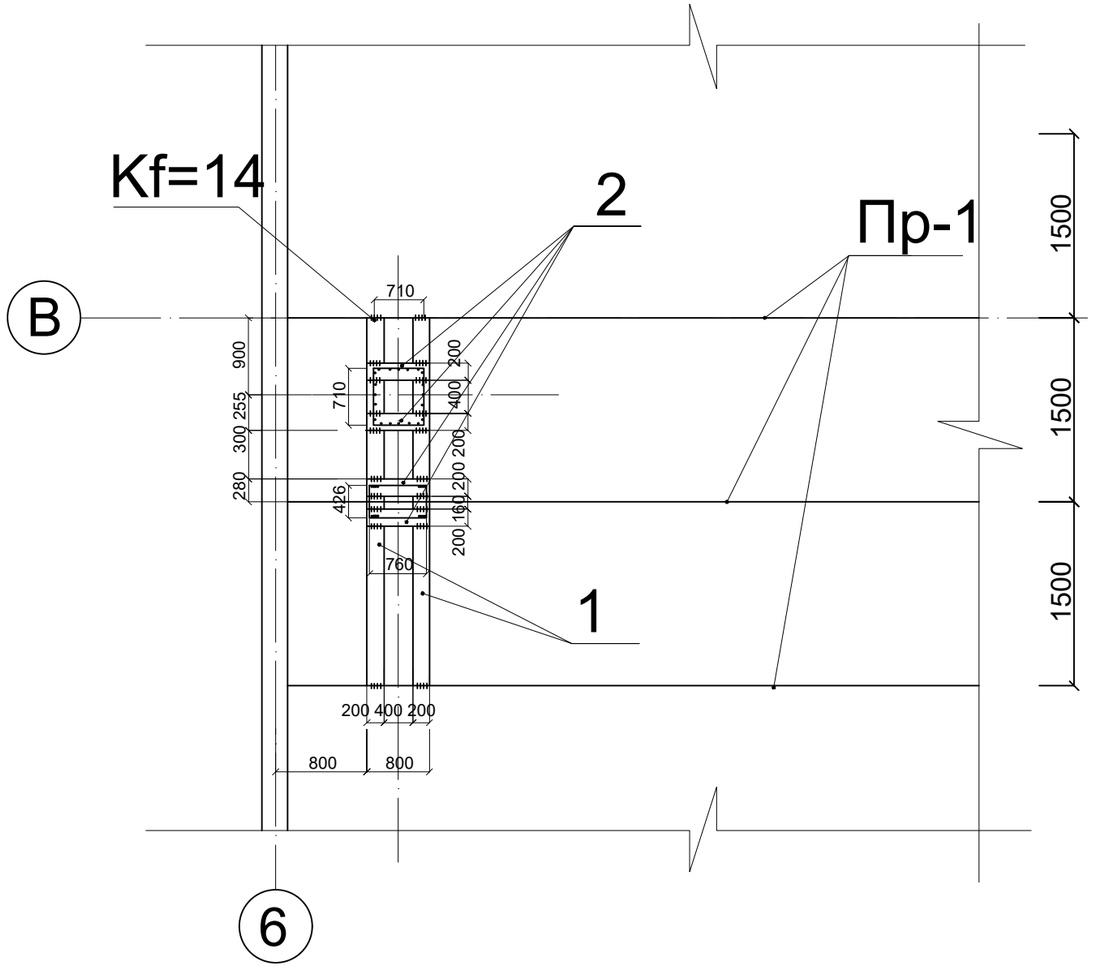

Спецификация материалов

Марка поз.	Обозначение	Наименование	Кол-во	Масса ед. изм.	Масса общ. кг.	Примеч.
		Вентилятор ВР86-77	1	шт.		
1	ГОСТ 19903-74*	Полоса 200х20 мм, L=2980	2	93,57	187,14	
2	ГОСТ 19903-74*	Полоса 200х20 мм, L=800	2	25,12	50,24	
		Общая масса			237,38	
	ГОСТ 28778-90	Самонарезающися анкер	16	шт.		
		Вент. шахта ВШ-1	1	шт.		
2	ГОСТ 19903-74*	Полоса 200х10 мм, L=800	2	12,56	25,12	
		Общая масса			195,94	
	ГОСТ 28778-90	Самонарезающися анкер	10	шт.		
Пр-1	ГОСТ 2878-89	Швеллер № 16, L=6000мм	3	56,94	170,82	

Вентилятор ВР86-77

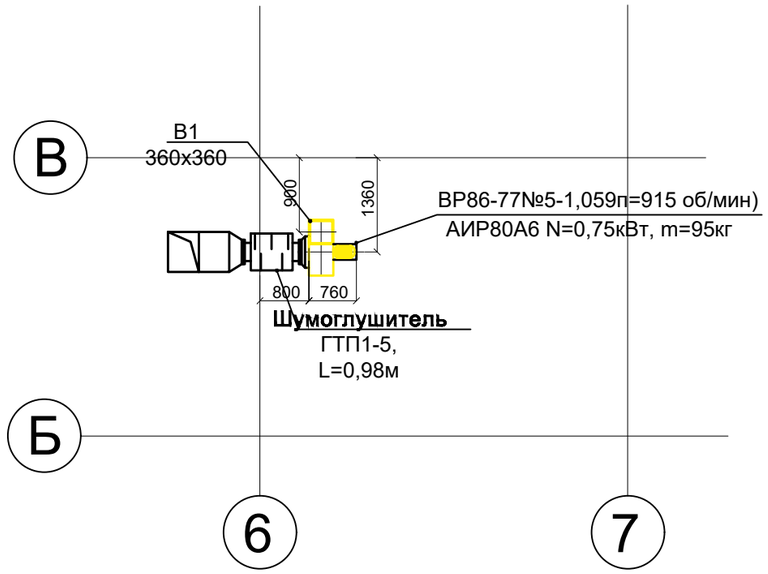

Примечание:
1. Полосы приварить сваркой к прогонам.

Изм.	Кол.	Лист	N Док.	Подпись	Дата	Альбом-4			КЖ
						"Строительство спортивного комплекса в селе Улкен Сулутор Кордайского района Жамбылской области"			
ГИП		Шекеев Д.			11.22	Спортивный зал	стадия	лист	листов
Разработал		Равилов Р.			11.22		РП	30	42
Н.контр.		Шекеев Д.			11.22	Схема крепления вентилятора ВР86-77 и вент. шахты ВШ-1	ТОО "Тараз Тау Жоба" г. Тараз 2022 год		

Копировал

А3

Схема крепления вент шахты ВШ-2.

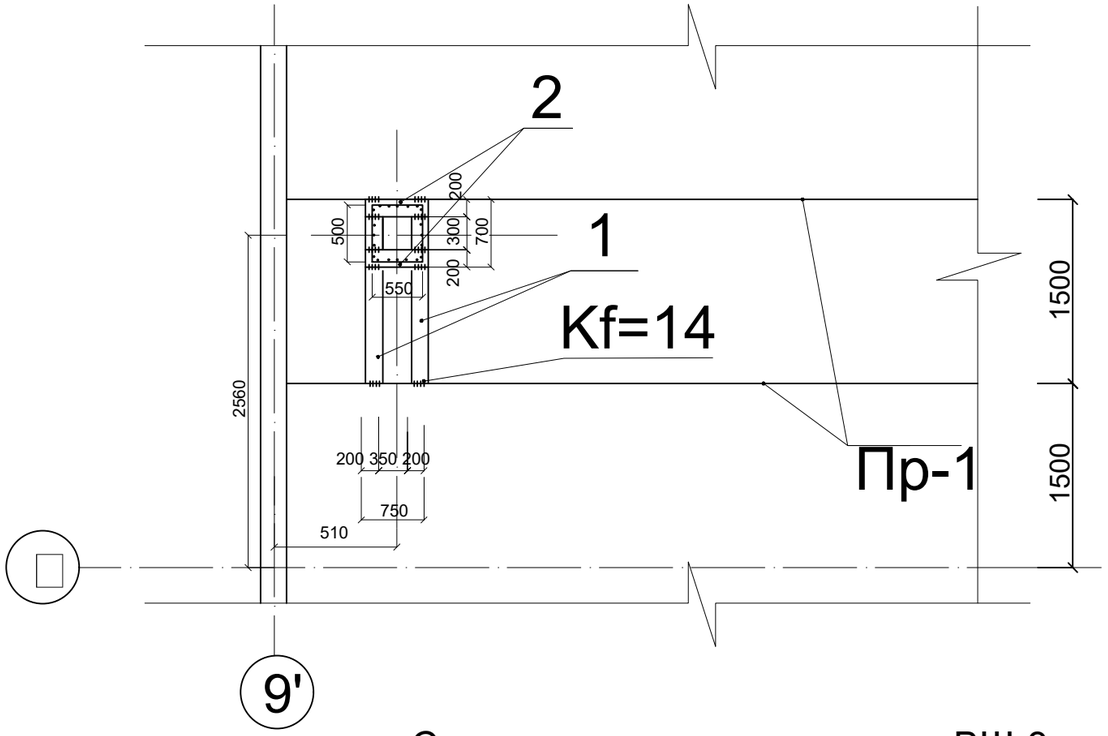

Спецификация материалов

Марка поз.	Обозначение	Наименование	Кол-во	Масса ед. изм.	Масса общ. кг.	Примеч.
		Вент. шахта ВШ-2	1	шт.		
1	ГОСТ 19903-74*	Полоса 200х20 мм, L=2980	2	93,57	187,14	
2	ГОСТ 19903-74*	Полоса 200х20 мм, L=800	2	25,12	50,24	
Пр-1	ГОСТ 2878-89	Швеллер № 16, L=6000мм	2	56,94	113,88	
		Общая масса			183,91	
	ГОСТ 28778-90	Самонарезающися анкер	20	шт.		
		Вент. шахта ВШ-3	1	шт.		
1	ГОСТ 19903-74*	Полоса 200х20 мм, L=1480	2	23,24	46,48	
2	ГОСТ 19903-74*	Полоса 200х10 мм, L=1070	2	16,799	33,60	
		Общая масса			193,96	
	ГОСТ 28778-90	Самонарезающися анкер	20	шт.		

Схема крепления вент шахты ВШ-3.

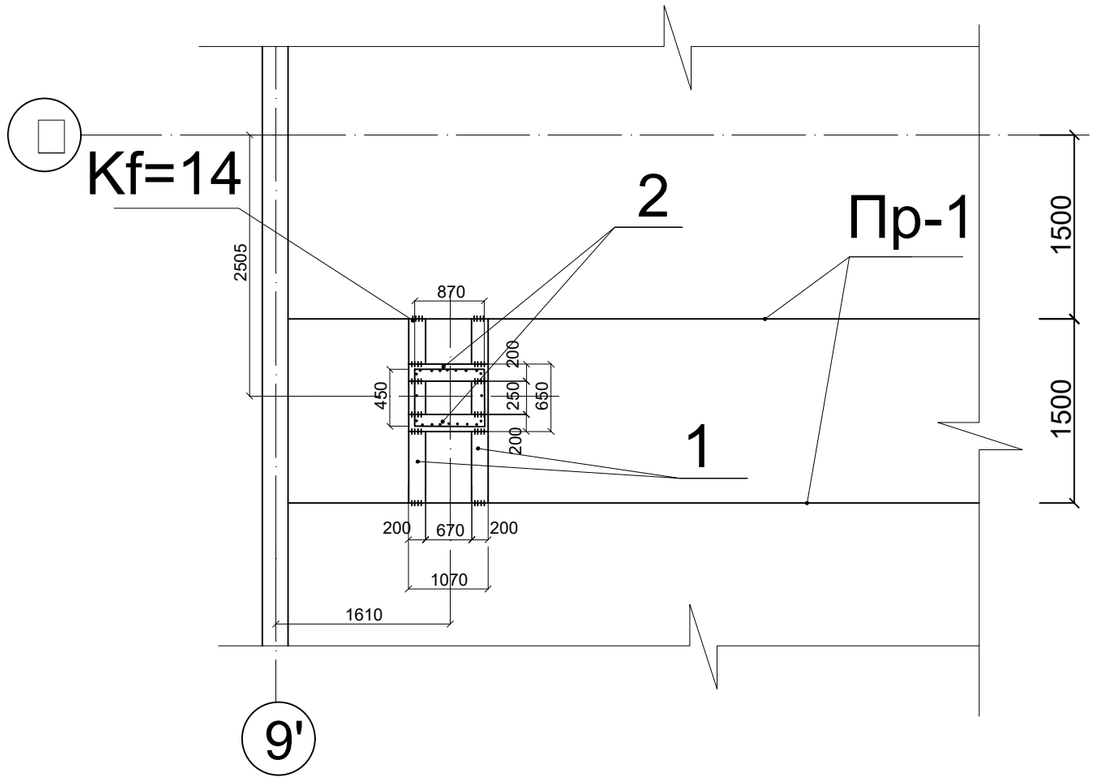

Примечание:
1. Полосы приварить сваркой к прогонам.

Изм.	Кол.	Лист	N Док.	Подпись	Дата	Альбом-4 КЖ
						"Строительство спортивного комплекса в селе Улкен Сулутор Кордайского района Жамбылской области"
ГИП		Шекеев Д.			11.22	Спортивный зал — стадия: РП; лист: 31; листов: 42
Разработал		Равилов Р.			11.22	
Н.контр.		Шекеев Д.			11.22	Схема крепления вентиляционнных шахт ВШ-2, ВШ-3. — ТОО "Тараз Тау Жоба" г. Тараз 2022 год

1-1

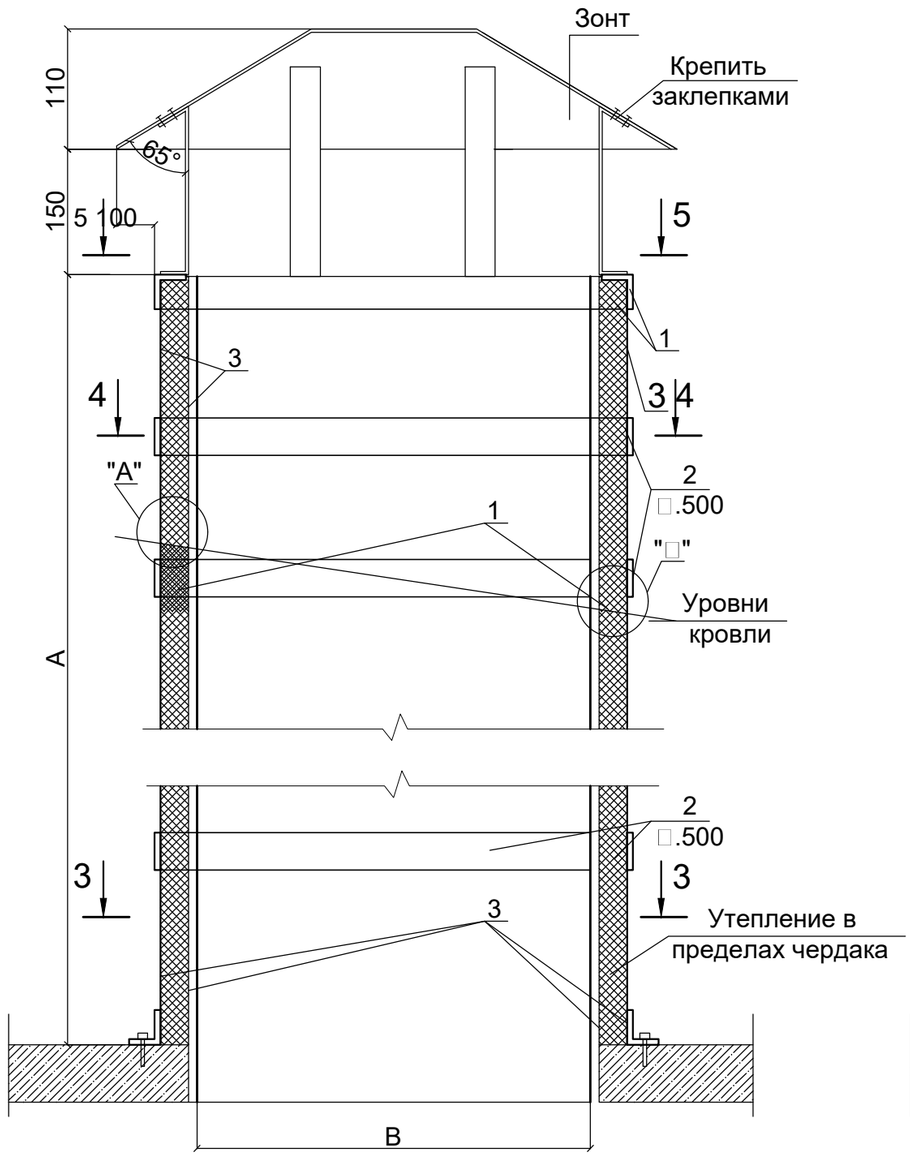

2-2

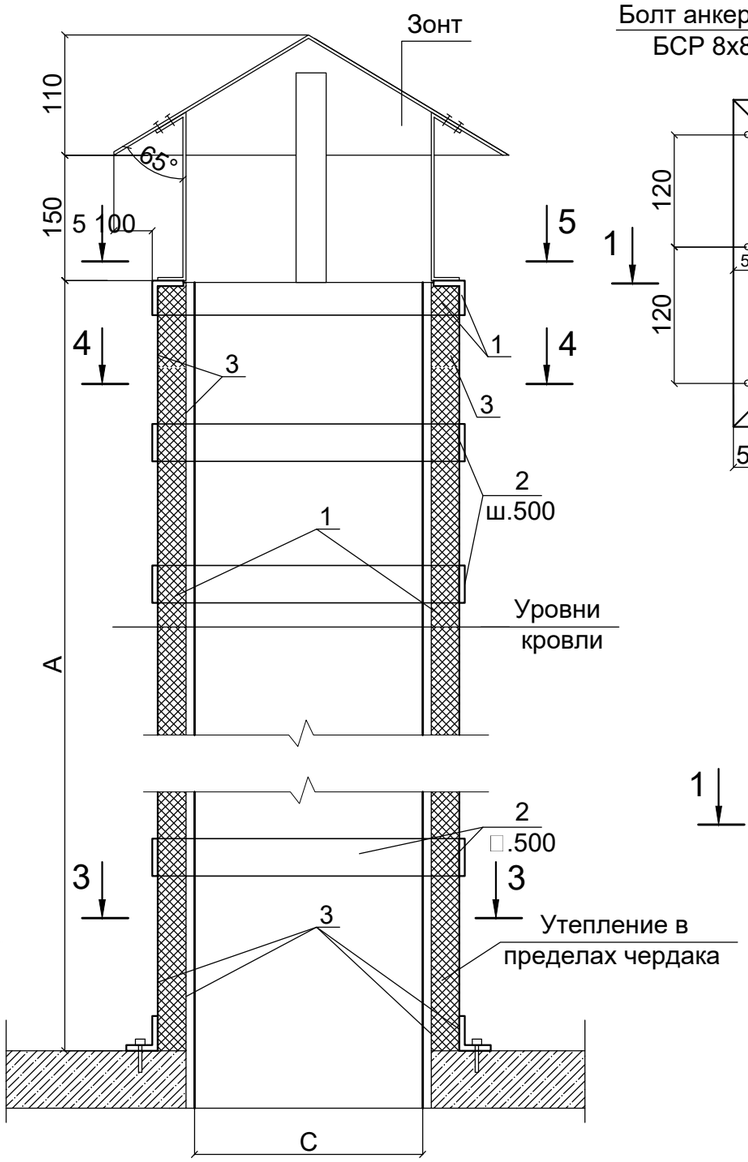

3-3

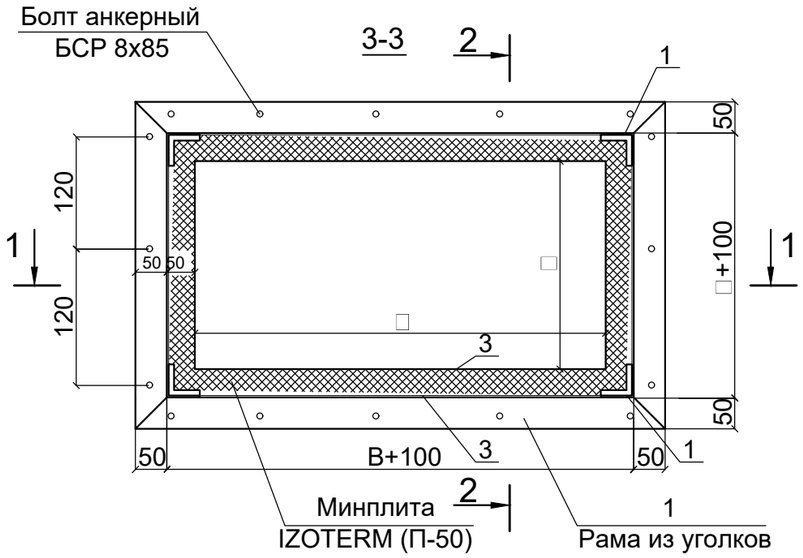

4-4

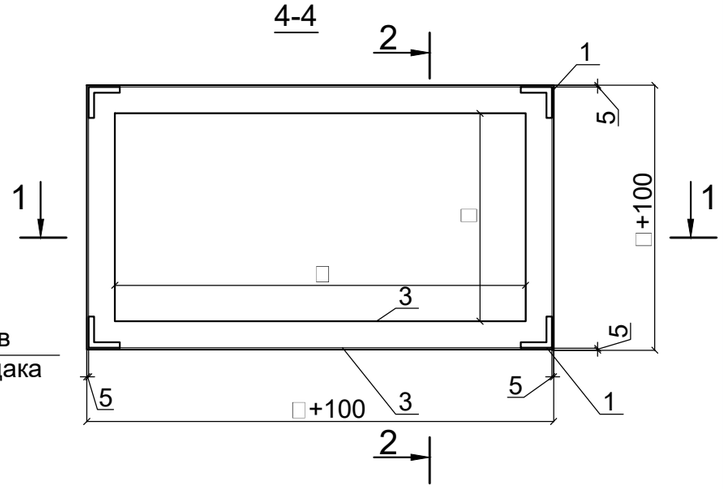

5-5

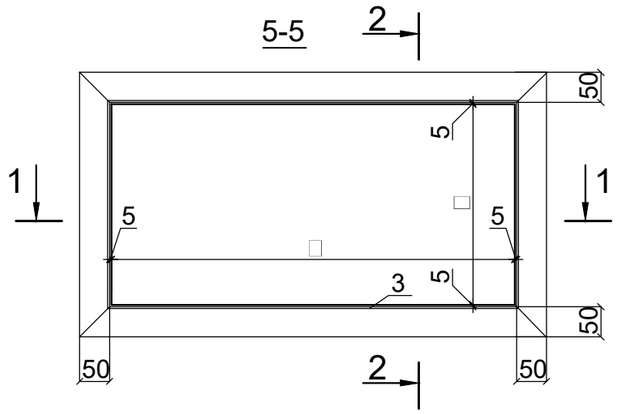

						Альбом-4 КЖ
						"Строительство спортивного комплекса в селе Улкен Сулутор Кордайского района Жамбылской области"
Изм.	Кол.	Лист	N Док.	Подпись	Дата	
ГИП		Шекеев Д.			11.22	Спортивный зал
Разработал		Равилов Р.			11.22	
Н.контр.		Шекеев Д.			11.22	Оголовки вентиляционныз шахт 1-1--5-5

стадия	лист	листов
РП	32	42

ТОО "Тараз Тау Жоба"
г. Тараз 2022 год

Спецификация элементов

Марка поз.	Обозначение	Наименование	Кол. шт.	Масса ед. кг.	Примеч.
		Оголовок ВШ-1	1		
1		Уголок 50х50х5 ГОСТ 8509-93 / С245 ГОСТ 27772-88	17,68 м.	3,37	59,58
2		Полоса 60х5 ГОСТ 103-2006* / С245 ГОСТ 27772-88	14,64 м.	2,36	34,55
3		ОЦ БТ-ПН-0-0,8 ГОСТ 19904-90 / Н-МТ-1 ГОСТ 14918-80	14,34 м.	5,70	81,74
		Оголовок ВШ-2	1		
1		Уголок 50х50х5 ГОСТ 8509-93 / С245 ГОСТ 27772-88	16,40 м.	3,37	55,27
2		Полоса 60х5 ГОСТ 103-2006* / С245 ГОСТ 27772-88	10,2 м.	2,36	24,07
3		ОЦ БТ-ПН-0-0,8 ГОСТ 19904-90 / Н-МТ-1 ГОСТ 14918-80	9,75 м.	5,70	55,58
		Оголовок ВШ-2	1		
1		Уголок 50х50х5 ГОСТ 8509-93 / С245 ГОСТ 27772-88	14,88 м.	3,37	50,14
2		Полоса 60х5 ГОСТ 103-2006* / С245 ГОСТ 27772-88	11,2 м.	2,36	26,43
3		ОЦ БТ-ПН-0-0,8 ГОСТ 19904-90 / Н-МТ-1 ГОСТ 14918-80	10,61 м.	5,70	60,47

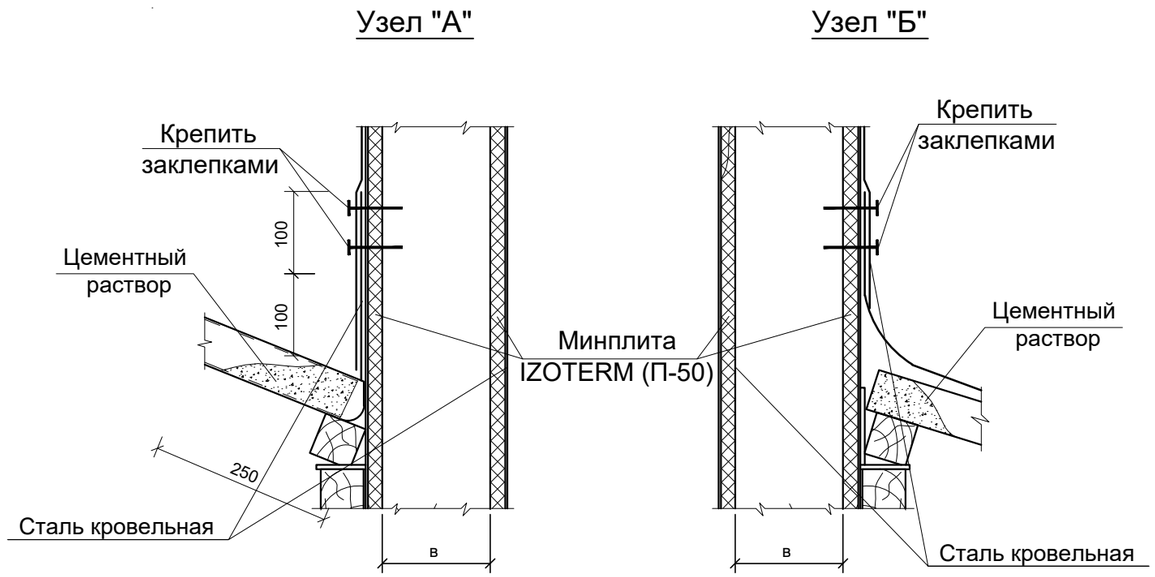

Таблица размеров вентиляционных шахт

Поз.	Высота вент. шахты А, мм	в, мм	с, мм
ВШ-1	3200	510	510
ВШ-2	3250	350	300
ВШ-3	2600	670	250

Изм.	Кол.	Лист	N Док.	Подпись	Дата				
ГИП		Шекеев Д.			11.22	Альбом-4			КЖ
Разработал		Равилов Р.			11.22	"Строительство спортивного комплекса в селе Улкен Сулутор Кордайского района Жамбылской области"			
Н.контр.		Шекеев Д.			11.22	Спортивный зал	стадия	лист	листов
							РП	33	42
						Спецификация элементов оголовков вентиляционных каналов.	ТОО "Тараз Тау Жоба" г. Тараз 2022 год		

Спецификация элементов

Марка поз.	Обозначение	Наименование	Кол. шт.	Масса ед.кг	Примеч.
		Зонт 3-1	1	5,18	
1		Сетка 2-2-0,5 НУ ГОСТ 3826-82	0,46 м2	1,29	0,59
2		ОЦ БТ-ПН-0-0,8 ГОСТ 19904-90 / Н-МТ-1 ГОСТ 14918-80	0,52 м2	5,70	2,96
3		Полоса 30х5 ГОСТ 103-2006* / С245 ГОСТ 27772-88	1,38 м	1,18	1,63
		Зонт 3-2	1	3,54	
1		Сетка 2-2-0,5 НУ ГОСТ 3826-82	0,29 м2	1,29	0,37
2		ОЦ БТ-ПН-0-0,8 ГОСТ 19904-90 / Н-МТ-1 ГОСТ 14918-80	0,27 м2	5,70	1,54
3		Полоса 30х5 ГОСТ 103-2006* / С245 ГОСТ 27772-88	1,38 м	1,18	1,63
		Зонт 3-3	1	4,44	
1		Сетка 2-2-0,5 НУ ГОСТ 3826-82	0,41 м2	1,29	0,53
2		ОЦ БТ-ПН-0-0,8 ГОСТ 19904-90 / Н-МТ-1 ГОСТ 14918-80	0,40 м2	5,70	2,28
3		Полоса 30х5 ГОСТ 103-2006* / С245 ГОСТ 27772-88	1,38 м	1,18	1,63
		Зонт 3-4	1	1,62	
1		Сетка 2-2-0,5 НУ ГОСТ 3826-82	0,14 м2	1,29	0,18
2		ОЦ БТ-ПН-0-0,8 ГОСТ 19904-90 / Н-МТ-1 ГОСТ 14918-80	0,11 м2	5,70	0,63
3		Полоса 30х5 ГОСТ 103-2006* / С245 ГОСТ 27772-88	0,69 м	1,18	0,81
		Зонт 3-5	1	2,02	
1		Сетка 2-2-0,5 НУ ГОСТ 3826-82	0,20 м2	1,29	0,24
2		ОЦ БТ-ПН-0-0,8 ГОСТ 19904-90 / Н-МТ-1 ГОСТ 14918-80	0,17 м2	5,70	0,97
3		Полоса 30х5 ГОСТ 103-2006* / С245 ГОСТ 27772-88	0,69 м	1,18	0,81
		Зонт 3-6	1	1,76	
1		Сетка 2-2-0,5 НУ ГОСТ 3826-82	0,16 м2	1,29	0,21
2		ОЦ БТ-ПН-0-0,8 ГОСТ 19904-90 / Н-МТ-1 ГОСТ 14918-80	0,13 м2	5,70	0,74
3		Полоса 30х5 ГОСТ 103-2006* / С245 ГОСТ 27772-88	0,69 м	1,18	0,81

Таблица размеров зонтов

поз.	А,мм	В,мм
3-1	660	660
3-2	500	450
3-3	820	400
3-4	300	300
3-5	400	350
3-6	350	300

Зонт 3-1--3-6

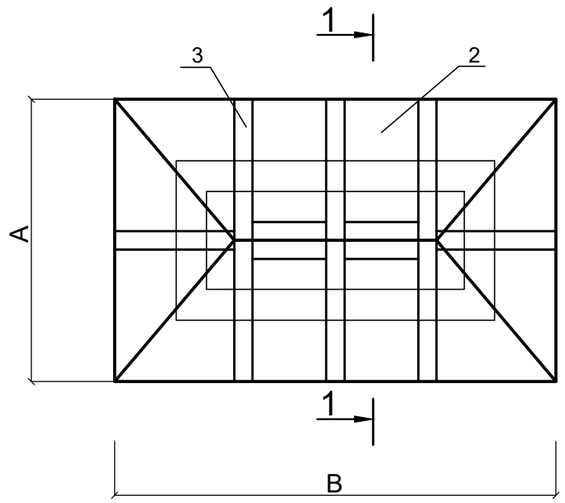

1-1

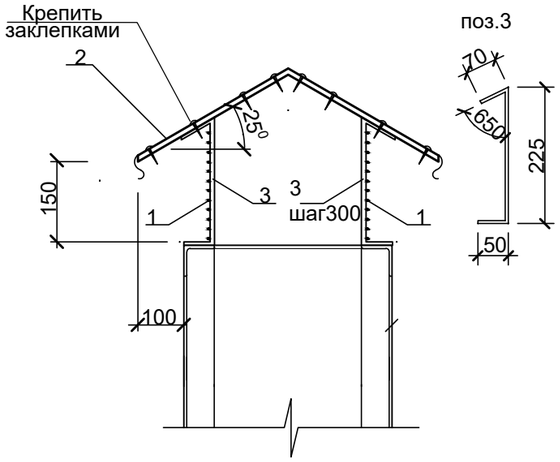

1. Изготовление изделий вести ручной дуговой сваркой в соответствии с требованиями ГОСТ 5264-80.
2. Сварку металлоконструкций вести электродами типа Э -42А ГОСТ 9467-75*.
3. Сварку производить в соответствии с требованиями главы СНиП РК 5.04-23-2002. Толщину шва принимать не менее 5мм (по наименьшей толщине свариваемых элементов).
4. Антикоррозийную защиту всех металлических элементов производить эмалью ПФ 115 ГОСТ 6465-76 за 2 раза по грунтовке ГФ 021 ГОСТ 25129-82.
5. Все конструкции перекрытия примыкающие и отстоящие от короба на растояние до 380мм с каждой стороны короба обить войлоком пропитанным глиной.
6. Для утепления оголовка вент.шахт использовать утеплитель IZOTERM (П-50), общий расход утеплителя- 0,69 м3

Изм.	Кол.	Лист	N Док.	Подпись	Дата	Альбом-4		КЖ
						"Строительство спортивного комплекса в селе Улкен Сулутор Кордайского района Жамбылской области"		
ГИП		Шекеев Д.			11.22	Спортивный зал	стадия	лист	листов
Разработал		Равилов Р.			11.22		РП	34	42
Н.контр.		Шекеев Д.			11.22	Зонты 3-1--3-6. Спецификация элементов зонтов.	ТОО "Тараз Тау Жоба" г. Тараз 2022 год		

Монолитная стена
(опалубочный чертеж)

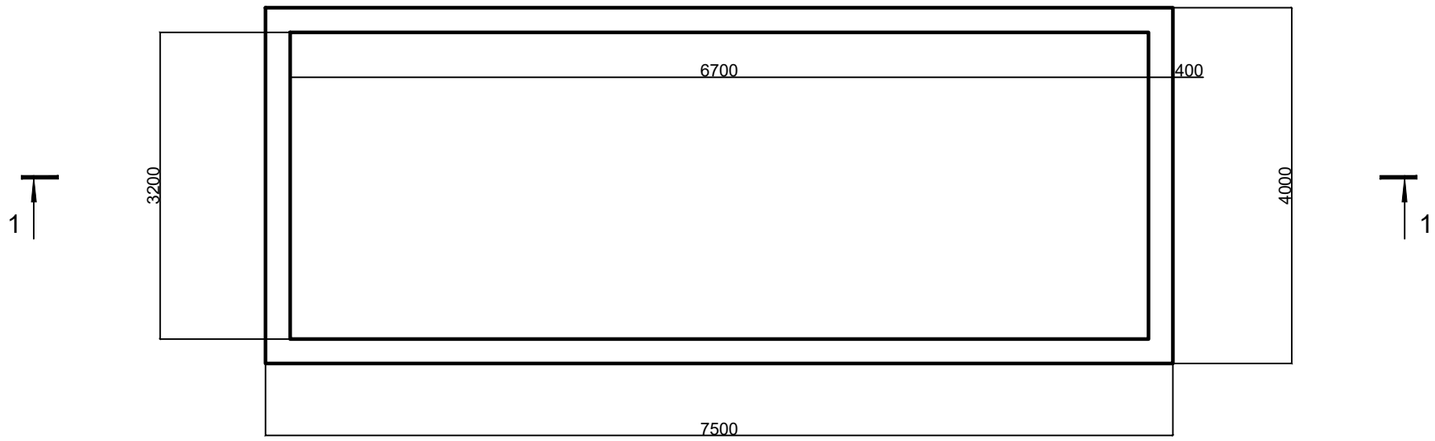

Монолитная стена
(армирование)

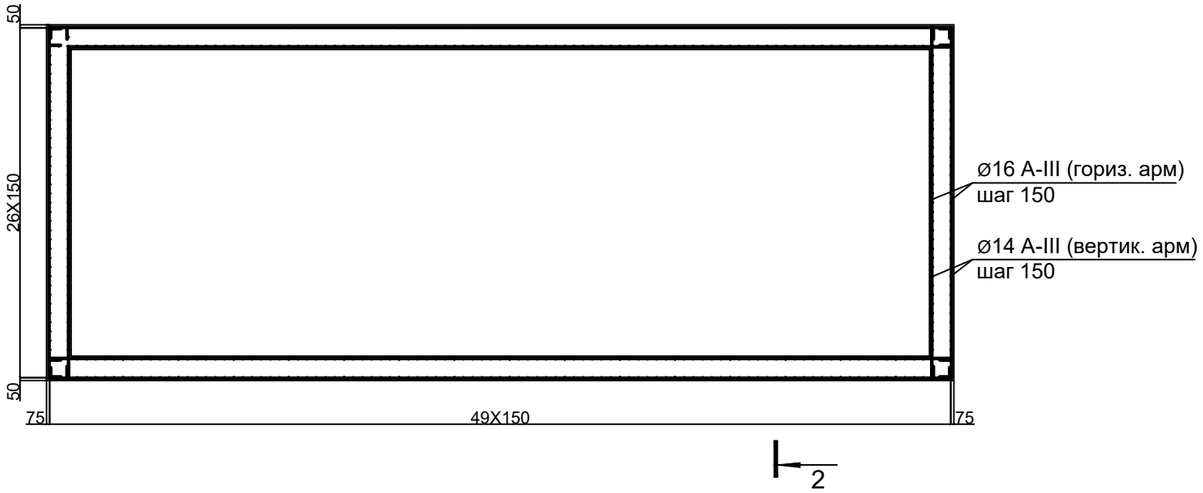

						Альбом-4		КЖ
						"Строительство спортивного комплекса в селе Улкен Сулутор Кордайского района Жамбылской области"		
Изм.	Кол.	Лист	N Док.	Подпись	Дата			
ГИП		Шекеев Д.			11.22	Септик	стадия	лист	листов
Разработал		Равилов Р.			11.22		РП	35	42
Н.контр.		Шекеев Д.			11.22	Монолитная стена.	ТОО "Тараз Тау Жоба" г. Тараз 2022 год		

Разрез 1-1.

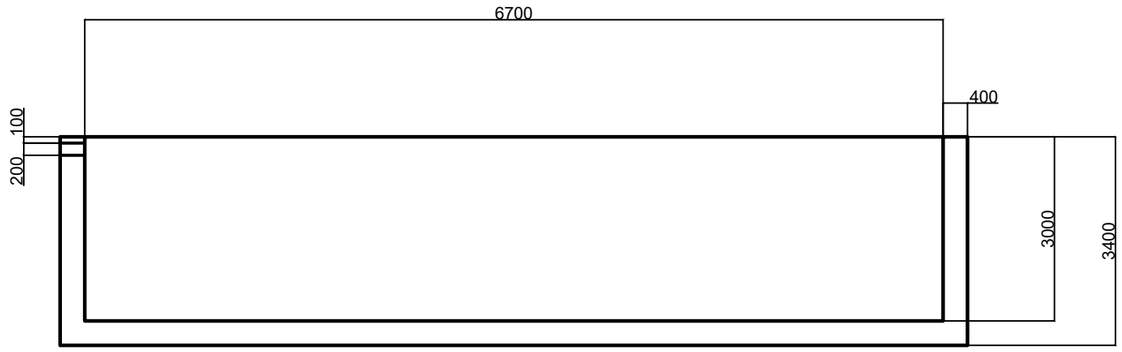

Разрез 2 - 2

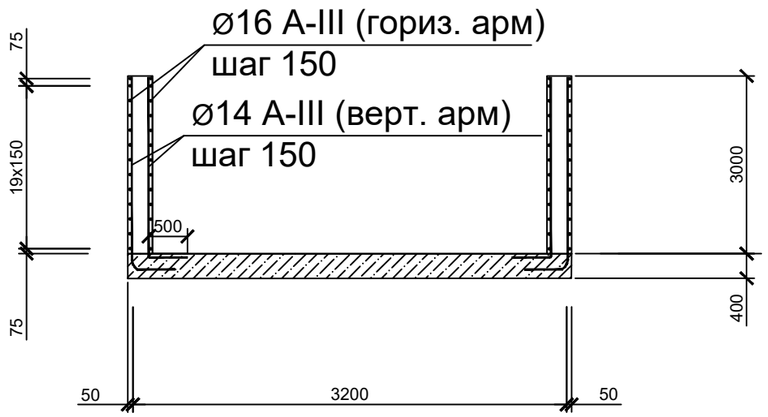

Расход арматуры на стены :
Ø16 А-III (гориз. арм) - 874,00 п.м. (1.58кг/ед., всего 1380,92кг)
Ø14 А-III (вертик. арм) - 1050,00 п.м. (1.21кг/ед., всего 1270,50кг)

Расход на стены бетона класса В20: 25,70 м³

Расход арматуры на фундамент, толщина 400мм:
Ø14 А-III (верх. арм) - 292,30 п.м. (1.21кг/ед., всего 353,68кг)
Ø16 А-III (нижн. арм) -292,30 п.м. (1.58кг/ед., всего 461,83кг)

Расход на фундамент бетона класса В20: 12,00 м³

						Альбом-4			КЖ
						"Строительство спортивного комплекса в селе Улкен Сулутор Кордайского района Жамбылской области"			
Изм.	Кол.	Лист	N Док.	Подпись	Дата				
ГИП		Шекеев Д.			11.22	Септик	стадия	лист	листов
Разработал		Равилов Р.			11.22		РП	36	42
Н.контр.		Шекеев Д.			11.22	Разрез 1-1;2-2.	ТОО "Тараз Тау Жоба" г. Тараз 2022 год		

Монолитный фундамент (армирование)

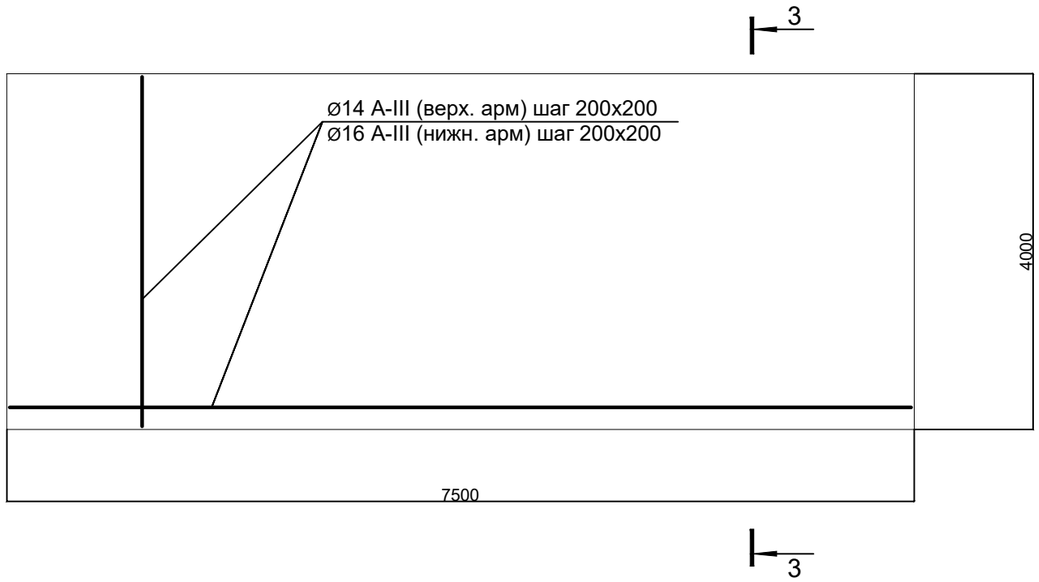

Разрез 3 - 3

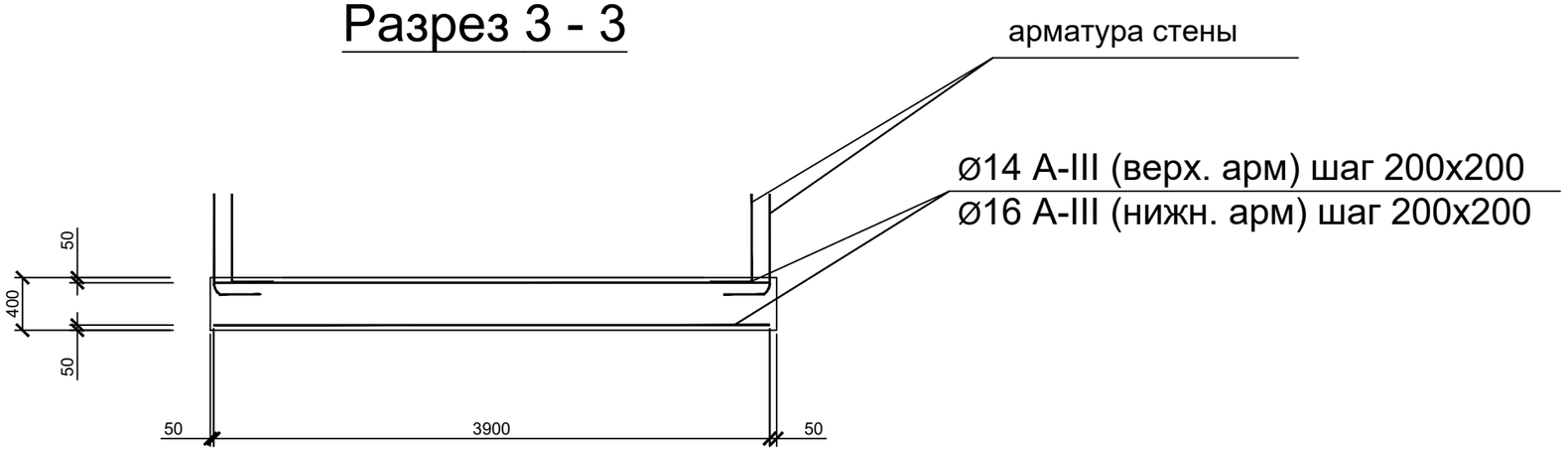

						Альбом-4			КЖ
						"Строительство спортивного комплекса в селе Улкен Сулутор Кордайского района Жамбылской области"			
Изм.	Кол.	Лист	N Док.	Подпись	Дата				
ГИП		Шекеев Д.			11.22	Септик	стадия	лист	листов
Разработал		Равилов Р.			11.22		РП	37	42
Н.контр.		Шекеев Д.			11.22	Монолитный фундамент	ТОО "Тараз Тау Жоба" г. Тараз 2022 год		

План металлических конструкций перекрытия.

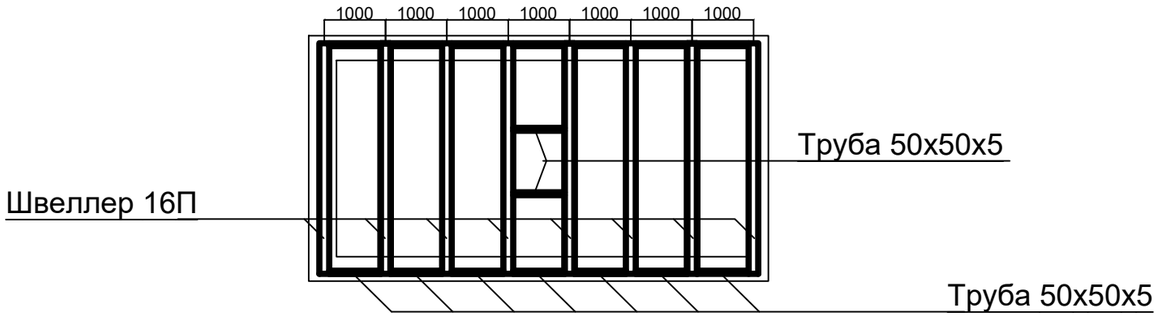

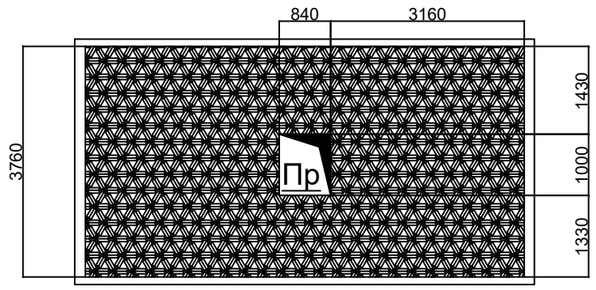

Расход материалов :

Швеллер 16П - 30,08 п.м. (8 шт по 3760мм); (14,20кг/ед., всего 427,14кг)

Труба 50х50х5 - 13,44 п.м. (16шт по 840мм);(6,73 кг/ед., всего 90,45кг)

Лист просечно-вытяжной ПВЛ 510- 26,10 м² (24,7кг/ед., всего 644,70кг)

						Альбом-4			КЖ
						"Строительство спортивного комплекса в селе Улкен Сулутор Кордайского района Жамбылской области"			
Изм.	Кол.	Лист	N Док.	Подпись	Дата				
ГИП		Шекеев Д.			11.22	Септик	стадия	лист	листов
Разработал		Равилов Р.			11.22		РП	38	42
Н.контр.		Шекеев Д.			11.22	План покрытия	ТОО "Тараз Тау Жоба" г. Тараз 2022 год		

Монолитная стена
(опалубочный чертеж)

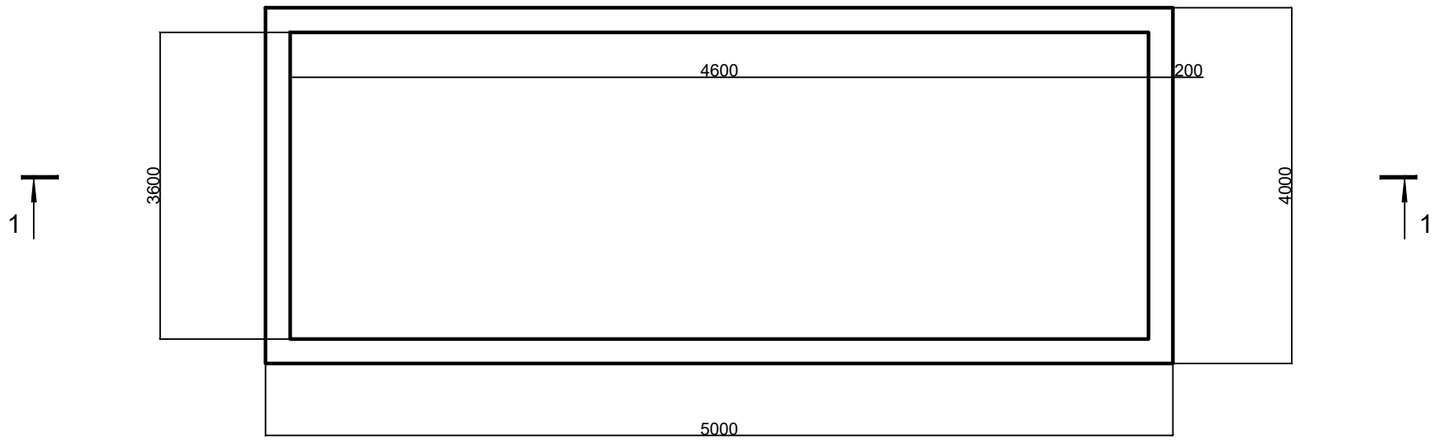

Монолитная стена
(армирование)

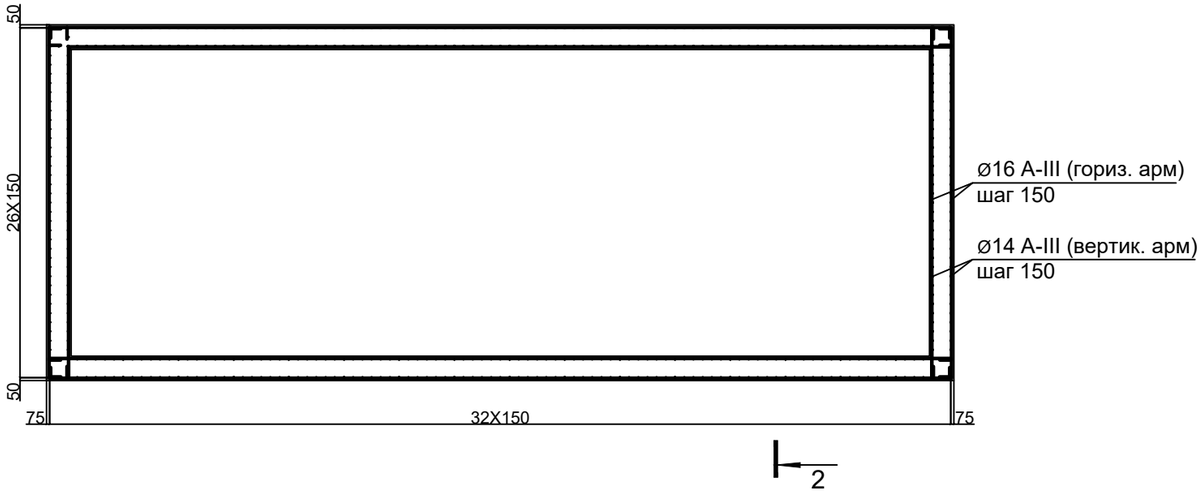

						Альбом-4		КЖ
						"Строительство спортивного комплекса в селе Улкен Сулутор Кордайского района Жамбылской области"		
Изм.	Кол.	Лист	N Док.	Подпись	Дата			
ГИП		Шекеев Д.			11.22	Емкость для воды	стадия	лист	листов
Разработал		Равилов Р.			11.22		РП	39	42
Н.контр.		Шекеев Д.			11.22	Монолитная стена	ТОО "Тараз Тау Жоба" г. Тараз 2022 год		

Разрез 1-1.

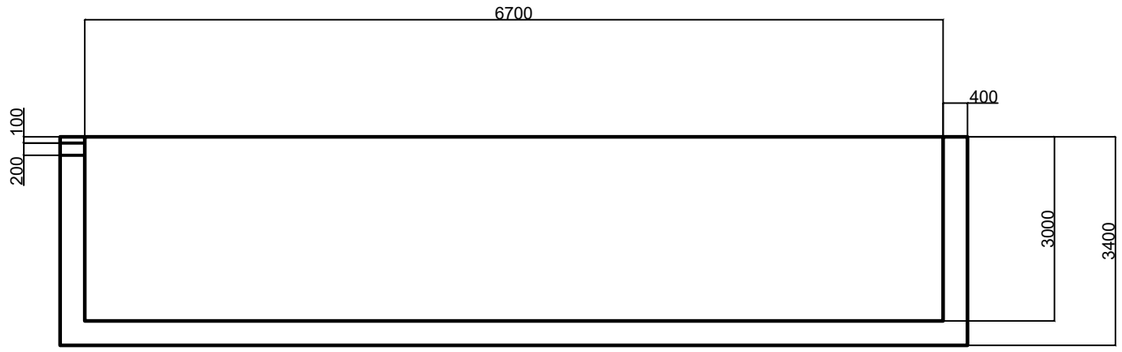

Разрез 2 - 2

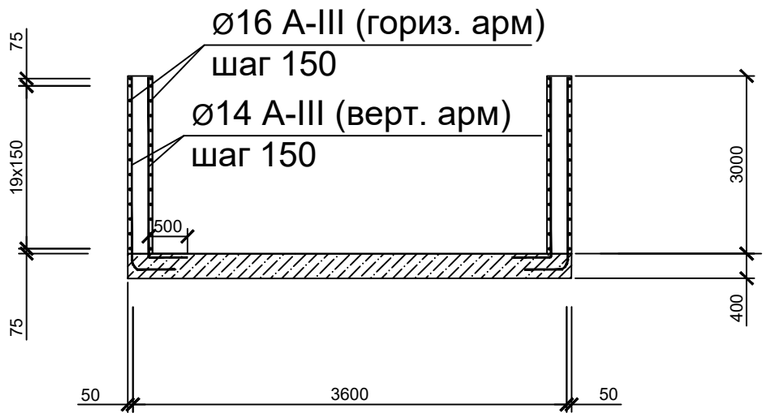

Расход арматуры на стены :
Ø16 А-III (гориз. арм) - 583,00 п.м. (1.58кг/ед., всего 921,14кг)
Ø14 А-III (вертик. арм) - 700,00 п.м. (1.21кг/ед., всего 847,00кг)

Расход на стены бетона класса В20: 17,30 м³

Расход арматуры на фундамент, толщина 200мм:
Ø14 А-III (верх. арм) - 195 п.м. (1.21кг/ед., всего 235,95кг)
Ø16 А-III (нижн. арм) -195 п.м. (1.58кг/ед., всего 308,10кг)

Расход на фундамент бетона класса В20: 8,00 м³

						Альбом-4			КЖ
						"Строительство спортивного комплекса в селе Улкен Сулутор Кордайского района Жамбылской области"			
Изм.	Кол.	Лист	N Док.	Подпись	Дата				
ГИП		Шекеев Д.			11.22	Емкость для воды	стадия	лист	листов
Разработал		Равилов Р.			11.22		РП	40	42
Н.контр.		Шекеев Д.			11.22	Разрез 1-1;2-2.	ТОО "Тараз Тау Жоба" г. Тараз 2022 год		

Монолитный фундамент
(армирование)

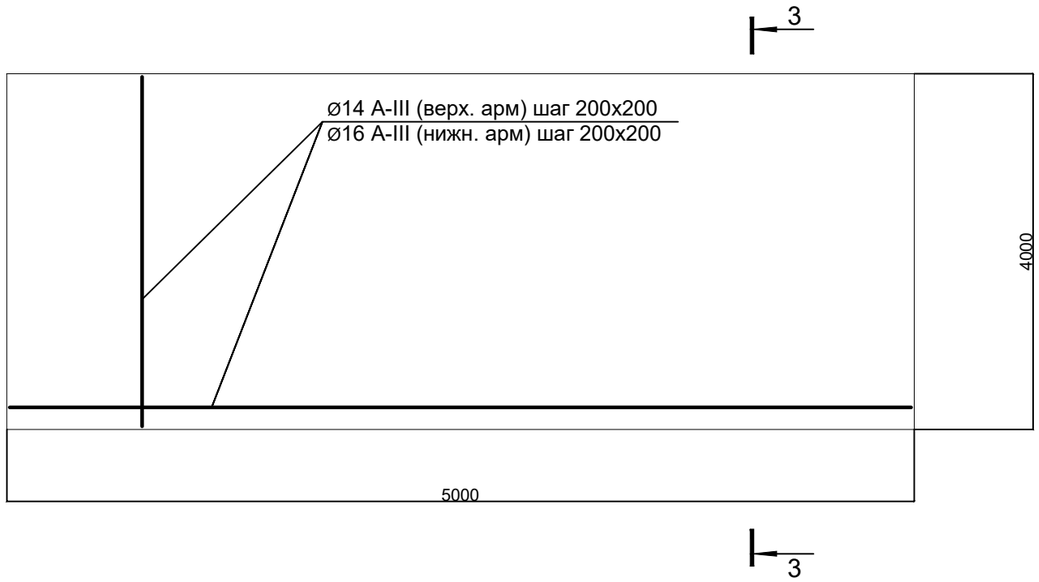

Разрез 3 - 3

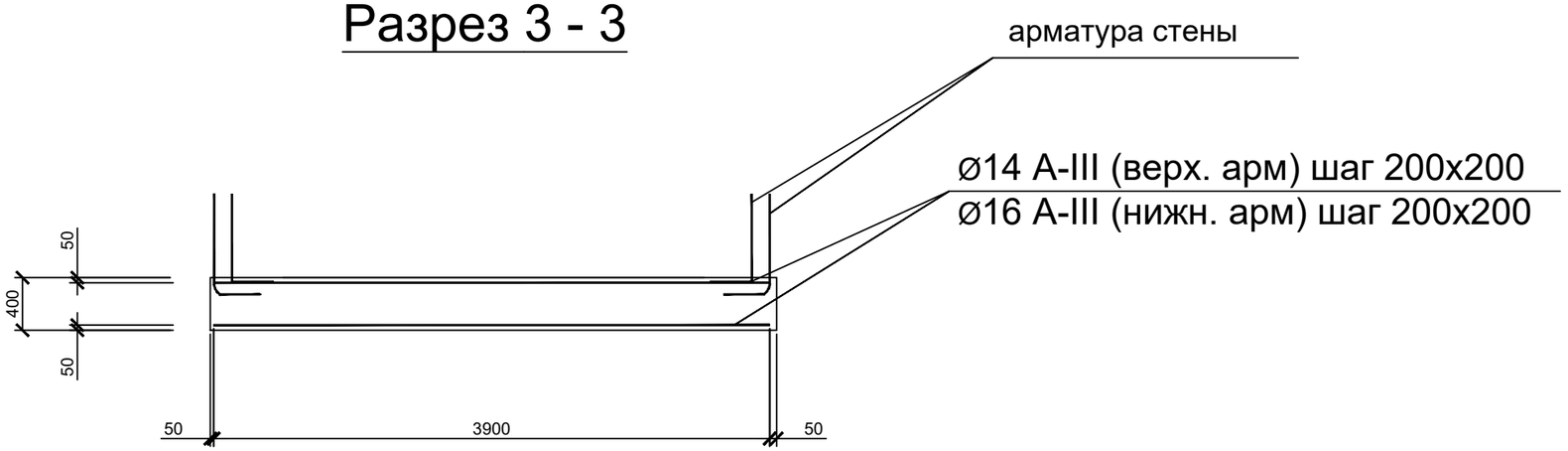

						Альбом-4			КЖ
						"Строительство спортивного комплекса в селе Улкен Сулутор Кордайского района Жамбылской области"			
Изм.	Кол.	Лист	N Док.	Подпись	Дата				
ГИП		Шекеев Д.			11.22	Емкость для воды	стадия	лист	листов
Разработал		Равилов Р.			11.22		РП	41	42
Н.контр.		Шекеев Д.			11.22	Монолитный фундамент	ТОО "Тараз Тау Жоба" г. Тараз 2022 год		

План металлических конструкций перекрытия.

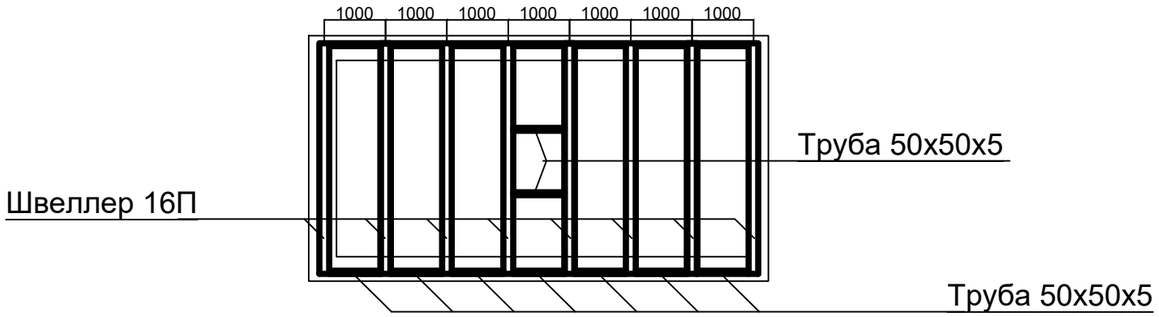

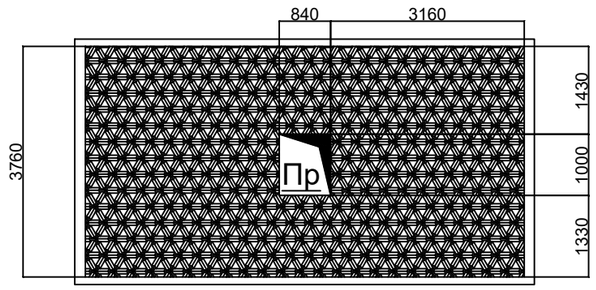

Расход материалов :

Швеллер 16П - 30,08 п.м. (8 шт по 3760мм); (14,20кг/ед., всего 427,14кг)

Труба 50х50х5 - 9,24 п.м. (11шт по 840мм);(6,73 кг/ед., всего 62,19кг)

Лист просечно-вытяжной ПВЛ 510- 26,10 м² (24,7кг/ед., всего 644,70кг)

						Альбом-4			КЖ
						"Строительство спортивного комплекса в селе Улкен Сулутор Кордайского района Жамбылской области"			
Изм.	Кол.	Лист	N Док.	Подпись	Дата				
ГИП		Шекеев Д.			11.22	Емкость для воды	стадия	лист	листов
Разработал		Равилов Р.			11.22		РП	42	42
Н.контр.		Шекеев Д.			11.22	План покрытия	ТОО "Тараз Тау Жоба" г. Тараз 2022 год		