Форма
в редакции приказа
Министра индустрии и
инфраструктурного
развития Республики
Казахстан
от 8 февраля 2021 года
№ 53

Утвержден
приказом Министра
по инвестициям и развитию
Республики Казахстан
от 24 апреля 2017 года
№ 234

Акт приемки объекта в эксплуатацию

«28» 11 2023 г.

Заказчик **ТОО «AS Logistic» директор Аскаров Асет Сапаргалиевич, БИН 180340029678, Павлодарская область, город Павлодар, улица Торговая, строение 7/7**

фамилия, имя, отчество (при его наличии) ИИН, телефон – для физических лиц, наименование организации – для юридических лиц, БИН, телефон, почтовый индекс, область, город, район, населенный пункт, наименование улицы, номер дома/здания (стационарного помещения)

на основании:

Декларации о соответствии (прилагается) **от «28» ноября 2023 г., ТОО «АГАТ ПВ» директор Кажмуратов Д. К., государственная лицензия № 21030400 от 25.10.2021 г., город Павлодар, улица Московская, д. 13, БИН 160340002088**

дата подписания декларации, наименование подрядной (генподрядной) организации, фамилия, имя, отчество (при его наличии) руководителя, юридический адрес, БИН, телефон

Заключения о качестве строительно-монтажных работ (прилагается) **от «28» ноября 2023 г., эксперт Жекенов А. Т., аттестат эксперта № KZ36VJE00052414 от 27.01.2020 г., город Павлодар, улица Майры, дом 3, квартира 42, ИИН 780212300559**

дата заключения, наименование организации, фамилия, имя, отчество (при его наличии) экспертов технического надзора, № и дата получения аттестатов, БИН, телефон

Заключения о соответствии выполненных работ проекту (прилагается) **от «28» ноября 2023 г., ТОО «А.М.Ж.Company» директор Абдрахманов Ж. К., государственная лицензия № 23018008 от 11.08.2023 г., город Павлодар, улица Камзина, дом 92, квартира 76, БИН 100840005981**

дата подписания заключения, наименование организации, фамилия, имя, отчество (при его наличии) экспертов авторского надзора, № и дата получения аттестатов, БИН, телефон

произведя осмотр готовности предъявленного подрядчиком (генеральным подрядчиком) к приемке в эксплуатацию объекта: **«Строительство склада по адресу: город Павлодар, улица Торговая, строение 11/11»**

наименование объект, вид строительства (новое, расширение, реконструкция, техническое перевооружение, модернизация, капитальный ремонт) уровень ответственности, техническая и технологическая сложность объекта по адресу

Павлодарская область, город Павлодар, улица Торговая, строение 11/11

(область, район, населенный пункт, микрорайон, квартал, улица, номер дома (корпуса)

проверив комплектность исполнительной технической документации, в том числе посредством электронного модуля исполнительной технической документации «__» _____ 20__ года,

дата ознакомления

подтверждает, что:

1. Строительство объекта осуществлено на основании:

1) правоустанавливающего документа на земельный участок _____;

документ, подтверждающий наступление юридических фактов (юридических составов), на основании которых возникают, изменяются или прекращаются права на земельный участок, в том числе договоры, решения судов, правовые акты исполнительных органов, свидетельство о праве на наследство, передаточный акт или разделительный баланс при реорганизации негосударственных юридических лиц, владеющих земельным участком на праве собственности или выкупивших право временного возмездного землепользования (аренды)

либо решения о реконструкции (перепланировке, переоборудовании) помещений (отдельных частей) существующих зданий **от 27.09.2023 года архитектурно-планировочное задание на проектирование выданное ГУ «Отдел архитектуры и градостроительства города Павлодара» № KZ88VUA00987798, эскизного проекта согласованного ГУ «Отдел архитектуры и градостроительства города Павлодара» от 12.10.2023 г. № KZ26VUA00998905**

наименование органа, вынесшего решение

2) талона о приеме уведомления о начале или прекращении осуществления деятельности или определенных действий **№ KZ11REA00360735 от 09.11.2023 г. Государственное учреждение "Управление государственного архитектурно-строительного контроля Павлодарской области"**

наименование органа, принявшего уведомление, дата и № принятия талона

3) проекта (проектно-сметной документации) **ТОО «А.М.Ж.Company», индивидуальный проект без номера**

наименование проектной организации, номер проекта

утвержденного (й) **ТОО «AS Logistic», директором Аскаровым Асетом Сапаргалиевичем, ноябрь 2023 года;**

наименование организации, утвердившей (пере утвердившей) проект и дата утверждения

2. Строительно-монтажные работы осуществлены в сроки:

начало работ **ноябрь 2023 г.;**

месяц, год

окончание работ **ноябрь 2023 г.;**

месяц, год

при продолжительности строительства, месяц: **4** (четыре) месяца;

по норме или по проекту организации строительства, месяц: **4** (четыре) месяца;

фактически, месяц: **20** (двадцать) дней;

3. Объект (комплекс) имеет следующие основные технико-экономические показатели (мощность, производительность, производственная площадь, протяженность, вместимость, объем, пропускная способность, провозная способность, число рабочих мест и тому подобное, заполняется по всем объектам (кроме жилых домов) в единицах измерения соответственно целевой продукции или основным видам услуг):

Мощность, производительность и так далее	Единица измерения	По проекту		Фактически	
		общая (с учетом ранее принятых)	в том числе пускового комплекса или очереди	общая (с учетом ранее принятых)	в том числе пускового комплекса или очереди
Здание склада					
Общая площадь	$м^2$	46,7		46,7	
в том числе площадь складского помещения	$м^2$	46,7		46,7	
Площадь застройки	$м^2$	62,0		62,0	
Объем строения	$м^3$	205		205	

Выпуск продукции (оказания услуг), предусмотренной проектом в объеме, соответствующем нормам освоения проектных мощностей в начальный период_____

_____;

факт начала выпуска продукции с указанием объема

Жилой дом имеет следующие показатели:

Показатели	Единица измерения	По проекту	Фактически
Общая площадь	$м^2$		
Число этажей	этаж		
Общий строительный объем	$м^3$		
В том числе подземной части	$м^3$		
Площадь встроенных, встроенно-пристроенных и пристроенных помещений	$м^2$		

Показатели	По проекту			Фактически		
	число квартир	площадь квартир, $м^2$		число квартир	площадь квартир, $м^2$	
		общая	жилая		общая	жилая

Всего квартир, в том числе: однокомнатных двухкомнатных трехкомнатных четырехкомнатных и более						

4. Технологические и архитектурно-строительные решения по объекту характеризуются следующими данными:

Склад: фундаменты – сборные железобетонные фундаментные блоки, наружные стены – кирпич, перекрытие – сборные железобетонные плиты перекрытия, кровля – мягкая.

краткие технические характеристики по особенностям его размещения, по основным материалам и конструкциям, инженерному и технологическому оборудованию

5. На объекте установлено предусмотренное проектом оборудование в количестве ___ согласно актам о его приемке после индивидуального испытания и комплексного опробования;

6. Наружные инженерные коммуникации (холодное и горячее водоснабжение, канализация, теплоснабжение, газоснабжение, электроснабжение и связь) обеспечивают нормальную эксплуатацию объекта (здания, сооружения, помещения) и приняты городскими эксплуатационными организациями;

7. Сметная стоимость по утвержденному проекту (проектной - сметной документации):
всего ___ тысяч тенге, в том числе строительно-монтажных
работ ___ тысяч тенге, оборудования, инструмента и инвентаря
_____ тысяч тенге;

8. Сметная стоимость основных фондов, принимаемых в эксплуатацию
6 000,0 тысяч тенге, в том числе:
стоимость строительно-монтажных работ **50,0** тысяч тенге;
стоимость оборудования, инструмента и инвентаря **0** тысяч тенге;

9. Доля местного содержания предусмотрена в проектно-сметной документации **100** % и фактически примерно _____ %

(на объектах, финансируемых за счет государственных инвестиций и средств квазигосударственного сектора);

10. Класс энергоэффективности здания _____;

11. Объект построен в соответствии с утвержденным проектом (проектно-сметной документацией) и требованиями государственных нормативных документов в области архитектуры, градостроительства и строительства.

РЕШИЛ: **«Строительство склада по адресу: город Павлодар, улица Торговая, строение 11/11»** принять в эксплуатацию.

наименование объекта (комплекса)

Заказчик **ТОО «AS Logistic» директор Аскаров А. С.**

фамилия, имя, отчество (при наличии), подпись руководителя

Место печати (при наличии)

Технический надзор:

1) аттестованный (-ые) эксперт (-ы)

Эксперт по техническому надзору **Жекенов А. Т.**

(фамилия, имя, отчество (при его наличии) эксперта, специализация аттестата, подпись, дата)

Место печати (при наличии) _____

2) аккредитованная организация

Эксперт Жекенов А.Т.
№ KZ36VSE00052414
от 27.01.2020 г.

_____

(наименование организации)
имеющей в своем составе аттестованного (-ых) эксперта (-ов), фамилия, имя, отчество (при его наличии) руководителя, подпись, дата

Место печати (при наличии) _____

_____

(фамилия, имя, отчество (при его наличии) эксперта, специализация аттестата), подпись, дата

Место печати (при наличии) _____

Авторский надзор:

1) разработчик проекта

ТОО «А.М.Ж.Company» **директор Абдрахманов Ж. К.**

(наименование организации, фамилия, имя, отчество (при его наличии) должность), подпись, дата

Место печати (при наличии) _____

2) организация

«ApxIDEYA-Plus» ТОО

_____

(наименование организации, имеющей в своем составе аттестованного (-ых) эксперта (-ов), фамилия, имя, отчество (при его наличии), должность, подпись, дата

Место печати (при наличии) _____

_____

(фамилия, имя, отчество (при его наличии) эксперта, специализированного аттестата), подпись, дата

3) аттестованный (-ые) эксперт (-ы)

_____

(фамилия, имя, отчество (при его наличии) эксперта, специализация аттестата), подпись, дата

Место печати (при наличии) _____

Подрядчик (генеральный подрядчик)

ТОО «АГАТ ПВ» **директор Кажмуратов Д. К.**

_____

фамилия, имя, отчество (при его наличии), подпись руководителя

Место печати (при наличии) _____

ТОО «АГАТ ПВ» ЖШС

Приложение 2 к акту приемки объекта в эксплуатацию

форма

Технические характеристики объекта (многоквартирные жилые дома, промышленные, торговые объекты и тому подобное)

Наименование (многоквартирный жилой дом, промышленные, торговые объекты и т.п.)	Общие сведения									
	количество этажей (этаж)	количество квартир	количество помещений, комнат	площадь застройки (м2)	объем здания (м3)	общая площадь (м2)	жилая площадь (м2)	площадь нежилых помещений (м2)	площадь парковочных мест (м2)	площадь балкона, лоджии (м2)
1	2	3	4	5	6	7	8	9	10	11
Склад	**1/1**	**-**	**1**	**62,0**	**205**	**46,7**	**-**	**-**	**-**	**-**

продолжение таблицы

Описание конструктивных элементов			Вид отопления	Благоустройство				
фундамент	стены	кровля		электроснабжение	водоснабжение	горячее водоснабжение	канализация	газоснабжение
12	13	14	15	16	17	18	19	20
Сборные железобетонные фундаментные блоки	**Кирпич**	**Мягкая**	**-**	**Центральное**	**-**	**-**	**-**	**-**

Распределение площади

№		В отдельных квартирах	В помещениях коридорного типа	В общежитиях	В гостиницах
1	Количество жилых квартир				
2	Количество жилых комнат				
3	Общая площадь (м 2)				
4	Жилая площадь (м 2)				

продолжение таблицы

Из общего числа площади				Распределение квартир по числу комнат				
в мансардах	в подвалах	в цокольных этажах	в бараках	1-комнатные	2-комнатные	3-комнатные	4-комнатные	5-комнатные

Нежилые помещения

Площадь (м2)	Жилая площадь в нежилых помещениях	Торговая	Промышленно-производственных зданий и сооружений	Складская	Бытового обслуживания	Гаражи	Организаций и учреждений управления, научных, банковский, общественных и т.п.
1	2	3	4	5	6	7	8
Основная				**46,7**			
Вспомогательная							

продолжение таблицы

Общественного питания	Учреждений образования	Транспортных зданий и сооружений	Здравоохранения, лечебного назначения	Физкультуры и спорта	Учреждений культуры и искусства	Сооружений инженерных сетей	Прочие	Всего
9	10	11	12	13	14	15	16	17
								46,7

Перечень документов, прилагаемых к техническим характеристикам объекта:

1. Поэтажные планы
   План на отм. 0.000

План склада

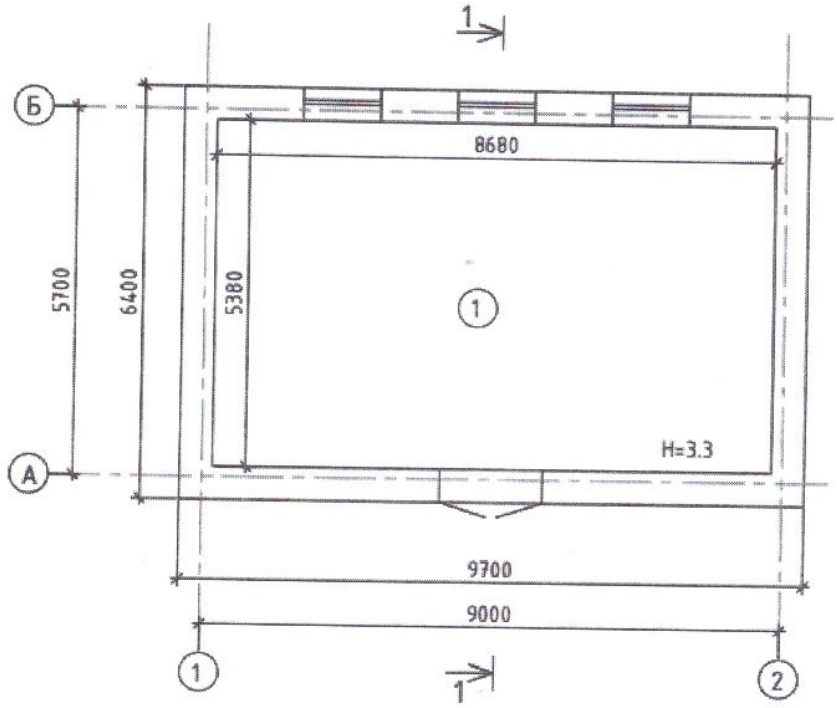

2. Экспликация к поэтажным планам

Экспликация помещений

№	Наименование	Площадь $м^2$
1	Склад	46,7
	Итого	46,7

Генплан М 1:500

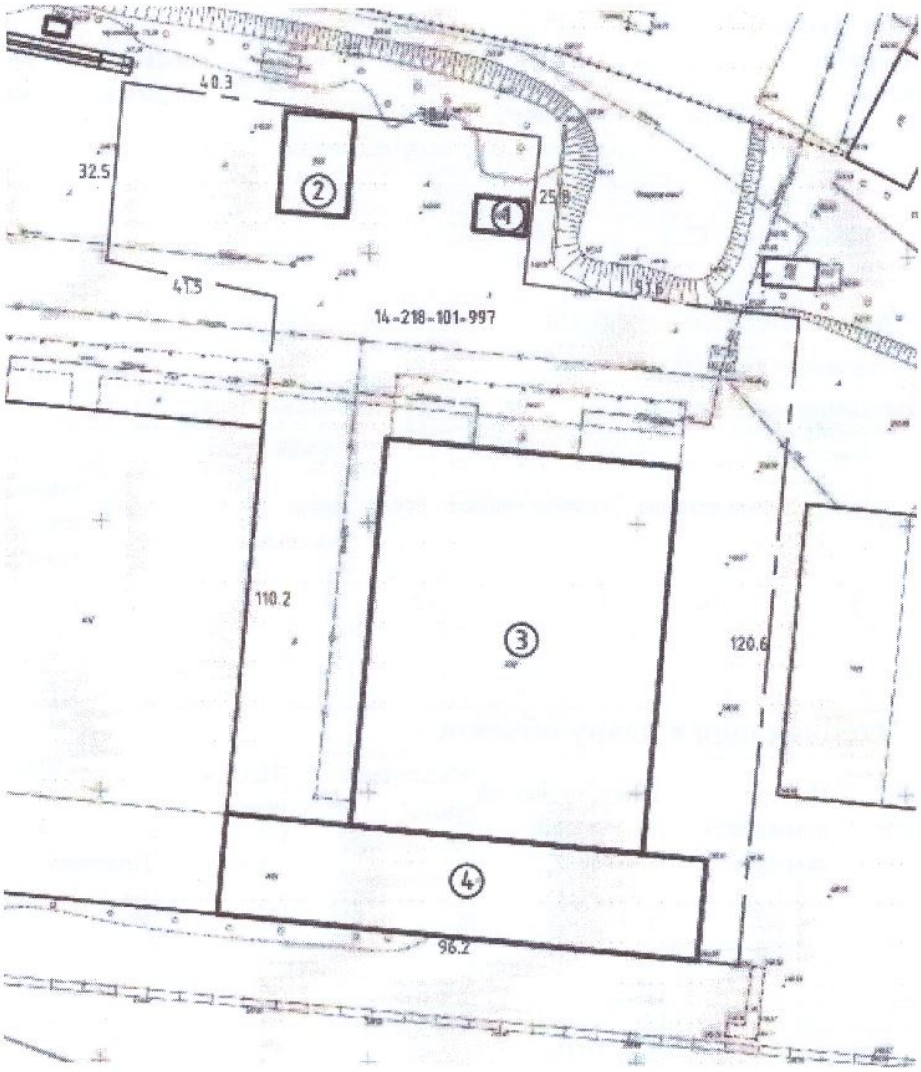

ЭКСПЛИКАЦИЯ ЗДАНИЙ И СООРУЖЕНИЙ			
№ по ГП	Наименование здание (сооружения)	Номер типового проекта	Примечание
1	Склад	проектир.	
2	Склад	существ.	
3	Склад	существ.	
4	Склад	существ.	

Экспликация земельного участка (м2)

Общая площадь земельного участка	Застроенная площадь			Незастроенная площадь		
	всего	под основными строениями	под прочими постройками и сооружениями	асфальтовые покрытия	прочие замощения	грунт
1	2	3	4	5	6	7
13196,0	**62,0**	**62,0**				

продолжение таблицы

Незастроенная площадь (м2)									
оборудованные площадки				зеленые насаждения					
					в том числе				
всего	спортивные	детские	хозяйственные	всего	газон с деревьями	плодовый сад	газоны, цветочные клумбы	огород	прочие
8	9	10	11	12	13	14	15	16	17

Экспликация к плану объекта

Этаж	Номер помещения, квартиры	Номера частей помещения, квартиры	Назначение частей помещения, квартиры	Площадь по внутреннему обмеру (м2), в том числе			
				Общая	Полезная	Жилая	Нежилая
1	2	3	4	5	6	7	8

продолжение таблицы

Площадь по внутреннему обмеру (м2), в том числе								
В отдельных квартирах	В общежитиях	В гостиницах	Торговая	Промышленно-производственных зданий и сооружений	Складская	Учреждений образования	Предприятий бытового обслуживания	Организаций и учреждений управления, научных, банковских,

								общественн ых и т.п.
9	10	11	12	13	14	15	16	17

продолжение таблицы

Площадь по внутреннему обмеру (м2), в том числе							
Предприятий общественного питания	Организации здравоохранения	Физкультурно-спортивная	Учреждений культуры и искусства	Транспортных зданий и сооружений	Сооружений инженерных сетей	Гаражей	Прочие
18	19	20	21	22	23	24	25

Техническое описание конструктивных элементов основного строения

№ п.п.	Наименование конструктивных элементов		Описание конструктивных элементов (материал, отделка и т.д.)
1	2		3
1	Фундамент		Сборные железобетонные фундаментные блоки
2	1) наружные и внутренние капитальные стены		Кирпич
	2) перегородки		-
3	Перекрытия	чердачное	Сборные железобетонные плиты перекрытия
		междуэтажное	-
4	Крыша		Мягкая
5	Полы	1-го этажа	Бетон
		последующих этажей	-
6	Проемы	окна	Металлопластиковые
		двери	Металлические
7	Отделочные работы	внутренние	Штукатурка, побелка
		наружные	Штукатурка, побелка
8	Горячее водоснабжение		-
9	Водопровод		-

10	Канализация			-
11	Электроосвещение			Да
12	Отопление	печное		-
13		печное газовое		-
14		от ТЭЦ		-
15		от АГВ		-
16		от индивидуальной отопительной установки	на газе	-
17			на твердом топливе	-
18		от районной котельной	на газе	-
19			на твердом топливе	-
20	Разные работы			-

Техническое описание служебных построек

Показатели	Наименование служебных построек								
Площадь (м 2)									
Высота строения (м)									
Объем строения (м 3)									
Фундамент									
Стены									
Перекрытия									
Крыша									
Полы									
Окна									
Двери									
Внутренняя отделка									

Наружная отделка										
Печи										

Техническое описание внутридворовых сооружений

Наименование сооружений	Размер в метрах				Объем (м 3)	Материал
	длина	ширина	площадь	высота или глубина		
1	2	3	4	5	6	7

Техническое описание отдельных частей строения (подвалов, полуподвалов, мезонинов, мансард)

Наименование и назначение отдельных частей строения	Заглубление спланированной поверхности земли до пола подвала	Описание элементов					
		стены	перекрытия	полы	внутренняя отделка	крыша	дополнительные устройства
1	2	3	4	5	6	7	8

Техническое описание нежилых пристроек к основному строению

Наименование конструктивных элементов		Техническое описание конструктивных элементов
1		2
Фундамент		
Стены и перегородки		
Крыша		
Полы		
Перекрытия		
Проемы	окна	
	двери	
Отделочные работы	внутренние	
наружные		
Разные работы		
Итого:		

Фундамент		
Стены и перегородки		
Крыша		
Полы		
Перекрытия		
Проемы	окна	
	двери	
Отделочные работы	внутренние	
	наружные	
Разные работы		
Итого:		
Фундамент		
Стены и перегородки		
Крыша		
Полы		
Перекрытия		
Проемы	окна	
	двери	
Отделочные работы	внутренние	
	наружные	
Разные работы		
Итого:		

Исчисление площадей и объемов основной и отдельных частей строения (подвалов, полуподвалов, мезонинов, мансард, крыш, пристроек и т.п.)

Наименование	Формула	Площадь	Высота	Объем	Наименование	Формула	Площадь	Высота	Объем

частей строения и пристроек	для подсчета площадей по наружному обмеру	(м 2)	(м)	(м 3)	частей строения и пристроек	для подсчета площадей по наружному обмеру	(м 2)	(м)	(м 3)
1	2	3	4	5	6	7	8	9	10
Склад	**9,7*6,4**	**62,0**	**3,3**	**205**					
	Итого:	**62,0**	**-**	**205**					

Заказчик ТОО «AS Logistic» **Аскаров А. С.**
фамилия, имя, отчество (при наличии), подпись руководителя
Место печати (при наличии)

Авторский надзор ТОО «А.М.Ж.Company» **Абдрахманов Ж. К.**
фамилия, имя, отчество (при наличии), подпись эксперта
Место печати (при наличии)

«ЖМТ» АЖ ЕНГІЗІЛДІ

Орындаушы Кусупова Д.Г.

Күні 20 23 ж. « 01 12 »

Парақтар саны жазылып нөмірленген

"А.М.Ж.Company"

00225079 8818 1407/174880
05.12.23
16:17

14-218-101-997-1

ул. Торговая стр 11/11

Сейтошетов Е.Е.

Кошуеров А.К.