Товарищество с ограниченной ответственностью
«Аспект Строй Инновац»
Гослицензия ГСЛ №003737 от 14.02.2018 года

Заказ: 001-2022
Заказчик: КГУ «Отдел архитектуры, строительства, ЖКХ, ПТ и АД акимата Мамлютского района СКО»

РАБОЧИЙ ПРОЕКТ

"Строительство разводящих сетей водоснабжения села Бексеит Мамлютского района Северо-Казахстанской области"

Том II
Альбом 1
Наружные сети водоснабжения

г.Шымкент - 2022г.

Товарищество с ограниченной ответственностью
«Аспект Строй Инновац»
Гослицензия ГСЛ №003737 от 14.02.2018 года

Заказ: 001-2022
Заказчик: КГУ «Отдел архитектуры, строительства, ЖКХ, ПТ и АД акимата Мамлютского района СКО»

РАБОЧИЙ ПРОЕКТ

"Строительство разводящих сетей водоснабжения села Бексеит Мамлютского района Северо-Казахстанской области"

Том II
Альбом 1
Наружные сети водоснабжения

Директор «Аспект Строй» Тураханов К.

Главный инженер проекта Сейдалы А.

г.Шымкент - 2022г.

ОСНОВНЫЕ ПОКАЗАТЕЛИ ПО СИСТЕМЕ ВОДОСНАБЖЕНИЯ

Наименование сети	Расчетный расход воды			Примечание
	м³/сут	м³/час	л/с	
Сеть хозяйственно-противопожарного водопровода	65,97	10,18	2,83	

ВЕДОМОСТЬ ССЫЛОЧНЫХ И ПРИЛАГАЕМЫХ ДОКУМЕНТОВ

Обозначение	Наименование	Примечание
	ССЫЛОЧНЫЕ ДОКУМЕНТЫ	
Серия 4.900-10	Альбом оборудования,фасонных частей и арматуры	
выпуск 1.2.5	для сетей и сооружений водопровода и канализации	
Серия 4.900-9 выпуск 0-1	Узлы и детали трубопроводов из пластмассовых	
	труб для систем водоснабжения и канализации.	
СН СК 4.01-05-2002	Инструкция по проектированию и монтажу	
	водопроводных и канализационных сетей	
	из пластмассовых труб.	
Т.П. 901-09-11.84	Колодцы водопроводные.	
	ПРИЛАГАЕМЫЕ ДОКУМЕНТЫ	
001-2022	Спецификация оборудования изделии и материалов	2 листа
001-2022	Указатель пожарного гидранта	1 лист
001-2022	Таблица параметров водопроводных колодцев	3 листа
001-2022	Таблица параметров водопроводных прямоугольных колодцев	1 лист

Рабочий проект разработан в соответствии с действующими на территории РК нормами и правилами и предусматривает мероприятия, обеспечивающие взрыво- пожаро-безопасность и исключающие вредные воздействия на окружающую среду и воздушный бассейн, а так же предупреждающие черезвычайные ситуации природного и техногенного характера.

Главный инженер проекта: _____ Сейдалы А.

Общие указания.

Настоящий рабочий проект разработан на основании:

а) Задания на проектирование.

б) технических условий "на водоснабжение"

в) в соответствии с требованиям СНиП РК 4.01-02-2009 Водоснабжение Наружные сети и сооружения (с изменениями от 29.06.2010 г.).

Площадка строительства характеризуется следующими показателями.

Отчет о результатах инженерно-геологических изысканий по объекту выполнено ТОО "А-Геоинжиниринг" согласно задания на проектирование.

Климатический район I-В.

Поверхность проектируемой трассы характеризуется относительными высотными отметками по устьям скважин от 141,42 до 142,90 м. Общий уклон поверхности с юго-востока на север-запад в сторону озера Корганколь.

Подземные воды на трассе изыскания в период изыскания (июль месяц 2022 года) пройденными разведочными скважинами, глубиной по 4,0 м были вскрыты на глубине 1,5-2,9 м с поверхности земли в зависимости от рельефа.

В условиях естественного режима уровень грунтовых вод подвержен сезонным колебаниям: минимальное состояние отмечается в марте, максимальное приходится на начало мая. Амплитуда колебания уровня в изученном районе составляет 0,5-1,0 м.

По номенклатурному виду и просадочным свойствам в пределах изучаемой трассы, до глубины 4,0 м выделены два инженерно-геологических элемента (ИГЭ):

ИГЭ-1- суглинок, коричневый, плотный, твердой консистенции, мощностью 1,5-2,9 м;

ИГЭ-2-глина, черного цвета, плотная, твердой консистенции, вскрытой мощностью и 1,1-3,5 более метров.

Глубина промерзания наибольшая из максимальных согласно СП РК 2.04-21-2017 «Строительная климатология» для г. Петропавловска для грунтов - 190 см. Средняя глубина проникновения нуля из максимальных за год в грунт составляет - 210 см. Максимум обеспеченностью 0,92 - 220 см, а максимум обеспеченностью 0,98 - 270 см.

Согласно, справке №11.20.1.30/87 КГУ «Аппарат акима Новомихайловского сельского округа, Мамлютского района СКО» о расстоянии ТБО и численности населения от 16.06.2022г. численность населения составляет 357 человек.

Подключение проектируемого водопровода согласно, технической условий №08-171 от 09.03.2022года выданное филиала «ЕСИЛЬ СУ» РГП на ПХВ «Нуринский групповой водопровод» КВР МЭГПР РК на подключение к проектному колодцу Ду 2000 с регулирующей запорной арматурой расположенного на территории водозабора.

Протяженность сетей водоснабжения из полиэтиленовых труб ПЭ 100 SDR17 «питьевая» по СТ РК ИСО 4427-2-2014 составляет 9076,8 м. Из них: диаметром 125х7,6 мм - 73,40 м, диаметром 110х6,6 мм - 4569,40 м, диаметром 63х3,8 мм - 589,00 м, диаметром 25х2,3 мм - 3845,0 м.

Согласно п.4.1 СНиП РК 4.01-02-2009 проектом предусматривается подвод воды к границам участков жилых домов полиэтиленовыми трубами диаметром 25х2,3 мм по ГОСТ 18599-2001 с установкой водоразборных колодцев.

Минимальная глубина заложения водопровода - 2,70м.

Трубопроводная арматура в колодцах - чугунная, фасонные части - стальные, чугунные и полиэтиленовые. При пересечении водопровода с автомобильными дорогами применяться футляры из стальных труб по ГОСТ 10704-91 и производства работ открытым способом. Колодцы на сетях водопровода необходимо устанавливать на естественное основание. Основание под трубопроводы запроектировано из естественного выровненного местного грунта ненарушенной структуры. При обратной засыпке трубопроводов над верхом трубы обязательно устройство защитного слоя из мягкого местного грунта толщиной не менее 30см, не содержащего твердых включений (щебня, камней, кирпичей и т.д.). Подбивка грунтом трубопровода производится ручным не механизированным инструментом. Уплотнение грунта в пазухах между стенкой траншеи и трубой, а также всего защитного слоя следует проводить ручной механической трамбовкой до достижения коэффициента уплотнения 1,65 тс/м². Уплотнение первого защитного слоя толщиной 10 см непосредственно над трубопроводом производить ручным инструментом.

Под задвижки предусмотрены бетонные столбики в колодцах. Крепление задвижек к столбикам производится при помощи хомутов и анкерных болтов согласно, требований СН РК 4.01-05-2002 и серии 4.900-9 вып. 0-1.

При пересечении водопровода с существующими дорогами и при укладке вдоль дорог, имеющими покрытия усовершенствованного типа, обратную засыпку траншеи осуществить несжимаемым грунтом (песчано-гравийной смесью) на всю глубину траншей, после окончания работ восстановить существующий тип покрытия.

Пересечение полиэтиленовыми трубами стен колодцев выполнить в полиэтиленовой гильзе L=0,3м с заделкой зазора между гильзой и трубопроводом цементным раствором. Для защиты от почвенной коррозии стальные фасонные части в колодцах покрыть антикоррозийной изоляцией типа весьма усиленная битумно-полимерная.

Наружное пожаротушение предусматривается от закольцованных сетей пожарных гидрантов. Расчетный расход на наружное пожаротушение, согласно, приложения 6 к Техническому регламенту «Общие требования к пожарной безопасности», 10л/с. В местах расположения пожарных гидрантов устанавливаются пожарные указатели с флуоресцентным или свет отражающим покрытием по ГОСТ 12.4.009-83.

Водопроводные колодцы приняты из сборных ж/б элементов по Т.П.3.900.1-14 вып.1 диаметром 1500мм. Вокруг люков колодцев, устраиваемых вне проезжей части предусматривается отмостка шириной 0,5м с уклоном от люков. Со стороны обратной засыпки произвести окрасочную гидроизоляцию бетонных и железобетонных конструкций колодцев горячим битумом за 2 раза.

Производство работ, перечень документаций предъявляемой при укладке, испытании и приемке сети вести согласно СП РК 4.01-103-2013* "Наружные сети и сооружения водоснабжения и канализации (по всем приложениям А.Б.В.Г.Ц.Ж.)" и СНиП РК 4.01-05-2002 "Инструкция по проектированию и монтажу сетей водопровода и канализации из пластмассовых труб". После испытания трубопроводы и резервуары подвергаются промывке и дезинфекции.

При испытании трубопроводов водоснабжения и сдачей их в эксплуатацию должны составляться:

акты на скрытые работы (по основанию, опорам и строительным конструкциям на трубопроводах и т.д.);

акты наружного осмотра трубопроводов и элементов (узлов, колодцев и т.д.);

акты испытания на прочность и плотность трубопроводов;

акты на промывку и дезинфекцию водопровода;

установления соответствия выполненных работ по проекту;

акты входного контроля качества труб и соединительных деталей.

Мероприятия по прокладке трубопроводов в мокрых грунтах.

При прокладке напорных и самотечных трубопроводов в мокрых грунтах необходимо предусматривать следующие мероприятия:

Под водопроводные трубопроводы, прокладываемые ниже уровня грунтовых вод предусмотрено искусственное основание из песчаной смеси толщиной 0,10м.

При устройстве колодцев необходимо выполнить следующие мероприятия:

а) На утрамбованное щебнем основание укладывают бетонную подготовку толщиной 100мм из бетона М-50.

б) Поверх бетонной подготовки уложить слой асфальта толщиа 20мм, затем плиту днища. Трубы в мокрых грунтах следует заделывать в стенки колодцев, устанавливая в них патрубки из стальной или асбестоцементной трубы с зазором 30мм на чеканку. Отверстие со стороны наружной поверхности патрубка бетонируется. Бетонная заделка должна выходить за пределы наружной поверхности стенки колодца на 100мм, а края ее должны перекрывать отверстие в стенке колодца. Щель между трубой и патрубком зачеканивается смоляным канатом, выходные отверстия щели заделываются асбестоцементом.

В проекте организации строительства (а также в сметной части) предусматриваются мероприятия по разработке траншеи в мокрых грунтах с устройством водоотлива в нижней части траншеи.

Принятые условные обозначения инженерных систем:

- В1 — В1 - Хозяйственно-противопожарный водопровод;
- Абонентский трубопровод
- 101 — Водопроводный колодец
- ПГ1 — Колодец с пожарным гидрантом
- ВК-1, ВРК6 — Колодцы-распределители
- Уг1 — Угол поворота

ВЕДОМОСТЬ РАБОЧИХ ЧЕРТЕЖЕЙ ОСНОВНОГО КОМПЛЕКТА

Лист	Наименование	Примечание
1	Общие данные	
2	Ситуационная схема	
3-7	План сети водопровода В1 М1:500	
8-12	Продольный профиль сети В1	
13-14	Деталировка колодцев В1	
15	Водоразборный колодец на 2 потребителя с подключением от трубы Ф63мм (тупиковый)	
16	Водоразборный колодец на 3 потребителя с подключением от трубы Ф63мм (тупиковый)	
17	Водоразборный колодец на 5 потребителя с подключением от трубы Ф63мм (тупиковый)	
18	Водоразборный колодец на 2 потребителя с подключением от трубы Ф63мм	
19	Водоразборный колодец на 4 потребителя с подключением от трубы Ф63мм	
20	Водоразборный колодец на 2 потребителя с подключением от трубы Ф110мм	
21	Водоразборный колодец на 3 потребителя с подключением от трубы Ф110мм	
22	Водоразборный колодец на 4 потребителя с подключением от трубы Ф110мм	
23	Водоразборный колодец на 5 потребителя с подключением от трубы Ф110мм	

СХЕМА УКЛАДКИ ТРУБОПРОВОДА

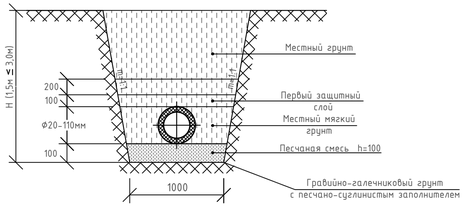

Изм.	Кол.уч	Лист	№док	Подпись	Дата				
						001-2022НВ			
						Строительство разводящих сетей водоснабжения в селе Бексеит Новомихайловского сельского округа Мамлютского района			
						Наружные сети водоснабжения	Стадия	Лист	Листов
							РП	1	
Исполнил		Байболов А.			06.22				
Проверил		Аспанов О.			06.22	Общие данные	ТОО «АспектСтройИнновац» г. Шымкент - 2022 год		
Нор.Контро		Алибеков К.			06.22				

Взам. инв. № | Подп. и дата | Инв. № подл.

Формат А4х3

Ситуационная схема

Схема сводки листов

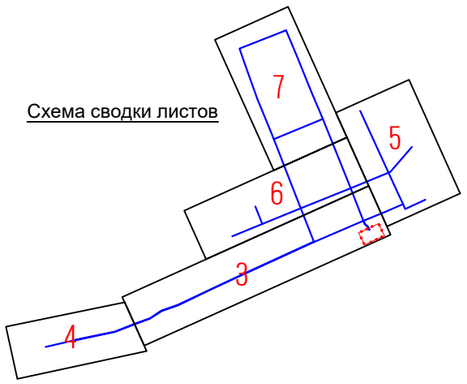

Принятые условные обозначения инженерных систем:

В1	В1 – Хозяйственно-противопожарный водопровод;
	Абонентский трубопровод
101	Водопроводный колодец
ПГ1	Колодец с пожарным гидрантом
ВК-1 ВРК6	Колодцы-распределители
Уг1	Угол поворота

						001-2022НВ		
Изм.	Кол.уч	Лист	№док	Подпись	Дата	Строительство разводящих сетей водоснабжения села Бексеит Мамлютского района Северо-Казахстанской области		
Исполнил		Байболов А.			06.22	Наружные сети водоснабжения	Стадия	Лист	Листов
Проверил		Аспанов О.			06.22		РП	2	
Нор.Контро		Алибеков К.			06.22	Ситуационная схема	ТОО «АспектСтройИнновац» г. Шымкент - 2022 год		

Согласовано

Взам. инв. N

Подп. и дата

Инв. N подл.

Гл. спец.

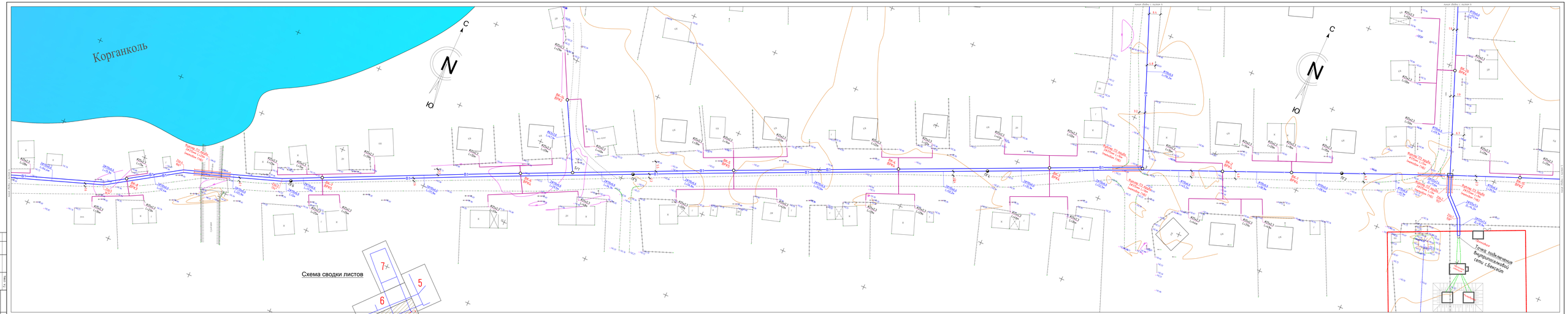

Примечание

1. В месте пересечения проектируемых сетей водопровода с существующими подземными коммуникациями отметки уточнить на месте.
2. В месте пересечения водопровода с существующими подземными коммуникациями разработку грунта производить вручную, с последующим обратным засыпкой песчаным грунтом.
3. При производстве земляных работ необходимо выдержать требования техники безопасности организаций обязателен.

Принятые условные обозначения инженерных систем

- В1 — Хозяйственно-противопожарный водопровод.
- Абонентский трубопровод
- Водопроводный колодец
- ПГ1 — Колодцы с пожарным гидрантом
- ВК-1 — Колодцы-распределители
- Ф1 — Узел поворота

								001-2022ПВ		
Изм.	Кол.уч.	Лист	N№док.	Подпись	Дата	Строительство разводящих сетей водоснабжения села Бексат Мамлютского района Северо-Казахстанской области				
							Стадия	Лист	Листов	
Исполнил		Ахмадий Б.			06.22	Наружные сети водоснабжения	РП	3		
Проверил		Асылов Е.			06.22	План сети водопровода	ТОО «АктамСервисПроектбюро» г. Щучинск - 2022 год			
Нач.Отдела		Алибаев К.			06.22					

Согласовано

Взам. инв. №

Подпись и дата

Инв. № подл.

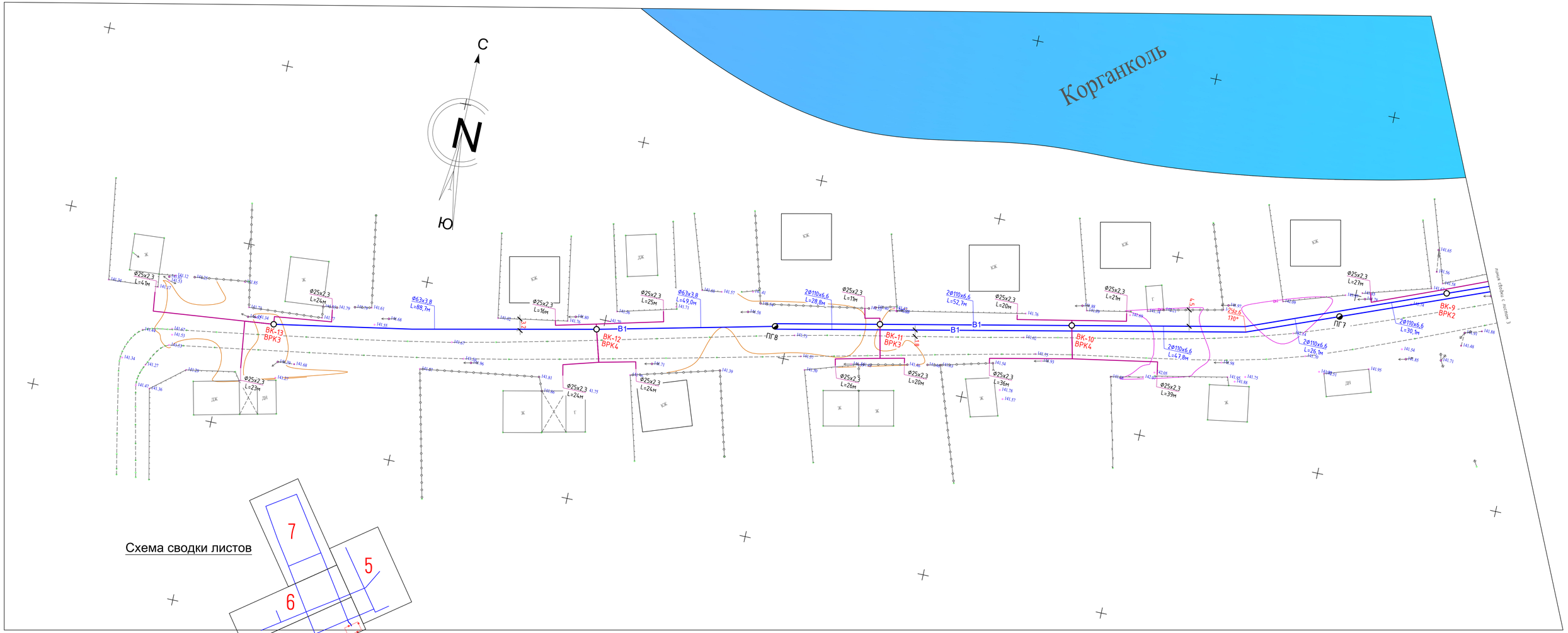

ПРИМЕЧАНИЕ

1. В местах пересечения проектируемых сетей водопровода с существующими подземными коммуникациями отметки уточнить по месту
2. В местах пересечения водопровода с существующими подземными коммуникациями разработку грунта траншеи выполнить вручную по 2 метра в каждую сторону от места пересечения
3. При производстве земляных работ необходимо вызвать представителя заинтересованных организаций обязателен.

Принятые условные обозначения инженерных систем:

В1	В1 – Хозяйственно-противопожарный водопровод;
	Абонентский трубопровод
101	Водопроводный колодец
ПГ1	Колодец с пожарным гидрантом
ВК-1 ВРК6	Колодцы-распределители
Уг1	Угол поворота

Изм.	Кол.уч.	Лист	№док	Подпись	Дата
Исполнил		Байболов А.			06.22
Проверил		Аспанов О.			06.22
Нор.Контро		Алибеков К.			06.22

001-2022НВ

Строительство разводящих сетей водоснабжения села Бексеит Мамлютского района Северо-Казахстанской области

Наружные сети водоснабжения	Стадия	Лист	Листов
	РП	4	

План сети водопровода

ТОО «АспектСтройИнновац» г. Шымкент – 2022 год

Согласовано

Гл. спец.

Взам. инв. N

Подп. и дата

Инв. N подл.

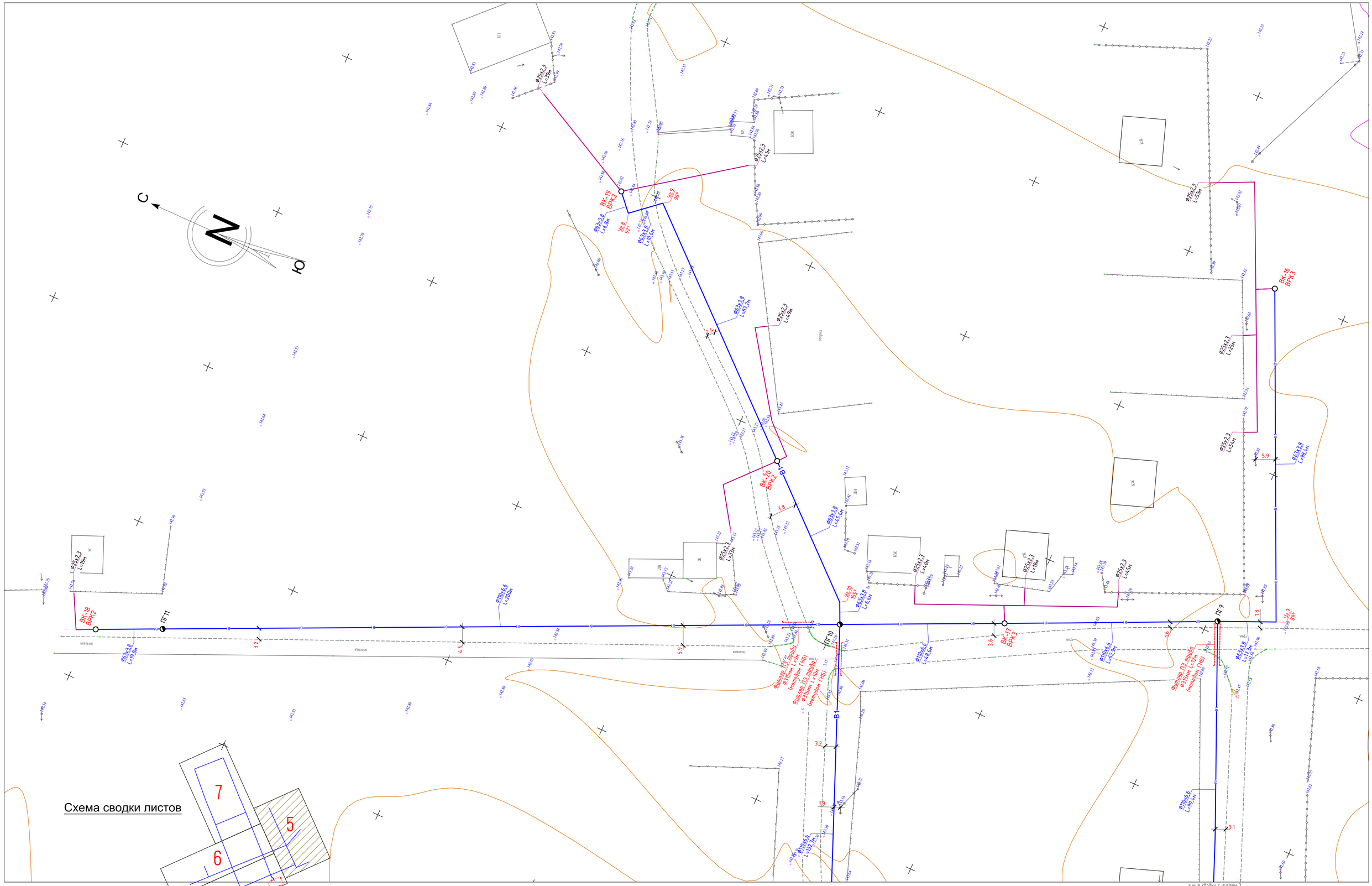
С
З
Ю
В
ВК-18
ВРК2
ПГ11
ВК-19
ВРК2
ВК-20
ВРК2
ПГ10
ВК-17
ВРК3
ВК-16
ВРК3
ПГ9
В1
ø110х6,6
L=200м
ø110х6,6
L=48,6м
ø110х6,6
L=52,5м
ø110х6,6
L=59,4м
ø110х6,6
L=59,4м
ø63х3,8
L=59,8м
ø63х3,8
L=10,0м
ø63х3,8
L=5,8м
ø63х3,8
L=49,2м
ø63х3,8
L=45,6м
ø63х3,8
L=6,0м
ø63х3,8
L=98,6м
ø63х3,8
L=17,3м
ø25х2,3
L=39м
ø25х2,3
L=4,4м
ø25х2,3
L=5,9м
ø25х2,3
L=52м
ø25х2,3
L=23м
ø25х2,3
L=34м
ø25х2,3
L=4,0м
ø25х2,3
L=19м
ø25х2,3
L=4,2м
ø25х2,3
L=19м
ø25х2,3
L=39м
ø25х2,3
L=19м
ø25х2,3
L=19м
ø25х2,3
L=19

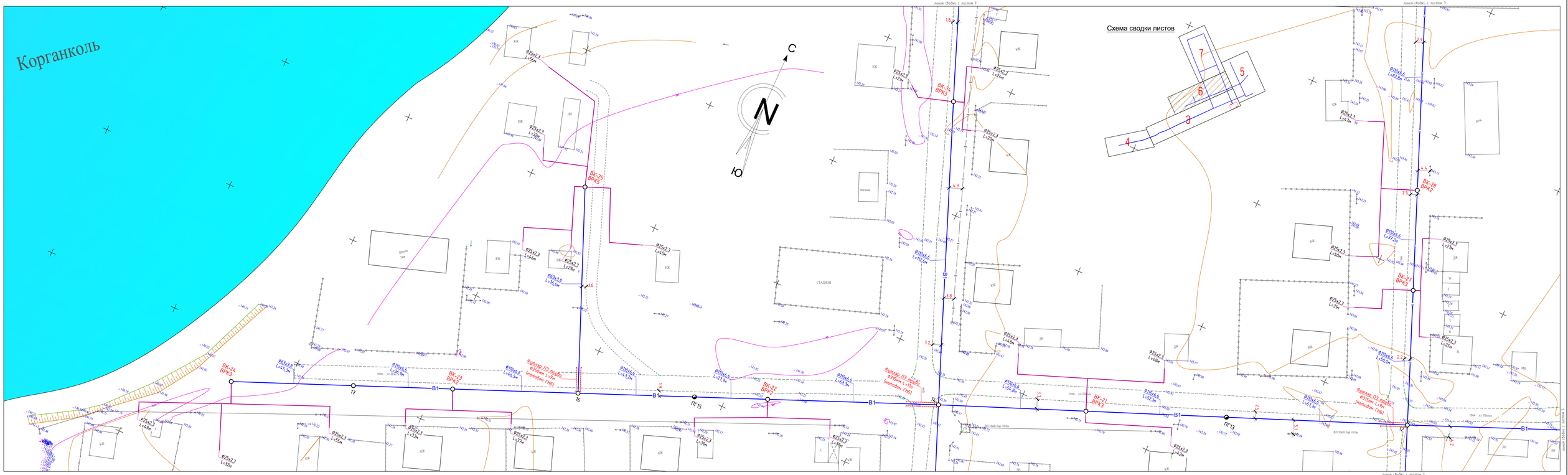

ПРИМЕЧАНИЕ

1. В местах пересечения проектируемых сетей водопровода с существующими подземными коммуникациями отметки уточнить по месту
2. В местах пересечения водопровода с существующими подземными коммуникациями разработку грунта производить вручную по 2 метра в каждую сторону от места пересечения
3. При производстве земляных работ необходимо вызвать представителя заинтересованных организаций обязателен.

Принятые условные обозначения инженерных систем:

—В1—	В1 - Хозяйственно-противопожарный водопровод;
	Абонентский трубопровод
	Водопроводный колодец
ПГ1	Колодец с пожарным гидрантом
ВК-1 ВРК6	Колодцы-распределители
36°1	Угол поворота

Изм.	Кол.уч	Лист	№док	Подпись	Дата	001-2022НВ		
						Строительство разводящих сетей водоснабжения села Бексеит Мамлютского района Северо-Казахстанской области		
						Наружные сети водоснабжения	Стадия	Лист	Листов
							РП	6	
Исполнил		Байболов А.			06.22	План сети водопровода	ТОО «АспектСтройИнновации» г. Шымкент - 2022 год	
Проверил		Аспанов О.			06.22			
Нор.Контро		Алибеков К.			06.22			

Согласовано

Гл. спец.

Взам. инв. №

Подп. и дата

Инв. № подл.

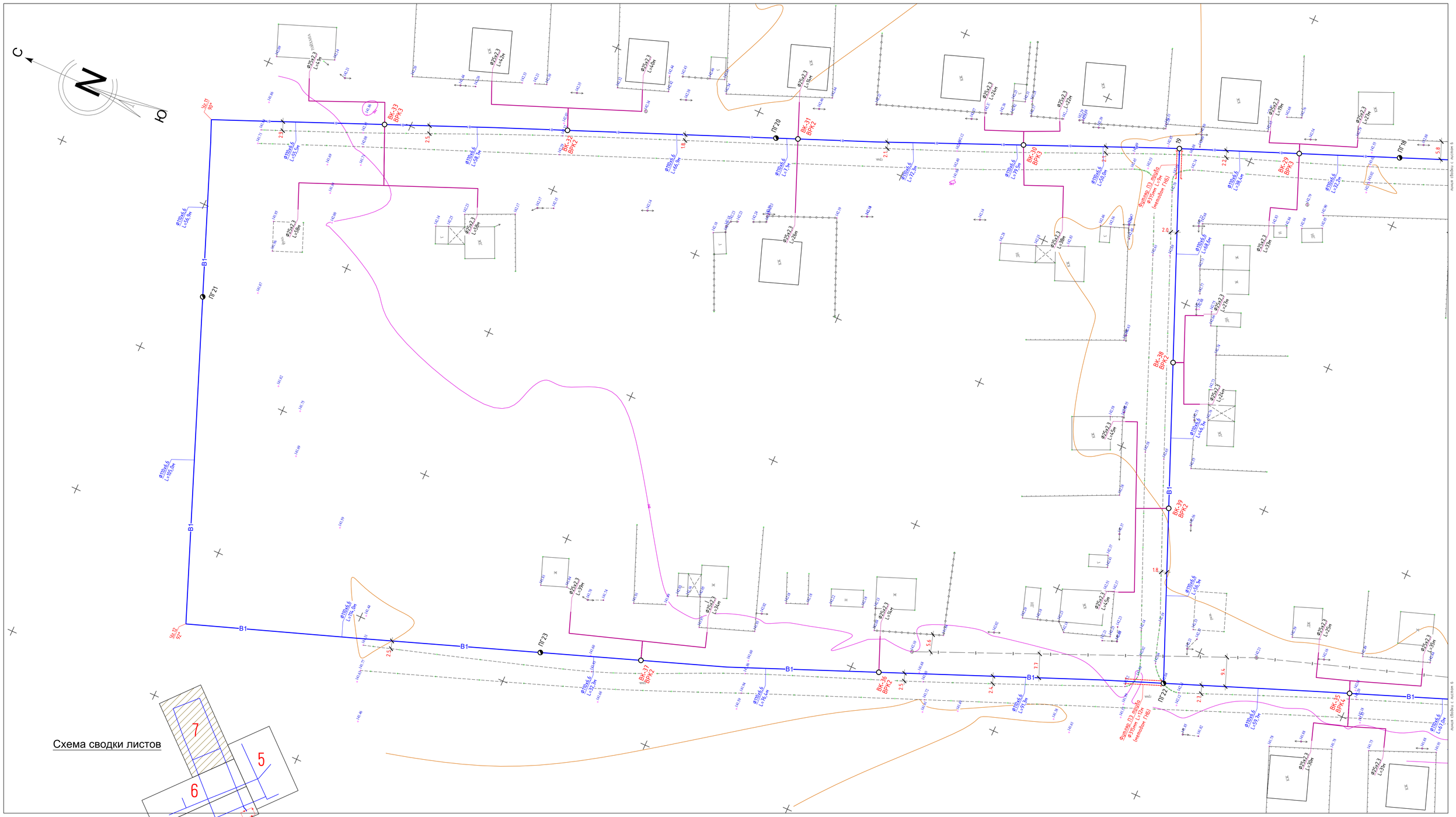
С
Ю
З
В
Уг1 90°
Уг2 92°
В1
ПГ21
ПГ20
ПГ19
ПГ18
ПГ23
ПГ22
ВК-33 ВРК3
ВК-32 ВРК2
ВК-31 ВРК2
ВК-30 ВРК3
ВК-29 ВРК3
ВК-38 ВРК2
ВК-39 ВРК2
ВК-37 ВРК2
ВК-36 ВРК2
ВК-35 ВРК2
Выполнить ПЗ прибора ø315мм L=3м (мемфобом ПЭ80)
Выполнить ПЗ прибора ø315мм L=12м (мемфобом ПЭ80)
ø100х6.6 L=55.5м
ø100х6.6 L=56.9м
ø100х6.6 L=105.0м
ø100х6.6 L=71.1м
ø100х6.6 L=32.2м
ø100х6.6 L=32.4м
ø100х6.6 L=79.5м
ø100х6.6 L=50.1м
ø100х6.6 L=32.8м
ø100х6.6 L=32.7м
ø100х6.6 L=56.9м
ø100х6.6 L=80.6м
ø100х6.6 L=44.7м
ø100х6.6 L=32.9м
ø100х6.6 L=51.6м
ø25х2.3 L=4м
ø25х2.3 L=3м
ø25х2.3 L=5м
ø25х2.3 L=2м
ø25х2.3 L=24м
ø25х2.3 L=27м
ø25х2.3 L=33м
ø25х2.3 L=44м
ø25х2.3 L=30м
ø25х2.3 L=45м
ø25х2.3 L=39м
ø25х2.3 L=58м
ø25х2.3 L=43м
ø25х2.3 L=26м
ø25х2.3 L=24м
ø25х2.3 L=12м
ø25х2.3 L=24м
ø25х2.3 L=27м
ø25х2.3 L=33м
ø25х2.3 L=24м
ø25х2.3 L=45м
ø25х2.3 L=44м
ø25х2.3 L=30м
ø25х2.3 L=30м
ø25х2.3 L=30

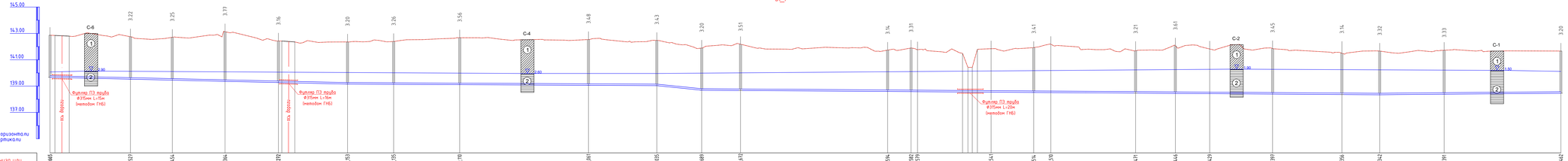

Условные обозначения

- суглинок
- глина
- номер инженерно-геологического элемента
- высотная отметка и глубина УГВ, м
- высотная отметка и глубина забоя выработки, м

Изм.	Кол.уч.	Лист	№док.	Подпись	Дата	001-2022 - НВ
						Строительство разводящих сетей водоснабжения села Бексеит Жаркаинского района Северо-Казахстанской области
Исполнил	Байбеков А.				06.22	Наружные сети водоснабжения — Стадия: РП; Лист: 1; Листов:
Проверил	Аскаров О.				06.22	Продольный профиль
Нач.Контр.	Алибеков Н.				06.22	ТОО «АлматыСтройИнвест» г. Шымкент - 2022 год

Согласовано

Взам. инв. №

Подп. и дата

Инв. № подл.

В1_2

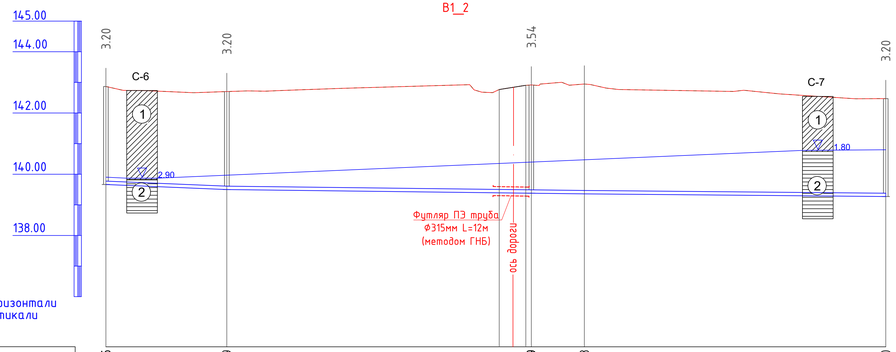

М1:1000 по горизонтали
М1:100 по вертикали

Отметка низа или лотка трубы	139,665	139,499	139,379	139,358	139,270
Проектная отметка земли	142,865	142,699	142,915	142,945	142,470
Натурная отметка земли	142,865	142,699	142,915	142,945	142,470
Обозначение трубы и тип изоляции	Полиэтиленовая труба ПЭ SDR17 Ø110х6,6 "питьевая" по ГОСТ 18599-2001		Полиэтиленовая труба ПЭ SDR17 Ø63х3,8 "питьевая" по ГОСТ 18599-2001		
Основание	Естественно выровненный грунт с песчаной подготовкой h=100				
Уклон	0.0042				0.0011
Длина	39.5	215.1			
Рассстояние, м	39.5	99.4	17.3	98.4	
Номер колодца, точки, угла поворота	1	ВК-15 ВРК2	ПГ9	Уг.7 89°	ВК-16 ВРК3

В1_3

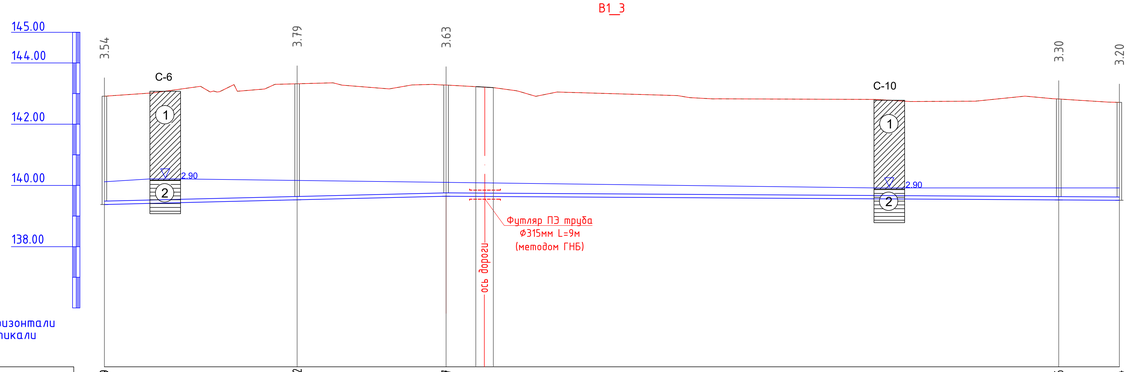

М1:1000 по горизонтали
М1:100 по вертикали

Отметка низа или лотка трубы	139,379	139,532	139,647	139,526	139,514
Проектная отметка земли	142,915	143,322	143,279	142,823	142,714
Натурная отметка земли	142,915	143,322	143,279	142,823	142,714
Обозначение трубы и тип изоляции	Полиэтиленовая труба ПЭ SDR17 Ø110х6,6 "питьевая" по ГОСТ 18599-2001		Полиэтиленовая труба ПЭ SDR17 Ø63х3,8 "питьевая" по ГОСТ 18599-2001		
Основание	Естественно выровненный грунт с песчаной подготовкой h=100				
Уклон	0.0024				0.0006
Длина	111.5	219.8			
Рассстояние, м	62.9	48.6	200.0	19.8	
Номер колодца, точки, угла поворота	ПГ9	ВК-17 ВРК3	ПГ10	ПГ11	ВК-18 ВРК2

Условные обозначения

- суглинок
- глина
- номер инженерно-геологического элемента
- высотная отметка и глубина УГВ, м
- высотная отметка и глубина забоя выработки, м

Изм.	Кол.уч	Лист	№док	Подпись	Дата	001-2022 - НВ		
						Строительство разводящих сетей водоснабжения села Бексеит Мамлютского района Северо-Казахстанской области		
Исполнил	Байболов А.				06.22	Наружные сети водоснабжения	Стадия: РП	Лист: 9 / Листов:
Проверил	Аспанов О.				06.22	Продольный профиль	ТОО «АспектСтройИнновац» г. Шымкент - 2022 год	
Нор.Контро	Алибеков К.				06.22			

Согласовано

Гл. спец.

Взам. инв. N

Подп. и дата

Инв. N подл.

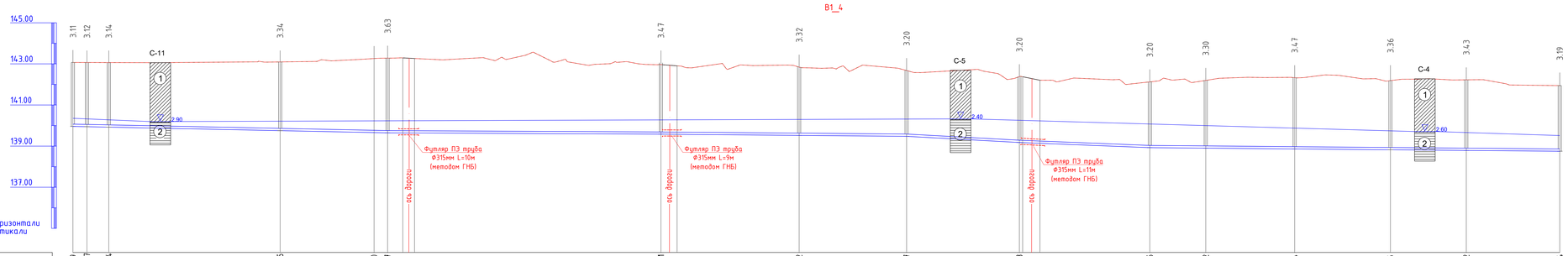

Отметка низа или лотка трубы	139,959	139,947	139,924	139,955	139,660	139,647	139,581	139,522	139,477	139,178	138,925	138,902	138,864	138,825	138,792	138,754
Проектная отметка земли	143,069	143,067	143,064	143,095	143,261	143,279	143,047	142,843	142,677	142,378	142,125	142,197	142,330	142,185	142,225	141,944
Натурная отметка земли	143,069	143,067	143,064	143,095	143,261	143,279	143,047	142,843	142,677	142,378	142,125	142,197	142,330	142,185	142,225	141,944
Обозначение трубы и тип изоляции	Полиэтиленовая труба ПЭ SDR17 Ø63х3,8 "питьевая" по ГОСТ 18599-2001						Полиэтиленовая труба ПЭ SDR17 Ø110х6,6 "питьевая" по ГОСТ 18599-2001									Полиэтиленовая труба ПЭ SDR17 Ø63х3,8 "питьевая" по ГОСТ 18599-2001
Основание	Естественно выровненный грунт с песчаной подготовкой h=100															
Уклон			0.0020				0.0005			0.0009		0.0055		0.0040		0.0009
Длина	152.8					132.7	119.2			54.8		63.3		199.0		
Расстояние, м	6.8	10.6	83.2		45.6	6.6	132.7		67.1	52.1	54.8	63.3	27.1	43.2	46.5	36.9	45.3
Номер колодца, точки, угла поворота	ВК-19 ВРК2	Уг.8 92°	Уг.9 98°		ВК-20 ВРК2	Уг.10 155°	ПГ10	12		ПГ13	ВК-21 ВРК3	14		ВК-22 ВРК2	ПГ15	16	ВК-23 ВРК2	17	ВК-24 ВРК3

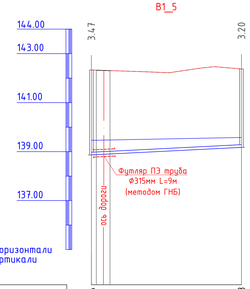

Отметка низа или лотка трубы	138,864	139,173
Проектная отметка земли	142,330	142,373
Натурная отметка земли	142,330	142,373
Обозначение трубы и тип изоляции	Полиэтиленовая труба ПЭ SDR17 Ø63х3,8 "питьевая" по ГОСТ 18599-2001	
Основание	Естественно выровненный грунт с песчаной подготовкой h=100	
Уклон	0.0050	
Длина		61.2
Расстояние, м	61.2	
Номер колодца, точки, угла поворота	16	ВК-25 ВРК5

Условные обозначения

- суглинок
- глина
- номер инженерно-геологического элемента
- 1.80 — высотная отметка и глубина УГВ, м
- 4.00 — высотная отметка и глубина забоя выработки, м

Изм.	Кол.уч	Лист	№док	Подпись	Дата
Исполнил	Байболов А.				06.22
Проверил	Аспанов О.				06.22
Нор.Контро	Алибеков К.				06.22

001-2022 - НВ

Строительство разводящих сетей водоснабжения села Бексеит Мактааского района Северо-Казахстанской области

Наружные сети водоснабжения

Стадия	Лист	Листов
РП	10	

Продольный профиль

ТОО «АспектСтройИнновац» г. Шымкент - 2022 год

Согласовано

Взам. инв. №

Подп. и дата

Инв. № подл.

Гл. спец.

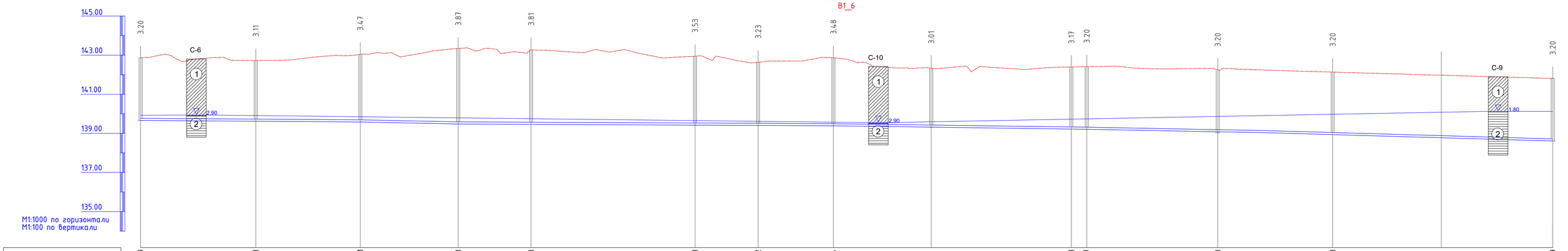

Отметка низа или лотка трубы	139,659	139,618	139,581	139,473	139,458	139,418	139,402	139,384	139,319	139,223	139,207	139,030	138,933	141,71	138,609
Проектная отметка земли	142,859	142,728	143,047	143,343	143,268	142,944	142,636	142,864	142,329	142,393	142,407	142,230	142,133	141,84	141,809
Натурная отметка земли	142,859	142,728	143,047	143,343	143,268	142,944	142,636	142,864	142,329	142,393	142,407	142,230	142,133	141,84	141,809
Обозначение трубы и тип изоляции	Полиэтиленовая труба ПЭ SDR17 Ф110х6,6 "питьевая" по ГОСТ 18599-2001														
Основание	Естественно выровненный грунт с песчаной подготовкой h=100														
Уклон	0.0007		0.0022		0.0005					0.0014		0.0019			0.0029
Длина	112.2		50.0		172.2				129.4			91.8		146.1	
Расстояние, м	59.1	53.4	50.0	37.2	83.8	32.2	38.4	50.0	72.3	7.1	66.9	58.7	55.5	56.9	
Номер колодца, точки, угла поворота	1	ВК-26 ВРК4	12	ВК-27 ВРК3	ВК-28 ВРК2	ПГ18	ВК-29 ВРК3	19	ВК-30 ВРК3	ВК-31 ВРК3	ПГ20	ВК-32 ВРК2	ВК-33 ВРК3	Уг.11 90°	ПГ21

Условные обозначения

- суглинок
- глина
- номер инженерно-геологического элемента
- высотная отметка и глубина УГВ, м
- высотная отметка и глубина забоя выработки, м

Согласовано

Гл. спец.

Взам. инв. N

Подп. и дата

Инв. N подл.

Изм.	Кол.уч	Лист	№док	Подпись	Дата				
Исполнил		Байболов А.			06.22	Наружные сети водоснабжения	Стадия	Лист	Листов
Проверил		Аспанов О.			06.22		РП	11	
Нор.Контро		Алибеков К.			06.22	Продольный профиль	ТОО «АспектСтройИнновац» г. Шымкент - 2022 год		

001-2022 - НВ

Строительство разводящих сетей водоснабжения села Бексеит Мамлютского района Северо-Казахстанской области

В1_9

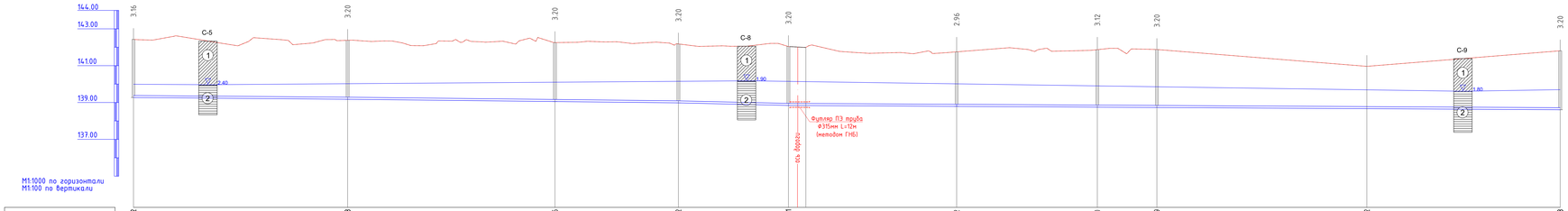

Отметка низа или лотка трубы	139.272	139.178	139.056	138.982	138.841	138.792	138.750	138.639	138.642	138.608
Проектная отметка земли	142.429	142.378	142.256	142.182	142.041	141.752	141.870	141.879	140.964	141.884
Натурная отметка земли	142.429	142.378	142.256	142.182	142.041	141.752	141.870	141.879	140.964	141.884
Обозначение трубы и тип изоляции	Полиэтиленовая труба ПЭ SDR17 Ø110х6,6 "питьевая" по ГОСТ 18599-2001									
Основание	Естественно выровненный грунт с песчаной подготовкой h=100									
Уклон	0.0008			0.0011	0.0024				0.0006	
Длина	116.2	179.6			59.7	419.0				
Расстояние, м	116.2	112.6	67.0	59.7	91.3	76.4	32.3	114.0	105.0	
Номер колодца, точки, угла поворота	3	14	ВК-34 ВРК3	ВК-35 ВРК2	ПГ22	ВК-36 ВРК2	ВК-37 ВРК2	ПГ23	Чк12 92°	ПГ21

В1_8

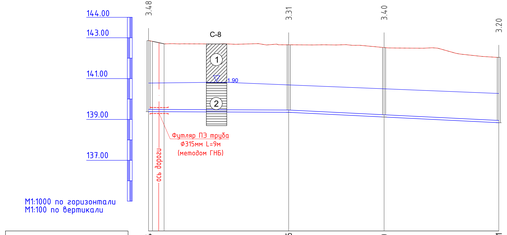

Отметка низа или лотка трубы	139.384	139.345	139.320	138.841
Проектная отметка земли	142.884	142.655	142.520	142.041
Натурная отметка земли	142.884	142.655	142.520	142.041
Обозначение трубы и тип изоляции	Полиэтиленовая труба ПЭ SDR17 Ø110х6,6 "питьевая" по ГОСТ 18599-2001			
Основание	Естественно выровненный грунт с песчаной подготовкой h=100			
Уклон	0.0006		0.0049	
Длина	68.6	102.8		
Расстояние, м	68.6	46.7	56.1	
Номер колодца, точки, угла поворота	19	ВК-38 ВРК2	ВК-39 ВРК2	ПГ22

Условные обозначения

- суглинок
- глина
- номер инженерно-геологического элемента
- высотная отметка и глубина УГВ, м
- высотная отметка и глубина забоя выработки, м

Изм.	Кол.уч.	Лист	№Док	Подпись	Дата		
						001-2022 - НВ	
						Строительство разводящих сетей водоснабжения села Бексат Мамлютского района Северо-Казахстанской области	
Исполнил			Байболов А.		06.22	Наружные сети водоснабжения	Стадия: РП; Лист: 12; Листов:
Проверил			Асанов О.		06.22	Продольный профиль	ТОО «АспектСтройИнвест» г. Шымкент - 2022 год
Нор.Контр.			Алибеков К.		06.22		

Согласовано

Взам. инв. №

Подп. и дата

Инв. № подл.

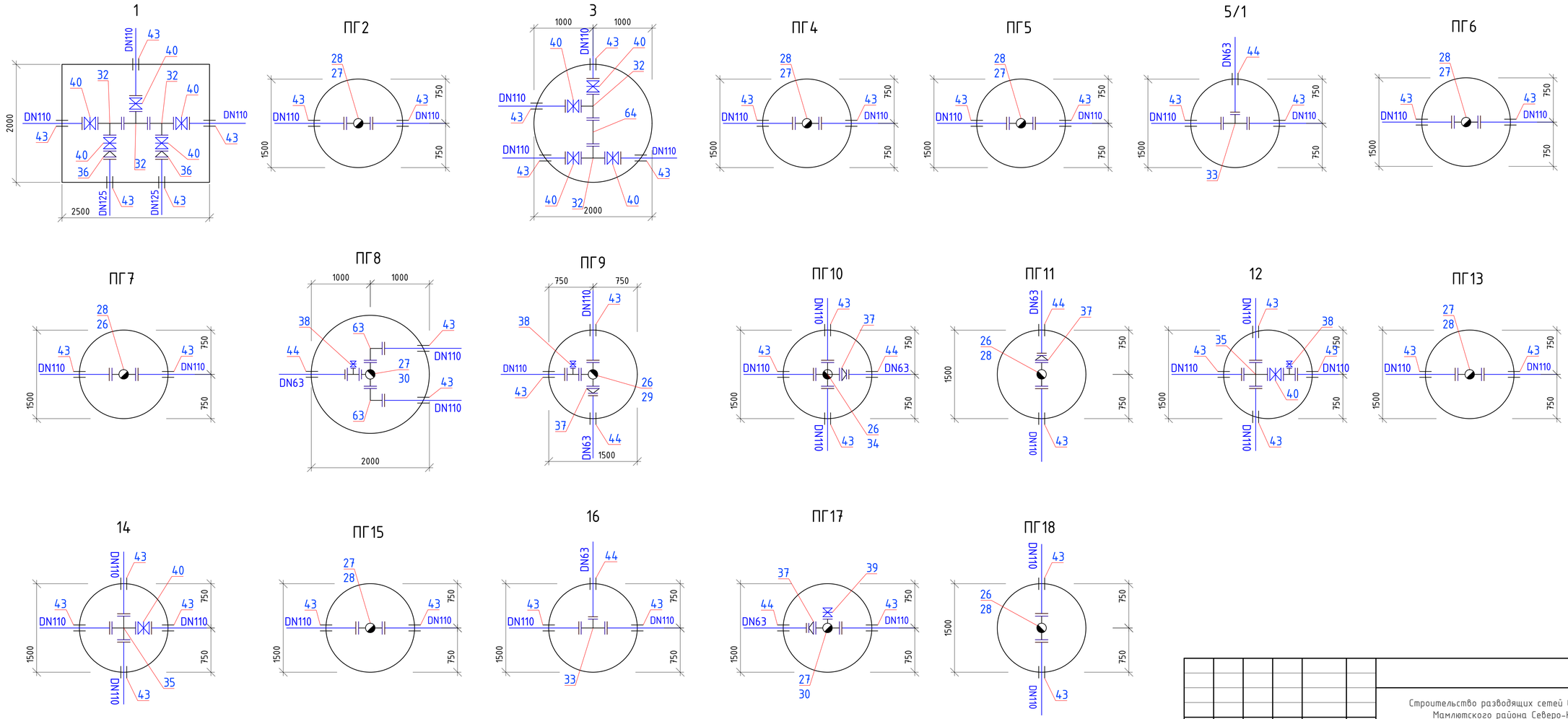

Изм.	Кол.уч	Лист	№док	Подпись	Дата
Исполнил		Байболов А.			06.22
Проверил		Аспанов О.			06.22
Нор.Контро		Алибеков К.			06.22

001-2022 - НВ

Строительство разводящих сетей водоснабжения села Бексеит Мамлютского района Северо-Казахстанской области

Наружные сети водоснабжения

Стадия	Лист	Листов
РП	13	

Деталировка колодцев.

ТОО «АспектСтройИнновац» г. Шымкент - 2022 год

Формат: А4х3

Согласовано

Взам. инв. №

Подпись и дата

Инв. № подл.

19

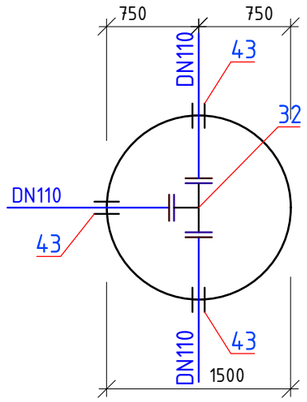

ПГ20

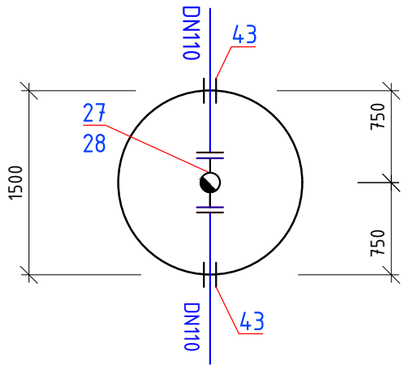

ПГ21

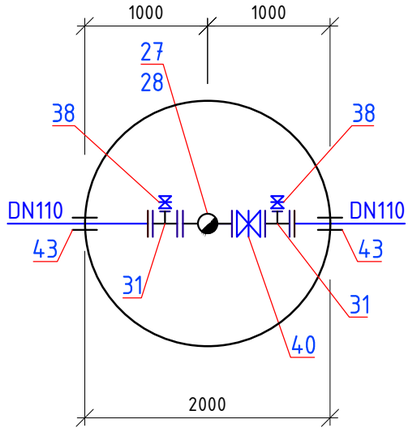

ПГ22

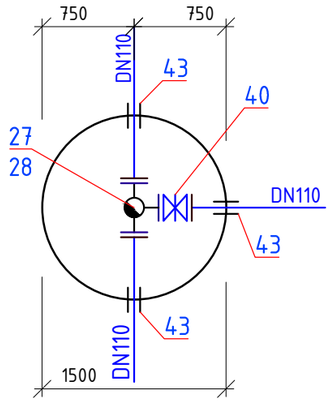

ПГ23

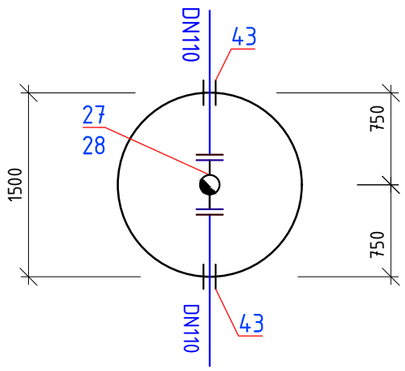

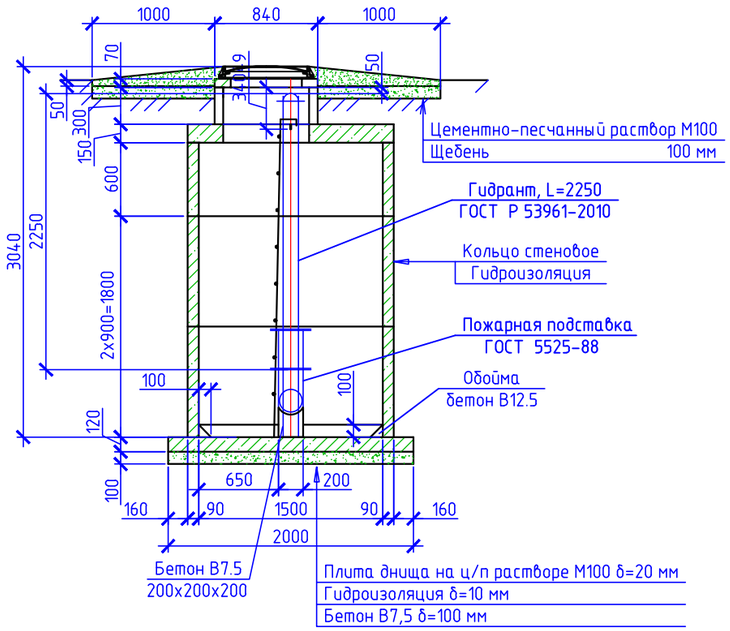

Изм.	Кол.уч	Лист	№док	Подпись	Дата	001-2022 - НВ		
						Строительство разводящих сетей водоснабжения села Бексеит Мамлютского района Северо-Казахстанской области		
Исполнил		Байболов А.			06.22	Наружные сети водоснабжения	Стадия: РП	Лист: 14 / Листов:
Проверил		Аспанов О.			06.22	Деталировка колодцев.	ТОО «АспектСтройИнновац» г. Шымкент - 2022 год	
Нор.Контро		Алибеков К.			06.22			

Согласовано

Взам. инв. №

Подпись и дата

Инв. № подл.

Формат: А3

План

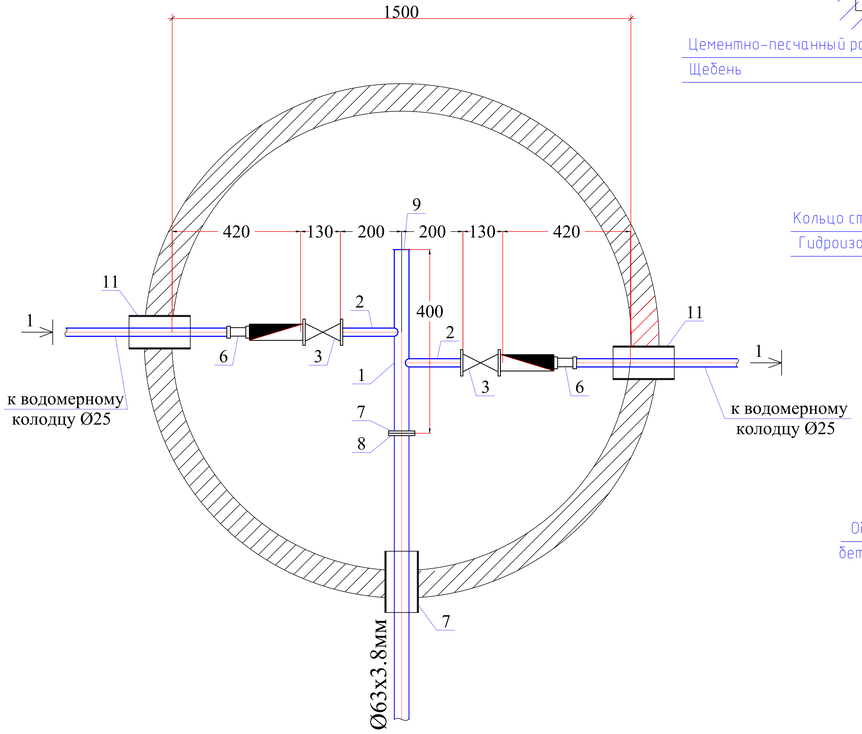

Разрез 1-1

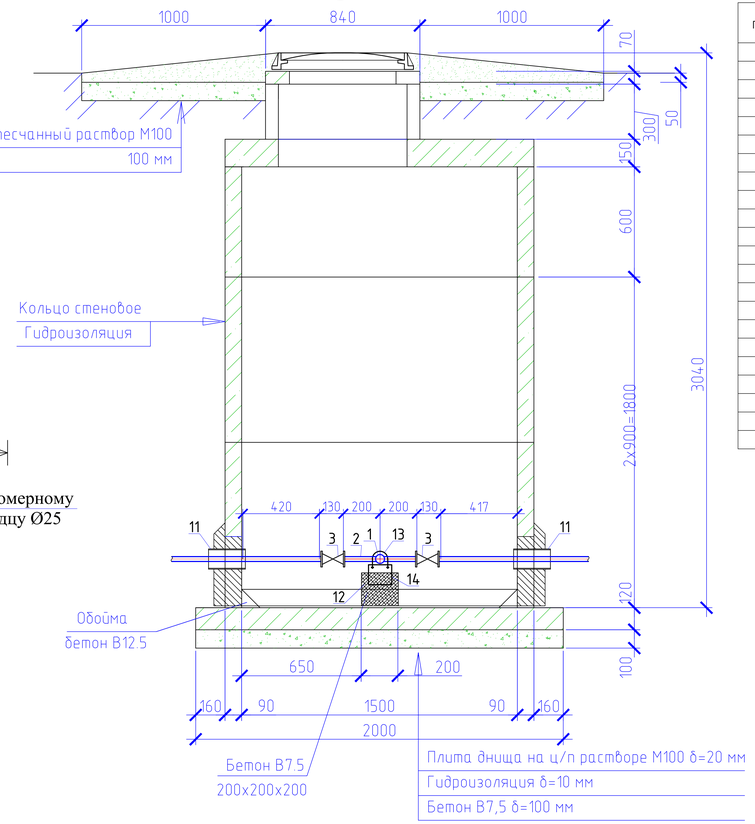

Спецификация оборудования

Поз	Наименование и техническая характеристика	Тип, марка, обозначение документа, опросного листа	Код оборудования, изделия, материала	Завод-изготовитель	Един. изм	Кол.	Масса единицы (кг)	Примечание
1	2	3	4	5	6	7	8	9
	Водоразборный колодец на 2 потребителя				шт	3		
1	Труба стальная электросварная прямошовная с весьма усиленной							
	антикор. изоляцией (для фасонных частей (патрубок)) Ø57х3,0мм L=0,6м	ГОСТ 10704-91			шт	1	1,60	изготовить по месту
2	Труба стальная электросварная прямошовная с весьма усиленной							
	антикор. изоляцией (для фасонных частей (патрубок)) Ø25х1,8мм L=0,2м	ГОСТ 10704-91			шт	2	0,206	изготовить по месту
3	Кран шаровой латунь внутренняя/внутренняя резьба бабочка Ду25мм				шт	2		
6	Муфта с наружной резьбой 25*1/2""	JAKKO			шт	2		
7	Фланцы стальные плоские приварные Ру1,0МПа (10кгс/см2) Ду50	ГОСТ 12820-80			шт	1	2,06	
8	Фланцы свободные на приварном кольце Ру1,0МПа (10кгс/см2) Ду50	ГОСТ 12822-80*			шт	1	2,27	
9	Заглушка Ду50				шт	1		
10	Втулка под фланец PE100 SDR17 "питьевая" DN63х3,8мм, PN10	ГОСТ 18599-2001			шт	1		
11	Труба стальная электросварная с весьма усиленной							
	битумно-резиновой мастикой (гильза) Ø159х4,0мм L=0,3м	ГОСТ 10704-91			шт	3	4,587	изготовить по месту
12	Бетонная опора $V=0,027м^3$				шт	2		
13	Прокат листовой горячекатанный 40х200х2	ГОСТ 19903-74*			шт	1		
14	Уголок равнополочный 50х2 L=600мм	ГОСТ 8509-93			шт	1		
15	Болт М16 L=50мм	ГОСТ 7798-70			шт	4		
16	Шайба М16	ГОСТ 11371-68			шт	4		
17	Гайка М16	ГОСТ 5915-70			шт	4		

Примечание:

1. Объемы даны на один водоразборный колодец.
2. Бетонные поверхности со стороны обратной засыпки окрасить битумом за 2 раза.
3. п.13, 14 окраска ПФ 115 за 2 раза по огрунтовке ГФ 021.

Изм.	Кол.уч	Лист	№док	Подпись	Дата				
						001-2022 - НВ			
						Строительство разводящих сетей водоснабжения села Бексеит Мамлютского района Северо-Казахстанской области			
Исполнил		Байболов А.			06.22	Наружные сети водоснабжения	Стадия	Лист	Листов
							РП	15	
Проверил		Аспанов О.			06.22	Водоразборный колодец на 2 потребителя с подключением от трубы Ø63мм (тупиковый)	ТОО «АспектСтройИнновац» г. Шымкент - 2022 год		
Нор.Контро		Алибеков К.			06.22				

Формат: А4х4

Согласовано

Взам. инв. №

Подпись и дата

Инв. № подл.

План

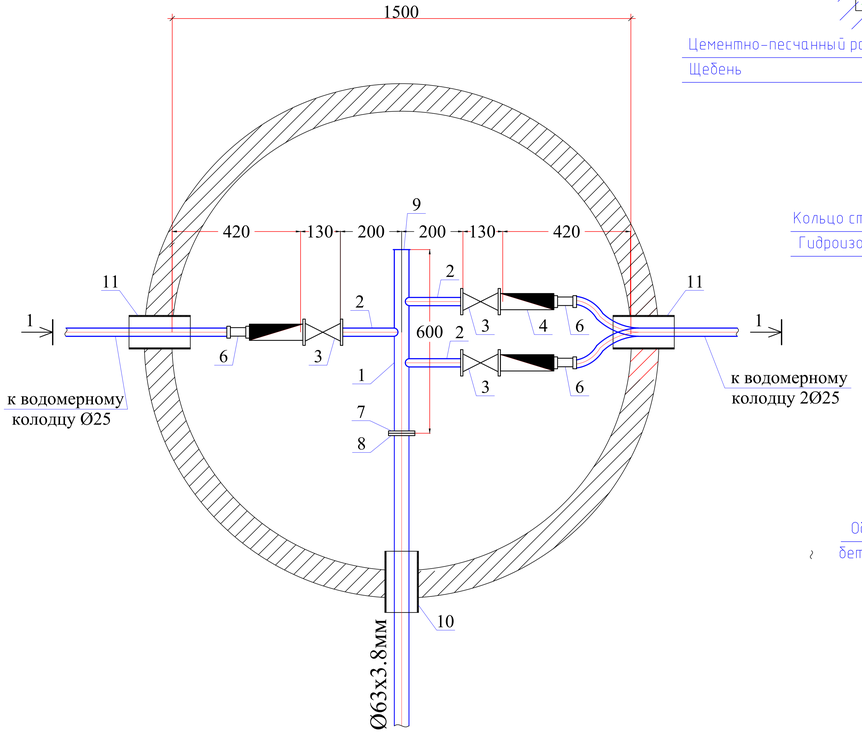

Разрез 1-1

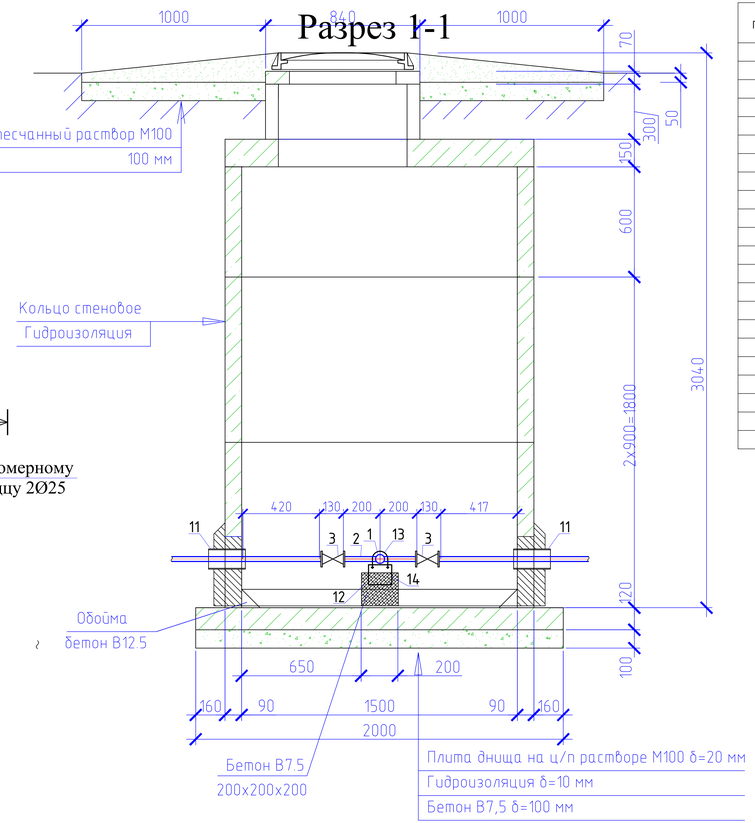

Спецификация оборудования

Поз	Наименование и техническая характеристика	Тип, марка, обозначение документа, опросного листа	Код оборудования, изделия, материала	Завод-изготовитель	Един. изм	Кол.	Масса единицы (кг)	Примечание
1	2	3	4	5	6	7	8	9
	Водоразборный колодец на 3 потребителя				шт	3		
1	Труба стальная электросварная прямошовная с весьма усиленной							
	антикор. изоляцией (для фасонных частей (патрубок)) Ø57х3,0мм L=0,6м	ГОСТ 10704-91			шт	1	2,40	изготовить по месту
2	Труба стальная электросварная прямошовная с весьма усиленной							
	антикор. изоляцией (для фасонных частей (патрубок)) Ø25х1,8мм L=0,2м	ГОСТ 10704-91			шт	3	0,206	изготовить по месту
3	Кран шаровой латунь внутренняя/внутренняя резьба бабочка Ду25мм				шт	3		
6	Муфта с наружной резьбой 25*1/2""	JAKKO			шт	3		
7	Фланцы стальные плоские приварные Ру1,0МПа (10кгс/см2) Ду50	ГОСТ 12820-80			шт	1	2,06	
8	Фланцы свободные на приварном кольце Ру1,0МПа (10кгс/см2) Ду50	ГОСТ 12822-80*			шт	1	2,27	
9	Заглушка Ду50				шт	1		
10	Втулка под фланец PE100 SDR17 "питьевая" DN63х3,8мм, PN10	ГОСТ 18599-2001			шт	1		
11	Труба стальная электросварная с весьма усиленной							
	битумно-резиновой мастикой (гильза) Ø159х4,0мм L=0,3м	ГОСТ 10704-91			шт	3	4,587	изготовить по месту
12	Бетонная опора $V=0,027м^3$				шт	2		
13	Прокат листовой горячекатанный 40х200х2	ГОСТ 19903-74*			шт	1		
14	Уголок равнополочный 50х2 L=600мм	ГОСТ 8509-93			шт	1		
15	Болт М16 L=50мм	ГОСТ 7798-70			шт	4		
16	Шайба М16	ГОСТ 11371-68			шт	4		
17	Гайка М16	ГОСТ 5915-70			шт	4		

Примечание:

1. Объемы даны на один водоразборный колодец.
2. Бетонные поверхности со стороны обратной засыпки окрасить битумом за 2 раза.
3. п.13, 14 окраска ПФ 115 за 2 раза по огрунтовке ГФ 021.

Изм.	Кол.уч	Лист	№док	Подпись	Дата				
						001-2022 - НВ			
						Строительство разводящих сетей водоснабжения села Бексеит Мамлютского района Северо-Казахстанской области			
Исполнил		Байболов А.			06.22	Наружные сети водоснабжения	Стадия	Лист	Листов
							РП	16	
Проверил		Аспанов О.			06.22	Водоразборный колодец на 3 потребителя с подключением от трубы Ø63мм (тупиковый)	ТОО «АспектСтройИнновац» г. Шымкент - 2022 год		
Нор.Контро		Алибеков К.			06.22				

Согласовано

Взам. инв. №

Подпись и дата

Инв. № подл.

Формат: А4х4

План

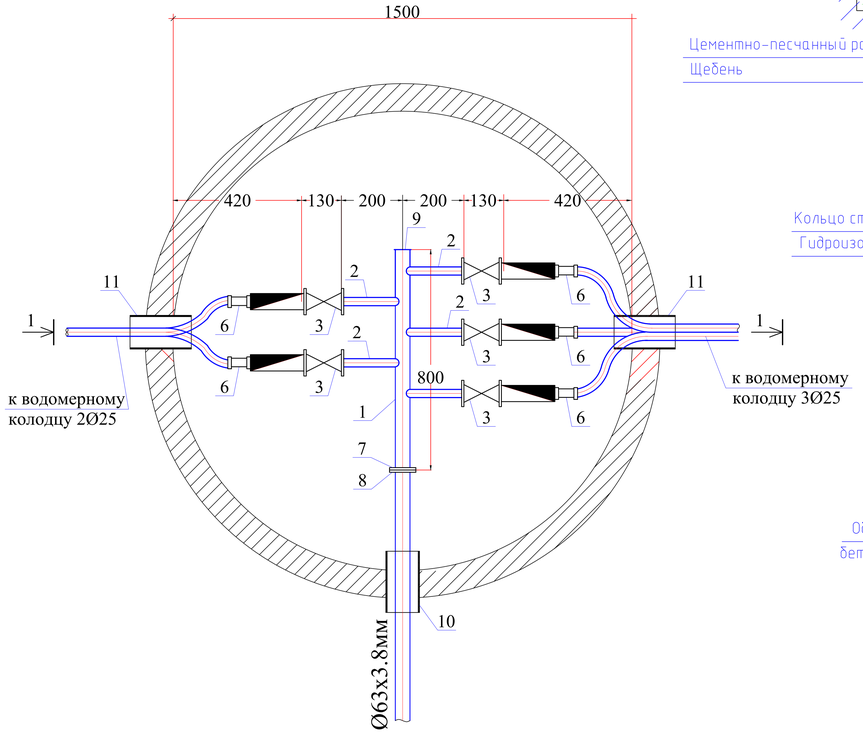

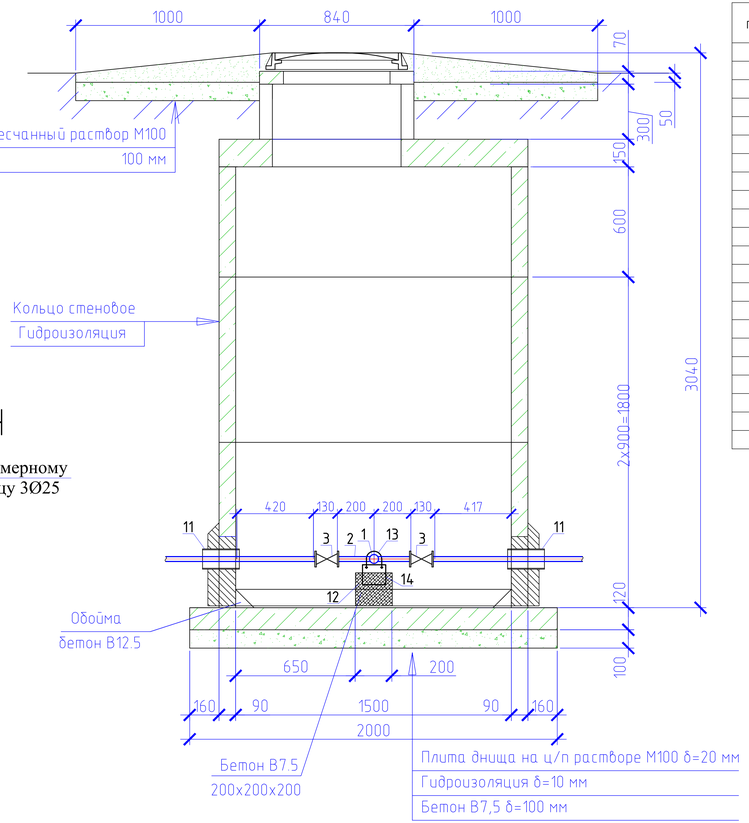

Спецификация оборудования

Поз	Наименование и техническая характеристика	Тип, марка, обозначение документа, опросного листа	Код оборудования, изделия, материала	Завод-изготовитель	Един. изм	Кол.	Масса единицы (кг)	Примечание
1	2	3	4	5	6	7	8	9
	Водоразборный колодец на 5 потребителя				шт	1		
1	Труба стальная электросварная прямошовная с весьма усиленной							
	антикор. изоляцией (для фасонных частей (патрубок)) Ø57х3,0мм L=0,6м	ГОСТ 10704-91			шт	1	3,20	изготовить по месту
2	Труба стальная электросварная прямошовная с весьма усиленной							
	антикор. изоляцией (для фасонных частей (патрубок)) Ø25х1,8мм L=0,2м	ГОСТ 10704-91			шт	5	0,206	изготовить по месту
3	Кран шаровой латунь внутренняя/внутренняя резьба бабочка Ду25мм				шт	5		
6	Муфта с наружной резьбой 25*1/2""	JAKKO			шт	5		
7	Фланцы стальные плоские приварные Ру1,0МПа (10кгс/см2) Ду50	ГОСТ 12820-80			шт	1	2,06	
8	Фланцы свободные на приварном кольце Ру1,0МПа (10кгс/см2) Ду50	ГОСТ 12822-80*			шт	1	2,27	
9	Заглушка Ду50				шт	1		
10	Втулка под фланец PE100 SDR17 "питьевая" DN63х3,8мм, PN10	ГОСТ 18599-2001			шт	1		
11	Труба стальная электросварная с весьма усиленной							
	битумно-резиновой мастикой (гильза) Ø159х4,0мм L=0,3м	ГОСТ 10704-91			шт	3	4,587	изготовить по месту
12	Бетонная опора $V=0,027м^3$				шт	2		
13	Прокат листовой горячекатанный 40х200х2	ГОСТ 19903-74*			шт	1		
14	Уголок равнополочный 50х2 L=600мм	ГОСТ 8509-93			шт	1		
15	Болт М16 L=50мм	ГОСТ 7798-70			шт	4		
16	Шайба М16	ГОСТ 11371-68			шт	4		
17	Гайка М16	ГОСТ 5915-70			шт	4		

Примечание:

1. Объемы даны на один водоразборный колодец.
2. Бетонные поверхности со стороны обратной засыпки окрасить битумом за 2 раза.
3. п.13, 14 окраска ПФ 115 за 2 раза по огрунтовке ГФ 021.

Изм.	Кол.уч	Лист	№док	Подпись	Дата				
						001-2022 - НВ			
						Строительство разводящих сетей водоснабжения села Бексеит Мамлютского района Северо-Казахстанской области			
Исполнил		Байболов А.			06.22	Наружные сети водоснабжения	Стадия	Лист	Листов
							РП	17	
Проверил		Аспанов О.			06.22	Водоразборный колодец на 5 потребителя с подключением от трубы Ø63мм (тупиковый)	ТОО «АспектСтройИнновац» г. Шымкент - 2022 год		
Нор.Контро		Алибеков К.			06.22				

Формат: А4х4

Согласовано

Взам. инв. №

Подпись и дата

Инв. № подл.

План

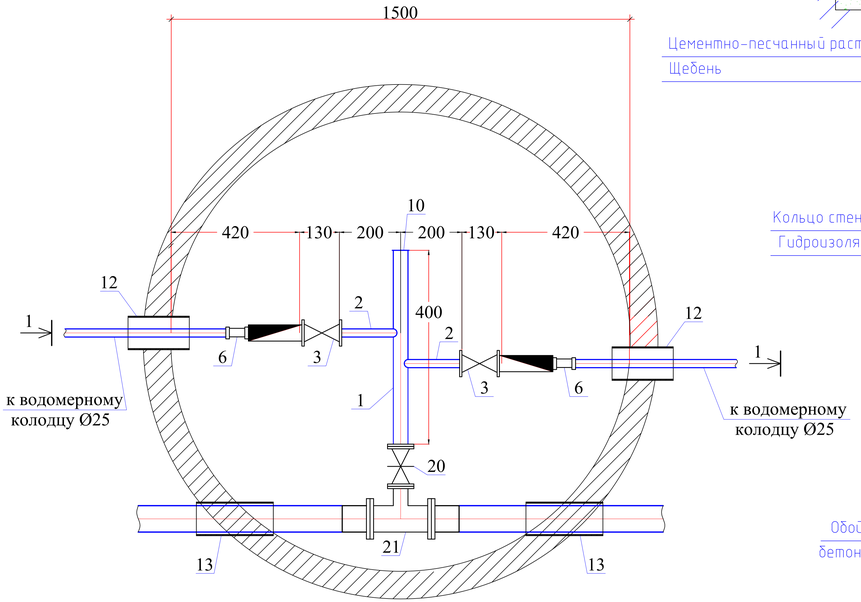

Разрез 1-1

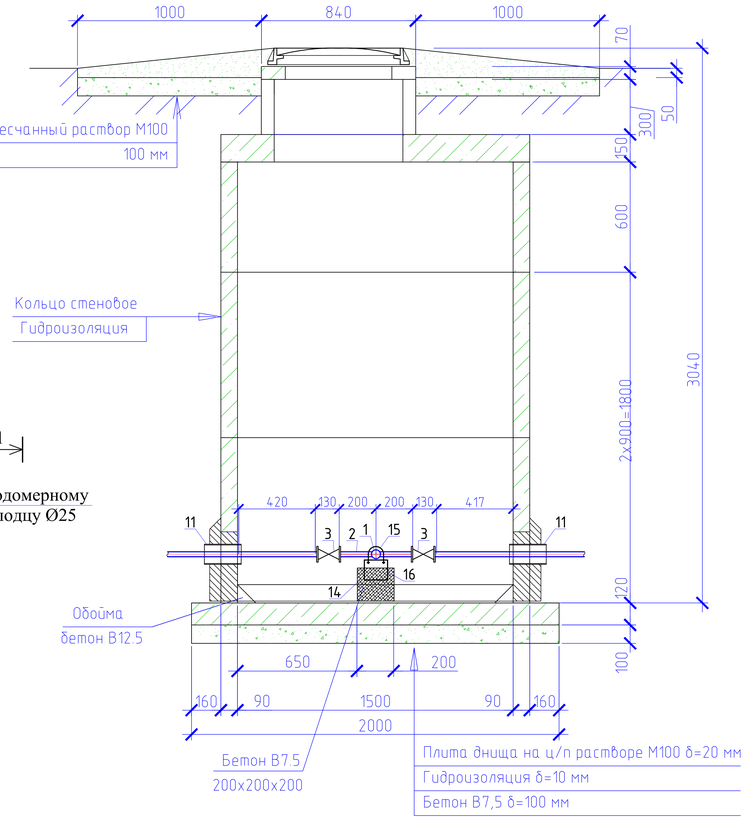

Поз	Наименование и техническая характеристика	Тип, марка, обозначение документа, опросного листа	Код оборудования, изделия, материала	Завод-изготовитель	Един. изм	Кол.	Масса единицы (кг)	Примечание
1	2	3	4	5	6	7	8	9
	Водоразборный колодец на 2 потребителя				шт	1		
1	Труба стальная электросварная прямошовная с весьма усиленной							
	антикор. изоляцией (для фасонных частей (патрубок)) Ф57х3,0мм L=0,6м	ГОСТ 10704-91			шт	1	2,40	изготовить по месту
2	Труба стальная электросварная прямошовная с весьма усиленной							
	антикор. изоляцией (для фасонных частей (патрубок)) Ф25х1,8мм L=0,2м	ГОСТ 10704-91			шт	2	0,206	изготовить по месту
3	Кран шаровой латунь внутренняя/внутренняя резьба бабочка Ду25мм				шт	2		
6	Муфта с наружной резьбой 25*1/2""	JAKKO			шт	2		
7	Фланцы стальные плоские приварные Ру1,0МПа (10кгс/см2) Ду50	ГОСТ 12820-80			шт	2	2,06	
8	Фланцы свободные на приварном кольце Ру1,0МПа (10кгс/см2) Ду50	ГОСТ 12822-80*			шт	2	2,27	
9	Заглушка Ду50				шт	1		
10	Втулка под фланец PE100 SDR17 "питьевая" DN63x3,8мм, PN10	ГОСТ 18599-2001			шт	2		
11	Труба стальная электросварная с весьма усиленной							
	битумно-резиновой мастикой (гильза) Ф159х4,0мм L=0,3м	ГОСТ 10704-91			шт	4	4,587	изготовить по месту
12	Бетонная опора V=0,027м^3				шт	2		
13	Прокат листовой горячекатанный 40х200х2	ГОСТ 19903-74*			шт	1		
14	Уголок равнополочный 50х2 L=600мм	ГОСТ 8509-93			шт	1		
15	Болт М16 L=50мм	ГОСТ 7798-70			шт	4		
16	Шайба М16	ГОСТ 11371-68			шт	4		
17	Гайка М16	ГОСТ 5915-70			шт	4		
18	Задвижка чугунная с обрезиненым клином DN50				шт	1	12	класс герметичности А
19	Тройник из стальных труб с изоляции ВУС DN50-50 (Ф57х3,0 L=0,375)	ГОСТ 10704-91 ГОСТ 30693-2000			шт	1	1.73	

Примечание:

1. Объемы даны на один водоразборный колодец.
2. Бетонные поверхности со стороны обратной засыпки окрасить битумом за 2 раза.
3. п.13, 14 окраска ПФ 115 за 2 раза по огрунтовке ГФ 021.

Изм.	Кол.уч	Лист	№док	Подпись	Дата				
						001-2022 - НВ			
						Строительство разводящих сетей водоснабжения села Бексеит Мамлютского района Северо-Казахстанской области			
Исполнил		Байболов А.			06.22	Наружные сети водоснабжения	Стадия	Лист	Листов
							РП	18	
Проверил		Аспанов О.			06.22	Водоразборный колодец на 2 потребителя с подключением от трубы Ф110мм	ТОО «АспектСтройИнновац» г. Шымкент - 2022 год		
Нор.Контро		Алибеков К.			06.22				

Формат: А4х4

Согласовано

Взам. инв. №

Подпись и дата

Инв. № подл.

План

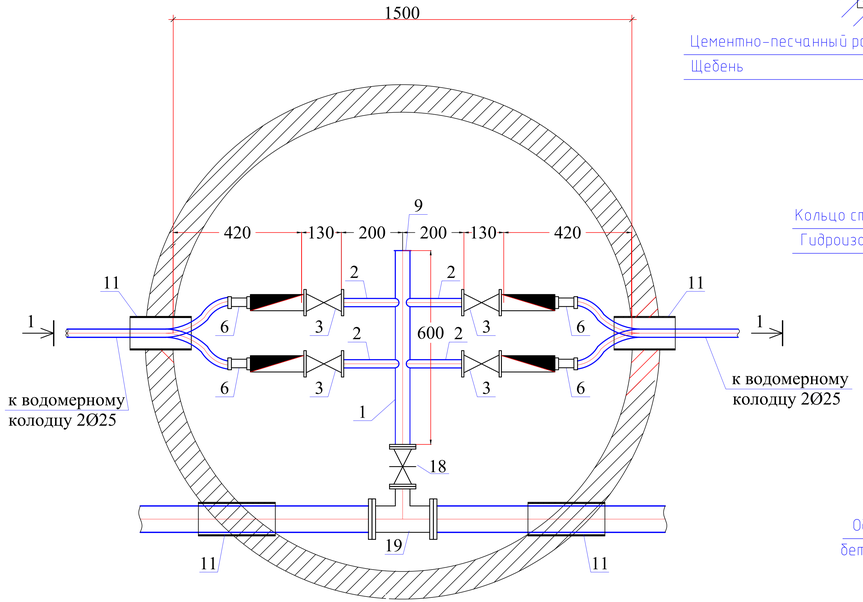

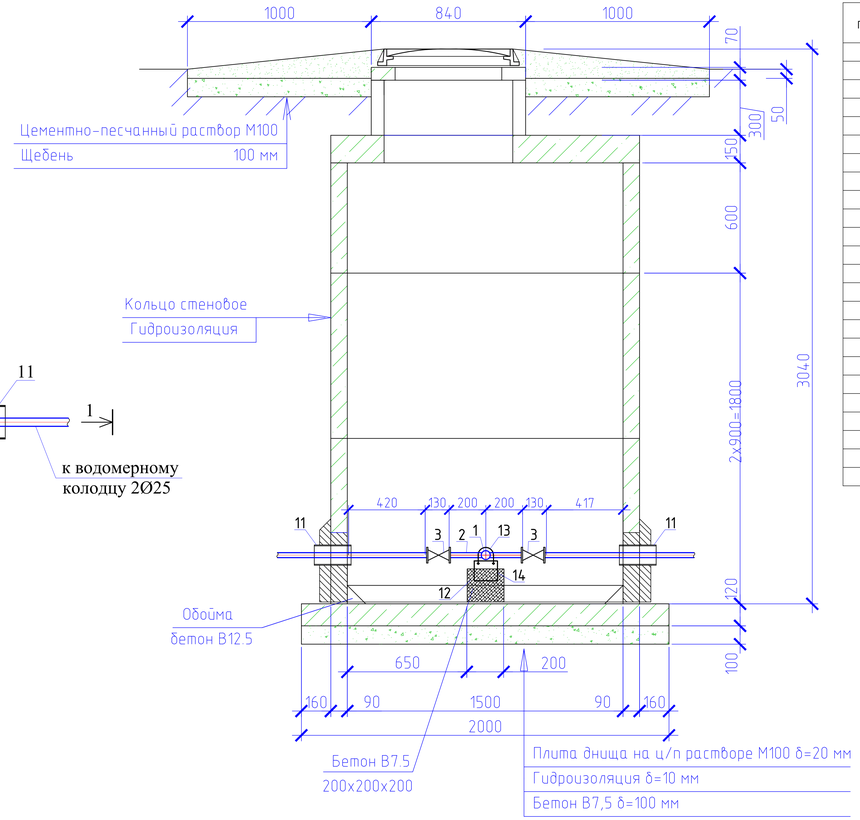

Спецификация оборудования

Поз	Наименование и техническая характеристика	Тип, марка, обозначение документа, опросного листа	Код оборудования, изделия, материала	Завод-изготовитель	Един. изм	Кол.	Масса единицы (кг)	Примечание
1	2	3	4	5	6	7	8	9
	Водоразборный колодец на 4 потребителя				шт	1		
1	Труба стальная электросварная прямошовная с весьма усиленной							
	антикор. изоляцией (для фасонных частей (патрубок)) Ø57х3,0мм L=0,6м	ГОСТ 10704-91			шт	1	2,40	изготовить по месту
2	Труба стальная электросварная прямошовная с весьма усиленной							
	антикор. изоляцией (для фасонных частей (патрубок)) Ø25х1,8мм L=0,2м	ГОСТ 10704-91			шт	4	0,206	изготовить по месту
3	Кран шаровой латунь внутренняя/внутренняя резьба бабочка Ду25мм				шт	4		
6	Муфта с наружной резьбой 25*1/2""	JAKKO			шт	4		
7	Фланцы стальные плоские приварные Ру1,0МПа (10кгс/см2) Ду50	ГОСТ 12820-80			шт	2	2,06	
8	Фланцы свободные на приварном кольце Ру1,0МПа (10кгс/см2) Ду50	ГОСТ 12822-80*			шт	2	2,27	
9	Заглушка Ду50				шт	1		
10	Втулка под фланец PE100 SDR17 "питьевая" DN63х3,8мм, PN10	ГОСТ 18599-2001			шт	2		
11	Труба стальная электросварная с весьма усиленной							
	битумно-резиновой мастикой (гильза) Ø159х4,0мм L=0,3м	ГОСТ 10704-91			шт	4	4,587	изготовить по месту
12	Бетонная опора $V=0,027м^3$				шт	2		
13	Прокат листовой горячекатанный 40х200х2	ГОСТ 19903-74*			шт	1		
14	Уголок равнополочный 50х2 L=600мм	ГОСТ 8509-93			шт	1		
15	Болт М16 L=50мм	ГОСТ 7798-70			шт	4		
16	Шайба М16	ГОСТ 11371-68			шт	4		
17	Гайка М16	ГОСТ 5915-70			шт	4		
18	Задвижка чугунная с обрезиненым клином DN50				шт	1	12	класс герметичности А
19	Тройник из стальных труб с изоляции ВУС DN50-50 (Ø57х3,0 L=0,375)	ГОСТ 10704-91 ГОСТ 30693-2000			шт	1	1.73	

Примечание:

1. Объемы даны на один водоразборный колодец.
2. Бетонные поверхности со стороны обратной засыпки окрасить битумом за 2 раза.
3. п.13, 14 окраска ПФ 115 за 2 раза по огрунтовке ГФ 021.

Изм.	Кол.уч	Лист	№док	Подпись	Дата				
						001-2022 - НВ			
						Строительство разводящих сетей водоснабжения села Бексеит Мамлютского района Северо-Казахстанской области			
Исполнил		Байболов А.			06.22	Наружные сети водоснабжения	Стадия	Лист	Листов
Проверил		Аспанов О.			06.22		РП	19	
Нор.Контро		Алибеков К.			06.22	Водоразборный колодец на 4 потребителя с подключением от трубы Ø63мм	ТОО «АспектСтройИнновац» г. Шымкент - 2022 год		

Согласовано

Взам. инв. №

Подпись и дата

Инв. № подл.

Формат: А4х4

План

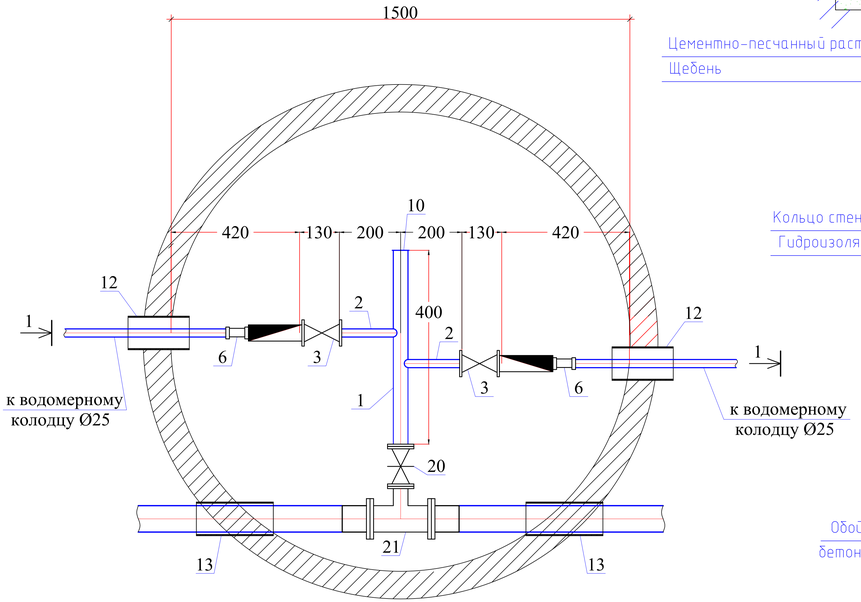

Разрез 1-1

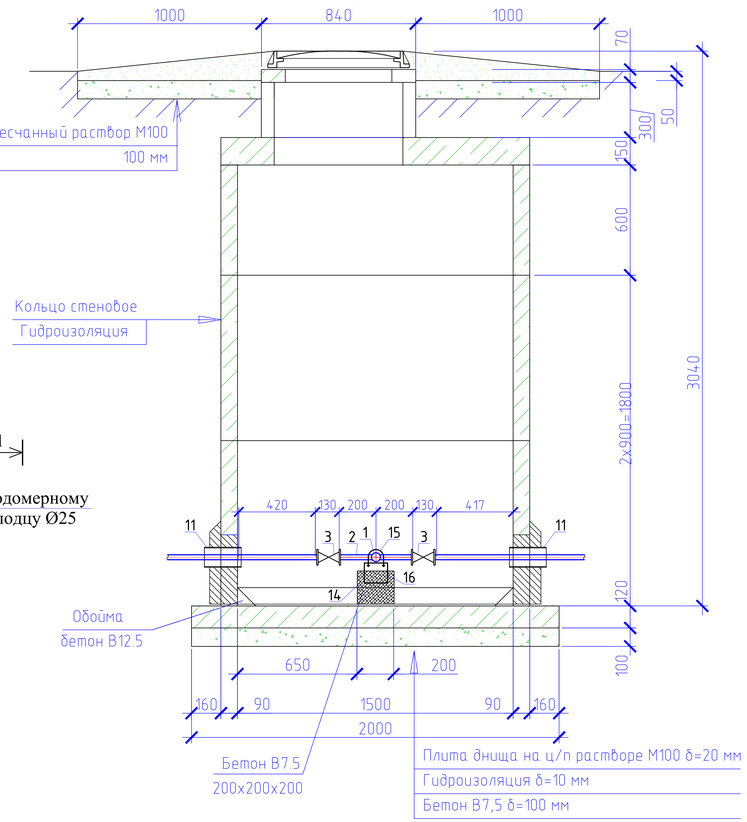

Спецификация оборудования

Поз	Наименование и техническая характеристика	Тип, марка, обозначение документа, опросного листа	Код оборудования, изделия, материала	Завод-изготовитель	Един. изм	Кол.	Масса единицы (кг)	Примечание
1	2	3	4	5	6	7	8	9
	Водоразборный колодец на 2 потребителя				шт	11		
1	Труба стальная электросварная прямошовная с весьма усиленной							
	антикор. изоляцией (для фасонных частей (патрубок)) Ф57х3,0мм L=0,4м	ГОСТ 10704-91			шт	1	1,60	изготовить по месту
2	Труба стальная электросварная прямошовная с весьма усиленной							
	антикор. изоляцией (для фасонных частей (патрубок)) Ф25х1,8мм L=0,2м	ГОСТ 10704-91			шт	2	0,145	изготовить по месту
3	Кран шаровой латунь внутренняя/внутренняя резьба бабочка Ду25мм				шт	2		
6	Муфта с наружной резьбой 25*1/2""	JAKKO			шт	2		
7	Фланцы стальные плоские приварные Ру1,0МПа Ду50	ГОСТ 12820-80			шт	2	2,06	
8	Фланцы стальные плоские приварные Ру1,0МПа Ду100	ГОСТ 12820-80			шт	2	3,81	
9	Фланцы свободные на приварном кольце Ру1,0 МПа Ду100	ГОСТ 12822-80*			шт	2	4,34	
10	Заглушка Ду50				шт	1		
11	Втулка под фланец PE100 SDR17 "питьевая" DN110х6,6мм, PN10	ГОСТ 18599-2001			шт	2		
12	Труба стальная электросварная с весьма усиленной							
	битумно-резиновой мастикой (гильза) Ф159х4,0мм L=0,3м	ГОСТ 10704-91			шт	2	4,587	изготовить по месту
13	Труба стальная электросварная с весьма усиленной							
	битумно-резиновой мастикой (гильза) Ф325х5,0мм L=0,3м	ГОСТ 10704-91			шт	2	11,84	изготовить по месту
14	Бетонная опора V=0,027м^3				шт	2		
15	Прокат листовой горячекатанный 40х200х2	ГОСТ 19903-74*			шт	1		
16	Уголок равнополочный 50х2 L=600мм	ГОСТ 8509-93			шт	1		
17	Болт М16 L=50мм	ГОСТ 7798-70			шт	4		
18	Шайба М16	ГОСТ 11371-68			шт	4		
19	Гайка М16	ГОСТ 5915-70			шт	4		
20	Задвижка чугунная с обрезиненым клином DN50	30ч39р, Ру 1 МПа			шт	1		класс герметичности А
21	Тройник из стальных труб с изоляции ВУС DN100-50							
	(Ф114х4,0 L=0,4, Ф57х3,0 L=0,15)	ГОСТ 10704-91 ГОСТ 30693-2000			шт	1	5.03	

Примечание:

1. Объемы даны на один водоразборный колодец.
2. Бетонные поверхности со стороны обратной засыпки окрасить битумом за 2 раза.
3. п.13, 14 окраска ПФ 115 за 2 раза по огрунтовке ГФ 021.

Изм.	Кол.уч	Лист	№док	Подпись	Дата	001-2022 - НВ			
						Строительство разводящих сетей водоснабжения села Бексеит Мамлютского района Северо-Казахстанской области			
Исполнил		Байболов А.			06.22	Наружные сети водоснабжения	Стадия	Лист	Листов
Проверил		Аспанов О.			06.22		РП	20	
Нор.Контро		Алибеков К.			06.22	Водоразборный колодец на 2 потребителя с подключением от трубы Ф110мм	ТОО «АспектСтройИнновац» г. Шымкент - 2022 год		

Формат: А4х4

Согласовано

Взам. инв. №

Подпись и дата

Инв. № подл.

План

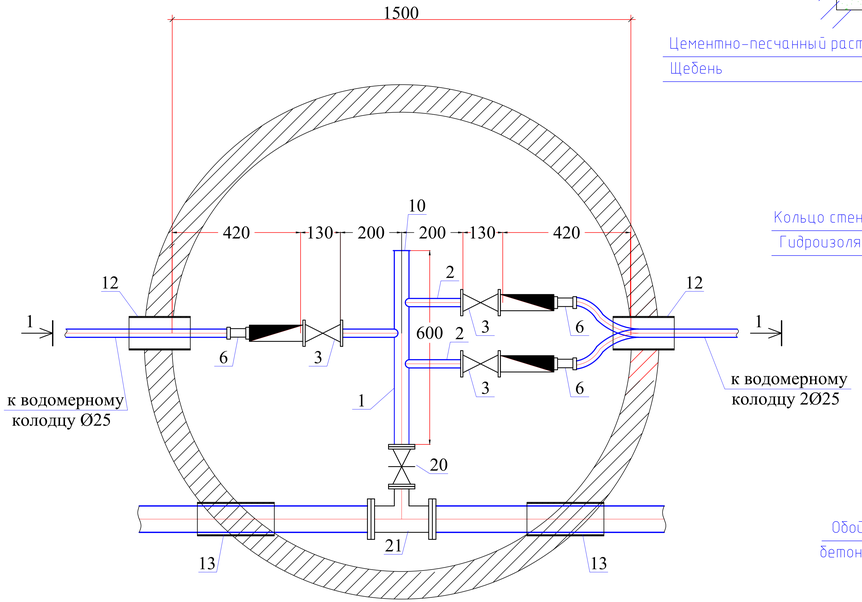

Разрез 1-1

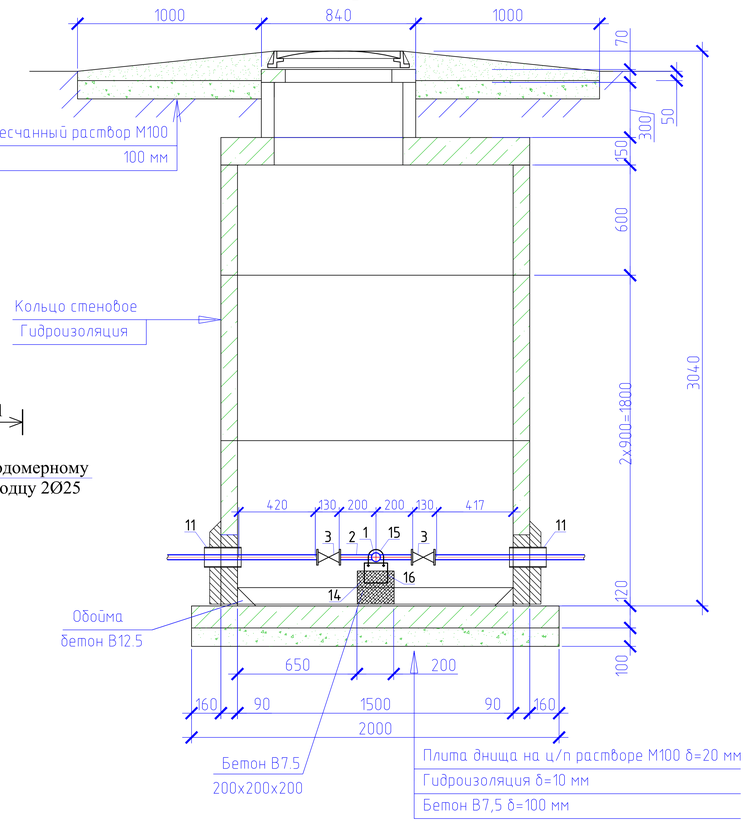

Спецификация оборудования

Поз	Наименование и техническая характеристика	Тип, марка, обозначение документа, опросного листа	Код оборудования, изделия, материала	Завод-изготовитель	Един. изм	Кол.	Масса единицы (кг)	Примечание
1	2	3	4	5	6	7	8	9
	Водоразборный колодец на 3 потребителя				шт	9		
1	Труба стальная электросварная прямошовная с весьма усиленной							
	антикор. изоляцией (для фасонных частей (патрубок)) Ф57х3,0мм L=0,4м	ГОСТ 10704-91			шт	1	2,40	изготовить по месту
2	Труба стальная электросварная прямошовная с весьма усиленной							
	антикор. изоляцией (для фасонных частей (патрубок)) Ф25х1,8мм L=0,2м	ГОСТ 10704-91			шт	3	0,145	изготовить по месту
3	Кран шаровой латунь внутренняя/внутренняя резьба бабочка Ду25мм				шт	3		
6	Муфта с наружной резьбой 25*1/2""	JAKKO			шт	3		
7	Фланцы стальные плоские приварные Ру1,0МПа Ду50	ГОСТ 12820-80			шт	2	2,06	
8	Фланцы стальные плоские приварные Ру1,0МПа Ду100	ГОСТ 12820-80			шт	2	3,81	
9	Фланцы свободные на приварном кольце Ру1,0 МПа Ду100	ГОСТ 12822-80*			шт	2	4,34	
10	Заглушка Ду50				шт	1		
11	Втулка под фланец PE100 SDR17 "питьевая" DN110х6,6мм, PN10	ГОСТ 18599-2001			шт	2		
12	Труба стальная электросварная с весьма усиленной							
	битумно-резиновой мастикой (гильза) Ф159х4,0мм L=0,3м	ГОСТ 10704-91			шт	2	4,587	изготовить по месту
13	Труба стальная электросварная с весьма усиленной							
	битумно-резиновой мастикой (гильза) Ф325х5,0мм L=0,3м	ГОСТ 10704-91			шт	2	11,84	изготовить по месту
14	Бетонная опора $V=0,027м^3$				шт	2		
15	Прокат листовой горячекатанный 40х200х2	ГОСТ 19903-74*			шт	1		
16	Уголок равнополочный 50х2 L=600мм	ГОСТ 8509-93			шт	1		
17	Болт М16 L=50мм	ГОСТ 7798-70			шт	4		
18	Шайба М16	ГОСТ 11371-68			шт	4		
19	Гайка М16	ГОСТ 5915-70			шт	4		
20	Задвижка чугунная с обрезиненым клином DN50	30ч39р, Ру 1 МПа			шт	1		класс герметичности А
21	Тройник из стальных труб с изоляции ВУС DN100-50							
	(Ф114х4,0 L=0,4, Ф57х3,0 L=0,15)	ГОСТ 10704-91 ГОСТ 30693-2000			шт	1	5.03	

Примечание:

1. Объемы даны на один водоразборный колодец.
2. Бетонные поверхности со стороны обратной засыпки окрасить битумом за 2 раза.
3. п.13, 14 окраска ПФ 115 за 2 раза по огрунтовке ГФ 021.

Изм.	Кол.уч	Лист	№док	Подпись	Дата				
						001-2022 - НВ			
						Строительство разводящих сетей водоснабжения села Бексеит Мамлютского района Северо-Казахстанской области			
Исполнил		Байболов А.			06.22	Наружные сети водоснабжения	Стадия	Лист	Листов
							РП	21	
Проверил		Аспанов О.			06.22	Водоразборный колодец на 3 потребителя с подключением от трубы Ф110мм	ТОО «АспектСтройИнновац» г. Шымкент - 2022 год		
Нор.Контро		Алибеков К.			06.22				

Формат: А4х4

Согласовано

Взам. инв. №

Подпись и дата

Инв. № подл.

План

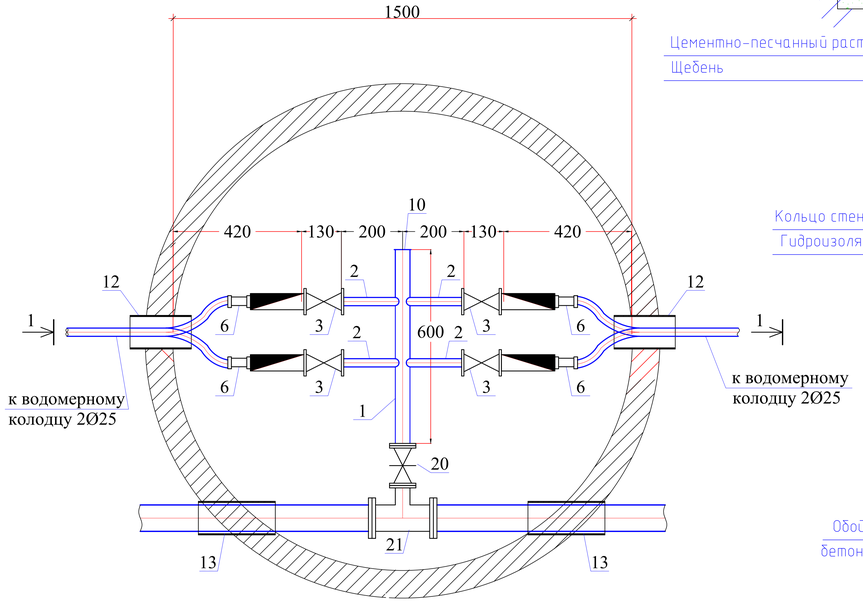

Разрез 1-1

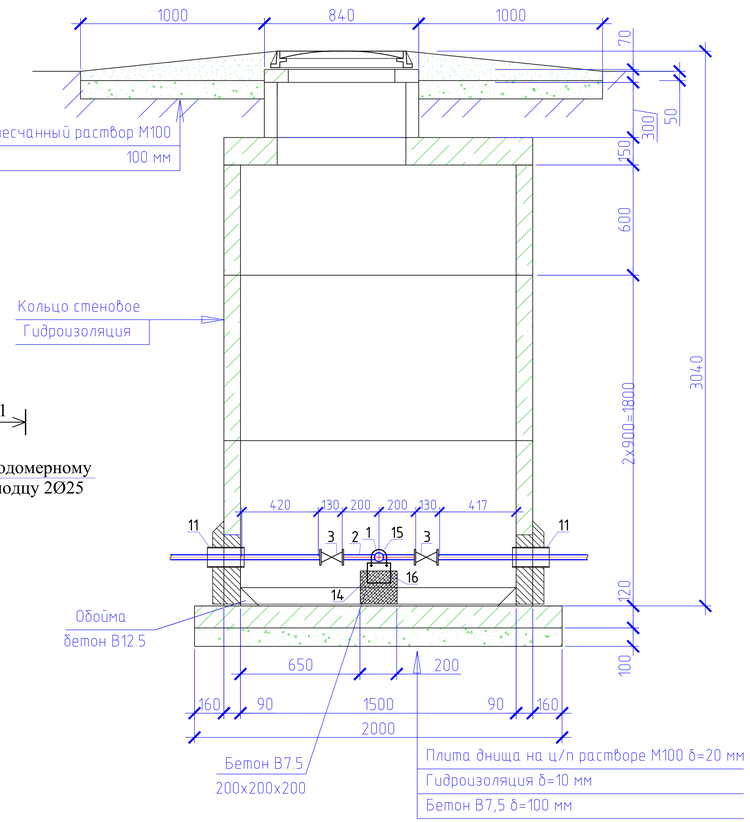

Спецификация оборудования

Поз	Наименование и техническая характеристика	Тип, марка, обозначение документа, опросного листа	Код оборудования, изделия, материала	Завод-изготовитель	Един. изм	Кол.	Масса единицы (кг)	Примечание
1	2	3	4	5	6	7	8	9
	Водоразборный колодец на 4 потребителя				шт	8		
1	Труба стальная электросварная прямошовная с весьма усиленной							
	антикор. изоляцией (для фасонных частей (патрубок)) Ø57х3,0мм L=0,4м	ГОСТ 10704-91			шт	1	2,40	изготовить по месту
2	Труба стальная электросварная прямошовная с весьма усиленной							
	антикор. изоляцией (для фасонных частей (патрубок)) Ø25х1,8мм L=0,2м	ГОСТ 10704-91			шт	4	0,145	изготовить по месту
3	Кран шаровой латунь внутренняя/внутренняя резьба бабочка Ду25мм				шт	4		
6	Муфта с наружной резьбой 25*1/2""	JAKKO			шт	4		
7	Фланцы стальные плоские приварные Ру1,0МПа Ду50	ГОСТ 12820-80			шт	2	2,06	
8	Фланцы стальные плоские приварные Ру1,0МПа Ду100	ГОСТ 12820-80			шт	2	3,81	
9	Фланцы свободные на приварном кольце Ру1,0 МПа Ду100	ГОСТ 12822-80*			шт	2	4,34	
10	Заглушка Ду50				шт	1		
11	Втулка под фланец PE100 SDR17 "питьевая" DN110х6,6мм, PN10	ГОСТ 18599-2001			шт	2		
12	Труба стальная электросварная с весьма усиленной							
	битумно-резиновой мастикой (гильза) Ø159х4,0мм L=0,3м	ГОСТ 10704-91			шт	2	4,587	изготовить по месту
13	Труба стальная электросварная с весьма усиленной							
	битумно-резиновой мастикой (гильза) Ø325х5,0мм L=0,3м	ГОСТ 10704-91			шт	2	11,84	изготовить по месту
14	Бетонная опора $V=0,027м^3$				шт	2		
15	Прокат листовой горячекатанный 40х200х2	ГОСТ 19903-74*			шт	1		
16	Уголок равнополочный 50х2 L=600мм	ГОСТ 8509-93			шт	1		
17	Болт М16 L=50мм	ГОСТ 7798-70			шт	4		
18	Шайба М16	ГОСТ 11371-68			шт	4		
19	Гайка М16	ГОСТ 5915-70			шт	4		
20	Задвижка чугунная с обрезиненым клином DN50	30ч39р, Ру 1 МПа			шт	1		класс герметичности А
21	Тройник из стальных труб с изоляции ВУС DN100-50							
	(Ø114х4,0 L=0,4, Ø57х3,0 L=0,15)	ГОСТ 10704-91 ГОСТ 30693-2000			шт	1	5.03	

Примечание:

1. Объемы даны на один водоразборный колодец.
2. Бетонные поверхности со стороны обратной засыпки окрасить битумом за 2 раза.
3. п.13, 14 окраска ПФ 115 за 2 раза по огрунтовке ГФ 021.

Изм.	Кол.уч	Лист	№док	Подпись	Дата	001-2022 - НВ			
						Строительство разводящих сетей водоснабжения села Бексеит Мамлютского района Северо-Казахстанской области			
Исполнил		Байболов А.			06.22	Наружные сети водоснабжения	Стадия	Лист	Листов
Проверил		Аспанов О.			06.22		РП	22	
Нор.Контро		Алибеков К.			06.22	Водоразборный колодец на 4 потребителя с подключением от трубы Ø110мм	ТОО «АспектСтройИнновац» г. Шымкент - 2022 год		

Формат: А4х4

Согласовано

Взам. инв. №

Подпись и дата

Инв. № подл.

План

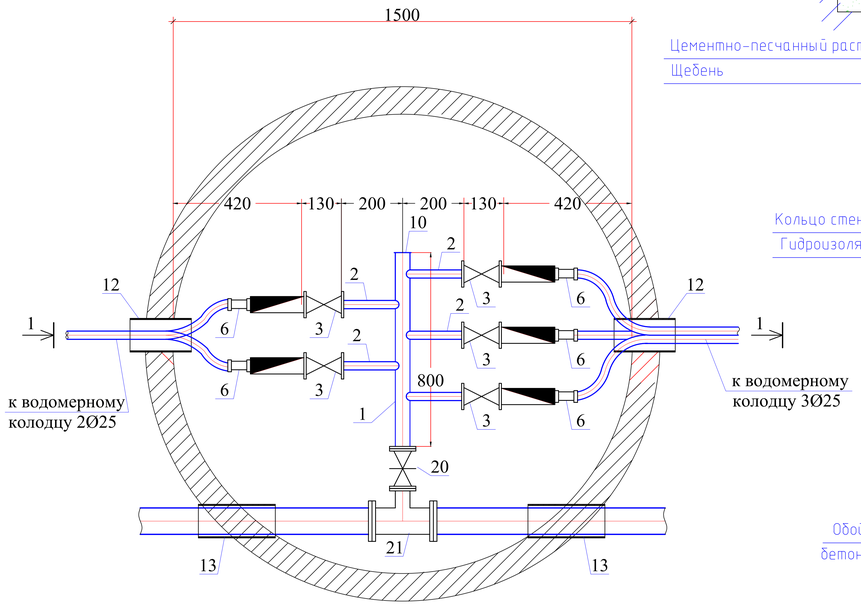

Разрез 1-1

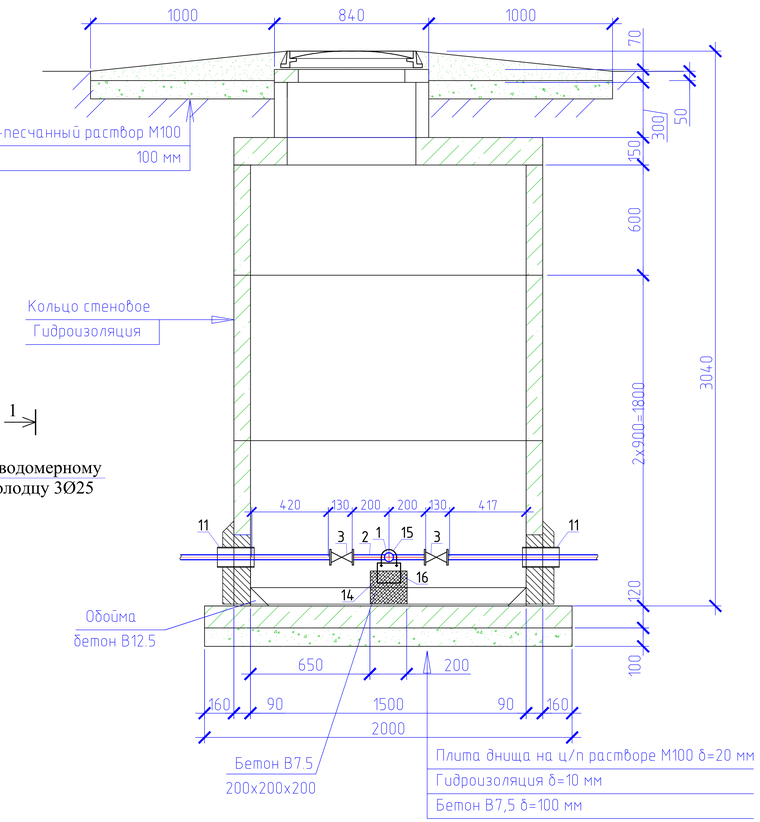

Спецификация оборудования

Поз	Наименование и техническая характеристика	Тип, марка, обозначение документа, опросного листа	Код оборудования, изделия, материала	Завод-изготовитель	Един. изм	Кол.	Масса единицы (кг)	Примечание
1	2	3	4	5	6	7	8	9
	Водоразборный колодец на 5 потребителя				шт	2		
1	Труба стальная электросварная прямошовная с весьма усиленной							
	антикор. изоляцией (для фасонных частей (патрубок)) Ф57х3,0мм L=0,4м	ГОСТ 10704-91			шт	1	3,20	изготовить по месту
2	Труба стальная электросварная прямошовная с весьма усиленной							
	антикор. изоляцией (для фасонных частей (патрубок)) Ф25х1,8мм L=0,2м	ГОСТ 10704-91			шт	5	0,145	изготовить по месту
3	Кран шаровой латунь внутренняя/внутренняя резьба бабочка Ду25мм				шт	5		
6	Муфта с наружной резьбой 25*1/2""	JAKKO			шт	5		
7	Фланцы стальные плоские приварные Ру1,0МПа Ду50	ГОСТ 12820-80			шт	2	2,06	
8	Фланцы стальные плоские приварные Ру1,0МПа Ду100	ГОСТ 12820-80			шт	2	3,81	
9	Фланцы свободные на приварном кольце Ру1,0 МПа Ду100	ГОСТ 12822-80*			шт	2	4,34	
10	Заглушка Ду50				шт	1		
11	Втулка под фланец PE100 SDR17 "питьевая" DN110х6,6мм, PN10	ГОСТ 18599-2001			шт	2		
12	Труба стальная электросварная с весьма усиленной							
	битумно-резиновой мастикой (гильза) Ф159х4,0мм L=0,3м	ГОСТ 10704-91			шт	2	4,587	изготовить по месту
13	Труба стальная электросварная с весьма усиленной							
	битумно-резиновой мастикой (гильза) Ф325х5,0мм L=0,3м	ГОСТ 10704-91			шт	2	11,84	изготовить по месту
14	Бетонная опора $V=0,027м^3$				шт	2		
15	Прокат листовой горячекатанный 40х200х2	ГОСТ 19903-74*			шт	1		
16	Уголок равнополочный 50х2 L=600мм	ГОСТ 8509-93			шт	1		
17	Болт М16 L=50мм	ГОСТ 7798-70			шт	4		
18	Шайба М16	ГОСТ 11371-68			шт	4		
19	Гайка М16	ГОСТ 5915-70			шт	4		
20	Задвижка чугунная с обрезиненым клином DN50	30ч39р, Ру 1 МПа			шт	1		класс герметичности А
21	Тройник из стальных труб с изоляции ВУС DN100-50							
	(Ф114х4,0 L=0,4, Ф57х3,0 L=0,15)	ГОСТ 10704-91 ГОСТ 30693-2000			шт	1	5.03	

Примечание:

1. Объемы даны на один водоразборный колодец.
2. Бетонные поверхности со стороны обратной засыпки окрасить битумом за 2 раза.
3. п.13, 14 окраска ПФ 115 за 2 раза по огрунтовке ГФ 021.

Изм.	Кол.уч	Лист	№док	Подпись	Дата				
						001-2022 - НВ			
						Строительство разводящих сетей водоснабжения села Бексеит Мамлютского района Северо-Казахстанской области			
Исполнил		Байболов А.			06.22	Наружные сети водоснабжения	Стадия	Лист	Листов
Проверил		Аспанов О.			06.22		РП	23	
Нор.Контро		Алибеков К.			06.22	Водоразборный колодец на 5 потребителя с подключением от трубы Ф110мм	ТОО «АспектСтройИнновац» г. Шымкент - 2022 год		

Формат: А4х4

Согласовано

Взам. инв. №

Подпись и дата

Инв. № подл.

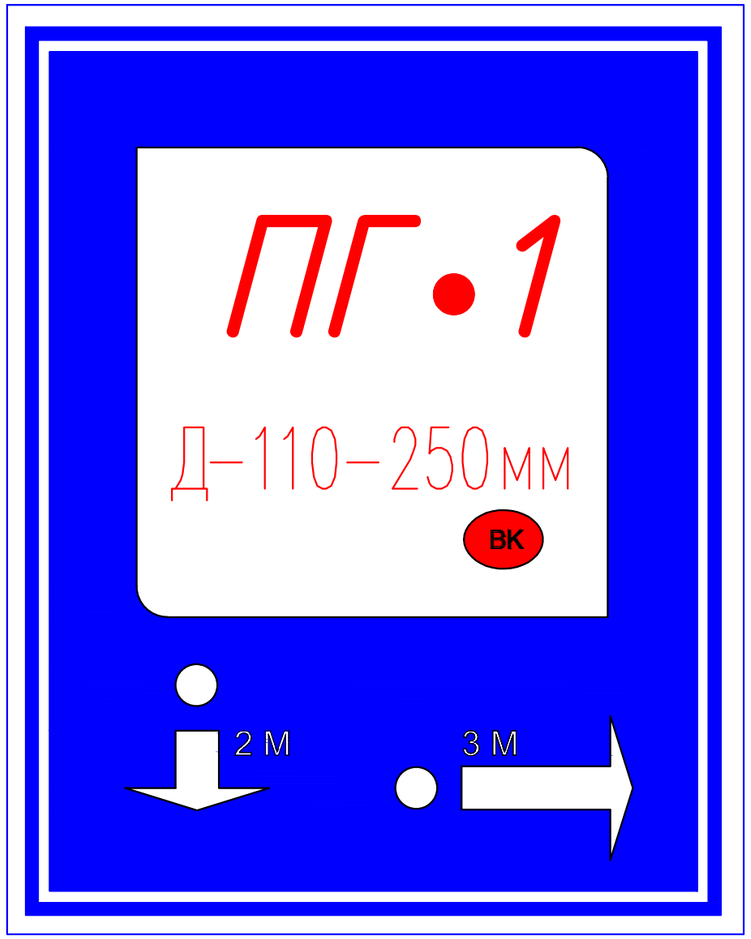

Пожарный указатель изготовить из листовой стали толщ.-2мм
Окрасить только ФЛУОРЕСЦЕНТНЫМИ красками,
цвет красок см. Условные обозначения.

Условные обозначения

- Белая флуоресцентная краска
- Синяя флуоресцентная краска
- Красная флуоресцентная краска
- 2 М — Указатель расстояния до пожарного гидранта
- ВК — Кольцевые сети
- ВТ — Тупиковые сети

Взам. инв.№	Подпись и дата	Инв.№ подл.

Изм.	Кол.уч	Лист	№док	Подпись	Дата	001-2022 – НВ		
						Строительство разводящих сетей водоснабжения села Бексеит Мамлютского района Северо-Казахстанской области		
Исполнил		Байболов А.			06.22	Наружные сети водоснабжения	Стадия: РП	Лист: 1 / Листов:
Проверил		Аспанов О.			06.22	Указатель пожарного гидранта	ТОО «АспектСтройИнновац» г. Шымкент – 2022 год	
Нор.Контро		Алибеков К.			06.22			

ТАБЛИЦА ПРЯМОУГОЛЬНЫХ ВОДОПРОВОДНЫХ КОЛОДЦЕВ

| N колодца по плану | Марка колодца по грунтовым условиям | Диаметры трубопроводов, мм | | N схемы узла | Размеры колодца, мм | | Полная глубина колодца по профилю, Н 1 | Высота рабочей части, Н р | Высота горловины с перекрытием h,мм | Расход материалов | | | | | | | | | | | | | | | | | | | | | | | | | | | | | | | | | | | | | | | | | | | | | | | | | | | | | | | | | | | | | | | | | | | | | | | | | | | | | | | | | | | | | | | | | | | | | | | | |
|---|---|---

ТАБЛИЦА ПАРАМЕТРОВ ВОДОПРОВОДНЫХ КОЛОДЦЕВ

№ колодца по плану	Марка колодца по грунтовым условиям	Диаметры трубопроводов, мм		№ схемы узла	Диаметр колодца Дк, мм	Полная глубина колодца по профилю Н,мм	Высота рабочей части Н,мм	№ строительно монтажной схемы	Высота горловины с перекрытием h,мм	Объем бетона на упоры, м3 В7.5	Расход материалов																																		
											Днище			Рабочая часть									Плита перекрытия										Горловина					Стремянка	Гидроизоляция	Соединительные элементы							
											Сборные железобетонные элементы. Серия 3.900.1-14 Выпуск1.																									Тип люка			при сейсмичности 8 баллов							
		Дн	dy								ПН10	ПН15	ПН20	КС10.6	КС10.9	КС15.6	КС15.9	КС15.9б	КС20.6	КС20.6б	КС20.9	КС20.9б	1ПП10-1	1ПП10-2	1ПП15-1	1ПП15-2	*2ПП15-1	*2ПП15-2	*1ПП20-1	*1ПП20-2	2ПП20-1	2ПП20-2	КО6	ПО10	ПД6	КС7.3				МС-1	МС-2	МС-3	МС-4	МС-5	МС-6	МС-7	МС-8
1	2	3	4	5	6	7	8	9	10	11	12	13	14	15	16	17	18	19	20	21	22	23	24	25	26	27	28	29	30	31	32	33	34	35	36	37	38	39	40	41	42	43	44	45	46	47	48
ПГ2	В-2	110	110	У-4г	1500	3420	2700	СМ-10	720			1					2	1									1						1			1	л	С-7	+								
3	В-2	110	110	У-1	2000	3420	2700	СМ-15	720				1				2	1													1		1			1	л	С-7	+								
ПГ4	В-2	110	110	У-4г	1500	3500	2700	СМ-10	800			1					2	1									1						3			1	л	С-7	+								
ПГ5	В-2	110	110	У-4г	1500	3640	2700	СМ-10	940			1					2	1									1						1			2	л	С-7	+								
5/1	В-2	110	110	У-1	1500	3420	2700	СМ-10	720			1					2	1							1								1			1	л	С-7	+								
ПГ6	В-2	110	110	У-4г	1500	3500	2700	СМ-10	800			1					2	1									1						3			1	л	С-7	+								
ПГ7	В-2	110	110	У-4г	1500	3800	3000	СМ-10	640			1				2	1	1									1						3			1	л	С-7	+								
ПГ8	В-2	110	110	У-4г	2000	3640	2700	СМ-15	940				1				2	1											1				1			2	л	С-7	+								
ПГ9	В-2	110	110	У-4г	1500	3800	3000	СМ-10	640			1				2	1	1									1						3			1	л	С-7	+								
ПГ10	В-2	110	110	У-4г	1500	3800	3000	СМ-10	640			1				2	1	1									1						3			1	л	С-7	+								
ПГ11	В-2	110	110	У-4г	1500	3500	2700	СМ-10	800			1					2	1									1						3			1	л	С-7	+								
12	В-2	110	110	У-1	1500	3640	2700	СМ-10	940			1					2	1							1								1			2	л	С-7	+								
ПГ13	В-2	110	110	У-4г	1500	3500	2700	СМ-10	800			1					2	1									1						3			1	л	С-7	+								
14	В-2	110	110	У-1	1500	3420	2700	СМ-10	720			1					2	1							1								1			1	л	С-7	+								
ПГ15	В-2	110	110	У-4г	1500	3500	2700	СМ-10	800			1					2	1									1						3			1	л	С-7	+								
16	В-2	110	110	У-1	1500	3640	2700	СМ-10	940			1					2	1							1								1			2	л	С-7	+								
ПГ17	В-2	110	110	У-4г	1500	3640	2700	СМ-10	940			1					2	1									1						1			2	л	С-7	+								
ПГ18	В-2	110	110	У-4г	1500	3800	3000	СМ-10	640			1				2	1	1									1						3			1	л	С-7	+								
19	В-2	110	110	У-1	1500	3800	3000	СМ-10	640			1				2	1	1							1								3			1	л	С-7	+								
ПГ20	В-2	110	110	У-4г	1500	3420	2700	СМ-10	720			1					2	1									1						1			1	л	С-7	+								
ПГ21	В-2	110	110	У-4г	2000	3420	2700	СМ-15	720				1				2	1											1				1			1	л	С-7	+								
ПГ22	В-2	110	110	У-4г	1500	3420	2700	СМ-10	720			1					2	1									1						1			1	т	С-7	+								
ПГ23	В-2	110	110	У-4г	1500	3420	2700	СМ-10	720			1					2	1									1						1			1	л	С-7	+								

Взам. инв. №

Подп. и дата

Инв. № подл.

Изм.	Кол.уч	Лист	№док	Подпись	Дата
Исполнил		Байболов А.			06.22
Проверил		Аспанов О.			06.22
Нор.Контро		Алибеков К.			06.22

001-2022 - НВ

Строительство разводящих сетей водоснабжения села Бексеит Мамлютского района Северо-Казахстанской области

Наружные сети водоснабжения

Стадия	Лист	Листов
РП	1	3

Таблица параметров водопроводных колодцев

ТОО «АспектСтройИнновац» г. Шымкент - 2022 год

Формат А3

ТАБЛИЦА ПАРАМЕТРОВ ВОДОПРОВОДНЫХ КОЛОДЦЕВ

№ колодца по плану	Марка колодца по грунтовым условиям	Диаметры трубопроводов, мм		№ схемы узла	Диаметр колодца Дк, мм	Полная глубина колодца по профилю Н,мм	Высота рабочей части Н,мм	№ строительно монтажной схемы	Высота горловины с перекрытием h,мм	Объем бетона на упоры, м3 В7.5	Расход материалов																																		
											Днище			Рабочая часть									Плита перекрытия								Горловина							Соединительные элементы							
											Сборные железобетонные элементы. Серия 3.900.1-14 Выпуск1.																								Тип люка	Стремянка	Гидроизоляция	при сейсмичности 8 баллов							
		Дн	dy								ПН10	ПН15	ПН20	КС10.6	КС10.9	КС15.6	КС15.9	КС15.9б	КС20.6	КС20.6б	КС20.9	КС20.9б	1ПП10-1	1ПП10-2	1ПП15-1	1ПП15-2	*2ПП15-1	*2ПП15-2	*1ПП20-1	*1ПП20-2	2ПП20-1	2ПП20-2	КО6	ПО10	ПД6	КС7.3				МС-1	МС-2	МС-3	МС-4	МС-5	МС-6	МС-7	МС-8
1	2	3	4	5	6	7	8	9	10	11	12	13	14	15	16	17	18	19	20	21	22	23	24	25	26	27	28	29	30	31	32	33	34	35	36	37	38	39	40	41	42	43	44	45	46	47	48
ВК1	В-2	110	25	У-1	1500	3420	2700	СМ-10	720			1					2	1							1								1			1	л	С-7	+								
ВК2	В-2	110	25	У-1	1500	3940	3000	СМ-10	940			1				2	1	1							1								1			2	л	С-7	+								
ВК3	В-2	110	25	У-1	1500	3420	2700	СМ-10	720			1					2	1							1								1			1	л	С-7	+								
ВК4	В-2	110	25	У-1	1500	3800	3000	СМ-10	640			1				2	1	1							1								3			1	л	С-7	+								
ВК5	В-2	110	25	У-1	1500	3640	2700	СМ-10	940			1					2	1							1								1			2	л	С-7	+								
ВК6	В-2	110	25	У-1	1500	3800	3000	СМ-10	640			1				2	1	1							1								3			1	л	С-7	+								
ВК7	В-2	110	25	У-1	1500	3420	2700	СМ-10	720			1					2	1							1								1			1	л	С-7	+								
ВК8	В-2	110	25	У-1	1500	3640	2700	СМ-10	940			1					2	1							1								1			2	л	С-7	+								
ВК9	В-2	110	25	У-1	1500	3420	2700	СМ-10	720			1					2	1							1								1			1	л	С-7	+								
ВК10	В-2	110	25	У-1	1500	3640	2700	СМ-10	940			1					2	1							1								1			2	л	С-7	+								
ВК11	В-2	110	25	У-1	1500	3420	2700	СМ-10	720			1					2	1							1								1			1	л	С-7	+								
ВК12	В-2	110	25	У-1	1500	3500	2700	СМ-10	800			1					2	1							1								3			1	л	С-7	+								
ВК13	В-2	110	25	У-1	1500	3420	2700	СМ-10	720			1					2	1							1								1			1	л	С-7	+								
ВК14	В-2	110	25	У-1	1500	3420	2700	СМ-10	720			1					2	1							1								1			1	л	С-7	+								
ВК15	В-2	110	25	У-1	1500	3420	2700	СМ-10	720			1					2	1							1								1			1	л	С-7	+								
ВК16	В-2	110	25	У-1	1500	3420	2700	СМ-10	720			1					2	1							1								1			1	л	С-7	+								
ВК17	В-2	110	25	У-1	1500	3940	3000	СМ-10	940			1				2	1	1							1								1			2	л	С-7	+								
ВК18	В-2	110	25	У-1	1500	3420	2700	СМ-10	720			1					2	1							1								1			1	л	С-7	+								
ВК19	В-2	110	25	У-1	1500	3420	2700	СМ-10	720			1					2	1							1								1			1	л	С-7	+								
ВК20	В-2	110	25	У-1	1500	3500	2700	СМ-10	800			1					2	1							1								3			1	л	С-7	+								
ВК21	В-2	110	25	У-1	1500	3420	2700	СМ-10	720			1					2	1							1								1			1	л	С-7	+								
ВК22	В-2	110	25	У-1	1500	3420	2700	СМ-10	720			1					2	1							1								1			1	л	С-7	+								

Взам. инв. №

Подп. и дата

Инв. № подл.

Изм.	Кол.уч	Лист	№док	Подпись	Дата
Исполнил		Байболов А.			06.22
Проверил		Аспанов О.			06.22
Нор.Контро		Алибеков К.			06.22

001-2022 - НВ

Строительство разводящих сетей водоснабжения села Бексеит Мамлютского района Северо-Казахстанской области

Наружные сети водоснабжения

Стадия	Лист	Листов
РП	2	3

Таблица параметров водоразборных колодцев

ТОО «АспектСтройИнновац» г. Шымкент - 2022 год

Формат А3

ТАБЛИЦА ПАРАМЕТРОВ ВОДОПРОВОДНЫХ КОЛОДЦЕВ

№ колодца по плану	Марка колодца по грунтовым условиям	Диаметры трубопроводов, мм		№ схемы узла	Диаметр колодца Дк, мм	Полная глубина колодца по профилю Н,мм	Высота рабочей части Н,мм	№ строительно монтажной схемы	Высота горловины с перекрытием h,мм	Объем бетона на упоры, м3 В7.5	Расход материалов																																			
											Днище			Рабочая часть									Плита перекрытия									Горловина							Соединительные элементы							
											Сборные железобетонные элементы. Серия 3.900.1-14 Выпуск1.																											при сейсмичности 8 баллов							
		Дн	dy								ПН10	ПН15	ПН20	КС10.6	КС10.9	КС15.6	КС15.9	КС15.9б	КС20.6	КС20.6б	КС20.9	КС20.9б	1ПП10-1	1ПП10-2	1ПП15-1	1ПП15-2	*2ПП15-1	*2ПП15-2	*1ПП20-1	*1ПП20-2	2ПП20-1	2ПП20-2	КО6	ПО10	ПД6	КС7.3	Тип люка	Стремянка	Гидроизоляция	МС-1	МС-2	МС-3	МС-4	МС-5	МС-6	МС-7	МС-8
1	2	3	4	5	6	7	8	9	10	11	12	13	14	15	16	17	18	19	20	21	22	23	24	25	26	27	28	29	30	31	32	33	34	35	36	37	38	39	40	41	42	43	44	45	46	47	48
ВК23	В-2	110	25	У-1	1500	3640	2700	СМ-10	940			1					2	1							1								1			2	л	С-7	+								
ВК24	В-2	110	25	У-1	1500	3420	2700	СМ-10	720			1					2	1							1								1			1	л	С-7	+								
ВК25	В-2	110	25	У-1	1500	3420	2700	СМ-10	720			1					2	1							1								1			1	л	С-7	+								
ВК26	В-2	110	25	У-1	1500	3420	2700	СМ-10	720			1					2	1							1								1			1	л	С-7	+								
ВК27	В-2	110	25	У-1	1500	3940	3000	СМ-10	940			1				2	1	1							1								1			2	л	С-7	+								
ВК28	В-2	110	25	У-1	1500	3940	3000	СМ-10	940			1				2	1	1							1								1			2	л	С-7	+								
ВК29	В-2	110	25	У-1	1500	3420	2700	СМ-10	720			1					2	1							1								1			1	л	С-7	+								
ВК30	В-2	110	25	У-1	1500	3420	2700	СМ-10	720			1					2	1							1								1			1	л	С-7	+								
ВК31	В-2	110	25	У-1	1500	3420	2700	СМ-10	720			1					2	1							1								1			1	л	С-7	+								
ВК32	В-2	110	25	У-1	1500	3420	2700	СМ-10	720			1					2	1							1								1			1	л	С-7	+								
ВК33	В-2	110	25	У-1	1500	3420	2700	СМ-10	720			1					2	1							1								1			1	л	С-7	+								
ВК34	В-2	110	25	У-1	1500	3420	2700	СМ-10	720			1					2	1							1								1			1	л	С-7	+								
ВК35	В-2	110	25	У-1	1500	3420	2700	СМ-10	720			1					2	1							1								1			1	л	С-7	+								
ВК36	В-2	110	25	У-1	1500	3420	2700	СМ-10	720			1					2	1							1								1			1	л	С-7	+								
ВК37	В-2	110	25	У-1	1500	3420	2700	СМ-10	720			1					2	1							1								1			1	л	С-7	+								
ВК38	В-2	110	25	У-1	1500	3500	2700	СМ-10	800			1					2	1							1								3			1	л	С-7	+								
ВК39	В-2	110	25	У-1	1500	3640	2700	СМ-10	940			1					2	1							1								1			2	л	С-7	+								

Взам. инв. №

Подп. и дата

Инв. № подл.

Изм.	Кол.уч	Лист	№док	Подпись	Дата
					09.21

001-2022 НВ

Лист 3

Формат А3

Позиция	Наименование и техническая характеристика	Тип, марка, обозначение документа, опросного листа	Код продукции	Поставщик	Единица измерения	Коли-чество	Масса единицы, кг	Примечания
1	2	3	4	5	6	7	8	9
1	Труба полиэтиленовая Ø125х7,4 мм, PE100 SDR17 "питьевая"	ГОСТ 18599-2001			м	73,4	3,21	
2	Труба полиэтиленовая Ø110х6,6 мм, PE100 SDR17 "питьевая"	ГОСТ 18599-2001			м	4569,4	2,16	
3	Труба полиэтиленовая Ø63х3,8 мм, PE100 SDR17 "питьевая"	ГОСТ 18599-2001			м	589,0	0,715	
4	Труба полиэтиленовая Ø25х2,3мм, PE100 SDR11 "питьевая"	ГОСТ 18599-2001			м	3845,0	0,169	
	(Глубина заложения Н=-3,20м)							
5	Промывка и дезинфекция трубопроводов				м	9076.80		
6	Гидравлическое испытание трубопроводов				м	9076.80		
7	Отводы Ø125мм полиэтиленовая PE100 SDR17	ГОСТ 18599-2001			шт	4		изготовить по месту
8	Отводы Ø110мм полиэтиленовая PE100 SDR17	ГОСТ 18599-2001			шт	10		изготовить по месту
9	Отводы Ø63мм полиэтиленовая PE100 SDR17	ГОСТ 18599-2001			шт	2		изготовить по месту
10	Втулка под фланец PE 100 SDR17 Ø125мм	ГОСТ 18599-2001			шт	2		
11	Втулка под фланец PE 100 SDR17 Ø110мм	ГОСТ 18599-2001			шт	63		
12	Втулка под фланец PE 100 SDR17 Ø63мм	ГОСТ 18599-2001			шт	7		
13	Колодцы круглые из сборного железобетона Ø1500 мм	ТПР 901-09-11.84 Ал. II			шт	59		
14	Колодцы круглые из сборного железобетона Ø2000 мм	ТПР 901-09-11.84 Ал. II			шт	3		
15	Колодцы прямоугольные из бетона 2000х2500 мм	ТПР 901-09-11.84 Ал. IV			шт	1		
16	Бетонная отмостка вокруг люков колодцев t=15см. Бетон В7.5, 5,34м^2				м^3	49,66		
17	Люк чугунный типа "Л"	ГОСТ 3634-99			шт	62	60	
18	Люк чугунный типа "Т"	ГОСТ 3634-99			шт	1	90	
19	Стремянка С-7	ТП 901-09-11.84 Ал. V			шт	63	26,74	
20	Фланцы стальные плоские приварные Ру1,0МПа (10кгс/см2) Dy125	ГОСТ 12820-80			шт	18	5,40	
21	Фланцы стальные плоские приварные Ру1,0МПа (10кгс/см2) Dy100	ГОСТ 12820-80			шт	84	3,81	
22	Фланцы стальные плоские приварные Ру1,0МПа (10кгс/см2) Dy50	ГОСТ 12820-80			шт	8	2,06	
23	Фланцы ст. свободные на приварном кольце Ру1,0 МПа (10кгс/см2) Dy125	ГОСТ 12822-80*			шт	2	6,09	
24	Фланцы ст. свободные на приварном кольце Ру1,0 МПа (10кгс/см2) Dy100	ГОСТ 12822-80*			шт	63	4,34	
25	Фланцы ст. свободные на приварном кольце Ру1,0 МПа (10кгс/см2) Dy50	ГОСТ 12822-80*			шт	7	7,50	
26	Пожарные гидранты H=2750 мм	ГОСТ 8220-85			шт	5		
27	Пожарные гидранты H=2500 мм	ГОСТ 8220-85			шт	12		
28	Пожарная подставка из стальных труб, с изоляцей ВУС, DN100							
	(Ø133х4,0, L=0,3, Ø114х4,0, L=0,4)	ГОСТ 10704-91 ГОСТ 9.602-2016			шт	12	8,85	

Взам. инв. №

Подп. и дата

Инв. № подл.

Изм.	Кол.уч	Лист	№док	Подпись	Дата
Исполнил		Байболов А.			06.22
Проверил		Аспанов О.			06.22
Нор.Контро		Алибеков К.			06.22

001-2022 - НВ .СО

Строительство разводящих сетей водоснабжения села Бексеит Мамлютского района Северо-Казахстанской области

Наружные сети водоснабжения

Стадия	Лист	Листов
РП	1	3

Спецификация оборудования изделии и материалов

ТОО «АспектСтройИнновац» г. Шымкент - 2022 год

Формат А3

Позиция	Наименование и техническая характеристика	Тип, марка, обозначение документа, опросного листа	Код продукции	Поставщик	Единица измерения	Коли-чество	Масса единицы, кг	Примечания
1	2	3	4	5	6	7	8	9
29	Тройник с пожарной подставкой из стальных труб, с изоляцей ВУС DN100-100							
	(Ø133х4,0 L=0,3, Ø114х4,0 L=0,6)	ГОСТ 10704-91 ГОСТ 9.602-2016			шт	2	10,33	
30	Тройник с пожарной подставкой из стальных труб, с изоляцей ВУС DN100-50							
	(Ø133х4,0 L=0,3, Ø114х4,0 L=0,4, Ø57х3,0 L=0,15)	ГОСТ 10704-91 ГОСТ 9.602-2016			шт	2	8,85	
31	Тройник из стальных труб с изоляции ВУС DN100 (114х4,0 L=0,2. 32х1.8 L=0,1.)	ГОСТ 10704-91 ГОСТ 9.602-2016			шт	5	2,3	
32	Тройник из стальных труб с изоляции ВУС DN100 (114х4,0 L=0,6)	ГОСТ 10704-91 ГОСТ 9.602-2016			шт	6	6,51	
33	Тройник из стальных труб с изоляции ВУС DN100-50 (114х4,0 L=0,4 Ø57х3,0 L=0,15)	ГОСТ 10704-91 ГОСТ 9.602-2016			шт	3	5,03	
34	Крестовина с пожарной подставкой из стальных труб, с изоляцей ВУС DN100							
	(Ø133х4,0 L=0,3, Ø114х4,0 L=0,8)	ГОСТ 10704-91 ГОСТ 9.602-2016			шт	1	12,5	
35	Крестовина из стальных труб с изоляции ВУС DN100 (114х4,0 L=0,8)	ГОСТ 10704-91 ГОСТ 9.602-2016			шт	2	8,68	
36	Переходы бесшовные приварные из стали DN125-100	ГОСТ 17378-2001			шт	2	0,2	
37	Переходы бесшовные приварные из стали DN100-50	ГОСТ 17378-2001			шт	4	0,2	
38	Вентиль муфтовый Ду=32				шт	5		
39	Задвижка чугунная с обрезиненым клином DN50 класс герметичности А	30ч39р, Ру 1 МПа			шт	1	12,0	
40	Задвижка чугунная с обрезиненым клином DN100 класс герметичности А	30ч39р, Ру 1 МПа			шт	13	22,0	
41	Опора бетонная под задвижку (комплект)				шт	14		
а)	Бетон кл. В7,5				$м^3$	0,072		
б)	Хомут из полосовой стали 50х8 L=400мм	ГОСТ 103-93			кг	1,04		
в)	Болт анкерный М20	ГОСТ 7798-70*			шт	4	0,133	
42	Флуоресцентный указатель пожарного гидранта	СТ РК ГОСТ Р 12.4.026-2002.			шт	17		
43	Труба стальная электросварная прямошовная с антикоррозийной изоляцией							
	усиленного типа (по ГОСТ 9.602-2016) гильза Ø325х5,0мм L=0,3м	ГОСТ 10704-91			шт	63	11,84	изготовить на месте
44	Труба стальная электросварная прямошовная с антикоррозийной изоляцией							
	усиленного типа (по ГОСТ 9.602-2016) гильза Ø219х4,0мм L=0,3м	ГОСТ 10704-91			шт	7	6,4	изготовить на месте
45	Футляр из полиэтиленовых труб PE100 SDR21 Ø315х15,0мм "технический"	ГОСТ 18599-2001			м	177,0	14,2	Методом ГНБ Ø110мм
46	Футляр из полиэтиленовых труб PE100 SDR21 Ø250х11,9мм "технический"	ГОСТ 18599-2001			м	9,0	8,92	Методом ГНБ Ø63мм
47	Кольца опорно-направляющее диэлектрические предохранительные							
	для трубопроводов DN110	ТУ-51-19-2000			шт	118		шаг ОНК 1.5м
48	Кольца опорно-направляющее диэлектрические предохранительные							
	для трубопроводов DN63	ТУ-51-19-2000			шт	9		шаг ОНК 1.0м

Взам. инв. №

Подп. и дата

Инв. № подл.

Позиция	Наименование и техническая характеристика	Тип, марка, обозначение документа, опросного листа	Код продукции	Поставщик	Единица измерения	Коли-чество	Масса единицы, кг	Примечания
1	2	3	4	5	6	7	8	9
49	Водоразборный колодец на 2 потребителя с подключением от трубы Ø63мм (тупиковый)				шт	3		спецификацию смотреть на листе-15
50	Водоразборный колодец на 3 потребителя с подключением от трубы Ø63мм (тупиковый)				шт	3		спецификацию смотреть на листе-16
51	Водоразборный колодец на 5 потребителя с подключением от трубы Ø63мм (тупиковый)				шт	1		спецификацию смотреть на листе-18
52	Водоразборный колодец на 2 потребителя с подключением от трубы Ø63мм				шт	1		спецификацию смотреть на листе-19
53	Водоразборный колодец на 4 потребителя с подключением от трубы Ø63мм				шт	1		спецификацию смотреть на листе-19
54	Водоразборный колодец на 2 потребителя с подключением от трубы Ø110мм				шт	11		спецификацию смотреть на листе-20
55	Водоразборный колодец на 3 потребителя с подключением от трубы Ø110мм				шт	9		спецификацию смотреть на листе-21
56	Водоразборный колодец на 4 потребителя с подключением от трубы Ø110мм				шт	8		спецификацию смотреть на листе-22
57	Водоразборный колодец на 5 потребителя с подключением от трубы Ø110мм				шт	2		спецификацию смотреть на листе-23
58	Лента сигнальная детекционная ЛСВ с логотипом "Внимание! Водопровод"				м	5231,80		
59	Песок для строительных работ средний H=100мм	ГОСТ 8736-93			$м^3$	523,18		
60	Врезка Ø125мм в существующую сеть водопровода Ø125мм				шт	1		
61	Счетчик холодной воды класса С DN 15, Q1,5 м3/час				шт	113		
62	Модуль импульсного входа для многоструйных счетчиков воды	mun Sensus			шт	113		
63	Отвод бесшовные стальной приварной DN100	ГОСТ 17375-2001			шт	2	4,0	
64	Труба стальная электросварная прямошовная с антикоррозийной изоляцией							
	усиленного типа (по ГОСТ 9.602-2016) (фасонный часть) Ø114х4,0мм L=0,4	ГОСТ 10704-91			шт	1	5,4	изготовить на месте

Взам. инв. №

Подп. и дата

Инв. № подл.

Изм.	Кол.уч	Лист	№док	Подпись	Дата
					09.21

001-2022 НВ

Лист 3