Утвержден приказом
Министра по инвестициям и развитию
Республики Казахстан
от 24 апреля 2017 года № 234
форма

Акт приёмки объекта в эксплуатацию

"29" августа 2023 года

Заказчик **КГУ «Отдел строительства, архитектуры и градостроительства акимата города Петропавловска» БИН050240007370, тел.50-43-36, И.О. Руководителя Конгужинов Болат Шаяхметович, СКО, г. Петропавловск, Конституции Казахстана, 23-к.306, 150000.**

фамилия, имя, отчество (при его наличии) ИИН, телефон – для физических лиц, наименование организации – для юридических лиц, БИН, телефон, почтовый индекс, область, город, район, населенный пункт, наименование улицы, номер дома/здания (стационарного помещения)

на основании:

Декларации о соответствии (прилагается) 29 августа 2023г, **ТОО «АСТАНАИНЖКОМСТРОЙ», директор Джакипбеков А.Р., Республика Казахстан, город Астана, улица Аскара Токпанова, здание 10, н.п. 19, БИН 051040005224, тел.79 04 59**

дата подписания декларации, наименование подрядной (генподрядной) организации, фамилия, имя, отчество (при его наличии) руководителя, юридический адрес, БИН, телефон

Заключения о качестве строительно-монтажных работ (прилагается) 29 августа 2023г, **ТОО "АДС Сапа", заместитель директора Айтмұқан Ә.Б., Эксперт Ахметов С.Д.(аттестат KZ40VJE00052051 от 31.12.2019 года; KZ42VJE00063752 от 19.03.2021 года; KZ72VJE00063018 от 26.02.2021 года)., БИН 120940002382, тел.8 776 880 00 60**

дата подписания заключения, наименование организации, фамилия, имя, отчество (при его наличии) экспертов технического надзора, № и дата получения аттестатов, БИН, телефон

Заключения о соответствии выполненных работ проекту (прилагается) 29 августа 2023г, **ТОО "Севгражданпроект", Директор Бралин К.Е., эксперт авторского надзора Макашев А.М., БИН 980340001576, тел.8-7152-46-52-95.**

дата подписания заключения, наименование организации, фамилия, имя, отчество (при его наличии) экспертов авторского надзора, БИН, телефон

произведя осмотр готовности предъявленного подрядчиком (генеральным подрядчиком) к приемке в эксплуатацию объекта:

«Строительство сетей теплоснабжения (перемычка) в микрорайоне "Жас Оркен" в г. Петропавловск СКО», технически сложный объект II (нормального) уровня ответственности.

наименование объекта, вид строительства (новое, расширение, реконструкция, техническое перевооружение, модернизация, капитальный ремонт), уровень ответственности, техническая и технологическая сложность объекта

по адресу:

Микрорайон "Жас Оркен" в г. Петропавловск СКО

(область, район, населенный пункт, микрорайон, квартал, улица, номер дома (корпуса)

проверив комплектность исполнительной технической документации, в том числе посредством электронного модуля исполнительной технической документации "__"_____20__ года, дата ознакомления подтверждает, что:

1. Строительство объекта осуществлено на основании:

1) правоустанавливающего документа на земельный участок от "13" ноября 2020 года №1165 Постановление «Об установлении права ограниченного целевого пользования на земельный участок», выданное Акиматом города Петропавловска Северо-Казахстанской области;

документ, подтверждающий наступление юридических фактов (юридических составов), на основании которых возникают, изменяются или прекращаются права на земельный участок, в том числе договоры, решения судов, правовые акты исполнительных органов, свидетельство о праве на наследство, передаточный акт или разделительный баланс при реорганизации негосударственных юридических лиц, владеющих земельным участком на праве собственности или выкупивших право временного возмездного землепользования (аренды).

либо решения о реконструкции (перепланировке, переоборудовании) помещений (отдельных частей) существующих зданий от "___"_____20___года №_____;

наименование органа, вынесшего решение

2) талона о приеме уведомления о начале строительно-монтажных работ Коммунальное государственное учреждение "Управление государственного архитектурно-строительного контроля и лицензирования акимата Северо-Казахстанской области" KZ46REA00240601 от 08.09.2021 г.; № KZ73REA00268245 от 31.03.2022 г.; KZ27REA00308261 от 30.11.2022 г.; № KZ77REA00340244 от 04.07.2023 г.

наименование органа, принявшего уведомление, дата и № принятия талона

3) проекта (проектно-сметной документации) **ТОО "Севгражданпроект», заказ № 8140**

наименование проектной организации, номер проекта

утвержденного(й)

КГУ «Отдел строительства, архитектуры и градостроительства акимата г. Петропавловска»,Приказ №124 от 04.05.2021 г.;

дата и номер проекта, наименование организации, утвердившей (переутвердившей) проект и дата утверждения

2. Строительно-монтажные работы осуществлены в сроки:

начало работ **март 2022 года;**

месяц, год

окончание работ **август 2023 года;**

месяц, год

при продолжительности строительства, месяц: по норме или по проекту организации строительства, месяц: 7

фактически, месяц: 18;

3. Объект (комплекс) имеет следующие основные технико-экономические показатели (мощность, производительность, производственная площадь, протяженность, вместимость, объем, пропускная способность, провозная способность, число рабочих мест и тому подобное, заполняется по всем объектам (кроме жилых домов) в единицах измерения соответственно целевой продукции или основным видам услуг):

Мощность, производительность и так далее	Единица измерения	По проекту		Фактически	
		общая (с учетом ранее принятых)	в том числе пускового комплекса или очереди	общая (с учетом ранее принятых)	в том числе пускового комплекса или очереди
Подземная теплосеть в ППУ изоляции в железобетонном канале СТ426х7-2-ППУ-ПЭ	м	1377,85		1258,06	
Надземная сеть в ППУ изоляции на низких опорах СТ 426х7-2-ППУ-ОЦ	м	96		99,33	
Колодцы круглые смотровые	шт	29		26	
Колодцы круглые дренажные	шт	5		4	
Шаровые краны полнопроходные DN80-400	шт	36		32	

Выпуск продукции (оказания услуг), предусмотренной проектом в объеме, соответствующем нормам освоения проектных мощностей в начальный период_____;

факт начала выпуска продукции с указанием объема

Жилой дом имеет следующие показатели:

Показатели	Единица измерения	По проекту	Фактически
Общая площадь	метр в квадрате (далее – м2)		
Число этажей	этаж		
Общий строительный объем	метр в кубе (далее – м3)		
продолжение таблицы			
В том числе подземной части	м3		
Площадь встроенных, встроенно-пристроенных и пристроенных помещений	м2		

Показатели	По проекту			Фактически		
	число квартир	площадь квартир, м2		число квартир	площадь квартир, м2	
		общая	жилая		общая	жилая
Всего квартир, в том числе:						
однокомнатных						
двухкомнатных						
трехкомнатных						
четырехкомнатных						
и более						

4. Технологические и архитектурно - строительные решения по объекту характеризуется следующими данными:

Сети теплоснабжения

Источник теплоснабжения - Петропавловская ТЭЦ-2. Точка подключения перемычки от ТК-8-23/18 теплопровода 2Ду500 в ТК-2-51/в. нов. теплопровода 2Ду200.

Система теплоснабжения - закрытая. Устройство перемычки соответствует радиально-кольцевой схеме теплосети. Протяжённость теплосети: подземная – 1258,06 п.м.; надземная - 99,33 п.м. Параметры теплоносителя 100-60°С. Схема тепловой сети двухтрубная с качественно-количественным регулированием отпуска тепла. Общий расход тепловых нагрузок по тепломагистрали составляет 36,28 Мвт. В проекте разработана, прокладка теплосети, из труб с индустриальной ППУ-изоляцией в полиэтиленовой оболочке (ГОСТ 30732-2020) - подземная – в непроходных монолитных каналах и частично - надземная на низких опорах из труб с индустриальной ППУ-изоляцией в спиральновитой оболочке из тонколистовой оцинкованной стали. Трубы приняты стальные электросварные из стали 20 гр."В" по ГОСТ 10705-80*, в ППУ-изоляции по ГОСТ 30732-2020. Категория труб по правилам Госгортехнадзора РК-IV.

При монтаже теплосети применяется предизолированная арматура. Для управления отключающей арматуры устанавливаются смотровые колодцы. Разработку траншей, котлованов и работы по устройству оснований для подземной канальной прокладки трубопроводов следует производить с учётом требований СН РК 5.01-01-2013, СП РК 5.01-101-2013 «Земляные сооружения. Основания и фундаменты». Укладка труб в канале должна производиться на предварительно утрамбованное основание из песка. После монтажа труб, и засыпкой песчаным грунтом, песчаный грунт следует уплотнить послойно трамбовками между трубами, трубами и стенками канала с коэффициентом плотности 0,92-0,95. Компенсация температурных удлинений трубопроводов предусмотрена П-образным компенсатором и углами поворота теплосети. Амортизирующие прокладки устанавливаются в местах углов поворотов и на
ответвлениях теплосети.

Рабочим проектом предусмотрены спускные устройства для спуска сетевой воды в дренажные колодцы ДК1-ДК5, с последующей перекачкой насосами и вывозом ассмашинами.

Уровень грунтовых вод определён на глубине 1,0 м от поверхности земли согласно отчёту об инженерно-геологических изысканиях.
Для контроля влажностного состояния изоляционного слоя предусмотрена система оперативно дистанционного контроля. Изоляцию стыков выполнять в соответствии с рекомендациями завода-изготовителя. Внутри смотровых колодцев и тепловых камер прикрепить бирки с указанием назначения арматуры, диаметра и направления движения теплоносителя.
Для участка бесканальной прокладки предусмотрена прокладка маркировочной ленты «Осторожно теплосеть».
После монтажа произвести гидравлические испытания трубопроводов в соответствии с требованиями Правил устройства и безопасной эксплуатации трубопроводов пара и горячей воды. Величина пробного давления для гидравлического испытания составляет 1,25Рраб, но не менее 16 кгс/см2.
Расчет трубопроводов на прочность выполнен по программе «Старт» (версия 4-67 Профи)
После монтажа все трубопроводы теплосетей подвергаются гидропневматической промывке с последующей дезинфекцией. Сброс промывных вод, содержащих остаточный хлор, осуществляется в канализационную сеть населённого пункта, при условии соблюдения санитарно-эпидемиологических требований к охране поверхностных вод от загрязнения.

краткие технические характеристики по особенностям его размещения, по основным материалам и конструкциям, инженерному и технологическому оборудованию

5. На объекте установлено предусмотренное проектом оборудование в количестве согласно актам о его приемке после индивидуального испытания и комплексного опробования;

6. Наружные инженерные коммуникации (холодное и горячее водоснабжение, канализация, теплоснабжение, газоснабжение, электроснабжение и связь) обеспечивают нормальную эксплуатацию объекта (здания, сооружения, помещения) и приняты городскими эксплуатационными организациями;

7. Сметная стоимость по утвержденному проекту (проектно-сметной документации): всего 1 166 828,681 тысяч тенге, в том числе строительно-монтажных работ 1 111 758,62 тысяч тенге, оборудования, инструмента и инвентаря _-_ тысяч тенге;

8. Сметная стоимость основных фондов, принимаемых в эксплуатацию 1 027 683, 599 тысяч тенге, в том числе: стоимость строительно-монтажных работ 978 363,915 тысяч тенге;
Стоимость оборудования, инструмента и инвентаря _-_ тысяч тенге;

9. Доля местного содержания предусмотрена в проектно-сметной документации 98,64 % и фактически применено 75,0 % (на объектах, финансируемых за счёт государственных инвестиций и средств квазигосударственного сектора);

10. Класс энергоэффективности здания _____;

11. Объект построен в соответствии с утвержденным проектом (проектно-сметной документацией) и требованиями государственных нормативных документов в области архитектуры, градостроительства и строительства.

РЕШИЛ: **«Строительство сетей теплоснабжения (перемычка) в микрорайоне "Жас Оркен" в г. Петропавловск СКО»** принять в эксплуатацию.

Заказчик КГУ "Отдел строительства, архитектуры и градостроительства акимата города Петропавловска"

И.О.Руководителя

фамилия, имя, отчество (при его наличии), подпись руководителя Место печати (при наличии) **Конгужинов Б.Ш.**

Подрядчик (генеральный подрядчик) ТОО «АСТАНАИНЖКОМСТРОЙ»

Директор

фамилия, имя, отчество (при его наличии), подпись руководителя Место печати (при наличии) **Джакипбеков А.Р.**

Технический надзор:

1) аттестованный (-ые) эксперт (-ы) _____.
(фамилия, имя, отчество (при его наличии) эксперта, специализация аттестата, подпись, дата
Место печати (при наличии)

2) Аккредитованная организация **ТОО «АДС Сапа»**

Заместитель директора

(фамилия, имя, отчество (при его наличии) эксперта, специализация аттестата, подпись, дата, Место печати (при наличии) **Айтмұқан Ә.Б.**

имеющей в своём составе аттестованного (-ых) эксперта (-ов)

Эксперт технического надзора,
специализация аттестата инженерные сети,
технологическое оборудование.

(фамилия, имя, отчество (при его наличии) эксперта, специализация аттестата), подпись, дата
Место печати (при наличии) **Ахметов С.Д.**

Авторский надзор:
ТОО «Севгражданпроект»
Директор

(наименование организации) имеющей в своем составе аттестованного (-ых) эксперта (-ов), фамилия, имя, отчество (при его наличии) руководителя, подпись, дата. Место печати (при наличии) **Бралин К.Е.**

Эксперт, Главный инженер проекта

(наименование организации, фамилия, имя, отчество (при его наличии), должность), подпись, дата. Место печати (при наличии) **Макашев А.М.**

Приложение 14
к акту приемки объекта
в эксплуатацию

форма

Технические характеристики объекта (тепловая трасса)

№ п/п	Наименование	Единицы измерения	Количество, протяженность	Приме - чание
1	Протяженность тепловой трассы	м	1258,06	
	Протяженность воздушной прокладки:	м	99,33	
	1) на эстакадах	м		
	2) на опорах	м	99,33	
	Количество опор	шт	16	
	Протяженность подземной прокладки:	м	1258,06	
	1) в проходных каналах	м		
	2) в полупроходных каналах	м		
	3) бесканальная прокладка	м		
2	Количество колодцев (камер)	шт	30	
3	Количество компенсаторов	шт	10	
4	Количество вводов	шт		
5	Количество задвижек	шт	32	

Горизонтальный разрез колодца (камеры)	Вертикальный разрез колодца (камеры)
Масштаб _____	Масштаб _____
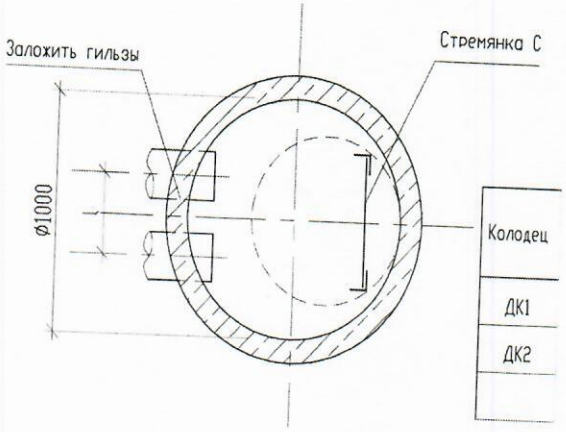	

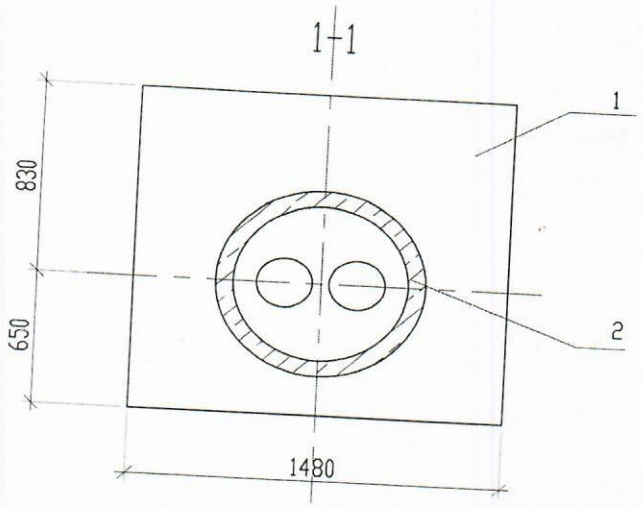

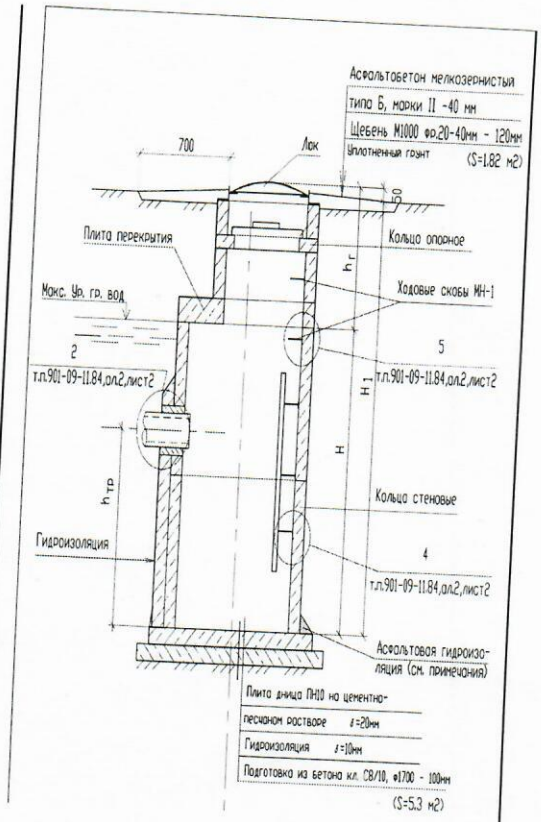

СК2, СК5, СК5*

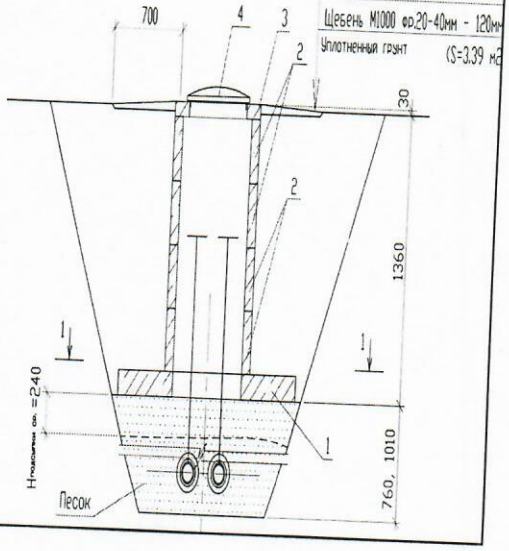

Спецификация

№ п/п	Наименование	Марка	Материал	Диаметр (мм) (размеры)	Коли-чество	Примечание
ДК2-ДК5						
	Плита днища	ПН10	ж/б	Ø1000мм		
	Кольцо стеновое	КС10.6	ж/б		4	шт
		КС7.3	ж/б		16	шт
	Плита перекрытия	ПП10-1	ж/б		8	шт
	Кольцо опорное	-	ж/б		4	шт
	Люк	Тип Т	Чугун		-	шт
					4	шт

Смотровые колодцы СК4-СК12						
	Плита перекрытия лотков	ПТО 150.150.12-6	ж/б		17	шт.
	Кольцо стеновое	КС7.3	ж/б		67	шт.
	Кольцо опорное	КО-6	ж/б		34	шт.
	Люк	Тип Т	Чугун		26	шт

Схема привязки колодца (камеры) к постоянным точкам-ориентирам

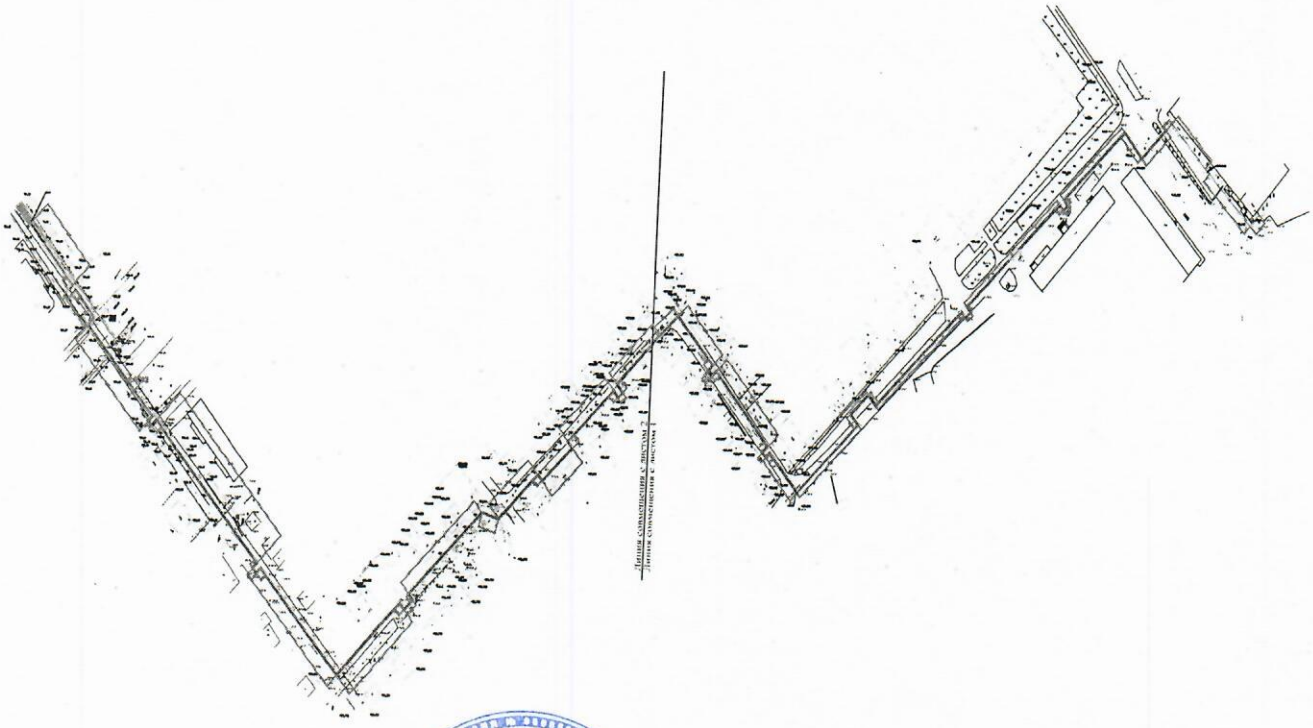

Заказчик_____ **Конгужинов Б.Ш.**

фамилия, имя, отчество (при его наличии), подпись руководителя и место печати (при наличии)

Авторский надзор_____ **Макашев А.М.**

фамилия, имя, отчество (при его наличии), подпись эксперта и место печати (при наличии)

Қазақстан Республикасы
Инвестициялар және даму
министрінің
2017 жылғы 24 сәуірдегі
№ 234 бұйрығымен
бекітілген

нысан

Объектіні пайдалануға қабылдау актісі

2023 жылғы "29" тамыз

Тапсырыс беруші: **Коммуналдық мемлекеттік мекеме «Петропавл қаласы әкімдігінің Құрылыс, сәулет және қала құрылысы бөлімі» БСН 050240007370, тел.46-59-56, Басшының міндетін атқарушы Конгужинов Болат Шаяхметович, Солтүстік Қазақстан облысы, Петропавл қаласы, Конституции Казахстана көшесі, 23-к.306, 150000.**

жеке тұлға үшін - тегі, аты, әкесінің аты (болған жағдайда), заңды тұлға үшін - ұйымның атауы, пошталық индексі, облысы, қаласы, ауданы, елді мекені, көше атауы, үй/ғимарат(стационарлық үй-жайлар) нөмірі

Сәйкестік туралы декларация 29 тамыз 2023 жылы **ЖШС «АСТАНАИНЖКОМСТРОЙ», басшы Джакипбеков Абдықасым Рашидұлы, Қазақстан Республикасы, Астана қаласы, Асқар Тоқпанов көшесі, 10, н.п. 19, БСН 051040005224, тел.790459**

декларация күні, мердігер (бас мердігер) ұйымның атауы, басшының тегі, аты,әкесінің аты (болған жағдайда), заңды мекенжайы

Құрылыс-монтаж жұмыстарының сапасы туралы қорытынды 29 тамыз 2023ж., **"АДС Сапа" ЖШС, директордың орынбасары Ә. Б. Айтмұқан, сарапшы С. Д. Ахметов (31.12.2019 жылғы KZ40VJE00052051 аттестаты; 19.03.2021 жылғы KZ42VJE00063752; 26.02.2021 жылғы KZ72VJE00063018)., БСН 120940002382, тел. 8 776 880 00 60**

қорытынды күні, ұйымның атауы, техникалық қадағалау сарапшыларының тегі,аты, әкесінің аты (болған жағдайда), аттестаттар №, алған күні

Орындалған жұмыстардың жобаға сәйкестігі туралы қорытынды 29 тамыз 2023ж., **"Севгражданпроект" ЖШС, Басшы Бралин К.Е., авторлық қадағалау сарапшысы Макашев А. М., БСН 980340001576, тел. 8-7152-46-52-95.**

қорытынды күні, ұйымның атауы, авторлық қадағалау сарапшыларының тегі, аты, әкесініңаты (болған жағдайда), аттестаттар №, алған күні

мердігердің (бас мердігердің) пайдалануға қабылдауға ұсынған: **«СҚО Петропавл қаласындағы" Жас Өркен" шағын ауданында жылумен жабдықтау желілерін салу (көпір)», техникалық күрделі нысан II жауапкершілік деңгейі.**

объектінің атауы және құрылыс түрі (жаңа, кеңейту, реконструкциялау, техникалық қайта жарақтандыру, жаңғырту, күрделі жөндеу)

СҚО, Петропавл қаласындағы "Жас Өркен" шағын ауданы, мекенжайы бойынша

(облыс, аудан, елді мекен, шағын аудан, орам, көше, үйдің (корпустың) нөмірі)

атқарушы техникалық құжаттаманың толықтығын тексеріп, оны растайды:

1. Объектіні салу негізінде жүзеге асырылуы:

1) Солтүстік Қазақстан облысы Петропавл қаласының әкімдігі берген "жер учаскесіне шектеулі нысаналы пайдалану құқығын белгілеу туралы" 2020 жылғы "13" қарашадағы №1165 жер учаскесіне құқық белгілейтін құжат;

2) құрылыс-монтаждау жұмыстарының басталуы туралы хабарламаны қабылдау талоны берілді "Солтүстік Қазақстан облысы әкімдігінің мемлекеттік сәулет-құрылыс бақылау және лицензиялау басқармасы" коммуналдық мемлекеттік мекемесі KZ46REA00240601 от 08.09.2021

ж.; № KZ73REA00268245 от 31.03.2022 ж.; KZ27REA00308261 от 30.11.2022 ж.;№KZ77REA00340244 от 04.07.2023 ж.

3) **ЖШС "Севгражданпроект",тапсырыс № 8140, 2021 жылғы 04 мамыр Коммуналдық мемлекеттік мекеме «Петропавл қаласы әкімдігінің Құрылыс, сәулет және қала құрылысы бөлімі»** басшысымен бекітілген.

2. Құрылыс-монтаж жұмыстары мынадай мерзімде жүзеге асырылған:
жұмыстардың басталуы **наурыз 2022 ж**
айы, жылы
жұмыстардың аяқталуы **тамыз 2023 ж**
айы, жылы
құрылыстың ұзақтығы:
құрылысты ұйымдастыру нормасы бойынша немесе жобасы бойынша – 7ай;
нақты 18ай;

3. Объектінің (кешеннің) мынадай негізгі техникалық-экономикалық көрсеткіштері бар (қуаттылық, өнімділік, өндірістік алаң, ұзындық, сыйымдылық, көлем, өткізу қабілеттілігі,тасымалдау қабілеттілігі, жұмыс орындарының саны және сол сияқты,) барлық объектілер
(тұрғын үйлерден басқа) бойынша (нысаналы өнімдерге немесе көрсетілетін қызметтердің негізгі түрлеріне сәйкес өлшем бірліктерімен толтырылады):

Қуаттылық, өнімділік және тағы баска	Өлшем бірлігі	Жоба бойынша		Нақты	
		жалпы (бұрын қабылданған-дарды ескере отырып)	оның ішінде іске қосу кешені немесе кезегі	Жалпы (бұрын қабылданғандарды ескере отырып)	оның ішінде іске қосу кешені немесе кезегі
Темірбетон каналындағы оқшаулау ППУ - дағы жерасты жылу желісі СТ426х7-2-ППУ-ПЭ	м	1377,85		1258,06	
Төмен тіректердегі оқшаулау ППУ-дағы жер үсті желісі СТ 426х7-2-ППУ-ОЦ	м	96		99,33	
Дөңгелек бақылау құдық	шт	29		26	
Дөңгелек дренажды құдықтар	шт	5		4	
Толық өткізгіш шар клапандары DN80-400	шт	36		32	

4. Объект бойынша технологиялық және сәулет-құрылыс шешімдері мына деректермен сипатталады:

Жылумен жабдықтау желілері

Жылумен жабдықтау көзі-Петропавл ЖЭО-2. ТК-8-23/18 2du500 бастап, ТК -2-51/в. жана ТК -2-51/в 2Ду200 жылу құбырына дейын

Жылумен жабдықтау жүйесі жабық. Секіргіштің құрылғысы жылу желісінің радиалды-сақиналы схемасына сәйкес келеді. Жылу желісінің ұзындығы: жерасты – 1258,06 п.м.; жер үсті - 99,33 п. м. жылу тасымалдағыштың параметрлері 100-60°С. жылу желісінің схемасы жылу беруді сапалық-сандық реттеумен екі құбырлы. Жылу магистралі бойынша жылу жүктемелерінің жалпы

шығыны 36,28 Мвт құрайды. Жобада полиэтилен қабықшасында индустриялық ППУ-оқшаулағышы бар құбырлардан жылу желісін төсеу (МЕМСТ 30732-2020) - өтпейтін монолитті арналарда жерасты және жұқа табақты мырышталған болаттан жасалған спиральді қабықта индустриялық ППУ – оқшаулағышы бар құбырлардан төмен тіректерде ішінара жер үсті әзірленді. болаттан жасалған электрмен дәнекерленген болат құбырлар қабылданды.ГОСТ 10705-80 * СТ20 гр"В" ГОСТ 30732-2020 бойынша ППУ-оқшаулауда. ҚР Мемгортехнадзор ережесі бойынша құбырлар санаты-IV.

Жылу желісін орнату кезінде алдын ала оқшауланған арматура қолданылады. Ажыратқыш арматураны басқару үшін қарау құдықтары орнатылады. Траншеяларды, шұңқырларды әзірлеу және құбырларды жерасты арналық төсеу үшін негіздерді орнату бойынша жұмыстар ҚР ҚН талаптарын ескере отырып жүргізілуі тиіс 5.01-01-2013, ҚР БК 5.01-101-2013 "Жер жұмыстары. Негіздер мен іргетастар". Құбырларды арнаға төсеу алдын ала тығыздалған құм негізіне жүргізілуі керек. Құбырларды орнатқаннан кейін және құмды топырақпен толтырғаннан кейін, құмды топырақты тығыздық коэффициенті 0,92-0,95 болатын құбырлар, құбырлар мен канал қабырғалары арасындағы тығыздағыштармен тығыздау керек. Құбырлардың температуралық ұзартуларын өтеу П-тәрізді компенсатормен және жылу желісінің айналу бұрыштарымен қарастырылған. Амортизациялық төсемдер бұрылу бұрыштарының орындарында және жылу желісінің тармақтары.

Жұмыс жобасында ДК1-ДК5 дренаждық құдықтарына желілік суды ағызуға, кейіннен сорғылармен айдауға және ассмашиналармен әкетуге арналған түсіру құрылғылары көзделген. Жер асты суларының деңгейі инженерлік-геологиялық зерттеулер туралы есепке сәйкес жер бетінен 1,0 м тереңдікте анықталған.

Оқшаулағыш қабаттың ылғалдылығын бақылау үшін жедел қашықтықтан бақылау жүйесі қарастырылған. Буындарды оқшаулау дайындаушы зауыттың ұсынымдарына сәйкес жүзеге асырылады. Бақылау құдықтары мен жылу камераларының ішіне арматураның мақсатын, жылу тасымалдағыштың диаметрі мен қозғалыс бағытын көрсете отырып, тегтерді бекітіңіз.

Арнасыз төсеу учаскесі үшін "Абайланыз жылу желісі"таңбалау таспасын төсеу қарастырылған.

Орнатқаннан кейін бу және ыстық су құбырларын орнату және қауіпсіз пайдалану ережелерінің талаптарына сәйкес құбырларды гидравликалық сынау. Гидравликалық сынау үшін сынақ қысымының шамасы 1,25 Рраб құрайды, бірақ кемінде 16 кгс/см2.

Беріктікке арналған құбырларды есептеу "Старт" бағдарламасы бойынша орындалды (4-67 профи нұсқасы) монтаждаудан кейін жылу желілерінің барлық құбырлары Гидропневматикалық жуылады, содан кейін дезинфекцияланады. Құрамында қалдық хлор бар шайынды суларды ағызу елді мекеннің кәріз желісіне, егер сақталса, жүзеге асырылады

оны орналастыру ерекшеліктері бойынша, негізгі материалдар мен конструкциялар, инженерлік және технологиялық жабдықтар бойынша қысқаша техникалық сипаттамалар

5. Объектіде жобада көзделген жабдық жеке сынақтан және кешенді сынаудан кейін оны қабылдау туралы актілерге сәйкес мөлшерде орнатылған;

6. Сыртқы инженерлік коммуникациялар (суық және ыстық сумен жабдықтау, кәріз, жылумен жабдықтау, газбен жабдықтау, электрмен жабдықтау және байланыс) объектіні (ғимараттарды, құрылыстарды, үй-жайларды) қалыпты пайдалануды қамтамасыз етеді және қалалық пайдалану ұйымдары қабылдаған;

7. Бекітілген жоба (жобалау-сметалық құжаттама) бойынша сметалық құны):

барлығы 1 166 828,681 мың теңге, оның ішінде құрылыс-монтаждау жұмыстары 1 111 758,62 мың теңге; өзге де шығындар (оның ішінде қосылған құн салығы) _____мың теңге.

8. Пайдалануға қабылданатын негізгі қорлардың сметалық құны 1 027 683, 599 мың теңге, оның ішінде құрылыс-монтаждау жұмыстары 978 363,915 мың теңге; өзге де шығындар (қосылған құн салығы) _____ мың теңге.

9. Жергілікті қамту үлесі жобалау-сметалық құжаттамада 98,64 % көзделеді және іс жүзінде 75,0% қолданылды (мемлекеттік инвестициялар және квазимемлекеттік сектор қаражаты есебінен қаржыландырылатын объектілерде);

10. Ғимараттың энергия тиімділігі класы _____;

11. Объект бекітілген жобаға (жобалау-сметалық құжаттамаға) және сәулет, қала құрылысы және құрылыс саласындағы мемлекеттік нормативтік құжаттардың талаптарына сәйкес салынған.

«СҚО Петропавл қаласындағы" Жас Өркен" шағын ауданында жылумен жабдықтау желілерін салу (көпір)» пайдалануға қабылдауды ШЕШТІ:

нысанын атауы (кешен)

Тапсырыс беруші **Коммуналдық мемлекеттік мекеме «Петропавл қаласы әкімдігінің құрылыс, сәулет және қала құрылысы бөлімі»**
Басшының міндетін атқарушы_____ **Конгужинов Б.Ш.**
басшының тегі, аты, әкесінің аты (болған жағдайда), қолы, күні М.О.

Мердігер (бас мердігер) «АСТАНАИНЖКОМСТРОЙ» ЖШС
Басшы_____ **Джакипбеков А.Р.**
басшының тегі, аты, әкесінің аты (болған жағдайда), қолы, күні М.О.

Техникалық қадағалау

1) Аттестатталған сарапшы _____
басшының тегі, аты, әкесінің аты (болған жағдайда), қолы, күні М.О.

2) Аккредиттелген ұйым «АДС Сапа» ЖШС

Басшының орынбасары _____ **Айтмұқан Ә.Б.**
басшының тегі, аты, әкесінің аты (болған жағдайда), қолы, күні М.О.

Техникалық қадағалаусарапшы_
инженерлік желілер, технологиялық жабдықтар аттестаты_____ **Ахметов С.Д.**
басшының тегі, аты, әкесінің аты (болған жағдайда), қолы, күні М.О.

Авторлық қадағалау «Севгражданпроект» ЖШС
Басшы_____ **Бралин К.Е.**
басшының тегі, аты, әкесінің аты (болған жағдайда), қолы, күні М.О.

Авторлық қадағалау сарапшы жобаның бас инженері_____ **Макашев А.М.**
басшының тегі, аты, әкесінің аты (болған жағдайда), қолы, күні М.О.

Қосымша 14
объектіні қабылдау актісіне
пайдалануға

форма

Объектінің техникалық сипаттамалары (жылу трассасы)

№ п/п	Атауы	Өлшем бірлігі	Саны, ұзындығы	Ескертпе
1	Жылу трассасының ұзындығы	м	1258,06	
	Ауа төсемінің ұзындығы:	м	99,33	
	1) эстакадаларда	м		
	2) Тіректерде	м	99,33	
	Тіректер саны	шт	16	
	Жерасты төсемінің ұзындығы:	м	1258,06	
	1) өту арналарында	м		
	2) жартылай өту арналарында	м		
	3) арнасыз төсеу	м		
2	Құдықтар (камералар)саны	дана	30	
3	Компенсаторлар саны	дана	10	
4	Енгізу саны	дана		
5	Ысырмалар саны	дана	32	

Құдықтың көлденең қимасы:

Масштаб _____

-
-
-
-

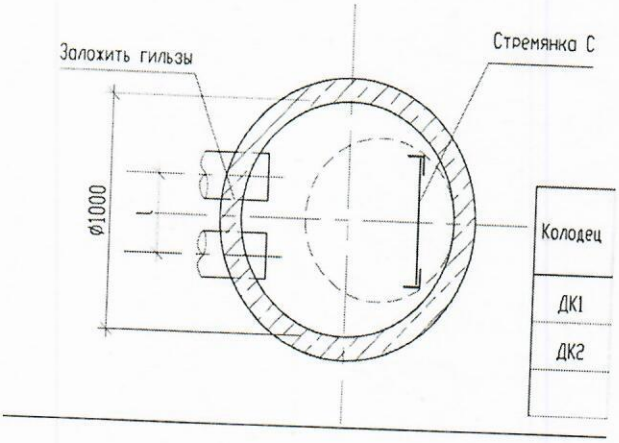

Құдықтың тік қимасы:

Масштаб _____

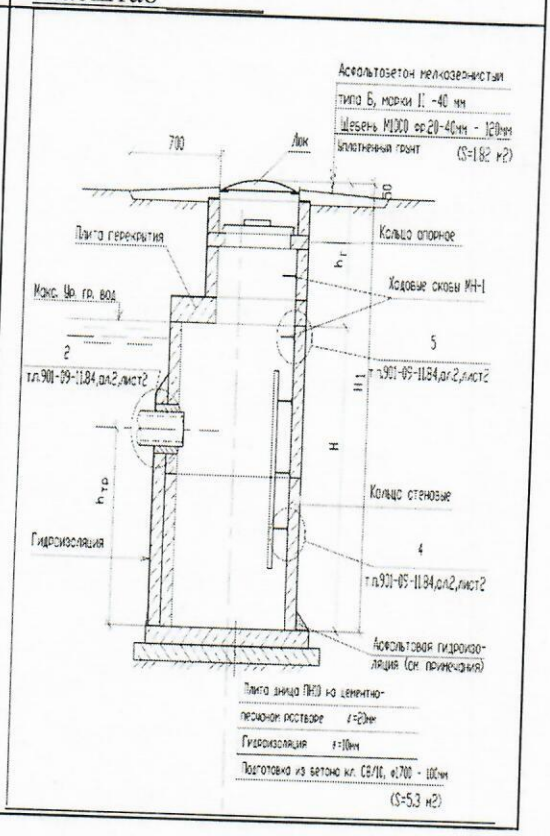

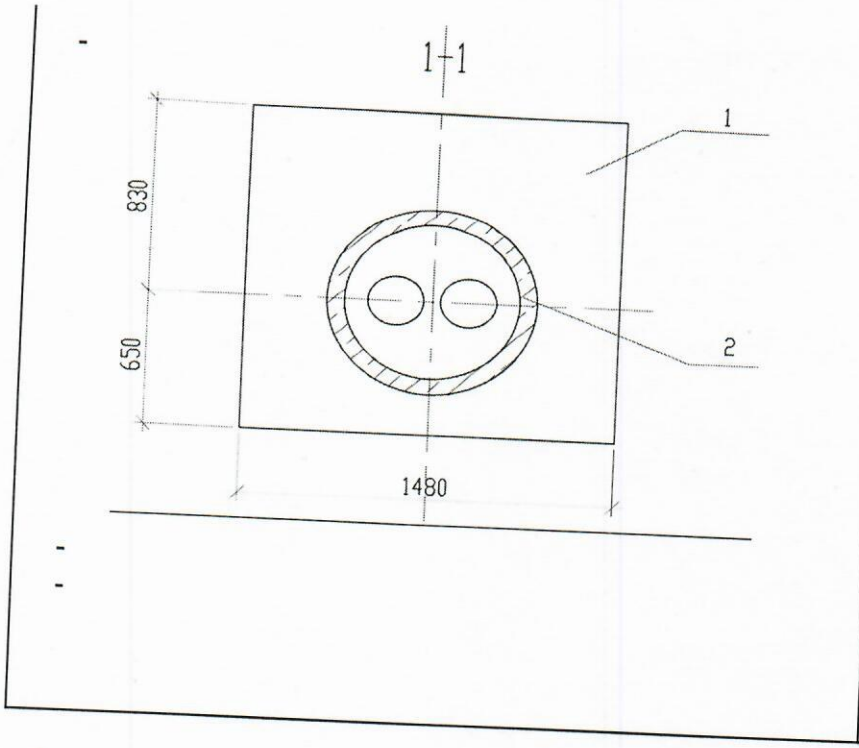

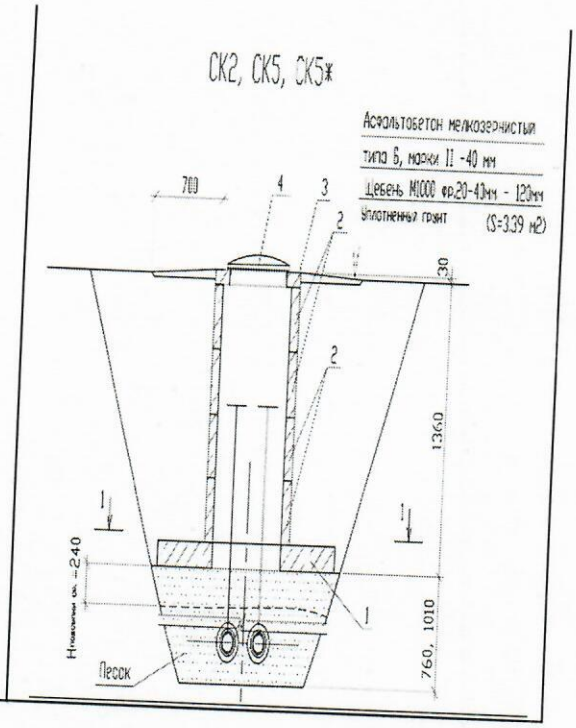

Спецификация

№ п/п	Атауы	Марка	Материал	Диаметр (мм) (размеры)	Саны	Ескерту
Дренаждық құдықтар ДК2-ДК5				Ø1000мм		
	Төменгі тақта	ПН10	ж/б		4	дана.
	Қабырға сақинасы	КС10.6	ж/б		16	дана.
		КС7.3	ж/б		8	дана.
	Еден плитасы	ПП10-1	ж/б		4	дана.
	Қабырға сақинасы	-	ж/б		-	дана.
	Люк	Тип Т	Чугун		4	дана.
Бақылау құдықтары СК4-СК12						
	Науаның еден плитасы	ПТО 150.150.12-6	ж/б		17	дана.
	Қабырға сақинасы	КС7.3	ж/б		67	дана.
	Қабырға сақинасы	КО-6	ж/б		34	дана.
	Люк	Тип Т	Чугун		26	дана.

Құдық (камераны) тұрақты нүктелерге-бағдарларға байланыстыру схемасы

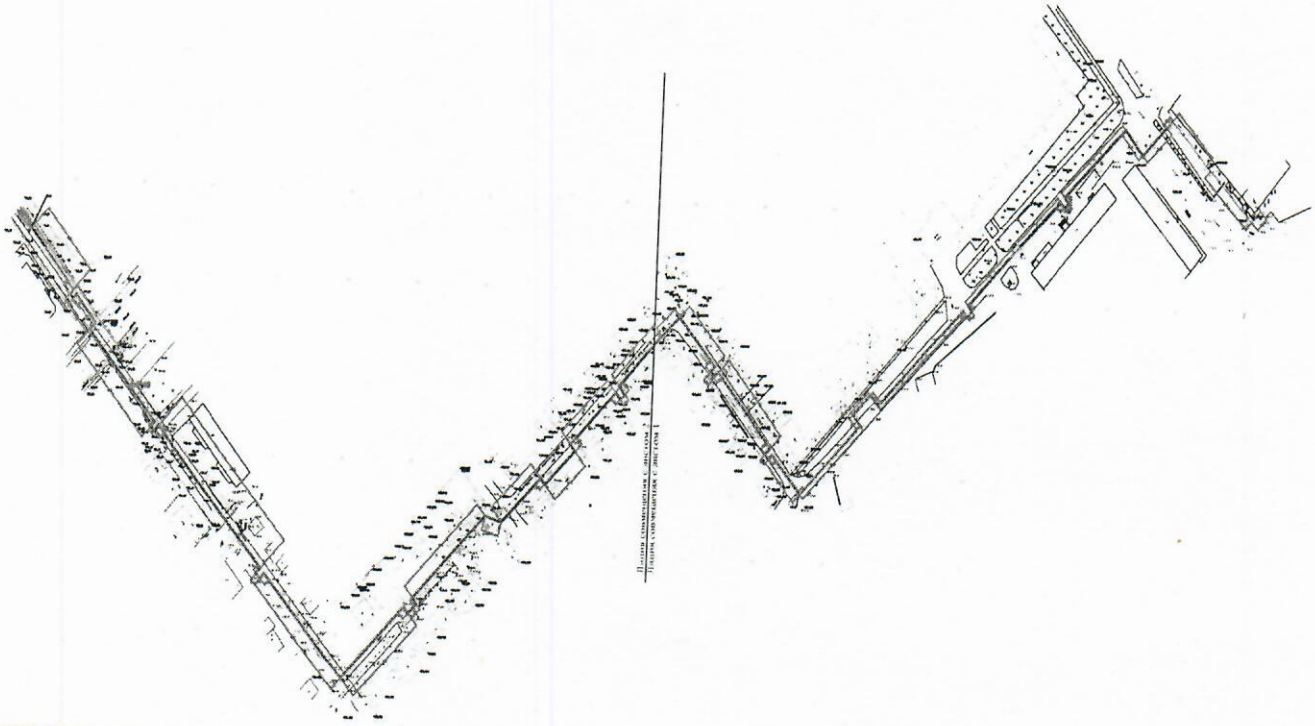

Тапсырыс беруші _____ **Конгужинов Б.Ш.**
басшының тегі, аты, әкесінің аты (болған жағдайда), қолы М.О.

Авторлық қадағалау _____ **Макашев А.М.**

Приложение 3
к приказу Министра
по инвестициям и развитию
Республики Казахстан
от 24 апреля 2017 года № 235

Форма

Декларация о соответствии

«29» 08 2023 года

Подрядчик (генеральный подрядчик) **ТОО «АСТАНАИНЖКОМСТРОЙ», г. Астана, ул. Аскара Токпанова, 10, н.п. 19**
Наименование организации, юридический адрес

в лице **директора Джакипбекова А.Р.**
фамилия, имя, отчество (при наличии) руководителя организации

по объекту: **«Строительство сетей теплоснабжения (перемычка) в микрорайоне "Жас Оркен" в г. Петропавловск СКО», СКО, г. Петропавловск**
наименование, местонахождения объекта

заказчиком которого является **КГУ «Отдел строительства, архитектуры и градостроительства акимата города Петропавловска»**
наименование организации, фамилия, имя, отчество(при наличии) руководителя

удостоверяет, что:

1. Строительно–монтажные работы на объекте выполнены в соответствии с утвержденным проектом (проектно–сметной документацией), государственными нормативами в сфере архитектурной, градостроительной и строительной деятельности;

2. Субподрядные организации: ТОО «Строительная компания «Алтай»
ТОО «AIDIYAR STROY GROUP»

3.Проект (проектно-сметная документация) **ТОО «Севгражданпроект», проект №8140**
наименование проектной организации, номер проекта

утвержден(а) **КГУ «Отдел строительства, архитектуры и градостроительства акимата города Петропавловска», дата утверждения – 04.05.2021 года**
наименование организации, утвердившей (переутвердившей) проект и дата утверждения

4. Объект (комплекс) имеет следующие основные технико-экономические показатели

Мощность, производительность и так далее	Единица измерения	По проекту	По факту
Подземная теплосеть в ППУ изоляции в железобетонном канале СТ426х7-2-ППУ-ПЭ	м	1377,85	1258,06
Надземная сеть в ППУ изоляции на низких опорах СТ 426х7-2-ППУ-ОЦ	м	96	99,33
Колодцы круглые смотровые	шт	29	26
Колодцы круглые дренажные	шт	5	4
Шаровые краны полнопроходные DN80-400	шт	36	32

(мощность, производительность, производственная площадь, протяженность,вместимость, объем, пропускная способность, провозная способность, число рабочих мест и тому подобное, заполняется по всем объектам (кроме жилых домов) в единицахизмерения соответственно целевой продукции или основным видам услуг)

5. Технологические и архитектурно-строительные решения по объекту характеризуется следующими данными:

Проект сетей теплоснабжения (перемычка) выполнен согласно техническим условиям от 08 сентября 2020 года № ТУ-32-2020-00445, выданным ТОО «Петропавловские Тепловые Сети», заданию на проектирование и в соответствии с требованиями нормативных документов, действующих на территории Республики Казахстан. Источник теплоснабжения - Петропавловская ТЭЦ-2. Точка подключения перемычки от ТК-8-23/18 теплопровода 2Ду500 в ТК-2-51/в. нов. теплопровода 2Ду200. Система теплоснабжения - закрытая. Устройство перемычки соответствует радиально-кольцевой схеме теплосети. Протяжённость теплосети: подземная – 1258,06 п.м.; надземная - 99,33 п.м. Параметры теплоносителя 100-60°С. Схема тепловой сети двухтрубная с качественно-количественным регулированием отпуска тепла. Общий расход тепловых нагрузок по тепломагистрали составляет 36,28 Мвт. В проекте разработана, прокладка теплосети, из труб с индустриальной ППУ-изоляцией в полиэтиленовой оболочке (ГОСТ 30732-2020) - подземная – в непроходных монолитных каналах и частично - надземная на низких опорах из труб с индустриальной ППУ-изоляцией в спиральновитой оболочке из тонколистовой оцинкованной стали.

краткие технические характеристики по особенностям его размещения, по основным материалам и конструкциям, инженерному и технологическому оборудованию

6. На объекте установлено предусмотренное проектом оборудование в количестве согласно актам о его приемке после индивидуального испытания и комплексного опробования;

7. Мероприятия по охране труда, обеспечению взрывобезопасности, пожаробезопасности,охране окружающей природной среды и антисейсмические мероприятия, предусмотренныепроектом выполнены;

8. Строительно-монтажные работы осуществлены в сроки:

начало работ **март 2022 г.**;

месяц, год

окончание работ **август 2023 г.**;

месяц, год

при продолжительности строительства, месяц:7

по норме или по проекту организации строительства, месяц:7

фактически, месяц:18;

9. Примененные строительные материалы, конструкции, оборудование и изделия соответствуют требованиям проекта и государственных нормативов;

9-1. Доля местного содержания предусмотрена в проектно-сметной документации 98,64% и фактически применено 75,0% (на объектах, финансируемых за счет государственных инвестиций и средств квазигосударственного сектора);

10. Исполнительная геодезическая съемка фактического положения подземныхинженерных сетей и/или зданий (сооружений) выполнена (обязательное приложение к декларации о соответствии);

10-1. Исполнительная техническая документация имеется в полном объеме, в том числе в электронном модуле

11. Наружные инженерные коммуникации (холодное и горячее водоснабжение, канализация, теплоснабжение, газоснабжение, электроснабжение и связь) обеспечивают нормальную эксплуатацию объекта, что подтверждается поставщиками услуг по инженерному и коммунальному обеспечению.

Поставщики услуг по инженерному и коммунальному обеспечению:
ТОО «Петропавловские Тепловые Сети»

наименование организации, фамилия, имя, отчество(при наличии),
подпись руководителя, дата Место печати (при наличии)

12. Шумоизоляция здания соответствует проекту и подтверждается экспертным заключением, выдаваемым государственной организацией, осуществляющейсанитарно-эпидемиологическую экспертизу по результатам лабораторных замеров, проведенных аккредитованными испытательными лабораториями (центрами) (экспертное заключение прилагается);

13. Обеспечен доступ для маломобильных групп населения, что подтверждается органами социальной защиты
населения_____

фамилия, имя, отчество (при наличии), подпись руководителя, дата
Место печати (при наличии)

Подрядчик (генеральный подрядчик) считает объект: **«Строительство сетей теплоснабжения (перемычка) в микрорайоне "Жас Оркен" в г. Петропавловск СКО»**

наименование объекта (комплекса)

готовым к приемке в эксплуатацию, гарантирует качество выполненных строительно-монтажных и специальных работи принимает на себя обязательство устранять дефекты, возникшие по его вине пристроительстве объекта согласно гарантийного срока в соответствии сзаконодательством Республики Казахстан.

Директор
ТОО «АСТАНАИНЖКОМСТРОЙ» **Джакипбеков А.Р.**

фамилия, имя, отчество (при наличии), подпись, дата
Место печати (при наличии)

Приложение 1
к приказу Министра
по инвестициям и развитию
Республики Казахстан
от 24 апреля 2017 года № 235
форма

Заключение о качестве строительно-монтажных работ

«29» августа 2023 года

Технический надзор **ТОО "АДС Сапа", заместитель директора Айтмұқан Ә.Б.., г. Астана, район Сарыарка, ул.Кенесары 25, каб.204.**
наименование организации, фамилия, имя, отчество (при наличии) руководителя, юридический адрес

в лице **эксперта Ахметов С.Д.(аттестат KZ40VJE00052051 от 31.12.2019 года; KZ42VJE00063752 от 19.03.2021 года; KZ72VJE00063018 от 26.02.2021 года)**
фамилия, имя, отчество (при наличии) экспертов, № аттестатов, дата получения

действующего на основании **договора №122 от 10.08.2021 года**
№ договора и дата

по объекту: **«Строительство сетей теплоснабжения (перемычка) в микрорайоне "Жас Оркен" в г. Петропавловск СКО», СКО, г. Петропавловск.**
наименование и местонахождение объекта

заказчиком которого является **КГУ «Отдел строительства, архитектуры и градостроительства акимата города Петропавловска», И.О. руководителя Конгужинов Болат Шаяхметович.**
наименование организации, фамилия, имя, отчество (при наличии) руководителя

подтверждает, что:

1. Строительство объекта осуществлялось

1) подрядчиком (генеральным подрядчиком) **ТОО «АСТАНАИНЖКОМСТРОЙ», государственная лицензия от 15.08.2017 года №17014465**
наименование организации, № лицензии и дата получения

в лице **директора Джакипбекова А.Р.**
фамилия, имя, отчество (при наличии) руководителя

2)субподрядными организациями:
ТОО «Строительная компания «Алтай»ГСЛ №0003276 от 12.03.2019 года,
ТОО «AIDIYAR STROY GROUP» №22023546 от 12.12.2022 г.
наименование организации, № лицензии и дата получения

в лице **ТОО «Строительная компания «Алтай» директор Сейдувалиева Д.А.;**
ТОО «AIDIYAR STROY GROUP» директор Өтепова Г.Қ.
фамилия, имя, отчество (при наличии) руководителя

2. Строительно-монтажные работы осуществлены в сроки:

начало работ **март 2022 г.**
месяц, год

окончание работ **август 2023 г.**
месяц, год

при продолжительности строительства, месяц: 7

по норме или по проекту организации строительства 7 месяцев;

фактически 18 месяцев;

3. Сметная стоимость по утвержденному проекту (проектно-сметной документации):

всего 1 166 828,681 тысяч тенге, в том числе строительно-монтажных работ 1 111 758,62 тысяч тенге, оборудования, инструмента и инвентаря _____тысяч тенге;

4. Сметная стоимость основных фондов, принимаемых в эксплуатацию 1 027 683, 599 тысяч тенге, в том числе:

стоимость строительно-монтажных работ 978 363,915 тысяч тенге;

стоимость оборудования, инструмента и инвентаря _____ тысяч тенге;

5. Объект построен в соответствии с проектом (проектно-сметной документацией)

ТОО «Севгражданпроект», проект №8140

наименование проектной организации, номер проекта

утвержденным(ой) **КГУ «Отдел строительства, архитектуры и градостроительства акимата города Петропавловска», дата утверждения – 04.05.2021 года**

наименование организации, утвердившей (переутвердившей) проект и дата утверждения

и требованиями государственных нормативных документов в области архитектуры, градостроительства и строительства;

6. Примененные строительные материалы, конструкции, оборудование и изделия соответствуют проекту и требованиям государственных нормативов;

6-1. Доля местного содержания предусмотрена в проектно-сметной документации 98,64% и фактически применено 75,0% (на объектах, финансируемых за счет государственных инвестиций и средств квазигосударственного сектора);

7. Исполнительная техническая документация имеется в полном объеме, в том числе в электронном модуле;

8. Замечания, выданные техническим надзором в процессе строительства, устранены;

9. Завершенный строительством объект обеспечивает прочность, устойчивость и надежность на протяжении всего срока службы (эксплуатации, использования, применения) и соответствует требованиям государственных нормативов направленных на обеспечение интересов и безопасности собственников (пользователей) и общества в целом.

Технический надзор: **ТОО «АДС Сапа»**

Заместитель Директора **Айтмұқан Ә.Б.**

фамилия, имя, отчество (при его наличии) руководителя, подпись, дата

Место печати (при наличии)

эксперт(ы) по техническому надзору

Эксперт технического надзора **Ахметов С.Д.**

фамилия, имя, отчество (при наличии) эксперта (экспертов), № аттестатов, подпись, дата

Место печати (при наличии)

Приложение 2
к приказу Министра
по инвестициям и развитию
Республики Казахстан
от 24 апреля 2017 года № 235
форма

Заключение о соответствии выполненных работ проекту

« 19 » августа 2023 года

Авторский надзор **ТОО «Севгражданпроект», директор Бралин К.Е.**
наименование организации, фамилия, имя, отчество (при наличии) руководителя

в лице **эксперт авторского надзора Макашев А.М.№12013109 от 31.08.2012 г.**
фамилия, имя, отчество (при наличии) экспертов, № аттестатов и дата получения

действующего на основании **договора №131 от 25.08.2021 года**
№ договора и дата

по объекту: **«Строительство сетей теплоснабжения (перемычка) в микрорайоне "Жас Оркен" в г. Петропавловск СКО» СКО, г. Петропавловск**
наименование и местонахождение объекта

заказчиком которого является **КГУ «Отдел строительства, архитектуры и градостроительства акимата города Петропавловска», И.О.руководителя Конгужинов Болат Шаяхметович**
наименование организации, фамилия, имя, отчество (при наличии) руководителя

подтверждает, что:

1. Строительство объекта осуществлялось

1) подрядчиком (генеральным подрядчиком) **ТОО «АСТАНАИНЖКОМСТРОЙ», государственная лицензия от 15.08.2017 года №17014465**
наименование организации, № лицензии и дата получения

в лице **директора Джакипбекова А.Р.**
фамилия, имя, отчество (при наличии) руководителя

2) субподрядными организациями **ТОО «Строительная компания «Алтай» ГСЛ №0003276 12.03.2019 года,ТОО «AIDIYAR STROY GROUP» №2202354612.12.2022 г**
наименование организации, № лицензии и дата получения

в лице **ТОО «Строительная компания «Алтай» директор Сейдувалиева Д.А.;**
ТОО «AIDIYAR STROY GROUP» директор Өтепова Г.К.
фамилия, имя, отчество (при наличии) руководителя

2. Строительно-монтажные работы осуществлены в сроки:

начало работ **март 2022 г.**
месяц, год

окончание работ **август 2023 г.**
месяц, год

при продолжительности строительства, месяц: 7

по норме или по проекту организации строительства 7 месяцев;

фактически **18** месяцев;

3. Примененные строительные материалы, конструкции, оборудование и изделия соответствуют требованиям проекта;

4. Замечания, выданные авторским надзором в процессе строительства, устранены;

5. Внесенные изменения в проект (проектно-сметную документацию) в процессе строительства выполнены в соответствии с требованиями нормативов в области архитектуры, градостроительства и строительства;

6. Объект построен в соответствии с проектом (проектно-сметной документацией)

ТОО «Севгражданпроект», проект №8140

наименование проектной организации, номер проекта

утвержденным(ой) **КГУ «Отдел строительства, архитектуры и градостроительства акимата г. Петропавловска»,Приказ №124 от 04.05.2021 г**

наименование организации, утвердившей (переутвердившей) проект и дата утверждения

Авторский надзор: Разработчик проекта **ТОО «Севгражданпроект»**

Директор **Бралин К.Е.**

(наименование организации, фамилия, имя, отчество (при его наличии), должность), подпись, дата

Место печати (при наличии)

эксперт(ы) по авторскому надзору

Эксперт авторского надзора **Макашев А.М.**

фамилия, имя, отчество (при наличии) эксперта (экспертов), № аттестатов, подпись, дата

Место печати (при наличии)

«СҚО Петропавл қаласының «Жас Өркен» ықшам ауданында жылумен жабдықтау желілерін салу (жалғастырғыш)»
жұмыс жобасы бойынша

30.04.2021 ж. № 12-0128/21
(оң)

ҚОРЫТЫНДЫ

ТАПСЫРЫС БЕРУШІ:
«Петропавл қаласы әкімдігінің құрылыс, сәулет және қала құрылысы бөлімі» коммуналдық мемлекеттік мекемесі,
Петропавл қаласы

БАС ЖОБАЛАУШЫ:
«Севгражданпроект» жауапкершілігі шектеулі серіктестігі,
Петропавл қаласы

Көкшетау қаласы

АЛҒЫ СӨЗ

«СҚО Петропавл қаласының «Жас Өркен» ықшам ауданында жылумен жабдықтау желілерін салу (жалғастырғыш)» жұмыс жобасы бойынша осы жинақтау қорытындысы «Мемсараптама» РМК-нің Солтүстік өңірі бойынша филиалымен берілді.

«Мемсараптама» РМК-нің Солтүстік өңірі бойынша филиалының рұқсатынсыз осы қорытындыны толық немесе ішінара қайта шығаруға, көбейтуге және таратуға жол берілмейді.

ЗАКЛЮЧЕНИЕ

№ 12-0128/21 от 30.04.2021 г.
(положительное)

по рабочему проекту
«Строительство сетей теплоснабжения (перемычка) в микрорайоне «Жас Оркен» в г. Петропавловске СКО»

ЗАКАЗЧИК:
Коммунальное государственное учреждение «Отдел строительства, архитектуры и градостроительства акимата города Петропавловска», город Петропавловск

ГЕНПРОЕКТИРОВЩИК:
Товарищество с ограниченной ответственностью «Севгражданпроект», город Петропавловск

город Кокшетау

ПРЕДИСЛОВИЕ

Данное сводное заключение по рабочему проекту **«Строительство сетей теплоснабжения (перемычка) в микрорайоне «Жас Оркен» в г. Петропавловске СКО»** выдано филиалом РГП «Госэкспертиза» по Северному региону.

Данное сводное заключение не может быть полностью или частично воспроизведено, тиражировано и распространено без разрешения филиала РГП «Госэкспертиза» по Северному региону.

1. НАИМЕНОВАНИЕ: рабочий проект «Строительство сетей теплоснабжения (перемычка) в микрорайоне «Жас Оркен» в г. Петропавловске СКО».

Настоящее заключение выполнено на основании договора от 20 января 2021 года № 050240007370/210002/00 (2).

2. ЗАКАЗЧИК: Коммунальное государственное учреждение «Отдел строительства, архитектуры и градостроительства акимата города Петропавловска», город Петропавловск.

3. ГЕНПРОЕКТИРОВЩИК: Товарищество с ограниченной ответственностью «Севгражданпроект», город Петропавловск (государственная лицензия на проектную деятельность I категории от 31 августа 2012 года № 12013109, выданная Агентством Республики Казахстан по делам строительства и жилищно-коммунального хозяйства).

4. ИСТОЧНИК ФИНАНСИРОВАНИЯ: государственные инвестиции.

5. ОСНОВНЫЕ ИСХОДНЫЕ ДАННЫЕ

задание на проектирование, утвержденное заказчиком 15 апреля 2020 года;

постановление акимата города Петропавловска Северо-Казахстанской области от 13 ноября 2020 года № 1165 об установлении права ограниченного целевого пользования (публичный сервитут) на земельный участок общей площадью 0,3487 га для сетей теплоснабжения;

постановление акимата города Петропавловска Северо-Казахстанской области от 29 марта 2021 года № 362 о внесении изменений в постановление акимата города Петропавловска от 28 декабря 2020 года № 1446 «О реализации решения городского маслихата от 28 декабря 2020 года № 1 «Об утверждении бюджета города Петропавловска на 2021-2023 годы»;

архитектурно-планировочное задание (АПЗ) на проектирование от 30 сентября 2020 года № KZ72VUA00286776, выданное КГУ «Отдел строительства, архитектуры и градостроительства акимата города Петропавловска»;

перечень ресурсов, наименования которых с соответствующими техническими характеристиками отсутствуют в действующих сборниках цен, утвержденный заказчиком 21 апреля 2021 года;

дефектный акт, утвержденный заказчиком 09 апреля 2021 года;

технический отчет по топографическим изысканиям и топографическая съемка, выполненные ТОО «Севгражданпроект» в 2020 году (государственная лицензия на изыскательскую деятельность от 04 сентября 2001 года ГСЛ № 006612 и приложение к государственной лицензии от 15 августа 2012 года, выданные Агентством Республики Казахстан по делам строительства и жилищно-коммунального хозяйства);

отчет об инженерно-геологических изысканиях, арх. № 1489, выполненный ТОО «СЕВКАЗДОРПРОЕКТ» в 2020 году (государственная лицензия на изыскательскую деятельность от 09 августа 2001 года 16-ГСЛ № 006320 и приложение к государственной лицензии от 26 июня 2012 года, выданные Агентством Республики Казахстан по делам строительства и жилищно-коммунального хозяйства);

договор о государственных закупках работ по разработке проектно-сметной документации (технико-экономического обоснования) от 15 мая 2020 года № 98, заключенный между КГУ «Отдел строительства, архитектуры и градостроительства акимата города Петропавловска» и ТОО «Севгражданпроект».

Письма заказчика:

от 12 августа 2020 года № 16.11.1-20/2380 о расстоянии транспортировки техногенного грунта и строительного мусора;

от 26 августа 2020 года № 16.11.1-20/2526 об источнике финансирования;

от 07 апреля 2021 года № 16.11.1-20/1062 о начале строительства;

от 07 апреля 2021 года № 16.11.1-20/1063 о директивной продолжительности строительства;

от 07 апреля 2021 года № 16.11.1-20/1064 об отсутствии затрат на управление проектом;

от 07 апреля 2021 года № 16.11.1-20/1065 о том, что по данному рабочему проекту ранее экспертиза не проводилась, заключение не выдавалось;

от 07 апреля 2021 года № 16.11.1-20/1066 касательно пояснений по техническим условиям.

Письма:

от 22 апреля 2021 года № 888 КГУ «Отдел жилищно-коммунального хозяйства, пассажирского транспорта и автомобильных дорог акимата города Петропавловска» об отсутствии зеленых насаждений.

Технические условия:

от 08 сентября 2020 года № ТУ-32-2020-00445 ТОО «Петропавловские Тепловые Сети» на проектирование системы централизованного теплоснабжения города Петропавловска.

Согласования заинтересованных организаций:

согласование размещения предприятий и других сооружений, а также условий производства строительных и других работ на водных объектах, водоохранных зонах и полосах от 05 апреля 2021 года № KZ86VRC00010156, выданное РГУ «Есильская бассейновая инспекция по регулированию использования и охране водных ресурсов Комитета по водным ресурсам Министерства экологии, геологии и природных ресурсов Республики Казахстан».

6. ОСНОВНЫЕ ДАННЫЕ ОБЪЕКТА И ПРИНЯТЫЕ ПРОЕКТНЫЕ РЕШЕНИЯ

6.1 Место размещения объекта и характеристика участка строительства:

Объект расположен в микрорайоне «Жас Оркен» города Петропавловска Северо-Казахстанской области.

Участок проектирования расположен вне зоны развития сейсмических процессов согласно СП РК 2.03-30-2017* «Строительство в сейсмических районах».

Рис. 1. Схема трассы

Инженерно-геологические условия площадки строительства

Отчет об инженерно-геологических изысканиях выполнен ТОО «СЕВКАЗДОРПРОЕКТ» в 2020 году.

6.2 Проектные решения

Рабочим проектом предусмотрено строительство сетей теплоснабжения (перемычка) в границах улиц Крылова-Парковая-Ауэзова-Таштитова в микрорайоне «Жас Оркен» города Петропавловска Северо-Казахстанской области.

6.2.1 Теплоснабжение

Проект сетей теплоснабжения (перемычка) выполнен согласно техническим условиям от 08 сентября 2020 года № ТУ-32-2020-00445, выданным ТОО «Петропавловские Тепловые Сети», заданию на проектирование и в соответствии с требованиями нормативных документов, действующих на территории Республики Казахстан.

Источник теплоснабжения - Петропавловская ТЭЦ-2.Точка подключения перемычки от ТК-8-23/18 теплопровода 2Ду500 в ТК-2-51/в. нов. теплопровода 2Ду200.

Система теплоснабжения - закрытая. Устройство перемычки соответствует радиально-кольцевой схеме теплосети.

Протяженность теплосети: подземная - 1353,0 п.м.; надземная - 94,0 п.м.

Параметры теплоносителя 100-60°С.

Схема тепловой сети двухтрубная с качественно-количественным регулированием отпуска тепла.

Общий расход тепловых нагрузок по тепломагистрали составляет 36,28 МВт.

В проекте разработана, прокладка теплосети, из труб с индустриальной ППУ-изоляцией в полиэтиленовой оболочке (ГОСТ 30732-2020) - подземная - в непроходных монолитных каналах и частично - надземная на низких опорах из труб с

индустриальной ППУ-изоляцией в спиральновитой оболочке из тонколистовой оцинкованной стали.

Трубы приняты стальные электросварные из стали 20 гр."В" по ГОСТ 10705-80*, в ППУ-изоляции по ГОСТ 30732-2020. Категория труб по правилам Госгортехнадзора РК-IV.

При монтаже теплосети применяется предизолированная арматура. Для управления отключающей арматуры устанавливаются смотровые колодцы.

Разработку траншей, котлованов и работы по устройству оснований для подземной канальной прокладки трубопроводов следует производить с учетом требований СН РК 5.01-01-2013, СП РК 5.01-101-2013 «Земляные сооружения. Основания и фундаменты».

Укладка труб в канале должна производиться на предварительно утрамбованное основание из песка. После монтажа труб, и засыпкой песчаным грунтом, песчаный грунт следует уплотнить послойно трамбовками между трубами, трубами и стенками канала с коэффициентом плотности 0,92-0,95. Компенсация температурных удлинений трубопроводов предусмотрена П-образным компенсатором и углами поворота теплосети. Амортизирующие прокладки устанавливаются в местах углов поворотов и на ответвлениях теплосети.

Рабочим проектом предусмотрены спускные устройства для спуска сетевой воды в дренажные колодцы ДК1-ДК5, с последующей перекачкой насосами и вывозом ассмашинами.

Уровень грунтовых вод определен на глубине 1,0 м от поверхности земли согласно отчету об инженерно-геологических изысканиях.

Для контроля влажностного состояния изоляционного слоя предусмотрена система оперативно дистанционного контроля. Изоляцию стыков выполнять в соответствии с рекомендациями завода-изготовителя. Внутри смотровых колодцев и тепловых камер прикрепить бирки с указанием назначения арматуры, диаметра и направления движения теплоносителя.

Для участка бесканальной прокладки предусмотрена прокладка маркировочной ленты «Осторожно теплосеть».

После монтажа произвести гидравлические испытания трубопроводов в соответствии с требованиями Правил устройства и безопасной эксплуатации трубопроводов пара и горячей воды. Величина пробного давления для гидравлического испытания составляет 1,25Рраб, но не менее 16 кгс/см^2.

Расчет трубопроводов на прочность выполнен по программе «Старт» (версия 4-67 Профи)

После монтажа все трубопроводы теплосетей подвергаются гидропневматической промывке с последующей дезинфекцией. Сброс промывных вод, содержащих остаточный хлор, осуществляется в канализационную сеть населенного пункта, при условии соблюдения санитарно-эпидемиологических требований к охране поверхностных вод от загрязнения.

Монтаж и приемку работ предусмотрено вести согласно СНиП 3.05.03-85 «Тепловые сети».

6.2.2 Строительные решения

В состав конструктивного раздела документации на строительство тепловых сетей в микрорайоне «Жас Оркен» г. Петропавловска входят: железобетонные каналы, дренажные и смотровые колодцы, неподвижные опоры, скользящие опоры, вертикальные компенсаторы.

Все железобетонные элементы выполнены на сульфатостойком портландцементе.

Прокладка трубопроводов теплосети запроектирована в подземных непроходных каналах, в индивидуальных монолитных железобетонных лотках, по щебеночной подготовке, пропитанной битумом, толщиной 150мм, по уплотненному грунту.

Железобетонные лотки канала 1900х1000 (h) из бетона класса С20/25 СТ РК EN 206-2017. Армирование канала двумя сетками из арматуры класса А400 и А240 по ГОСТ 34028-2016. Покрытие канала - сборные железобетонные плиты по серии 3.006.1-8.3.

Гидроизоляция лотков канала – обмазка горячим битумом за 2 раза. На перекрытии каналов предусмотрен защитный слой бетона класса С8/10 толщиной 50 мм.

Скользящие опоры - бетонные блоки по ГОСТ 13579-2018; монолитные бетонные, из бетона класса С12/15, армированные; стойки-металлические по ГОСТ 10704-91.

Неподвижные опоры – монолитные бетонные из бетона класса С12/15. Армирование опоры сетками из арматуры класса А400 и А240 по ГОСТ 34028-2016.

Вертикальные компенсаторы – металлические стойки из трубы по ГОСТ 10704-91, уголки по ГОСТ 8509-93. Фундамент под стойки – монолитный бетонный из бетона класса С12/15, армирование сеткой из арматуры А400 и А240 по ГОСТ 34028-2016.

Дренажные колодцы - рабочая часть диаметром 1,0 м, горловины-лаза диаметром 0,7 м с люком по ГОСТ 3634-99, с установкой металлических скоб. Основные конструкции колодца приняты из железобетонных элементов по серии 3.900.1-14 в.1, установленные на сборном железобетонном основании, по бетонной подготовке класса С8/10.

Гидроизоляция днища колодцев – штукатурная асфальтовая из горячего асфальтового раствора толщиной 10 мм по грунтовке разжиженным битумом. Наружная гидроизоляция стен и плит перекрытия – окрасочная, из горячего битума, наносимого в 2 слоя общей толщиной 4 мм по грунтовке из битума, растворенного в бензине.

Смотровые колодцы - из сборных железобетонных элементов по серии 3.900.1-14; плиты днища – по серии 3.006.1-8.1.В месте установки колодцев обратная засыпка трубопровода песком выполнена с послойным уплотнением. Лаз диаметром 0,7 м с люком по ГОСТ 3634-99.

Наружные боковые поверхности стенок колодцев обмазаны горячим битумом за 2 раза.

Для узлов теплотрассы стенки каналов выполнены из бетонных блоков толщиной 400 мм по ГОСТ 13579-2018, с перекрытием данных узлов из сборных железобетонных элементов по серии 3.006.1-8.3.

Антикоррозийные мероприятия

Все поверхности железобетонных элементов, соприкасающиеся с грунтом, обмазаны горячим битумом за 2 раза.

Отмостка вокруг дренажных и смотровых колодцев – асфальтовая, шириной 700 мм, толщиной 40 мм по щебеночной подготовке толщиной 120 мм по уплотненному грунту основания.

Металлические элементы окрашены двумя слоями эмали ПФ-115 по ГОСТ 6465-76 по слою грунта ПФ-0242 по ТУ 6-10-1698-78.

6.2.3 Инженерное обеспечение, сети и системы

Система оперативно-дистанционного контроля

Настоящий проект выполнен на основании задания на проектирования и нормативных документов, действующих на территории Республики Казахстан.

Проектируемые бесканальные магистральные трубопроводы оборудуются системой оперативного дистанционного контроля (СОДК).

Данная система обеспечивает своевременное обнаружение фактов попадания влаги в кольцевой зазор между стальной трубой и гидрозащитной оболочкой и позволяет

устанавливать места протечки с точностью, обеспечивающей минимальные объёмы земляных работ и минимальные неудобства для населения при производстве ремонтно-строительных работ. Кроме того, система контроля обнаруживает места обрыва проводов и нарушения контакта со стальной трубой.

Проектируемая СОДК эксплуатируется в режиме периодического контроля.

В точке врезки (1) проектируемого трубопровода предусмотрена установка промежуточного терминала КТ-12/Ш.

В концевой точке (113) проектируемого трубопровода предусмотрена установка двойного концевого терминала КТ-15/III.

Расстояние между двумя соседними контрольными точками не превышает 250 метров.

Терминалы промежуточные устанавливаются в наземных коверах. Терминал двойной концевой устанавливается так же в наземном ковере.

Соединения в системе ОДК выполняются NYM 5*1,5 и NYM 3*1,5.

Соединительные кабели в грунте прокладываются в оцинкованной трубе диаметром 50 мм.

Контроль производится переносным детектором.

6.3 Инженерно-технические мероприятия по предупреждению чрезвычайных и взрывопожароопасных ситуаций

Противопожарные мероприятия предусмотрены в соответствии требованиям СН РК 2.02-01-2019, СП РК 2.02-101-2014* «Пожарная безопасность зданий и сооружений».

6.4 Оценка воздействия на окружающую среду

Исполнитель Оценки воздействия на окружающую среду: ТОО «Севгражданпроект» (лицензия на выполнение работ и оказание услуг в области охраны окружающей среды № 01006Р от 03.07.2007 г.).

Рассматриваемый объект относится к 4 категории (ст. 40 Экологического кодекса РК).

Воздействие на атмосферный воздух

Период строительства

На период страительства предполагаются следующие виды работ, являющиеся источниками эмиссий в атмосферу: битумные работы, сварочные работы, окрасочные работы, разгрузка строительных материалов, земляные работы, паяльные работы и т.д.

Выбросы загрязняющих веществ от передвижных источников загрязнения атмосферного воздуха в соответствие со статьей 28 Экологического кодекса РК при установлении нормативов ПДВ не учитывались.

Обоснованные нормативы выбросов загрязняющих веществ в атмосферу на период строительства приведены в таблице 6.1.

Таблица 6.1.

Обоснованные нормативы выбросов загрязняющих веществ в атмосферу на период строительства

Нормативы выбросов загрязняющих веществ на период строительства		
	г/с	т/период
Всего:	4,80488412	5,7170520125

Воздействие на воздушный бассейн на период строительства ожидается незначительное.

Водные ресурсы

Объект расположен на расстоянии 436 м от ближайшего водного объекта – Каменка (старица р. Есиль) и входит в водоохранную зону реки. Предоставлено согласование размещения предприятий и других сооружений, а также условий производства строительных и других работ на водных объектах, водоохранных зонах и полосах № KZ86VRC00010156 от 05.04.2021 г., выданное РГУ «Есильская бассейновая инспекция по регулированию использования и охране водных ресурсов Комитета по водным ресурсам Министерства экологии, геологии и природных ресурсов РК».

Водоснабжение на период строительства осуществляется привозной водой, водоотведение в биотуалет.

В период строительно-монтажных работ и период эксплуатации сброс сточных вод в поверхностные водоемы и на рельеф местности не предусматривается.

Воздействие на водные ресурсы ожидается незначительное.

Земельные ресурсы

С целью предотвращения загрязнения почвы предусматривается сбор и своевременная передача отходов производства и потребления. Воздействие на земельные ресурсы ожидается незначительное.

Оценка воздействия на недра

На период строительства объекта воздействие на недра и геологические структуры не предусматривается.

Отходы производства и потребления

На период строительства предусмотрены объемы образования отходов производства и потребления: твердые бытовые отходы (GO060), тара из-под лакокрасочных материалов (AD070), ветошь промасленная (AD060), огарки сварочных электродов и лом черных металлов (GA090), строительный мусор (GG170), отходы асфальта (AC020), отходы полиэтилена (GH013), указанные в таблице 6.2:

Таблица 6.2.

Обоснованные нормативы образования отходов производства и потребления на период строительства

	Образование, т/период	Размещение, т/период	Передача сторонним организациям, т/период
Всего	5,3418683	-	5,3418683

Для сбора и временного хранения отходов предусматриваются специальные емкости и площадки. Своевременный сбор, организация временного хранения утилизация отходов способствуют минимуму воздействию на окружающую среду.

Все образующиеся в процессе строительства отходы будут временно храниться, а затем передаваться по договору специализированным организациям для утилизации и переработки, либо уничтожения.

Воздействие отходов на окружающую среду будет оказываться незначительное.

Растительный и животный мир

Участок строительства расположен на территории города. Реализация проекта не влияет на условия для обитания диких животных и птиц.

На участке строительства снос зеленых насаждений не предусматривается, зеленые насаждения отсутствуют. Предоставлено письмо КГУ «Отдел жилищно-коммунального хозяйства, пассажирского транспорта и автомобильных дорог акимата города Петропавловска» № 888 от 22.04.2021 г. об отсутствии на участке проведения работ зеленых насаждений.

Отрицательное воздействие на растительный и животный мир не ожидается.

Социально-экономическая среда

Реализация проектируемого объекта будет способствовать увеличению поступлений денежных средств в местный бюджет за счет налоговых отчислений, обеспечению населения города благоустроенным жильем.

Оценка экологического риска намечаемой деятельности

В период строительства воздействие носит временный характер и не вызывает возникновение и развитие необратимых природных процессов и явлений.

В случае возникновения аварийных ситуаций на объекте должно быть обеспечено оперативное оповещение лиц, ответственных за безопасность. Для выяснения причин и устранения последствий аварий должны быть приняты безотлагательные меры.

Предоставлен протокол проведения общественных слушаний в форме открытых собраний от 23.04.2021 г. и предварительное информирование общественности в средствах массовой информации в соответствие требованиям ст. 57-2 Экологического Кодекса РК.

6.5 Оценка соответствия проекта санитарным правилам и гигиеническим нормам

Для тепловых сетей категория опасности по санитарной классификации не устанавливается, определение размера, и границы санитарно-защитной зоны не требуется.

Предусматривается проведение гидропневматической промывки с последующей дезинфекцией новых тепловых сетей системы теплоснабжения, что соответствует требованиям пунктов 156, 158, 159 санитарных правил № 209 от 16.03.2015 г. «Санитарно-эпидемиологические требования к водоисточникам, местам водозабора для хозяйственно-питьевых целей, хозяйственно-питьевому водоснабжению и местам культурно-бытового водопользования и безопасности водных объектов».

Представлены сведения о сборе, использовании, применении, обезвреживании, транспортировке, хранении и захоронении отходов капитального ремонта, что соответствует требованиям пунктов 4, 8 - 10, 12 - 17 санитарных правил № 187 от 23.04.2018 г. «Санитарно-эпидемиологические требования к сбору, использованию, применению, обезвреживанию, транспортировке, хранению и захоронению отходов производства и потребления».

6.6 Организация строительства

Строительство объекта осуществляется в соответствии с рабочим проектом, действующим законодательством, строительными нормами и правилами, стандартами по безопасности строительной продукции и охране окружающей среды, требованиями СН РК 1.03.00-2011 «Строительное производство. Организация строительства предприятий, зданий и сооружений

Согласно письму заказчика от 07 апреля 2021 года № 16.11.1-20/1063 директивный срок строительства 7,0 месяцев.

Начало строительства запланировано на июнь 2021 года согласно письму заказчика от 07 апреля 2021 года № 16.11.1-20/1062.

6.7 Сметная документация

Сметная документация разработана в соответствии с нормативным документом по определению сметной стоимости строительства в Республике Казахстан, утвержденным приказом Комитета по делам строительства, жилищно-коммунального хозяйства и

управления земельными ресурсами Министерства национальной экономики Республики Казахстан от 14 ноября 2017 года № 249-нқ, на основании государственных сметных нормативов и принятых проектных решений.

Сметная стоимость строительства подлежит утверждению заказчиком в соответствии с Правилами утверждения проектов (технико-экономических обоснований и проектно-сметной документации), предназначенных для строительства объектов за счет бюджетных средств и иных форм государственных инвестиций, утвержденными приказом Министра национальной экономики Республики Казахстан от 02 апреля 2015 года № 304 (зарегистрирован в Реестре государственной регистрации нормативных правовых актов за № 10632), и является основанием для определения лимита средств заказчика (инвестора) на реализацию объектов строительства в соответствии с пунктом 14 Нормативного документа по определению сметной стоимости строительства в Республике Казахстан.

Сметная стоимость строительства подлежит утверждению заказчиком в установленном законодательством порядке.

Сметная документация составлена ресурсным методом с использованием программного комплекса «АВС» (редакция 2020.4) по выпуску сметной документации в текущих ценах 2020 года.

При составлении смет использованы:

ССЦ РК 8.04-08-2020 «Сборники сметных цен в текущем уровне на строительные материалы, изделия и конструкции» 2020 год (Выпуск 3) (17 сборников);

ССЦ РК 8.04-09-2020 «Сборник сметных цен в текущем уровне на инженерное оборудование объектов строительства» 2020 год (Выпуск 3).

сборник сметных цен в текущем уровне 2020 года на эксплуатацию строительных машин и механизмов, СЦЭМ РК 8.04-11-2019;

сборник тарифных ставок в строительстве, СТС РК 8.04-07-2019 на 2020 год;

сборник сметных цен в текущем уровне 2020 года на перевозку грузов для строительства, СЦПГ РК 8.04-12-2019;

сборники укрупненных показателей сметной стоимости конструктивов и видов работ (МАФ) УСН РК 8.02-03-2019;

перечень оборудования, материалов и изделий, с приложением прайс-листов, наименования которых с соответствующими техническими характеристиками отсутствуют в действующей нормативной базе, утвержденный заказчиком 21 апреля 2021 года, согласно пункту 9.3.14 СН РК 1.02-03-2011, пунктам 61, 62, 65, 66, 67 Нормативного документа по определению сметной стоимости строительства в Республике Казахстан, (приказ КДС и ЖКХ МИР РК от 14 ноября 2017 года № 249-нқ).

В сметной стоимости строительства учтены дополнительные затраты:

накладные расходы, определенные в соответствии с Нормативным документом по определению величины накладных расходов и сметной прибыли в строительстве (приложение 2 к приказу от 14 ноября 2017 года № 249-нқ);

сметная прибыль в размере 8 % от суммы прямых затрат и накладных расходов (п. 20, приложение 2 к приказу от 14 ноября 2017 года № 249-нқ);

средства на непредвиденные работы и затраты в размере 2 % от стоимости строительно-монтажных работ по главам 1-9 сметного расчета стоимости строительства (п. 85, приложение 1 к приказу от 14 ноября 2017 года № 249-нқ);

средства на временные здания и сооружения согласно НДЗ РК 8.04-05-2015;

дополнительные затраты при производстве строительно-монтажных работ в зимнее время НДЗ РК 8.04-06-2015;

дефектный акт (09.04.2021 г.).

Сметная стоимость строительства определена в ценах 2020 года. Переход к сметной стоимости строительства на 2021 г. выполнен с учетом норм задела объема инвестиций по годам строительства, прогнозного уровня инфляции, установленного согласно приложению 1 «Прогноз социально-экономического развития Республики Казахстан на 2021-2025 годы», протокол заседания Правительства Республики Казахстан от 25 августа 2020 года № 29.

Налог на добавленную стоимость (НДС) принят в размере, устанавливаемом законодательством Республики Казахстан на период соответствующий периоду строительства, от сметной стоимости строительства.

Экономические показатели по рабочему проекту приведены в таблице 6.3.

Таблица 6.3

Экономические показатели по рабочему проекту

№ п/п	Наименование	Показатель	
		заявленный	рекомендуемый
1	Общая сметная стоимость строительства в ценах 2020 г. на 2021 г., всего, млн. тенге в том числе: СМР оборудование прочие затраты	1 155,327 982,734 - 172,593	1 166,829 891,044 101,544 174,241

7. РЕЗУЛЬТАТЫ ЭКСПЕРТИЗЫ

7.1 Оценка принятых решений

В соответствии с требованиями Правил определения общего порядка отнесения зданий и сооружений к технически и (или) технологически сложным объектам, утвержденными приказом Министерства национальной экономики Республики Казахстан от 28 февраля 2015 года № 165 заказчиком установлен II (нормальный) уровень ответственности.

Рабочий проект разработан в необходимом объеме, в соответствии с заданием на проектирование, исходными данными, техническими условиями и требованиями действующей нормативной документации.

Состав и комплектность представленных материалов соответствуют требованиям СН РК 1.02-03-2011 «Порядок разработки, согласования, утверждения и состав проектной документации на строительство».

Материалы инженерно-геологических изысканий содержат достаточные данные, необходимые для разработки проектной документации.

При разработке рабочего проекта учтены местные природно-климатические и геологические условия площадки строительства.

Рабочий проект с оценкой воздействия на окружающую среду соответствует Экологическому кодексу Республики Казахстан от 09 января 2007 года, Инструкции по проведению оценки воздействия на окружающую среду от 28 июня 2007 года № 204-п.

Рабочий проект соответствует требованиям пунктов 156, 158, 159 санитарных правил (далее – СП) «Санитарно-эпидемиологические требования к водоисточникам, местам водозабора для хозяйственно-питьевых целей, хозяйственно-питьевому водоснабжению и местам культурно-бытового водопользования и безопасности водных объектов», утвержденных приказом Министра национальной экономики Республики Казахстан от 16.03.2015 г. № 209,пунктов 4, 8 - 10, 12 - 17, 55, 92, 142 СП «Санитарно-эпидемиологические требования к сбору, использованию, применению, обезвреживанию,

транспортировке, хранению и захоронению отходов производства и потребления», утвержденных приказом Министра здравоохранения Республики Казахстан от 23.04.2018 г. № 187, пунктов 11 - 18, 105, 106, 108 - 110, 123 - 133, 135, 136, 141 СП «Санитарно-эпидемиологические требования к условиям труда и бытового обслуживания при строительстве, реконструкции, ремонте и вводе, эксплуатации объектов строительства», утвержденных приказом Министра национальной экономики Республики Казахстан от 28.02.2015 г. № 177.

Принятые проектные решения соответствуют государственным нормативным требованиям по санитарной, экологической и пожарной безопасности, обеспечивают надежное функционирование объекта.

Основные технико-экономические показатели по рабочему проекту приведены в таблице 7.1.

Таблица 7.1

Основные технико-экономические показатели по рабочему проекту

№ п/п	Наименование показателя	Ед. изм.	Показатель	
			заявленный	рекомендуемый
1	Протяженность теплосети: подземная надземная	п.м.	1680,0 -	1353,0 94,0
2	Общая сметная стоимость строительства в ценах 2020 г. на 2021 г., всего в том числе: СМР оборудование прочие затраты	млн. тенге	1 155,327 982,734 - 172,593	1 166,829 891,044 101,544 174,241
	в том числе: 2020 год (ПИР) 2021 год (в том числе экспертиза)	млн. тенге		9,967 1 156,862
3	Продолжительность строительства	мес.	7,0	7,0

8. ВЫВОДЫ

8.1. С учетом внесенных изменений и дополнений рабочий проект «Строительство сетей теплоснабжения (перемычка) в микрорайоне «Жас Оркен» в г. Петропавловске СКО» соответствует требованиям нормативных правовых актов и государственных нормативов, действующих в Республике Казахстан, и рекомендуется к утверждению с технико-экономическими показателями, указанными в таблице 7.1.

8.2. Настоящее экспертное заключение выполнено с учетом исходных материалов (данных), утвержденных заказчиком для проектирования, достоверность которых гарантирована КГУ «Отдел строительства, архитектуры и градостроительства акимата города Петропавловска» в соответствии с условиями договора от 20 января 2021 года № 050240007370/210002/00 (2).

8.3. Заказчик при приемке документации по рабочему проекту от проектной организации должен проверить ее на соответствие настоящему экспертному заключению.

8.4. Заказчику при строительстве максимально использовать оборудование, материалы и конструкции отечественных товаропроизводителей.

8. ТҰЖЫРЫМДАР

8.1. Енгізілген өзгерістер мен толықтыруларды ескере отырып, «СҚО Петропавл қаласының «Жас Өркен» ықшам ауданында жылумен жабдықтау желілерін салу (жалғастырғыш)» жұмыс жобасы Қазақстан Республикасында қолданыстағы нормативтік құқықтық актілер мен мемлекеттік нормативтердің талаптарына сәйкес келеді және 7.1-кестеде көрсетілген техникалық-экономикалық көрсеткіштермен бекітуге ұсынылады.

8.2. Осы сараптау қорытындысы жобалау үшін тапсырыс беруші бекіткен бастапқы материалдарды (мәліметтерді) есепке алумен орындалды, олардың дұрыстығына 2021 жылғы 20 қаңтардағы № 050240007370/210002/00 (2) шарттың талаптарына сәйкес «Петропавл қаласы әкімдігінің құрылыс, сәулет және қала құрылысы бөлімі» КММ кепілдік етеді.

8.3. Тапсырыс беруші жобалау ұйымынан жұмыс жобасы бойынша құжаттаманы қабылдап алу кезінде оның осы сараптама қорытындысына сәйкестігін тексерсін.

8.4. Тапсырыс беруші құрылыс салу кезінде отандық тауар өндірушілердің жабдықтарын, материалдарын және конструкцияларын барынша пайдалансын.

Жакупов А.У.

Директор

Филиал РГП "Госэкспертиза" по Северному региону

Радченко Л.В.

Директор департамента

Филиал РГП "Госэкспертиза" по Северному региону

Кирилов Е.Ю.

Начальник производственного отдела

Филиал РГП "Госэкспертиза" по Северному региону

Кожабаева Г.Г.

ведущий специалист (переводчик, делопроизводство, архив)

Филиал РГП "Госэкспертиза" по Северному региону

Некрошевич А.А.

Эксперт

Филиал РГП "Госэкспертиза" по Северному региону

Ахметова И.Б.

Главный специалист по рассмотрению ценовых предложений по сметной документации

Филиал РГП "Госэкспертиза" по Северному региону

Бушуева Л.Н.

Эксперт

Филиал РГП "Госэкспертиза" по Северному региону

Евстафьева Е.П.

Эксперт

Филиал РГП "Госэкспертиза" по Северному региону

Маубасова Б.Ж.

Эксперт

Филиал РГП "Госэкспертиза" по Северному региону

Горбань Я.И.

ведущий специалист (оформление и выдача экспертных заключений)

Филиал РГП "Госэкспертиза" по Северному региону

Конопля С.Н.

Эксперт

Филиал РГП "Госэкспертиза" по Северному региону

Ссылка на окончательную редакцию ПСД

Нөмірі: KZ16VDD00164796

Солтүстік Қазақстан облысының әкімдігі

«Солтүстік Қазақстан облысы акімдігінің табиғи ресурстар және табиғат пайдалануды реттеу басқармасы» коммуналдық мемлекеттік мекемесі

IV санаттағы объектілеріне қоршаған ортаға эмиссияларға рұқсат

Табиғатты пайдаланушының атауы:

«Петропавл қаласы әкімдігінің Құрылыс, сәулет және қала құрылысы бөлімі» коммуналдық мемлекеттік мекемесі 150000, Қазақстан Республикасы, Солтүстік Қазақстан облысы, Петропавл Қ.Ә., Петропавл қ., улица Конституции Казахстана, № 23 үй

(индекс, почтовый адрес)

Жеке сәйкестендіру нөмірі/бизнес-сәйкестендіру нөмірі: 050240007370

Өндірістік объектінің атауы: «СҚО Петропавл қаласының «Жас Өркен» ықшам ауданында жылумен жабдықтау желілерін салу (жалғастырғыш)» ЖЖ

Өндірістік объектінің орналасқан жері:

Солтүстік Қазақстан облысы, Петропавл Қ.Ә., Петропавл қ.

Табиғат пайдаланудың мынадай шарттарын сақтау:

1. Осы IV санаттағы объектілеріне қоршаған ортаға эмиссияларға рұқсаттың (бұдан әрі - IV санаттағы объектілеріне рұқсат) 1 қосымшасына сәйкес есептік және аспаптық жолмен негізінде және/немесе қоршаған ортаға эмиссия нормативтері жобалары, реконструкция немесе қайта құрылатын кәсіпорын объектілері жобаларының қоршаған ортаға әсерді бағалау бөлімдері эмиссия нормативтерінің ингридиенттері бойынша (заттар) мемлекеттік экологиялық сараптаманың оң қортындысы негізінде осы IV санаттағы объектілеріне рұқсатта белгіленген эмиссия (шығарындылар, төгінділер, қалдықтар, күкірт) лимиттерін асырмау.
2. Осы IV санаттағы объектілеріне рұқсатқа 2-қосымшаға сәйкес табиғат пайдалану шарттары.
Ескертпе:
* Осы IV санаттағы объектілеріне рұқсатта белгіленген эмиссиялар лимиттері, жалпы эмиссиялар көлемі және ингредиенттер (заттар) бойынша осы IV санаттағы объектілеріне рұқсат берілген күннен бастап қолданысқа енеді және Қоршаған ортаға эмиссияларға рұқсат беру үшін құжаттардың нысандарын және оларды толтыру тәртібі қағидаларының 22 тармағында көрсетілген формула бойынша есептеледі.
IV санаттағы объектілеріне рұқсат қолданыстағы технологиялардың және осы IV санаттағы объектілеріне рұқсатта көрсетілген табиғат пайдалану шарттары өзгергенге дейін қолданыста болады.
Осы IV санаттағы объектілеріне рұқсаттың 1 жане 2 қосымшалары осы IV санаттағы объектілеріне рұқсаттың ажырамас бөлігі болып табылады.

Басқарма басшысы — Исманов Бейбут Каиркешевич

(жеке қолы) — Тегі, аты, әкесінінің аты (әкесінің аты болған жағдайда)

Берілген орны: Петропавл қ. **Берілген күні:** 23.04.2021 ж.

Қоршаған ортаға эмиссияларға рұқсатқа 1 қосымша

Қоршаған ортаға эмиссиялар лимиттері

Ластайтын заттардың атауы	Қоршаған ортаға эмиссиялар лимиттері	
	грамм/сек	тонна/жыл
1	2	3
Ластаушы заттар шығарындылар лимиттері		
Оның ішінде, барлығы	4,80488412	5,7170520125
Строительство сетей теплоснабжения (перемычка) в микрорайоне «Жас Оркен» в г. Петропавловске СКО	4,80488412	5,7170520125
Оның ішінде ингредиент бойынша:		
Уайт-спирит	0,247151	0,001550856
Бейорганикалық тозаң құрамында кремнийі бар:%-бен 70-20 (қазақстандық кен орындарының цемент өндірісінің шамот, цемент, тозаңы; - балшық балшықты тақтатас, домна қожы, құм, клинкер, күйдірілген цемент тасы, кремнезем күлі ж.т.б.)	3,8236883	5,604720397
Пропан-2-он	0,0722	0,00365
Көміртегі оксиді (көміртегі тотықтары)	0,0047485	0,000271624
Хлорэтилен	0,00000325	0,000000803
Фторлы газтәріздес қосындылар (фторға қайта есептегенде)	0,0008734	0,0000327426
Бейорганикалық аз еритін фторидтер - (алюминий фториді, кальций фториді, натрий гексафторалюминаты)	0,000538	0,000020936
Метилбензол	0,1722	0,0087
Алкандар С12-19 (С-ға аударғанда)	0,0587	0,0577
Азот (IV) диоксиді	0,0040837	0,000223753
Азот (II) оксиді	0,00066447	0,0000364099
Бутилацетат	0,0333	0,001685
Марганец және оның қосындылары (марганец IV оксидіне қайта есептегенде)	0,0051815	0,003482261
Темір (II,III) оксиді	0,039072	0,03002103
диметилбензол (м-, о, п-, изомерлер коспалары)	0,34248	0,0049562
Ластаушы заттар төгінділер лимиттері		
Өндіріс және тұтыну қалдықтарын орналастыру лимиттері		
Күкірт орналастыруға арналған лимиттері		

2 Қосымша қоршаған ортаға эмиссияларға рұқсатқа

Табиғат пайдалану шарттары

Осы рұқсатта белгіленген эмиссия нормативтерін сақтауға міндетті.

Номер: KZ16VDD00164796

Акимат Северо-Казахстанской области

Коммунальное государственное учреждение «Управление природных ресурсов и регулирования природопользования акимата Северо-Казахстанской области»

РАЗРЕШЕНИЕ

на эмиссии в окружающую среду для объектов IV категории

Наименование природопользователя:

Коммунальное государственное учреждение «Отдел строительства, архитектуры и градостроительства акимата города Петропавловска» 150000, Республика Казахстан, Северо-Казахстанская область, Петропавловск Г.А., г.Петропавловск, улица Конституции Казахстана, дом № 23

(индекс, почтовый адрес)

Индивидуальный идентификационный номер/бизнес-идентификационный номер: 050240007370

Наименование производственного объекта: РП «Строительство сетей теплоснабжения (перемычка) в микрорайоне «Жас Оркен» в г. Петропавловске СКО»

Местонахождение производственного объекта:

Северо-Казахстанская область, Петропавловск Г.А., г.Петропавловск

Соблюдать следующие условия природопользования:

1. Не превышать лимиты эмиссий (выбросы, сбросы, отходы, сера), установленные в настоящем Разрешении на эмиссии в окружающую среду для объектов IV категории (далее - Разрешение для объектов IV категории) на основании нормативов эмиссий в окружающую среду, установленные и обоснованные расчетным или инструментальным путем и(или) положительными заключениями государственной экологической экспертизы нормативов эмиссий по ингредиентам (веществам) на проекты нормативов эмиссий в окружающую среду, материалы оценки воздействия в окружающую среду, проекты реконструкции или вновь строящихся объектов предприятий согласно приложению 1 к настоящему Разрешению для объектов IV категории.
2. Условия природопользования согласно приложению 2 к настоящему Разрешению для объектов IV категории.
Примечание:
* Лимиты эмиссий, установленные в настоящем Разрешении для объектов IV категории, по валовым объемам эмиссий и ингредиентам (веществам) действуют на период настоящего Разрешения для объектов IV категории и расчитываются по формуле, указанной в пункте 22 Правил заполнения форм документов для выдачи разрешений на эмиссии в окружающую среду.
Разрешение для объектов IV категории действительно до изменения применямых технологий и условий природопользования, указанных в настоящем Разрешении для объектов IV категории.
Приложения 1 и 2 являются неотъемлемой частью настоящего Разрешения для объектов IV категории.

Руководитель управления Исманов Бейбут Каиркешевич

(подпись) Фамилия, имя, отчество (отчество при наличии)

Место выдачи: г.Петропавловск **Дата выдачи:** 23.04.2021 г.

Приложение № 1 к разрешению на эмиссии в окружающую среду

Лимиты эмиссий в окружающую среду

Наименование загрязняющих веществ	Лимиты эмиссий в окружающую среду	
	г/сек	т/год
1	2	3
Лимиты выбросов загрязняющих веществ		
Всего, из них по площадкам:	4,80488412	5,7170520125
Строительство сетей теплоснабжения (перемычка) в микрорайоне «Жас Оркен» в г. Петропавловске СКО	4,80488412	5,7170520125
в т.ч. по ингредиентам:		
Уайт-спирит	0,247151	0,001550856
Пыль неорганическая, содержащая двуокись кремния в %:70-20 (шамот, цемент, пыль, цементного производства - глина, глинистый сланец доменный шлак, песок, клинкер, зола кремнезем, зола углей казахстанских месторождений)	3,8236883	5,604720397
Пропан-2-он	0,0722	0,00365
Углерод оксид	0,0047485	0,000271624
Хлорэтилен	0,00000325	0,000000803
Фтористые газообразные соединения (в пересчете на фтор):	0,0008734	0,0000327426
Фториды неорганические плохо раст- воримые - (алюминия фторид, кальция фторид, натрия гексафторалюминат)	0,000538	0,000020936
Метилбензол	0,1722	0,0087
Алканы С12-19/в пересчете на С/	0,0587	0,0577
Азота (IV) диоксид	0,0040837	0,000223753
Азот (II) оксид	0,00066447	0,0000364099
Бутилацетат	0,0333	0,001685
Марганец и его соединения (в пересчете на марганец (IV) оксид)	0,0051815	0,003482261
Железо (II, III) оксиды	0,039072	0,03002103
Диметилбензол (смесь о-,м-, п- изомеров)	0,34248	0,0049562
Лимиты сбросов загрязняющих веществ		
Лимиты на размещение отходов производства и потребления		
Лимиты на размещение серы		

Приложение № 2 к разрешению
на эмиссии в окружающую среду

Условия природопользования

Соблюдать нормативы эмиссии, установленные настоящим разрешением.

"Солтүстік Қазақстан облысы әкімдігінің мемлекеттік сәулет-құрылыс бақылау және лицензиялау басқармасы" коммуналдық мемлекеттік мекемесі

Коммунальное государственное учреждение "Управление государственного архитектурно -строительного контроля и лицензирования акимата Северо -Казахстанской области"

Солтүстік Қазақстан облысының әкімдігі

Акимат Северо-Казахстанской области

Петропавл Қ.Ә., Петропавл қ.

Петропавловск Г.А., г.Петропавловск

қызметті немесе белгілі бір іс-қимылды жүзеге асыру басталғаны немесе тоқтатылғаны туралы хабарламаны қабылдау туралы
ТАЛОН

Осымен, «Петропавл қаласы әкімдігінің Құрылыс, сәулет және қала құрылысы бөлімі» коммуналдық мемлекеттік мекемесі, 050240007370
(заңды тұлғаның толық атауы, бизнес-сәйкестендіру нөмірі/жеке тұлғаның тегі, аты, әкесінің аты (болған жағдайда), жеке сәйкестендіру нөмірі)

"Строительство сетей теплоснабжения (перемычка) в микрорайоне "Жас Оркен" в г. Петропавловске СКО", ,Республика Казахстан, Северо-Казахстанская область, Петропавловск Г.А., г.Петропавловск ,, , , **Құрылыс-монтаждау жұмыстарының басталғаны туралы хабарлама** бойынша белгілі бір іс-қимылды жүзеге асыруды бастағаны туралы хабарлайды

(қызметтің немесе әрекеттің атауы)

Қабылдайтын ұйымның атауы "Солтүстік Қазақстан облысы әкімдігінің мемлекеттік сәулет-құрылыс бақылау және лицензиялау басқармасы" коммуналдық мемлекеттік мекемесі

Хабарламаның тіркелген кіріс нөмірі: KZ46REA00240601

Ескертуді алған күні мен уақыты: 09.09.2021 17:07

(заңды тұлғаның толық атауы, бизнес-сәйкестендіру нөмірі/жеке тұлғаның тегі, аты, әкесінің аты (болған жағдайда), жеке сәйкестендіру нөмірі)

Бұл құжат ҚР 2003 жылдағы 7 қаңтардағы «Электронды құжат және электронды сандық қол қою» туралы заңның 7 бабы, 1 тармағына сәйкес қағаз бетіндегі заңмен тең. Электрондық құжат www.elicense.kz порталында құрылған.Электрондық құжат түпнұсқасын www.elicense.kz порталында тексере аласыз.
Данный документ согласно пункту 1 статьи 7 ЗРК от 7 января 2003 года «Об электронном документе и электронной цифровой подписи» равнозначен документу на бумажном носителе. Электронный документ сформирован на портале www.elicense.kz. Проверить подлинность электронного документа вы можете на портале www.elicense.kz.

"Солтүстік Қазақстан облысы әкімдігінің мемлекеттік сәулет-құрылыс бақылау және лицензиялау басқармасы" коммуналдық мемлекеттік мекемесі

Коммунальное государственное учреждение "Управление государственного архитектурно -строительного контроля и лицензирования акимата Северо -Казахстанской области"

Солтүстік Қазақстан облысының әкімдігі

Акимат Северо-Казахстанской области

Петропавл Қ.Ә., Петропавл қ.

Петропавловск Г.А., г.Петропавловск

Талон

о приеме уведомления о начале или прекращении осуществления деятельности или определенных действий

Настоящим, Коммунальное государственное учреждение «Отдел строительства, архитектуры и градостроительства акимата города Петропавловска», 050240007370

(полное наименование юридического лица, бизнес-идентификационный номер, фамилия, имя, отчество (в случае наличия) физического лица, индивидуальный идентификационный номер)

уведомляет о:

начале осуществления определенного действия по **Уведомление о начале строительно-монтажных работ**, "Строительство сетей теплоснабжения (перемычка) в микрорайоне "Жас Оркен" в г. Петропавловске СКО", ,Республика Казахстан, Северо-Казахстанская область, Петропавловск Г. А., г.Петропавловск,, , , ,

(указывается наименование деятельности или действия)

Наименование принимающей организации Коммунальное государственное учреждение "Управление государственного архитектурно-строительного контроля и лицензирования акимата Северо-Казахстанской области"

Входящий регистрационный номер уведомления: KZ46REA00240601

Дата и время приема уведомления: 09.09.2021 17:07

(полное наименование юридического лица, бизнес-идентификационный номер, фамилия, имя, отчество (в случае наличия) физического лица, индивидуальный идентификационный номер)

Бұл құжат ҚР 2003 жылдың 7 қаңтарындағы «Электронды құжат және электронды сандық қол қою» туралы заңның 7 бабы, 1 тармағына сәйкес қағаз бетіндегі заңмен тең. Электрондық құжат www.elicense.kz порталында құрылған.Электрондық құжат түпнұсқасын www.elicense.kz порталында тексере аласыз.
Данный документ согласно пункту 1 статьи 7 ЗРК от 7 января 2003 года «Об электронном документе и электронной цифровой подписи» равнозначен документу на бумажном носителе. Электронный документ сформирован на портале www.elicense.kz. Проверить подлинность электронного документа вы можете на портале www.elicense.kz.

Бұл құжат ҚР 2003 жылдың 7 қаңтарындағы «Электронды құжат және электронды сандық қол қою» туралы заңның 7 бабы, 1 тармағына сәйкес қағаз бетіндегі заңмен тең.
Электрондық құжат www.elicense.kz порталында құрылған.Электрондық құжат түпнұсқасын www.elicense.kz порталында тексере аласыз.
Данный документ согласно пункту 1 статьи 7 ЗРК от 7 января 2003 года «Об электронном документе и электронной цифровой подписи» равнозначен документу на бумажном носителе. Электронный документ сформирован на портале www.elicense.kz. Проверить подлинность электронного документа вы можете на портале www.elicense.kz.

"Солтүстік Қазақстан облысы әкімдігінің мемлекеттік сәулет-құрылыс бақылау және лицензиялау басқармасы" коммуналдық мемлекеттік мекемесі

Коммунальное государственное учреждение "Управление государственного архитектурно -строительного контроля и лицензирования акимата Северо -Казахстанской области"

Солтүстік Қазақстан облысының әкімдігі

Акимат Северо-Казахстанской области

Петропавл Қ.Ә., Петропавл қ.

Петропавловск Г.А., г.Петропавловск

қызметті немесе белгілі бір іс-қимылды жүзеге асыру басталғаны немесе тоқтатылғаны туралы хабарламаны қабылдау туралы
ТАЛОН

Осымен, «Петропавл қаласы әкімдігінің Құрылыс, сәулет және қала құрылысы бөлімі» коммуналдық мемлекеттік мекемесі, 050240007370
(заңды тұлғаның толық атауы, бизнес-сәйкестендіру нөмірі/жеке тұлғаның тегі, аты, әкесінің аты (болған жағдайда), жеке сәйкестендіру нөмірі)

"Строительство сетей теплоснабжения (перемычка) в микрорайоне "Жас Оркен" в г. Петропавловске СКО" (пролонгация), ,Республика Казахстан, Северо-Казахстанская область, Петропавловск Г.А., г. Петропавловск,, , , **,Құрылыс-монтаждау жұмыстарының басталғаны туралы хабарлама** бойынша белгілі бір іс-қимылды жүзеге асыруды бастағаны туралы хабарлайды

(қызметтің немесе әрекеттің атауы)

Қабылдайтын ұйымның атауы "Солтүстік Қазақстан облысы әкімдігінің мемлекеттік сәулет-құрылыс бақылау және лицензиялау басқармасы" коммуналдық мемлекеттік мекемесі

Хабарламаның тіркелген кіріс нөмірі: KZ27REA00308261

Ескертуді алған күні мен уақыты: 01.12.2022 10:24

(заңды тұлғаның толық атауы, бизнес-сәйкестендіру нөмірі/жеке тұлғаның тегі, аты, әкесінің аты (болған жағдайда), жеке сәйкестендіру нөмірі)

Бұл құжат ҚР 2003 жылдың 7 қаңтарындағы «Электронды құжат және электронды сандық қол қою» туралы заңның 7 бабы, 1 тармағына сәйкес қағаз бетіндегі заңмен тең.
Электрондық құжат www.elicense.kz порталында құрылған.Электрондық құжат түпнұсқасын www.elicense.kz порталында тексере аласыз.
Данный документ согласно пункту 1 статьи 7 ЗРК от 7 января 2003 года «Об электронном документе и электронной цифровой подписи» равнозначен документу на бумажном носителе. Электронный документ сформирован на портале www.elicense.kz. Проверить подлинность электронного документа вы можете на портале www.elicense.kz.

"Солтүстік Қазақстан облысы әкімдігінің мемлекеттік сәулет-құрылыс бақылау және лицензиялау басқармасы" коммуналдық мемлекеттік мекемесі

Коммунальное государственное учреждение "Управление государственного архитектурно -строительного контроля и лицензирования акимата Северо -Казахстанской области"

Петропавл Қ.Ә., Петропавл қ.

Петропавловск Г.А., г.Петропавловск

Уведомление о начале производства строительно-монтажных работ

KZ27REA00308261 30.11.2022

1. По строительству нового объекта: Главному государственному строительному инспектору Республики Казахстан (области, города республиканского значения, столицы)

Кушербаев Б.С.

(фамилия, имя, отчество (в случае наличия)

От заказчика (застройщика) КГУ "Отдел строительство, архитектуры и градостроительства акимата г. Петропавловска", 150000, г. Петропавловск, г. Петропавловск, СКО, ул. Конституции Казахстана, 23, 8 7152 46 59 56

(фамилия, имя, отчество (в случае наличия) – для физических лиц, наименование организации – для юридических лиц, почтовый индекс, область, город, район, населенный пункт, наименование улицы, номер дома/здания (стационарного помещения) и номер телефона)

Настоящим уведомляю о начале производства строительно-монтажных работ на объекте "Строительство сетей теплоснабжения (перемычка) в микрорайоне "Жас Оркен" в г. Петропавловске СКО" (пролонгация) Республика Казахстан, Северо-Казахстанская область, Петропавловск Г.А., г.Петропавловск

(наименование и месторасположение объекта)

Начало строительства 09.09.2022 года.

Срок ввода в эксплуатацию 30.06.2023 **года.**

Источник финансирования Республиканский бюджет

При этом сообщаю:

1. Решение о предоставлении соответствующего права на землю выдано акимат города Петропавловска, СКО

(наименование местного исполнительного органа)

от 13.11.2020 **года №** 1165.

2. Проектная (проектно-сметная) документация на строительство объекта разработана (наименование проектной организации, № лицензии, дата получения, стадийность проектирования)и утверждена ТОО " Севгражданпроект", 12013109, 31.08.2012 г., Рабочий проект, КГУ "Отдел строительства, архитектуры и градостроительства акимата города Петропавловска", № 124 от 04.05.2021 года

(наименование организации, № и дата приказа)

3. Положительное заключение экспертизы (в случае обязательности проведения экспертизы) выдано от 30.04.2021, Государственная, Радченко Людмила Владимировна, 46-95-89, KZ45VJE00044298, , РГП "Госэкспертиза"

(вид экспертизы, фамилия, имя, отчество (в случае наличия), телефон и № аттестата эксперта и наименование, почтовый адрес и телефон организации, имеющей в своем составе аттестованного эксперта, выполнившего экспертизу)

4. Объект относится к второй – нормальный уровню ответственности.

(первый – повышенный, второй – нормальный или третий – пониженный)

5. Срок нормативной продолжительности строительства, утвержденной в составе проектной (проектно-сметной) документации 7 месяца (-ев).

6. Работы будут производиться подрядным способом

ТОО "АСТАНАИЖКОМСТРОЙ" - Лицензия:17014465, 15.08.2017, I, Республика Казахстан, (Х)г.Нур-Султан, (Х)район "Алматы", А. Токпанова, 10, 87172302881

(наименование организации, осуществляющей строительство, адрес, телефон, № лицензии, дата получения)

на основании договора подряда от 12.08.2021 года № 120.

7. Решение на соответствующие этапы строительства в режиме экспертного сопровождения (в случае, если предусмотрено поэтапное строительство) выдано от года № .

8. Ответственным лицом от заказчика приказом № 226 от 31.08.2021 года назначен Рахимжанов Ермек Сабиржанович, главный специалист

(фамилия, имя, отчество (в случае наличия), должность)

имеющий образование Казахский университет путей сообщения, 2016, бакалавр техники и технологий

(наименование учебного заведения, год окончания, специальность)

Бұл құжат ҚР 2003 жылдың 7 қаңтарындағы «Электронды құжат және электронды сандық қол қою» туралы заңның 7 бабы, 1 тармағына сәйкес қағаз бетіндегі заңмен тең.

Данный документ согласно пункту 1 статьи 7 ЗРК от 7 января 2003 года "Об электронном документе и электронной цифровой подписи" равнозначен документу на бумажном носителе.

9. Ответственным лицом по строительству от генерального подрядчика приказом № 76/П от 31.08.2021 0:00:00 года назначен Морозов Александр Иванович , начальник участка,

(фамилия, имя, отчество (в случае наличия), должность, наименование организации)

имеющий образование Целиноградский инженерно-строительный институт, 1985 г., водоснабжение и канализация

(наименование учебного заведения, год окончания, специальность)

и стаж работы в строительстве 35 **лет, прошедший обучение и имеющий действующее удостоверение по курсу «Сейсмостойкое строительство» (в случае строительства в сейсмических районах)**

(номер удостоверения, кем выдано или продлено)

10. Авторский надзор будет осуществляться (необходимые подпункты заполнить):

1) разработчиком проекта ТОО "Севгражданпроект", 12013109, 31.08.2012 0:00:00 , Республика Казахстан, Северо-Казахстанская область, Петропавловск Г.А., г.Петропавловск , Ауэзова , 154 , 465295

(наименование организации, № лицензии, дата получения, адрес и телефон)

в лице Макашев А.М. , главный инженер проекта

(фамилия, имя, отчество (в случае наличия), должность)

в соответствии с приказом от 25.08.2021 0:00:00 года № 22;

2) организацией

(наименование организации, адрес и телефон)

имеющей в своем составе аттестованного (-ых) эксперта (-ов)

№ _____ от _____ г.

(фамилия, имя, отчество (в случае наличия) эксперта, № и дата получения аттестата)

в соответствии с договором от _____ года № _____;

3) экспертом от

(фамилия, имя, отчество (в случае наличия) эксперта, № и дата получения аттестата, адрес и телефон)

в соответствии с договором от _____ года № _____.

11. Технический надзор будет осуществляться (необходимые подпункты заполнить):

1) заказчиком самостоятельно, имеющим в своем штате аттестованного (-ых) эксперта (-ов)

(фамилия, имя, отчество (в случае наличия) эксперта, № и дата получения аттестата)

назначенного (-ых) приказом от _____ года № ____,

2) организацией ТОО "АДС САПА" , Республика Казахстан, (Х)г.Нур-Султан, (Х)район "Алматы" , Момышулы , 6/1

(наименование организации, адрес и телефон)

имеющей в своем составе аттестованного (-ых) эксперта (-ов)

Шортаев Бауржан Берикович KZ50VJE00031986 от 03.11.2017 0:00:00

(фамилия, имя, отчество (в случае наличия) эксперта, № и дата получения аттестата)

в соответствии с договором от 10.08.2021 0:00:00 № 122,

3) экспертом №_____ от ____

(фамилия, имя, отчество (в случае наличия) эксперта, № и дата получения аттестата, адрес и телефон)

в соответствии с договором от _____ года № _____

12. Обо всех изменениях, связанных с приведенными в настоящем уведомлении сведениями, обязуюсь своевременно сообщать в органы государственного архитектурно-строительного контроля и надзора.

13. Подавая данное уведомление, подтверждаю:

1) все указанные данные являются официальными, и на них может быть направлена любая информация по вопросам осуществления деятельности или отдельных действий;

2) прилагаемые документы соответствуют действительности и являются действительными;

3) соблюдение требований законодательства Республики Казахстан, обязательных для исполнения до начала осуществления строительно-монтажных работ.

14. Осведомлены, что за нарушение строительных норм и требований законодательства в сфере архитектуры, градостроительства и строительства и утвержденного проекта при осуществлении строительно-монтажных работ будем нести ответственность в соответствии с Кодексом Республики Казахстан об административных правонарушениях.

Осы құжат «Электронды құжат және электрондық цифрлық қолтаңба туралы» Қазақстан Республикасының 2003 жылғы 7 қаңтардағы Заңы 7 бабының 1 тармағына сәйкес қағаз тасығыштағы құжатпен маңызы бірдей.
Данный документ согласно пункту 1 статьи 7 ЗРК от 7 января 2003 года "Об электронном документе и электронной цифровой подписи" равнозначен документу на бумажном носителе.

"Солтүстік Қазақстан облысы әкімдігінің мемлекеттік сәулет-құрылыс бақылау және лицензиялау басқармасы" коммуналдық мемлекеттік мекемесі

Коммунальное государственное учреждение "Управление государственного архитектурно -строительного контроля и лицензирования акимата Северо -Казахстанской области"

Солтүстік Қазақстан облысының әкімдігі

Акимат Северо-Казахстанской области

Петропавл Қ.Ә., Петропавл қ.

Петропавловск Г.А., г.Петропавловск

Талон

о приеме уведомления о начале или прекращении осуществления деятельности или определенных действий

Настоящим, Коммунальное государственное учреждение «Отдел строительства, архитектуры и градостроительства акимата города Петропавловска», 050240007370

(полное наименование юридического лица, бизнес-идентификационный номер, фамилия, имя, отчество (в случае наличия) физического лица, индивидуальный идентификационный номер)

уведомляет о:

начале осуществления определенного действия по **Уведомление о начале строительно-монтажных работ**, "Строительство сетей теплоснабжения (перемычка) в микрорайоне "Жас Оркен" в г. Петропавловске СКО", ,Республика Казахстан, Северо-Казахстанская область, Петропавловск Г. А., г.Петропавловск,, , , ,

(указывается наименование деятельности или действия)

Наименование принимающей организации Коммунальное государственное учреждение "Управление государственного архитектурно-строительного контроля и лицензирования акимата Северо-Казахстанской области"

Входящий регистрационный номер уведомления: KZ73REA00268245

Дата и время приема уведомления: 31.03.2022 18:34

(полное наименование юридического лица, бизнес-идентификационный номер, фамилия, имя, отчество (в случае наличия) физического лица, индивидуальный идентификационный номер)

Бұл құжат ҚР 2003 жылдың 7 қаңтарындағы «Электронды құжат және электронды сандық қол қою» туралы заңның 7 бабы, 1 тармағына сәйкес қағаз бетіндегі заңмен тең. Электрондық құжат www.elicense.kz порталында құрылған.Электрондық құжат түпнұсқасын www.elicense.kz порталында тексере аласыз.
Данный документ согласно пункту 1 статьи 7 ЗРК от 7 января 2003 года «Об электронном документе и электронной цифровой подписи» равнозначен документу на бумажном носителе. Электронный документ сформирован на портале www.elicense.kz. Проверить подлинность электронного документа вы можете на портале www.elicense.kz.

Бұл құжат ҚР 2003 жылдың 7 қаңтарындағы «Электронды құжат және электронды сандық қол қою» туралы заңның 7 бабы, 1 тармағына сәйкес қағаз бетіндегі заңмен тең.
Электрондық құжат www.elicense.kz порталында құрылған.Электрондық құжат түпнұсқасын www.elicense.kz порталында тексере аласыз.
Данный документ согласно пункту 1 статьи 7 ЗРК от 7 января 2003 года «Об электронном документе и электронной цифровой подписи» равнозначен документу на бумажном носителе. Электронный документ сформирован на портале www.elicense.kz. Проверить подлинность электронного документа вы можете на портале www.elicense.kz.

"Солтүстік Қазақстан облысы әкімдігінің мемлекеттік сәулет-құрылыс бақылау және лицензиялау басқармасы" коммуналдық мемлекеттік мекемесі

Коммунальное государственное учреждение "Управление государственного архитектурно -строительного контроля и лицензирования акимата Северо -Казахстанской области"

Солтүстік Қазақстан облысының әкімдігі

Акимат Северо-Казахстанской области

Петропавл Қ.Ә., Петропавл қ.

Петропавловск Г.А., г.Петропавловск

қызметті немесе белгілі бір іс-қимылды жүзеге асыру басталғаны немесе тоқтатылғаны туралы хабарламаны қабылдау туралы
ТАЛОН

Осымен, «Петропавл қаласы әкімдігінің Құрылыс, сәулет және қала құрылысы бөлімі» коммуналдық мемлекеттік мекемесі, 050240007370
(заңды тұлғаның толық атауы, бизнес-сәйкестендіру нөмірі/жеке тұлғаның тегі, аты, әкесінің аты (болған жағдайда), жеке сәйкестендіру нөмірі)

"Строительство сетей теплоснабжения (перемычка) в микрорайоне "Жас Оркен" в г. Петропавловске СКО", ,Республика Казахстан, Северо-Казахстанская область, Петропавловск Г.А., г.Петропавловск ,, , , **Құрылыс-монтаждау жұмыстарының басталғаны туралы хабарлама** бойынша белгілі бір іс -қимылды жүзеге асыруды бастағаны туралы хабарлайды

(қызметтің немесе әрекеттің атауы)

Қабылдайтын ұйымның атауы "Солтүстік Қазақстан облысы әкімдігінің мемлекеттік сәулет-құрылыс бақылау және лицензиялау басқармасы" коммуналдық мемлекеттік мекемесі

Хабарламаның тіркелген кіріс нөмірі: KZ73REA00268245

Ескертуді алған күні мен уақыты: 31.03.2022 18:34

(заңды тұлғаның толық атауы, бизнес-сәйкестендіру нөмірі/жеке тұлғаның тегі, аты, әкесінің аты (болған жағдайда), жеке сәйкестендіру нөмірі)

Бұл құжат ҚР ЕРЕЖ-нің 7 тарауындағы «Электронды құжат және электронды сандық қол қою» туралы заңның 7 бабы, 1 тармағына сәйкес қағаз бетіндегі заңмен тең.
Электрондық құжат www.elicense.kz порталында құрылған.Электрондық құжат түпнұсқасын www.elicense.kz порталында тексере аласыз.
Данный документ согласно пункту 1 статьи 7 ЗРК от 7 января 2003 года «Об электронном документе и электронной цифровой подписи» равнозначен документу на бумажном носителе. Электронный документ сформирован на портале www.elicense.kz. Проверить подлинность электронного документа вы можете на портале www.elicense.kz.

"Солтүстік Қазақстан облысы әкімдігінің мемлекеттік сәулет-құрылыс бақылау және лицензиялау басқармасы" коммуналдық мемлекеттік мекемесі

Коммунальное государственное учреждение "Управление государственного архитектурно -строительного контроля и лицензирования акимата Северо -Казахстанской области"

Солтүстік Қазақстан облысының әкімдігі

Акимат Северо-Казахстанской области

Петропавл Қ.Ә., Петропавл қ.

Петропавловск Г.А., г.Петропавловск

Талон

о приеме уведомления о начале или прекращении осуществления деятельности или определенных действий

Настоящим, Коммунальное государственное учреждение «Отдел строительства, архитектуры и градостроительства акимата города Петропавловска», 050240007370

(полное наименование юридического лица, бизнес-идентификационный номер, фамилия, имя, отчество (в случае наличия) физического лица, индивидуальный идентификационный номер)

уведомляет о:

начале осуществления определенного действия по **Уведомление о начале строительно-монтажных работ**, "Строительство сетей теплоснабжения (перемычка) в микрорайоне "Жас Оркен" в г. Петропавловске СКО", 150000,Республика Казахстан, Северо-Казахстанская область, Петропавловск Г.А., г.Петропавловск,, , , ,

(указывается наименование деятельности или действия)

Наименование принимающей организации Коммунальное государственное учреждение "Управление государственного архитектурно-строительного контроля и лицензирования акимата Северо-Казахстанской области"

Входящий регистрационный номер уведомления: KZ77REA00340244

Дата и время приема уведомления: 04.07.2023 16:20

(полное наименование юридического лица, бизнес-идентификационный номер, фамилия, имя, отчество (в случае наличия) физического лица, индивидуальный идентификационный номер)

Бұл құжат ҚР 2003 жылдың 7 қаңтарындағы «Электронды құжат және электронды сандық қол қою» туралы заңның 7 бабы, 1 тармағына сәйкес қағаз бетіндегі заңмен тең. Электрондық құжат www.elicense.kz порталында құрылған.Электрондық құжат түпнұсқасын www.elicense.kz порталында тексере аласыз.
Данный документ согласно пункту 1 статьи 7 ЗРК от 7 января 2003 года «Об электронном документе и электронной цифровой подписи» равнозначен документу на бумажном носителе. Электронный документ сформирован на портале www.elicense.kz. Проверить подлинность электронного документа вы можете на портале www.elicense.kz.

Бұл құжат ҚР 2003 жылдың 7 қаңтарындағы «Электронды құжат және электронды сандық қол қою» туралы заңның 7 бабы, 1 тармағына сәйкес қағаз бетіндегі заңмен тең.
Электрондық құжат www.elicense.kz порталында құрылған.Электрондық құжат түпнұсқасын www.elicense.kz порталында тексере аласыз.
Данный документ согласно пункту 1 статьи 7 ЗРК от 7 января 2003 года «Об электронном документе и электронной цифровой подписи» равнозначен документу на бумажном носителе. Электронный документ сформирован на портале www.elicense.kz. Проверить подлинность электронного документа вы можете на портале www.elicense.kz.

"Солтүстік Қазақстан облысы әкімдігінің мемлекеттік сәулет-құрылыс бақылау және лицензиялау басқармасы" коммуналдық мемлекеттік мекемесі

Коммунальное государственное учреждение "Управление государственного архитектурно -строительного контроля и лицензирования акимата Северо -Казахстанской области"

Солтүстік Қазақстан облысының әкімдігі

Акимат Северо-Казахстанской области

Петропавл Қ.Ә., Петропавл қ.

Петропавловск Г.А., г.Петропавловск

қызметті немесе белгілі бір іс-қимылды жүзеге асыру басталғаны немесе тоқтатылғаны туралы хабарламаны қабылдау туралы
ТАЛОН

Осымен, «Петропавл қаласы әкімдігінің Құрылыс, сәулет және қала құрылысы бөлімі» коммуналдық мемлекеттік мекемесі, 050240007370
(заңды тұлғаның толық атауы, бизнес-сәйкестендіру нөмірі/жеке тұлғаның тегі, аты, әкесінің аты (болған жағдайда), жеке сәйкестендіру нөмірі)

"Строительство сетей теплоснабжения (перемычка) в микрорайоне "Жас Оркен" в г. Петропавловске СКО", 150000,Республика Казахстан, Северо-Казахстанская область, Петропавловск Г.А., г. Петропавловск,, , , **Құрылыс-монтаждау жұмыстарының басталғаны туралы хабарлама** бойынша белгілі бір іс-қимылды жүзеге асыруды бастағаны туралы хабарлайды

(қызметтің немесе әрекеттің атауы)

Қабылдайтын ұйымның атауы "Солтүстік Қазақстан облысы әкімдігінің мемлекеттік сәулет-құрылыс бақылау және лицензиялау басқармасы" коммуналдық мемлекеттік мекемесі

Хабарламаның тіркелген кіріс нөмірі: KZ77REA00340244

Ескертуді алған күні мен уақыты: 04.07.2023 16:20

(заңды тұлғаның толық атауы, бизнес-сәйкестендіру нөмірі/жеке тұлғаның тегі, аты, әкесінің аты (болған жағдайда), жеке сәйкестендіру нөмірі)

Бұл құжат ҚР 2003 жылдың 7 қаңтарындағы «Электронды құжат және электронды сандық қол қою» туралы заңның 7 бабы, 1 тармағына сәйкес қағаз бетіндегі заңмен тең.
Электрондық құжат www.elicense.kz порталында құрылған.Электрондық құжат түпнұсқасын www.elicense.kz порталында тексере аласыз.
Данный документ согласно пункту 1 статьи 7 ЗРК от 7 января 2003 года «Об электронном документе и электронной цифровой подписи» равнозначен документу на бумажном носителе. Электронный документ сформирован на портале www.elicense.kz. Проверить подлинность электронного документа вы можете на портале www.elicense.kz.