«СОГЛАСОВАНО»

Директор ТОО «Актобе КапСтрой»

_____ Иргалиев Р.Д

« 5» мая 2025 г.

«УТВЕРЖДАЮ»

ГУ «Хромтауский районный отдел архитектуры, градостроительства и строительства »

Руководитель отдела

_____ Аманшиев А.Ж.

« 5» мая 2025 г.

ПРАЙС ЛИСТЫ

Использованные при составленнии сметной

документации по объекту: РП «Капитальный ремонт пожарной части города Хромтау Хромтауского района Актюбинской области».

Актобе – 2025 г

ГУ «Хромтауский районный отдел архитектуры,
градостроительства и строительства »
Руководитель
отдела .
_____ Аманшиев А.Ж.
« 5 » мая 2025

Дополнение к заданию на проектирование (Приложение 1) по объекту: «Капитальный ремонт пожарной части города Хромтау Хромтауского района Актюбинской области».

№ п.п	Перечень основных данных и требований	Содержание основных данных и требований
1	Рабочий проект	Дополнить. Стоимость оборудования, материалов и изделий принять согласно приложений №1

Директор
ТОО «Актобе КапСтрой» Иргалиев Р.Д

«УТВЕРЖДАЮ»
ГУ «Хромтауский районный отдел архитектуры,
градостроительства и строительства »
Руководитель отдела
_____ Аманшиев А.Ж
5 мая 2025 г.

Наименование: «Капитальный ремонт пожарной части города Хромтау Хромтауского района Актюбинской области»

Перечень материалов, изделий, конструкций и оборудования, принятых по ценовым предложениям

Составлен в текущих ценах на 18.04.2024 г.

№ п.п	Наименование оборудования, Материала, изделия, конструкции	Тип марка, размеры, стандарт	Единица измерения	Кол-во	Выбранный вариант				
					Стоимость по прайс-листу		Сведения По НДС (с НДС, без НДС)	Поставщик (дистри-бьютор), страна происх.	№ прайс -листа
					За единицу измерения				
					в валюта	в тенге			
Материалы :									
1	2	3	4	5	6		7	8	9
	Блочного автоматизированного теплового пункта БТПА- 0,078/0,057		шт	1		13 806 375	с НДС	ТОО "Акватория -Актобе"	1

2	Система удаления выхлопных газов со скользящим SBT-6-125		шт	1		1 831 032,29	без НДС	ТОО «СовПлим»	
3	Ограничитель пневмозахвата (грабера) GS-125/SP		шт	1		15 362,24	без НДС	ТОО «СовПлим»	
4	Заслонка автоматическая AD-125		шт	1		166 058,46	без НДС	ТОО «СовПлим»	
5	Пульт управления заслонкой ICE-LC		шт	1		131 676,31	без НДС	ТОО «СовПлим»	
6	Датчик давления (аналог 98058, PS-500)LF32-05		шт	1		20 995,06	без НДС	ТОО «СовПлим»	
7	Автоматический аппарат для управ-ления центральным вентилятором PCU-1000		шт	1		475 497,78	без НДС	ТОО «СовПлим»	
8	Вентилятор радиальныйFUK-4700		шт	1		454 283,28	без НДС	ТОО «СовПлим»	
9	Автомат защиты двигателя NS2-25X4-6,3A (2,2кВт)495184/gv2p10-pro		шт	1		19 224,75	без НДС	ТОО «СовПлим»	
10	Напорный переходник		шт	1		44 623,64	без НДС	ТОО	

	для вентилято-ровOL5-315							«СовПлим»	
11	Трубка нейлоновая TS0806BU(SMC) (аналог код 17807)dнар=8 мм		шт	1		427,95	без НДС	ТОО «СовПлим»	
12	Быстроразъемный тройник (код ана-лога 135596)KQ2T08-00		шт	1		578,07	без НДС	ТОО «СовПлим»	
13	Прямое быстроразъемное соедине-ниеKQ2H08-02S		шт	1		510,82	без НДС	ТОО «СовПлим»	
14	Компрессор сресивером 50л 1,5кВт230В		шт	1		205 957,56	без НДС	ТОО «СовПлим»	

Директор ТОО "Актобе КапСтрой" Иргалиев Р.Д

Главный инженер проекта Сарсенгалиев К.С

Сметчик Кужахметова О

АКВАТОРИЯ-АКТОБЕ

Жауапкершілігі Шектеулі серіктестігі
030006, Қазақстан Республикасы, Ақтөбе қаласы, Асау-Барак к., 55а
тел: 8 (7132) 21-29-17, 21-90-68
E-mail: akva_aktobe@mail.ru
www. aqua-a.kz

АКВАТОРИЯ-АКТОБЕ

Товарищество с Ограниченной Ответственностью
030006, Республика Казахстан, г. Актобе,ул Асау-Барака,55а
тел: 8 (7132) 21-29-17, 21-90-68
E-mail: akva_aktobe@mail.ru
www. aqua-a.kz

Технико – коммерческое предложение

Исх. №379
26.05.2025 г.
Заинтересованному лицу

ТОО «Акватория-Актобе» является одной из первых отечественных компаний производителей в области тепло и водоснабжения на территории Республики Казахстан.
Благодарим Вас за обращение в компанию «Акватория-Актобе» и рады представить наше предложение.

На Ваш запрос, о поставке блочного автоматизированного теплового пункта сообщаем, что ТОО «Акватория-Актобе» имеет возможность изготовления и поставки блочного автоматизированного теплового пункта БТПА-0,078/0,057/-- полной заводской готовности по СТ ТОО 40278107-03-2011 стоимостью 13 806 375 (*тринадцать миллионов восемьсот шесть тысяч триста семьдесят пять)* тенге, со следующими характеристиками:

1.	**Наименование объекта:** «Капремонт пожарной части в г.Хромтау Актюбинской области»	
	Расчетные тепловые нагрузки:	
	– на отопление	– 91 кВт/ 78 260 Ккал/час
	– на ГВС	– 66,44 кВт/ 57 138 Ккал/час
	– на вентиляцию	– отсутствует
2.	**Схемы исполнения узлов БТПА:**	
	– отопление	– зависимая
	– ГВС	– открытая
	– вентиляция	– отсутствует
3.	**Наличие узла учета тепла**	– включен в состав БТПА
4.	**Наличие погодного регулирования**	– включен в состав БТПА
5.	**Температурный график тепловых сетей**	– 95-70°С
6.	**Расчетный параметры внутренних систем:**	
	– отопление	– 90-70°С
	– ГВС	– 60-44°С
	– вентиляция	– отсутствует

Примечание: Коммерческое предложение на изготовление, поставку, запуск.
Цены указаны: с учетом НДС 12%, пошлин и действительны с условием доставки до склада г. Актобе.
Порядок оплаты: по договоренности.
Срок поставки оборудования: по договоренности.
Курс на момент выставления коммерческого предложения:
Цена может быть изменена в зависимости от курса евро или рубля Национального банка РК.
Данное коммерческое предложение действительно в течении 3 (трёх) календарных дней.
Оборудование: Запорная арматура приварная LD Ikon. Клапана и автоматика Вогез. Насосы Wilo.

С уважением,
Инженер ТОО «Акватория-Актобе» Красовский Ю.В.
Тел: 8-701-304-35-15
Email: akva_teplo2020@mail.ru

Казакстан Республикасы Актебе каласы Жауапкершілігі шектеулі серіктестік Акватория-Актобе для документов Товарищество с ограниченной ответственн. город Актобе Республика Казахстан

ТОО «СОВПЛИМ-КАЗАХСТАН»
КАЗАХСТАН, 100017 г.Караганда,
пр.Н.Абдирова, д.3,каб. R-701
ИНН 100840014316,
тел.: 7212-42-57-74
kz@sovplym.ru

ТЕХНИКО-КОММЕРЧЕСКОЕ ПРЕДЛОЖЕНИЕ № KZ1126

05.05.2025 г.

КОМПАНИЯ:	ТОО "Актобе КапСтрой"
ДОЛЖНОСТЬ:	
ПРОЕКТ:	«Капремонт пожарной части в г. Хромтау Актюбинской области»

Уважаемые Партнёры!

Благодарим Вас за интерес к продукции «СовПлим». Наша компания уже 35 лет лидирует в области разработок фильтровентиляционных систем, обеспечивающих здоровье, комфорт и безопасность труда работников промышленных предприятий различного профиля.

ПОЧЕМУ НАС ВЫБИРАЮТ

- **ВЫСОКОЕ КАЧЕСТВО**
- **ОТЕЧЕСТВЕННОЕ ПРОИЗВОДСТВО**
- **СОБСТВЕННЫЕ РАЗРАБОТКИ**
- **КОМПЕТЕНТНОСТЬ СОТРУДНИКОВ**
- **СЕТЬ ФИЛИАЛОВ И ДИЛЕРОВ**

1989
ГОД ОСНОВАНИЯ КОМПАНИИ

Более 60 000 компаний выбрали АО «СовПлим» в качестве партнёра за профессионализм, надёжное и качественное оборудование, быструю обратную связь, своевременную поставку и отлаженный сервис. Мы дорожим своей репутацией и становимся лучше каждый день.

ШИРОКИЙ СПЕКТР ТЕХНИЧЕСКИХ РЕШЕНИЙ

11
ПРОДУКТОВЫХ НАПРАВЛЕНИЙ

300
НАИМЕНОВАНИЙ ПРОДУКЦИИ

16 500
ЕДИНИЦ ПРОДУКЦИИ В ГОД

- **Системы местной вытяжной вентиляции**
- **Системы аспирации**
- **Системы вакуумной пылеуборки**
- **Системы удаления выхлопных газов**
- **Фильтры масляного тумана**
- **Звукопоглощающие ограждения, защитные шторы от сварочного излучения**
- **Другие решения для производства**

ПРИГЛАШАЕМ ПОСЕТИТЬ НАШЕ ПРОИЗВОДСТВО

Приглашаем посетить головной офис АО «СовПлим» в Санкт-Петербурге для знакомства с работой нашего производства и инжинирингового центра. Также вы увидите демонстрационно-испытательные стенды и шоурум. Будем рады видеть Вас!

Список предлагаемых позиций с ценами расположен в коммерческой части документа.

ТЕХНИЧЕСКАЯ ЧАСТЬ

Система удаления выхлопных газов со скользящим балансиром для пожарных и спасательных станций с автоматическим отсоединением **SBT**

Приказ Минтруда России от 11.12.2020 №881н «Об утверждении Правил по охране труда в подразделениях пожарной охраны» (Зарегистрировано в Минюсте России 24.12.2020 № 61779)

VI. Общие требования охраны труда при эксплуатации помещения гаража

п. 30. «В гараже предусматривается газоотвод от выхлопных труб для удаления газов от работающих двигателей пожарных автомобилей. При этом обеспечивается постоянное подключение системы газоотвода к выхлопной системе пожарных автомобилей и саморазмыкание в начале их движения. Гараж оборудуется системой приточно-вытяжной вентиляции, рассчитанной на одновременный выезд 50% пожарных автомобилей».

Описание продукции

Система SBT — это автоматическая система удаления выхлопных газов, полностью соответствующая правилам по охране труда в подразделениях противопожарной службы, утверждённых министерством труда Российской Федерации.

SBT используется в пожарных и спасательных частях для одного места парковки автомобиля внутри здания. Максимальное расстояние от ворот до выхлопной трубы автомобиля 6 метров. Выхлопная труба располагается в боковой или задней нижней части автомобиля.

Пневматическая газоприёмная насадка (пневмозахват) обеспечивает самостоятельное отсоединение от выхлопной трубы при выезде автомобиля из бокса.

Комплекты поставляемых систем включают всё необходимое для монтажа и эксплуатации.

Дополнительно заказываются вентилятор необходимой производительности и автоматика включения/выключения вентилятора при въезде/выезде автомобиля из бокса.

Области применения

- пожарные станции,
- службы быстрого реагирования,
- спасательные службы аэропортов.

Особенности и преимущества

- система постоянно подсоединена к выхлопной трубе автомобиля,
- автоматическое отсоединение газоприёмной насадки при выезде из бокса,
- простой монтаж,
- автоматический запуск/остановка вентилятора при запуске/выключении двигателя автомобиля,
- 100% удаление выхлопных газов,
- минимальное отвлечение персонала.

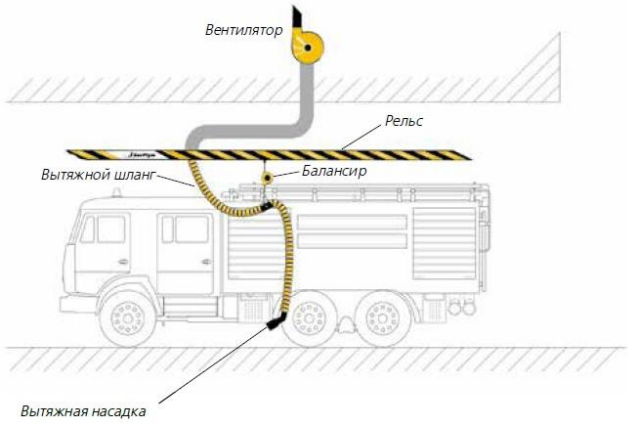

Технические характеристики

Характеристика	Значение
Код	5934
Модель	**SBT-6-125**
Длина рельса, м	6
Диаметр вытяжного шланга, мм	125
Длина вытяжного шланга, м	6
Макс. температура выхлопа, °C	150
Диаметр выхлопной трубы, мм	60-170
Высота монтажа рельса, м • min • max	 3,5 5,0
Диаметр адаптера, мм	125
Требуемое давление сжатого воздуха, атм • min • max	 1 6
Диаметр шланга сжатого воздуха, мм	8
Вес, кг	42

МОНТАЖ К ПОТОЛКУ:

Комплектация

Наименование	Описание	Кол-во
SBT-TRACK	Направляющий профиль длиной 5,8 м	1 шт.
SBT-HK-125-6	Комплект пневмозахвата ø170 мм со шлангом длиной 6 м ø125 мм	1 к-т
SBT-KIT	Комплект оборудования для пневматической системы	1 к-т
SBT-SL	Опорная стойка длиной 6 м	1 шт.
SBT-SBCK	Комплект кронштейнов для боковых опор	4 к-та
SBT-SB-L	Боковая опора длиной 1800 мм	6 шт.
SBT-MKV	Монтажный комплект для крепления SBT-TRACK, вертикальный	2 к-та

Заказываются дополнительно: вентилятор требуемой производительности и автоматика к нему.

Промышленный вентилятор **FUK**

Описание

Промышленные радиальные вентиляторы среднего давления в стальном сварном корпусе в форме улитки.

Назначение

Вентиляторы серии FUK предназначены для крепления к стенам, потолкам, полам.

В комплекте поставляется два универсальных кронштейна, которые позволяют ориентировать корпус улитки в любом положении, в том числе параллельно либо перпендикулярно несущей плоскости.

Области применения

Вентиляторы СовПлим используются для различных задач, где требуется вытяжка чистого или слегка загрязненного воздуха (содержание пыли не более 0,1 г/м^3):

• процессы сварки, пайки,
• удаление выхлопных газов,
• удаление дымов и масляных туманов,
• удаление неслипающейся и невзрывоопасной пыли.

Особенности

• Предназначены для невзрывоопасных сред с температурами от –40°C до +40°C

Преимущества

• низкий уровень вибрации,
• простой монтаж,
• не требует частого обслуживания,
• прочная конструкция,
• пониженный уровень шума,
• качественное порошковое покрытие.

Технические характеристики

Код	Модель	Оптимальный рабочий режим		Двигатель				Вес, кг
		Диапазон давления, Па	Производительность, м^3/ч	Мощность, кВт	Напряжение, В	Частота тока, Гц	Скорость вращения, об/мин	
5062	**FUK-4700**	2200-800	800-3500	2,2	380, 3ф	50	2860	43

Габаритные размеры*

Основные размеры, мм

d1	10				
A1	280	**B1**	180	**C1**	100
A2	640	**B2**	157	**C2**	133
A3	125	**B3**	200	**C3**	130
A4	310	**B4**	245	**C4**	460
A5	730	**B5**	305	**C5**	80
		B6	345	**C6**	250
				C7	49

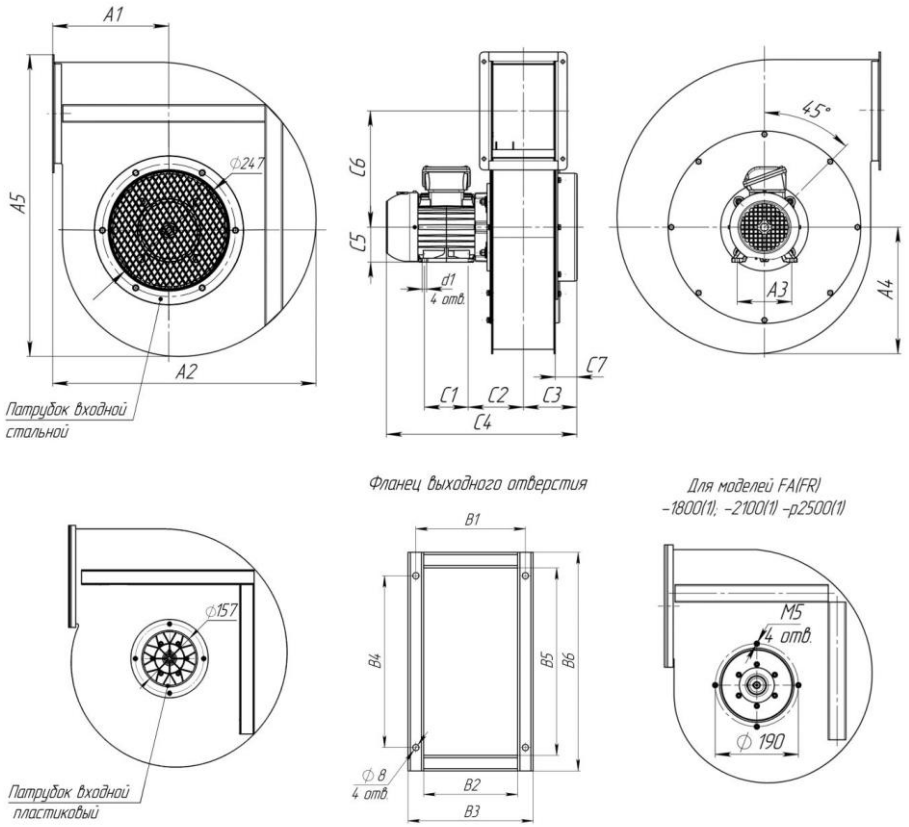

* Данные, представленные в таблице, могут расходится с Паспортом изделия.

Все корректные данные по характеристикам, габаритам и присоединительным размерам смотрите в Паспорте изделия.

Аэродинамические характеристики

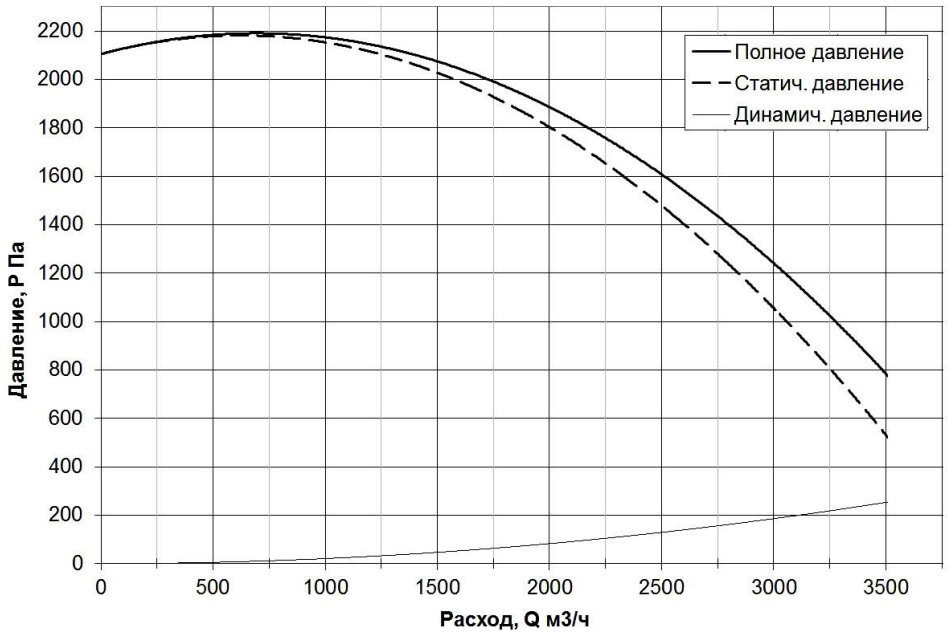

Аксессуары

	Модель	Описание
	OL	Напорный переходник для вентиляторов СовПлим для подключения прямоугольного выходного фланца к круглым воздуховодам.

КОММЕРЧЕСКАЯ ЧАСТЬ

Спецификация оборудования №1

№ п/п	Код	Наименование оборудования	Ед. изм.	Кол-во	Цена за ед. (Тенге без НДС)	Общая стоимость (Тенге без НДС)	Общая стоимость (Тенге с НДС)
1	5934	Система удаления выхлопных газов со скользящим балансиром **SBT-6-125**		4	1 831 032,29	7 324 129,16	8 203 024,66
2	6966	Ограничитель пневмозахвата «граббера» **GS-125/SP**		4	15 362,24	61 448,96	68 822,84
3	6771	Заслонка автоматическая **AD-125**		4	166 058,46	664 233,84	743 941,90
4	38956	Пульт управления заслонкой **ICE-LC**		4	131 676,31	526 705,24	589 909,87
5	135124	Датчик давления (аналог 98058, PS-500) **LF32-05**		4	20 995,06	83 980,24	94 057,87
6	98152	Автоматический аппарат для управления центральным вентилятором **PCU-1000**		1	475 497,78	475 497,78	532 557,51
7	5062	Вентилятор радиальный **FUK-4700**		1	454 283,28	454 283,28	508 797,27
8	130952	Автомат защиты двигателя NS2-25X 4-6,3A (2,2кВт) **495184/gv2p10-pro**		1	19 224,75	19 224,75	21 531,72
9	5098	Напорный переходник для вентиляторов **OL5-315**		1	44 623,64	44 623,64	49 978,48
10	11250	Трубка нейлоновая TS0806BU(SMC) (аналог код 17807) **днар=8 мм**		80	427,95	34 236,00	38 344,32
11	17805	Быстроразъемный тройник (код аналога 135596) **KQ2T08-00**		3	578,07	1 734,21	1 942,32
12	17806	Прямое быстроразъемное соединение **KQ2H08-02S**		1	510,82	510,82	572,12
13	99236	Компрессор с ресивером 50л 1,5кВт 230В		1	205 957,56	205 957,56	230 672,47
					ИТОГО без НДС:		9 896 565,48
					НДС:		1 187 587,87
					ВСЕГО с НДС:		**11 084 153,35**

Общая стоимость: 11 084 153,35 Тенге (Одиннадцать миллионов восемьдесят четыре тысячи сто пятьдесят три Тенге 35 Тиынов).

Примечание:

1. Цены действительны до **31 декабря 2025 г.** В случае увеличения курса Евро по отношению к Рублю РФ более чем на 5% со дня выставления коммерческого предложения, Поставщик оставляет за собой право в одностороннем порядке изменить цены пропорционально увеличению курса Евро.

2. Срок изготовления оборудования составляет 45–50 рабочих дней. Окончательные сроки определяются при выставлении счёта / заключении договора.

3. Условия поставки оборудования: **DDP склад покупателя г. Хромтау.**

4. Гарантийный срок: 12 месяцев. Гарантия не распространяется на шланги, сменные фильтрующие элементы и прочие расходные материалы, подлежащие износу в процессе эксплуатации

По всем вопросам обращайтесь к эксперту по оборудованию Кастулин П.Г. по телефонам (7212) 42-62-85, (факс) (7212) 42-57-74, e-mail: kastulin@sovplym.ru.

Директор ТОО «СовПлим-Казахстан» **Хасанов И. Т.**