ТОО
«Актобе КапСтрой»
ГСЛ №18012302

РАБОЧИЙ ПРОЕКТ

№ 03-1-2024

"Капитальный ремонт пожарной части города Хромтау Хромтауского районнаАктюбинской области."

Альбом 1

Пожарная сигнализация.

г. Актобе 2024г.

ТОО
«Актобе КапСтрой»
ГСЛ №18012302

РАБОЧИЙ ПРОЕКТ

№ 03-1-2024

"Капитальный ремонт пожарной части города Хромтау Хромтауского районнаАктюбинской области."

Альбом 1

Пожарная сигнализация.

Директор ТОО "Актобе КапСтрой"

Иргалиев Р.Д.

г. Актобе 2024г.

Ведомость рабочих чертежей основного комплекта ПС.

Лист	Наименование	Примечание
1	Общие данные. Скелетная схема.	
2	План пожарной сигнализации здания .М1:100.	

Ведомость ссылочных и прилагаемых документов.

Обозначение	Наименование	Примечание
	Ссылочные документы.	
СН РК 2.02-02-2012	Пожарная автоматика зданий и сооружений	
СП РК 2.02-104-2014	Оборудование зданий, помещений	
	и сооружений системами автоматической	
	пожарной сигнализации, автоматическими	
	установками пожаротушения и оповещения	
	людей о пожаре.	
	Прилагаемые документы.	
05-1-2024 -1- ПС.СО	Спецификация оборудования	

Основные показатели проекта.

Наименование		Кол.	Примечание
Количество лучей	луч	10	
Защищаемая площадь	м²	870,3	
Количество дымовых извещателей ИП212-45	шт	91	

НАСТОЯЩИЙ ПРОЕКТ СООТВЕТСТВУЕТ ТРЕБОВАНИЯМ ЭКОЛОГИЧЕСКИХ , САНИТАРНО-ГИГИЕНИЧЕСКИХ ПРОТИВОПОЖАРНЫХ И ДРУГИХ НОРМ , ДЕЙСТВУЮЩИХ НА ТЕРРИТОРИИ РЕСПУБЛИКИ КАЗАХСТАН, И ОБЕСПЕЧИВАЕТ БЕЗОПАСНУЮ ДЛЯ ЖИЗНИ И ЗДОРОВЬЯ ЛЮДЕЙ ЭКСПЛУАТАЦИЮ ОБЪЕКТА

ГЛАВНЫЙ ИНЖЕНЕР ПРОЕКТА

СОГЛАСОВАНО:
ЭОМ Осыкина

Взам. инв. №
Подпись и дата
Инв. № подл

Скелетная схема .

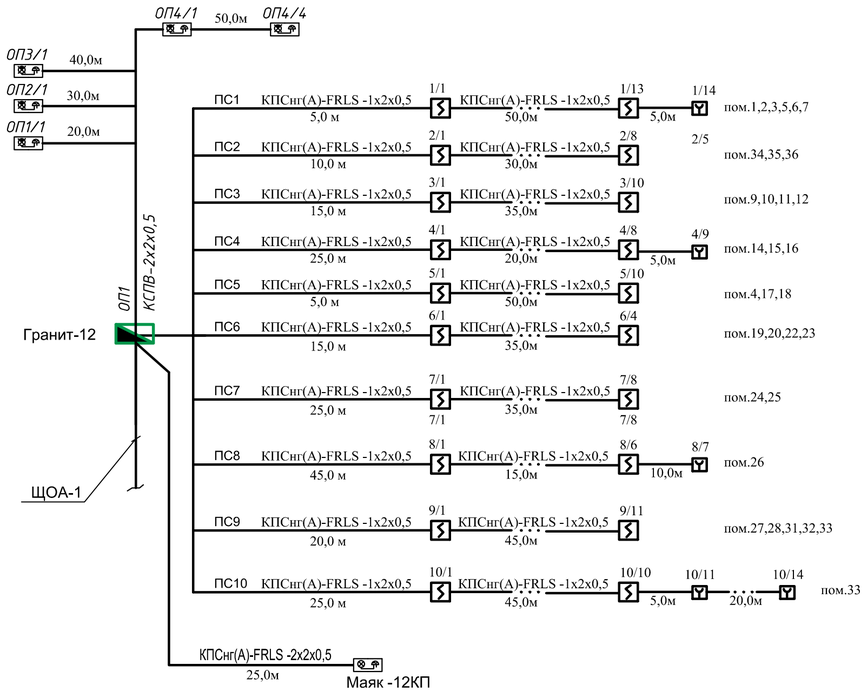

Общие указания

Проект автоматической пожарной сигнализации проектируемого объекта выполнен согласно заданию заказчика, в соответствии со СН РК 2.02-02-2012 "Пожарная автоматика зданий и сооружений" и "Оборудование зданий и сооружений системами автоматической пожарной сигнализацией, автоматическими установками пожаротушения и оповещения людей о пожаре" СП РК 2.02-104-2014.

Сигнал о возгорания фиксируется приемно-контрольным прибором типа Гранит-12, установленным в помещении №4(холл).

Сигналы о возгорании в зданиях фиксируются дымовыми пожарными извещателями , установленными на потолке.

Проектом предусматривается установка ручных пожарных извещателей типа ИПР-513-3V, расположенных на стенах и запитанных отдельным шлейфом .

В конце луча необходимо смонтировать подгоночный резистор и установить ток луча согласно паспорту.

Сеть пожарной сигнализации выполнена кабелем КСПВ, по стенам в миниканалах, в помещении для автомобиле №33-на тросу.

Сеть пожарной сигнализации, монтируемая на отметке ниже +2.2м должна быть защищена.

При параллельной прокладке сети пожарной сигнализации и силовых и осветительных цепей, расстояние должно быть не менее 0,5м.

Подключение приемно-контрольного прибора осуществить от аварийного щита освещения здания.

Заземление приемно-контрольного прибора типа Гранит-12 выполнено вертикальными заземлителями из угловой стали 50х50х5мм L=3м в количестве 3-х штук, расположенными на расстоянии 3м друг от друга, соединяемыми полосовой сталью 40х4мм, проложенной на глубине 0,5м от уровня земли в траншее и засыпанной грунтом, не содержащим камней и строительного мусора.

На все работы по устройству заземления составить акт на скрытые работы .

Все работы по монтажу пожарной сигнализации вести в соответствии с РД 01-94 "Системы и комплексы охранной, пожарной и тревожной сигнализации" и ПУЭ РК.

Изм.	Кол.уч	Лист	№ док.	Подп.	Дата
Н. контр	Сарсенгалиев				
Провер	Ирсалиев Р.Д				
Разработал	Ирсалиев Р.Д				

03-1-2024 - 1 - ПС

Капитальный ремонт пожарной части города Хромтау Хромтауского района Актюбинской области

Здание

Стадия	Лист	Листов
РП	1	2

Общие данные. Скелетная схема.

ТОО "Актобе КапСтрой"

Формат А4х3

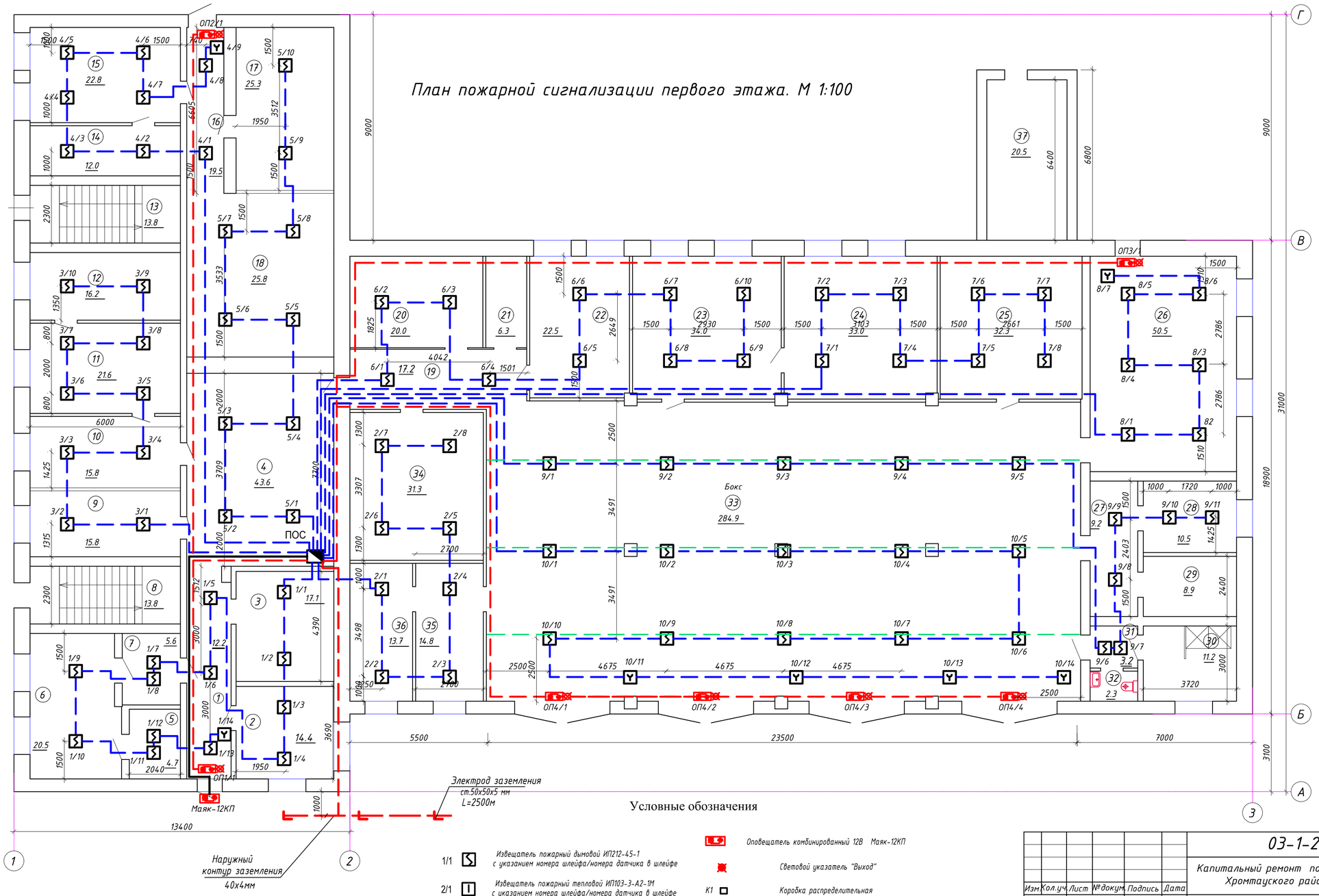

Экспликация помещений

№	Наименование	м²
1	Коридор	12,2
2	Начальник ОЧС	14,4
3	Кабинет	17,1
4	Холл	43,6
5	Архив	4,7
6	Кабинет	20,5
7	Коридор	5,6
8	Лестничная клетка	13,8
9	Кабинет	15,8
10	Кабинет	16,2
11	Кабинет	21,6
12	Кабинет	16,2
13	Лестничная клетка	13,8
14	Кабинет	12,0
15	Кабинет	22,8
16	Коридор	19,5
17	Кабинет	25,3
18	Кабинет	25,8
19	Коридор	17,2
20	Кабинет	20,0
21	Щитовая	6,3
22	Комната приема пищи	22,5
23	Учебный класс	34,0
24	Комната отдыха	35,0
25	Сушилка	32,3
26	Спортзал	50,5
27	Склад	9,2
28	Склад	10,5
29	Склад	8,9
30	Душ	11,2
31	Коридор	3,2
32	Санузел	2,3
33	Бокс	284,9
34	Кабинет	31,3
35	Кабинет	14,8
36	Кабинет	13,7
37	Помещение	20,5
	Итого	949,2

Согласовано:

Взам. инв.№

Подпись и дата

Инв.№ подл

Изм.	Кол.уч.	Лист	№докум.	Подпись	Дата
Н. контр		Сарсенгалиев			
Провер		Иргалиев Р.Д			
Разработал		Иргалиев Р.Д			

03-1-2024-ПС

Капитальный ремонт пожарной части города Хромтау Хромтауского района Актюбинской области

Здание

Стадия	Лист	Листов
РП	2	

План пожарной сигнализации первого этажа. М 1:100

ТОО "Актобе КапСтрой"

Формат А-2

Позиция	Наименование и техническая характеристика	Тип, марка, обозначение документа, опросного листа	Код продукции	Поставщик	Ед. изме-ре-ния	Кол.	Масса 1 ед. кг	Примечания
1	2	3	4	5	6	7	8	9
	Пожарная сигнализация							
1	Приемно-контрольный прибор на 12 лучей,задейств.- 10 лучей	Гранит-12	248-303-0205		компл.	1		
2	Линейный блок питания 12В	БИРП-12/1,6	248-306-0303		шт	1		
3	Аккумулятор 7 А/ч, 12В		248-306-0377		шт	1		
4	Извещатель пожарный дымовой	ИП212-45	248-302-0203		шт	91		
5	Извещатель пожарный ручной	ИПР-513-3м	248-302-0502		шт	7		
6	Провод для монтажа пожарной сигнализации сеч.1х2х0,5 мм2	КПСнг(А)-FRLS -1х2х0,5	243-305-0301		м	620,0		
7	Провод для монтажа пожарной сигнализации сеч.2х2х0,5 мм2	КПСнг(А)-FRLS -2х2х0,5	243-305-0302		м	140,0		
8	Труба винипластовая , ту-6-05-157372	П20	241-207-0202		м/кг	0,5/0,15	0,29кг	
9	Оповещатель светозвуковой	Маяк -12КП	248-304-0211		шт	1		
10	Светоуказатели "Выход"	НБО-12-01-Люкс	248-304-0201		шт	7		
11	Кабельный миниканал из самозатухающего ПВХ пластиката 16х16мм (для прокл. кабеля)		243-907-0103		м	630,0		
12	Кабельный миниканал из самозатухающего ПВХ пластиката 40х16мм (для прокл. кабеля)		243-907-0107		м	30,0		
13	Сталь угловая 50х50х5мм ГОСТ8509-93		214-201-0102-0010		м/кг	9/33,93	3,77 кг	Наружный контур
14	Сталь полосовая 40х4мм ГОСТ103-76*		214-208-0102-0038		м/кг	15/18,9	1,26 кг	заземления
15	Трос стальной d=6 мм для подвески кабеля ГОСТ 2590-2006		214-209-0213		м	100,0	0,222 кг	
16	Анкер	К675			шт	6		
17	Муфта натяжная	К805			шт	6		
18	Зажим тросовый	К296			шт	6		

СОГЛАСОВАНО:
ЭОМ

Взам. инв. №
Подп. и дата
Инв.№ подл.

Изм.	Кол.уч.	Лист	№док.	Подп.	Дата
Н. контр		Сарсенгалиев			
Провер		Иргалиев Р.Д			
Разработал		Иргалиев Р.Д			

03-1-2024 - 1 -ПС.СО

Капитальный ремонт пожарной части города Хромтау Хромтауского района Актюбинской области

Здание

Стадия	Лист	Листов
РП	1	1

Спецификация оборудования

ТОО "Актобе КапСтрой"

Формат А3